Catalogo de Partes

SPE TOP LINE FLEX AIR

Sembradora de Precisión Especial

BALDAN

Índice

Chasís Funcional 6
Tabla Chasís Funcional 7
Chasís funcional para el 3er depósito 8
Tabla Chasís funcional para el 3er depósito 9
Sistema de Transmisión 10
Tabla Sistema de Transmisión ..... 11 - 12
Trinquete C/Desarme Inferior Completa 13
Transmisión P/Lineas Pantográficas 14
Transmisión P/Lineas Pantográficas (Relación 1:4) 15
Soporte Completo de la Rueda 16
Tabla Soporte Completo de la Rueda 17
Soporte Auxiliar de la Rueda Completo 18
Deposito completo SPE 4000 19
Tabla deposito completo SPE 4000 20
Deposito completo SPE 4500 21
Artículos Fertisystem y conductos de fertilizantes 21
Deposito SPE 4500 22
Tabla deposito 4500 23
Sistema de depósito de semillas 3er depósito - Opcional 24
Cabezal para sistema cardan 25
Cabezal para sistema de flujo continuo 26
Caja multiplicadora con turbina mecánica. 27
Tabla Caja multiplicadora con turbina mecánica. 28
Speed Box 29
Sistema hidráulico sin marcadores 30
Sistema neumático con turbina hidráulica de flujo continuo. 31
Tabla Sistema neumático con turbina hidráulica de flujo continuo. 32
Sistema neumático con turbina hidráulica de flujo continuo con 3er tanque. 33

Índice

Tabla Sistema neumático con turbina hidráulica de flujo continuo con 3er tanque. 34
Sistema neumático para turbina mecánica de 540RPM. 35
Marcador de línea completa 36
Tabla Marcador de línea completa 37
Cilindro do Chasís 38
Cilindro del marcador de línea 38
Líneas de plantación 39
Tabla Líneas de plantación 40
Línea de pantógrafo con sistema VSet 41
Tabla Línea de pantógrafo con sistema VSet ..... 42 - 43
Línea de pantógrafo menor derecha Selenium Transmisión de corriente 44
Tabla Línea de pantógrafo menor derecha Selenium Transmisión de corriente ..... 45 - 46
Tabla Línea de pantógrafo mayor izquierda Selenium Transmisión de corriente 47
Tabla Línea de pantógrafo mayor izquierda Selenium Transmisión de corriente 48
Tabla Línea de pantógrafo mayor izquierda Selenium Transmisión de corriente 49
Línea de pantógrafo menor derecho Sistema Selenium 50
Tabla Línea de pantógrafo menor derecho Sistema Selenium 51
Línea de pantógrafo mayor izquierdo Sistema Selenium 52
Tabla Línea de pantógrafo mayor izquierdo Sistema Selenium 53
Línea de pantógrafo menor derecho con sistema Selenium (relación 1:1) 54
Tabla Línea de pantógrafo menor derecho con sistema Selenium (relación 1:1) 55
Línea de pantógrafo mayor izquierdo con sistema Selenium (relación 1:1) 56
Tabla Línea de pantógrafo mayor izquierdo con sistema Selenium (relación 1:1) 57
Línea de pantógrafo con sistema VSet para 3er depósito 58
Tabla Línea de pantógrafo con sistema VSet para 3er deposito 59
Línea de pantógrafo con sistema Selenium para 3er depósito 60
Soporte de disco de semilla doble para 3er depósito 61
Carro de semillas con pantógrafo para 3er depósito. 62
Soporte de dosificación VSet flex completo 63

Índice

Tabla Soporte de dosificación VSet flex completo 64
Soporte VSet para el 3er depósito 65
Soporte de selenium 66
Carro de abono completo 67
Tabla Carro de abono completo 68
Carro de ruedas de profundidad excéntrico/oscilante y rueda de compactación en "V" 69
Tabla Carro de ruedas de profundidad excéntrico/oscilante y rueda de compactación en "V" 70
Surcador Perno Fuse - Opcional 71
Surcador completo de desarme y rearme automático - Opcional 71
Mangueras de las líneas 72
Discos de semillas - Opcional 72
Tabla ETD - Opcional 72
Sistema eléctrico PM400 - Opcional 73
Calcomanias Speed Box 73
Calcomanias deposito 4000 74
Calcomanias deposito 4500 75
Calcomanias 3er deposito - Opcional 76
Calcomanias del marcador de línea 76

BALDAN

• Chasís Funcional

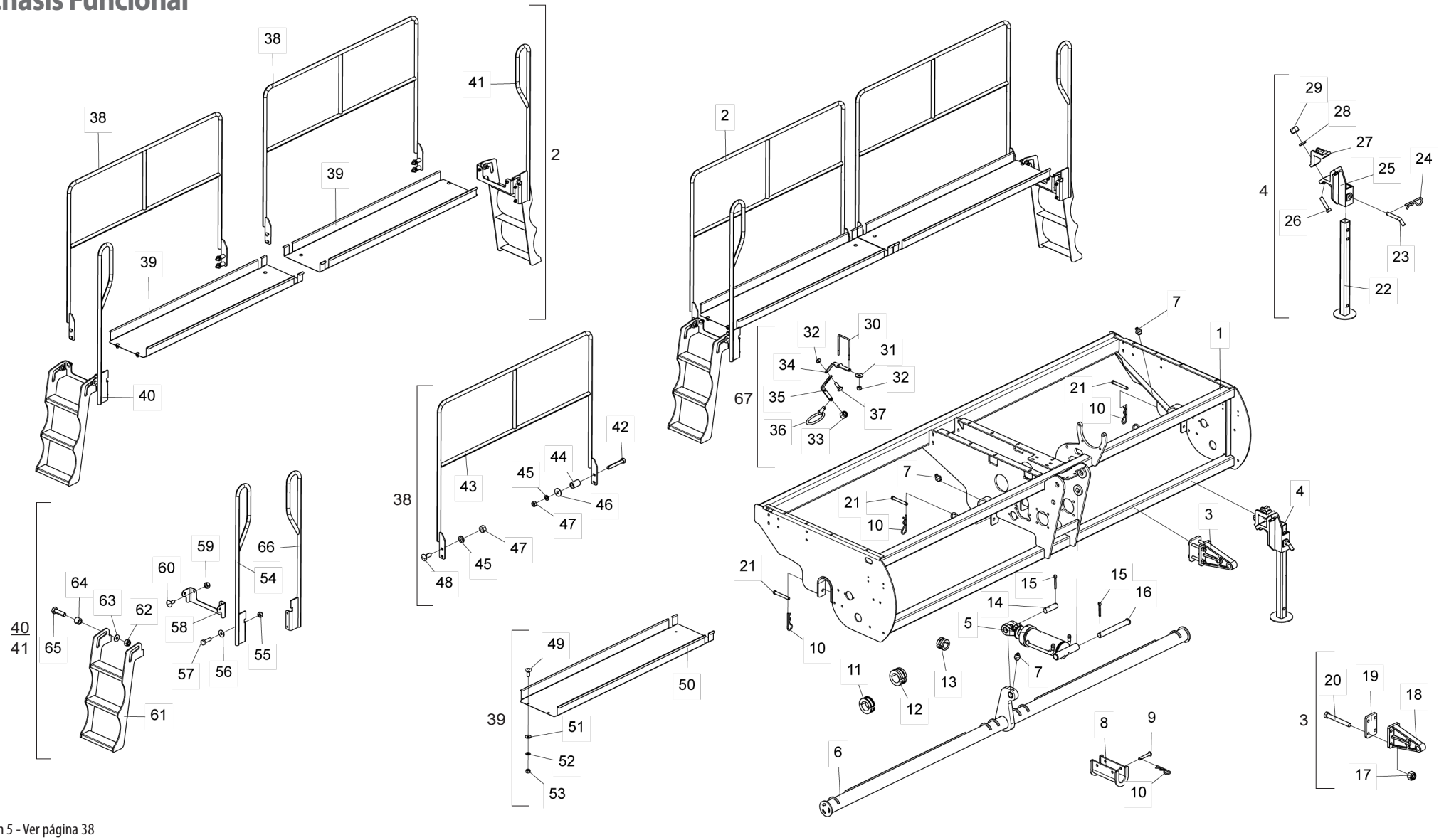

* Item 5 - Ver página 38

• Tabla Chasís Funcional

Item	Código	Descripción del producto	Todos	SPE 4000	SPE 4500
1	5404011079-0	Chasí Spe-Top Line 4000		1	
1	5404011080-4	Chasí Spe-Top Line 4500			1
2	5440010852-0	Plataforma Completa SPE Top Line 4000		1	
2	5440010849-0	Plataforma Completa SPE Top Line 4500			1
3	5252010175-6	Enganche Del Cabezal Completo	2		
4	5530012331-6	Soporte De Apoyo Completo	2		
5	6020055765-7	Cilindro Hidraulico Derecho "D.A" Ø1.5/8" X Ø4" X 170mm(Curso) X 460mm(Cerrado)	1		
6	5232012442-5	Eje Central Completo 3.1/4"(4000)		1	
6	5232012441-7	Eje Central Completo 3.1/4"(4500)			1
7	6020130108-7	Grasero 1/8"	9		
8	5558010309-9	Traba Del Pistón Haste De Ø41,27 X 155mm	1		
9	6020310421-1	Perno Cab.Francesa Ø9,8 X 61mm	2		
10	6020390294-0	Traba Nma - Tipo "R" De Ø3,5 X 67mm(Especial)	6		
11	5348050006-3	Limitador De 42 X 25mm Completo	1		
12	5348010023-5	Limitador Completo Ø42 X 35mm	1		
13	5348050009-8	Limitador De 42 X 49.5mm Completo	1		
14	5432010032-4	Perno Liso De Ø1.1/4" X 95mm	1		
15	6020050106-6	Contraperno 3/16" X 1.1/2"		3	
15	6020050116-3	Contraperno 1/4" X 2"			3
16	5432010306-4	Perno Cabeza Francésa Ø30,53 X 268mm	1		
17	6020317443-0	Tuerca Sextavada Autobloqueo C/Nylon M16 X 2,00 Ma Cl8 Ch.24mm Alt.16,00mm	16		
18	6010602507-2	Enganche Del Cabezalho	2		
19	5136013180-0	Chapa De Fijación Do Enganche	2		
20	6020317476-7	Tornillo Cab.Sextavada M16 X 2,00 X 130mm Cl8.8 Rp	8		
21	5432010914-3	Perno Cabeza Redonda Ø16 X 150mm	4		
22	5530012411-8	Soporte De Apoyo De 480mm	2		
23	5432020032-9	Perno "L" Ø3/4" X 94mm Con Inclinacion 40G	2		
24	6020390308-4	Traba Nma - Tipo "R" De Ø4,5 X 80mm (455)	2		
25	6010601107-1	Soporte De Fijacion De Apoyo	2		
26	6020311098-0	Tornillo Cab.Sextavada 3/4" X 3.1/2" 10F Unc1A Gr5 Rp	4		
27	6010600770-8	Abrazadera	2		
28	6020010414-8	Arandela De Presión 3/4" Media Industrial	4		
29	6020310770-9	Tuerca Sextavada 3/4" 10F Unc Gr5 Ch.1.7/32" Alt.18,50mm	4		
30	5068010191-1	Brazadera de 93 X 146 X M8	1		
31	6020010448-2	Arandela LisaM8 Ø8,40XØ24,00X2,00mm(DIN 9021)	2		
32	6020317449-0	Tuerca Sextavada Autobloqueo C/Nylon Baixa M8 X 1,25 Ma Cl8 Ch.13mm Alt.8,00mm	3		
33	6020310809-8	Tuerca Sextavada Autobloqueo C/Nylon 1/2" 12F W Gr5 Ch.3/4" Alt.15,50mm	2		
34	5530018726-8	Soporte Superior de la Base del Conductor Fertilizante	1		
35	5530018725-0	Soporte Inferior de la Base del Conductor de Fertilizante	1		
36	5530010174-6	Soporte De La Manguera	2		
37	6020317457-0	Tornillo Cab.Francesa M8 X 1,25 X 25mm Cl8.8 Rt	1		
38	5196010221-9	Pasamano Completo		2	
38	5196010218-9	Pasamano Completo			2
39	5440010850-4	Plataforma SPE Top Line 4000		2	

Item	Código	Descripción del producto	Todos	SPE 4000	SPE 4500
39	5440010847-4	Plataforma SPE Top Line 4500			2
40	5259010113-3	Plataforma de escalera derecha completa sin 3er depósito		1	
40	5259010104-4	Plataforma de escalera derecha completa sin 3er depósito			1
41	5259010114-1	Plataforma de escalera izquierda completa sin 3er depósito		1	
41	5259010105-2	Plataforma de escalera izquierda completa sin 3er depósito			1
42	6020311061-0	Tornillo Cab.Sextavada 1/2" X 3.1/2" 12F W Gr5 Rp	2		
43	5196010220-0	Pasamano De La SPE Top Line 4000		1	
43	5196010219-7	Pasamano Completo			1
44	5080010865-6	Buje del Soporte del Eje	2		
45	6020010410-5	Arandela De Presión 1/2" Media Industrial	4		
46	5024010068-9	Arandela Lisa De Ø13,3 X Ø35,5 X 3,00mm	2		
47	6020310756-3	Tuerca Sextavada 1/2" 12F W Gr5 Ch.3/4" Alt.11,00mm	4		
48	6020311174-9	Tornillo Cab.Francesa 1/2" X 1.1/4" 12F W Gr2 Rt	2		
49	6020311160-9	Tornillo Cab.Francesa 3/8" X 1" 16F Unc1A Gr2 Rt	4		
50	5440010851-2	Plataforma Trasero		1	
50	5440010848-2	Plataforma Trasero			1
51	5024010075-1	Arandela Lisa De Ø10,3 X Ø25 X 2,00mm	4		
52	6020010406-7	Arandela De Presión 3/8" Media Industrial	4		
53	6020310746-6	Tuerca Sextavada 3/8" 16F Unc Gr5 Ch.9/16" Alt.8,50mm	4		
54	5196013398-0	Pasamanos derecho para acceso a la máquina		1	
54	5196013387-4	Pasamanos derecho			1
55	6020317435-0	Tuerca hexagonal autoblocante con nailon bajo M10 X 1,50 Ma Cl8 Ch.17mm Alt.10,00mm	4		
56	6020010443-1	Arandela plana M10 Ø10,50 X Ø30,00 X 2,50mm (Din 9021)	4		
57	6020310437-8	Tornillo de cabeza hexagonal M10 x 1,50 x 35 mm, Cl8,8 Rt	4		
58	5530018834-5	Soporte de escalera	2		
59	6020310847-0	Tuerca hexagonal autoblocante con nailon bajo M12 X 1,75 Ma Cl8 Ch.19mm Alt.12,00mm		3	4
60	6020311202-8	Tornillo de cabeza francesa de 12 x 1,75 x 30 mm Cl8.8 Rt	4		
61	5259010075-7	Escalera de 3 peldaños	2		
63	5024010298-3	Arandela plana Ø17 X Ø44 X 4,75mm	4		
64	5080012346-9	Buje Ø16,20 X Ø26,50 X 20mm	4		
65	6020312401-8	Tornillo de cabeza hexagonal M16 x 2,00 x 55 mm Cl8.8 Rp	4		
66	5196013399-8	Pasamanos izquierdo para acceso a la máquina izquierda		1	
66	5196013386-6	Pasamanos izquierdo			1
67	5530018724-1	Soporte completo de la base del conductor de fertilizantes	1		

• Chasís funcional para el 3er depósito

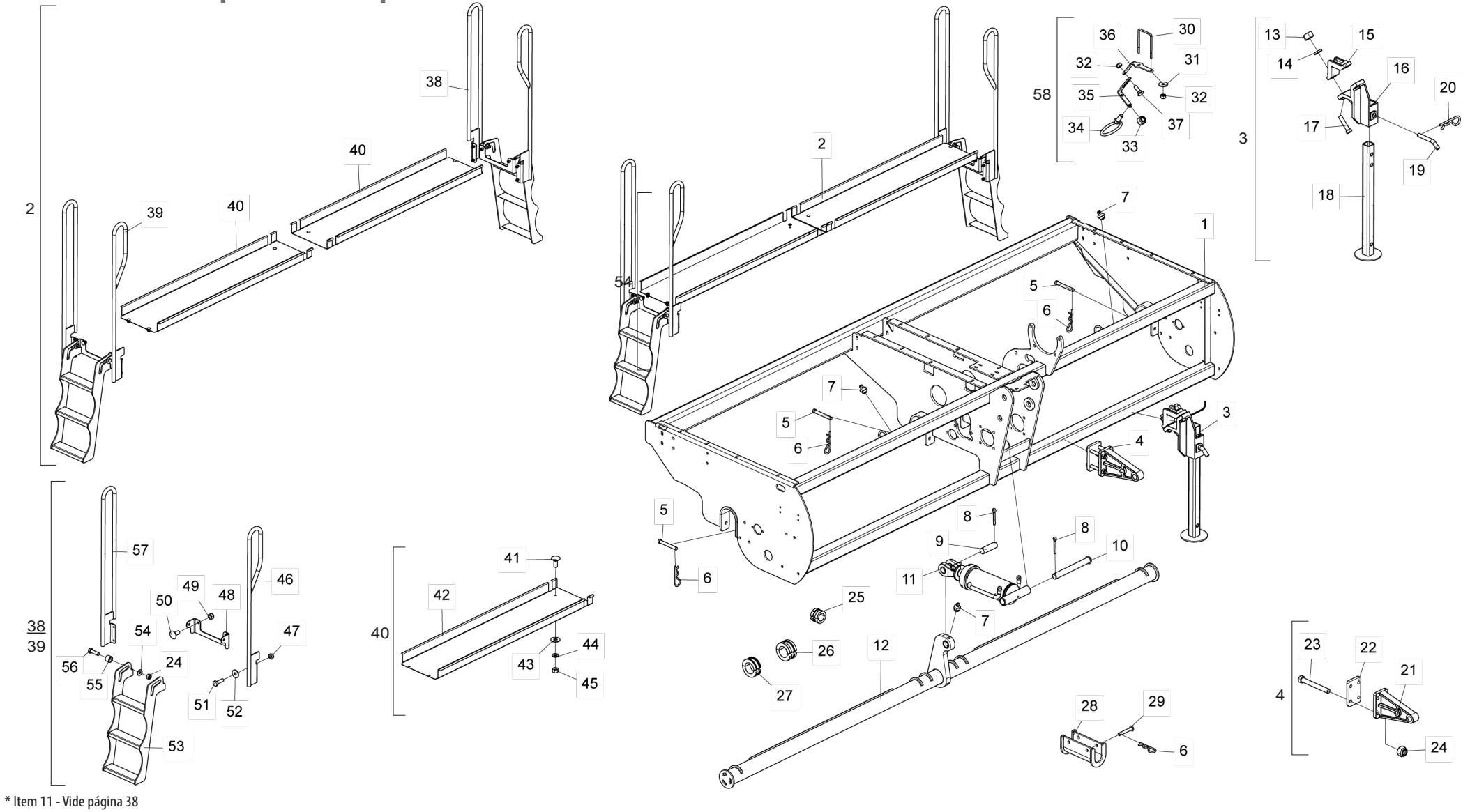

* Item 11 - Vide página 38

• Tabla Chasís funcional para el 3er depósito

Item	Código	Descripción del producto	Todos	4000	4500
1	5404011248-3	Chassi 4000 - 3er Depósito		1	
1	5404011247-5	Chassi 4500 - 3er Depósito			1
2	5440011080-0	Plataforma Completa 4000 - 3er Depósito		1	
2	5440011079-7	Plataforma Completa 4500 - 3er Depósito			1
3	5530012331-6	Soporte De Apoyo Completo	2		
4	5252010175-6	Enganche Del Cabezal Completo	2		
5	5432010914-3	Perno Cabeza Redonda Ø16 X 150mm	4		
6	6020390294-0	Traba Nma - Tipo "R" De Ø3,5 X 67mm(Especial)	6		
7	6020130108-7	Grasero 1/8"	9		
8	6020050106-6	Contraperno 3/16" X 1.1/2"		3	
8	6020050116-3	Contraperno 1/4" X 2"			3
9	5432010032-4	Perno Liso De Ø1.1/4" X 95mm	1		
10	5432010306-4	Perno Cabeza Francésa Ø30,53 X 268mm	1		
11	6020060123-0	Cilindro hidráulico derecho "D.A" Ø1.5/8" X Ø5" X 208.5mm (Recorrido) X 498 mm (cerrado)	1		
12	5232012728-9	Eje Central Completo 3.1/4" (4000) - 3er Depósito		1	
12	5232012729-7	Eje Central Completo 3.1/4" (4500) - 3er Depósito			1
13	6020310770-9	Tuerca Sextavada 3/4" 10F Unc Gr5 Ch.1.7/32" Alt.18,50mm	4		
14	6020010414-8	Arandela De Presión 3/4" Media Industrial	4		
15	6010600770-8	Abrazadera	2		
16	6010601107-1	Soporte De Fijacion De Apoyo	2		
17	6020311098-0	Tornillo Cab.Sextavada 3/4" X 3.1/2" 10F Unc1A Gr5 Rp	4		
18	5530012411-8	Soporte De Apoyo De 480mm	2		
19	5432020032-9	Perno "L" Ø3/4" X 94mm Con Inclinacion 40G	2		
20	6020390308-4	Traba Nma - Tipo "R" De Ø4,5 X 80mm (455)	2		
21	6010602507-2	Enganche Del Cabezalho	2		
22	5136013180-0	Chapa De Fijación Do Enganche	2		
23	6020317476-7	Tornillo Cab.Sextavada M16 X 2,00 X 130mm Cl8.8 Rp	8		
24	6020317443-0	Tuerca Sextavada Autobloqueo C/Nylon M16 X 2,00 Ma Cl8 Ch.24mm Alt.16,00mm	8		
24	6020317443-0	Tuerca Sextavada Autobloqueo C/Nylon M16 X 2,00 Ma Cl8 Ch.24mm Alt.16,00mm	2		
25	5348050009-8	Limitador De 42 X 49.5mm Completo	1		
26	5348010023-5	Limitador Completo Ø42 X 35mm	1		
27	5348050006-3	Limitador De 42 X 25mm Completo	1		
28	5558010309-9	Traba Del Pistón Haste De Ø41,27 X 155mm	1		
29	6020310421-1	Perno Cab.Francesa Ø9,8 X 61mm	2		
30	5068010191-1	Brazadera de 93 X 146 X M8	1		
31	6020010448-2	Arandela LisaM8 Ø8,40 X Ø24,00 X 2,00mm	2		
32	6020317449-0	Tuerca Sextavada Autobloqueo C/Nylon baja M8 X 1,25 Ma Cl8 Ch.13mm Alt.8,00mm	3		
33	6020310809-8	Tuerca Sextavada Autobloqueo C/Nylon 1/2" 12F W Gr5 Ch.3/4" Alt.15,50mm	2		
34	5530010174-6	Soporte De La Manguera	2		
35	5530018725-0	Soporte Inferior de la Base del Conductor de Fertilizante	1		
36	5530018726-8	Soporte Superior de la Base del Conductor Fertilizante	1		
37	6020317457-0	Tornillo Cab.Francesa M8 X 1,25 X 25mm Cl8.8 Rt	1		
38	5259010102-8	Escalera de plataforma izquierda completa	1		
39	5259010101-0	Escalera de plataforma derecha completa	1		
40	5440010850-4	Plataforma SPE Top Line 4000		2	

Item	Código	Descripción del producto	Todos	4000	4500
40	5440010847-4	Plataforma SPE Top Line 4500			2
41	6020311160-9	Tornillo Cab.Francesa 3/8" X 1" 16F Unc1A Gr2 Rt	4		
42	5440010851-2	Plataforma Trasero		1	
42	5440010848-2	Plataforma Trasero			1
43	5024010075-1	Arandela Lisa De Ø10,3 X Ø25 X 2,00mm	4		
44	6020010406-7	Arandela De Presión 3/8" Media Industrial	4		
45	6020310746-6	Tuerca Sextavada 3/8" 16F Unc Gr5 Ch.9/16" Alt.8,50mm	4		
46	5196013386-6	Pasamanos izquierdo	1		
46	5196013387-4	Pasamanos derecho	1		
47	6020317435-0	Tuerca Sextavada C/Nylon Baja M10 X 1,50 Ma Cl8 Ch.17mm Alt.10,00mm	4		
48	5530018834-5	Soporte de escalera	1		
49	6020310847-0	Tuerca Sextavada Autobloqueo C/Nylon Baja M12 X 1 ,75 Ma Cl8 Ch.19mm Alt.12,00mm	2		
50	6020311202-8	Tornillo de cabeza francesa de M12 x 1,75 x 30 mm Cl8.8 Rt	2		
51	6020310437-8	Tornillo de cabeza Sextavada M10 X 1,50 X 35mm Cl8.8 Rt	4		
52	6020010443-1	Arandela plana M10 Ø10,50 X Ø30,00 X 2,50mm (Din 9021)	4		
53	5259010075-7	Escalera de 3 peldaños	1		
54	5024010298-3	Arandela plana Ø17 X Ø44 X 4,75mm	2		
55	5080012346-9	Buje Ø16,20 X Ø26,50 X 20mm	2		
56	6020312401-8	Tornillo Cabeza Sextavada M16 X 2,00 X 55mm Cl8.8 Rp	2		
57	5196010291-0	Pasamanos del lado derecho	1		
57	5196010292-8	Pasamanos del lado izquierdo	1		
58	5530018724-1	Soporte completo de la base del conductor de fertilizantes	1		

BALDAN

• Sistema de Transmisión

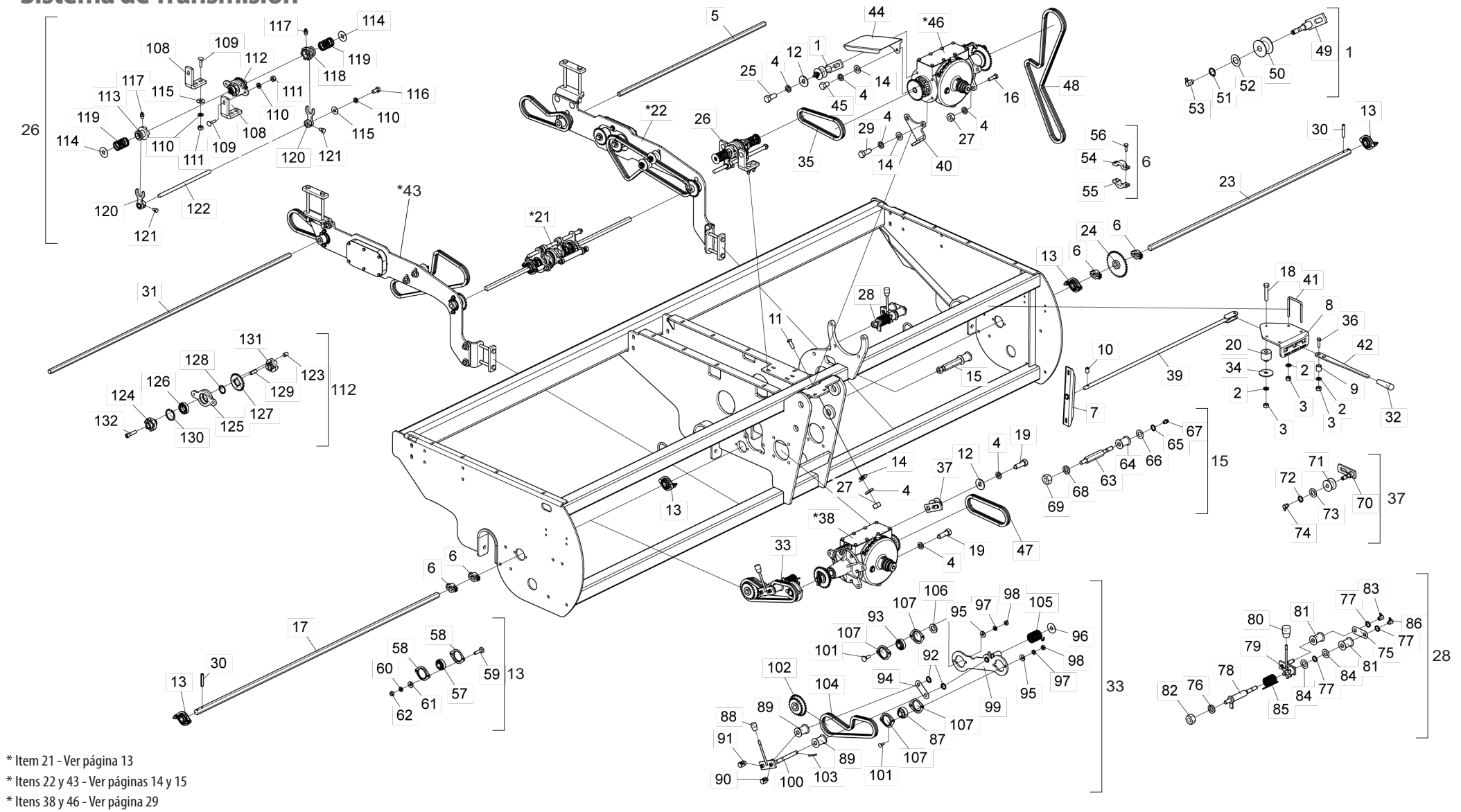

* Item 21 - Ver página 13
* Itens 22 y 43 - Ver páginas 14 y 15
* Itens 38 y 46 - Ver página 29

• Tabla Sistema de Transmisión

Item	Código	Descripción del producto	Todos	4000	4500
1	5268010806-4	Tensor De Cadena Completo	1		
2	6020010406-7	Arandela De Presión 3/8" Media Industrial	6		
3	6020310746-6	Tuerca Sextavada 3/8" 16F Unc Gr5 Ch.9/16" Alt.8,50mm	6		
4	6020010410-5	Arandela De Presión 1/2" Media Industrial	14		
5	5232011206-0	Eje Hexagonal 3/4" X 1580mm		1	
5	5232011204-4	Eje Hexagonal 3/4" X 2045mm			1
6	5460010011-7	Traba Del Eje Completa	4		
7	5136013190-8	Chapa De Acionamento Del Trambulador Con Buje	1		
8	5558010333-1	Traba derecha/izquierda del Desarme	1		
9	5080010845-1	Buje De Ø10,3 X Ø5/8" X 16mm(Zincado)	1		
10	6020310096-8	Tornillo Allen S/C 5/16" X 1/2" 18F Unc1A Cl12.9 Rt(Fosfatizado)	1		
11	6020311175-7	Tornillo Cab.Francesa 1/2" X 1.5/8" 12F W Gr2 Rt	2		
12	5024010068-9	Arandela Lisa De Ø13,3 X Ø35,5 X 3,00mm	2		
13	5368010599-1	Cojinete Auto Compensador Sq-014205 Krrb C/Agujero Sextavado 7/8"	4		
14	5024010162-6	Arandela Lisa De Ø13 X Ø26 X 2,00mm	5		
15	5268010739-4	Tensor De Cadena Completo	1		
16	6020317427-9	Tornillo Cab.Sextavada 1/2" X 1.3/4" 12F W Gr5 Rt	4		
17	5232010941-8	Eje Hexagonal 7/8" X 1667mm		1	
17	5232011094-7	Eje Hexagonal 7/8" X 2117mm			1
18	6020310296-0	Tornillo Cab.Sextavada 3/8" X 2" 16F Unc1A Gr5 Rp	1		
19	6020312400-0	Tornillo Cab.Sextavada 1/2" X 1.1/2" 12F W Gr5 Rt C/Punta	4		
20	5080010844-3	Buje Espaciadora De La Alavanca Del Desarme	1		
*21	5132010014-7	Catraca Con Desarme Inferior Completo	1		
*22	5555011136-4	Transmisión Izquierda Para Lineas Pantograficas "Air"	1		
*22	5555011158-5	Transmisión Izquierda Para Lineas (Relación 1:4)	1		
23	5232010940-0	Eje Hexagonal 7/8" X 1377mm		1	
23	5232011093-9	Eje Hexagonal 7/8" X 1827mm			1
24	5256010237-2	Engranaje De 20/31 Dientes Completa	1		
25	6020310051-8	Tornillo Cab.Sextavada 1/2" X 1.1/4" 12F W Gr5 Rt	1		
26	5132010017-1	Catraca De Desarme Superior	1		
27	6020310754-7	Tuerca Sextavada 1/2" 12F W Gr5 Ch.7/8" Alt.12,00mm	6		
28	5268010740-8	Tensor De Cadena Completo	1		
29	6020311047-5	Tornillo Cab.Sextavada 1/2" X 1" 12F W Gr5 Rt C/Punta	2		
30	6020310488-2	Perno Elastico Pesado Ø6 X 32mm (Seeger Reno 701.162)	4		
31	5232011205-2	Eje Hexagonal 3/4" X 1660mm		1	

Item	Código	Descripción del producto	Todos	4000	4500
31	5232011203-6	Eje Hexagonal 3/4" X 2150mm			1
32	6020050724-2	Cable De Goma	1		
33	5530012334-0	Soporte de Fijación Dos Rodamientos Completo	1		
34	5024010206-1	Arandela Lisa De Ø10,6 X Ø44 X 3,00mm(Zincada)	1		
35	6020050813-3	Cadena Asa 40 51 Eslabones + Enmienda	1		
36	6020311029-7	Tornillo Cab.Sextavada 3/8" X 1.1/2" 16F Unc1A Gr5 Rt	1		
37	5268010246-5	Tensor De Cadena	1		
*38	5092010210-4	Caja De Velocidade Izquierda Completa(Semilla)	1		
39	5232011096-3	Eje De La Palanca Del Desarme Con Chapa	1		
40	5136013181-9	Chapa de Fijación Speed Box	1		
41	5068010030-3	Abrazadera De 83 X 104 X 3/8"	2		
42	5008010219-1	Palanca de activación de desarme	1		
*43	5555011135-6	Transmisión Derecha Para Lineas Pantograficas "Air"	1		
*43	5555011157-7	Transmisión Derecha Para Lineas (Relación 1:4)	1		
44	5464010196-5	Protección de la Cadena		1	
44	5464010185-0	Protección de la Cadena			1
45	6020311046-7	Tornillo Cab.Sextavada 1/2" X 3/4" 12F W Gr2 Rt	1		
*46	5092010215-5	Caja De Velocidade Derecha Completa(Abono)	1		
47	6020050288-7	Cadena Asa 40 48 Eslabones + Reducion	1		
48	6020051046-4	Cadena Asa 40 131 Eslabones + Enmienda	1		
49	5268010117-5	Tensor De Cadena Suelto	1		
50	6020350849-5	Polea Del Tensor	1		
51	6020010252-8	Anillo De Retencion E-16 G501-016-01	1		
52	5024010059-0	Arandela Lisa De Ø16,5 X Ø29 X 1,21mm	1		
53	6020130112-5	Grasero 1/8"	1		
54	5460010012-5	Traba Para Eje Hexagonal 7/8" Con Agujero Passante	4		
55	5460010013-3	Traba Para Eje Hexagonal 7/8" Con Agujero Con Rosca	4		
56	6020310016-0	Tornillo Cab.Sextavada 1/4" X 3/4" 20F Unc1A Gr5 Rt	8		
57	6020350878-9	Rodamiento Sq-014205 Krrb Agujero Sextavado 7/8"	4		
58	6020250412-7	Cojinete De Chapa De Acero Repuxada 03.52 Mst	8		
59	6020312017-9	Tornillo Cab.Francesa 5/16" X 1.1/4" 18F Unc1A Gr2 Rp	8		
60	6020010404-0	Arandela De Presión 5/16" Media Industrial	8		
61	5024010073-5	Arandela Lisa De Ø8,5 X Ø20 X 2,00mm	8		
62	6020310744-0	Tuerca Sextavada 5/16" 18F Unc Gr5 Ch.1/2" Alt.6,50mm	8		
63	5232011097-1	Eje del Tensor	1		

• Tabla Sistema de Transmisión

Item	Código	Descripción del producto	Todos	4000	4500
64	5506010014-3	Roldana Del Tensor	1		
65	6020010250-1	Anillo De Retencion E-15 G501-015-01	1		
66	5024010059-0	Arandela Lisa De Ø16,5 X Ø29 X 1,21mm	1		
67	6020130100-1	Grasero 1/4" - 28F Alt.14mm Hex 5/16"	1		
68	6020010412-1	Arandela De Presión 5/8" Media Industrial	1		
69	6020310760-1	Tuerca Sextavada 5/8" 11F Unc Gr5 Ch.1.1/16" Alt.15,00mm	1		
70	5268010142-6	Tensor De Cadena Suelto	1		
71	6020350849-5	Polea Del Tensor	1		
72	6020010252-8	Anillo De Retencion E-16 G501-016-01	1		
73	5024010059-0	Arandela Lisa De Ø16,5 X Ø29 X 1,21mm	1		
74	6020130112-5	Grasero 1/8"	1		
75	5136013187-8	Chapa Frontal del Tensor	1		
76	6020010412-1	Arandela De Presión 5/8" Media Industrial	1		
77	6020010250-1	Anillo De Retencion E-15 G501-015-01	3		
78	5232011088-2	Eje De La Palanca Del Desarme Con Barra	1		
79	5268010738-6	Tensor De Cadena Completo	1		
80	6020430203-3	Manopla Pma 330 Rosca 3/8" X 16 Fios	1		
81	5506010014-3	Roldana Del Tensor	2		
82	6020310760-1	Tuerca Sextavada 5/8" 11F Unc Gr5 Ch.1.1/16" Alt.15,00mm	1		
83	6020130112-5	Grasero 1/8"	1		
84	5024010059-0	Arandela Lisa De Ø16,5 X Ø29 X 1,21mm	2		
85	6020250219-1	Resorte Helicoidal Ø38 X Ø46 X 67mm Cable=Ø4mm Izquierda	1		
86	6020130106-0	Grasero 1/4"	1		
87	6020350081-8	Rodamiento Gy-1100 Krrb	1		
88	6020430203-3	Manopla Pma 330 Rosca 3/8" X 16 Fios	1		
89	5506010014-3	Roldana Del Tensor	2		
90	6020130106-0	Grasero 1/4"	1		
91	6020130112-5	Grasero 1/8"	1		
92	6020010252-8	Anillo De Retencion E-16 G501-016-01	2		
93	6020350878-9	Rodamiento Sq-014205 Krrb Agujero Sextavado 7/8"	1		
94	5136013187-8	Chapa Frontal del Tensor	1		
95	5024010073-5	Arandela Lisa De Ø8,5 X Ø20 X 2,00mm	4		
96	5024010495-1	Arandela De Apoyo Del Resorte	1		
97	6020010404-0	Arandela De Presión 5/16" Media Industrial	4		
98	6020310744-0	Tuerca Sextavada 5/16" 18F Unc Gr5 Ch.1/2" Alt.6,50mm	4		

Item	Código	Descripción del producto	Todos	4000	4500
99	5530012335-9	Soporte De Fijacion Del Cojinetes	1		
100	5268010737-8	Tensor De Cadena Suelto	1		
101	6020310161-1	Tornillo Cab.Francesa 5/16" X 1" 18F Unc Gr2 Rt	4		
102	5256010238-0	Engranaje De 20/25 Dientes Completa	1		
103	6020311251-6	Perno Elastico Pesado Ø5 X 55mm (Seeger Reno 701.145)	1		
104	6020055460-7	Cadena Asa 40 67 Eslabones + Enmienda	1		
105	6020250218-3	Resorte Helicoidal Ø38 X Ø46 X 67mm Arame=Ø4mm Derecha	1		
106	5024010039-5	Arandela Lisa De Ø26,2 X Ø44 X 4,75mm(Zincado)	1		
107	6020250412-7	Cojinete De Chapa De Acero Repuxada 03.52 Mst	4		
108	5530012374-0	Soporte Del Cojinete De La Engranaje	2		
109	6020311161-7	Tornillo Cab.Francesa 3/8" X 1.3/4" 16F Unc1A Gr2 Rp	6		
110	6020010406-7	Arandela De Presión 3/8" Media Industrial	7		
111	6020310746-6	Tuerca Sextavada 3/8" 16F Unc Gr5 Ch.9/16" Alt.8,50mm	6		
112	5368010623-8	Cojinete De Arremate Completo Superior (Abono)	1		
113	5256010247-0	Engranaje Externa Izquierda	1		
114	5024010498-6	Arandela De Apoyo Del Resorte Con Agujeros Cuadrado	2		
115	5024010075-1	Arandela Lisa De Ø10,3 X Ø25 X 2,00mm	5		
116	6020312201-5	Tornillo Cab.Sextavada 3/8" X 3/4" 16F Unc1A Gr5 Rt	1		
117	6020130100-1	Grasero 1/4" - 28F Alt.14mm Hex. 5/16"	2		
118	5256010245-3	Engranaje Externa Derecha	1		
119	6020250500-0	Resorte Da Catraca	2		
120	5304010005-5	Garfo Derecho Do Trambulador	2		
121	6020311020-3	Tornillo Cab.Sextavada 5/16" X 1/2" 18F Unc1A Gr2 Rt	2		
122	5232011119-6	Eje de Acionamento	1		
123	5432010308-0	Perno Liso De Ø5/16" X 11,5mm	4		
124	5256010244-5	Engranaje Interna Derecha	1		
125	5368020021-8	Cojinete Da Engrenaje	1		
126	6020350006-0	Rodamiento 6006 2Rs Ddu	1		
127	5256010243-7	Engranaje De 20 Dientes Del Sistema De Arremate	1		
128	6020010266-8	Anillo De Retencion E-35 G501-035-01	1		
129	5432010307-2	Perno Liso De Ø6,35 X 12,5mm	2		
130	6020010289-7	Anillo De Retencion I-55 G502-055-01 (Sin Refuerzo)	1		
131	5256010246-1	Engranaje Interna Izquierda	1		
132	6020310195-6	Tornillo Allen C/C 1/2" X 2" 12F W Cl12.9 Rt(Fosfatizado)	1		

• Trinquete C/Desarme Inferior Completa

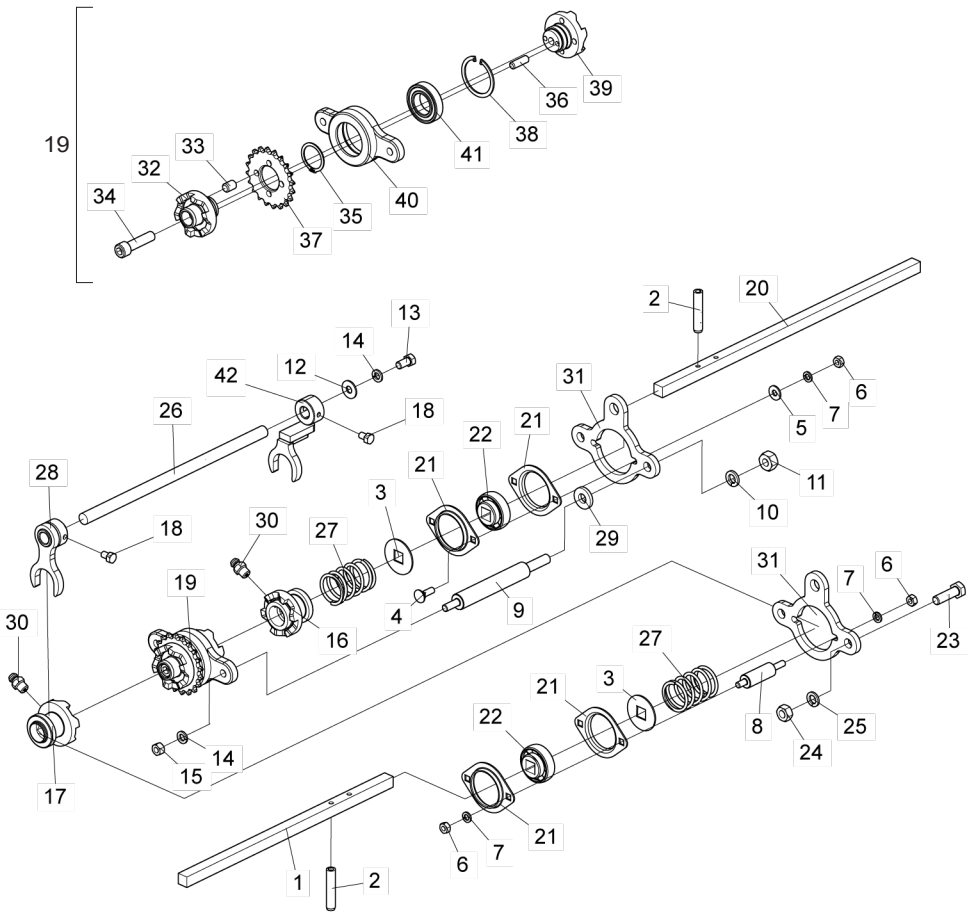

Item	Código	Descripción del producto	Todos	Sin 3º Depósito	Con 3º Depósito
1	5232011101-3	Eje Frontal Del fertilizante De 630mm	1		
2	6020310471-8	Perno Elastico Pesado Ø6 X 30mm (Seeger Reno 701.161)	4		
3	5024010498-6	Arandela De Apoyo Del Resorte Con Agujeros Cuadrado	2		
4	6020317457-0	Tornillo Cab.Francesa M8 X 1,25 X 25mm Cl8.8 Rt	2		
5	5024010073-5	Arandela Lisa De Ø8,5 X Ø20 X 2,00mm	2		
6	6020310454-8	Tuerca Sextavada M8 X 1,25 Ma Cl8 Ch.13mm Alt.6,50mm	6		
7	6020010004-5	Arandela De Presión M8 Media	6		
8	5232012025-0	Eje de Fijación del Desarme (50mm)	2		
9	5232011100-5	Eje De Fijacion De 111,4mm	2		
10	6020010410-5	Arandela De Presión 1/2" Media Industrial	2		
11	6020310754-7	Tuerca Sextavada 1/2" 12F W Gr5 Ch.7/8" Alt.12,00mm	2		
12	5024010075-1	Arandela Lisa De Ø10,3 X Ø25 X 2,00mm	1		
13	6020312201-5	Tornillo Cab.Sextavada 3/8" X 3/4" 16F Unc1A Gr5 Rt	1		
14	6020010406-7	Arandela De Presión 3/8" Media Industrial	3		
15	6020310746-6	Tuerca Sextavada 3/8" 16F Unc Gr5 Ch.9/16" Alt.8,50mm	2		
16	5256010245-3	Engranaje Externa Derecha	1		
17	5256010247-0	Engranaje Externa Izquierda	1		
18	6020311020-3	Tornillo Cab.Sextavada 5/16" X 1/2" 18F Unc1A Gr2 Rt	2		
19	5368010600-9	Cojinete De Arremate Completo	1		
20	5232011102-1	Eje Frontal Del Abono 500mm	1		
21	6020250412-7	Cojinete De Chapa De Acero Repuxada 03.52 Mst	4		
22	6020250117-9	Cojinete Auto Compensador F-110934.1	2		
23	6020310152-2	Tornillo Cabeza Sextavada M12 X 1,75 X 40mm Cl8.8 Rt	2		
24	6020310820-9	Tuerca Sextavada M12 X 1,75 Ma Cl8 Ch.19mm Alt.10,00mm	2		
25	6020010395-8	Arandela De Presión M12 Media	2		
26	5232011119-6	Eje de Acionamento	1		
27	6020250500-0	Resorte Da Catraca	2		
28	5304010005-5	Garfo Derecho Do Trambulador		2	1
29	5024010499-4	Arandela Lisa De Ø13,5 X Ø30 X 4,80mm	2		
30	6020130100-1	Grasero 1/4" - 28F Alt.14mm Hex. 5/16”	2		
31	5530012341-3	Soporte Del Trambulador Del Desarme Inferior	2		
32	5256010244-5	Engranaje Interna Derecha	1		
33	5432010308-0	Perno Liso De Ø5/16" X 11,5mm	4		
34	6020310195-6	Tornillo Allen C/C 1/2" X 2" 12F W Cl12.9 Rt(Fosfatizado)	1		
35	6020010266-8	Anillo De Retencion E-35 G501-035-01	1		
36	5432010307-2	Perno Liso De Ø6,35 X 12,5mm	2		
37	5256010243-7	Engranaje De 20 Dientes Del Sistema De Arremate	1		
38	6020010289-7	Anillo De Retencion I-55 G502-055-01 (Sin Refuerzo)	1		
39	5256010246-1	Engranaje Interna Izquierda	1		
40	5368020021-8	Cojinete Da Engrenaje	1		
41	6020350006-0	Rodamiento 6006 2Rs Ddu	1		
42	5304010030-6	Horquilla con desplazamiento completo de la palanca de cambios			1

BALDAN

• Transmisión P/Lineas Pantográficas

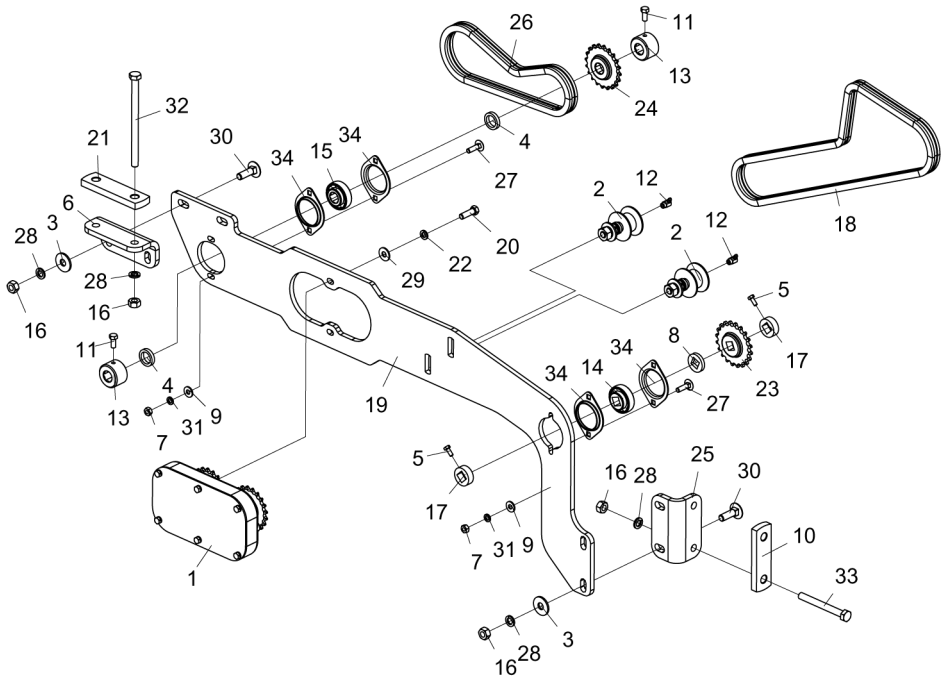

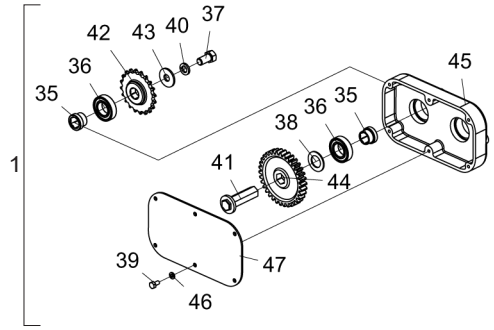

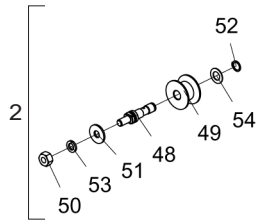

Item	Código	Descripción del producto	Todos
1	5092010361-5	Caja Inversora Completa	1
2	5268010166-3	Tensor De Cadena Completo	2
3	5024010068-9	Arandela Lisa De Ø13,3 X Ø35,5 X 3,00mm	4
4	5024010308-4	Arandela Lisa De Ø23 X Ø32 X 6,30mm	2
5	6020310291-0	Tornillo Cab.Sextavada M6 X 1,00 X 15mm Cl8.8 Rt	2
6	5530014379-1	Soporte de Fijación de la Transmisión	1
7	6020310454-8	Tuerca Sextavada M8 X 1,25 Ma Cl8 Ch.13mm Alt.6,50mm	4
8	5024010496-0	Arandela De Calco Agujero Cuadrado	1
9	5024010073-5	Arandela Lisa De Ø8,5 X Ø20 X 2,00mm	4
10	5136020318-6	Chapa Del Soporte	1
11	6020312020-9	Tornillo Cab.Sextavada 5/16" X 3/4" 18F Unc1A Gr5 Rt	2
12	6020130112-5	Grasero 1/8"	2
13	5080011509-1	Buje De Ø1.3/4" X 30mm Con Agujero Hexagonal P/Eje 3/4" Zincado	2
14	6020250117-9	Cojinete Auto Compensador F-110934.1	1
15	6020350104-0	Rodamiento F-110867-10 Agujero Sextavado 3/4"	1
16	6020310820-9	Tuerca Sextavada M12 X 1,75 Ma Cl8 Ch.19mm Alt.10,00mm	8
17	5080011680-2	Buje C/Metrico Agujero Cuad.16,7 P/Trabar Engranaje	2
18	6020050272-0	Cadena Asa 40 99 Eslabones + Enmienda	1
19	5136013494-0	Chapa de Fijación de la Transmisión	1
20	6020310026-7	Tornillo Cab.Sextavada 3/8" X 1.1/4" 16F Unc1A Gr5 Rt	2
21	5136013228-9	Chapa Del Soporte	1
22	6020010406-7	Arandela De Presión 3/8" Media Industrial	2
23	5256010234-8	Engranaje De Cadena De 20 Dientes Para Eje 5/8"	1
24	5256030049-2	Engranaje De Cadena Con 20 Dientes Para Eje 3/4"	1
25	5530012410-0	Soporte de los Cojinetes	1
26	6020055115-2	Cadena Asa 40 58 Eslabones + Reducion	1
27	6020311208-7	Tornillo Cab.Francesa M8 X 1,25 X 30mm Cl8.8 Rt	4
28	6020010395-8	Arandela De Presión M12 Media	8
29	5024010075-1	Arandela Lisa De Ø10,3 X Ø25 X 2,00mm	2
30	6020317537-2	Tornillo Cab.Francesa M12 X 1,75 X 40mm Cl8.8 Rp	4
31	6020010004-5	Arandela De Presión M8 Media	4
32	6020310288-0	Tornillo Cab.Sextavada M12 X 1,75 X 180mm Cl8.8 Rp	2
33	6020310979-5	Tornillo Cab.Sextavada M12 X 1,75 X 110mm Cl8.8 Rp	2
34	6020250412-7	Cojinete De Chapa De Acero Repuxada 03.52 Mst	4
35	5080011051-0	Buje De Ø30 X 20mm Con Agujero Hexagonal P/Eje 3/4"	4
36	6020350075-3	Rodamiento 6005 2Rs	4
37	6020311045-9	Tornillo Cab.Sextavada 1/2" X 1" 12F W Gr5 Rt S/Punta	2
38	5024010137-5	Arandela Lisa De Ø23 X Ø38 X 2,00mm	2
39	6020311000-9	Tornillo Cab.Sextavada 1/4" X 1/2" 20F Unc1A Gr5 Rt	6
40	6020010410-5	Arandela De Presión 1/2" Media Industrial	2
41	5232011312-1	Eje Hexagonal 3/4" De La Caja Inversora Completo	2
42	5256030049-2	Engranaje De Cadena Con 20 Dientes Para Eje 3/4"	2
43	5024010068-9	Arandela Lisa De Ø13,3 X Ø35,5 X 3,00mm	2
44	5256010287-9	Engranaje De 34 Dientes	2
45	5112010032-0	Carcaza De La Caja De Inversao	1
46	6020010402-4	Arandela De Presión 1/4" Media Industrial	6
47	5538014774-1	Tapa De La Caja Inversora	1
48	5232010253-7	Eje Del Tensor	2
49	6020350849-5	Polea Del Tensor	2
50	6020310754-7	Tuerca Sextavada 1/2" 12F W Gr5 Ch.7/8" Alt.12,00mm	2
51	5024010068-9	Arandela Lisa De Ø13,3 X Ø35,5 X 3,00mm	2
52	6020010252-8	Anillo De Retencion E-16 G501-016-01	2
53	6020010410-5	Arandela De Presión 1/2" Media Industrial	2
54	5024010059-0	Arandela Lisa De Ø16,5 X Ø29 X 1,21mm	2

• Transmisión P/Lineas Pantográficas (Relación 1:4)

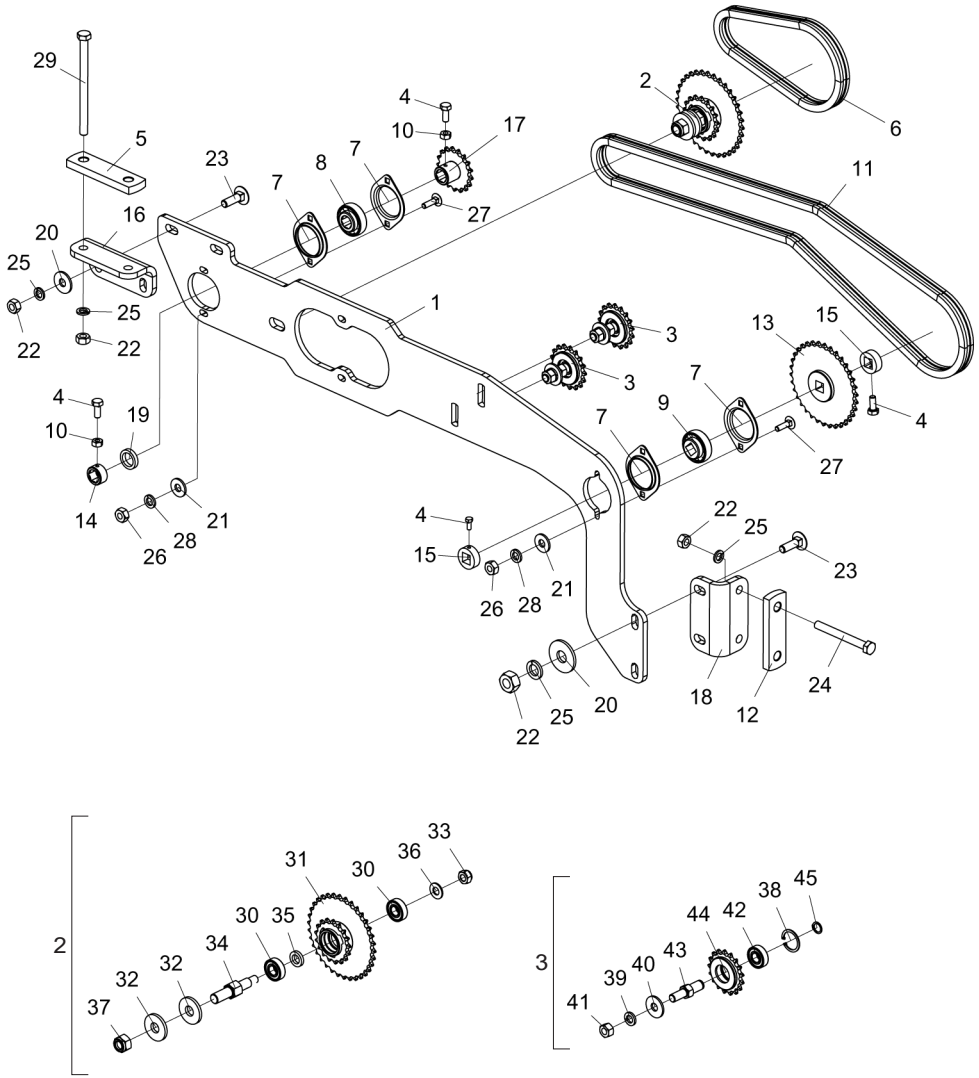

Item	Código	Descripción del producto	Todos
1	5136013494-0	Chapa de Fijación de la Transmisión	1
2	5268010865-0	Tensor C/Doble Engranaje 17/28 Dientes(Asa 40) Rosca M16 Completa	1
3	5268010820-0	Tensor Menor Con Engranaje 17 Dientes (Asa 40) Rosca 1/2" Completa	2
4	6020310291-0	Tornillo Cab.Sextavada M6 X 1,00 X 15mm Cl8.8 Rt	4
5	5136013228-9	Chapa Del Soporte	1
6	6020050804-4	Cadena Asa 40 50 Eslabones + Reducion	1
7	6020250412-7	Cojinete De Chapa De Acero Repuxada 03.52 Mst	4
8	6020350104-0	Rodamiento F-110867-10 Agujero Sextavado 3/4"	1
9	6020250117-9	Cojinete Auto Compensador F-110934.1	1
10	6020311257-5	Tuerca Sextavada M6 X 1,00 Ma Cl8 Ch.10mm Alt.5,00mm	2
11	6020055107-1	Cadena Asa 40 136 Eslabones + Reducion	1
12	5136020318-6	Chapa Del Soporte	1
13	5256010504-5	Engranaje 28 Dientes C/Agujero Cuadrado 5/8"	1
14	5080011495-8	Buje Ø30 X Hexagonal 19,50 X 16mm	1
15	5080011680-2	Buje C/Metrico Agujero Cuad.16,7 P/Trabar Engranaje	2
16	5530014379-1	Soporte de Fijación de la Transmisión	1
17	5256010505-3	Engranaje 17 Dientes C/Agujero Sextavado 3/4"	1
18	5530012410-0	Soporte de los Cojinetes	1
19	5024010308-4	Arandela Lisa De Ø23 X Ø32 X 6,30mm	1
20	5024010068-9	Arandela Lisa De Ø13,3 X Ø35,5 X 3,00mm	4
21	5024010073-5	Arandela Lisa De Ø8,5 X Ø20 X 2,00mm	4
22	6020310820-9	Tuerca Sextavada M12 X 1,75 Ma Cl8 Ch.19mm Alt.10,00mm	8
23	6020317537-2	Tornillo Cab.Francesa M12 X 1,75 X 40mm Cl8.8 Rp	4
24	6020310979-5	Tornillo Cab.Sextavada M12 X 1,75 X 110mm Cl8.8 Rp	2
25	6020010395-8	Arandela De Presión M12 Media	8
26	6020310454-8	Tuerca Sextavada M8 X 1,25 Ma Cl8 Ch.13mm Alt.6,50mm	4
27	6020311208-7	Tornillo Cab.Francesa M8 X 1,25 X 30mm Cl8.8 Rt	4
28	6020010004-5	Arandela De Presión M8 Media	4
29	6020310981-7	Tornillo Cab.Sextavada M12 X 1,75 X 170mm Cl8.8 Rp	2
30	6020350015-0	Rodamiento 6202 2Rs Ddu	2
31	5256010496-0	Engranaje 17/28 Dientes (Asa 40)	1
32	5024010298-3	Arandela Lisa De Ø17 X Ø44 X 4,75mm(Zincada)	2
33	6020310847-0	Tuerca Sextavada Autobloqueo C/Nylon M12 X 1 ,75 Ma Cl8 Ch.19mm Alt.12,00mm	1
34	5232012296-1	Eje del Tensor C/Doble Engranaje	1
35	5024010418-8	Arandela Lisa De Ø15.2 X Ø25 X 4,75mm	1
36	5024010162-6	Arandela Lisa De Ø13 X Ø26 X 2,00mm	1
37	6020317443-0	Tuerca Sextavada Autobloqueo C/Nylon M16 X 2,00 Ma Cl8 Ch.24mm Alt.16,00mm	1
38	6020010284-6	Anillo De Retencion I-35 G502-035-01	1
39	6020010410-5	Arandela De Presión 1/2" Media Industrial	1
40	5024010068-9	Arandela Lisa De Ø13,3 X Ø35,5 X 3,00mm	1
41	6020310756-3	Tuerca Sextavada 1/2" 12F W Gr5 Ch.3/4" Alt.11,00mm	1
42	6020350015-0	Rodamiento 6202 2Rs Ddu	1
43	5232011614-7	Eje Menor De Fijacion Del Tensor (Rosca 1/2")	1
44	5256010366-2	Engranaje De 17 Dientes Completa (Asa 40)	1
45	6020010250-1	Anillo De Retencion E-15 G501-015-01	1

• Soporte Completo de la Rueda

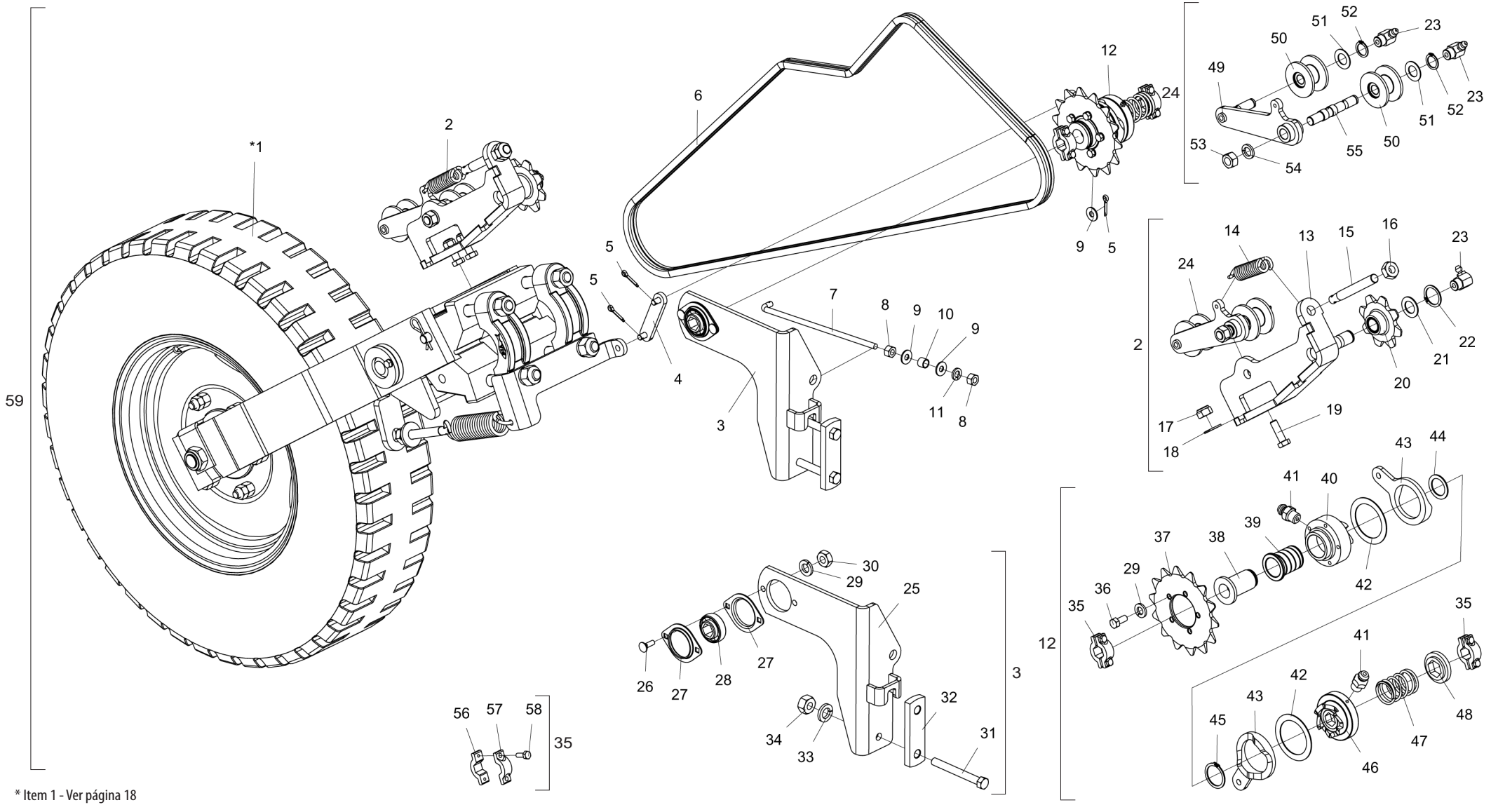

* Item 1 - Ver página 18

• Tabla Soporte Completo de la Rueda

Item	Código	Descripción del producto	Todos	Der	Izq
*1	5530017509-0	Soporte Auxiliar Derecho de la Rueda		1	
*1	5530017510-3	Soporte Auxiliar Izquierdo de la Rueda			1
2	5268010851-0	Tensor de Cadena Derecho Completo		1	
2	5268010852-8	Tensor de Cadena Izquierdo Completo			1
3	5530012381-2	Soporte De La Catraca Derecho Completo		1	
3	5530012404-5	Soporte De La Catraca Izquierdo Completo			1
4	5326011618-1	Fleje Del Desarme C/Pino	1		
5	6020050099-0	Contraperno 1/8" X 3/4"	3		
6	6020059066-2	Cadena 2050 De 86 Elos + Redución	1		
7	5484010104-8	Regulador De Lo Desarme De La Carraca	1		
8	6020310746-6	Tuerca Sextavada 3/8" 16F Unc Gr5 Ch.9/16" Alt.8,50mm	2		
9	5024010075-1	Arandela Lisa De Ø10,3 X Ø25 X 2,00mm	3		
10	5080010863-0	Buje Espaciadora De La Haste Del Desarme	1		
11	6020010406-7	Arandela De Presión 3/8" Media Industrial	1		
12	5132010016-3	Catraca Derecha Completa		1	
12	5132010015-5	Catraca Izquierda Completa			1
13	5530016891-3	Soporte Derecho de lam Polea		1	
13	5530016892-1	Soporte Izquierdo de lam Polea			1
14	6020250241-8	Resorte Helicoidal Ø16 X Ø26 X 88mm	1		
15	5296010019-0	Husillo De Ø5/8" X 130mm	1		
16	6020310738-5	Tuerca Sextavada 5/8" 11F Unc Gr5 Ch.1.1/16" Alt.11,00mm	2		
17	6020310847-0	Tuerca Sextavada Autobloqueo C/Nylon M12 X 1 ,75 Ma Cl8 Ch.19mm Alt.12,00mm	2		
18	5024010162-6	Arandela Lisa De Ø13 X Ø26 X 2,00mm	2		
19	6020310152-2	Tornillo Cab.Sextavada M12 X 1,75 X 40mm Cl8.8 Rp	2		
20	5256010084-1	Engranaje De 8 Dientes Con Bronce	1		
21	5024010137-5	Arandela Lisa De Ø23 X Ø38 X 2,00mm	1		
22	6020010258-7	Anillo De Retencion E-22 G501-022-01	1		
23	6020130112-5	Grasero 1/8"	3		
24	5268010854-4	Tensor Derecho Completo		1	
24	5268010853-6	Tensor Izquierdo Completo			1
25	5530012382-0	Soporte De La Catraca Derecho		1	
25	5530012389-8	Soporte De La Catraca Izquierdo			1
26	6020310161-1	Tornillo Cab.Francesa 5/16" X 1" 18F Unc Gr2 Rt	2		
27	6020250412-7	Cojinete De Chapa De Acero Repuxada 03.52 Mst	2		
28	6020350878-9	Rodamiento Sq-014205 Krrb Agujero Sextavado 7/8"	1		

Item	Código	Descripción del producto	Todos	Der	Izq
29	6020010404-0	Arandela De Presión 5/16" Media Industrial	7		
30	6020310744-0	Tuerca Sextavada 5/16" 18F Unc Gr5 Ch.1/2" Alt.6,50mm	2		
31	6020311066-1	Tornillo Cab.Sextavada 1/2" X 4.1/2" 12F W Gr5 Rp	2		
32	5136020318-6	Chapa Del Soporte	1		
33	6020010410-5	Arandela De Presión 1/2" Media Industrial	2		
34	6020310754-7	Tuerca Sextavada 1/2" 12F W Gr5 Ch.7/8" Alt.12,00mm	2		
35	5460010011-7	Traba Del Eje Completa	2		
36	6020312020-9	Tornillo Cab.Sextavada 5/16" X 3/4" 18F Unc1A Gr5 Rt	5		
37	5256010240-2	Engranaje De Cadena De 14 Dientes Con Agujero Central Ø60mm	1		
38	5080010857-5	Buje Sextavada De 7/8"	1		
39	5080010856-7	Buje De Bronze	1		
40	5256010249-6	Engranaje Externa De La Catraca Derecha		1	
40	5256010242-9	Engranaje Externa De La Catraca Izquierda			1
41	6020130100-1	Grasero 1/4"	2		
42	5024010503-6	Arandela De Apoyo Da Catraca	3		
43	5526010033-4	Separador	2		
44	5024010133-2	Arandela Lisa De Ø32 X Ø45 X 2,00mm	1		
45	6020010264-1	Anillo De Retencion E-32 G501-032-01	1		
46	5256010248-8	Engranaje Interna De La Catraca Derecha		1	
46	5256010241-0	Engranaje Interna De La Catraca Izquierda			1
47	6020250500-0	Resorte Da Catraca	1		
48	5024010513-3	Arandela De Ø45 X 9,5mm	1		
49	5530016917-0	Soporte Izquierdo del Tensor		1	
49	5530016918-9	Soporte Derecho del Tensor			1
50	6020350848-7	Roldana Del Tensor	2		
51	5024010059-0	Arandela Lisa De Ø16,5 X Ø29 X 1,21mm	2		
52	6020010250-1	Anillo De Retencion E-15 G501-015-01	2		
53	6020310818-7	Tuerca Sextavada M16 X 2,00 Ma Cl8 Ch.24mm Alt.13,00mm	1		
54	6020010124-6	Arandela De Presión M16 Media	1		
55	5432010757-4	Perno del Soporte de la Rueda	1		
56	5460010013-3	Traba Para Eje Hexagonal 7/8" Con Agujero Con Rosca	1		
57	5460010012-5	Traba Para Eje Hexagonal 7/8" Con Agujero Passante	1		
58	6020310016-0	Tornillo Cab.Sextavada 1/4" X 3/4" 20F Unc1A Gr5 Rt	2		
59	5530017507-3	Soporte de la Rueda Completo Derecho (2019)		1	
59	5530017508-1	Soporte de la Rueda Completo Izquierdo (2019)			1

BALDAN

• Soporte Auxiliar de la Rueda Completo

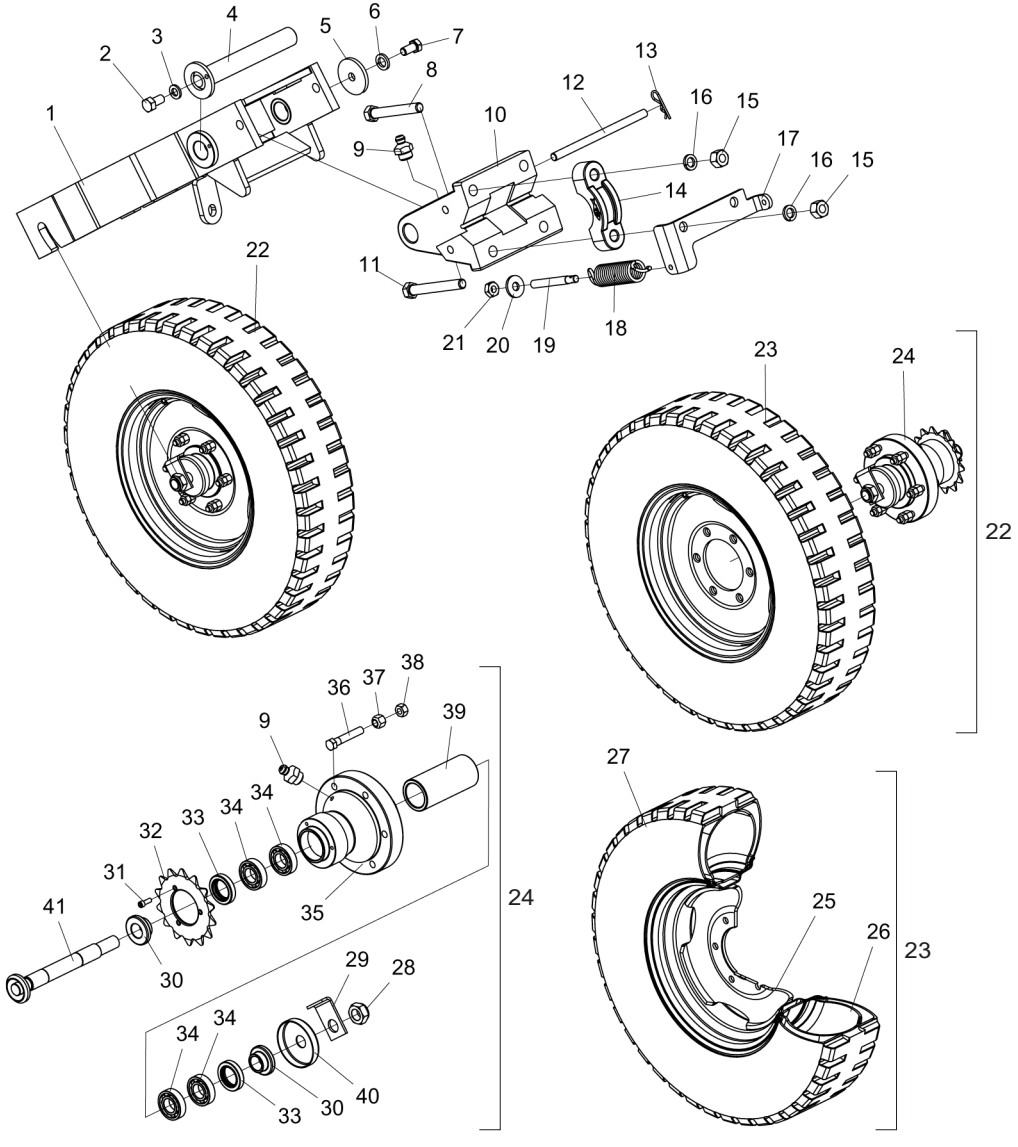

Ítem	Código	Descripción del producto	Todos	Der	Izq
1	5530017501-4	Soporte Derecho de la Rueda		1	
1	5530017502-2	Soporte Izquierdo de la Rueda			1
2	6020310197-2	Tornillo Cab.Sextavada 5/16" X 5/8" 18F Unc1A Gr5 Rt	1		
3	6020010404-0	Arandela De Presión 5/16" Media Industrial	1		
4	5232011120-0	Eje Del Suporte De La Rueda	1		
5	5024010505-2	Arandela Lisa De Ø17 X Ø76 X 8,00mm	1		
6	6020010412-1	Arandela De Presión 5/8" Media Industrial	1		
7	6020310447-5	Tornillo Cab.Sextavada 5/8" X 1.1/4" 11F Unc Gr5 Rt	1		
8	6020311124-2	Tornillo Cab.Sextavada 3/4" X 6.1/2" 10F Unc1A Gr5 Rp	2		
9	6020130108-7	Grasero 1/8"	2		
10	5068010121-0	Abrazadera De Articulación De La Rueda P/Eje Redondo	1		
11	6020311107-2	Tornillo Cab.Sextavada 3/4" X 6" 10F Unc1A Gr5 Rp	2		
12	5432010309-9	Perno De Ø5/8" X 250mm	1		
13	6020390294-0	Traba Nma - Tipo "R" De Ø3,5 X 67mm(Especial)	2		
14	6010602439-4	Cojinete del Soporte Da Rueda P/Eje De Ø3.1/2"	2		
15	6020310770-9	Tuerca Sextavada 3/4" 10F Unc Gr5 Ch.1.7/32" Alt.18,50mm	4		
16	6020010414-8	Arandela De Presión 3/4" Media Industrial	4		
17	5530012379-0	Soporte Derecho De La Resorte		1	
17	5530012386-3	Soporte Derecho De La Resorte			1
18	6020250307-4	Resorte Helicoidal Ø32 X Ø44 X 142mm	1		
19	5296010019-0	Husillo De Ø5/8" X 130mm	1		
20	5024010298-3	Arandela Lisa De Ø17 X Ø44 X 4,75mm(Zincada)	1		
21	6020310738-5	Tuerca Sextavada 5/8" 11F Unc Gr5 Ch.1.1/16" Alt.11,00mm	2		
22	5498010386-5	Rueda Completa 700 x 16 x 10 Lonas (Centro 3/8")	1		
23	5498010165-0	Rueda Completa 700 X 16 X 10 Telas Llantas Militar (Centro 3/8")	1		
24	5204010479-8	Maza Completo De La Rueda (2016)	1		
25	6020350899-1	Rueda 5,5" X 16" 2268/16551B(Reforcada) Centro De 3/8"	1		
26	6020050356-5	Camara De Aire 750X16	1		
27	6020310375-4	Neumático 700 X 16 X 10 Ls BI	1		
28	6020310814-4	Tuerca Sextavada Autobloqueo C/Nylon 1" 14F Uns Gr5 Ch.1.1/2" Alt.20,00mm	1		
29	5558210007-0	Traba "L" Del Eje	1		
30	5080010144-9	Buje De Apoyo	2		
31	6020310098-4	Tornillo Allen C/C 5/16" X 7/8" 18F Unc1A Cl12.9 Rt(Fosfatizado)	3		
32	5256030004-2	Engranaje De 14 Dientes Con Agujero Central Ø73,2mm	1		
33	6020350201-2	Retenedor Ø40,00 X Ø62,00 X 12,00mm	2		
34	6020350007-9	Rodamiento 6206(Skf-Nsk-Timken)	4		
35	5204010214-0	Maza De La Rueda	1		
36	6020310997-3	Tornillo Cab.Sextavada 9/16" X 3.1/4" 18F Unf1A Gr5 Rp(Recartilhado)(Fosfatizado)	6		
37	6020310816-0	Tuerca Sextavada Conica Doble De La Rueda 9/16" 18F Unf Gr5 Ch.7/8" Alt.19,00mm	6		
38	6020310736-9	Tuerca Sextavada 9/16" 18F Unf Gr5 Ch.7/8" Alt.12,50mm	6		
39	5080011518-0	Buje Espaciador de la Maza	1		
40	5096010009-0	Tapa De La Maza	1		
41	5232011858-1	Eje De La Rueda	1		

• Deposito completo SPE 4000

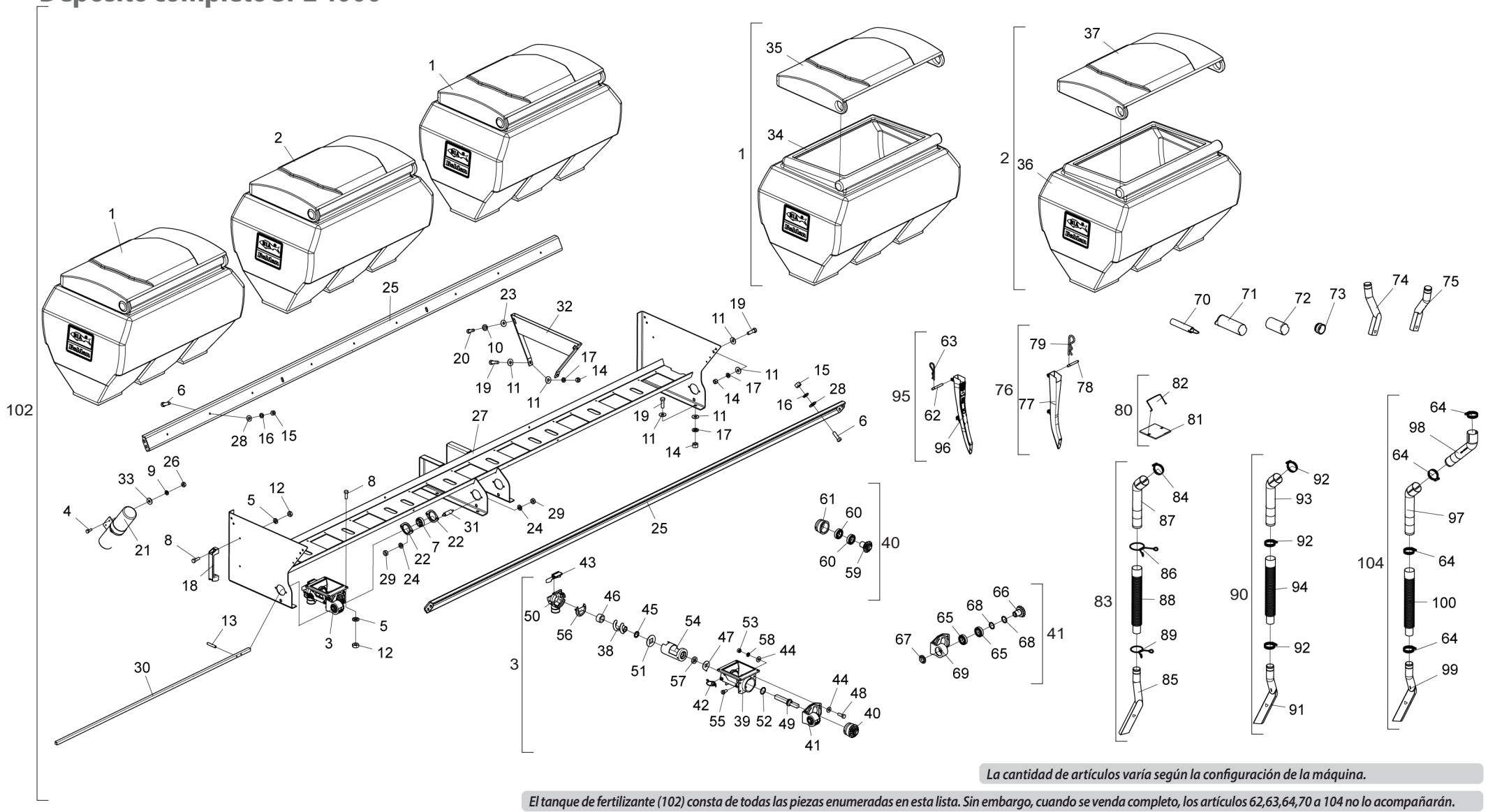

La cantidad de artículos varía según la configuración de la máquina.

El tanque de fertilizante (102) consta de todas las piezas enumeradas en esta lista. Sin embargo, cuando se venda completo, los artículos 62,63,64,70 a 104 no lo acompañarán.

• Tabla deposito completo SPE 4000

Item	Código	Descripción del producto	Todos
1	6020055061-0	Caja de plástico para fertilizante 290 litros con tapa (Ral-3020 rojo)	2
2	6020058785-8	Caja de plástico para fertilizante 290 litros con tapa (rojo Ral-3020) boca central cerrada SPE 4000	1
3	6020051126-6	Set de dosificación Fertisystem Auto-Lub Ap/2D Ng Me (Fertisystem 11110000)	8
4	6020311002-5	Perno hexagonal 1/4" x 3/4" 20F UNC1A GR2 RT	2
5	6020010434-2	Hidrolavadora de acero inoxidable de 5/16" media	36
6	6020310892-6	Tornillo de vaso hexagonal de acero inoxidable 3/8" x 1,1/4" 16F UNC2A RT	18
7	6020250117-9	Rodamiento autoalineante F-110934.1	2
8	6020310883-7	Tornillo hexagonal de acero inoxidable 5/16" x 1" 18F UNC2A RT	36
9	6020010402-4	Hidrolavadora industrial media de 1/4"	2
10	6020010410-5	Hidrolavadora industrial media de 1/2"	4
11	5024010075-1	Arandela plana Ø10.3 x Ø25 x 2.00mm	39
12	6020310767-9	Tuerca hexagonal de latón 5/16" 18F UNC Ch.1/2" H.6.50mm	36
13	6020310471-8	Pasador elástico pesado Ø6 x 30 mm (Seeger Reno 701.161)	4
14	6020310746-6	Tuerca hexagonal 3/8" 16F UNC GR5 Ch.9/16" Altura.8,50mm	20
15	6020310768-7	Tuerca hexagonal de latón 3/8" 16F UNC Ch.9/16" H.8.50mm	18
16	6020010436-9	Lavadora a presión de acero inoxidable de 3/8" Medio	18
17	6020010406-7	Hidrolavadora 3/8" Medio Industrial	20
18	6020010925-5	Asa de nylon Pmc 594 - 190 x 32 mm	2
19	6020310026-7	Perno hexagonal 3/8" x 1,1/4" 16F UNC1A GR5 RT	20
20	6020312001-2	Perno hexagonal 1/2" x 1,1/2" 12F W GR5 RT	4
21	6020050642-4	Contenedor para el manual de instrucciones	1
22	6020250412-7	Cojinete de placa de acero estirado 03,52 Mst	4
23	5024010068-9	Arandela plana Ø13.3 x Ø35.5 x 3.00mm	4
24	6020010404-0	Hidrolavadora 5/16" Medio Industrial	8
25	5530012089-9	Soporte de caja de plástico SPE Top Line 4000	2
26	6020310766-0	Tuerca hexagonal de latón 1/4" 20F UNC Ch.7/16" H.5.50mm	2
27	5530012378-2	Soporte de caja de plástico SPE Top Line 4000	1
28	6020010425-3	Arandela plana de acero inoxidable Ø10X Ø21X 2,00mm	18
29	6020310744-0	Tuerca hexagonal 5/16" 18F UNC GR5 Ch.1/2" Altura.6,50mm	8
30	5232011130-7	Eje delantero de fertilizante	2
31	5232011118-8	Eje de sujeción	4
32	5530012373-1	Soporte de caja de plástico SPE Top Line 4500	2
33	5024010161-8	Arandela plana Ø7 x Ø18 x 2,00mm	2
34	6020055044-0	Caja de plástico para fertilizante de 290 litros sin tapa	2
35	6020390867-1	Tapa para caja de fertilizantes de plástico 290 litros	2
36	6020058784-0	Caja de fertilizante de plástico 290 litros sin tapa - punta de flecha con boca central	1
37	6020390867-1	Tapa para caja de fertilizantes de plástico 290 litros	1
38	6020370040-0	Worm S 2" Derecho Opcional (Fertisystem 300305002)	8
39	6020051128-2	Cuerpo principal (07000001)	8
40	5528011026-3	Sistema interno de rodamientos para conductores Fertisystem (450451001)	8
41	6020250494-1	Juego de rodamientos Auto Lub (07100008)	8
42	6020310680-0	Clip 0,70mm	16
43	6020051127-4	Conjunto de tapas de tobera NG	8
44	5024010073-5	Arandela plana Ø8.5 x Ø20 x 2.00mm	64
45	6020010008-8	Junta tórica 2-209 N3006-90 NBR (Ø17,04 x Ø3,53 mm)	8
46	6020010230-7	Ring Lock (07000016)	8
47	6020010504-7	Limpiadora de lavadoras (07000006)	8
48	6020310561-7	Screw Cab. Hexagonal M8 x 1,25 x 25mm CL 5,8 RT	32
49	6020090686-4	Eje NG (Fertisystem 200201038)	8
50	6020030302-7	Boquilla (07000002)	8
51	6020010503-9	Arandela cuadrada de acero inoxidable (07000060)	8

Item	Código	Descripción del producto	Todos
52	6020010041-0	ANILLO TÓRICO 2-219 N3009-90NBR (32,92)	8
53	6020317449-0	Tuerca hexagonal de baja autobloqueo con nylon M8 x 1,25 MA CL8 CH.13mm	32
54	6020350530-5	Recubrimiento (07000003)	8
55	6020310295-2	Screw Cab. Hexagonal con ranura M8 x 1,25 x 16mm CL 5,8 RT	16
56	6020390067-0	Cruce de Corte (07000017)	8
57	6020110095-2	Fieltro (07000023)	8
58	6020010404-0	Hidrolavadora 5/16" Medio Industrial	32
59	6020310909-4	Piñón de transmisión (Fertisystem 200201036)	8
60	6020350006-0	Rodamiento de bolas de ranura profunda 6006 2RS DDU	16
61	6020030074-5	Lufa	8
62	5432010756-6	Pasador de bloqueo del pico - Para sistema de selenio	-
63	6020390294-0	Bloqueo Nma - Tipo "R" Ø3,5 x 67 mm (Special) - para sistema de selenio	-
64	6020010706-6	044 X 057 X 14,5 mm rosca sin fin de acero al carbono	-
65	6020350006-0	Rodamiento de bolas de ranura profunda 6006 2RS DDU	16
66	6020310580-3	Piñón de transmisión	8
67	6020310604-4	Protector de rodamientos	8
68	5024010243-6	Arandela plana Ø30 x Ø39 x 0,91 mm	16
69	6020250417-8	Rodamiento auto-lubricante	8
70	6020390092-1	Tubo de fijación "Opcional" (Fertisystem 300303005)	-
71	6020390093-0	Tubo de mantenimiento "opcional" (Fertisystem 200201026)	-
72	6020390091-3	Válvula de bloqueo "opcional" (Fertisystem 07000012)	-
73	6020390815-9	Cubierta del boquillo del fertilizante	-
74	6020030796-0	Pico redondo con grado derecho (más pequeño)	-
75	6020030797-9	Pico redondo con grado izquierdo (más pequeño)	-
76	5052010062-5	Boca completa de tubo semilla - Para sistema vSet	-
77	6020030817-7	Pico distribuidor de semillas con soporte para fijación - Para sistema vSet	-
78	5432010756-6	Pasador de bloqueo del pico - Para sistema vSet	-
79	6020390294-0	Nma Lock - Tipo "R" Ø3.5 x 67mm (Special) - Para el sistema vSet	-
80	5538010244-6	Tapa de ranura más grande (caja de plástico)	-
81	6020390101-4	Recubierta conductora de fertilizante	-
82	6020010924-7	Mango de la tapa	-
83	5150010016-1	Conductor derecho del fertilizante completo	-
84	6020010706-6	044 X 057 X 14,5 mm rosca sin fin de acero al carbono	-
85	6020030118-0	Pico redondo con grado derecho	-
86	6020250339-2	Muelle de esclusa	-
87	6020090064-5	Extensión de manguera de fertilizante	-
88	6020250111-0	Manga Ø38 X Ø50.8 x 400mm (manguera 110)	-
89	6020250322-8	Muelle de esclusa	-
90	5150010187-7	Conductor izquierdo del fertilizante completo	-
91	6020030119-9	Pico redondo con grado a la izquierda	-
92	6020010706-6	044 X 057 X 14,5 mm rosca sin fin de acero al carbono	-
93	6020090064-5	Extensión de manguera de fertilizante	-
94	6020250111-0	Manga Ø38 X Ø50.8 x 400mm (manguera 110)	-
95	5052010069-2	Broca completa de selenio	-
96	6020030791-0	Pico de semillas de selenio (2020119)	-
97	5272010071-1	Extensión de fertilizante/manguera de semillas	-
98	6020090064-5	Extensión de manguera de fertilizante	-
99	6020030119-9	Pico redondo con grado a la izquierda	-
100	6020250111-0	Manga Ø38 X Ø50.8 x 400mm (manguera 110)	-
101	5150010188-5	Conductor izquierdo de fertilizante completo (línea impar)	-
102	5208011957-7	Tanque completo de fertilizantes C/FertiSystem (SPE-TOP LINE 4000 FLEX AIR)	-

• Deposito completo SPE 4500

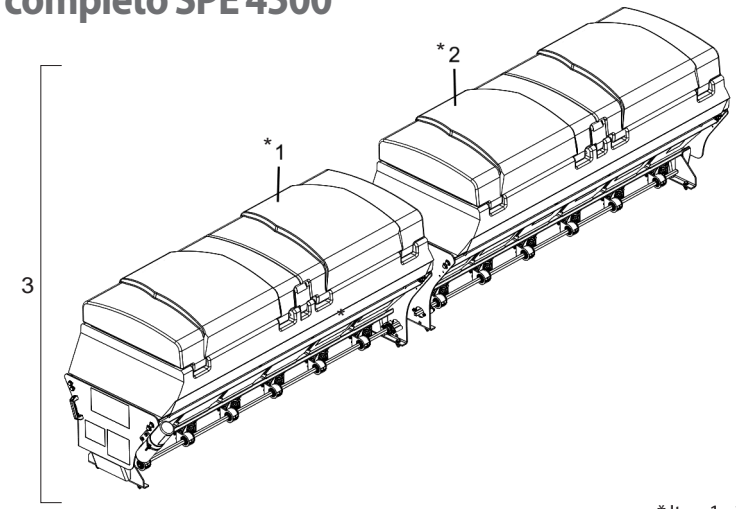

Item	Código	Descripción del producto	Todos
*1	5208013262-0	Tanque Fertilizante Lado Derecho 06 Salidas	1
*2	5208013263-8	Tanque Fertilizante Lado Izquierdo 06 Salidas	1
3	5528011317-3	Sistema Depósito De Abonos con Fertisystem Completo 4500 - Con Adhesivos	1

* Itens 1 y 2 - Ver página 22

• Artículos Fertisystem y conductos de fertilizantes

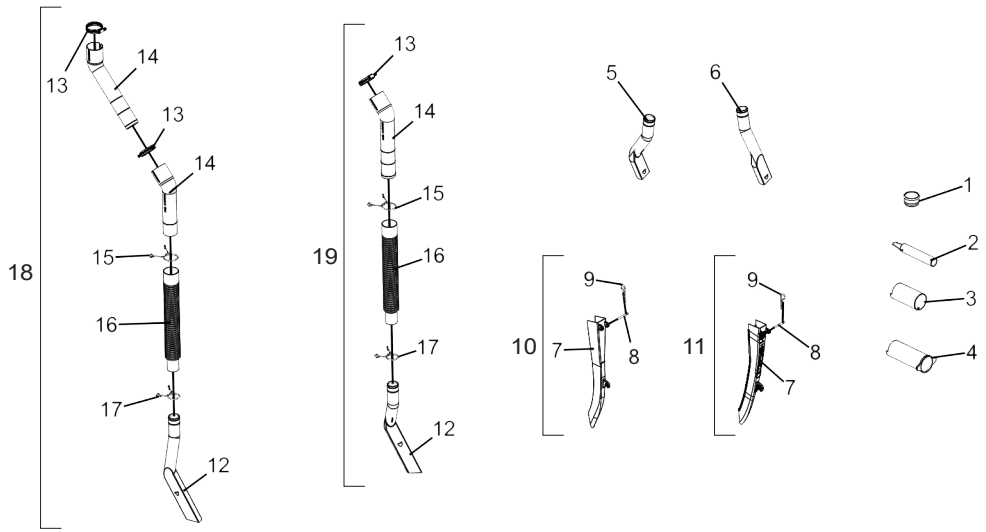

Item	Código	Descripción del producto	Todos
1	6020390815-9	Tapa Da Boquilla Del Abono	1
2	6020390092-1	Tubo Fijador "Opcional" (Fertisystem 300303005)	1
3	6020390091-3	Tubo Bloqueador "Opcional" (Fertisystem 07000012)	1
4	6020390093-0	Tubo Manutención "Opcional" (Fertisystem 200201026)	1
5	6020030796-0	Boquilla Redonda C/Grau Derecha	1
6	6020030797-9	Boquilla Redonda C/Grau Izquierda	1
7	6020030817-7	Boquilla Distribuidora de Semilla Com Soporte de Fijación - P/vSet	1
7	6020030791-0	Boquilla de semillas de Selenium (2020119)	1
8	5432010756-6	Perno de Traba de la Boquilla - P/vSet	1
9	6020390294-0	Traba Nma - Tipo "R" De Ø3,5 X 67mm(Especial)	1
10	5052010062-5	Boquilla Seed Tube - para Sistema vSet	1
11	5052010069-2	Boquilla Selenium Completa	1
12	6020030119-9	Boquilla Redonda Con Grau Izquierda	1
12	6020030118-0	Boquilla Redonda Con Grado Derecha	1
12	6020030119-9	Boquilla Redonda Con Grau Izquierda	1
13	6020010706-6	Abrazadera De Ø44 X Ø57 X 14.5mm Rosca Sin Fin Acero Al Carbon	1
14	6020090064-5	Extensao Da Manguera Do Adubo	1
15	6020250339-2	Resorte De Traba De La Manguera	1
16	6020250111-0	Manguera De Ø38 X Ø50,8 X 400mm (Manguera 110)	1
17	6020250322-8	Resorte De Traba De La Manguera	1
18	5150010188-5	Fertilizante completo Conductor izquierdo Línea impar	1
19	5150010016-1	Conductor Derecho De Abono Completo	1
19	5150010187-7	Fertilizante Completo Conductor Izquierdo	1

• Deposito SPE 4500

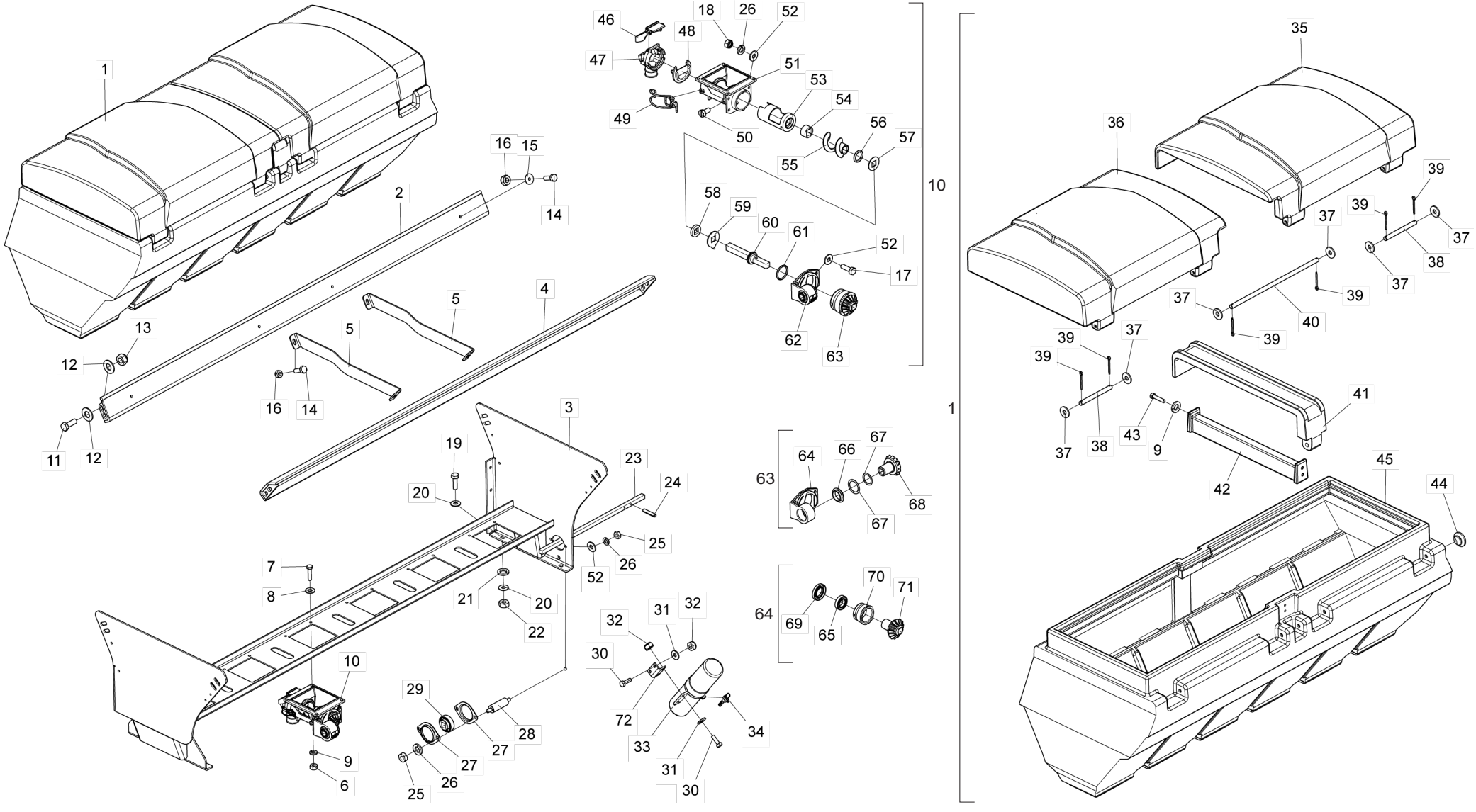

• Tabla deposito 4500

Item	Código	Descripción del producto	Todos	Der	Izq
1	6020050902-4	Caja Plastica Inteirica 4500/6500 C/Tapa(Rojo Ral-3020)	1		
2	5558010069-3	Traba Trasera Del Soporte De La Caja	1		
3	5530019557-0	Soporte Derecho de la Caja Plástica de Abono 4500		1	
3	5530019558-9	Soporte Izquierdo Caja Plástica de Abono 4500			1
4	5558010068-5	Traba Delantera Del Soporte De La Caja	1		
5	5558010244-0	Traba De La Caja Plastica Interica 4000 A 7500	2		
6	6020310730-0	Tuerca Sextavada De Latao M8 X 1,25 Ma Ch.13mm Alt.6,50mm	24		
7	6020310570-6	Tornillo Cab.Sextavada Inox M8 X 1,25 X 35mm Ma Rt	24		
8	6020010431-8	Arandela Lisa Inox De Ø8,5 X Ø18 X 1,8mm	24		
9	6020010434-2	Arandela De Presion Inox 5/16" Media	28		
10	6020051126-6	Conjunto Dosador Fertisystem Auto-Lub Ap/2D Ng Me	6		
11	6020310439-4	Tornillo Cab.Sextavada M12 X 1,75 X 35mm Cl8.8 Rt	8		
12	6020010432-6	Arandela Lisa Inox De Ø13,3 X Ø27 X 2,4mm	16		
13	6020310847-0	Tuerca Sextavada Autobloqueo C/Nylon M12 X 1 ,75 Ma Cl8 Ch.19mm Alt.12,00mm	8		
14	6020310171-9	Tornillo Cab.Sextavada Inox M10 X 1,50 X 30mm Ma Rt	8		
15	5024010428-5	Arandela Lisa Inox De Ø10,50 X Ø40 X 2,50mm	4		
16	6020310815-2	Tuerca Sextavada De Inox Autobloqueo C/Nylon Baixa M10 X 1,50 Ma Ch.17mm Alt.9,64mm	8		
17	6020310448-3	Tornillo Cab.Sextavada M8 X 1,25 X 25mm Cl8.8 Rt	24		
18	6020317449-0	Tuerca Sextavada Autobloqueo C/Nylon Baixa M8 X 1,25 Ma Cl8 Ch.13mm Alt.8,00mm	24		
19	6020310036-4	Tornillo Cab.Sextavada M10 X 1,25 X 35mm Cl8.8 Rt	4		
20	5024010075-1	Arandela Lisa De Ø10,3 X Ø25 X 2,00mm	8		
21	6020010394-0	Arandela De Presión M10 Media	4		
22	6020310822-5	Tuerca Sextavada M10 X 1,50 Ma Cl8 Ch.17mm Alt.8,00mm	4		
23	5232011117-0	Eje Frontal del Abono	1		
24	6020310471-8	Perno Elastico Pesado Ø6 X 30mm	2		
25	6020310744-0	Tuerca Sextavada 5/16" 18F Unc Gr5 Ch.1/2" Alt.6,50mm	4		
26	6020010404-0	Arandela De Presión 5/16" Media Industrial	28		
27	6020250412-7	Cojinete De Chapa De Acero Repuxada 03.52 Mst	2		
28	5232011118-8	Eje de Fijación	2		
29	6020250117-9	Cojinete Auto Compensador F-110934.1	1		
30	6020312403-4	Tornillo Cab.Sextavada M6 X 1,00 X 20mm Cl8.8 Rt		4	
31	5024010161-8	Arandela Lisa De Ø7 X Ø18 X 2,00mm		4	
32	6020317442-2	Tuerca Sextavada Autobloqueo C/Nylon Baixa M6 X 1,00 Ma Cl8 Ch.10mm Alt.6,00mm		4	
33	6020050642-4	Contentor Para Manual De Instrucciones		1	
34	6020230100-5	Lacre P/Contentor De Manual De instrucciones		1	
35	6020390442-0	Tapa Izquierda Da Caja Plastica 4500/6500	1		
36	6020390443-9	Tapa Derecha Da Caja Plastica 4500/6500	1		
37	5024010298-3	Arandela Lisa De Ø17 X Ø44 X 4,75mm(Zincada)	6		
38	6020310542-0	Perno Menor Da Tapa Do Deposito	2		
39	6020050109-0	Contraperno 1/8" X 1.1/2"	6		
40	6020310541-2	Perno Mayor de la Tapa del Depósito	1		
41	6020390126-0	Tapa Central	1		
42	6020390314-9	Traba de la Caja Plastica de Abono C/Buje	1		
43	6020310894-2	Tornillo Cab.Sextavada Inox 5/16" X 1.1/2" 18F Unc2A Rt	4		
44	6020390342-4	Tapao Da Caja Plastica De Adubo	1		
45	6020050903-2	Caja Plastica Inteirica (Rojo Ral-3020)	1		
46	6020051127-4	Tapa Boca Ng	6		

Item	Código	Descripción del producto	Todos	Der	Izq
47	6020030302-7	Boquilla	6		
48	6020390067-0	Tapa Transversal	6		
49	6020310680-0	Presilha 0,70mm	12		
50	6020310295-2	Tornillo Cab. Sextavada Con ranura M8 X 1,25 X 16mm Cl 5.8 Rt	12		
51	6020051128-2	Corpo Principal	6		
52	5024010073-5	Arandela Lisa De Ø8,5 X Ø20 X 2,00mm	50		
53	6020350530-5	Revestimento	6		
54	6020010230-7	Anillo Traba	6		
55	6020370040-0	Sem-Fim S 2" Derecha	6		
56	6020010008-8	Anillo O'Ring 2-209 N3006-90 Nbr (Ø17,04 X Ø3,53mm)	6		
57	6020010503-9	Arandela Cuadrada Inox	6		
58	6020110095-2	Feltro	6		
59	6020010504-7	Arandela Limpeza	6		
60	6020090686-4	Eje Ng	6		
61	6020010041-0	Anillo O'Ring 2-219 N3009-90Nbr (32,92)	6		
62	6020250494-1	Juego de cojinetes con lubricación automática	6		
63	5528011026-3	Sistema de conjinetes Interno	6		
64	6020250417-8	Cojinete Auto-Lub	6		
65	6020350006-0	Rodamiento de bolas de ranura profunda 6006 2RS DDU	12		
66	6020310604-4	Protector Cojinete	6		
67	5024010243-6	Arandela Lisa De Ø30 X Ø39 X 0,91mm	12		
68	6020310580-3	Piñon Acionador	6		
69	6020350320-5	Retenedor Ø30 X Ø52 X 8,00mm	6		
70	6020030074-5	Buje	6		
71	6020310909-4	Piñón de accionamiento	6		
72	5136180360-8	Placa de soporte de contenedor		1	

BALDAN

• Sistema de depósito de semillas 3er depósito - Opcional

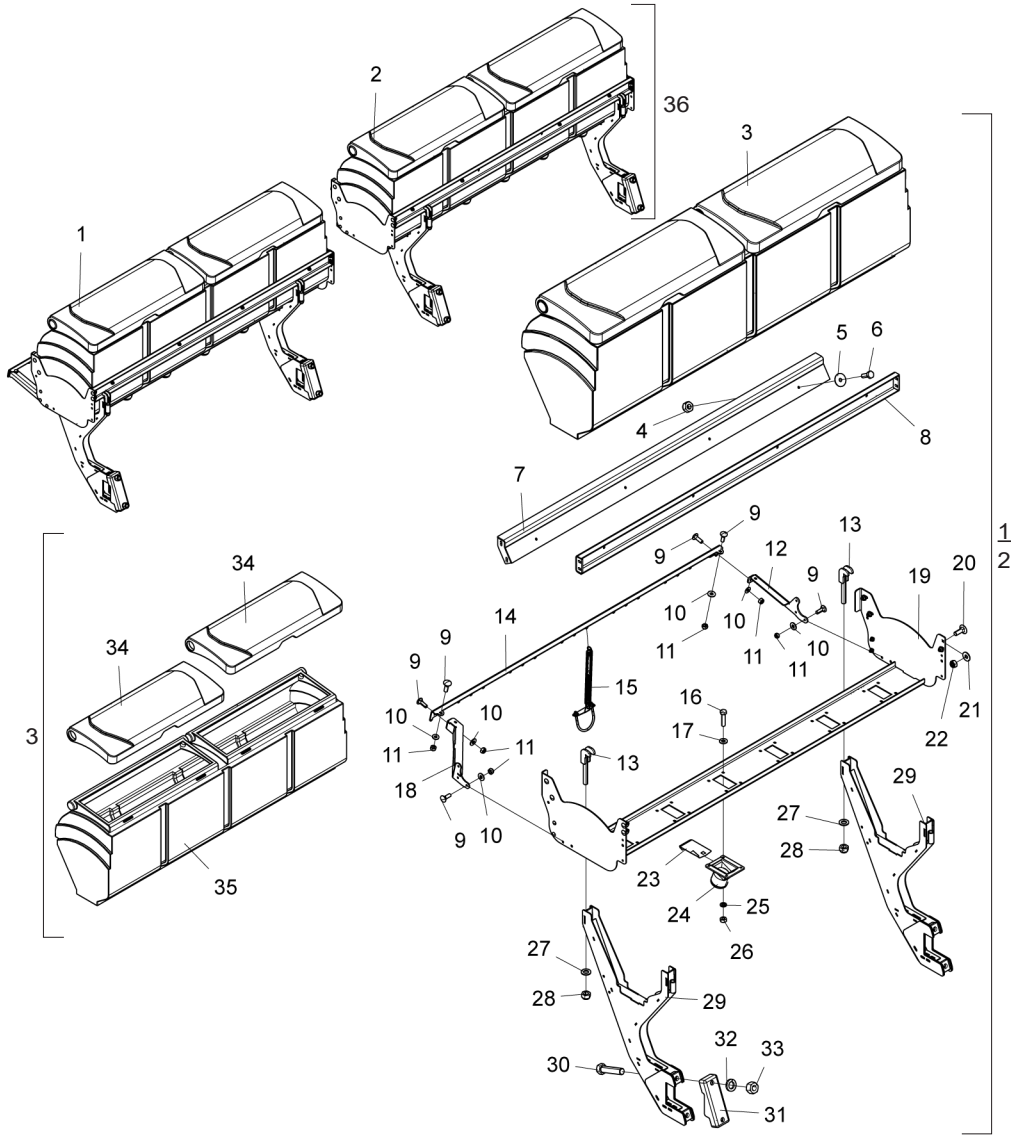

Ítem	Código	Descripción del producto	Todos	4000	4500
1	5208013260-3	Depósito de Semillas Derecho 5 Salidas		1	
1	5208013258-1	Depósito de Semillas Derecho 6 Salidas			1
2	5208013261-1	Tanque Semillas Izquierdo 5 Salidas		1	
2	5208013259-0	Depósito de Semillas Izquierdo 6 Salidas			1
3	6020071647-0	Deposito De Adubo Plastico C/Tapa(4000)		2	
3	6020071637-2	Deposito De Adubo Plastico C/Tapa(5000)			2
4	6020310815-2	Tuerca Sextavada De Inox Autobloqueo C/Nylon Baixa M10 X 1,50 Ma Ch.17mm Alt.9,64mm	16		
5	5024010428-5	Arandela Lisa Inox De Ø10,50 X Ø40 X 2,50mm	16		
6	6020310171-9	Tornillo Cab.Sextavada Inox M10 X 1,50 X 30mm Ma Rt	16		
7	5530014871-8	Soporte Do Berco Do Abono Caja Plastica		2	
7	5530014808-4	Soporte Do Berco Do Abono Caja Plastica			2
8	5530015228-6	Soporte Delantero Do Berco Da Semilla		2	
8	5530015129-8	Soporte Delantero Do Berco Da Semilla			2
9	6020317457-0	Tornillo de cabeza francesa M8 X 1,25 X 25mm Cl8.8 Rt			20
10	5024010073-5	Arandela Lisa De Ø8,5 X Ø20 X 2,00mm			20
11	6020317449-0	Tuerca Sextavada Autobloqueo C/Nylon Baixa M8 X 1,25 Ma Cl8 Ch.13mm Alt.8,00mm			20
12	5530019889-8	Soporte de resorte izquierdo (4500 derecho 6 salidas)			1
12	5136024026-0	Placa de soporte de resorte izquierda (4500 izquierda 6 salidas)			1
13	5558010491-5	Traba Del Deposito De Semilla Completo	8		
14	5136024027-8	Placa de soporte de resorte trasero con 1863 mm			2
15	5530019701-8	Soporte completo para conductores de semillas de mayor tamaño			12
16	6020310570-6	Tornillo Cab.Sextavada Inox M8 X 1,25 X 35mm Ma Rt		40	48
17	6020010431-8	Arandela Lisa Inox De Ø8,5 X Ø18 X 1,8mm		40	48
18	5136024031-6	Placa de soporte de resorte derecha (4500 derecha 6 salidas)			1
18	5136024028-6	Placa de soporte de resorte derecha (4500 izquierda 6 salidas)			1
19	5530015233-2	Soporte central de la Caja Plastica		2	
19	5530015231-6	Soporte central de la Caja Plastica			2
20	6020317544-5	Tornillo Cab.Francesa M10 X 1,50 X 30mm Cl8.8 Rt	16		
21	5024010075-1	Arandela Lisa De Ø10,3 X Ø25 X 2,00mm	16		
22	6020317435-0	Tuerca Sextavada Autobloqueo C/Nylon M10 X 1,50 Ma Cl8 Ch.17mm Alt.10,00mm	16		
23	5538014737-7	Tapa Del Distribuidor De La Semilla		10	12
24	5052010050-1	Bica De La Semilla Mayor 3º Deposito		10	12
25	6020010004-5	Arandela De Presión M8 Media		40	48
26	6020310730-0	Tuerca Sextavada De Latao M8 X 1,25 Ma Ch.13mm Alt.6,50mm		40	48
27	5024010154-5	Arandela Lisa De Ø16 X Ø29 X 3,00mm	8		
28	6020317443-0	Tuerca Sextavada Autobloqueo C/Nylon M16 X 2,00 Ma Cl8 Ch.24mm Alt.16,00mm	8		
29	5530019547-3	Soporte para el depósito de la tercera semilla	4		
30	6020311128-5	Tornillo Cab.Sextavada 3/4" X 3.1/2" 16F Unf1A Gr5 Rp	8		
31	6010602573-0	Abrazadera De La Linea Pantografica	4		
32	6020010414-8	Arandela De Presión 3/4" Media Industrial	8		
33	6020310817-9	Tuerca Sextavada 3/4" 16F Unf Gr5 Ch.1.1/4" Alt.18,50mm	8		
34	6020390930-9	Tapa Plastica Da Caja De Adubo E Semilla 4000		4	
34	6020390915-5	Tapa Plastica Da Caja De Adubo E Semilla 5000			4
35	6020055339-2	Caja Plastica P/Abono Inteirica 4000 S/Tapa		2	
35	6020071638-0	Caja Plastica P/Abono Inteirica 5000 S/Tapa			2
36	5528011319-0	Sistema Depósito De Semillas 7 Líneas De Aire - C/Adhesivo SPE 4000		1	
36	5528011318-1	Sistema Depósito De Semillas 9 Líneas De Aire - C/ Adhesivos SPE 4500			1

• Cabezal para sistema cardan

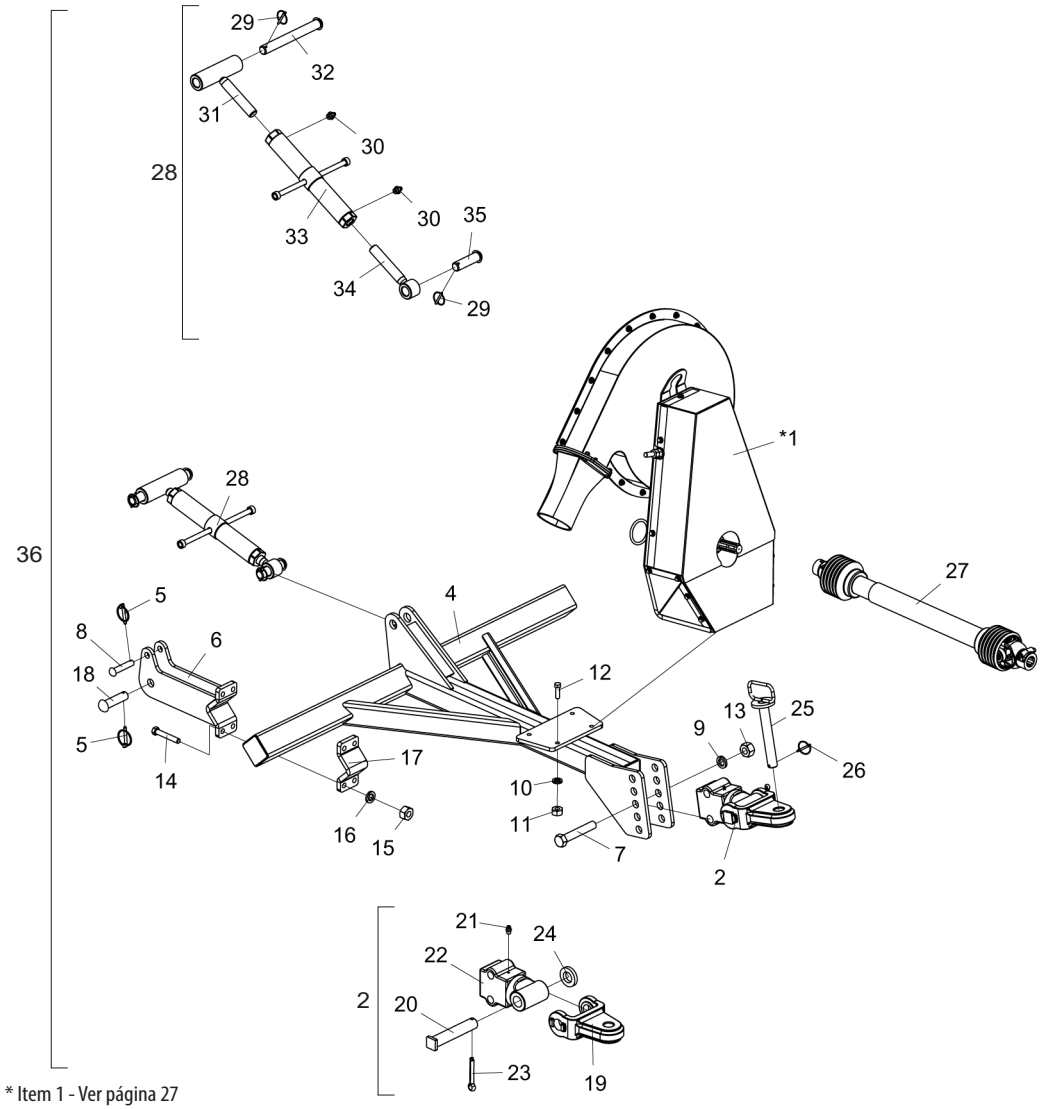

* Item 1 - Ver página 27

El cabezal de acoplamiento (36) se compone de todas las piezas enumeradas en esta lista. Sin embargo, cuando se venda completo, los artículos 25 a 35 no lo acompañarán.

Item	Código	Descripción del producto	Todos	S/3° Depósito	C/3° Depósito
*1	5092010112-4	Caja Multiplicadora Con Turbina Mecanica Ø480mm(Para 540Rpm)	1		
2	5332010055-7	Conplete Hitch Shackle	1		
4	5084010200-6	Barra de Tiro SPE Top Line Air	1		
5	6020390293-2	Traba C/Argola Ø5,75 X 40mm	4		
6	5530012366-9	Soporte De Enganche		2	
6	5530019817-0	Soporte De Enganche			2
7	6020311137-4	Tornillo Cab.Sextavada 1" X 6" 8F Unc1A Gr5 Rt	2		
8	5432120028-4	Perno Cabeza Francesa Ø3/4" X 86mm	2		
9	6020010420-2	Arandela De Presión 1" Media Industrial	2		
10	6020010410-5	Arandela De Presión 1/2" Media Industrial	4		
11	6020310754-7	Tuerca Sextavada 1/2" 12F W Gr5 Ch.7/8" Alt.12,00mm	4		
12	6020317427-9	Tornillo Cab.Sextavada 1/2" X 1.3/4" 12F W Gr5 Rt	4		
13	6020310778-4	Tuerca Sextavada 1" 8F Unc Gr5 Ch.1.5/8" Alt.25,00mm	2		
14	6020311080-7	Tornillo Cab.Sextavada 5/8" X 4" 11F Unc1A Gr5 Rp	8		
15	6020310760-1	Tuerca Sextavada 5/8" 11F Unc Gr5 Ch.1.1/16" Alt.15,00mm	8		
16	6020010412-1	Arandela De Presión 5/8" Media Industrial	8		
17	5530012365-0	Soporte De Enganche	2		
18	6020310659-1	Perno Cab.Francesa Ø28 X 95mm	2		
19	6010600995-6	Soporte de articulación doble tipo "U"	1		
20	5432040003-4	Pasador de cabeza cuadrada Ø37,5 X 190 mm	1		
21	6020130100-1	Grasero 1/4" Recta Unf - 28F Alt.14mm Sext 5/16"	1		
22	5332010054-9	Acoplamiento Acoplador	1		
23	6020050122-8	Contraperno 3/8" X 2.1/2"	1		
24	5024010217-7	Arandela Lisa De Ø39 X Ø68 X 12,00mm	1		
25	5432010025-1	Perno De Ø1.1/4" X 215mm	1		
26	6020390301-7	Traba C/Argola Ø5,75 X 50mm	1		
27	6020050153-8	Cardán con protección de junta homocinética y rueda libre Ci1065/2Ph	1		
28	5484010102-1	Regulador Completo	1		
29	6020390301-7	Cerrar Con anilla Ø5,75 X 50mm	2		
30	6020130108-7	Grasero 1/8" Recta Bsp-28F	2		
31	5484010103-0	Regulador de rosca C/izquierda	1		
32	5432010306-4	Pasador de cabeza francesa Ø30,53 X 268 mm	1		
33	5484010014-9	Regulador de cabecera	1		
34	5484040003-7	Regulador con buje R.1.1/4"UNC X 197 mm	1		
35	5432120090-0	Perno Cabeza Francesa Ø30,53 X 97mm	1		
36	5084010197-2	Enganche completo para cabezal de Spe-Top Line Air		1	
36	5084010399-1	Enganche completo para cabezal de Spe-Top Line Air			1

BALDAN

• Cabezal para sistema de flujo continuo

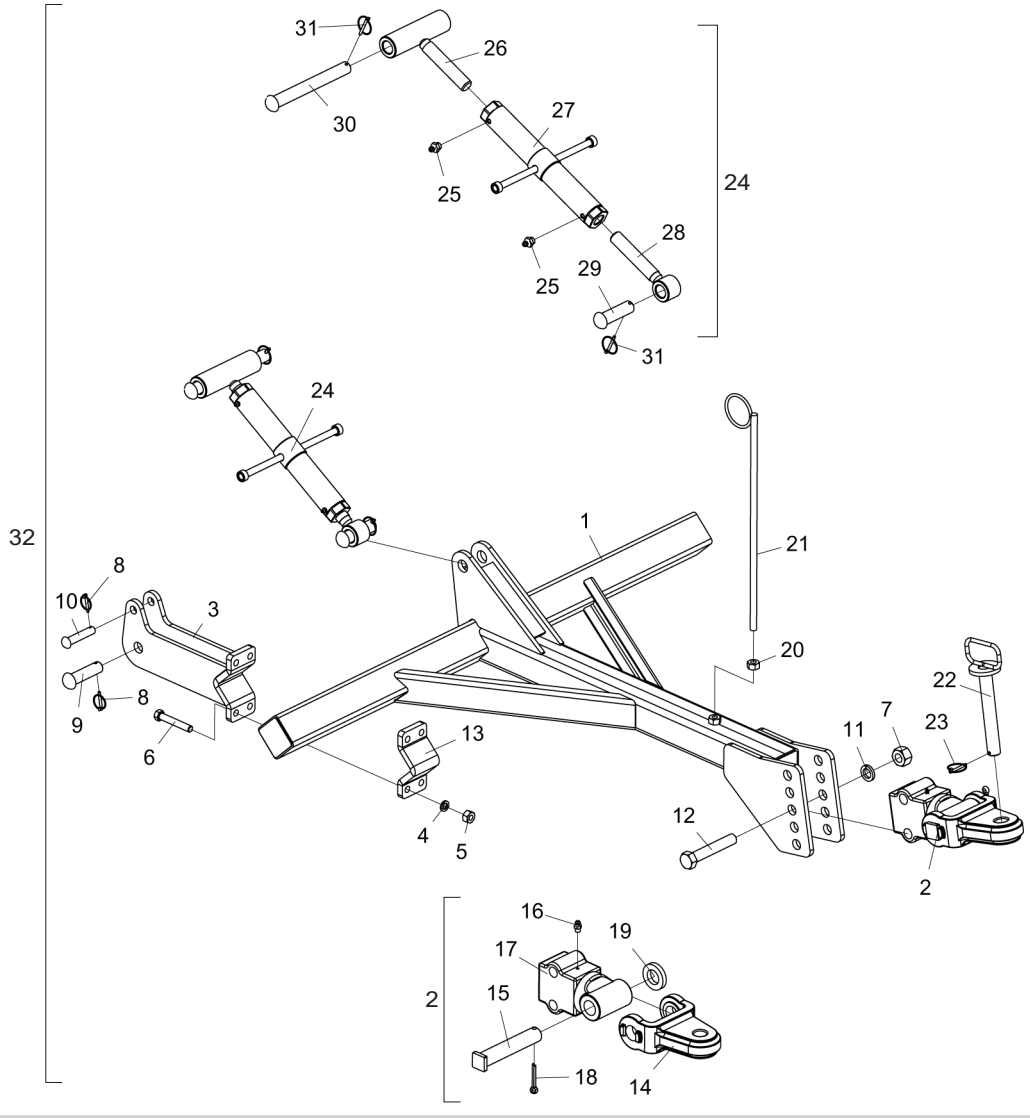

Item	Código	Descripción del producto	Todos
1	5084010155-7	Cabezal de acoplamiento	1
2	5332010055-7	Grillete de Enganche Completo	1
2	5530019817-0	Soporte de enganche - **Para tercer tanque**	2
3	5530012366-9	Soporte para Enganches	2
4	6020010412-1	Hidrolavadora 5/8" Medio Industrial	8
5	6020310760-1	Tuerca hexagonal 5/8" 11F UNC GR5 Ch.1.1/16" Altura.15.00mm	8
6	6020311080-7	Tornillo hexagonal de la cabina 5/8" x 4" 11F UNC1A GR5 RP	8
7	6020310778-4	Tuerca hexagonal 1" 8F UNC GR5 Ch.1.5/8" Altura.25,00mm	2
8	6020390293-2	Cerradura con anillo Ø5.75 x 40mm	4
9	6020310659-1	Cab.pin francés Ø28 x 95mm	2
10	5432120028-4	Pasador de cabina francés Ø3/4" X 86mm	2
10	6020311137-4	Tornillo de cabeza hexagonal 1" x 6" 8F Unc1A Gr5 Rt - **Para tercer tanque**	2
11	6020010420-2	Hidrolavadora de 1" Medio Industrial	2
12	6020311139-0	Tornillo de cabeza hexagonal 1" x 6,1/2" 8F UNC1A GR5 Rp	2
13	5530012365-0	Soporte para Enganches	2
14	6010600995-6	Soporte tipo "U" tipo grillete	1
15	5432040003-4	Pasador de cabina cuadrado Ø37,5 x 190mm	1
16	6020130100-1	Nipla de grasa 1/4" recta UNF - 28F Altura. 14mm Sext 5/16"	1
17	5332010054-9	Grillete de acoplamiento	1
18	6020050122-8	Pasador de soportes 3/8" x 2,1/2"	1
19	5024010217-7	Arandela plana Ø39 x Ø68 x 12,00 mm	1
20	6020310760-1	Tuerca hexagonal 5/8" 11F UNC Gr5 Ch.1.1/16" Altura.15.00mm	1
21	5530060020-3	Soporte de mangueras	1
22	5432010025-1	Pasador con mango Ø1.1/4" x 215mm	1
23	6020390301-7	Cierre con anillo Ø5.75 x 50mm	1
24	5484010102-1	Regulador completo	1
25	6020130108-7	Nipple de grasa 1/8" Straight BSP-28F	2
26	5484010103-0	Regulador con rosca izquierda	1
27	5484010014-9	Regulador de cabecera	1
28	5484040003-7	Regulador R.1.1/4"Unc x 197mm con casquillo	1
29	5432120090-0	Pasador de cabina francés Ø30,53 x 97mm	1
30	5432010306-4	Pasador de cabina francés Ø30,53 x 268mm	1
31	6020390301-7	Cierre con anillo Ø5.75 x 50mm	2
32	5084010156-5	Cabezal de enganche completo	1
32	5084010398-3	Colector de enganche completo - **Para tercer tanque**	1

El cabezal de acoplamiento (32) se compone de todas las piezas enumeradas en esta lista. Sin embargo, cuando se venda completo, los artículos 20 a 31 no lo acompañarán.

• Caja multiplicadora con turbina mecánica.

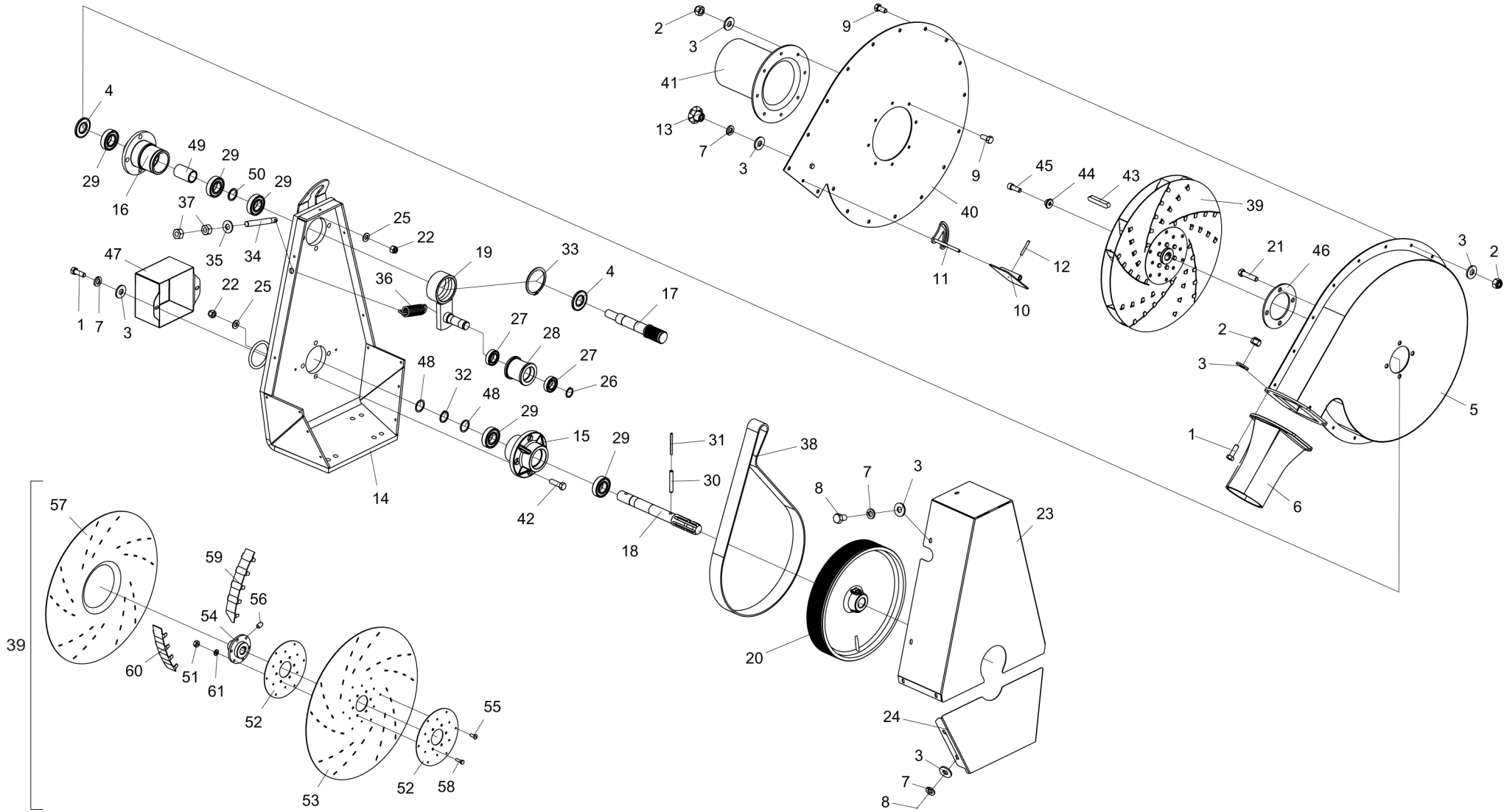

• Tabla Caja multiplicadora con turbina mecánica.

Item	Código	Descripción del producto	Todos	540 RPM	1000 RPM
1	6020310038-0	Tornillo Cab.Sextavada 5/16" X 1" 18F Unc1A Gr5 Rt	6		
2	6020310813-6	Tuerca Sextavada Autobloqueo C/Nylon 5/16" 18F Unc Gr5 Ch.1/2" Alt.9,00mm	30		
3	5024010073-5	Arandela Lisa De Ø8,5 X Ø20 X 2,00mm	46		
4	6020010096-7	Anillo Nilos 30X62 Lsto	2		
5	5112010027-4	Carcaza De La Turbina Metalica	1		
6	6020110027-8	Brida De Exaustao - Plastica	1		
7	6020010404-0	Arandela De Presión 5/16" Media Industrial	16		
8	6020311020-3	Tornillo Cab.Sextavada 5/16" X 1/2" 18F Unc1A Gr2 Rt	13		
9	6020312020-9	Tornillo Cab.Sextavada 5/16" X 3/4" 18F Unc1A Gr5 Rt	26		
10	5010010043-3	Aleta	1		
11	5484010058-0	Regulador De Vacuo	1		
12	6020310470-0	Perno Elastico Pesado Ø3 X 24mm (Seeger Reno 701.062)	1		
13	6020250453-4	Perilla Femea Termoplastico Rosca 5/16" Unc	1		
14	5092010066-7	Caja De Protección Da Correia	1		
15	5204010180-2	Maza Inferior De La Turbina	1		
16	5204010232-9	Maza Superior De La Turbina	1		
17	5232010338-0	Eje Del Tensor De La Turbina Ø38mm	1		
18	6020090259-1	Eje Estriado De La Turbina	1		
19	5268010154-0	Tensor De Cadena De La Turbina	1		
20	5448010042-8	Polea Motora Ø360,5mm (P/540Rpm)		1	
20	5448010043-6	Polea Motora (P/1000Rpm)			1
21	6020312060-8	Tornillo Cab.Sextavada 1/2" X 2.1/4" 12F W Gr5 Rp	4		
22	6020310809-8	Tuerca Sextavada Autobloqueo C/Nylon 1/2" 12F W Gr5 Ch.3/4" Alt.15,50mm	8		
23	5538010156-3	Tapa Superior De La Caja De Protecion	1		
24	5538010157-1	Tapa Inferior De La Caja De Protecion	1		
25	5024010162-6	Arandela Lisa De Ø13 X Ø26 X 2,00mm	8		
26	6020010013-4	Anillo De Retencion E-25 G501-025-01	1		
27	6020350187-3	Rodamiento De Esfera Skf 6005 Zz	2		
28	5448010046-0	Polea Del Tensor	1		
29	6020350110-5	Rodamiento 6206 Zz Folga C3(Skf-Nsk-Timken)	5		
30	6020310474-2	Perno Elastico Pesado Ø10 X 70mm (Seeger Reno 701.223)	1		
31	6020310475-0	Perno Elastico Pesado Ø6 X 70mm (Seeger Reno 701.170)	1		
32	6020010263-3	Anillo De Retencion E-30 G501-030-01	1		
33	6020010325-7	Anillo De Retencion E-75 G501-075-01	1		

Item	Código	Descripción del producto	Todos	540 RPM	1000 RPM
34	5296010019-0	Husillo De Ø5/8" X 130mm	1		
35	5024010239-8	Arandela Lisa De Ø16,5 X Ø37 X 3,00mm	1		
36	6020250317-1	Resorte Helicoidal Ø23 X Ø31 X 88mm	1		
37	6020310760-1	Tuerca Sextavada 5/8" 11F Unc Gr5 Ch.1.1/16" Alt.15,00mm	2		
38	6020050270-4	Correia Multipla "V" 20 Pj 1600mm(Norma Iso)(Turb.540rpm)		1	
38	6020050268-2	Correa Multi "V" 20 Pj 1244mm (Estándar ISO)(Turb.1000rpm)			1
39	5220010052-2	Disco 35mm Completo De La Turbina Ø480mm	1		
40	5538010347-7	Tapa De La Turbina Completa	1		
41	6020050385-9	Conexion Tipo Recto	1		
42	6020317427-9	Tornillo Cab.Sextavada 1/2" X 1.3/4" 12F W Gr5 Rt	4		
43	5140010030-0	Llaveta Cuad.1/4" X 40mm	1		
44	5024010331-9	Arandela De Traba Del Disco De La Turbina Hidraulica	1		
45	6020310098-4	Tornillo Allen C/C 5/16" X 7/8" 18F Unc1A Cl12.9 Rt(Fosfatizado)	1		
46	5284010015-4	Brida De Apoyo	1		
47	5092010067-5	Caja De Protección Del Eje Entalhado	1		
48	5024010333-5	Arandela Lisa De Ø30,5 X Ø1.1/2" X 1,00mm	2		
49	5080010314-0	Buje Espaciadora De Ø30 X Ø38 X 60,5mm	1		
50	5024010350-5	Arandela Lisa De Ø38 X Ø30 X 2,00mm	1		
51	6020310742-3	Tuerca Sextavada 1/4" 20F Unc Gr5 Ch.7/16" Alt.5,50mm	6		
52	5284010010-3	Brida De La Turbina	2		
53	5220010055-7	Disco Derecho De La Turbina Ø480mm	1		
54	5204070048-0	Maza De La Turbina	1		
55	6020350486-4	Rebite "Pop" Ø3/16" X 1/2"(Aluminio)	12		
56	6020310096-8	Tornillo Allen S/C 5/16" X 1/2" 18F Unc1A Cl12.9 Rt(Fosfatizado)	1		
57	5220010056-5	Disco Izquierdo De La Turbina Ø480mm	1		
58	6020311004-1	Tornillo Cab.Sextavada 1/4" X 7/8" 20F Unc1A Gr5 Rt	6		
59	5010010035-2	Aleta Mayor De 35mm De La Turbina De Ø480mm	5		
60	5010010034-4	Aleta Menor De 35mm De La Turbina De Ø480mm	5		
61	6020010402-4	Arandela De Presión 1/4" Media Industrial	6		

• Speed Box

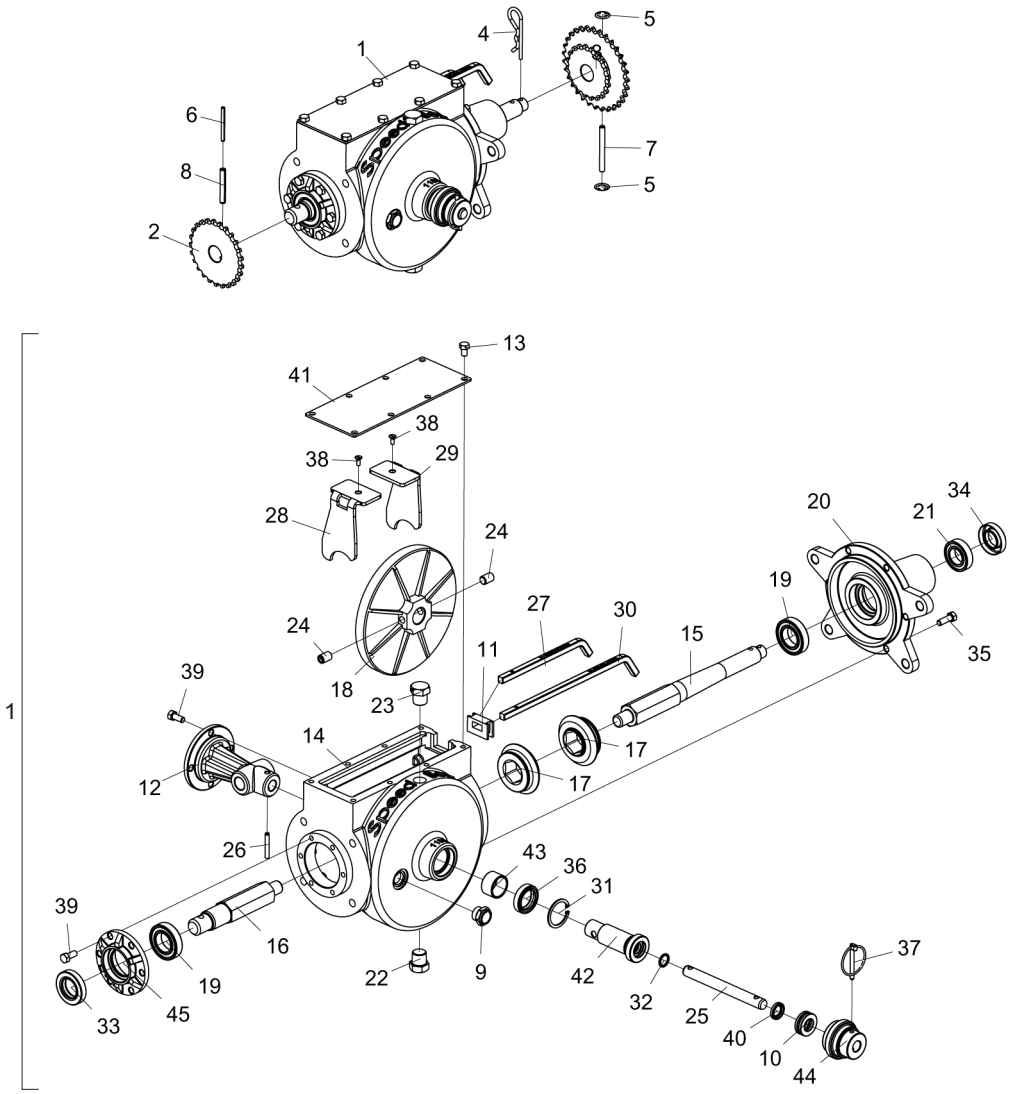

Item	Código	Descripción del producto	Todos	Derecha (Abono)	Izquierda (Semilla)
1	5092010205-8	Caja De Velocidade Derecha Completa		1	
1	5092010054-3	Caja De Velocidade Izquierda Completa			1
2	5256010053-1	Engranaje De 25 Dientes		1	
2	5256010052-3	Engranaje De 20 Dientes			1
3	5256010054-0	Engranaje De 20/31 Dientes Completa		1	
3	5256010058-2	Engranaje De 20/25 Dientes Completa			1
4	6020390308-4	Traba Nma - Tipo "R" De Ø4,5 X 80mm (455)	1		
5	6020010326-5	Anillo De Retencion Are-06 G525-060-01	2		
6	6020311251-6	Perno Elastico Pesado Ø5 X 55mm (Seeger Reno 701.145)	1		
7	5432010040-5	Perno Fuse De Ø6 X 60mm	1		
8	6020311252-4	Perno Elastico Pesado Ø8 X 55mm (Seeger Reno 701.193)	1		
9	6020430323-4	Visor de Aceite 1/2"	1		
10	6020350086-9	Rodamiento Skf 51203	1		
11	6020030015-0	Protector Da Caja Speed Box C/Agujero	1		
12	5538010085-0	Tapa Trasera	1		
13	6020311020-3	Tornillo Cab.Sextavada 5/16" X 1/2" 18F Unc1A Gr2 Rt	8		
14	5112010011-8	Carcaza De La Caja Reductora Derecha		1	
14	5112010012-6	Carcaza De La Caja Reductora Izquierda			1
15	5232010695-8	Eje Mayor De La Caja Reductora		1	
15	5232120184-9	Eje Mayor De La Caja Reductora			1
16	5232120183-0	Eje Menor De La Caja Reductora	1		
17	6020010999-9	Engranaje De 21 Dientes	2		
18	5256060005-4	Coroa De La Caja Reductora	1		
19	6020350006-0	Rodamiento 6006 2Rs Ddu	2		
20	5538010093-1	Tapa De La Caja Reductora	1		
21	6020350075-3	Rodamiento 6005 2Rs	1		
22	5081010012-2	Tapón Cab.Hexagonal De R.1/2¿ X 14 Npt Galvanizado	1		
23	5081010013-0	Tapón Cab.Hexagonal Galvanizado R.1/2¿ X 14 Npt Con Agujero De 3,00mm	1		
24	6020317426-0	Tornillo Allen S/C 1/2" X 3/4" 12F W Cl12.9 Rt(Fosfatizado)	2		
25	5232020209-4	Eje Ø5/8" X 157mm	1		
26	6020310506-4	Perno Elastico Pesado Ø6 X 40mm (Seeger Reno 701.164)	1		
27	5260040007-0	Escala De Regulación Numerica 200mm	1		
28	5554010015-1	Enganche Izquierdo	1		
29	5554010017-8	Enganche Derecho	1		
30	5260040006-1	Escala De Regulaje Alfabetico 299mm	1		
31	6020010305-2	Anillo De Retencion I-42 G502-042	1		
32	6020010022-3	Anillo O'Ring 2-114 N3006-90Nbr (15,54)	1		
33	6020350245-4	Retenedor Ø30,00 X Ø52,00 X 10,00mm	1		
34	6020350204-7	Retenedor Ø25,00 X Ø47,00 X 10,00mm	1		
35	6020310038-0	Tornillo Cab.Sextavada 5/16" X 1" 18F Unc1A Gr5 Rt	6		
36	6020350275-6	Retenedor Ø30,00 X Ø43,00 X 9,50mm	1		
37	6020390301-7	Traba C/Argola Ø5,75 X 50mm	1		
38	6020312502-2	Tornillo Cab.Chata Fenda Nº10 X 1/2" 24F Unc2A Gr2 Rt	2		
39	6020312020-9	Tornillo Cab.Sextavada 5/16" X 3/4" 18F Unc1A Gr5 Rt	10		
40	6020350274-8	Retenedor Ø15,90 X Ø25,40 X 4,50mm	1		
41	5538060003-9	Tapa De 100 X 250 X 3,00mm	1		
42	5080010232-1	Buje De Ø25 X 100mm	1		
43	5080020804-9	Buje De Ø30 X Ø35 X 21mm	1		
44	5468010024-4	Tirador Del Eje	1		
45	5538010086-9	Tapa Delantera De La Caja Reductora	1		

• Sistema hidráulico sin marcadores

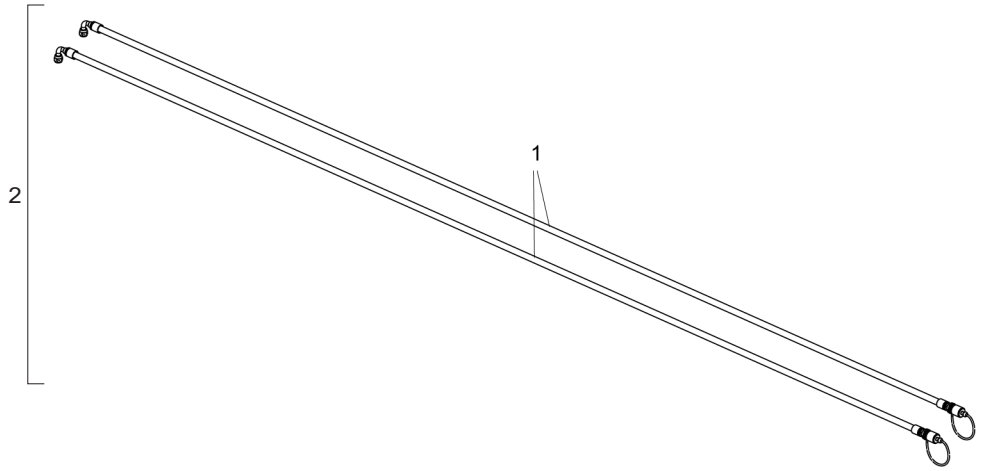

Item	Código	Descripción del producto	Todos
1	5372011104-3	Manguera Ø3/8" X 3500mm Con 1Tcg Y 1Trf C/Enganche Rapido Macho	2
2	5528010266-0	Sistema Hidraulico Sin Marcador - PPS 4000 A 5500	1

• Sistema neumático con turbina hidráulica de flujo continuo.

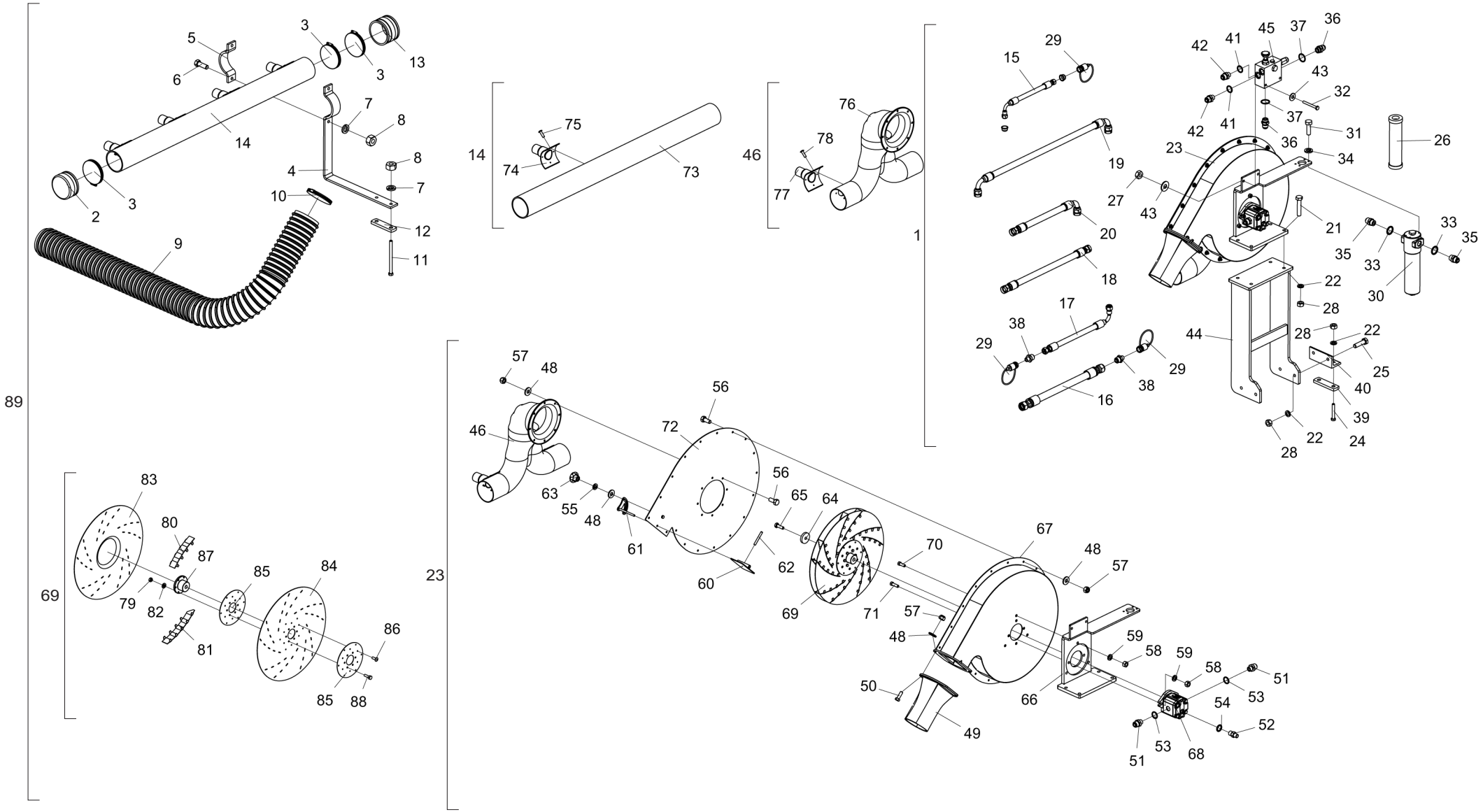

BALDAN

• Tabla Sistema neumático con turbina hidráulica de flujo continuo.

Item	Código	Descripción del producto	Todos	SPE 4000	SPE 4500
1	5528010628-2	Sistema Hidraulico Con Flujo Continuo Para Turbina - SPE Air	1		
2	6020390435-8	Tapa Do Tubo De Conducao De Ar	2		
3	6020010715-5	Abrazadera De Ø114 X Ø133 X 14,5mm Rosca Sin Fin Acero Al Carbon	6		
4	5146010010-4	Cinta Mayor del Tubo de Aire	4		
5	5146010004-0	Cinta Menor Do Tubo Del Aire	4		
6	6020312001-2	Tornillo Cab.Sextavada 1/2" X 1.1/2" 12F W Gr5 Rt	8		
7	6020010410-5	Arandela De Presión 1/2" Media Industrial	16		
8	6020310754-7	Tuerca Sextavada 1/2" 12F W Gr5 Ch.7/8" Alt.12,00mm	16		
9	5372010180-3	Manguera Conductora De Aire "Spiraflex" Svl Ø5" X 4000mm	1		
10	6020010701-5	Abrazadera De Ø127 X Ø146 X 14,5mm Rosca Sin Fin Acero Al Carbon	1		
11	6020310204-9	Tornillo Cab.Sextavada 1/2" X 7" 12F W Gr5 Rp	8		
12	5136013228-9	Chapa Del Soporte	4		
13	6020090487-0	Emenda Do Tubo De Conducao De Ar	2		
14	5552015099-3	Tubo De Ø110 X 1352mm Completo		2	
14	5552015100-0	Tubo De Ø110 X 1802mm Completo			2
15	6020250052-0	Manguera De 1/4"X5000mm C/1Tcg M12X1,5 Sede 24 Etrf R.1/2" Npt	1		
16	6020251319-3	Manguera Hidr. Alta Presión 3/4" X 5000mm C/2Trg (Sae 100R2 At - P.T.3100Psi)	1		
17	6020251279-0	Manguera Hidr. Alta Presión 3/4" X 5000mm C/1Tcg E 1Trg (Sae 100R2 At - P.T.3100Psi)	1		
18	6020251352-5	Manguera Hidr. Alta Presión 3/4" X 500mm C/2Trg (Sae 100R2 At - P.T.3100Psi)	1		
19	6020251357-6	Manguera Hidr. Alta Presión 3/4" X 800mm C/2Tcg (Sae 100R2 At - P.T.3100Psi)	1		
20	6020251178-6	Manguera Hidr. Alta Presión 3/4" X 350mm C/1Tcg E 1Trg (Sae 100R2 At - P.T.3100Psi)	1		
21	6020310210-3	Tornillo Cab.Sextavada M12 X 1,75 X 60mm Cl8.8 Rt	4		
22	6020010395-8	Arandela De Presión M12 Media	12		
23	5530014587-5	Soporte Con Turbina Hidraulica Trasera SPE Air	1		
24	6020317552-6	Tornillo Cab.Sextavada M12 X 1,75 X 80mm Cl8.8 Rt	4		
25	6020310441-6	Tornillo Cab.Sextavada M12 X 1,75 X 45mm Cl8.8 Rt	4		
26	6020090196-0	Elemento Filtrante Hda - 114148	1		
27	6020310822-5	Tuerca Sextavada M10 X 1,50 Ma Cl8 Ch.17mm Alt.8,00mm	2		
28	6020310820-9	Tuerca Sextavada M12 X 1,75 Ma Cl8 Ch.19mm Alt.10,00mm	12		
29	6020090404-7	Enganche Rapido Macho 1/2"	3		
30	6020110055-3	Filtro De Presión Hda - Fp20010Fv06B-Lv6	1		
31	6020312403-4	Tornillo Cab.Sextavada M6 X 1,00 X 20mm Cl8.8 Rt	4		
32	6020317438-4	Tornillo Cab.Sextavada M10 X 1,50 X 90mm Cl8.8 Rp	2		
33	6020010030-4	Anillo O'Ring 2-212 N3006-90Nbr (21,82)	2		
34	6020010122-0	Arandela De Presión M6 Media	4		
35	5412010135-0	Niple De R.1.1/16" Un X R.3/4" Bsp X 48mm Hexagonal 1.1/4"	2		
36	5412010004-4	Niple De R.1.1/16" Un X R.1.1/16" Un X 50mm Hexagonal 1.1/4"	2		
37	6020010024-0	Anillo O'Ring 2-119 N3006-90Nbr (23,47)	2		
38	5412010132-6	Niple De R.1.1/16" Un X R.1/2" Npt X 48mm Hexagonal 1.1/4"	2		
39	5136013228-9	Chapa Del Soporte	2		
40	5530014588-3	Soporte De Fijacion De La Turbina	2		
41	6020010063-0	Anillo O'Ring 2-116 N3006-90Nbr (18,72)	2		
42	5412010133-4	Niple De R.1.1/16" Un X R.7/8" Unf X 48mm Hexagonal 1.1/4"	2		
43	5024010075-1	Arandela Lisa De Ø10,3 X Ø25 X 2,00mm	4		
44	5530014590-5	Soporte De La Turbina	1		
45	6020430280-7	Valvula Limitadora De Presión(Max.1000 Psi) Vazao(45L/Min)(Hfb-120414)	1		

Item	Código	Descripción del producto	Todos	SPE 4000	SPE 4500
46	5152010082-6	Conexion Tipo Bifurcacao Salida Con Bocal P/Traz	1		
48	5024010073-5	Arandela Lisa De Ø8,5 X Ø20 X 2,00mm	31		
49	6020110027-8	Brida De Exaustao - Plastica	1		
50	6020310448-3	Tornillo Cab.Sextavada 5/16" X 1" 18F Unc1A Gr5 Rt	4		
51	5412010133-4	Niple De R.1.1/16" Un X R.7/8" Unf X 48mm Hexagonal 1.1/4"	2		
52	5412010142-3	Niple De R.9/16" Unf X M12 X 1,5 X 32mm Hexagonal 5/8"	1		
53	6020010063-0	Anillo O'Ring 2-116 N3006-90Nbr (18,72)	2		
54	6020010086-0	Anillo O'Ring 2-112 N3006-90Nbr (12,37)	1		
55	6020010404-0	Arandela De Presión 5/16" Media Industrial	1		
56	6020312020-9	Tornillo Cab.Sextavada 5/16" X 3/4" 18F Unc1A Gr5 Rt	26		
57	6020310813-6	Tuerca Sextavada Autobloqueo C/Nylon 5/16" 18F Unc Gr5 Ch.1/2" Alt.9,00mm	30		
58	6020310750-4	Tuerca Sextavada 7/16" 14F Unc Gr5 Ch.5/8" Alt.9,00mm	5		
59	6020010408-3	Arandela De Presión 7/16" Media Industrial	5		
60	5010010043-3	Aleta	1		
61	5484010058-0	Regulador De Vacuo	1		
62	6020310470-0	Perno Elastico Pesado Ø3 X 24mm (Seeger Reno 701.062)	1		
63	6020250453-4	Perilla Femea Termoplastico Rosca 5/16" Unc	1		
64	5024010597-4	Arandela Lisa De Ø6,5 X Ø27 X 4,75mm	1		
65	6020312403-4	Tornillo Cab.Sextavada M6 X 1,00 X 20mm Cl8.8 Rt	1		
66	5530014589-1	Soporte De La Turbina Hidraulica	1		
67	5112010018-5	Carcaza De La Turbina Hidraulica Metalica	1		
68	6020250589-1	Motor Hiraulico De Engrenagem Bi-Direcional 8Cc	1		
69	5220010109-0	Disco 35mm Completo De La Turbina Hidraulica Ø480mm	1		
70	6020310214-6	Tornillo Cab.Sextavada 7/16" X 1.1/4" 14F Unc Gr5 Rt(Aco)	3		
71	6020310215-4	Tornillo Cab.Sextavada 7/16" X 1.1/2" 14F Unc Gr5 Rt(Aco)	2		
72	5538010347-7	Tapa De La Turbina Completa	1		
73	5552010789-3	Tubo De Ø110 X 1352mm		2	
73	5552010791-5	Tubo De Ø110 X 1802mm			2
74	6020030711-1	Boquilla De Union 2" Con Reduccion Para 1.3/4"		8	10
75	6020350487-2	Rebite "Pop" 3/16" X 5/8" (Aluminio)		32	40
76	5152010059-1	Conexion Tipo Bifurcacao Salida P/Traz	1		
77	6020030711-1	Boquilla De Union 2" Con Reduccion Para 1.3/4"	2		
78	6020350487-2	Rebite "Pop" 3/16" X 5/8" (Aluminio)	8		
79	6020310742-3	Tuerca Sextavada 1/4" 20F Unc Gr5 Ch.7/16" Alt.5,50mm	6		
80	5010010034-4	Aleta Menor De 35mm De La Turbina De Ø480mm	5		
81	5010010035-2	Aleta Mayor De 35mm De La Turbina De Ø480mm	5		
82	6020010402-4	Arandela De Presión 1/4" Media Industrial	6		
83	5220010056-5	Disco Izquierdo De La Turbina Ø480mm	1		
84	5220010055-7	Disco Derecho De La Turbina Ø480mm	1		
85	5284010010-3	Brida De La Turbina	2		
86	6020350486-4	Rebite "Pop" Ø3/16" X 1/2"(Aluminio)	6		
87	5204010409-7	Maza De La Turbina Hidraulica	1		
88	6020311004-1	Tornillo Cab.Sextavada 1/4" X 7/8" 20F Unc1A Gr5 Rt	6		
89	5528010626-6	Sistema Neumatico Con Turbina Hidraulica De Flujo Continuo - SPE 4000 Air		1	
89	5528010627-4	Sistema Neumatico Con Turbina Hidraulica De Flujo Continuo - SPE 4500 Air			1

• Sistema neumático con turbina hidráulica de flujo continuo con 3er tanque.

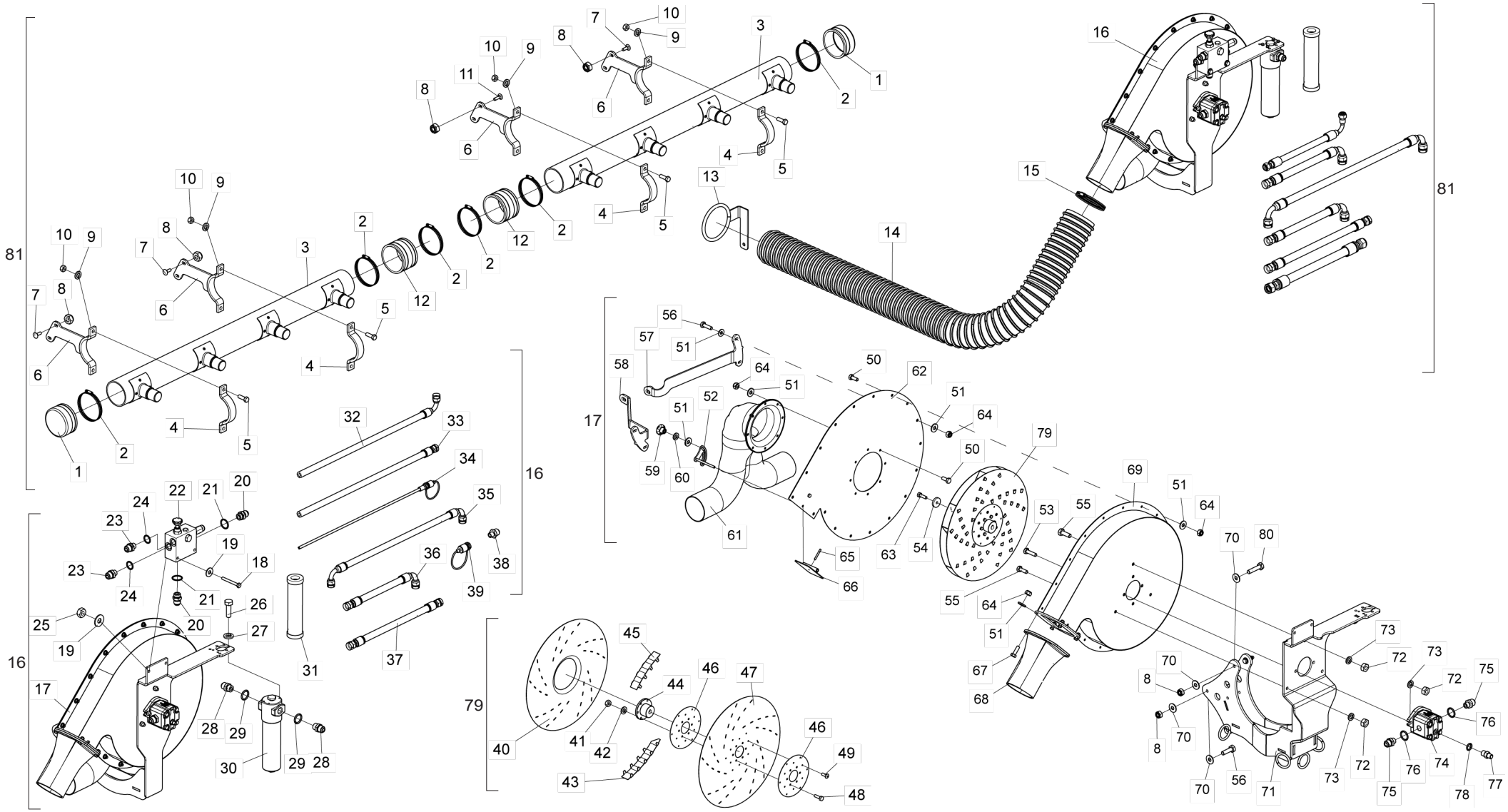

• Tabla Sistema neumático con turbina hidráulica de flujo continuo con 3er tanque.

Item	Código	Descripción del producto	Todos	4000	4500
1	6020390435-8	Tapa Do Tubo De Conducao De Ar	2		
2	6020010715-5	Abrazadera De Ø114 X Ø133 X 14,5mm Rosca Sin Fin Acero Al Carbon	6		
3	5552010788-5	Tubo De Ø110 X 1352mm Completo		2	
3	5552010790-7	Tubo De Ø110 X 1802mm Completo			2
4	5146010061-9	Correa Tubo de aire más pequeño	4		
5	6020312001-2	Tornillo Cab.Sextavada 1/2" X 1.1/2" 12F W Gr5 Rt	8		
6	5068010201-2	Abrazadera de fijación	4		
7	6020317544-5	Tornillo Cab.Francesa M10 X 1,50 X 30mm Cl8.8 Rt	6		
8	6020317435-0	Tuerca Sextavada Autobloqueo C/Nylon M10 X 1,50 Ma Cl8 Ch.17mm Alt.10,00mm	12		
9	6020010410-5	Arandela De Presión 1/2" Media Industrial	8		
10	6020310754-7	Tuerca Sextavada 1/2" 12F W Gr5 Ch.7/8" Alt.12,00mm	8		
11	6020317461-9	Tornillo Cab.Francesa M10 X 1,50 X 35mm Cl8.8 Rt	2		
12	6020090487-0	Emenda Do Tubo De Conducao De Ar	2		
13	5530016792-5	Soporte De Fijación de los Tubos C/Anillos	1		
14	5372012410-2	Manguera de conducción de aire "Spiraflex" Ø5" X 2800mm	1		
15	6020010701-5	Abrazadera De Ø127 X Ø146 X 14,5mm Rosca Sin Fin Acero Al Carbon	1		
16	5528011312-2	Sistema Hidráulico de Flujo Continuo para Turbina Spe-Air para 3er Depósito	1		
17	5530019554-6	Soporte Con Turbina Hidráulica Trasera Spe-Air Para 3er Tanque	1		
18	6020317438-4	Tornillo Cab.Sextavada M10 X 1,50 X 90mm Cl8.8 Rp	2		
19	5024010075-1	Arandela Lisa De Ø10,3 X Ø25 X 2,00mm	4		
20	5412010004-4	Niple De R.1.1/16" Un X R.1.1/16" Un X 50mm Hexagonal 1.1/4"	2		
21	6020010024-0	Anillo O'Ring 2-119 N3006-90Nbr (23,47)	2		
22	6020430280-7	Valvula Limitadora De Presión(Max.1000 Psi) Vazao(45L/Min)(Hfb-120414)	1		
23	5412010133-4	Niple De R.1.1/16" Un X R.7/8" Unf X 48mm Hexagonal 1.1/4"	2		
24	6020010063-0	Anillo O'Ring 2-116 N3006-90Nbr (18,72)	2		
25	6020310822-5	Tuerca Sextavada M10 X 1,50 Ma Cl8 Ch.17mm Alt.8,00mm	2		
26	6020312403-4	Tornillo Cab.Sextavada M6 X 1,00 X 20mm Cl8.8 Rt	4		
27	6020010122-0	Arandela De Presión M6 Media	4		
28	5412010135-0	Niple De R.1.1/16" Un X R.3/4" Bsp X 48mm Hexagonal 1.1/4"	2		
29	6020010030-4	Anillo O'Ring 2-212 N3006-90Nbr (21,82)	2		
30	6020110055-3	Filtro De Presión Hda - Fp20010Fv06B-Lv6	1		
31	6020090196-0	Elemento Filtrante Hda - 114148	1		
32	6020251324-0	Manguera Hidr. Alta Presión 3/4" X 6300mm C/1Tcg E 1Trg (Sae 100R2 At - P.T.3100Psi)	1		
33	6020251159-0	Manguera Hidr. Alta Presión 3/4" X 6300mm C/2Trg (Sae 100R2 At - P.T.3100Psi)	1		
34	5372012376-9	Manguera hidráulica Ø1/4" C/1Tcg Y 1Trf X 6400mm	1		
35	6020251357-6	Manguera Hidr. Alta Presión 3/4" X 800mm C/2Tcg (Sae 100R2 At - P.T.3100Psi)	1		
36	6020251178-6	Manguera Hidr. Alta Presión 3/4" X 350mm C/1Tcg E 1Trg (Sae 100R2 At - P.T.3100Psi)	1		
37	6020251352-5	Manguera Hidr. Alta Presión 3/4" X 500mm C/2Trg (Sae 100R2 At - P.T.3100Psi)	1		
38	5412010132-6	Niple De R.1.1/16" Un X R.1/2" Npt X 48mm Hexagonal 1.1/4"	2		
39	6020090404-7	Enganche Rapido Macho 1/2"	2		
40	5220010056-5	Disco Izquierdo De La Turbina Ø480mm	1		
41	6020310742-3	Tuerca Sextavada 1/4" 20F Unc Gr5 Ch.7/16" Alt.5,50mm	6		
42	6020010402-4	Arandela De Presión 1/4" Media Industrial	6		
43	5010010035-2	Aleta Mayor De 35mm De La Turbina De Ø480mm	5		
44	5204010409-7	Maza De La Turbina Hidraulica	1		

Item	Código	Descripción del producto	Todos	4000	4500
45	5010010034-4	Aleta Menor De 35mm De La Turbina De Ø480mm	5		
46	5284010010-3	Brida De La Turbina	2		
47	5220010055-7	Disco Derecho De La Turbina Ø480mm	1		
48	6020311004-1	Tornillo Cab.Sextavada 1/4" X 7/8" 20F Unc1A Gr5 Rt	6		
49	6020350486-4	Rebite "Pop" Ø3/16" X 1/2"(Aluminio)	6		
50	6020311269-9	Tornillo Cab.Sextavada M8 X 1,25 X 20mm Cl8.8 Rt	22		1
51	5024010073-5	Arandela Lisa De Ø8,5 X Ø20 X 2,00mm	35		
52	5484010058-0	Regulador De Vacuo	1		
53	6020310980-9	Tornillo Cab.Sextavada M10 X 1,50 X 40mm Cl8.8 Rt	2		
54	5024010597-4	Arandela Lisa De Ø6,5 X Ø27 X 4,75mm	1		
55	6020317475-9	Tornillo Cab.Sextavada M10 X 1,50 X 30mm Cl8.8 Rt	3		
56	6020310036-4	Hex Head Screw M10 X 1.25 X 35mm Cl8.8 Rt)	6		
57	5530019885-5	Hydraulic Turbine Right Horizontal Support	1		
58	5530019884-7	Hydraulic Turbine Left Horizontal Support	1		
59	6020250453-4	Perilla Femea Termoplastico Rosca 5/16" Unc	1		
60	6020010404-0	Arandela De Presión 5/16" Media Industrial	1		
61	6020050387-5	Conexion Tipo Bifurcacion	1		
62	5538010347-7	Tapa De La Turbina Completa	1		
26	6020312403-4	Tornillo Cab.Sextavada M6 X 1,00 X 20mm Cl8.8 Rt	1		
64	6020317449-0	Tuerca Sextavada Autobloqueo C/Nylon Baixa M8 X 1,25 Ma Cl8 Ch.13mm Alt.8,00mm	30		
65	6020310470-0	Perno Elastico Pesado Ø3 X 24mm (Seeger Reno 701.062)	1		
66	5010010043-3	Aleta	1		
67	6020310448-3	Tornillo Cab.Sextavada M8 X 1,25 X 25mm Cl8.8 Rt	4		
68	6020110027-8	Brida De Exaustao - Plastica	1		
69	5112010036-3	Metal Turbine Housing	1		
70	5024010075-1	Arandela Lisa De Ø10,3 X Ø25 X 2,00mm	8		
71	5530019556-2	Soporte de turbina hidráulica	1		
72	6020310822-5	Tuerca Sextavada M10 X 1,50 Ma Cl8 Ch.17mm Alt.8,00mm	5		
73	6020010394-0	Arandela De Presión M10 Media	5		
74	6020250589-1	Motor Hiraulico De Engrenagem Bi-Direcional 8Cc	1		
75	5412010133-4	Niple De R.1.1/16" Un X R.7/8" Unf X 48mm Hexagonal 1.1/4"	2		
76	6020010063-0	Anillo O'Ring 2-116 N3006-90Nbr (18,72)	2		
77	5412010142-3	Niple De R.9/16" Unf X M12 X 1,5 X 32mm Hexagonal 5/8"	1		
78	6020010086-0	Anillo O'Ring 2-112 N3006-90Nbr (12,37)	1		
79	5220010109-0	Disco 35mm Completo De La Turbina Hidraulica Ø480mm	1		
80	6020310900-0	Hex Head Screw M10 X 1.50 X 45mm Cl8.8 Rt)	2		
81	5528011314-9	Sistema Neumático Con Turbina Hidráulica De Flujo Continuo SPE-4000 Aire - Para 3er Depósito		1	
81	5528011311-4	Sistema Neumático Con Turbina Hidráulica De Flujo Continuo SPE-4500 Aire - Para 3er Depósito			1

• Sistema neumático para turbina mecánica de 540RPM.

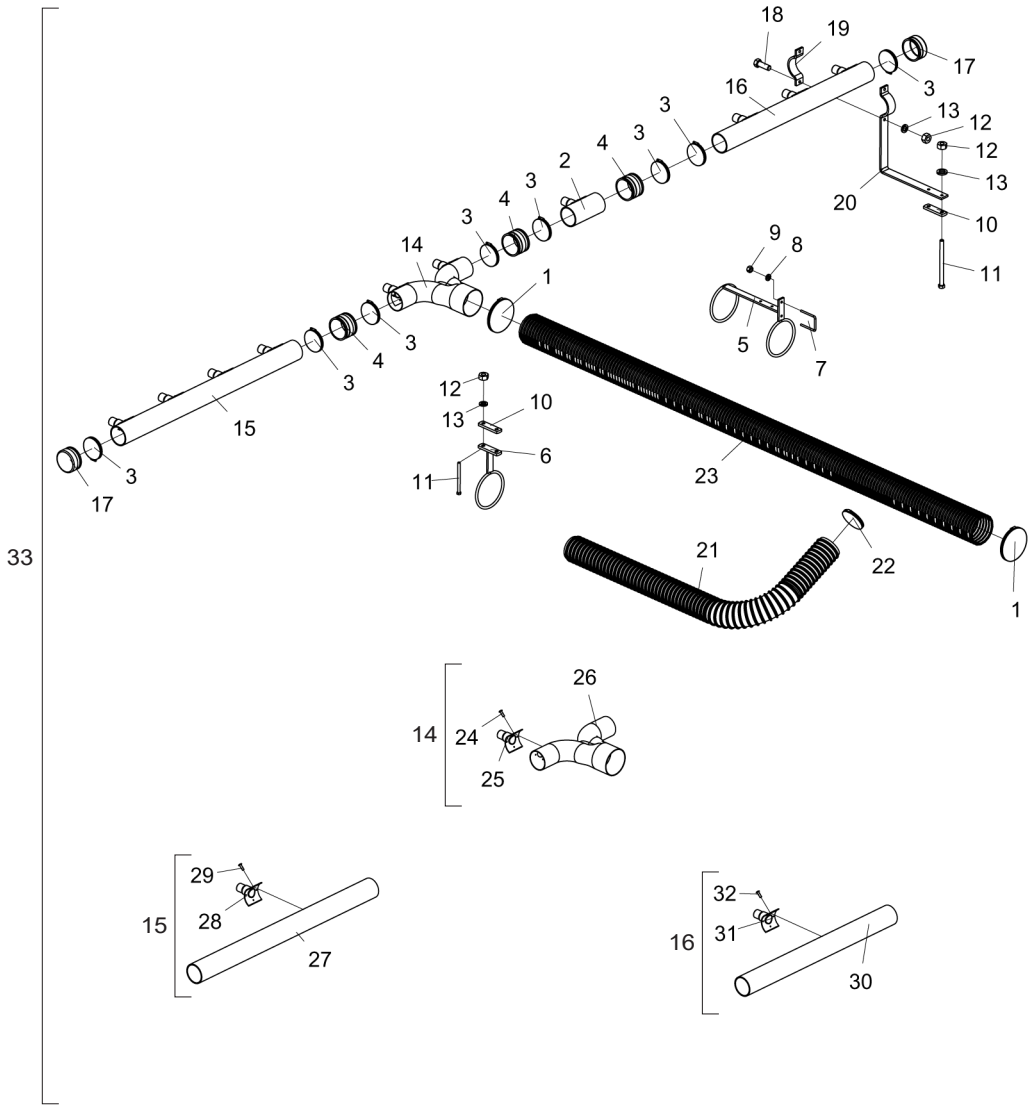

Item	Código	Descrição do Produto	Todos	4000 S/3º Depósito	4500 S/3º Depósito	4000 C/3º Depósito	4500 C/3º Depósito
1	6020010721-0	Abrazadera De Ø152 X Ø171 X 14,5mm Rosca Sin Fin Acero Al Carbon	2				
2	5552015101-9	Tubo De Ø110 X 225mm Completo	1				
3	6020010715-5	Abrazadera De Ø114 X Ø133 X 14,5mm Rosca Sin Fin Acero Al Carbon	8				
4	6020090487-0	Emenda Do Tubo De Conducao De Ar	3				
5	5530014593-0	Soporte De La Manguera 7"	1				
6	5530014592-1	Soporte Menor De La Manguera De 7"	1				
7	5068010030-3	Abrazadera De 83 X 104 X 3/8"	1				
8	6020010406-7	Arandela De Presión 3/8" Media Industrial	2				
9	6020310746-6	Tuerca Sextavada 3/8" 16F Unc Gr5 Ch.9/16" Alt.8,50mm	2				
10	5136013228-9	Chapa Del Soporte	5				
11	6020310204-9	Tornillo Cab.Sextavada 1/2" X 7" 12F W Gr5 Rp	10				
12	6020310754-7	Tuerca Sextavada 1/2" 12F W Gr5 Ch.7/8" Alt.12,00mm	18				
13	6020010410-5	Arandela De Presión 1/2" Media Industrial	18				
14	5152010056-7	Conexion Tipo Bifurcacao Salida Con Bocal Trasero	1				
15	5552015099-3	Tubo De Ø110 X 1352mm Completo		1		1	
15	5552015100-0	Tubo De Ø110 X 1802mm Completo			1		1
16	5552010804-0	Tubo De Ø110 X 1127mm Completo		1		1	
16	5552010797-4	Tubo De Ø110 X 1577mm Completo			1		1
17	6020390435-8	Tapa Do Tubo De Conducao De Ar	2				
18	6020312001-2	Tornillo Cab.Sextavada 1/2" X 1.1/2" 12F W Gr5 Rt	8				
19	5146010004-0	Cinta Menor Do Tubo Del Aire	4				
20	5146010010-4	Cinta Mayor del Tubo de Aire		4	4		
20	5146010062-7	Correa de tubo de aire más pequeña				4	4
21	5372010180-3	Manguera Conductora De Aire "Spiraflex" Svl Ø5" X 4000mm	1				
22	6020010701-5	Abrazadera De Ø127 X Ø146 X 14,5mm Rosca Sin Fin Acero Al Carbon	1				
23	5372010572-8	Manguera de Aire "Spiraflex" Svl Ø6" X 3300mm		1	1		
23	5372012377-7	Manguera Conducto De Aire "Spiraflex" Svl Ø6"				1	1
24	6020350487-2	Rebite "Pop" 3/16" X 5/8" (Aluminio)	8				
25	6020030711-1	Boquilla De Union 2" Con Reduccion Para 1.3/4"	2				
26	5152010057-5	Conexion Tipo Bifurcacao Salida Trasera	1				
27	5552010789-3	Tubo De Ø110 X 1352mm		1		1	
27	5552010791-5	Tubo De Ø110 X 1802mm			1		1
28	6020030711-1	Boquilla De Union 2" Con Reduccion Para 1.3/4"		4	5	4	5
29	6020350487-2	Rebite "Pop" 3/16" X 5/8" (Aluminio)		16	20	16	20
30	5552010795-8	Tubo de Ø110 X 1127mm		1		1	
30	5552010796-6	Tubo de Ø110 X 1577mm			1		1
31	6020030711-1	Boquilla De Union 2" Con Reduccion Para 1.3/4"		3	4	3	4
32	6020350487-2	Rebite "Pop" 3/16" X 5/8" (Aluminio)		12	16	12	16
33	5528010629-0	Sistema Neumatico Para Turbina 540Rpm "Mecanica" - SPE 4000		1			
33	5528010630-4	Sistema Neumatico Para Turbina 540Rpm "Mecanica" - SPE 4500			1		
33	5528011316-5	Sistema Neumático PARA/Turbina 540 Rpm "Mecanica" SPE-4000 PARA/3er Depósito				1	
33	5528011315-7	Sistema Neumático P/Turbina 540 Rpm "Mecanica" SPE-4500 PARA/3er Depósito					1

BALDAN

• Marcador de línea completa

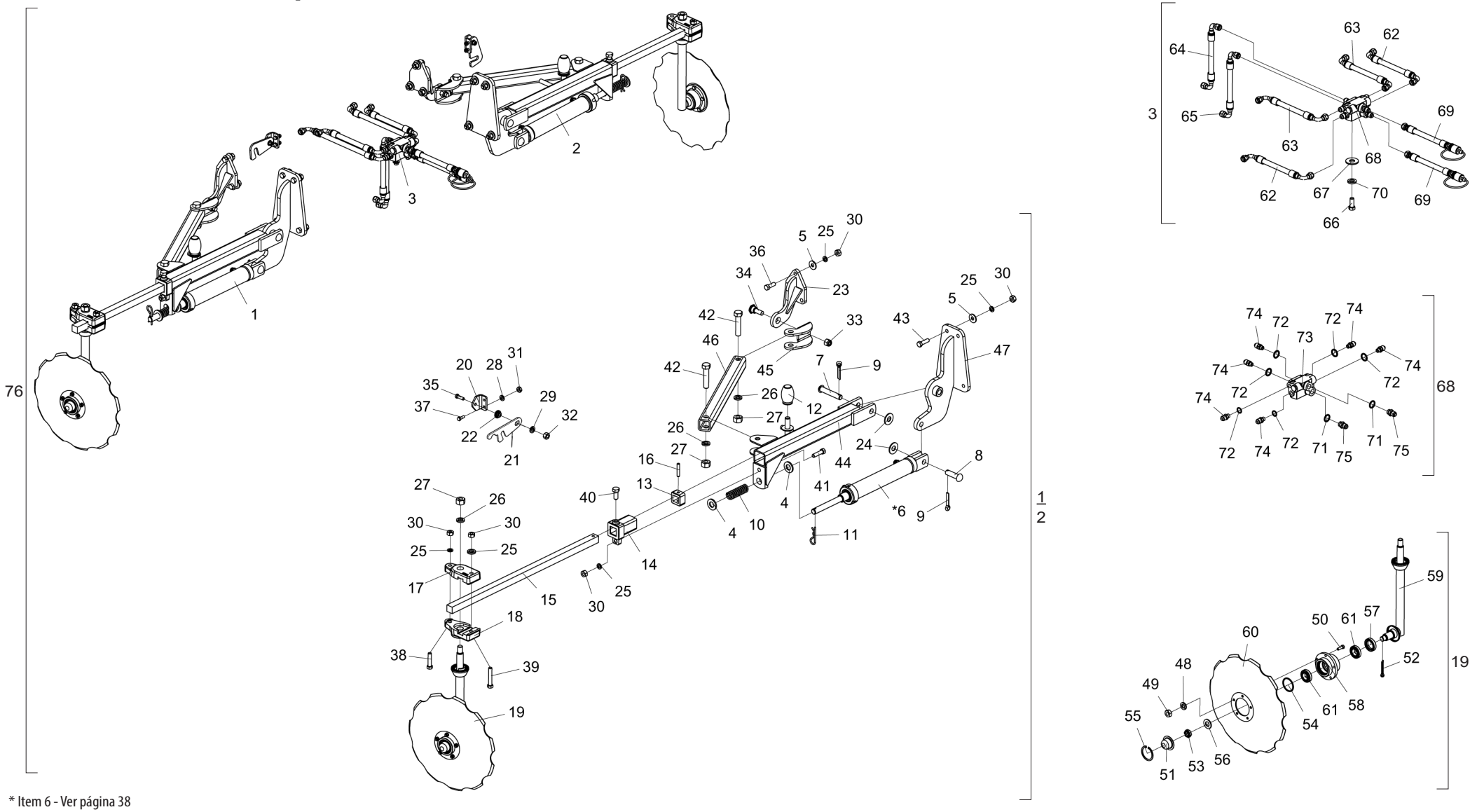

* Item 6 - Ver página 38

• Tabla Marcador de línea completa

Item	Código	Descripción del producto	Todos	SPE 4000	SPE 4500
1	5386010229-0	Marcador de línea derecha completa	1		
2	5386010230-3	Marcador de línea izquierda completa	1		
3	5528011356-4	Sistema hidráulico SPE 4000 (3er tanque)		1	
3	5528011357-2	Sistema hidráulico SPE 4500 (3er tanque)			1
4	5024010001-8	Arandela Lisa De Ø23,5 X Ø44,5 X 4,75mm	4		
5	5024010068-9	Arandela Lisa De Ø13,3 X Ø35,5 X 3,00mm	14		
*6	6020055702-9	Cilindro Hidraulico "D.A" Ø1.1/4" X Ø2" X 246mm(Curso) X 499mm(Cerrado)	2		
7	6020310589-7	Perno Cab.Francesa Ø3/4" X 95mm	2		
8	6020310597-8	Perno Ø3/4" X 62mm	2		
9	6020050104-0	Contraperno 3/16" X 1"	4		
10	6020250242-6	Resorte Helicoidal Ø23,5 X Ø31,5 X 100mm Cable=Ø4mm Interna	2		
11	6020390308-4	Traba Nma - Tipo "R" De Ø4,5 X 80mm	1		
12	6020030170-9	Amortiguador de Choque De La Cuchilla 85.991.00	2		
13	5324020018-6	Guia Inferior Da Barra	2		
14	5324050013-9	Guia Da Barra	2		
15	5040080028-3	Barra Cuadrada De 1.1/8" X 830mm Con Agujeros	2		
16	6020310510-2	Perno Elastico Pesado Ø10 X 55mm (Seeger Reno 701.220)	2		
17	6010601393-7	Roseta Inferior Del Marcador	2		
18	6010601392-9	Roseta Superior Del Marcador	2		
19	5386010138-2	Marcador De Línea Superior Derecho Completo	1		
19	5386010139-0	Marcador De Línea Superior Izquierdo Completo	1		
20	5136010756-0	Chapa "L" Da Traba Del Marcador	2		
21	5558010694-2	Bloqueo de fijación de marcador	2		
22	5080010264-0	Buje De Ø10,3 X Ø30 X 13mm	2		
23	5530012413-4	Soporte Trasero Del Marcador	2		
24	5024010142-1	Arandela Lisa De Ø20,3 X Ø46,5 X 3,00mm	4		
25	6020010410-5	Arandela De Presión 1/2" Media Industrial	20		
26	6020010414-8	Arandela De Presión 3/4" Media Industrial	6		
27	6020310770-9	Tuerca Sextavada 3/4" 10F Unc Gr5 Ch.1.7/32" Alt.18,50mm	6		
28	6020010404-0	Arandela De Presión 5/16" Media Industrial	4		
29	6020010406-7	Arandela De Presión 3/8" Media Industrial	2		
30	6020310754-7	Tuerca Sextavada 1/2" 12F W Gr5 Ch.7/8" Alt.12,00mm	20		
31	6020310744-0	Tuerca Sextavada 5/16" 18F Unc Gr5 Ch.1/2" Alt.6,50mm	4		
32	6020310746-6	Tuerca Sextavada 3/8" 16F Unc Gr5 Ch.9/16" Alt.8,50mm	2		
33	6020310761-0	Tuerca Sextavada Autobloqueo C/Nylon 5/8" 18F Unf Gr5 Ch.15/16" Alt.19,50mm	2		
34	6020312002-0	Tornillo Cab.Sextavada 5/8" X 2" 18F Unf1A Gr5 Rt Especial	2		
35	6020310026-7	Tornillo Cab.Sextavada 3/8" X 1.1/4" 16F Unc1A Gr5 Rt	2		
36	6020312001-2	Tornillo Cab.Sextavada 1/2" X 1.1/2" 12F W Gr5 Rt	6		
37	6020310038-0	Tornillo Cab.Sextavada 5/16" X 1" 18F Unc1A Gr5 Rt	4		
38	6020312060-8	Tornillo Cab.Sextavada 1/2" X 2.1/4" 12F W Gr5 Rp	2		
39	6020311057-2	Tornillo Cab.Sextavada 1/2" X 3" 12F W Gr5 Rp	2		
40	6020312082-9	Tornillo Cab.Sextavada 5/8" X 1.1/2" 11F Unc1A Gr5 Rt C/Ponta	2		
41	6020310049-6	Tornillo Cab.Sextavada 1/2" X 2" 12F W Gr5 Rp	2		

Item	Código	Descripción del producto	Todos	SPE 4000	SPE 4500
42	6020311098-0	Tornillo Cab.Sextavada 3/4" X 3.1/2" 10F Unc1A Gr5 Rp	4		
43	6020317427-9	Tornillo Cab.Sextavada 1/2" X 1.3/4" 12F W Gr5 Rt	8		
44	5530019841-3	Soporte de marcador derecho	1		
44	5530019842-1	Soporte para marcador izquierdo SE New Ligh	1		
45	5136010369-6	Chapa De Guia Da Traba Del Marcador	2		
46	5552010508-4	Tubo Q.50 X 550mm	2		
47	5530012412-6	Soporte Delantero Del Marcador De Linea	2		
48	6020010404-0	Arandela De Presión 5/16" Media Industrial	10		
49	6020310744-0	Tuerca Sextavada 5/16" 18F Unc Gr5 Ch.1/2" Alt.6,50mm	10		
50	6020310038-0	Tornillo Cab.Sextavada 5/16" X 1" 18F Unc1A Gr5 Rt	10		
51	6020050649-1	Tapa De La Maza (Diam Externo 57,00mm)	2		
52	6020050101-5	Contraperno 1/8" X 1"	2		
53	6020310797-0	Tuerca Sextavada 3/4" 16F Unf Gr5 Ch.1.1/16" Alt.13,00mm	2		
54	6020010130-0	Anillo De Vedacción Ø50 X Ø57 X 2mm	2		
55	6020011025-3	Anillo De Retencion I-058 G502-058-01	2		
56	5024010258-4	Arandela Lisa De Ø20 X Ø38,5 X 3,00mm	2		
57	6020350268-3	Retenedor Ø36,00 X Ø52,00 X 11,00mm	2		
58	5204010247-7	Maza Del Disco	2		
59	5386010142-0	Marcador de Linea Derecho	1		
59	5386010141-2	Marcador de Linea Izquierdo	1		
60	2759366580-7	Disco Conc Rec 16" X 3,50 Fc Rd 74mm + 5F Rd 8,7mm R=48mm Afe	2		
61	6020350077-0	Cojinete 44610/49 de copa cónica (jaula baja)	4		
62	6020250837-8	Manguera Hidr. Alta Presión 3/8" X 2850mm C/2Tcg (Sae 100R2 At - P.T.4800Psi)		2	
62	6020250762-2	Manguera Hidr. Alta Presión 3/8" X 3300mm C/2Tcg (Sae 100R2 At - P.T.4800Psi)			2
63	6020250838-6	Manguera Hidr. Alta Presión 3/8" X 2550mm C/2Tcg (Sae 100R2 At - P.T.4800Psi)		2	
63	6020250761-4	Manguera Hidr. Alta Presión 3/8" X 3000mm C/2Tcg (Sae 100R2 At - P.T.4800Psi)			2
64	6020252376-8	Manguera hidraulica Alta presión 3/8" x 235 mm con TCG90º (SAE 100R2 AT - P.T.4800PSI) (3.ª Dep.)	1		
65	6020252377-6	Manguera hidraulica Alta presión 3/8" x 165 mm con TRG (SAE 100R2 AT - P.T.4800PSI) (3.ª Dep.)	1		
66	6020310054-2	Tornillo Cab.Sextavada 3/8" X 1" 16F Unc1A Gr5 Rt	2		
67	5024010075-1	Arandela Lisa De Ø10,3 X Ø25 X 2,00mm	2		
68	5224010104-1	Distribuidor De Aceite Completo Con 08 Niples	1		
69	5372011092-6	Manguera Ø3/8" X 3000mm Con 1Trg Y 1Trf C/Enganche Rapido Macho	2		
70	6020010406-7	Arandela De Presión 3/8" Media Industrial	2		
71	6020010022-3	Anillo O'Ring 2-114 N3006-90Nbr (15,54)	2		
72	6020010025-8	Anillo O'Ring 6-091 N3006-90Nbr(Ø12,00 X 2,00mm)	6		
73	6020430196-7	Valvula De Sequencia De Dupla Acao	1		
74	5412010008-7	Niple R.3/4" Unf X R.9/16" Unf X 40mm Con Hexagonal 3/4"	6		
75	5412010035-4	Niple R.3/4" Unf X R.3/4" Unf X 38mm Con Hexagonal 7/8"	2		
76	5386010231-1	Marcador de línea completo SPE 4000 (3er tanque)		1	
76	5386010232-0	Marcador de línea completo SPE 4500 (3er tanque)			1

• Cilindro do Chasís

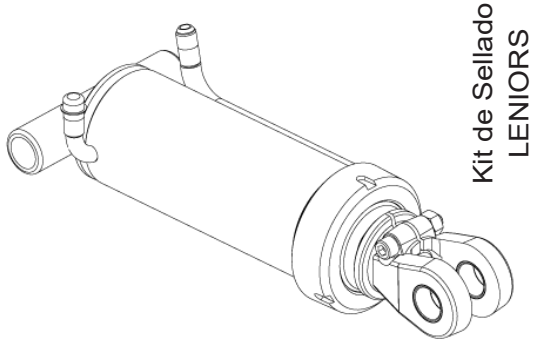

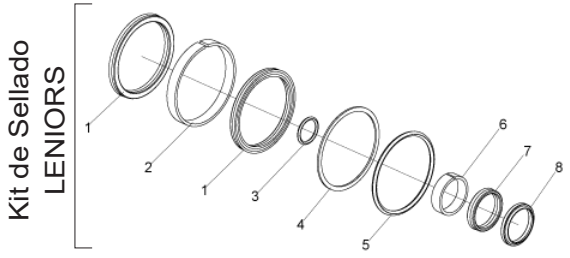

Item	Código	Descripción del producto	Todos
		Kit de Sellado LENIORS	
1	J007149	Gaxeta Std 3120-3375 (Ø3.3/8" x Ø 4" x 5/16")	2
2		Anillo Guia W2-4000-500 (Ø4" x 1/2")	1
3		Anel O´Ring 2-126 (Ø26,57 x Ø3,53mm)	1
4		Parback 8-342	1
5		Anillo O´Ring 2-342 (Ø91,44 x Ø5,33mm)	1
6		Anillo Guia 6W8-1875-475 (Ø41,22 x 47,62 x 1/2")	1
7		Gaxeta B 1870-1625-375B (Ø1.5/8" x Ø2" x 3/8")	1
8		Raspador D-1625	1
-	6020190200-5	Juego de Raplanta Leniors J007149	1

Para reemplazar piezas, verifique en la camisa del cilindro: El código Baldan, el código y nombre del fabricante y la fecha de fabricación.

• Cilindro del marcador de línea

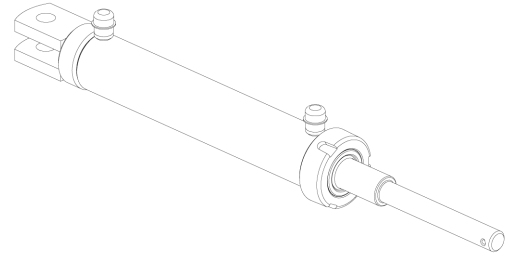

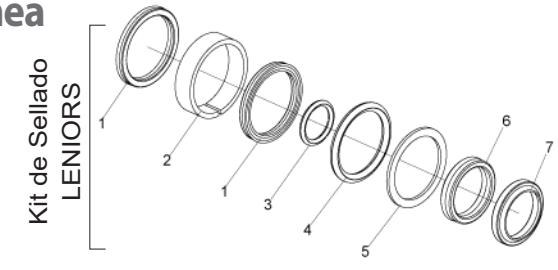

Item	Código	Descripción del producto	Todos
		Kit de Sellado LENIORS	
1	J003567	Gaxeta Std 1870-1625	2
2		Anillo Guia W2-2000-500 (Ø2" x 1/2")	1
3		Anillo O´Ring 2-126 (Ø21,82 x Ø3,53mm)	1
4		Anillo O´Ring 2-326 (Ø40,64 x Ø5,33mm)	1
5		Parback 8-326	1
6		Gaxeta B 1870-1250-312B	1
7		Raspador D-1250 (1-1/4" x 1-5/8" x 3/16")	1
-	6020190184-0	Juego de reparación Leniors J003567	1

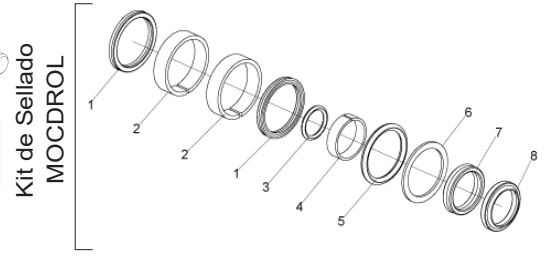

Item	Código	Descripción del producto	Todos
		Kit de Sellado MOCDROL	
1	49001607	Gaxeta 1870-1625	2
2		Anillo Guia 2199-011-6	2
3		Anillo O'Ring 2-114	1
4		Anillo Guia W2-2000-500 (Ø2" x 1/2")	1
5		Anillo O'Ring 2-224	1
6		Anillo Parback 8-224	1
7		Gaxeta 1870-1250-312B	1
8		Raspador D-1250 (1-1/4" x 1-5/8" x 3/16")	1
-	6020190156-4	Juego de reparación Mocdrol 49001607	1

Para reemplazar piezas, verifique en la camisa del cilindro: El código Baldan, el código y nombre del fabricante y la fecha de fabricación.

• Líneas de plantación

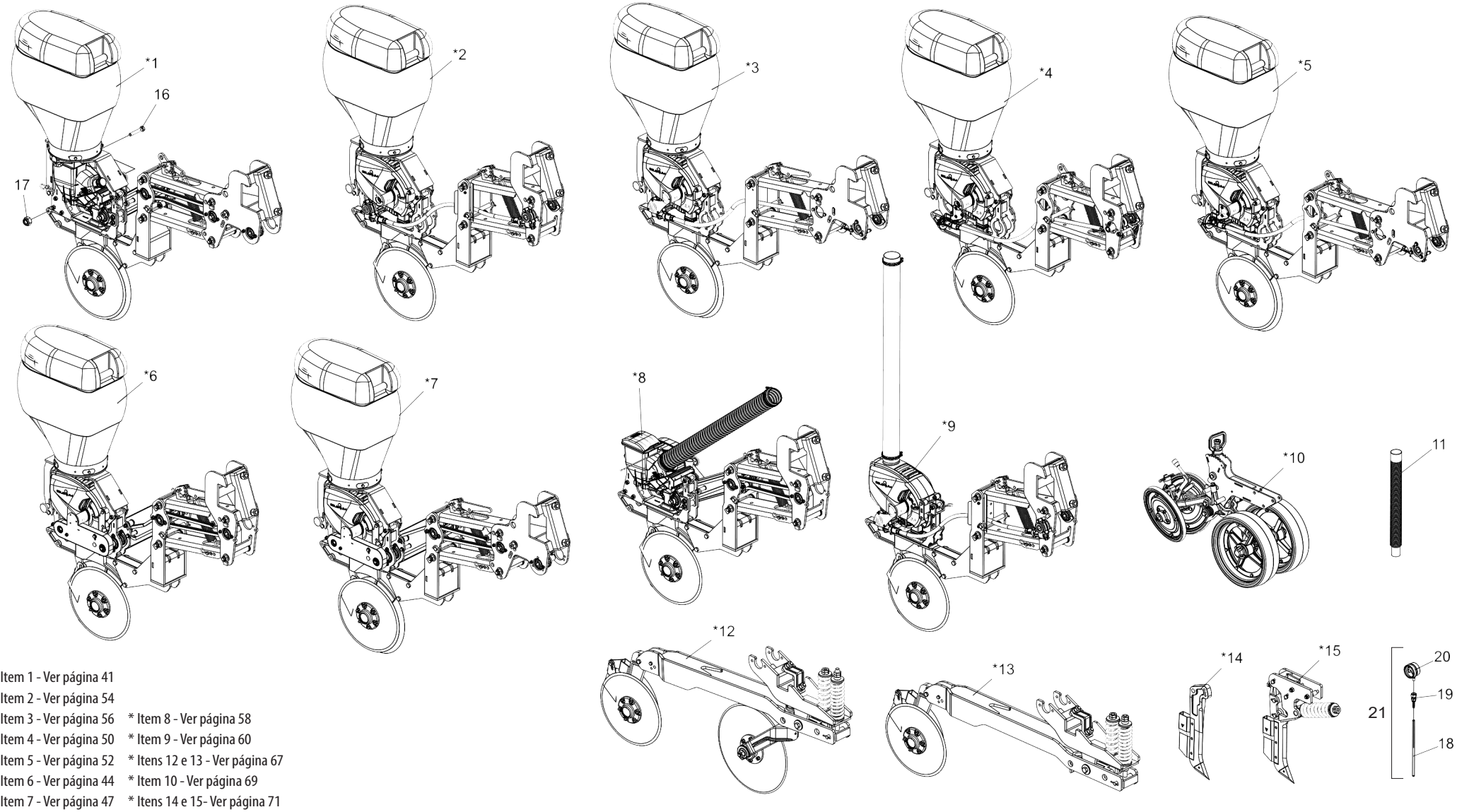

* Item 1 - Ver página 41
* Item 2 - Ver página 54
* Item 3 - Ver página 56
* Item 4 - Ver página 50
* Item 5 - Ver página 52
* Item 6 - Ver página 44
* Item 7 - Ver página 47
* Item 8 - Ver página 58
* Item 9 - Ver página 60
* Itens 12 e 13 - Ver página 67
* Item 10 - Ver página 69
* Itens 14 e 15- Ver página 71

BALDAN

• Tabla Líneas de plantación

Item	Código	Descripción del producto	Todos
*1	2517012487-4	Línea Pantográfica Menor Derecha C/sistema vSet	1
*1	2517012488-2	Línea Pantográfica Mayor Izquierda C/sistema vSet	1
*2	2517012497-1	Línea Pantográfica Menor Derecha C/sistema Selenium	1
*3	2517012498-0	Línea Pantográfica Mayor Izquierda C/sistema Selenium	1
*4	2517012491-2	Línea Pantográfica Menor Derecha C/Sistema Selenium Transmisión P/Cable	1
*5	2517012492-0	Línea Pantográfica Mayor Izquierda C/Sistema Selenium Transmisión P/Cable	1
*6	2517012485-8	Línea Pantográfica Menor Derecha C/Sistema Selenium Transmisión P/Cadena	1
*7	2517012486-6	Línea Pantográfica Mayor Izquierda C/Sistema Selenium Transmisión P/Cadena	1
*8	2517012665-6	Línea Pantográfica Menor Derecha Con Sistema Vset - Para 3er Depósito	1
*8	2517012666-4	Línea de Pantográfica Mayor Izquierda con sistema Vset: para 3er depósito	1
*9	2517012667-2	Línea Pantográfica Menor Derecha Con Sistema De Transmisión Selenium Para Cable Ratio 1:1 - Para 3er Depósito	1
*9	2517012668-0	Línea Pantográfica Izquierda Mayor Con Sistema De Transmisión Selenium Para Relación De Cable 1:1 - Para 3er Depósito	1
*10	5124010799-0	Carrito Completo Con Rueda De Profundidad Excentrica/Oscilante Con Rueda "V"	1
11	6020250054-7	Manguera De Ø38 X Ø50,8 X 555mm (Manguera 147)	1
*12	5124010506-7	Carrito Mayor Derecho Del Abono Completo (Disco Doble)	1
*12	5124010514-8	Carrito Menor Izquierdo Del Abono Completo (Disco Doble)	1
*13	5124010920-8	Carrito Mayor Derecho Del Abono Completo (S/Disco Cortador)	1
*13	5124010921-6	Carrito Menor Izquierdo Del Abono Completo (S/Disco Cortador)	1
*14	5532010227-7	Surcador Completo	1
*15	5532010246-3	Surcador de Desarme y Rearme Automático	1
16	6020317437-6	Tornillo Cab.Sextavada M12 X 1,75 X 65mm Cl8.8 Rp	1
17	6020310847-0	Tuerca Sextavada Autobloqueo C/Nylon M12 X 1 ,75 Ma Cl8 Ch.19mm Alt.12,00mm	1
18	5372010150-1	Manguera Ø8mm X 200mm Transparente	1
19	6020390109-0	Terminal Recto Giratorio De 1/4"-Sae 37Gr Jic	1
20	6020430260-2	Vacuometro Diam.66mm-Escala Anti-Horario De "0" A"100" Mbar	1
21	5563010001-0	Vacuometro Completo	1

• Línea de pantógrafo con sistema VSet

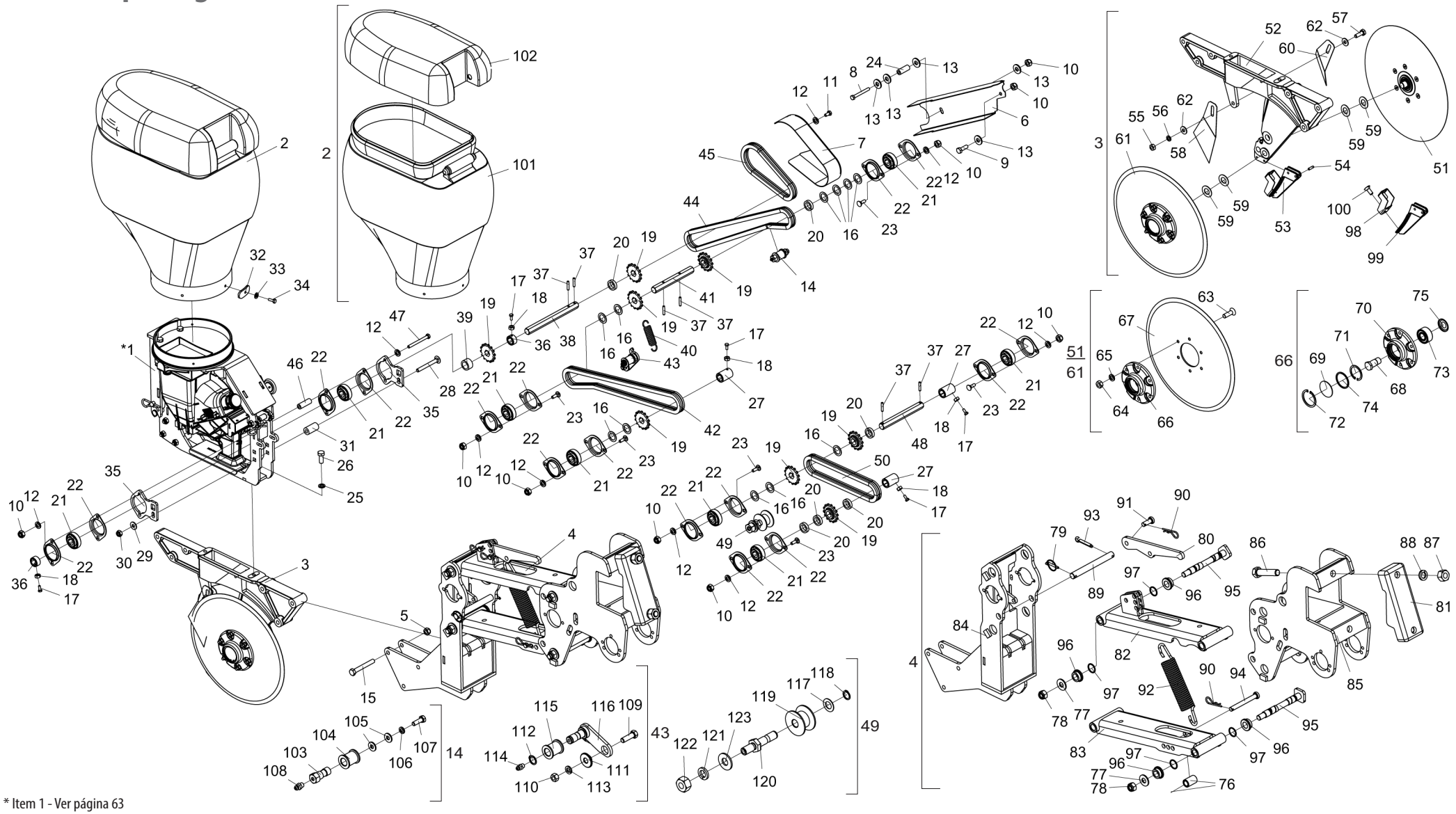

* Item 1 - Ver página 63

BALDAN

• Tabla Línea de pantógrafo con sistema VSet

Item	Código	Descripción del producto	Todos	Menor Derecha	Mayor Izquierda
*1	5530017571-5	Soporte Dosificador vSet 2	1		
2	6020055109-8	Caja Plastica P/Semilla 45 Litros C/Tapa(Rojo Ral-3020)	1		
3	5530017188-4	Soporte Derecho del Doble Disco de Semilla (15" X 4,00mm)		1	
3	5530017192-2	Soporte Izquierdo del Doble Disco de Semilla (15" X 4,00mm)			1
4	5124010942-9	Carrito Pantográgico Menor de Semilla vSet/Selenium		1	
4	5124010943-7	Carrito Pantográgico Mayor de Semilla vSet/Selenium			1
5	6020310847-0	Tuerca Sextavada Autobloqueo C/Nylon M12 X 1 ,75 Ma Cl8 Ch.19mm Alt.12,00mm	3		
6	5106010193-4	Tapa Cadena Mayor	1		
7	5106010186-1	Tapa Cadena vSet	1		
8	6020310568-4	Tornillo Cab.Sextavada M8 X 1,25 X 70mm Cl8.8 Rp	1		
9	6020310354-1	Tornillo Cab.Sextavada Inox M8 X 1,25 X 25mm Cl 8.8 Rt	1		
10	6020317449-0	Tuerca Sextavada Autobloqueo C/Nylon Baixa M8 X 1,25 Ma Cl8 Ch.13mm Alt.8,00mm		10	14
11	6020310351-7	Tornillo Cab.Sextavada M8 X 1,25 X 16mm Cl8.8 Rt	2		
12	6020010004-5	Arandela De Presión M8 Media		12	16
13	5024010073-5	Arandela Lisa De Ø8,5 X Ø20 X 2,00mm	5		
14	5268010864-1	Tensor de Cadena Completo	1		
15	6020317495-3	Tornillo Cab.Sextavada M12 X 1,75 X 90mm Cl8.8 Rp	3		
16	5024010553-2	Arandela Lisa De Ø23 X Ø34 X 1,21mm		8	9
17	6020310291-0	Tornillo Cab.Sextavada M6 X 1,00 X 15mm Cl8.8 Rt		3	4
18	6020311257-5	Tuerca Sextavada M6 X 1,00 Ma Cl8 Ch.10mm Alt.5,00mm		3	4
19	5256030085-9	Engranaje De 14 Dientes		5	7
20	5080010984-9	Buje De Ø22,5 X Ø32 X 8mm		2	6
21	6020350104-0	Rodamiento F-110867-10 Agujero Sextavado 3/4"		5	7
22	6020250412-7	Cojinete De Chapa De Acero Repuxada 03.52 Mst		10	14
23	6020317457-0	Tornillo Cab.Francesa M8 X 1,25 X 25mm Cl8.8 Rt		6	10
24	5080011864-3	Buje Ø8,7 X Ø16 X 41mm	1		
25	6020010395-8	Arandela De Presión M12 Media	2		
26	6020310211-1	Tornillo Cab.Sextavada M12 X 1,75 X 30mm Cl8.8 Rt	2		
27	5080011477-0	Buje Ø30 X Hexagonal 19,50 X 45mm		1	2
28	6020317462-7	Tornillo Cab.Francesa M10 X 1,50 X 90mm Cl8.8 Rp	2		
29	5024010075-1	Arandela Lisa De Ø10,3 X Ø25 X 2,00mm	2		
30	6020317435-0	Tuerca Sextavada Autobloqueo C/Nylon M10 X 1,50 Ma Cl8 Ch.17mm Alt.10,00mm	2		
31	5080011851-1	Buje Ø11 X Ø23 X 43,1mm	2		
32	5530011945-9	Soporte Fijador De La Caja De Semilla	4		
33	6020010402-4	Arandela De Presión 1/4" Media Industrial	4		
34	6020310016-0	Tornillo Cab.Sextavada 1/4" X 3/4" 20F Unc1A Gr5 Rt	4		
35	5530017285-6	Soporte del Tensor del Cojinete	2		
36	5080011495-8	Buje Ø30 X Hexagonal 19,50 X 16mm	2		
37	6020310471-8	Perno Elastico Pesado Ø6 X 30mm (Seeger Reno 701.161)		4	6
38	5232012237-6	Eje Sextavado 3/4" X 222mm Vset	1		
39	5080011848-1	Buje Ø23 X Ø32 X 17,9mm	1		

Item	Código	Descripción del producto	Todos	Menor Derecha	Mayor Izquierda
40	6020250254-0	Resorte Helicoidal Ø11 X Ø15 X 53mm	1		
41	5232011307-5	Eje Hexagonal 3/4" X 171mm "Air"	1		
42	6020050076-0	Cadena Asa 40 84 Eslabones + Reducion	1		
43	5268010755-6	Tensor De Cadena Completo	1		
44	6020050074-4	Cadena Asa 40 87 Eslabones + Enmienda	1		
45	6020055459-3	Cadena Asa 40 41 Eslabones + Enmienda	1		
46	5080011863-5	Buje Ø8,7 X Ø16 X 47,6mm	2		
47	6020310548-0	Tornillo Cab.Sextavada M8 X 1,25 X 85mm Cl8.8 Rp	2		
48	5232011193-5	Eje Hexagonal 3/4" X 180mm			1
49	5268010232-5	Tensor De Cadena Completo			1
50	6020050812-5	Cadena Asa 40 52 Eslabones + Reducion			1
51	5204010459-3	Maza Izquerdo Completo (Disco Plano Liso 15" X 4,00mm)	1		
52	5530016359-8	Soporte Derecho del Doble Disco de Semilla		1	
52	5530016360-1	Soporte Izquierdo del Doble Disco de Semilla			1
53	5352010076-4	Limpiador del Doble Disco vSet	1		
54	6020310528-5	Perno Elastico Pesado Ø6 X 20mm (Seeger Reno 701.156)	2		
55	6020310822-5	Tuerca Sextavada M10 X 1,50 Ma Cl8 Ch.17mm Alt.8,00mm	1		
56	6020010394-0	Arandela De Presión M10 Media	1		
57	6020317475-9	Tornillo Cab.Sextavada M10 X 1,50 X 30mm Cl8.8 Rt	1		
58	5352030057-7	Limpiador Trasero Completo	1		
59	5024010024-7	Arandela Lisa De Ø20 X Ø38 X 1,21mm	4		
60	5352030056-9	Limpiador Trasero Completo - (Gcrti)	1		
61	5204010458-5	Maza Derecho Completo (Disco Plano Liso 15" X 4,00mm)	1		
62	5024010075-1	Arandela Lisa De Ø10,3 X Ø25 X 2,00mm	2		
63	6020317573-9	Tornillo Allen M8 X 1,25 X 25mm Cl12.9 Rt(Fosfatizado)	12		
64	6020310454-8	Tuerca Sextavada M8 X 1,25 Ma Cl8 Ch.13mm Alt.6,50mm	12		
65	6020010004-5	Arandela De Presión M8 Media	12		
66	5204010451-8	Maza Derecho Del Disco	1		
66	5204010452-6	Maza Izquierdo Del Disco	1		
67	2857397276-9	Disco Plano Liso 15" X 4,00 Ag Rd 80mm + 6Ag Rd 8,7mm D=115mm Afiladura Externa	2		
68	5420010098-3	Tornillo Cabeza Hexagonal 3/4" X 1.7/8" 16F Unf 1A Gr5 Rp-Rosca Derecho (Especial)	1		
68	5420010099-1	Tornillo Cabeza Hexagonal 3/4" X 1.7/8" 16F Unf 1A Gr5 Rp-Rosca Izquerda (Especial)	1		
69	5096010050-3	Tapa De La Maza	2		
70	5204010453-4	Maza De Ø136 X 41mm	2		
71	6020011053-9	Anillo De Retencion I-047 G-502-047-01	2		
72	6020010289-7	Anillo De Retencion I-55 G502-055-01 (Sin Refuerzo)	2		
73	6020350933-5	Rodamiento De Esfera Carreira Dupla 5204Kp52-Sp6(1º Línea)	2		
74	6020010095-9	Anillo De Vedacción Ø47X Ø52X 2mm	2		
75	6020056005-4	Calota Cojinete Esfera Carreira Dupla 5204Kp52-Sp6(1ºlínea)	2		
76	5080010227-5	Buje De Ø16 X Ø25 X 39mm(Zincado)	2		
77	5024010239-8	Arandela Lisa De Ø16,5 X Ø37 X 3,00mm	4		

• Tabla Línea de pantógrafo con sistema VSet

Item	Código	Descripción del producto	Todos	Menor Derecha	Mayor Izquierda
78	6020317443-0	Tuerca Sextavada Autobloqueo C/Nylon M16 X 2,00 Ma Cl8 Ch.24mm Alt.16,00mm	4		
79	6020390293-2	Traba C/Argola Ø5,75 X 40mm	1		
80	5468010290-5	Tirador De La Resorte	1		
81	6010602573-0	Abrazadera De La Linea Pantografica	1		
82	5530014373-2	Soporte Superior De La Linea	1		
83	5530014371-6	Soporte Inferior De La Linea	1		
84	5530017570-7	Soporte de articulacion Frontal vSet	1		
85	5530014380-5	Soporte Menor De Fijacion Del Carrito		1	
85	5530014381-3	Soporte Mayor De Fijacion Del Carrito			1
86	6020311128-5	Tornillo Cab.Sextavada 3/4" X 3.1/2" 16F Unf1A Gr5 Rp	2		
87	6020310817-9	Tuerca Sextavada 3/4" 16F Unf Gr5 Ch.1.1/4" Alt.18,50mm	2		
88	6020010414-8	Arandela De Presión 3/4" Media Industrial	2		
89	5432010110-0	Perno Liso De 179mm	1		
90	6020390294-0	Traba Nma - Tipo "R" De Ø3,5 X 67mm(Especial)	3		
91	6020310586-2	Perno Ø12,7 X 30mm	2		
92	6020251812-8	Resorte Helicoidal De Tracción Ø31 X Ø45 X 253mm	1		
93	6020050113-9	Contraperno 1/4" X 1.1/4"	1		
94	6020310590-0	Perno Cab.Redonda Ø1/2" X 108mm	1		
95	6020310347-9	Perno De Fijación	4		
96	5080010967-9	Buje Interna Del Soporte	8		
97	6020015832-9	Anillo O'Ring 2-017 N3006-90Nbr (Ø17,17 X Ø1,78mm)	8		
98	5324010101-3	Guia de la Boquilla	1		
99	5352010077-2	Limpiador del Doble Disco vSet	1		
100	6020312502-2	Tornillo Cab.Chata Fenda Nº10 X 1/2" 24F Unc2A Gr2 Rt	2		
101	6020055108-0	Caja Plastica P/Semilla 45 Litros S/Tapa(Rojo Ral-3020)	1		
102	6020390429-3	Tapa P/Caja Plastica De Semilla 45 Litros	1		
103	5232012295-3	Eje Del Tensor Menor	1		
104	5506010033-0	Roldana Del Tensor	1		
105	5024010073-5	Arandela Lisa De Ø8,5 X Ø20 X 2,00mm	2		
106	6020010004-5	Arandela De Presión M8 Media	1		
107	6020310448-3	Tornillo Cab.Sextavada M8 X 1,25 X 25mm Cl8.8 Rt	1		
108	6020130100-1	Grasero 1/4"	1		
109	6020310026-7	Tornillo Cab.Sextavada 3/8" X 1.1/4" 16F Unc1A Gr5 Rt	1		
110	6020310746-6	Tuerca Sextavada 3/8" 16F Unc Gr5 Ch.9/16" Alt.8,50mm	1		
111	5080020735-2	Buje De Ø10,5 X Ø31,75 X 10mm	1		
112	6020010252-8	Anillo De Retencion E-16 G501-016-01	1		
113	6020010406-7	Arandela De Presión 3/8" Media Industrial	1		
114	6020130100-1	Grasero 1/4"	1		
115	5506010033-0	Roldana Del Tensor	1		
116	5268010754-8	Tensor De La Linea	1		

Item	Código	Descripción del producto	Todos	Menor Derecha	Mayor Izquierda
117	5024010059-0	Arandela Lisa De Ø16,5 X Ø29 X 1,21mm			1
118	6020010252-8	Anillo De Retencion E-16 G501-016-01			1
119	6020350849-5	Polea Del Tensor			1
120	5232010708-3	Eje Del Tensor			1
121	6020010412-1	Arandela De Presión 5/8" Media Industrial			1
122	6020310760-1	Tuerca Sextavada 5/8" 11F Unc Gr5 Ch.1.1/16" Alt.15,00mm			1
123	5024010239-8	Arandela Lisa De Ø16,5 X Ø37 X 3,00mm			1

• Línea de pantógrafo menor derecha Selenium Transmisión de corriente

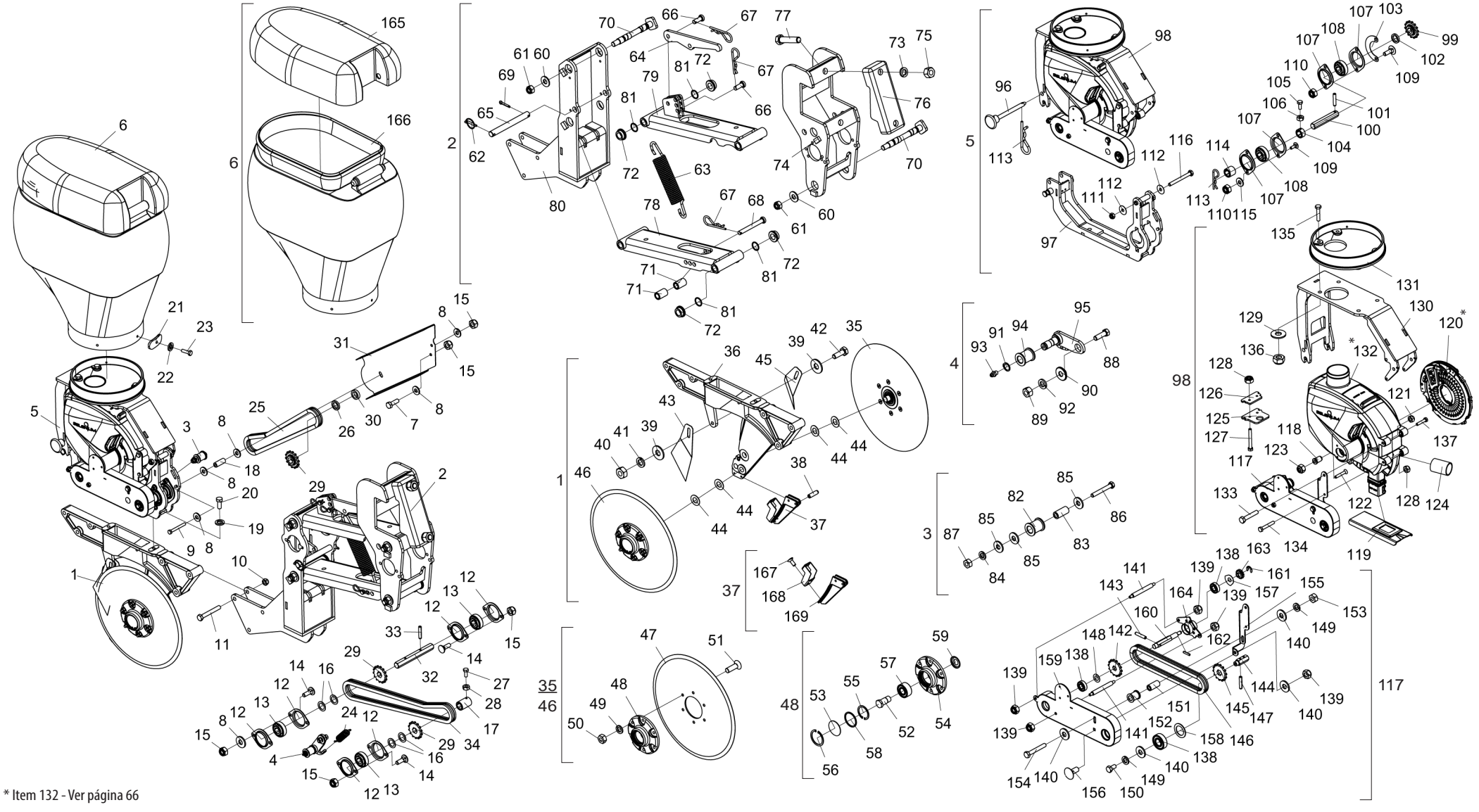

* Item 132 - Ver página 66

• Tabla Línea de pantógrafo menor derecha Selenium Transmisión de corriente

Item	Código	Descripción del producto	Todos
1	5530017188-4	Soporte de disco semilla doble derecho (15" x 4,00mm) Hub completo	1
2	5124010942-9	Carro pantógrafo más pequeño de Vset/Selenium Seed	1
3	5268010863-3	Tensor de cadena completo	1
4	5268010755-6	Tensor de cadena completo	1
5	5530017558-8	Soporte para dispensadores de selenio	1
6	6020055109-8	Caja de plástico para semilla de 45 litros con tapa (Ral-3020 rojo)	1
7	6020310448-3	Tornillo de cabeza hexagonal M8 x 1,25 x 25mm Cl8.8 RT (Bicromado)	2
8	5024010073-5	Arandela plana Ø8.5 x Ø20 x 2.00mm	8
9	6020310568-4	Tornillo de cabeza hexagonal M8 x 1,25 x 70mm Cl8,8 RP (Bicromado)	1
10	6020310847-0	Tuerca autocerrante hexagonal con nylon Low M12 x 1,75 Ma Cl8 Ch.19mm Altura.12,00mm	3
11	6020317495-3	Tornillo de cabeza hexagonal M12 x 1,75 x 90mm Cl8.8 RP (Bicromado)	3
12	6020250412-7	Cojinete de placa de acero estirado 03,52 Mst	6
13	6020350104-0	Rodamiento F-110867-10 Orificio hexagonal de 3/4"	3
14	6020317457-0	Tornillo de cabina francesa M8 X 1,25 x 25mm Cl8.8 RT (Bicromado)	6
15	6020317449-0	Tuerca hexagonal auto-bloqueante baja con nylon M8 x 1,25 Ma Cl8 Ch.13mm Altura 0,8,00mm	9
16	5024010553-2	Arandela plana Ø23 x Ø34 x 1,21 mm	4
17	5080011477-0	Casquillo Ø30 X Hexágono 19,50 x 45mm	1
18	5080011864-3	Silentio Ø8.7 x Ø16 x 41mm	1
19	6020010395-8	Lavadora de presión media M12 (bicromática)	2
20	6020310211-1	Tornillo de cabeza hexagonal M12 x 1,75 x 30mm Cl8.8 RT (Bicromado)	2
21	5530011945-9	Soporte para Seed Box Fixer	4
22	6020010122-0	Lavadora de presión media M6 (bicromática)	4
23	6020312403-4	Tornillo de cabeza hexagonal M6 x 1,00 x 20mm Cl8.8 RT (Bicromado)	4
24	6020250254-0	Tracción de muelles helicoidales Ø11 x Ø15 x 53mm Cable=Ø2mm	1
25	6020050798-6	Asa 40 Cadena de 70 eslabones + Reducción	1
26	5080011932-1	Silentio Ø23 x Ø32 x 5,2 mm	1
27	6020310291-0	Tornillo de cabeza hexagonal M6 x 1.00 x 15mm Cl8.8 RT (Bicromado)	1
28	6020311257-5	Tuerca hexagonal M6 x 1,00 Ma Ch.10mm Altura. 5,00mm (Bicromado)	1
29	5256030085-9	Engranaje de 14 dientes	3
30	5080010984-9	Silent Ø22.5 x Ø32 x 8mm	1
31	5106010191-8	Cubierta de cadena más grande	1
32	5232011307-5	Eje hexagonal "Air" de 3/4" x 171mm	1
33	6020310471-8	Pasador elástico pesado Ø6 x 30 mm (Seeger Reno 701.161)	2
34	6020050076-0	Asa 40 84 Cadena + Reducción	1
35	5204010459-3	Buje izquierdo completo (disco plano liso 15" x 4,00mm)	1
36	5530016359-8	Titular de Derechos del Disco de Doble Semilla	1
37	5352010076-4	Limpiador de Discos Dual V7	1
38	6020310528-5	Pasador elástico pesado Ø6 x 20mm (Seeger Reno 701.156)	2
39	5024010075-1	Arandela plana Ø10.3 x Ø25 x 2.00mm	2
40	6020310822-5	Tuerca hexagonal M10 x 1,50 Ma Ch8 Ch.17mm Altura .8,00mm (Bicromatado)	1
41	6020010394-0	Lavadora de presión media M10 (bicromática)	1
42	6020317475-9	Tornillo de cabeza hexagonal M10 x 1,50 x 30mm Cl8.8 RT (Bicromado)	1
43	5352030057-7	Limpiador de disco interno derecho	1

Item	Código	Descripción del producto	Todos
44	5024010024-7	Arandela plana Ø20 x Ø38 x 1,21 mm	4
45	5352030056-9	Limpiadiscos internos izquierdos	1
46	5204010458-5	Hub derecho completo (disco plano liso 15" x 4,00mm)	1
47	2857397276-9	Plan Lis Disc 15" X 4.00 Fc Rd 80mm + 6F Rd Esc 8.7mm D=115mm Afe	2
48	5204010451-8	Cubo de disco derecho	1
48	5204010452-6	Hub de disco izquierdo	1
49	6020010004-5	Lavadora a presión media M8 (bicromática)	12
50	6020310454-8	Tuerca hexagonal M8 x 1,25 Ma Cl8 Ch.13mm Altura.6,50mm (Bicromática)	12
51	6020317573-9	Tornillo Allen de cabeza plana M8 x 1,25 x 25mm Cl12.9 RT (fosfatado)	12
52	5420010098-3	Tornillo de cabeza hexagonal 3/4" x 1,7/8" 16F UNF 1A Gr5 RP-rosca derecha (Special)	1
52	5420010099-1	Tornillo de cabeza hexagonal 3/4" x 1,7/8" 16F UNF 1A Gr5 RP rosca izquierda (Special)	1
53	5096010050-3	Tapacubos	2
54	5204010453-4	Buje Ø136 x 41mm	2
55	6020011053-9	Anillo de retención I-047 G-502-047-01	2
56	6020010289-7	Anillo de retención I-55 G502-055-01 (sin propulsor)	2
57	6020350933-5	Rodamiento de bolas de doble fila 5204Kp52-Sp6 (Primera fila)	2
58	6020010095-9	Anillo de sellado Ø47X Ø52X 2mm	2
59	6020056005-4	Tapa de rodamientos de bolas de doble fila 5204Kp52-sp6 (1ª línea)	2
60	5024010239-8	Arandela plana Ø16.5 x Ø37 x 3.00mm	4
61	6020317443-0	Tuerca hexagonal autocerrante baja con nylon M16 x 2,00 Ma Ch8 Ch.24mm Altura .16,00mm	4
62	6020390293-2	Cerradura con anillo Ø5.75 x 40mm	1
63	6020251812-8	Tracción de muelles helicoidales Ø31 x Ø45 x 253 mm Cable=Ø7 mm	1
64	5468010290-5	Tirador de muelles	1
65	5432010110-0	Clavija lisa de 179mm	1
66	6020310586-2	Pasador de cabina redonda Ø12.7 x 30mm	2
67	6020390294-0	Cerradura Nma - Tipo "R" Ø3.5 x 67mm (Special)	3
68	6020310590-0	Cabina redonda. Pasador Ø1/2" X 108mm	1
69	6020050113-9	Pasador de 1/4" X 1,1/4"	1
70	6020310347-9	Pasador de fijación	4
71	5080010227-5	Silent Ø16 X Ø25 x 39 mm (chapado en zinc)	2
72	5080010967-9	Buje interior del soporte	8
73	6020010414-8	Hidrolavadora 3/4" Medio Industrial (Bicromado)	2
74	5530014380-5	Soporte de fijación de carrito más pequeño	1
75	6020310817-9	Tuerca hexagonal 3/4" 16F UNF Gr5 Ch.1.1/4" Altura.18,50mm (Bicromatado)	2
76	6010602573-0	Abrazadera de línea pantográfica	1
77	6020311128-5	Tornillo de cabeza hexagonal 3/4" x 3,1/2" 16F UNF1A Gr5 RP (Bicromado)	2
78	5530014371-6	Soporte Económico	1
79	5530014373-2	Soporte principal	1
80	5530017570-7	Soporte de la Junta Frontal Vset	1
81	6020015832-9	Anillo tórico 2-017 N3006-90Nbr (Ø17,17 x Ø1,78mm)	8
82	5506010033-0	Polea camilla	1
83	5108011253-3	Cañón Ø8.70 X Ø16 x 34 mm	1
84	6020010004-5	Lavadora a presión media M8 (bicromática)	1

• Tabla Línea de pantógrafo menor derecha Selenium Transmisión de corriente

Item	Código	Descripción del producto	Todos
85	5024010073-5	Arandela plana Ø8.5 x Ø20 x 2.00mm	3
86	6020317421-0	Tornillo de cabeza hexagonal M8 x 1,25 x 60 mm Cl8,8 RP (Bicromado)	1
87	6020310454-8	Tuerca hexagonal M8 x 1,25 Ma Cl8 Ch.13mm Altura.6,50mm (Bicromática)	1
88	6020310026-7	Tornillo de cabeza hexagonal 3/8" x 1,1/4" 16F UNC1A Gr5 RT (Bicromado)	1
89	6020310746-6	Tuerca hexagonal 3/8" 16F UNC Gr5 Ch.9/16" Altura. 8,50 mm (Bicromatado)	1
90	5080020735-2	Buje Ø10.5 x Ø31.75 x 10mm	1
91	6020010252-8	Anillo de retención E-16 G501-016-01	1
92	6020010406-7	Hidrolavadora 3/8" Medio Industrial (Bicromado)	1
93	6020130100-1	Nipla de grasa 1/4" recta UNF - 28F Altura. 14mm Sext 5/16"	1
94	5506010033-0	Polea camilla	1
95	5268010754-8	Tensor de rosca	1
96	5558150004-0	Bloqueo de base	1
97	5530017557-0	Soporte de fijación del dispensador de selenio	1
98	5530017552-9	Selenium Superior Support	1
99	5256030085-9	Engranaje de 14 dientes	1
100	5232012293-7	Eje hexagonal de 3/4" x 116mm	1
101	6020310471-8	Pasador elástico pesado Ø6 x 30 mm (Seeger Reno 701.161)	1
102	5080011932-1	Silentio Ø23 x Ø32 x 5,2 mm	1
103	5558010540-7	Bloqueo de cerrojo	1
104	5080011495-8	Casquillo Ø30 X Hexágono 19,50 x 16 mm	1
105	6020310291-0	Tornillo de cabeza hexagonal M6 x 1.00 x 15mm Cl8.8 RT (Bicromado)	1
106	6020311257-5	Tuerca hexagonal M6 x 1,00 Ma Ch.10mm Altura. 5,00mm (Bicromado)	1
107	6020250412-7	Cojinete de placa de acero estirado 03,52 Mst	4
108	6020350104-0	Rodamiento F-110867-10 Orificio hexagonal de 3/4"	2
109	6020310069-0	Cabina francesa con tornillo de acero inoxidable M8 x 1,25 x 25mm Ma RT (sin tuerca)	4
110	6020317449-0	Tuerca hexagonal auto-bloqueante baja con nylon M8 x 1,25 Ma Cl8 Ch.13mm Altura 0,8,00mm	4
111	6020317435-0	Tuerca hexagonal autobloqueante baja con nylon M10 x 1,50 Ma Cl8 Ch.17mm Altura .10,00mm	1
112	5024010719-5	Arandela 32 x 10,2 x 0,9 mm	2
113	6020390308-4	Bloqueo Nma - Tipo "R" Ø4.5 x 80mm (455)	2
114	5080011925-9	Ø30 X Buje Hexágono 19,50 x 27mm	1
115	5024010073-5	Arandela plana Ø8.5 x Ø20 x 2.00mm	2
116	6020317463-5	Tornillo de cabeza hexagonal M10 x 1,50 x 100mm Cl8,8 RP (Bicromado)	1
117	5555011156-9	Transmisión mecánica de selenio	1
118	5080011926-7	Silentio guía de rodamientos	4
119	6020130313-6	Moldura con boquilla más pequeña - Selenio(1050061)	1
120	6020059023-9	Set de disco/anillos de selenio de soja 40F Ø4,0mm (Lila)(2020136)	1
120	6020059022-0	Set de disco/anillos de maíz de selenio 28F Ø4,5mm (amarillo)(2020094)	1
121	6020317449-0	Tuerca hexagonal auto-bloqueante baja con nylon M8 x 1,25 Ma Cl8 Ch.13mm Altura 0,8,00mm	2
122	6020310913-2	Tornillo Allen de cabeza plana M4 x 0,70 x 30mm Cl8.8 RP (fosfatado)	4
123	6020310914-0	Tuerca hexagonal auto-bloqueante baja con nylon M4 x 0,7 Ma Cl8 Ch.7 mm de altura. 5,00 mm	4
124	5552013862-4	Kanaflex PVC Flexible Tubo KMP Tipo 1,1/2" x 60mm	1
125	5044010393-3	Base de apoyo	1
126	5044010394-1	Base de soporte superior	1

Item	Código	Descripción del producto	Todos
127	6020311010-6	Tornillo de cabeza hexagonal M6 x 1,00 x 50mm Cl8.8 RP (Bicromado)	2
128	6020317442-2	Tuerca hexagonal autobloqueante baja con nylon M6 x 1,00 Ma Cl8 Ch.10mm de altura. 6,00mm	4
129	5024010075-1	Arandela plana Ø10.3 x Ø25 x 2.00mm	4
130	5530017554-5	Soporte para tanque de semillas de selenio	1
131	5044010395-0	Base de fijación neumática para caja de semillas	1
132	-	Soporte de dosificación de selenio	1
133	6020310976-0	Tornillo de cabeza hexagonal M8 x 1,25 x 45mm Cl8.8 RP (Bicromado)	1
134	6020310522-6	Tornillo de cabeza hexagonal M6 x 1,00 x 40mm Cl8.8 RT (Bicromado)	2
135	6020310313-4	Tornillo de cabeza hexagonal M10 x 1,50 x 50mm Cl8.8 RP (Bicromado)	4
136	6020317435-0	Tuerca hexagonal autobloqueante baja con nylon M10 x 1,50 Ma Cl8 Ch.17mm Altura .10,00mm	4
137	6020317453-8	Tornillo de cabeza hexagonal M8 x 1,25 x 40mm Cl8,8 RP (Bicromado)	1
138	6020350015-0	Rodamiento de bolas 6202 2Rs Ddu	3
139	6020317449-0	Tuerca hexagonal auto-bloqueante baja con nylon M8 x 1,25 Ma Cl8 Ch.13mm Altura 0,8,00mm	5
140	5024010073-5	Arandela plana Ø8.5 x Ø20 x 2.00mm	4
141	5232012291-0	Eje de sujeción R.M8 de 93,5 x 1/2"	2
142	5256010498-7	Engranaje de 14 dientes	1
143	6020310471-8	Pasador elástico pesado Ø6 x 30 mm (Seeger Reno 701.161)	2
144	5232012290-2	Eje hexagonal de 3/4" x 56mm	1
145	5256010499-5	Engranaje de 14 dientes	1
146	6020055292-2	Asa 40 Cadena de 57 eslabones + empalme	1
148	5024010059-0	Arandela plana Ø16.5 x Ø29 x 1.21mm	1
149	6020010004-5	Lavadora a presión media M8 (bicromática)	2
150	6020310351-7	Tornillo de cabeza hexagonal M8 x 1,25 x 16mm Cl8.8 RT (Bicromado)	1
151	5108011253-3	Cañón Ø8.70 X Ø16 x 34 mm	1
152	5506010033-0	Polea camilla	1
153	6020310454-8	Tuerca hexagonal M8 x 1,25 Ma Cl8 Ch.13mm Altura.6,50mm (Bicromática)	1
154	6020311009-2	Tornillo de cabeza hexagonal M8 x 1,25 x 55mm Cl8,8 RP (Bicromado)	1
155	5530017553-7	Apoyo lateral	1
156	6020311192-7	Cabina francesa con tornillo de acero inoxidable M8 x 1,25 x 20mm Ma RT (sin tuerca)	1
157	5136018382-7	Placa protectora	1
158	5024010553-2	Arandela plana Ø23 x Ø34 x 1,21 mm	1
159	5106010192-6	Tapa de cadena con rodamiento	1
160	5232012292-9	Eje de transmisión hexagonal	1
161	6020010245-5	Anillo de retención Rs-08 G503-080-01	1
162	6020310538-2	Aguja elástica pesada Ø3 x 14 mm (Seeger Reno 701.057)	1
163	6020095873-2	Engranaje 13Teeth	1
164	5368010761-7	Rodamiento de acoplamiento	1
165	6020055108-0	Caja de plástico para semilla de 45 litros sin tapa	1
166	6020390429-3	Tapa para caja de semillas de plástico 45 litros	1
167	6020312502-2	Rosca de la máquina Cabina plana. Ranura simple plana nº10 x 1/2" 24F UNC2A Gr2 RT	2
168	5324010101-3	Guía Bica	1
169	5352010077-2	Limpiador de Discos Dual V7	1

• Tabla Línea de pantógrafo mayor izquierda Selenium Transmisión de corriente

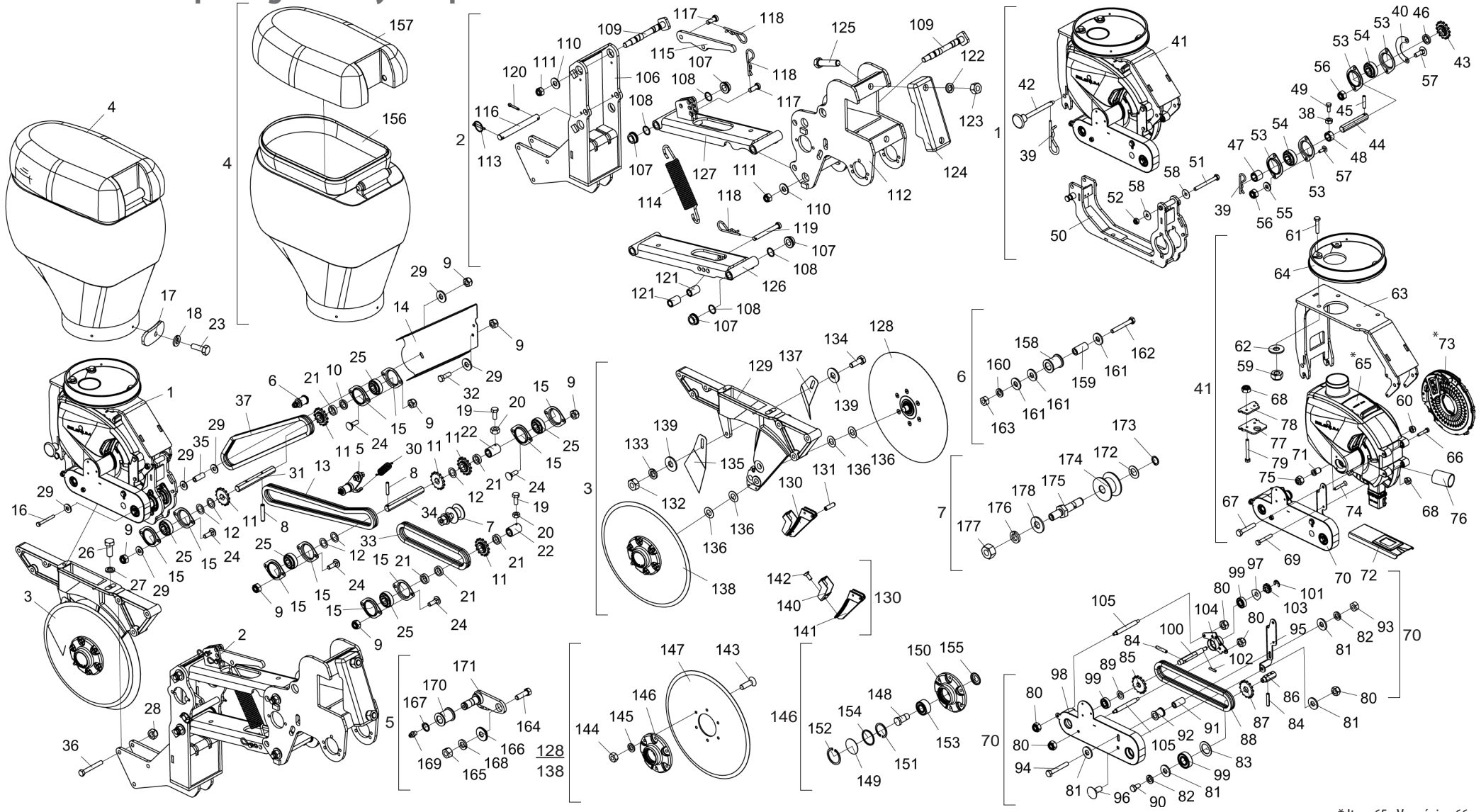

* Item 65 - Ver página 66

• Tabla Línea de pantógrafo mayor izquierda Selenium Transmisión de corriente

Ítem	Código	Descripción del producto	Todos
1	5530017558-8	Soporte para dispensadores de selenio	1
2	5124010943-7	Carro pantográfico más grande de Semente Vset/Selenium	1
3	5530017192-2	Soporte izquierdo del Disco Doble Semilla (15" x 4,00 mm) Cubo compacto	1
4	6020055109-8	Caja de plástico para semilla de 45 litros con tapa (Ral-3020 rojo)	1
5	5268010755-6	Tensor de cadena completo	1
6	5268010863-3	Tensor de cadena completo	1
7	5268010232-5	Tensor de cadena completo	1
8	6020310471-8	Pasador elástico pesado Ø6 x 30 mm (Seeger Reno 701.161)	3
9	6020317449-0	Tuerca hexagonal auto-bloqueante baja con nylon M8 x 1,25 Ma Cl8 Ch.13mm Altura 0,8,00mm	13
10	5080011932-1	Silentio Ø23 x Ø32 x 5,2 mm	1
11	5256030085-9	Engranaje de 14 dientes	5
12	5024010553-2	Arandela plana Ø23 x Ø34 x 1,21 mm	5
13	6020050076-0	Asa 40 84 Cadena + Reducción	1
14	5106010191-8	Cubierta de cadena más grande	1
15	6020250412-7	Cojinete de placa de acero estirado 03,52 Mst	10
16	6020310568-4	Tornillo de cabeza hexagonal M8 x 1,25 x 70mm Cl8,8 RP	1
17	5530011945-9	Soporte para Seed Box Fixer	4
18	6020010402-4	Hidrolavadora industrial media de 1/4"	4
19	6020310291-0	Tornillo de cabeza hexagonal M6 x 1.00 x 15mm Cl8.8 RT	2
20	6020311257-5	Tuerca hexagonal M6 x 1,00 Ma Ch8 Ch.10mm Altura: 5,00mm	2
21	5080010984-9	Silent Ø22.5 x Ø32 x 8mm	5
22	5080011477-0	Casquillo Ø30 X Hexágono 19,50 x 45mm	2
23	6020310016-0	Tornillo de cabeza hexagonal 1/4" x 3/4" 20F UN1A Gr5 RT	4
24	6020317457-0	Cabina francesa M8 x 1,25 x 25mm Cl8.8 RT	10
25	6020350104-0	Rodamiento F-110867-10 Orificio hexagonal de 3/4"	5
26	6020310211-1	Tornillo de cabeza hexagonal M12 x 1,75 x 30mm Cl8.8 RT	2
27	6020010395-8	Arandela de muelle M12 Media	2
28	6020310847-0	Tuerca autocerrante hexagonal con nylon Low M12 x 1,75 Ma Cl8 Ch.19mm Altura.12,00mm	3
29	5024010073-5	Arandela plana Ø8.5 x Ø20 x 2.00mm	8
30	6020250254-0	Tracción de muelles helicoidales Ø11 x Ø15 x 53mm Cable=Ø2mm	1
31	5232011307-5	Eje hexagonal "Air" de 3/4" x 171mm	1
32	6020310448-3	Tornillo de cabeza hexagonal M8 x 1,25 x 25mm Cl8.8 RT	2
33	6020050812-5	Cadena ASA 40 52 eslabones + Reducción	1
34	5232011193-5	Eje hexagonal de 3/4" x 180mm	1
35	5080011864-3	Silentio Ø8.7 x Ø16 x 41mm	1
36	6020317495-3	Tornillo de cabeza hexagonal M12 x 1,75 x 90mm Cl8,8 RP	3
37	6020051086-3	Cadena de 82 eslabones Asa 40 + Reducción	1
38	6020311257-5	Tuerca hexagonal M6 x 1,00 Ma Ch8 Ch.10mm Altura: 5,00mm	1
39	6020390308-4	Bloqueo Nma - Tipo "R" Ø4.5 x 80mm (455)	2
40	5558010540-7	Bloqueo de cerrojo	1
41	5530017552-9	Selenium Superior Support	1
42	5558150004-0	Bloqueo de base	1
43	5256030085-9	Engranaje de 14 dientes	1
44	5232012293-7	Eje hexagonal de 3/4" x 116mm	1
45	6020310471-8	Pasador elástico pesado Ø6 x 30 mm (Seeger Reno 701.161)	1

Ítem	Código	Descripción del producto	Todos
46	5080011932-1	Silentio Ø23 x Ø32 x 5,2 mm	1
47	5080011925-9	Ø30 X Buje Hexágono 19,50 x 27mm	1
48	5080011495-8	Casquillo Ø30 X Hexágono 19,50 x 16 mm	1
49	6020310291-0	Tornillo de cabeza hexagonal M6 x 1.00 x 15mm Cl8.8 RT	1
50	5530017557-0	Soporte de fijación del dispensador de selenio	1
51	6020317463-5	Tornillo de cabeza hexagonal M10 x 1,50 x 100mm Cl8,8 RP	1
52	6020317435-0	Tuerca hexagonal autobloqueante baja con nylon M10 x 1,50 Ma Cl8 Ch.17mm Altura .10,00mm	1
53	6020250412-7	Cojinete de placa de acero estirado 03,52 Mst	4
54	6020350104-0	Rodamiento F-110867-10 Orificio hexagonal de 3/4"	2
55	5024010073-5	Arandela plana Ø8.5 x Ø20 x 2.00mm	2
56	6020317449-0	Tuerca hexagonal auto-bloqueante baja con nylon M8 x 1,25 Ma Cl8 Ch.13mm Altura 0,8,00mm	4
57	6020310069-0	Cabina francesa con tornillo de acero inoxidable M8 x 1,25 x 25mm Ma RT (sin tuerca)	4
58	5024010719-5	Arandela 32 x 10,2 x 0,9 mm	2
59	6020317435-0	Tuerca hexagonal autobloqueante baja con nylon M10 x 1,50 Ma Cl8 Ch.17mm Altura .10,00mm	4
60	6020317449-0	Tuerca hexagonal auto-bloqueante baja con nylon M8 x 1,25 Ma Cl8 Ch.13mm Altura 0,8,00mm	2
61	6020310313-4	Husillo de cabeza hexagonal M10 x 1,50 x 50mm Cl8,8 RP	4
62	5024010075-1	Arandela plana Ø10.3 x Ø25 x 2.00mm	4
63	5530017554-5	Soporte para tanque de semillas de selenio	1
64	5044010395-0	Base de fijación neumática para caja de semillas	1
65	-	Soporte de dosificación de selenio	1
66	6020317453-8	Tornillo de cabeza hexagonal M8 x 1,25 x 40mm Cl8,8 RP	1
67	6020310976-0	Tornillo de mango hexagonal M8 x 1,25 x 45mm Cl8,8 RP	1
68	6020317442-2	Tuerca hexagonal autobloqueante baja con nylon M6 x 1,00 Ma Cl8 Ch.10mm de altura. 6,00mm	4
69	6020310522-6	Tornillo de cabeza hexagonal M6 x 1,00 x 40mm Cl8.8 RT	2
70	5555011156-9	Transmisión mecánica de selenio	1
71	5080011926-7	Silentio guía de rodamientos	4
72	6020130313-6	Moldura con boquilla más pequeña - Selenio(1050061)	1
73	6020059023-9	Set de disco/anillos de selenio de soja 40F Ø4,0mm (Lila)(2020136)	1
73	6020059022-0	Set de disco/anillos de maíz de selenio 28F Ø4,5mm (amarillo)(2020094)	1
74	6020310913-2	Tornillo Allen de cabeza plana M4 x 0,70 x 30mm Cl8.8 RP (fosfatado)	4
75	6020310914-0	Tuerca hexagonal auto-bloqueante baja con nylon M4 x 0,7 Ma Cl8 Ch.7 mm de altura. 5,00 mm	4
76	5552013862-4	Kanaflex PVC Flexible Tubo KMP Tipo 1,1/2" x 60mm	1
77	5044010393-3	Base de apoyo	1
78	5044010394-1	Base de soporte superior	1
79	6020311010-6	Tornillo de cabeza hexagonal M6 x 1.00 x 50mm Cl8.8 RP	2
80	6020317449-0	Tuerca hexagonal auto-bloqueante baja con nylon M8 x 1,25 Ma Cl8 Ch.13mm Altura 0,8,00mm	5
81	5024010073-5	Arandela plana Ø8.5 x Ø20 x 2.00mm	4
82	6020010004-5	Arandela de muelle media M8	2
83	5024010553-2	Arandela plana Ø23 x Ø34 x 1,21 mm	1
84	6020310471-8	Pasador elástico pesado Ø6 x 30 mm (Seeger Reno 701.161)	2
85	5256010498-7	Engranaje de 14 dientes	1
86	5232012290-2	Eje hexagonal de 3/4" x 56mm	1
87	5256010499-5	Engranaje de 14 dientes	1
88	6020055292-2	Asa 40 Cadena de 57 eslabones + empalme	1
89	5024010059-0	Arandela plana Ø16.5 x Ø29 x 1.21mm	1

• Tabla Línea de pantógrafo mayor izquierda Selenium Transmisión de corriente

Item	Código	Descripción del producto	Todos
90	6020310351-7	Tornillo de cabeza hexagonal M8 x 1,25 x 16mm Cl8.8 RT	1
91	5108011253-3	Cañón Ø8.70 X Ø16 x 34 mm	1
92	5506010033-0	Polea camilla	1
93	6020310454-8	Tuerca hexagonal M8 x 1,25 Ma Cl8 Ch.13mm Altura. 6,50mm	1
94	6020311009-2	Husillo de cabeza hexagonal M8 x 1,25 x 55mm Cl8,8 RP	1
95	5530017553-7	Apoyo lateral	1
96	6020311192-7	Cabina francesa con tornillo de acero inoxidable M8 x 1,25 x 20mm Ma RT (sin tuerca)	1
97	5136018382-7	Placa protectora	1
98	5106010192-6	Tapa de cadena con rodamiento	1
99	6020350015-0	Rodamiento de bolas 6202 2Rs Ddu	3
100	5232012292-9	Eje de transmisión hexagonal	1
101	6020010245-5	Anillo de retención Rs-08 G503-080-01	1
102	6020310538-2	Aguja elástica pesada Ø3 x 14 mm (Seeger Reno 701.057)	1
103	6020095873-2	Engranaje 13Teeth	1
104	5368010761-7	Rodamiento de acoplamiento	1
105	5232012291-0	Eje de sujeción R.M8 de 93,5 x 1/2"	2
106	5530017765-3	Soporte de la Junta Frontal Vset	1
107	5080010967-9	Buje interior del soporte	8
108	6020015832-9	Anillo tórico 2-017 N3006-90Nbr (Ø17,17 x Ø1,78mm)	8
109	6020310347-9	Pasador de fijación	4
110	5024010239-8	Arandela plana Ø16.5 x Ø37 x 3.00mm	4
111	6020317443-0	Tuerca hexagonal autocerrante baja con nylon M16 x 2,00 Ma Ch8 Ch.24mm Altura .16,00mm	4
112	5530014381-3	Soporte de sujeción para carrito más grande	1
113	6020390293-2	Cerradura con anillo Ø5.75 x 40mm	1
114	6020251812-8	Tracción de muelles helicoidales Ø31 x Ø45 x 253 mm Cable=Ø7 mm	1
115	5468010290-5	Tirador de muelles	1
116	5432010110-0	Clavija lisa de 179mm	1
117	6020310586-2	Pasador de cabina redonda Ø12.7 x 30mm	2
118	6020390294-0	Cerradura Nma - Tipo "R" Ø3.5 x 67mm (Special)	3
119	6020310590-0	Cabina redonda. Pasador Ø1/2" X 108mm	1
120	6020050113-9	Pasador de 1/4" X 1,1/4"	1
121	5080010227-5	Silent Ø16 X Ø25 x 39 mm (chapado en zinc)	2
122	6020010414-8	Hidrolavadora 3/4" Medio Industrial	2
123	6020310817-9	Tuerca hexagonal 3/4" 16F UNF Gr5 Ch.1.1/4" Altura.18,50mm	2
124	6010602573-0	Abrazadera de línea pantográfica	1
125	6020311128-5	Tornillo de cabeza hexagonal 3/4" x 3,1/2" 16F UNF1A Gr5 RP	2
126	5530014371-6	Soporte Económico	1
127	5530014373-2	Soporte principal	1
128	5204010459-3	Buje izquierdo completo (disco plano liso 15" x 4,00mm)	1
129	5530016360-1	Soporte de Disco de Semilla Dual Izquierdo	1
130	5352010076-4	Limpiador de Discos Dual V7	1
131	6020310528-5	Pasador elástico pesado Ø6 x 20mm (Seeger Reno 701.156)	2
132	6020310822-5	Tuerca hexagonal M10 x 1,50 Ma Cl8 Ch.17mm Altura .8,00mm	1
133	6020010394-0	Arandela de bloqueo M10 media	1
134	6020317475-9	Cerrojo hexagonal M10 x 1,50 x 30mm Cl8.8 RT	1
135	5352030057-7	Limpiador de disco interno derecho	1

Item	Código	Descripción del producto	Todos
136	5024010024-7	Arandela plana Ø20 x Ø38 x 1,21 mm	4
137	5352030056-9	Limpiadiscos internos izquierdos	1
138	5204010458-5	Hub derecho completo (disco plano liso 15" x 4,00mm)	1
139	5024010075-1	Arandela plana Ø10.3 x Ø25 x 2.00mm	2
140	5324010101-3	Guía Bica	1
141	5352010077-2	Limpiador de Discos Dual V7	1
142	6020312502-2	Rosca de la máquina Cabina plana. Ranura simple plana nº10 x 1/2" 24F UNC2A Gr2 RT	2
143	6020317573-9	Cabina plana Allen Screw. Flat M8 x 1,25 x 25mm Cl12.9 RT	12
144	6020310454-8	Tuerca hexagonal M8 x 1,25 Ma Cl8 Ch.13mm Altura. 6,50mm	12
145	6020010004-5	Arandela de muelle media M8	12
146	5204010451-8	Cubo de disco derecho	1
146	5204010452-6	Hub de disco izquierdo	1
147	2857397276-9	Plan Lis Disc 15" X 4.00 Fc Rd 80mm + 6F Rd Esc 8.7mm D=115mm Afe	2
148	5420010098-3	Tornillo de cabeza hexagonal 3/4" x 1,7/8" 16F UNF 1A Gr5 RP-rosca derecha (Special)	1
148	5420010099-1	Tornillo de cabeza hexagonal 3/4" x 1,7/8" 16F UNF 1A Gr5 RP rosca izquierda (Special)	1
149	5096010050-3	Tapacubos	2
150	5204010453-4	Buje Ø136 x 41mm	2
151	6020011053-9	Anillo de retención I-047 G-502-047-01	2
152	6020010289-7	Anillo de retención I-55 G502-055-01 (sin propulsor)	2
153	6020350933-5	Rodamiento de bolas de doble fila 5204Kp52-Sp6 (Primera fila)	2
154	6020010095-9	Anillo de sellado 047X 052X 2mm	2
155	6020056005-4	Tapa de rodamientos de bolas de doble fila 5204Kp52-sp6 (1ª línea)	2
156	6020055108-0	Caja de plástico para semilla de 45 litros sin tapa	1
157	6020390429-3	Tapa para caja de semillas de plástico 45 litros (negro)	1
158	5506010033-0	Polea camilla	1
159	5108011253-3	Cañón Ø8.70 X Ø16 x 34 mm	1
160	6020010004-5	Arandela de muelle media M8	1
161	5024010073-5	Arandela plana Ø8.5 x Ø20 x 2.00mm	3
162	6020317421-0	Tornillo de cabeza hexagonal M8 x 1,25 x 60mm Cl8,8 RP	1
163	6020310454-8	Tuerca hexagonal M8 x 1,25 Ma Cl8 Ch.13mm Altura. 6,50mm	1
164	6020310026-7	Perno hexagonal 3/8" x 1,1/4" 16F UNC1A Gr5 RT	1
165	6020310746-6	Tuerca hexagonal 3/8" 16F UNC Gr5 Ch.9/16" H.8.50mm	1
166	5080020735-2	Buje Ø10.5 x Ø31.75 x 10mm	1
167	6020010252-8	Anillo de retención E-16 G501-016-01	1
168	6020010406-7	Hidrolavadora 3/8" Medio Industrial	1
169	6020130100-1	Nipla de grasa 1/4" recta UNF - 28F Altura. 14mm Sext 5/16"	1
170	5506010033-0	Polea camilla	1
171	5268010754-8	Tensor de rosca	1
172	5024010059-0	Arandela plana Ø16.5 x Ø29 x 1.21mm	1
173	6020010252-8	Anillo de retención E-16 G501-016-01	1
174	6020350849-5	Polea camilla	1
175	5232010708-3	Eje tensor	1
176	6020010412-1	Hidrolavadora 5/8" Medio Industrial	1
177	6020310760-1	Tuerca hexagonal 5/8" 11F UNC Gr5 Ch.1.1/16" Altura.15.00mm	1
178	5024010239-8	Arandela plana Ø16.5 x Ø37 x 3.00mm	1

• Línea de pantógrafo menor derecho Sistema Selenium

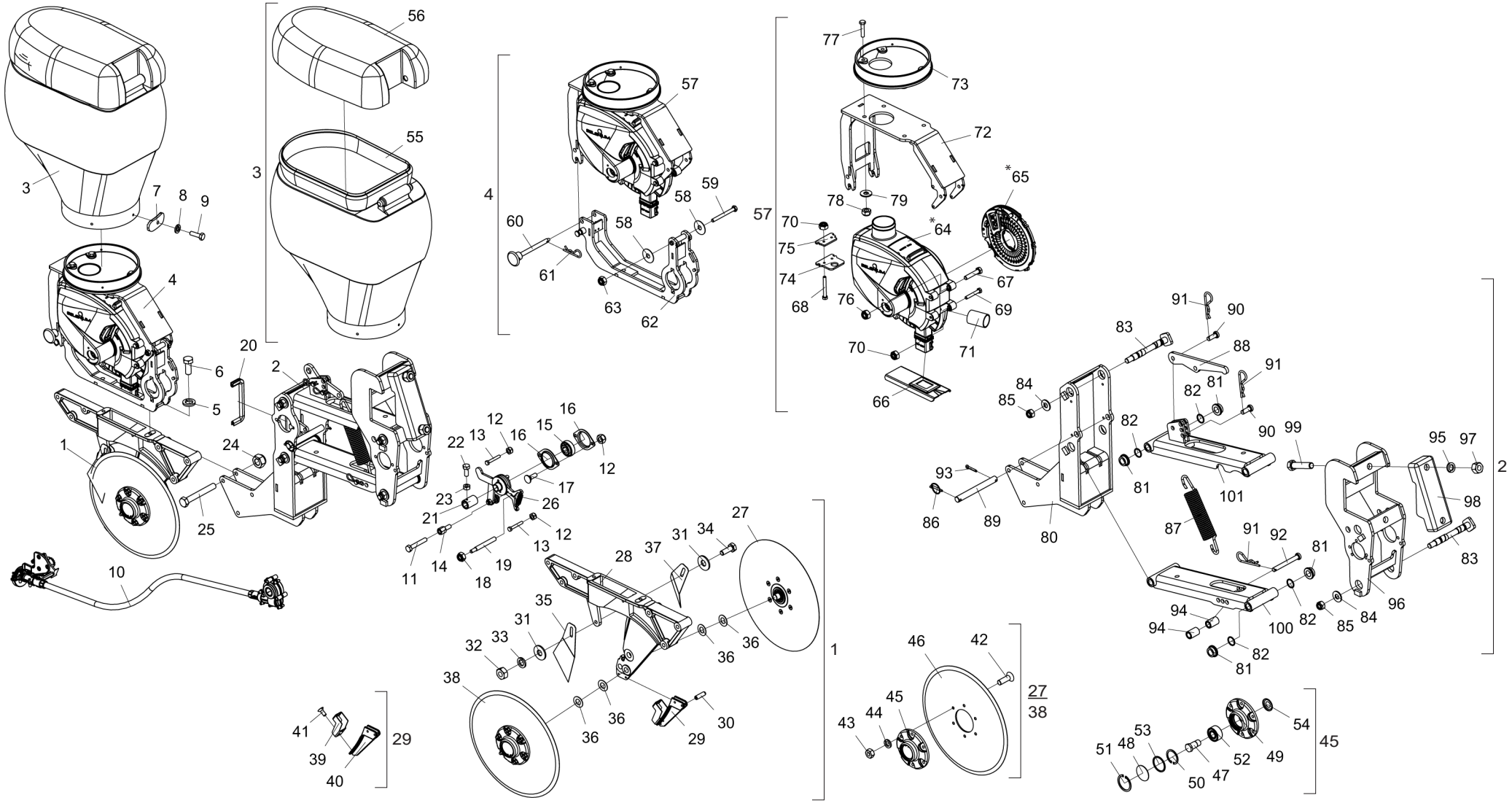

* Item 64 - Ver página 66

• Tabla Línea de pantógrafo menor derecho Sistema Selenium

Item	Código	Descripción del producto	Todos
1	5530017188-4	Soporte de disco semilla doble derecho (15" x 4,00mm) Hub completo	1
2	5124010942-9	Carro pantográfico más pequeño de Vset/Selenium Seed	1
3	6020055109-8	Caja de plástico para semilla de 45 litros con tapa (Ral-3020 rojo)	1
4	5530017580-4	Transmisión por cable de soporte dosificador de selenio	1
5	6020010395-8	Arandela de muelle M12 Media	2
6	6020310211-1	Tornillo de cabeza hexagonal M12 x 1,75 x 30mm Cl8.8 RT	2
7	5530011945-9	Soporte para Seed Box Fixer	4
8	6020010122-0	Arandela M6 Medium Lock	4
9	6020312403-4	Husillo de cabeza hexagonal M6 x 1,00 x 20mm Cl8.8 RT	4
10	6020059088-3	Cable P/transmisión de 1170mm hexagonal P/4" Doser Selenio Soretto Relación 1:4	1
11	6020311008-4	Tornillo de cabeza hexagonal M8 x 1,25 x 50mm Cl8,8 RP	1
12	6020317449-0	Tuerca hexagonal auto-bloqueante baja con nylon M8 x 1,25 Ma Cl8 Ch.13mm Altura 0,8,00mm	4
13	6020311009-2	Husillo de cabeza hexagonal M8 x 1,25 x 55mm Cl8,8 RP	2
14	5432010837-6	Pasador de bloqueo hexagonal	1
15	6020350104-0	Rodamiento F-110867-10 Orificio hexagonal de 3/4"	1
16	6020250412-7	Cojinete de placa de acero estirado 03,52 Mst	2
17	6020317457-0	Cabina francesa M8 x 1,25 x 25mm Cl8.8 RT	2
18	6020317435-0	Tuerca hexagonal autobloqueante baja con nylon M10 x 1,50 Ma Cl8 Ch.17mm Altura .10,00mm	1
19	5432010838-4	Pasador de bloqueo M10	1
20	5464010608-8	Protección de 205 mm	1
21	5080011477-0	Casquillo Ø30 X Hexágono 19,50 x 45mm	1
22	6020310291-0	Tornillo de cabeza hexagonal M6 x 1.00 x 15mm Cl8.8 RT	1
23	6020311257-5	Tuerca hexagonal M6 x 1,00 Ma Ch8 Ch.10mm Altura: 5,00mm	1
24	6020310847-0	Tuerca autocerrante hexagonal con nylon Low M12 x 1,75 Ma Cl8 Ch.19mm Altura.12,00mm	3
25	6020317495-3	Tornillo de cabeza hexagonal M12 x 1,75 x 90mm Cl8,8 RP	3
26	5558010542-3	Bloqueo de la caja de cambios	1
27	5204010459-3	Buje izquierdo completo (disco plano liso 15" x 4,00mm)	1
28	5530016359-8	Titular de Derechos del Disco de Doble Semilla	1
29	5352010076-4	Limpiador de Discos Dual V7	1
30	6020310528-5	Pasador elástico pesado Ø6 x 20mm (Seeger Reno 701.156)	2
31	5024010075-1	Arandela plana Ø10.3 x Ø25 x 2.00mm	2
32	6020310822-5	Tuerca hexagonal M10 x 1,50 Ma Cl8 Ch.17mm Altura .8,00mm	1
33	6020010394-0	Arandela de bloqueo M10 media	1
34	6020317475-9	Cerrojo hexagonal M10 x 1,50 x 30mm Cl8.8 RT	1
35	5352030057-7	Limpiador de disco interno derecho	1
36	5024010024-7	Arandela plana Ø20 x Ø38 x 1,21 mm	4
37	5352030056-9	Limpiadiscos internos izquierdos	1
38	5204010458-5	Hub derecho completo (disco plano liso 15" x 4,00mm)	1
39	5324010101-3	Guía Bica	1
40	5352010077-2	Limpiador de Discos Dual V7	1
41	6020312502-2	Rosca de la máquina Cabina plana. Ranura simple plana nº10 x 1/2" 24F UNC2A Gr2 RT	2
42	6020317573-9	Tornillo Allen de cabeza plana M8 x 1,25 x 25mm Cl12.9 RT (fosfatado)	12
43	6020310454-8	Tuerca hexagonal M8 x 1,25 Ma Cl8 Ch.13mm Altura. 6,50mm	12
44	6020010004-5	Arandela de muelle media M8	12
45	5204010451-8	Cubo de disco derecho	1
45	5204010452-6	Hub de disco izquierdo	1
46	2857397276-9	Plan Lis Disc 15" X 4.00 Fc Rd 80mm + 6F Rd Esc 8.7mm D=115mm Afe	2
47	5420010098-3	Tornillo de cabeza hexagonal 3/4" x 1,7/8" 16F UNF 1A Gr5 RP-rosca derecha (Special)	1
47	5420010099-1	Tornillo de cabeza hexagonal 3/4" x 1,7/8" 16F UNF 1A Gr5 RP rosca izquierda (Special)	1
48	5096010050-3	Tapacubos	2
49	5204010453-4	Buje Ø136 x 41mm	2
50	6020011053-9	Anillo de retención I-047 G-502-047-01	2

Item	Código	Descripción del producto	Todos
51	6020010289-7	Anillo de retención I-55 G502-055-01 (sin propulsor)	2
52	6020350933-5	Rodamiento de bolas de doble fila 5204Kp52-Sp6 (Primera fila)	2
53	6020010095-9	Anillo de sellado Ø47X Ø52X 2mm	2
54	6020056005-4	Tapa de rodamientos de bolas de doble fila 5204Kp52-sp6 (1ª línea)	2
55	6020055108-0	Caja de plástico para semilla de 45 litros sin tapa	1
56	6020390429-3	Tapa para caja de semillas de plástico 45 litros (negro)	1
57	5530017581-2	Soporte superior del cable de transmisión de selenio	1
58	5024010719-5	Arandela 32 x 10,2 x 0,9 mm	2
59	6020317463-5	Tornillo de cabeza hexagonal M10 x 1,50 x 100mm Cl8,8 RP	1
60	5558150004-0	Bloqueo de base	1
61	6020390308-4	Bloqueo Nma - Tipo "R" Ø4.5 x 80mm (455)	1
62	5530017557-0	Soporte de fijación del dispensador de selenio	1
63	6020317435-0	Tuerca hexagonal autobloqueante baja con nylon M10 x 1,50 Ma Cl8 Ch.17mm Altura .10,00mm	1
64	-	Soporte de dosificación de selenio	1
65	6020059023-9	Set de disco/anillos de soja de selenio 40F(2020136)	1
65	6020059022-0	Set de disco/anillos de maíz de selenio 28F Ø4,5mm (amarillo)(2020094)	1
66	6020130313-6	Moldura con boquilla más pequeña - Selenio(1050061)	1
67	6020317453-8	Tornillo de cabeza hexagonal M8 x 1,25 x 40mm Cl8,8 RP	2
68	6020311010-6	Tornillo de cabeza hexagonal M6 x 1.00 x 50mm Cl8.8 RP	2
69	6020310522-6	Tornillo de cabeza hexagonal M6 x 1,00 x 40mm Cl8.8 RT	2
70	6020317442-2	Tuerca hexagonal autobloqueante baja con nylon M6 x 1,00 Ma Cl8 Ch.10mm de altura. 6,00mm	4
71	5552013862-4	Kanaflex PVC tipo tubo flexible Kmp 1,1/2" x 60mm	1
72	5530017554-5	Soporte para tanques de semillas de selenio	1
73	5044010395-0	Base de fijación neumática para caja de semillas	1
74	5044010393-3	Base de apoyo	1
75	5044010394-1	Base de soporte superior	1
76	6020317449-0	Tuerca hexagonal auto-bloqueante baja con nylon M8 x 1,25 Ma Cl8 Ch.13mm Altura 0,8,00mm	2
77	6020310313-4	Husillo de cabeza hexagonal M10 x 1,50 x 50mm Cl8,8 RP	4
78	6020317435-0	Tuerca hexagonal autobloqueante baja con nylon M10 x 1,50 Ma Cl8 Ch.17mm Altura .10,00mm	4
79	5024010075-1	Arandela plana Ø10.3 x Ø25 x 2.00mm	4
80	5530017765-3	Soporte de la Junta Frontal Vset	1
81	5080010967-9	Buje interior del soporte	8
82	6020015832-9	Anillo tórico 2-017 N3006-90Nbr (Ø17,17 x Ø1,78mm)	8
83	6020310347-9	Pasador de fijación	4
84	5024010239-8	Arandela plana Ø16.5 x Ø37 x 3.00mm	4
85	6020317443-0	Tuerca hexagonal autocerrante baja con nylon M16 x 2,00 Ma Ch8 Ch.24mm Altura .16,00mm	4
86	6020390293-2	Cerradura con anillo Ø5.75 x 40mm	1
87	6020251812-8	Tracción de muelles helicoidales Ø31 x Ø45 x 253 mm Cable=Ø7 mm	1
88	5468010290-5	Tirador de muelles	1
89	5432010110-0	Clavija lisa de 179mm	1
90	6020310586-2	Pasador de cabina redonda Ø12.7 x 30mm	2
91	6020390294-0	Cerradura Nma - Tipo "R" Ø3.5 x 67mm (Special)	3
92	6020310590-0	Cabina redonda. Pasador Ø1/2" X 108mm	1
93	6020050113-9	Pasador de 1/4" X 1,1/4"	1
94	5080010227-5	Silent Ø16 X Ø25 x 39 mm (chapado en zinc)	2
95	6020010414-8	Hidrolavadora 3/4" Medio Industrial	2
96	5530017764-5	Soporte de fijación de carrito más pequeño	1
97	6020310817-9	Tuerca hexagonal 3/4" 16F UNF Gr5 Ch.1.1/4" Altura.18,50mm	2
98	6010602573-0	Abrazadera de línea de pantógrafo	1
99	6020311128-5	Tornillo de cabeza hexagonal 3/4" x 3,1/2" 16F UNF1A Gr5 RP	2
100	5530014371-6	Soporte Económico	1
101	5530014373-2	Soporte principal	1

BALDAN

• Línea de pantógrafo mayor izquierdo Sistema Selenium

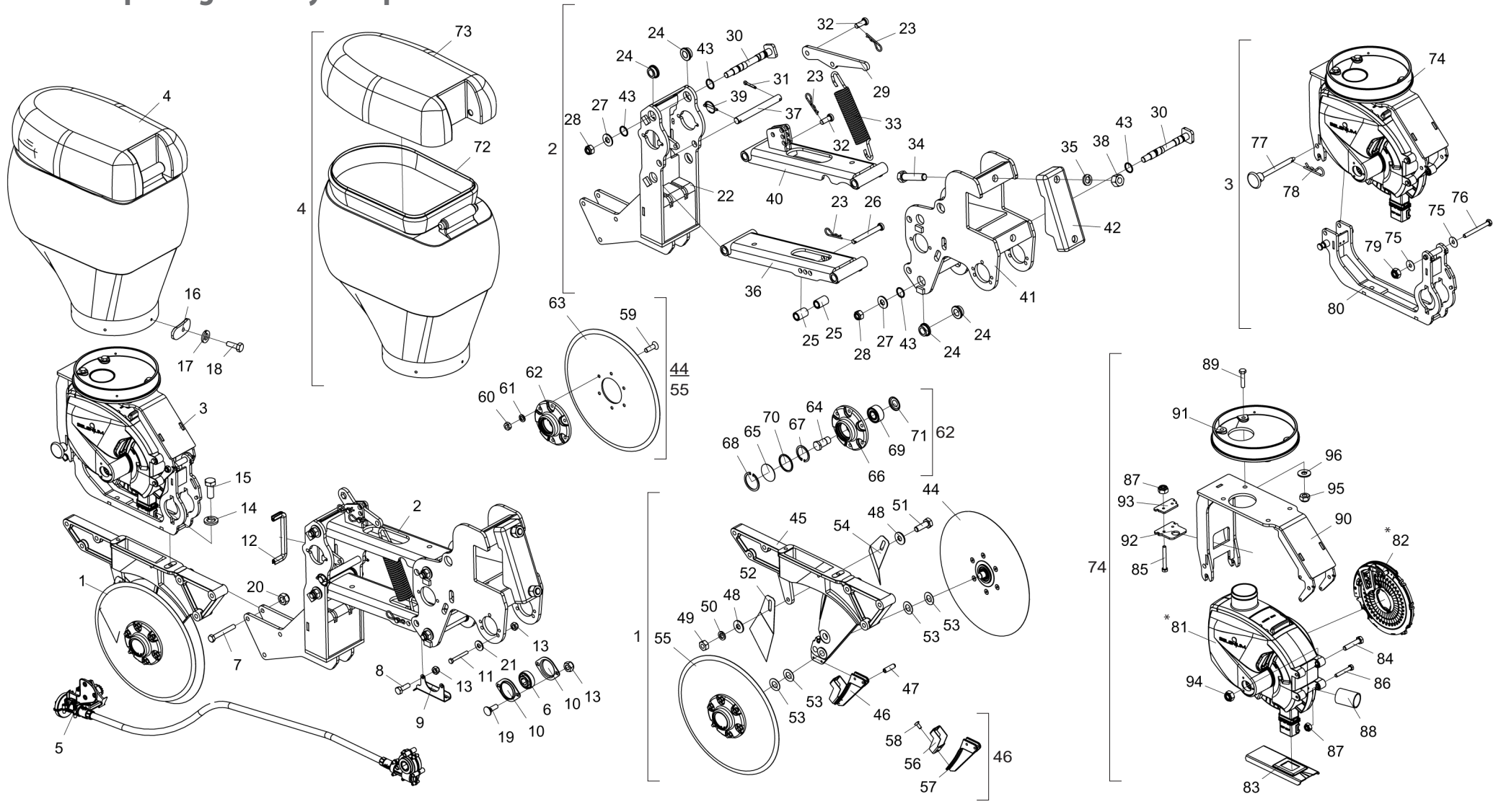

* Item 81 - Ver página 66

• Tabla Línea de pantógrafo mayor izquierdo Sistema Selenium

Item	Código	Descripción del producto	Todos
1	5530017192-2	Soporte izquierdo del Disco Doble Semilla (15" x 4,00 mm) Cubo compacto	1
2	5124010943-7	Carro pantográfico más grande de Semente Vset/Selenium	1
3	5530017580-4	Transmisión por cable de soporte dosificador de selenio	1
4	6020055109-8	Caja de plástico para semilla de 45 litros con tapa (Ral-3020 rojo)	1
5	6020059084-0	Cable para transmisión de 1370 mm hexagonal de 3/4" para selenio Soretto Relación dosificadora 1:4	1
6	6020350104-0	Rodamiento F-110867-10 Orificio hexagonal de 3/4"	1
7	6020317495-3	Tornillo de cabeza hexagonal M12 x 1,75 x 90mm Cl8,8 RP	3
8	6020310448-3	Tornillo de cabeza hexagonal M8 x 1,25 x 25mm Cl8.8 RT	2
9	5530017579-0	Soporte de cables más grande	1
10	6020250412-7	Cojinete de placa de acero estirado 03,52 Mst	2
11	6020310042-9	Husillo de cabeza hexagonal M8 x 1,25 x 65 mm Cl8,8 RP	3
12	5464010608-8	Protección de 205 mm	1
13	6020317449-0	Tuerca hexagonal auto-bloqueante baja con nylon M8 x 1,25 Ma Cl8 Ch.13mm Altura 0,8,00mm	7
14	6020010395-8	Arandela de muelle M12 Media	2
15	6020310211-1	Tornillo de cabeza hexagonal M12 x 1,75 x 30mm Cl8.8 RT	2
16	5530011945-9	Soporte para Seed Box Fixer	4
17	6020010402-4	Hidrolavadora industrial media de 1/4"	4
18	6020310016-0	Perno hexagonal 1/4" x 3/4" 20F UNC1A Gr5 RT	4
19	6020317457-0	Cabina francesa M8 x 1,25 x 25mm Cl8.8 RT	2
20	6020310847-0	Tuerca autocerrante hexagonal con nylon Low M12 x 1,75 Ma Cl8 Ch.19mm Altura.12,00mm	3
21	5024010073-5	Arandela plana Ø8.5 x Ø20 x 2.00mm	3
22	5530017765-3	Soporte de la Junta Frontal Vset	1
23	6020390294-0	Cerradura Nma - Tipo "R" Ø3.5 x 67mm (Special)	3
24	5080010967-9	Buje interior del soporte	8
25	5080010227-5	Silent Ø16 X Ø25 x 39 mm (chapado en zinc)	2
26	6020310590-0	Cabina redonda. Pasador Ø1/2" X 108mm	1
27	5024010239-8	Arandela plana Ø16.5 x Ø37 x 3.00mm	4
28	6020317443-0	Tuerca hexagonal autocerrante baja con nylon M16 x 2,00 Ma Ch8 Ch.24mm Altura .16,00mm	4
29	5468010290-5	Tirador de muelles	1
30	6020310347-9	Pasador de fijación	4
31	6020050113-9	Pasador de 1/4" X 1,1/4"	1
32	6020310586-2	Pasador de cabina redonda Ø12.7 x 30mm	2
33	6020251812-8	Tracción de muelles helicoidales Ø31 x Ø45 x 253 mm Cable=Ø7 mm	1
34	6020311128-5	Tornillo de cabeza hexagonal 3/4" x 3,1/2" 16F UNF1A Gr5 RP	2
35	6020010414-8	Hidrolavadora 3/4" Medio Industrial	2
36	5530014371-6	Soporte Económico	1
37	5432010110-0	Clavija lisa de 179mm	1
38	6020310817-9	Tuerca hexagonal 3/4" 16F UNF Gr5 Ch.1.1/4" Altura.18,50mm	2
39	6020390293-2	Cerradura con anillo Ø5.75 x 40mm	1
40	5530014373-2	Soporte principal	1
41	5530014381-3	Soporte de sujeción para carrito más grande	1
42	6010602573-0	Abrazadera de línea de pantógrafo	1
43	6020015832-9	Anillo tórico 2-017 N3006-90Nbr (Ø17,17 x Ø1,78mm)	8
44	5204010459-3	Buje izquierdo completo (disco plano liso 15" x 4,00mm)	1
45	5530016360-1	Soporte de Disco de Semilla Dual Izquierdo	1
46	5352010076-4	Limpiador de Discos Dual V7	1
47	6020310528-5	Pasador elástico pesado Ø6 x 20mm (Seeger Reno 701.156)	2
48	5024010075-1	Arandela plana Ø10.3 x Ø25 x 2.00mm	2
49	6020310822-5	Tuerca hexagonal M10 x 1,50 Ma Cl8 Ch.17mm Altura .8,00mm	1
50	6020010394-0	Arandela de bloqueo M10 media	1

Item	Código	Descripción del producto	Todos
51	6020317475-9	Cerrojo hexagonal M10 x 1,50 x 30mm Cl8.8 RT	1
52	5352030057-7	Limpiador de disco interno derecho	1
53	5024010024-7	Arandela plana Ø20 x Ø38 x 1,21 mm	4
54	5352030056-9	Limpiadiscos internos izquierdos	1
55	5204010458-5	Hub derecho completo (disco plano liso 15" x 4,00mm)	1
56	5324010101-3	Guía Bica	1
57	5352010077-2	Limpiador de Discos Dual V7	1
58	6020312502-2	Rosca de la máquina Cabina plana. Ranura simple plana nº10 x 1/2" 24F UNC2A Gr2 RT	2
59	6020317573-9	Tornillo Allen de cabeza plana M8 x 1,25 x 25mm Cl12.9 RT (fosfatado)	12
60	6020310454-8	Tuerca hexagonal M8 x 1,25 Ma Cl8 Ch.13mm Altura. 6,50mm	12
61	6020010004-5	Arandela de muelle media M8	12
62	5204010451-8	Cubo de disco derecho	1
62	5204010452-6	Hub de disco izquierdo	1
63	2857397276-9	Plan Lis Disc 15" X 4.00 Fc Rd 80mm + 6F Rd Esc 8.7mm D=115mm Afe	2
64	5420010098-3	Tornillo de cabeza hexagonal 3/4" x 1,7/8" 16F UNF 1A Gr5 RP-rosca derecha (Special)	1
64	5420010099-1	Tornillo de cabeza hexagonal 3/4" x 1,7/8" 16F UNF 1A Gr5 RP rosca izquierda (Special)	1
65	5096010050-3	Tapacubos	2
66	5204010453-4	Buje Ø136 x 41mm	2
67	6020011053-9	Anillo de retención I-047 G-502-047-01	2
68	6020010289-7	Anillo de retención I-55 G502-055-01 (sin propulsor)	2
69	6020350933-5	Rodamiento de bolas de doble fila 5204Kp52-Sp6 (Primera fila)	2
70	6020010095-9	Anillo de sellado 047X 052X 2mm	2
71	6020056005-4	Tapa de rodamientos de bolas de doble fila 5204Kp52-sp6 (1ª línea)	2
72	6020055108-0	Caja de plástico para semilla de 45 litros sin tapa	1
73	6020390429-3	Tapa para caja de semillas de plástico 45 litros (negro)	1
74	5530017581-2	Soporte superior del cable de transmisión de selenio	1
75	5024010719-5	Arandela 32 x 10,2 x 0,9 mm	2
76	6020317463-5	Tornillo de cabeza hexagonal M10 x 1,50 x 100mm Cl8,8 RP	1
77	5558150004-0	Bloqueo de base	1
78	6020390308-4	Bloqueo Nma - Tipo "R" Ø4.5 x 80mm (455)	1
79	6020317435-0	Tuerca hexagonal autobloqueante baja con nylon M10 x 1,50 Ma Cl8 Ch.17mm Altura .10,00mm	1
80	5530017557-0	Soporte de fijación del dispensador de selenio	1
81	-	Soporte de dosificación de selenio	1
82	6020059023-9	Set de disco/anillos de soja de selenio 40F(2020136)	1
82	6020059022-0	Set de disco/anillos de maíz de selenio 28F Ø4,5mm (amarillo)(2020094)	1
83	6020130313-6	Moldura con boquilla más pequeña - Selenio(1050061)	1
84	6020317453-8	Tornillo de cabeza hexagonal M8 x 1,25 x 40mm Cl8,8 RP	2
85	6020311010-6	Tornillo de cabeza hexagonal M6 x 1.00 x 50mm Cl8.8 RP	2
86	6020310522-6	Tornillo de cabeza hexagonal M6 x 1,00 x 40mm Cl8.8 RT	2
87	6020317442-2	Tuerca hexagonal autobloqueante baja con nylon M6 x 1,00 Ma Cl8 Ch.10mm de altura. 6,00mm	4
88	5552013862-4	Kanaflex PVC tipo tubo flexible Kmp 1,1/2" x 60mm	1
89	6020310313-4	Husillo de cabeza hexagonal M10 x 1,50 x 50mm Cl8,8 RP	4
90	5530017554-5	Soporte para tanques de semillas de selenio	1
91	5044010395-0	Base de fijación neumática para caja de semillas	1
92	5044010393-3	Base de apoyo	1
93	5044010394-1	Base de soporte superior	1
94	6020317449-0	Tuerca hexagonal auto-bloqueante baja con nylon M8 x 1,25 Ma Cl8 Ch.13mm Altura 0,8,00mm	2
95	6020317435-0	Tuerca hexagonal autobloqueante baja con nylon M10 x 1,50 Ma Cl8 Ch.17mm Altura .10,00mm	4
96	5024010075-1	Arandela plana Ø10.3 x Ø25 x 2.00mm	4

• Línea de pantógrafo menor derecho con sistema Selenium (relación 1:1)

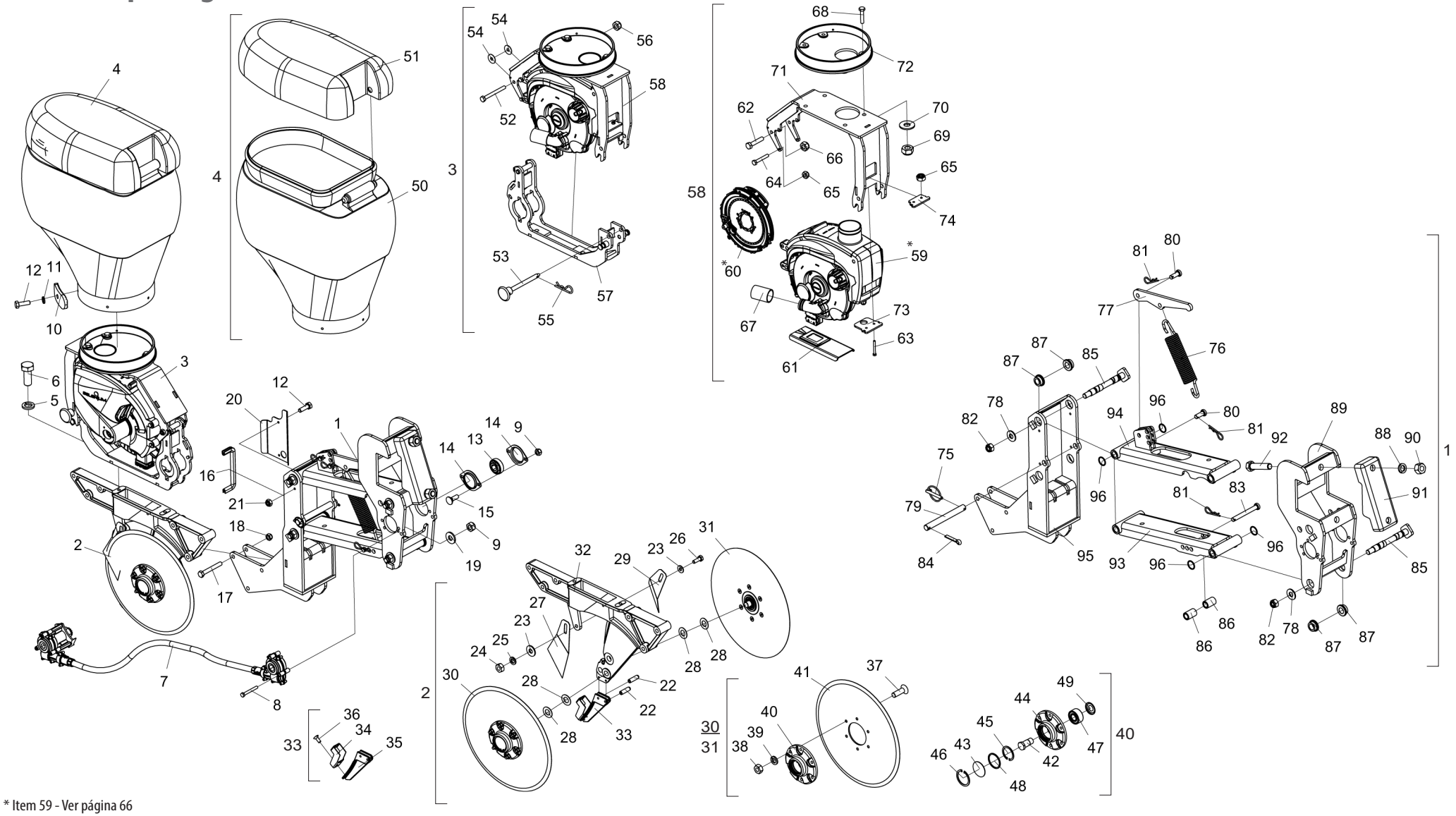

* Item 59 - Ver página 66

• Tabla Línea de pantógrafo menor derecho con sistema Selenium (relación 1:1)

Item	Código	Descripción del producto	Todos
1	5124010957-7	Carro pantográfico más pequeño para semillas de selenio	1
2	5530017188-4	Soporte doble derecho para el disco semilla (15" x 4,00 mm) Buje completo	1
3	5530017580-4	Transmisión por cable de soporte dosificador de selenio	1
4	6020055109-8	Caja de plástico para semilla de 45 litros con tapa (Ral-3020 rojo)	1
5	6020010395-8	Lavadora de presión media M12	2
6	6020310211-1	Tornillo de cabeza hexagonal M12 x 1,75 x 30Mm Cl8.8 Rt	2
7	6020059201-0	Cable para transmisión de 1180 mm hexagonal 3/4" para dosor de selenio Soretto 1:1	1
8	6020310042-9	Tornillo hexagonal M8 x 1,25 x 65Mm Cl8,8 Rp	3
9	6020317449-0	Tuerca hexagonal autobloqueante baja con nylon M8 x 1,25 Ma Ch8 Ch.13 mm de altura 0,8,00 mm	5
10	5530011945-9	Soporte de fijación de caja de semillas	4
11	6020010122-0	Lavadora de presión media M6	4
12	6020312403-4	Tornillo de cabeza hexagonal M6 x 1,00 x 20Mm Cl8.8 Rt	6
13	6020350104-0	Rodamiento F-110867-10 Orificio hexagonal de 3/4"	1
14	6020250412-7	Cojinete de placa de acero estirado 03,52 Mst	2
15	6020317457-0	Cabina francesa con cerrojo M8 x 1,25 x 25 mm Cl8,8 Rt	2
16	5464010608-8	Protección de 205 mm	1
17	6020317495-3	Tornillo de cabeza hexagonal M12 x 1,75 x 90Mm Cl8,8 Rp	3
18	6020310847-0	Tuerca hexagonal auto-cerrante baja con nylon M12 x 1,75 Ma Ch8 Ch.19 mm de altura .12,00 mm	3
19	5024010073-5	Arandela plana Ø8.5 x Ø20 x 2.00Mm	3
20	5464010638-0	Protección flexible de cables	1
21	6020317442-2	Tuerca hexagonal autobloqueante baja con nylon M6 x 1,00 Ma Cl8 Ch.10 mm de altura .6,00 mm	2
22	6020310528-5	Pasador elástico pesado Ø6 x 20 mm (Seeger Reno 701.156)	2
23	5024010075-1	Arandela plana de Ø10,3 x Ø25 x 2,00 mm	2
24	6020310822-5	Tuerca hexagonal M10 x 1,50 Ma Ch8 Ch.17 mm Altura .8,00Mm	1
25	6020010394-0	Lavadora de presión media M10	1
26	6020317475-9	Tornillo de cabeza hexagonal M10 x 1,50 x 30 mm Cl8.8 Rt	1
27	5352030057-7	Limpiador de disco interno derecho	1
28	5024010024-7	Arandela plana de Ø20 x Ø38 x 1,21 mm	4
29	5352030056-9	Limpiador de disco izquierdo interno	1
30	5204010458-5	Buje derecho completo (disco plano liso 15" x 4,00 mm)	1
31	5204010459-3	Buje izquierdo completo (disco plano liso 15" x 4,00mm)	1
32	5530016359-8	Titular de Derechos del Disco de Doble Semilla	1
33	5352010076-4	Limpiador de Discos Dual V7	1
34	5324010101-3	Guía Bica	1
35	5352010077-2	Limpiador de Discos Dual V7	1
36	6020312502-2	Rosca de rosca de máquina Cabeza plana Ranura simple Nº 10 x 1/2" 24F UNC2A Gr2 RT	2
37	6020317573-9	Cabina plana con tornillo Allen. Cabina plana M8 x 1,25 x 25 mm Cl12,9 RT (fosfatada)	12
38	6020310454-8	Tuerca hexagonal M8 x 1,25 Ma Cl8 Ch.13 mm de altura. 6,50 mm	12
39	6020010004-5	Lavadora de presión media M8	12
40	5204010451-8	Hub de disco derecho	1
40	5204010452-6	Hub de disco izquierdo	1
41	2857397276-9	Plan Lis Disc 15" x 4.00 Fc Run 80Mm + 6F Run Esc 8.7Mm D=115Mm Afe	2
42	5420010098-3	Tornillo de cabeza hexagonal 3/4" x 1,7/8" 16F Unf 1A Gr5 Rp-rosca derecha (Special)	1
42	5420010099-1	Perno hexagonal 3/4" x 1,7/8" 16F Unf 1A Gr5 Rp-rosca izquierda (Special)	1
43	5096010050-3	Tapacubos	2
44	5204010453-4	Buje de ø136 x 41 mm	2
45	6020011053-9	Anillo de retención I-047 G-502-047-01	2
46	6020010289-7	Anillo de retención I-55 G502-055-01 (sin propulsor)	2
47	6020350933-5	Rodamiento de bolas de doble fila 5204Kp52-SP6 (Primera fila)	2
48	6020010095-9	Anillo de sellado 047X 052X 2Mm	2

Item	Código	Descripción del producto	Todos
49	6020056005-4	Tapa de rodamientos de bolas de doble fila 5204Kp52-sp6 (1ª línea)	2
50	6020055108-0	Caja de plástico para semilla de 45 litros sin tapa	1
51	6020390429-3	Tapa para caja de semillas de plástico 45 litros (negro)	1
52	6020317463-5	Tornillo de cabeza hexagonal M10 x 1,50 x 100Mm Cl8,8 Rp	1
53	5558150004-0	Bloqueo de base	1
54	5024010719-5	Arandela de 32 x 10,2 x 0,9 mm	2
55	6020390308-4	Cerradura NMA - Tipo "R" Ø4,5 x 80 mm (455)	1
56	6020317435-0	Tuerca hexagonal autocerrante baja con nylon M10 x 1,50 Ma Clon8 Ch.17 mm de altura .10,00 mm	1
57	5530017557-0	Bracket de fijación de dosificación de selenio	1
58	5530017581-2	Soporte superior de la transmisión de cable de selenio	1
59	-	Soporte de dosificación de selenio	1
60	6020059023-9	Set de disco/anillos de soja de selenio 40F(2020136)	1
60	6020059022-0	Set de disco/anillos de maíz de selenio 28F Ø4,5mm (amarillo)(2020094)	1
61	6020130313-6	Moldura con boquilla más pequeña - Selenio(1050061)	1
62	6020317453-8	Husillo de cabeza hexagonal M8 x 1,25 x 40Mm Cl8,8 Rp	2
63	6020311010-6	Husillo de cabeza hexagonal M6 x 1,00 x 50Mm Cl8,8 Rp	2
64	6020310522-6	Perno hexagonal M6 x 1,00 x 40Mm Cl8.8 Rt	2
65	6020317442-2	Tuerca hexagonal autobloqueante baja con nylon M6 x 1,00 Ma Cl8 Ch.10 mm de altura .6,00 mm	4
66	6020317449-0	Tuerca hexagonal autobloqueante baja con nylon M8 x 1,25 Ma Ch8 Ch.13 mm de altura 0,8,00 mm	2
67	5552013862-4	Kanaflex Tubo flexible de PVC tipo Kmp 1,1/2" x 60Mm	1
68	6020310313-4	Tornillo de cabeza hexagonal M10 x 1,50 x 50 mm Cl8,8 Rp	4
69	6020317435-0	Tuerca hexagonal autocerrante baja con nylon M10 x 1,50 Ma Clon8 Ch.17 mm de altura .10,00 mm	4
70	5024010075-1	Arandela plana de Ø10,3 x Ø25 x 2,00 mm	4
71	5530017554-5	Soporte para tanques de semillas de selenio	1
72	5044010395-0	Base de fijación neumática para caja de semillas	1
73	5044010393-3	Base de apoyo	1
74	5044010394-1	Base de soporte superior	1
75	6020390293-2	Cerradura con anillo Ø5.75 x 40 mm	1
76	6020251812-8	Muelle helicoidal de tracción Ø31 x Ø45 x 253mm Cable=Ø7mm	1
77	5468010290-5	Tirador de muelles	1
78	5024010239-8	Arandela plana Ø16,5 x Ø37 x 3,00 mm	4
79	5432010110-0	Clavija plana de 179 mm	1
80	6020310586-2	Cabina redonda Ø12,7 x 30 mm	2
81	6020390294-0	Cerradura NMA - Tipo "R" Ø3,5 x 67 mm (Especial)	3
82	6020317443-0	Tuerca hexagonal autocerrante baja con nylon M16 x 2,00 Ma Ch8 Ch.24 mm de altura .16,00 mm	4
83	6020310590-0	Pasador de cabina redonda Ø1/2" X 108 mm	1
84	6020050113-9	Pasador de 1/4" X 1,1/4"	1
85	6020310347-9	Pasador de fijación	4
86	5080010227-5	Ø16 x Ø25 x 39 mm Bushing (chapado en zinc)	2
87	5080010967-9	Buje interior del soporte	8
88	6020010414-8	Lavadora de presión industrial media de 3/4"	2
89	5530017764-5	Soporte de fijación más pequeño para carrito	1
90	6020310817-9	Tuerca hexagonal 3/4" 16F Unf Gr5 Ch.1.1/4" Altura.18,50Mm	2
91	6010602573-0	Abrazadera de línea pantográfica	1
92	6020311128-5	Tornillo de cabeza hexagonal 3/4" x 3,1/2" 16F Unf1A Gr5 Rp	2
93	5530014371-6	Soporte Económico	1
94	5530014373-2	Soporte principal de hilos	1
95	5530017765-3	Vset de soporte de articulación delantera	1
96	6020015832-9	Anillo en Tórico 2-017 N3006-90Nbr (Ø17,17 x Ø1,78 mm)	8

• Línea de pantógrafo mayor izquierdo con sistema Selenium (relación 1:1)

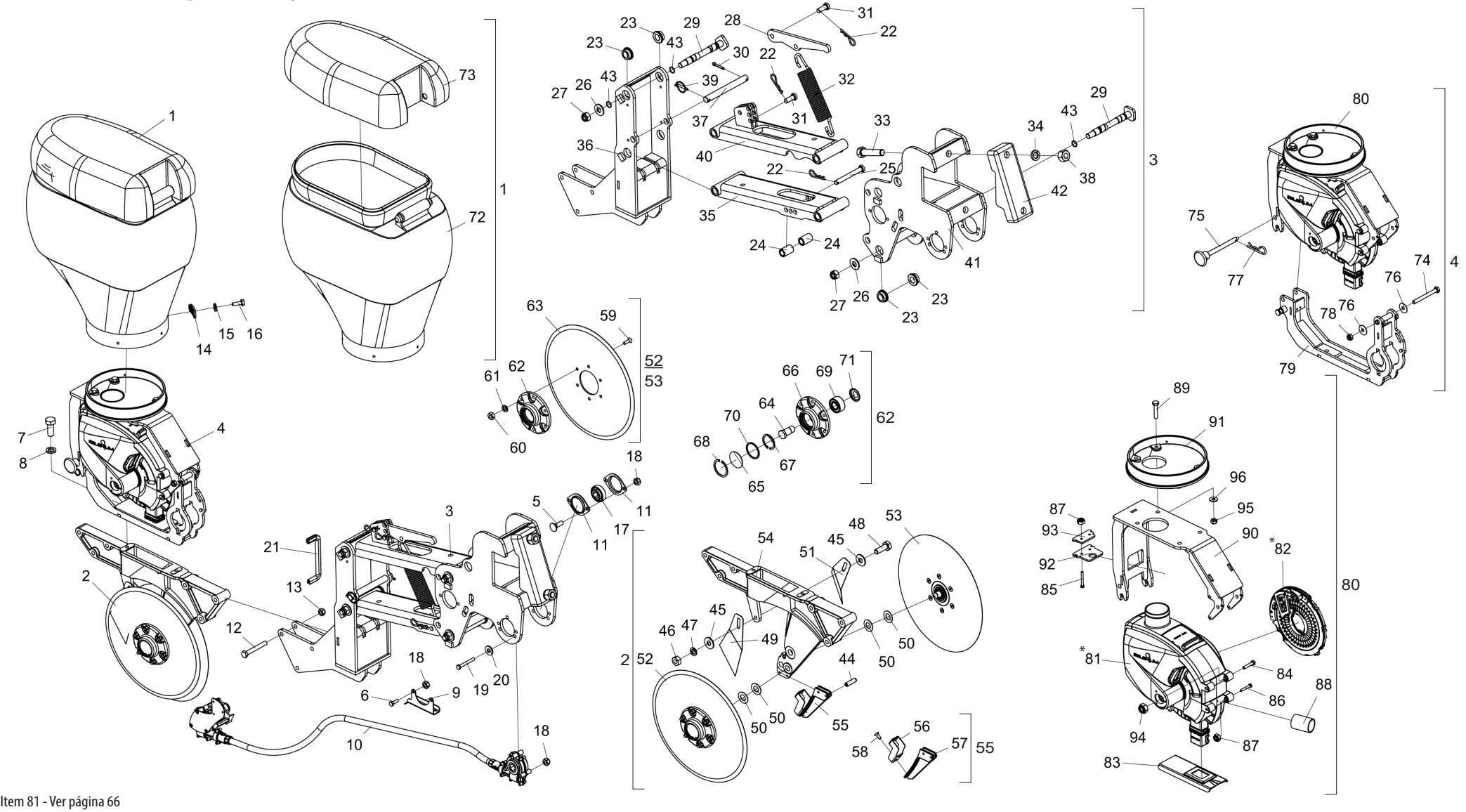

* Item 81 - Ver página 66

• Tabla Línea de pantógrafo mayor izquierdo con sistema Selenium (relación 1:1)

Item	Código	Descripción del producto	Todos
1	6020055109-8	Caja de plástico para semilla de 45 litros con tapa (Ral-3020 rojo)	1
2	5530017192-2	Soporte izquierdo del Disco Doble Semilla (15" x 4,00 mm) Cubo compacto	1
3	5124010958-5	Carro pantográfico más grande de semilla de selenio P/Handle	1
4	5530017580-4	Transmisión por cable de soporte dosificador de selenio	1
5	6020317457-0	Cabina francesa M8 x 1,25 x 25mm Cl8.8 RT	2
6	6020310448-3	Tornillo de cabeza hexagonal M8 x 1,25 x 25mm Cl8.8 RT	2
7	6020310211-1	Tornillo de cabeza hexagonal M12 x 1,75 x 30mm Cl8.8 RT	2
8	6020010395-8	Hidrolavadora M12 Media	2
9	5530017579-0	Soporte de cables más grande	1
10	6020059202-9	Cable P/Transmisión de 1390mm hexagonal P/dosador de selenio Soretto 1:1	1
11	6020250412-7	Cojinete de placa de acero estirado 03,52 Mst	2
12	6020317495-3	Tornillo de cabeza hexagonal M12 x 1,75 x 90mm Cl8,8 RP	3
13	6020310847-0	Tuerca autocerrante hexagonal con nylon Low M12 x 1,75 Ma Cl8 Ch.19mm Altura.12,00mm	3
14	5530011945-9	Soporte para Seed Box Fixer	4
15	6020010402-4	Hidrolavadora industrial media de 1/4"	4
16	6020310016-0	Tornillo de cabeza hexagonal 1/4" x 3/4" 20F UN1A Gr5 RT	4
17	6020350104-0	Rodamiento F-110867-10 Orificio hexagonal de 3/4"	1
18	6020317449-0	Tuerca hexagonal auto-bloqueante baja con nylon M8 x 1,25 Ma Cl8 Ch.13mm Altura 0,8,00mm	7
19	6020310042-9	Husillo de cabeza hexagonal M8 x 1,25 x 65 mm Cl8,8 RP	3
20	5024010073-5	Arandela plana Ø8.5 x Ø20 x 2.00mm	3
21	5464010608-8	Protección de 205 mm	1
22	6020390294-0	Cerradura Nma - Tipo "R" Ø3.5 x 67mm (Special)	3
23	5080010967-9	Buje interior del soporte	8
24	5080010227-5	Silent Ø16 X Ø25 x 39 mm (chapado en zinc)	2
25	6020310590-0	Cabina redonda. Pasador Ø1/2" X 108mm	1
26	5024010239-8	Arandela plana Ø16.5 x Ø37 x 3.00mm	4
27	6020317443-0	Tuerca hexagonal autocerrante baja con nylon M16 x 2,00 Ma Ch8 Ch.24mm Altura .16,00mm	4
28	5468010290-5	Tirador de muelles	1
29	6020310347-9	Pasador de fijación	4
30	6020050113-9	Pasador de 1/4" X 1,1/4"	1
31	6020310586-2	Pasador de cabina redonda Ø12.7 x 30mm	2
32	6020251812-8	Tracción de muelles helicoidales Ø31 x Ø45 x 253 mm Cable=Ø7 mm	1
33	6020311128-5	Tornillo de cabeza hexagonal 3/4" x 3,1/2" 16F Unf1A Gr5 RP	2
34	6020010414-8	Lavadora de presión industrial media de 3/4"	2
35	5530014371-6	Soporte Económico	1
36	5530017765-3	Soporte de la Junta Frontal Vset	1
37	5432010110-0	Clavija lisa de 179mm	1
38	6020310817-9	Tuerca hexagonal 3/4" 16F Unf Gr5 Ch.1.1/4" Altura.18,50mm	2
39	6020390293-2	Cerradura con anillo Ø5.75 x 40mm	1
40	5530014373-2	Soporte principal	1
41	5530014381-3	Soporte de sujeción para carrito más grande	1
42	6010602573-0	Abrazadera de línea de pantógrafo	1
43	6020015832-9	Anillo tórico 2-017 N3006-90Nbr (Ø17,17 x Ø1,78mm)	8
44	6020310528-5	Pasador elástico pesado Ø6 x 20mm (Seeger Reno 701.156)	2
45	5024010075-1	Arandela plana Ø10.3 x Ø25 x 2.00mm	2
46	6020310822-5	Tuerca hexagonal M10 x 1,50 Ma Cl8 Ch.17mm Altura .8,00mm	1
47	6020010394-0	Hidrolavadora M10 Medium	1
48	6020317475-9	Cerrojo hexagonal M10 x 1,50 x 30mm Cl8.8 RT	1
49	5352030057-7	Limpiador de disco interno derecho	1
50	5024010024-7	Arandela plana Ø20 x Ø38 x 1,21 mm	4

Item	Código	Descripción del producto	Todos
51	5352030056-9	Limpiadiscos internos izquierdos	1
52	5204010458-5	Hub derecho completo (disco plano liso 15" x 4,00mm)	1
53	5204010459-3	Buje izquierdo completo (disco plano liso 15" x 4,00mm)	1
54	5530016360-1	Soporte de Disco de Semilla Dual Izquierdo	1
55	5352010076-4	Limpiador de Discos Dual V7	1
56	5324010101-3	Guía Bica	1
57	5352010077-2	Limpiador de Discos Dual V7	1
58	6020312502-2	Rosca de máquina de cabeza plana ranura simple nº10 x 1/2" 24F UNC2A Gr2 RT	2
59	6020317573-9	Tornillo Allen de cabeza plana M8 x 1,25 x 25mm Cl12.9 RT (fosfatado)	12
60	6020310454-8	Tuerca hexagonal M8 x 1,25 Ma Cl8 Ch.13mm Altura. 6,50mm	12
61	6020010004-5	Lavadora de presión media M8	12
62	5204010451-8	Cubo de disco derecho	1
62	5204010452-6	Hub de disco izquierdo	1
63	2857397276-9	Plan Lis Disc 15" X 4.00 Fc Rd 80mm + 6F Rd Esc 8.7mm D=115mm Afe	2
64	5420010098-3	Tornillo de cabeza hexagonal 3/4" x 1,7/8" 16F Unf 1A Gr5 RP-rosca derecha (Special)	1
64	5420010099-1	Tornillo de cabeza hexagonal 3/4" x 1,7/8" 16F Unf 1A Gr5 RP-Rosca izquierda (Special)	1
65	5096010050-3	Tapacubos	2
66	5204010453-4	Buje Ø136 x 41mm	2
67	6020011053-9	Anillo de retención I-047 G-502-047-01	2
68	6020010289-7	Anillo de retención I-55 G502-055-01 (sin propulsor)	2
69	6020350933-5	Rodamiento de bolas de doble fila 5204Kp52-Sp6 (Primera fila)	2
70	6020010095-9	Anillo de sellado 047X 052X 2mm	2
71	6020056005-4	Tapa de rodamientos de bolas de doble fila 5204Kp52-sp6 (1ª línea)	2
72	6020055108-0	Caja de plástico para semilla de 45 litros sin tapa	1
73	6020390429-3	Tapa para caja de semillas de plástico 45 litros (negro)	1
74	6020317463-5	Tornillo de cabeza hexagonal M10 x 1,50 x 100mm Cl8,8 RP	1
75	5558150004-0	Bloqueo de base	1
76	5024010719-5	Arandela 32 x 10,2 x 0,9 mm	2
77	6020390308-4	Bloqueo Nma - Tipo "R" Ø4.5 x 80mm (455)	1
78	6020317435-0	Tuerca hexagonal autobloqueante baja con nylon M10 x 1,50 Ma Cl8 Ch.17mm Altura .10,00mm	1
79	5530017557-0	Soporte de fijación del dispensador de selenio	1
80	5530017581-2	Soporte superior de la transmisión de cable de selenio	1
81	-	Soporte de dosificación de selenio	1
82	6020059023-9	Set de disco/anillos de soja de selenio 40F(2020136)	1
82	6020059022-0	Set de disco/anillos de maíz de selenio 28F Ø4,5mm (amarillo)(2020094)	1
83	6020130313-6	Moldura con boquilla más pequeña - Selenio(1050061)	1
84	6020317453-8	Tornillo de cabeza hexagonal M8 x 1,25 x 40mm Cl8,8 RP	2
85	6020311010-6	Tornillo de cabeza hexagonal M6 x 1.00 x 50mm Cl8.8 RP	2
86	6020310522-6	Tornillo de cabeza hexagonal M6 x 1,00 x 40mm Cl8.8 RT	2
87	6020317442-2	Tuerca hexagonal autobloqueante baja con nylon M6 x 1,00 Ma Cl8 Ch.10mm de altura. 6,00mm	4
88	5552013862-4	Kanaflex PVC tipo tubo flexible Kmp 1,1/2" x 60mm	1
89	6020310313-4	Husillo de cabeza hexagonal M10 x 1,50 x 50mm Cl8,8 RP	4
90	5530017554-5	Soporte para tanques de semillas de selenio	1
91	5044010395-0	Base de fijación neumática para caja de semillas	1
92	5044010393-3	Base de apoyo	1
93	5044010394-1	Base de soporte superior	1
94	6020317449-0	Tuerca hexagonal auto-bloqueante baja con nylon M8 x 1,25 Ma Cl8 Ch.13mm Altura 0,8,00mm	2
95	6020317435-0	Tuerca hexagonal autobloqueante baja con nylon M10 x 1,50 Ma Cl8 Ch.17mm Altura .10,00mm	4
96	5024010075-1	Arandela plana Ø10.3 x Ø25 x 2.00mm	4

• Línea de pantógrafo con sistema VSet para 3er depósito

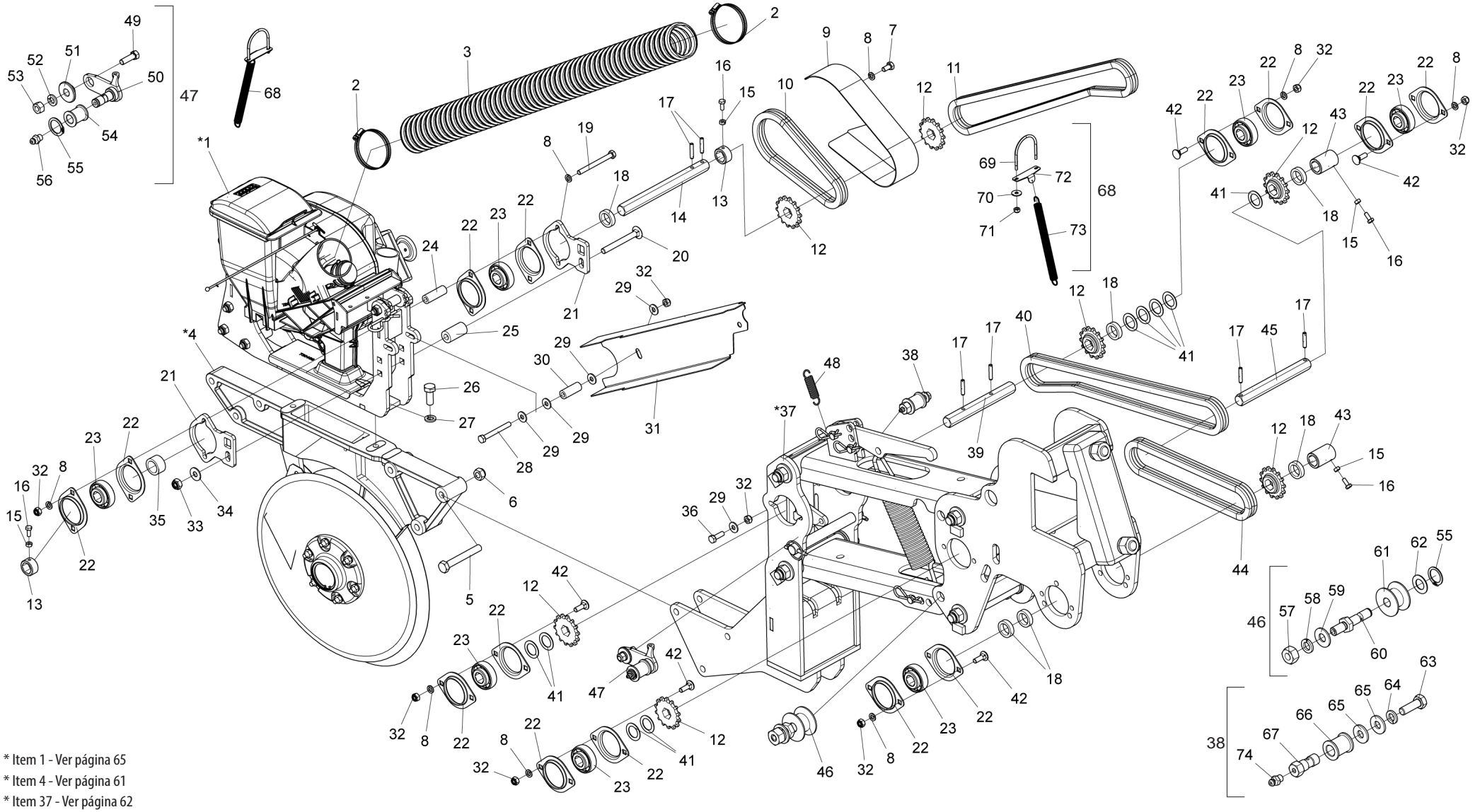

* Item 1 - Ver página 65
* Item 4 - Ver página 61
* Item 37 - Ver página 62

• Tabla Línea de pantógrafo con sistema VSet para 3er deposito

Item	Código	Descripción del producto	Todos	Der	Izq
*1	5530019523-6	Soporte de dosificación de manguera flexible VSet 2 de 3" x 950 mm para tercer tanque completo	1		
2	6020010712-0	Abrazadera Sin Fin 70-89 Fita 13/14mm	2		
3	5372012423-4	Manguera de vacío reforzada negra de Ø3" x 1300 mm IVPU-C	1		
*4	5530017188-4	Soporte Derecho del Doble Disco de Semilla (15" X 4,00mm)		1	
*4	5530017192-2	Soporte Izquierdo del Doble Disco de Semilla (15" X 4,00mm)			1
5	6020317495-3	Tornillo Cab.Sextavada M12 X 1,75 X 90mm Cl8.8 Rp	3		
6	6020310847-0	Tuerca Sextavada Autobloqueo C/Nylon M12 X 1 ,75 Ma Cl8 Ch.19mm Alt.12,00mm	3		
7	6020310351-7	Tornillo Cab.Sextavada M8 X 1,25 X 16mm Cl8.8 Rt	2		
8	6020010004-5	Arandela De Presión M8 Media		12	16
9	5106010186-1	Tapa Cadena vSet	1		
10	6020055459-3	Cadena Asa 40 41 Eslabones + Enmienda	1		
11	6020050074-4	Cadena Asa 40 87 Eslabones + Enmienda	1		
12	5256030085-9	Engranaje De 14 Dientes		5	7
13	5080011495-8	Buje Ø30 X Hexagonal 19,50 X 16mm	2		
14	5232012237-6	Eje Sextavado 3/4" X 222mm Vset	1		
15	6020311257-5	Tuerca Sextavada M6 X 1,00 Ma Cl8 Ch.10mm Alt.5,00mm		3	4
16	6020310291-0	Tornillo Cab.Sextavada M6 X 1,00 X 15mm Cl8.8 Rt		3	4
17	6020310471-8	Perno Elastico Pesado Ø6 X 30mm		4	6
18	5080010984-9	Buje De Ø22,5 X Ø32 X 8mm		2	6
19	6020310548-0	Tornillo Cab.Sextavada M8 X 1,25 X 85mm Cl8.8 Rp	2		
20	6020317462-7	Tornillo Cab.Francesa M10 X 1,50 X 90mm Cl8.8 Rp	2		
21	5530017285-6	Soporte del Tensor del Cojinete	2		
22	6020250412-7	Cojinete De Chapa De Acero Repuxada 03.52 Mst		10	14
23	6020350104-0	Rodamiento F-110867-10 Agujero Sextavado 3/4"		5	7
24	5080011863-5	Buje Ø8,7 X Ø16 X 47,6mm	2		
25	5080011851-1	Buje Ø11 X Ø23 X 43,1mm	2		
26	6020310211-1	Tornillo Cab.Sextavada M12 X 1,75 X 30mm Cl8.8 Rt	2		
27	6020010395-8	Arandela De Presión M12 Media	2		
28	6020310568-4	Tornillo Cab.Sextavada M8 X 1,25 X 70mm Cl8.8 Rp	1		
29	5024010073-5	Arandela Lisa De Ø8,5 X Ø20 X 2,00mm	5		
30	5080011864-3	Buje Ø8,7 X Ø16 X 41mm	1		
31	5106010193-4	Tapa Cadena Mayor	1		
32	6020317449-0	Tuerca Sextavada Autobloqueo C/Nylon Baixa M8 X 1,25 Ma Cl8 Ch.13mm Alt.8,00mm		10	14
33	6020317435-0	Tuerca Sextavada Autobloqueo C/Nylon M10 X 1,50 Ma Cl8 Ch.17mm Alt.10,00mm	2		
34	5024010075-1	Arandela Lisa De Ø10,3 X Ø25 X 2,00mm	2		
35	5080011848-1	Buje Ø23 X Ø32 X 17,9mm	1		
36	6020310354-1	Tornillo Cab.Sextavada Inox M8 X 1,25 X 25mm Cl 8.8 Rt	1		
*37	5124010942-9	Carrito Pantográgico Menor de Semilla vSet/Selenium		1	
*37	5124010943-7	Carrito Pantográgico Mayor de Semilla vSet/Selenium			1
38	5268010864-1	Tensor de Cadena Completo	1		
39	5232011307-5	Eje Hexagonal 3/4" X 171mm "Air"	1		
40	6020050076-0	Cadena Asa 40 84 Eslabones + Reducion	1		
41	5024010553-2	Arandela Lisa De Ø23 X Ø34 X 1,21mm		8	9
42	6020317457-0	Tornillo Cab.Francesa M8 X 1,25 X 25mm Cl8.8 Rt		6	10
43	5080011477-0	Buje Ø30 X Hexagonal 19,50 X 45mm		1	2

Item	Código	Descripción del producto	Todos	Der	Izq
44	6020050812-5	Cadena Asa 40 52 Eslabones + Reducion			1
45	5232011193-5	Eje Hexagonal 3/4" X 180mm			1
46	5268010232-5	Tensor De Cadena Completo			1
47	5268010755-6	Tensor De Cadena Completo	1		
48	6020250254-0	Resorte Helicoidal Ø11 X Ø15 X 53mm	1		
49	6020310026-7	Tornillo Cab.Sextavada 3/8" X 1.1/4" 16F Unc1A Gr5 Rt	1		
50	5268010754-8	Tensor De La Linea	1		
51	5080020735-2	Buje De Ø10,5 X Ø31,75 X 10mm	1		
52	6020010406-7	Arandela De Presión 3/8" Media Industrial	1		
53	6020310746-6	Tuerca Sextavada 3/8" 16F Unc Gr5 Ch.9/16" Alt.8,50mm	1		
54	5506010033-0	Roldana Del Tensor	1		
55	6020010252-8	Anillo De Retencion		1	2
56	6020130100-1	Grasero 1/4" - 28F Alt.14mm Hex. 5/16"	2		
57	6020310760-1	Tuerca Sextavada 5/8" 11F Unc Gr5 Ch.1.1/16" Alt.15,00mm			1
58	6020010412-1	Arandela De Presión 5/8" Media Industrial			1
59	5024010239-8	Arandela Lisa De Ø16,5 X Ø37 X 3,00mm			1
60	5232010708-3	Eje Del Tensor			1
61	6020350849-5	Polea Del Tensor			1
62	5024010059-0	Arandela Lisa De Ø16,5 X Ø29 X 1,21mm			1
63	6020310448-3	Tornillo Cab.Sextavada M8 X 1,25 X 25mm Cl8.8 Rt	1		
64	6020010004-5	Arandela De Presión M8 Media	1		
65	5024010073-5	Arandela Lisa De Ø8,5 X Ø20 X 2,00mm	2		
66	5506010033-0	Roldana Del Tensor	1		
67	5232012295-3	Eje Del Tensor Menor	1		
68	5530019701-8	Soporte para conductores semilla más grandes del CPL	1		
69	5068010203-9	Abrazadera especial tipo "U" M8 x 102,5 x 112 mm	1		
70	6020010448-2	Arandela plana M8 Ø8,40XØ24,00X2,00mm	2		
71	6020317449-0	Tuerca hexagonal de baja autobloqueo con nylon M8 X1,25 MA CL8 CH.13mm	2		
72	5530019702-6	Soporte de conductores semilla	1		
73	6020251880-2	Tracción de muelles helicoidales Ø27 x Ø3,00 x 352 mm	1		

BALDAN

• Línea de pantógrafo con sistema Selenium para 3er depósito

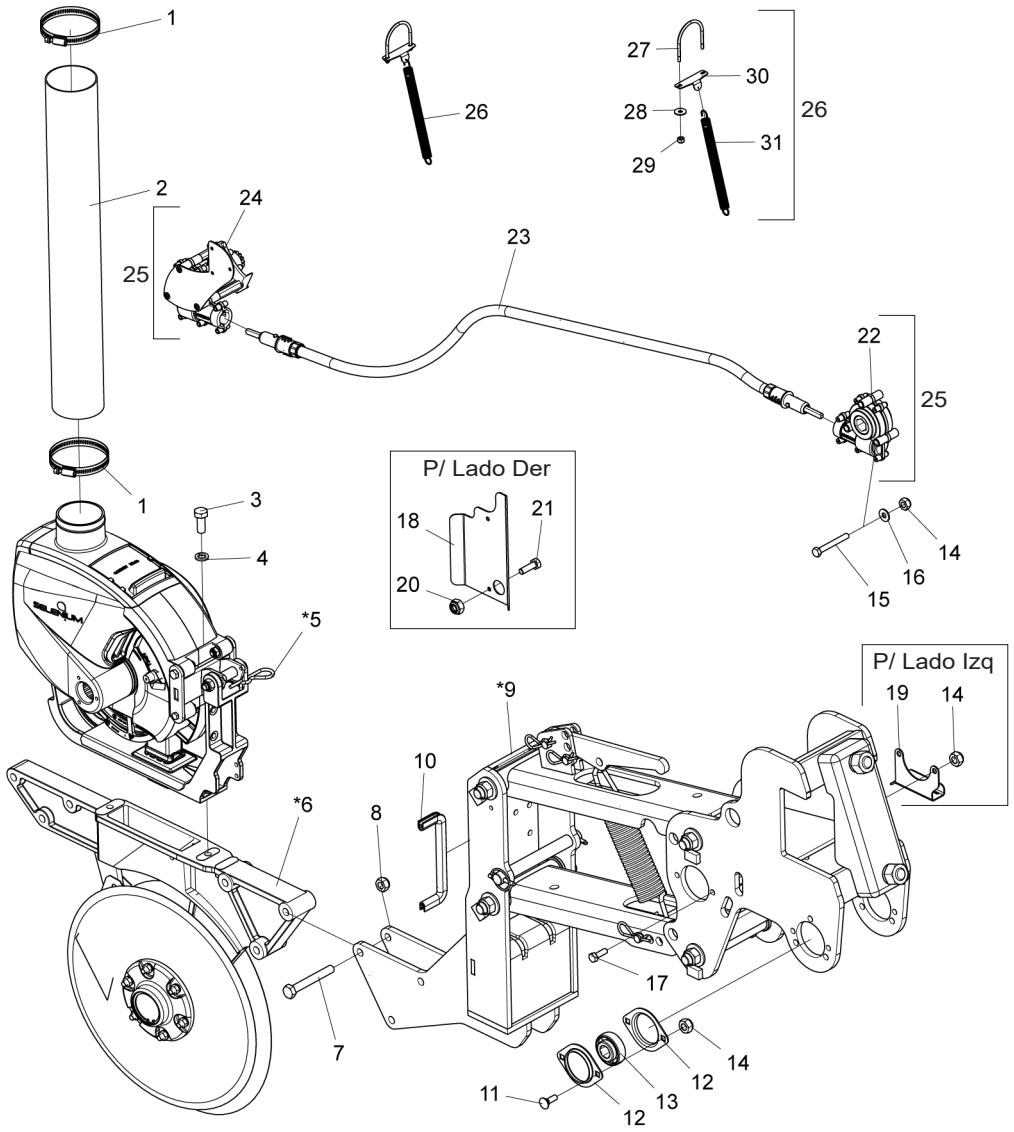

Item	Código	Descripción del producto	Todos	Der	Izq
1	6020010712-0	Abrazadera Sin Fin 70-89 Fita 13/14mm	2		
2	5372012423-4	Manguera de vacío reforzada negra de Ø3" x 1300 mm IVPU-C	1		
3	6020310211-1	Tornillo Cab.Sextavada M12 X 1,75 X 30mm Cl8.8 Rt	2		
4	6020010395-8	Arandela De Presión M12 Media	2		
*5	5530017451-4	Soporte de dosificador de selenium	1		
*6	5530017188-4	Soporte Derecho del Doble Disco de Semilla (15" X 4,00mm)		1	
*6	5530017192-2	Soporte Izquierdo del Doble Disco de Semilla (15" X 4,00mm)			1
7	6020317495-3	Tornillo Cab.Sextavada M12 X 1,75 X 90mm Cl8.8 Rp	3		
8	6020310847-0	Tuerca Sextavada Autobloqueo C/Nylon M12 X 1 ,75 Ma Cl8 Ch.19mm Alt.12,00mm	3		
*9	5124010957-7	Carrito Pantográfico Menor de Semilla Selenium		1	
*9	5124010958-5	Carrito Pantográfico Mayor de Semilla Selenium			1
10	5464010608-8	Protección 205mm	1		
11	6020317457-0	Tornillo Cab.Francesa M8 X 1,25 X 25mm Cl8.8 Rt	2		
12	6020250412-7	Cojinete De Chapa De Acero Repuxada 03.52 Mst	2		
13	6020350104-0	Rodamiento F-110867-10 Agujero Sextavado 3/4"	1		
14	6020317449-0	Tuerca Sextavada Autobloqueo C/Nylon Baixa M8 X 1,25 Ma Cl8 Ch.13mm Alt.8,00mm		5	7
15	6020310042-9	Tornillo Cab.Sextavada M8 X 1,25 X 65mm Cl8.8 Rp	3		
16	5024010073-5	Arandela Lisa De Ø8,5 X Ø20 X 2,00mm	3		
17	6020310448-3	Tornillo Cab.Sextavada M8 X 1,25 X 25mm Cl8.8 Rt			2
18	5464010638-0	Protección del Cabo Flexible		1	
19	5530017579-0	Soporte del Cabo			1
20	6020317442-2	Tuerca Sextavada Autobloqueo C/Nylon Baixa M6 X 1,00 Ma Cl8 Ch.10mm Alt.6,00mm		2	
21	6020312403-4	Tornillo Cab.Sextavada M6 X 1,00 X 20mm Cl8.8 Rt		2	
22	6020059085-9	Relación de caja de cambios superior 1:2	1		
23	6020110141-0	Flexible para cable de transmisión de 1180 mm		1	
23	6020110142-8	Flexible para cable de transmisión de 1390 mm			1
24	6020059235-5	Relación Caja de Cambios Superior 1:2 Piñón 13 Dientes	1		
25	6020059201-0	Cable de transmisión hexagonal de 1180mm y 3/4" Dosificador Selenium Soretto 1:1		1	
25	6020059202-9	Cable de transmisión hexagonal de 1390mm y 3/4" Dosificador Selenium Soretto 1:1			1
26	5530019701-8	Soporte para conductores semilla más grandes del CPL	1		
27	5068010203-9	Abrazadera especial tipo "U" M8 x 102,5 x 112 mm	1		
28	6020010448-2	Arandela plana M8 Ø8,40XØ24,00X2,00mm	2		
29	6020317449-0	Tuerca hexagonal de baja autobloqueo con nylon M8 X1,25 MA CL8 CH.13mm	2		
30	5530019702-6	Soporte de conductores semilla	1		
31	6020251880-2	Tracción de muelles helicoidales Ø27 x Ø3,00 x 352 mm	1		

* Item 5 - Ver página 66
* Item 6 - Ver página 61
* Item 9 - Ver página 62

• Soporte de disco de semilla doble para 3er depósito

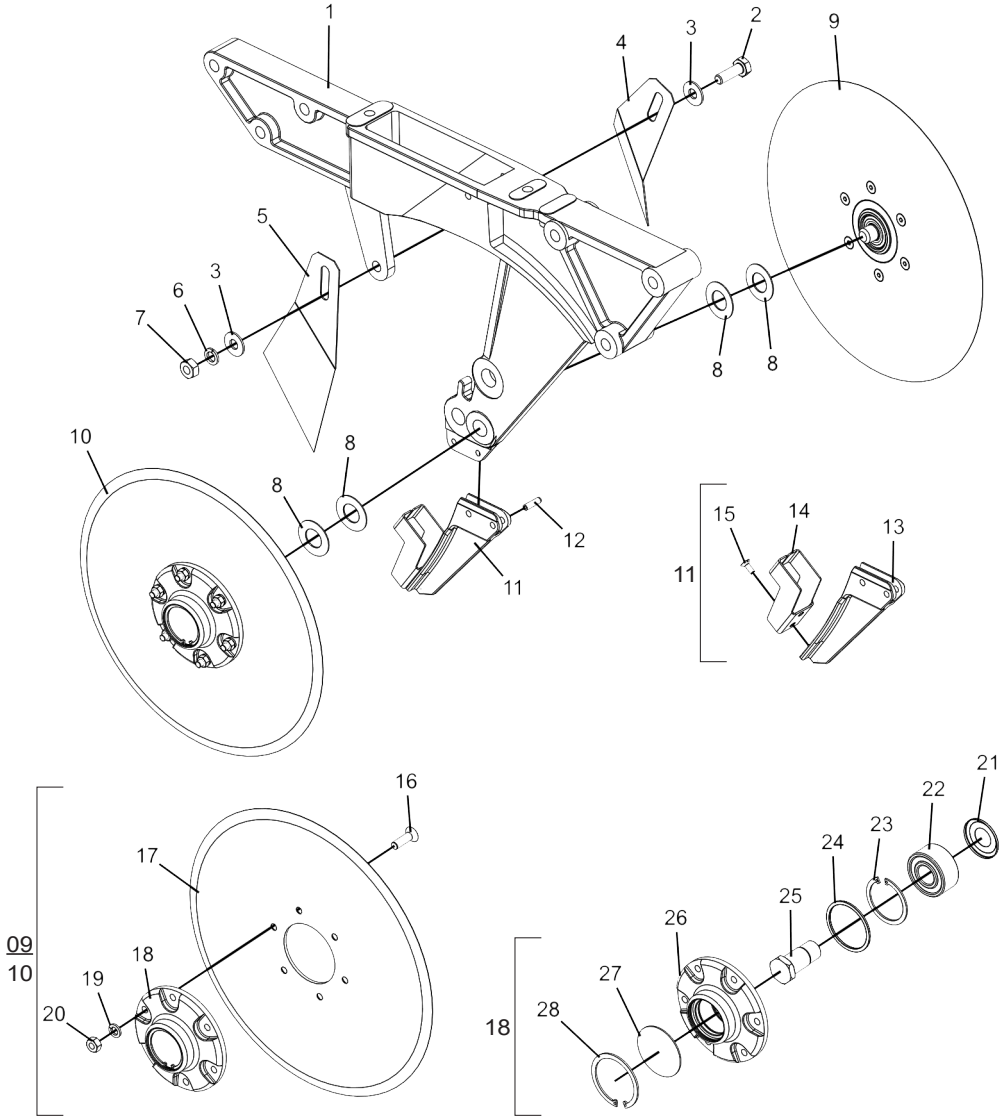

Item	Código	Descripción del producto	Todos	Dir	Esq
1	5530016359-8	Soporte Derecho del Doble Disco de Semilla		1	
1	5530016360-1	Soporte Izquierdo del Doble Disco de Semilla			1
2	6020317475-9	Tornillo Cab.Sextavada M10 X 1,50 X 30mm Cl8.8 Rt	1		
3	5024010075-1	Arandela Lisa De Ø10,3 X Ø25 X 2,00mm	2		
4	5352030056-9	Limpiador Trasero Completo - (Gcrti)	1		
5	5352030057-7	Limpiador Trasero Completo	1		
6	6020010394-0	Arandela De Presión M10 Media	1		
7	6020310822-5	Tuerca Sextavada M10 X 1,50 Ma Cl8 Ch.17mm Alt.8,00mm	1		
8	5024010024-7	Arandela Lisa De Ø20 X Ø38 X 1,21mm	4		
9	5204010459-3	Maza Izquerdo Completo (Disco Plano Liso 15" X 4,00mm)	1		
10	5204010458-5	Maza Derecho Completo (Disco Plano Liso 15" X 4,00mm)	1		
11	5352010076-4	Limpiador del Doble Disco vSet	1		
12	6020310528-5	Perno Elastico Pesado Ø6 X 20mm (Seeger Reno 701.156)	2		
13	5352010077-2	Limpiador del Doble Disco vSet	1		
14	5324010101-3	Guia de la Boquilla	1		
15	6020312502-2	Tornillo Cab.Chata Fenda Nº10 X 1/2" 24F Unc2A Gr2 Rt	2		
16	6020317573-9	Tornillo Allen M8 X 1,25 X 25mm Cl12.9 Rt(Fosfatizado)	12		
17	2857397276-9	Disco Plano Liso 15" X 4,00 Ag Rd 80mm + 6Ag Rd 8,7mm D=115mm Afiladura Externa	2		
18	5204010451-8	Maza Derecho Del Disco	1		
18	5204010452-6	Maza Izquierdo Del Disco	1		
19	6020010004-5	Arandela De Presión M8 Media	12		
20	6020310454-8	Tuerca Sextavada M8 X 1,25 Ma Cl8 Ch.13mm Alt.6,50mm	12		
21	6020056005-4	Calota Cojinete Esfera Carreira Dupla 5204Kp52-Sp6(1ºlínea)	2		
22	6020350933-5	Rodamiento De Esfera Carreira Dupla 5204Kp52-Sp6(1º Línea)	2		
23	6020011053-9	Anillo De Retencion I-047 G-502-047-01	2		
24	6020010095-9	Anillo De Vedacción Ø47X Ø52X 2mm	2		
25	5420010098-3	Tornillo Cabeza Hexagonal 3/4" X 1.7/8" 16F Unf 1A Gr5 Rp-Rosca Derecho (Especial)	1		
25	5420010099-1	Tornillo Cabeza Hexagonal 3/4" X 1.7/8" 16F Unf 1A Gr5 Rp-Rosca Izquerda (Especial)	1		
26	5204010453-4	Maza De Ø136 X 41mm	2		
27	5096010050-3	Tapa De La Maza	2		
28	6020010289-7	Anillo De Retencion I-55 G502-055-01 (Sin Refuerzo)	2		

BALDAN

• Carro de semillas con pantógrafo para 3er depósito.

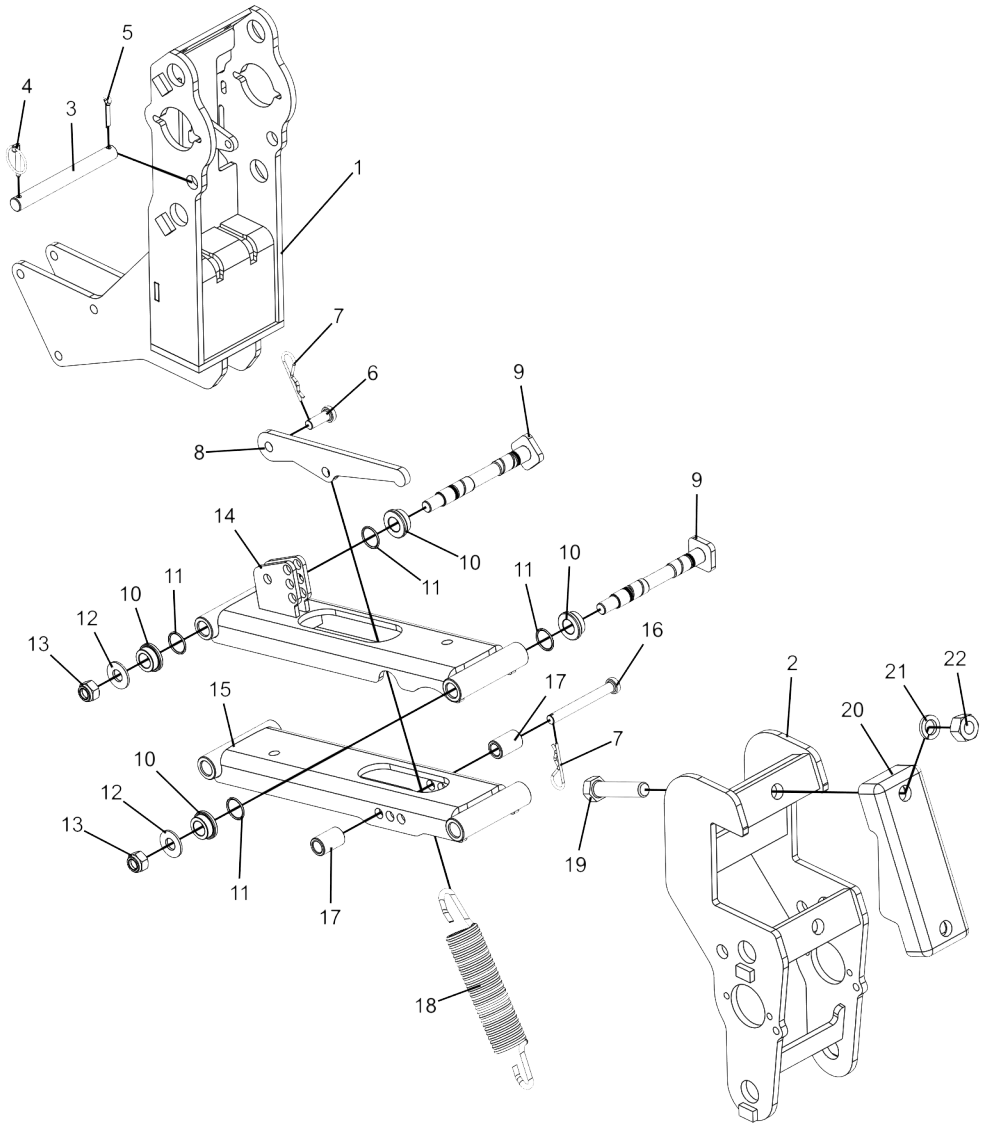

Item	Código	Descripción del producto	Todos	Menor Vset	Menor Selenium	Mayor Vset	Mayor Selenium
1	5530017570-7	Soporte de articulacion Frontal vSet		1		1	
1	5530017765-3	Soporte de Articulación vSet			1		1
2	5530014380-5	Soporte Menor De Fijacion Del Carrito		1			
2	5530017764-5	Soporte Menor De Fijacion Del Carrito			1		
2	5530014381-3	Soporte Mayor De Fijacion Del Carrito				1	1
3	5432010110-0	Perno Liso De 179mm	1				
4	6020390293-2	Traba C/Argola Ø5,75 X 40mm	1				
5	6020050113-9	Contraperno 1/4" X 1.1/4"	1				
6	6020310586-2	Perno Ø12,7 X 30mm	2				
7	6020390294-0	Traba Nma - Tipo "R" De Ø3,5 X 67mm(Especial)	3				
8	5468010290-5	Tirador De La Resorte	1				
9	6020310347-9	Perno De Fijación	4				
10	5080010967-9	Buje Interna Del Soporte	8				
11	6020015832-9	Anillo O'Ring 2-017 N3006-90Nbr (Ø17,17 X Ø1,78mm)	8				
12	5024010239-8	Arandela Lisa De Ø16,5 X Ø37 X 3,00mm	4				
13	6020317443-0	Tuerca Sextavada Autobloqueo C/Nylon M16 X 2,00 Ma Cl8 Ch.24mm Alt.16,00mm	4				
14	5530014373-2	Soporte Superior De La Linea	1				
15	5530014371-6	Soporte Inferior De La Linea	1				
16	6020310590-0	Perno Cab.Redonda Ø1/2" X 108mm	1				
17	5080010227-5	Buje De Ø16 X Ø25 X 39mm(Zincado)	2				
18	6020251812-8	Resorte Helicoidal De Tracción Ø31 X Ø45 X 253mm	1				
19	6020311128-5	Tornillo Cab.Sextavada 3/4" X 3.1/2" 16F Unf1A Gr5 Rp	2				
20	6010602573-0	Abrazadera De La Linea Pantografica	1				
21	6020010414-8	Arandela De Presión 3/4" Media Industrial	2				
22	6020310817-9	Tuerca Sextavada 3/4" 16F Unf Gr5 Ch.1.1/4" Alt.18,50mm	2				

• Soporte de dosificación VSet flex completo

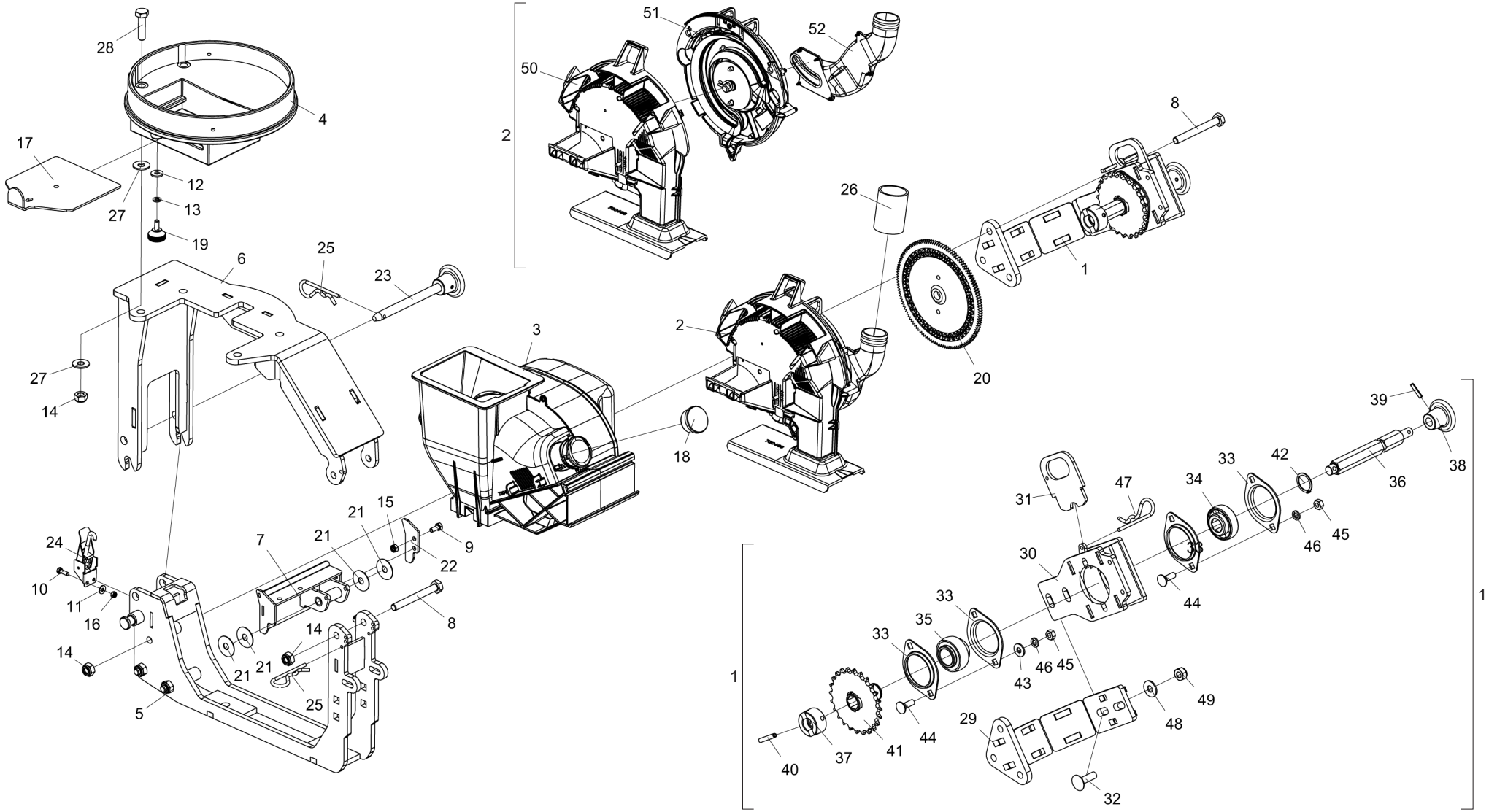

• Tabla Soporte de dosificación VSet flex completo

Item	Código	Descripción del producto	Todos
1	5530017353-4	Soporte de Transmisión Vset Flex Completo	1
2	6020030787-1	Base Meter - Seed Tube(768318)	1
3	6020251717-2	Mini Hopper(768281)	1
4	5044010397-6	Base De Fijación Da Caja De Semilla Pneumatica	1
5	5530017572-3	Soporte de Fijación del Dosificador vSet	1
6	5530017350-0	Soporte del Depósito de Semilla	1
7	5530016354-7	Soporte Derecho de Articulación	1
8	6020317438-4	Tornillo Cab.Sextavada M10 X 1,50 X 90mm Cl8.8 Rp	4
9	6020310291-0	Tornillo Cab.Sextavada M6 X 1,00 X 15mm Cl8.8 Rt	2
10	6020317403-1	Tornillo Cab.Sextavada M16 X 2,00 X 120mm Cl8.8 Rp	2
11	5024010423-4	Arandela Lisa De Ø5,5 X Ø12,7 X 1,21mm	2
12	5024010161-8	Arandela Lisa De Ø7 X Ø18 X 2,00mm	1
13	6020010402-4	Arandela De Presión 1/4" Media Industrial	1
14	6020317435-0	Tuerca Sextavada Autobloqueo C/Nylon M10 X 1,50 Ma Cl8 Ch.17mm Alt.10,00mm	8
15	6020317442-2	Tuerca Sextavada Autobloqueo C/Nylon Baixa M6 X 1,00 Ma Cl8 Ch.10mm Alt.6,00mm	2
16	6020310757-1	Tuerca Sextavada Autotrabante C/Nylon M5 X 0,8 Ma Cl8 Ch.8mm Alt.5,00mm	2
17	5538010705-7	Tapa Interna Del Dosador	1
18	5538014991-4	Tapa de la Boquilla vSet	1
19	6020030001-0	Boton De Apriete Macho "Termoplastico" R.1/4" Unc X 15mm	1
20	6020210296-7	Kit, Crop, Soybeans(768342)	1
21	5024010719-5	Arrandela De 32 X 10,2 X 0,9mm	4
22	5558010485-0	Traba del Soporte	1
23	5558150004-0	Traba De La Base	1
24	6020110128-2	Cierre Rápido De Presión Ff	1
25	6020390308-4	Traba Nma - Tipo "R" De Ø4,5 X 80mm (455)	2
26	5552013862-4	Tubo Flexible de PVC Kanaflex Tipo Kmp De 1.1/2" X 60mm	1
27	5024010075-1	Arandela Lisa De Ø10,3 X Ø25 X 2,00mm	8
28	6020310980-9	Tornillo Cab.Sextavada M10 X 1,50 X 40mm Cl8.8 Rt	4
29	5530017309-7	Soporte de la Línea	1
30	5530017354-2	Soporte del Cojinete vSet	1
31	5136017856-4	Chapa de la Traba	1
32	6020317461-9	Tornillo Cab.Francesa M10 X 1,50 X 35mm Cl8.8 Rt	2
33	6020250412-7	Cojinete De Chapa De Acero Repuxada 03.52 Mst	4
34	6020350104-0	Rodamiento F-110867-10 Agujero Sextavado 3/4"	1
35	6020350081-8	Rodamiento Gy-1100 Krrb	1

Item	Código	Descripción del producto	Todos
36	5232012240-6	Eje 3/4" X 174mm	1
37	5080011856-2	Buje de Arrastre	1
38	6020250482-8	Manipulo De 1/2"	1
39	6020310502-1	Perno Elastico Pesado Ø5 X 24mm (Seeger Reno 701.136)	1
40	6020310485-8	Perno Elastico Pesado Ø6 X 36mm (Seeger Reno 701.163)	1
41	5256010491-0	Engranaje 24 Dientes C/Buje Sext. 3/4" P/Rodamiento 1"	1
42	6020010013-4	Anillo De Retencion E-25 G501-025-01	1
43	5024010073-5	Arandela Lisa De Ø8,5 X Ø20 X 2,00mm	2
44	6020317457-0	Tornillo Cab.Francesa M8 X 1,25 X 25mm Cl8.8 Rt	4
45	6020310454-8	Tuerca Sextavada M8 X 1,25 Ma Cl8 Ch.13mm Alt.6,50mm	4
46	6020010004-5	Arandela De Presión M8 Media	4
47	6020390308-4	Traba Nma - Tipo "R" De Ø4,5 X 80mm (455)	1
48	5024010075-1	Arandela Lisa De Ø10,3 X Ø25 X 2,00mm	2
49	6020317435-0	Tuerca Sextavada Autobloqueo C/Nylon M10 X 1,50 Ma Cl8 Ch.17mm Alt.10,00mm	2
50	6020059055-7	Tapa	1
51	6020015968-6	Acoplamiento del Disco	1
52	6020395120-8	Tubo de Vácuo	1

• Soporte VSet para el 3er depósito

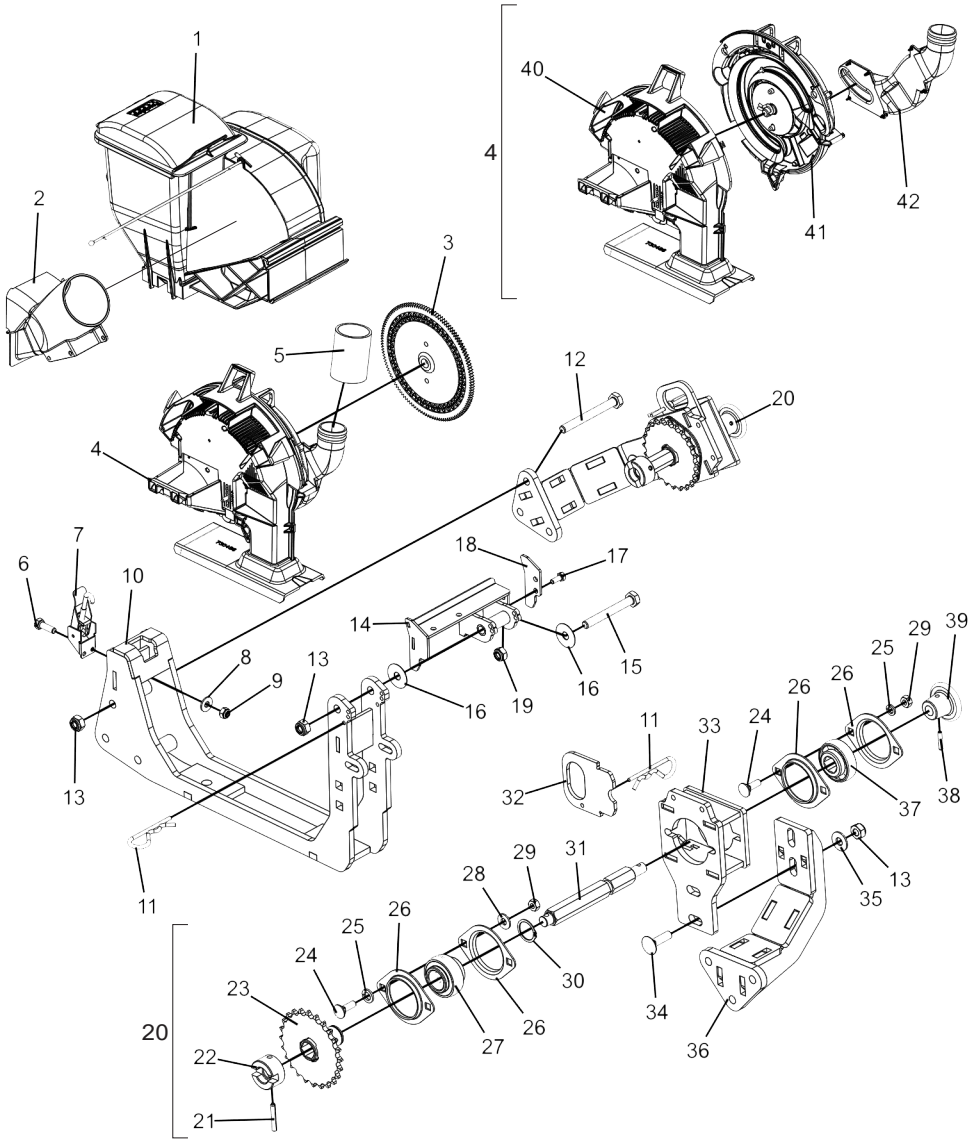

Item	Código	Descripción del producto	Todos
1	6020251717-2	Mini Hopper(768281)	1
2	6020031051-1	Boquilla Vset 3" para Agss Gravity	1
3	6020210296-7	Kit, Crop, Soybeans(768342)	1
4	6020030787-1	Base Meter - Seed Tube(768318)	1
5	5552013862-4	Tubo Flexible de PVC Kanaflex Tipo Kmp De 1.1/2" X 60mm	1
6	6020317403-1	Tornillo Cab.Sextavada M16 X 2,00 X 120mm Cl8.8 Rp	2
7	6020110128-2	Cierre Rápido De Presión Ff	1
8	5024010423-4	Arandela Lisa De Ø5,5 X Ø12,7 X 1,21mm	2
9	6020310757-1	Tuerca Sextavada Autotrabante C/Nylon M5 X 0,8 Ma Cl8 Ch.8mm Alt.5,00mm	2
10	5530019525-2	Soporte Fijación Dosificador Vset para 3er Tanque	1
11	6020390308-4	Traba Nma - Tipo "R" De Ø4,5 X 80mm (455)	2
12	6020317438-4	Tornillo Cab.Sextavada M10 X 1,50 X 90mm Cl8.8 Rp	3
13	6020317435-0	Tuerca Sextavada Autobloqueo C/Nylon M10 X 1,50 Ma Cl8 Ch.17mm Alt.10,00mm	6
14	5530016354-7	Soporte Derecho de Articulación	1
15	6020317446-5	Tornillo Cab.Sextavada M10 X 1,50 X 80mm Cl8.8 Rt	1
16	5024010719-5	Arrandela De 32 X 10,2 X 0,9mm	4
17	6020310291-0	Tornillo Cab.Sextavada M6 X 1,00 X 15mm Cl8.8 Rt	2
18	5558010485-0	Traba del Soporte	1
19	6020317442-2	Tuerca Sextavada Autobloqueo C/Nylon Baixa M6 X 1,00 Ma Cl8 Ch.10mm Alt.6,00mm	2
20	5530017353-4	Soporte de Transmisión Vset Flex Completo	1
21	6020310485-8	Perno Elastico Pesado Ø6 X 36mm (Seeger Reno 701.163)	1
22	5080011856-2	Buje de Arrastre	1
23	5256010491-0	Engranaje 24 Dientes C/Buje Sext. 3/4" P/Rodamiento 1"	1
24	6020317457-0	Tornillo Cab.Francesa M8 X 1,25 X 25mm Cl8.8 Rt	4
25	6020010004-5	Arandela De Presión M8 Media	4
26	6020250412-7	Cojinete De Chapa De Acero Repuxada 03.52 Mst	4
27	6020350081-8	Rodamiento Gy-1100 Krrb	1
28	5024010073-5	Arandela Lisa De Ø8,5 X Ø20 X 2,00mm	2
29	6020310454-8	Tuerca Sextavada M8 X 1,25 Ma Cl8 Ch.13mm Alt.6,50mm	4
30	6020010013-4	Anillo De Retencion E-25 G501-025-01	1
31	5232012240-6	Eje 3/4" X 174mm	1
32	5136017856-4	Chapa de la Traba	1
33	5530017354-2	Soporte del Cojinete vSet	1
34	6020317461-9	Tornillo Cab.Francesa M10 X 1,50 X 35mm Cl8.8 Rt	2
35	5024010075-1	Arandela Lisa De Ø10,3 X Ø25 X 2,00mm	2
36	5530017309-7	Soporte de la Línea	1
37	6020350104-0	Rodamiento F-110867-10 Agujero Sextavado 3/4"	1
38	6020310502-1	Perno Elastico Pesado Ø5 X 24mm (Seeger Reno 701.136)	1
39	6020250482-8	Manipulo De 1/2"	1
40	6020059055-7	Tapa	1
41	6020015968-6	Acoplamiento del Disco	1
42	6020395120-8	Tubo de Vácuo	1

BALDAN

• Soporte de Selenium

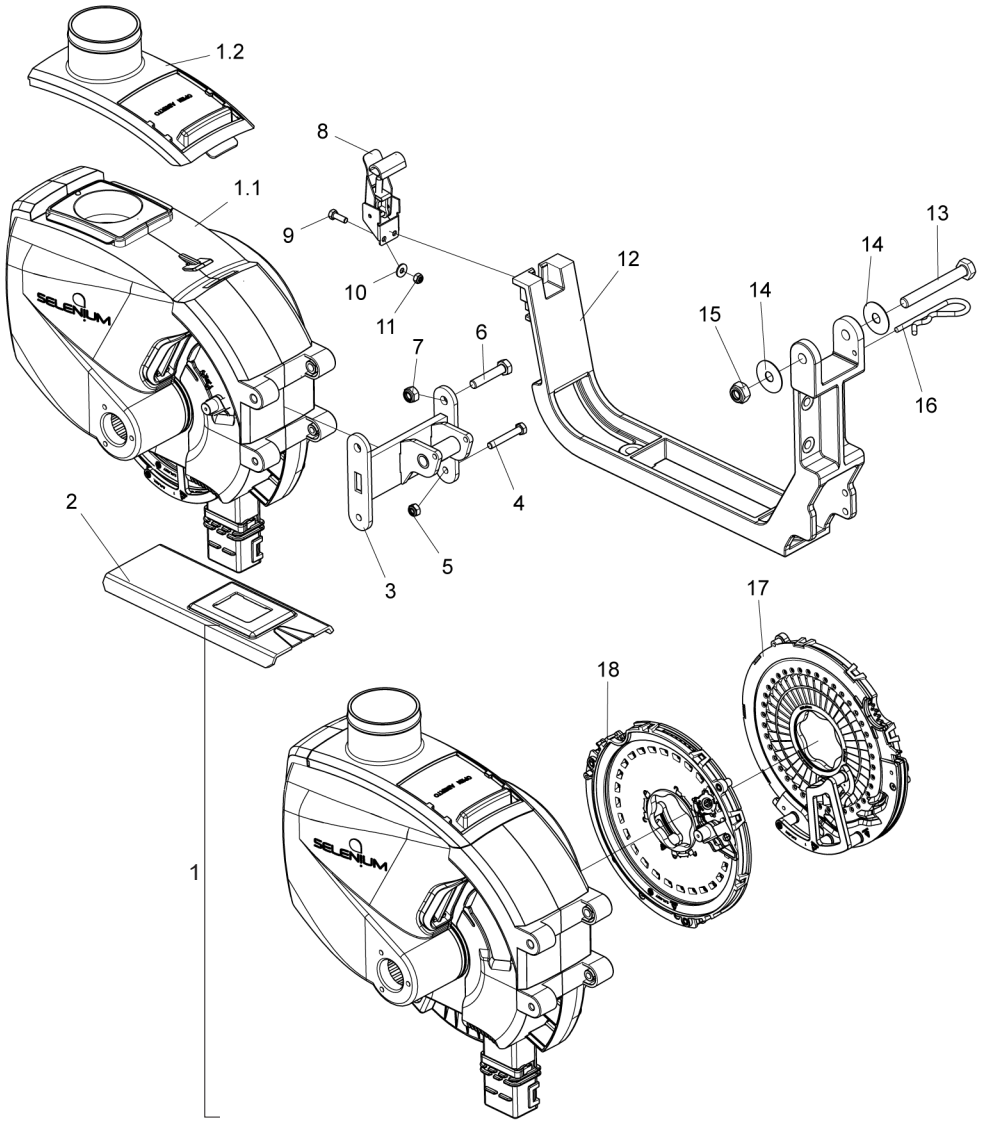

Item	Código	Descripción del producto	Todos
1.1	6020061021-3	Set de selenio con kits de discos	1
1.2	6020210547-8	Boquilla recta para semillas de gravedad de selenio kit	
2	6020130313-6	Moldura con boquilla más pequeña - Selenio	1
3	5530016729-1	Soporte articular de dosificación de selenio	1
4	6020310522-6	Tornillo de cabeza hexagonal M6 x 1.00 x 40mm Cl8.8 Rt	2
5	6020317442-2	Tuerca hexagonal autobloqueante baja con nylon M6 x 1,00 Ma Cl8 Ch.10mm de altura. 6,00mm	2
6	6020317453-8	Husillo de cabeza hexagonal M8 x 1,25 x 40mm Cl8,8 Rp	2
7	6020317449-0	Tuerca hexagonal auto-bloqueante baja con nylon M8 x 1,25 Ma Cl8 Ch.13mm Altura 0,8,00mm	2
8	6020110135-5	Cierre rápido con chasqueo	1
9	6020317403-1	Tornillo de cabeza hexagonal M5 x 0,80 x 16mm Cl8.8 Rt	2
10	5024010423-4	Arandela plana Ø5,5 x Ø12,7 x 1,21 mm	2
11	6020310757-1	Tuerca hexagonal autobloqueante baja con nylon M5 x 0,8 Ma Cl8 Ch.8 Altura 0,5,00mm	2
12	5530016531-0	Distribuidor de semillas	1
13	6020317446-5	Tornillo de cabeza hexagonal M10 x 1,50 x 80mm Cl8.8 Rt	1
14	5024010719-5	Arandela de 32 x 10,2 x 0,9 mm	2
15	6020317435-0	Tuerca hexagonal autobloqueante baja con nylon M10 x 1,50 Ma Cl8 Ch.17mm Altura .10,00mm	1
16	6020390308-4	Bloqueo NMA - Tipo "R" Ø4,5 x 80mm	1
17	6020059023-9	Set de discos/anillos Selenium Soja 40F - 2020136	1
18	6020059022-0	Set Disco/Anillos Selenio Corn 28F - 2020094	1

• Carro de abono completo

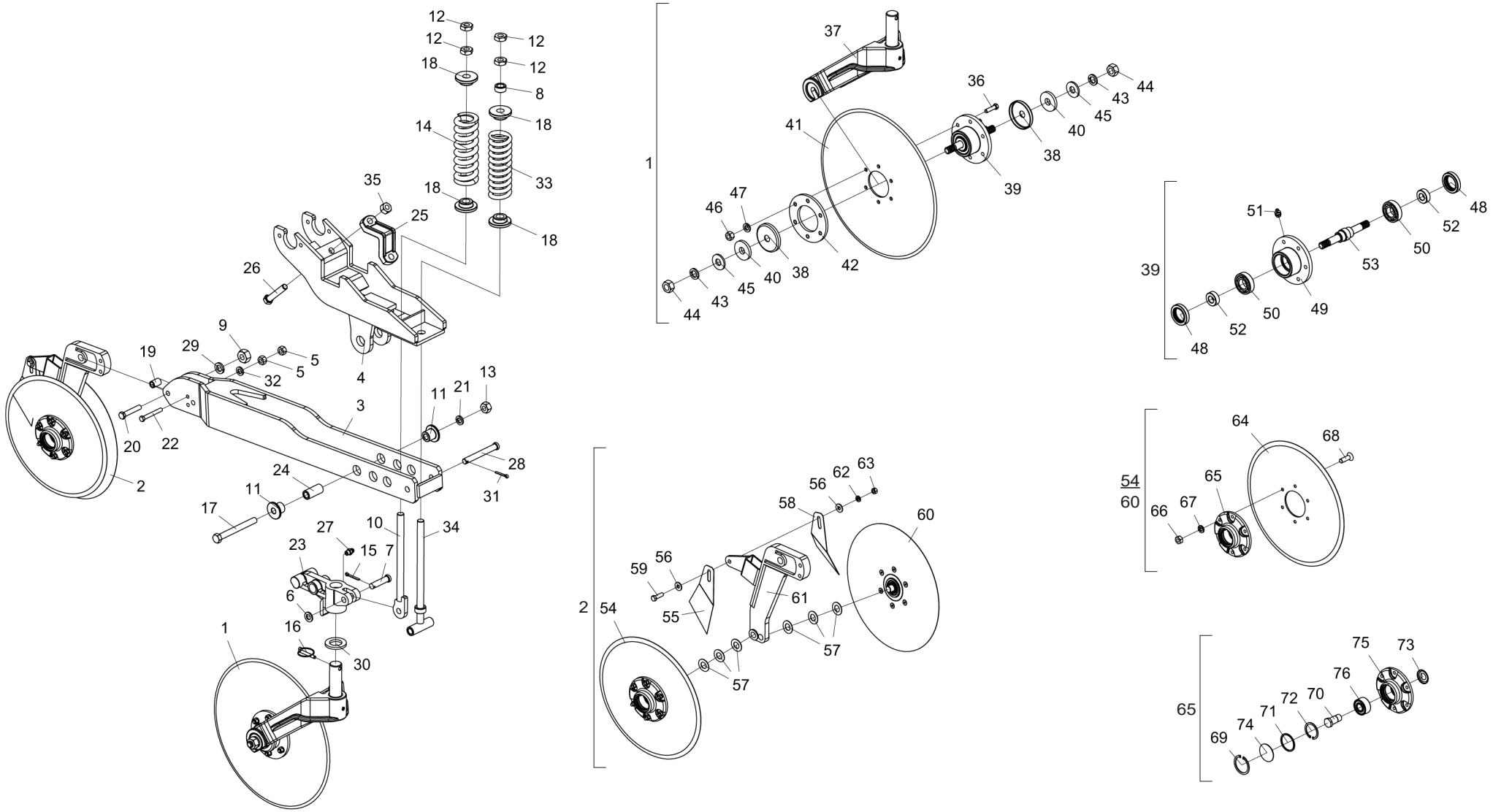

BALDAN

• Tabla Carro de abono completo

Item	Código	Descripción del producto	Todos	Mayor Der. C/Dsc. Corte	Menor Izq. C/Dsc. Corte	Mayor Der. S/Dsc. Corte	Menor Izq. S/Dsc. Corte
1	5124010589-0	Carrito Del Disco Cortador (Disco Plano Liso 18" X 5mm)		1	1		
2	5124010869-4	Carrito del Doble Disco de Abono Derecho (15")		1		1	
2	5124010870-8	Carrito del Doble Disco de Abono Izquierdo (15")			1		1
3	5072011621-6	Brazo Mayor Del Sulcador Y Disco Double		1		1	
3	5072011620-8	Brazo Menor Del Sulcador Y Disco Double			1		1
4	5530014930-7	Soporte De La Linea	1				
5	6020310746-6	Tuerca Sextavada 3/8" 16F Unc Gr5 Ch.9/16" Alt.8,50mm	2				
6	5024010154-5	Arandela Lisa De Ø16 X Ø29 X 3,00mm	1				
7	6020310463-7	Perno Cab.Redonda Ø5/8" X 60mm	1				
8	5080010831-1	Buje De Ø20 X Ø32 X 15mm(Zincada)	1				
9	6020310754-7	Tuerca Sextavada 1/2" 12F W Gr5 Ch.7/8" Alt.12,00mm	1				
10	5566010129-1	Varilla Del Disco De Corte	1				
11	5080011179-7	Buje De Ø16,5 X Ø2" X 31,5mm	2				
12	6020310784-9	Tuerca Sextavada 3/4" 10F Unc Gr5 Ch.1.1/4" Alt.11,00mm	4				
13	6020310760-1	Tuerca Sextavada 5/8" 11F Unc Gr5 Ch.1.1/16" Alt.15,00mm	1				
14	6020250326-0	Resorte Helicoidal Ø42,2 X Ø70 X 200mm	1				
15	6020050101-5	Contraperno 1/8" X 1"	1				
16	6020390292-4	Traba C/Argola Ø8 X 54mm		1	1		
17	6020311083-1	Tornillo Cab.Sextavada 5/8" X 6" 11F Unc1A Gr5 Rp	1				
18	6010600980-8	Buje De Apoyo	4				
19	5080010016-7	Buje De Articulación	1				
20	6020311058-0	Tornillo Cab.Sextavada 1/2" X 2.3/4" 12F W Gr5 Rp	1				
21	6020010412-1	Arandela De Presión 5/8" Media Industrial	1				
22	6020311253-2	Tornillo Cab.Sextavada 3/8" X 3" 16F Unc1A Gr5 Rt	1				
23	5530012400-2	Soporte Del Disco De Corte		1		1	
23	5530012355-3	Soporte Del Disco De Corte			1		1
24	5080010614-9	Buje De Ø16,2 X Ø26,5 X 59mm	1				
25	6010601965-0	Abrazadera De Fijacion	1				
26	6020317420-1	Tornillo Cab.Sextavada M16 X 2,00 X 90mm Cl8.8 Rp	2				
27	6020130100-1	Grasero 1/4"	1				
28	6020310529-3	Perno Cab.Redonda Ø5/8"X 123mm	1				
29	6020010410-5	Arandela De Presión 1/2" Media Industrial	1				
30	5024010227-4	Arandela Lisa De Ø36 X Ø61 X 6,30mm		1	1		
31	6020050106-6	Contraperno 3/16" X 1.1/2"	1				
32	6020010406-7	Arandela De Presión 3/8" Media Industrial	1				
33	6020250222-1	Resorte Helicoidal Ø43 X Ø67 X 200mm	1				
34	5566010184-4	Varilla Del Resorte	1				
35	6020317443-0	Tuerca Sextavada Autobloqueo C/Nylon M16 X 2,00 Ma Cl8 Ch.24mm Alt.16,00mm	2				
36	6020311029-7	Tornillo Cab.Sextavada 3/8" X 1.1/2" 16F Unc1A Gr5 Rt		6	6		
37	5530014539-5	Soporte Del Disco De Corte Completo		1	1		
38	5096010028-7	Tapa De La Maza		2	2		

Item	Código	Descripción del producto	Todos	Mayor Der. C/Dsc. Corte	Menor Izq. C/Dsc. Corte	Mayor Der. S/Dsc. Corte	Menor Izq. S/Dsc. Corte
39	5204020099-1	Maza Completo		1	1		
40	5024010289-4	Arandela Lisa De Ø20 X Ø58 X 8,00mm		2	2		
41	2861417388-4	Disco Plan Lis 18"X 4,75 Fc Rd 80mm + 6F Rd 10,3mm D=115mm Doble Afiladura		1	1		
42	5284010001-4	Brida De La Maza Del Disco		1	1		
43	6020010403-2	Arandela De Presión M20 Media		2	2		
44	6020311265-6	Tuerca Sextavada M20 X 2,50 Ma Cl8 Ch.30mm Alt.16,00mm		2	2		
45	5024010007-7	Arandela Lisa De Ø20,3 X Ø46,5 X 4,75mm		2	2		
46	6020310746-6	Tuerca Sextavada 3/8" 16F Unc Gr5 Ch.9/16" Alt.8,50mm		6	6		
47	6020010406-7	Arandela De Presión 3/8" Media Industrial		6	6		
48	6020350201-2	Retenedor Ø40,00 X Ø62,00 X 12,00mm		2	2		
49	5204010088-1	Maza Del Disco		1	1		
50	6020350007-9	Rodamiento 6206(Skf-Nsk-Timken)		2	2		
51	6020130108-7	Grasero 1/8"		1	1		
52	5080020761-1	Buje De Ø19,1 X Ø40 X 15mm		2	2		
53	5232012009-8	Eje M20 X 186mm		1	1		
54	5204010458-5	Maza Derecho Completo (Disco Plano Liso 15" X 4,00mm)	1				
55	5352030057-7	Limpiador Trasero Completo	1				
56	5024010075-1	Arandela Lisa De Ø10,3 X Ø25 X 2,00mm	2				
57	5024010024-7	Arandela Lisa De Ø20 X Ø38 X 1,21mm	6				
58	5352030056-9	Limpiador Trasero Completo - (Gcrti)	1				
59	6020310026-7	Tornillo Cab.Sextavada 3/8" X 1.1/4" 16F Unc1A Gr5 Rt	1				
60	5204010459-3	Maza Izquerdo Completo (Disco Plano Liso 15" X 4,00mm)	1				
61	5530012339-1	Soporte Del Disco Doble De Abono Derecho		1		1	
61	5530012357-0	Soporte Del Disco Doble De Abono Izquierdo			1		1
62	6020010406-7	Arandela De Presión 3/8" Media Industrial	1				
63	6020310746-6	Tuerca Sextavada 3/8" 16F Unc Gr5 Ch.9/16" Alt.8,50mm	1				
64	2857397276-9	Disco Plano Liso 15" X 4,00 Ag Rd 80mm + 6Ag Rd 8,7mm D=115mm Afiladura Externa	2				
65	5204010452-6	Maza Izquierdo Del Disco	1				
65	5204010451-8	Maza Derecho Del Disco	1				
66	6020310454-8	Tuerca Sextavada M8 X 1,25 Ma Cl8 Ch.13mm Alt.6,50mm	12				
67	6020010004-5	Arandela De Presión M8 Media	12				
68	6020317573-9	Tornillo Allen M8 X 1,25 X 25mm Cl12.9 Rt(Fosfatizado)	12				
69	6020010289-7	Anillo De Retencion I-55 G502-055-01 (Sin Refuerzo)	2				
70	5420010098-3	Tornillo Cabeza Hexagonal 3/4" X 1.7/8" 16F Unf 1A Gr5 Rp-Rosca Derecho (Especial)	1				
70	5420010099-1	Tornillo Cabeza Hexagonal 3/4" X 1.7/8" 16F Unf 1A Gr5 Rp-Rosca Izquerda (Especial)	1				
71	6020010095-9	Anillo De Vedacción Ø47X Ø52X 2mm	2				
72	6020011053-9	Anillo De Retencion I-047 G-502-047-01	2				
73	6020056005-4	Calota Cojinete Esfera Carreira Dupla 5204Kp52-Sp6(1ºlínea)	2				
74	5096010050-3	Tapa De La Maza	2				
75	5204010453-4	Maza De Ø136 X 41mm	2				
76	6020350933-5	Rodamiento De Esfera Carreira Dupla 5204Kp52-Sp6(1º Línea)	2				

• Carro de ruedas de profundidad excéntrico/oscilante y rueda de compactación en "V"

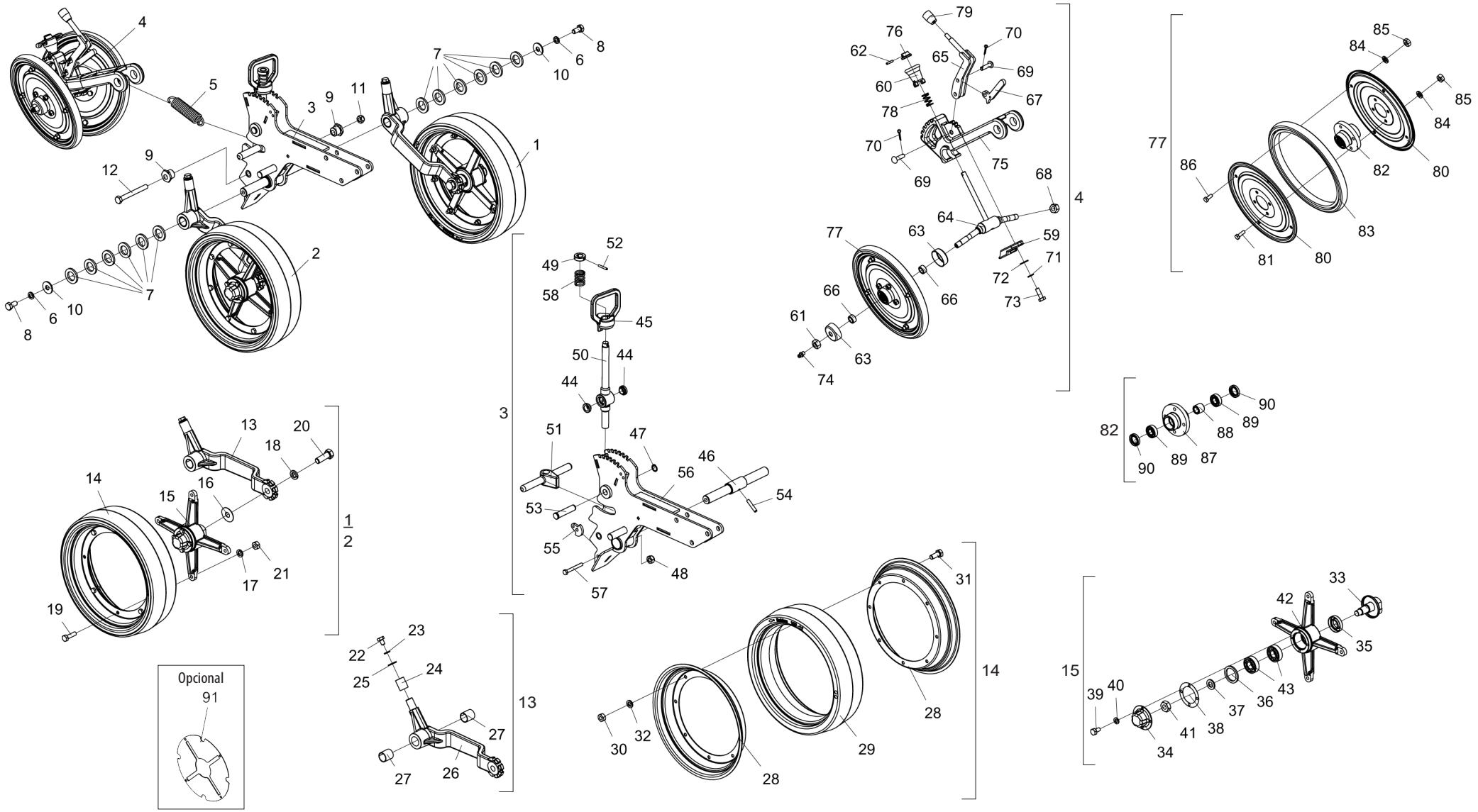

• Tabla Carro de ruedas de profundidad excéntrico/oscilante y rueda de compactación en "V"

Item	Código	Descripción del producto	Todos
1	5124010798-1	Carrito Izquierdo Completo De La Rueda De Profundidad	1
2	5124010797-3	Carrito Derecho Completo De La Rueda De Profundidad	1
3	5530016291-5	Soporte De Articulacion Del Carrito Rueda Oscilante	1
4	5530014335-0	Soporte De La Rueda En "V" Completo	1
5	6020250318-0	Resorte Helicoidal Ø23 X Ø31 X 106mm	1
6	6020010395-8	Arandela De Presión M12 Media	2
7	5024010323-8	Arandela Lisa De Ø27 X Ø44,5 X 4,75mm	12
8	6020310070-4	Tornillo Cab.Sextavada M12 X 1,75 X 25mm Cl8.8 Rp	2
9	5080010945-8	Buje Excentrica De Regulaje De La Rueda De Conpactacao	2
10	5024010068-9	Arandela Lisa De Ø13,3 X Ø35,5 X 3,00mm	2
11	6020310847-0	Tuerca Sextavada Autobloqueo C/Nylon M12 X 1 ,75 Ma Cl8 Ch.19mm Alt.12,00mm	1
12	6020310979-5	Tornillo Cab.Sextavada M12 X 1,75 X 110mm Cl8.8 Rp	1
13	5530016294-0	Soporte De La Rueda Derecho Completo	1
13	5530016296-6	Soporte De La Rueda Izquierda Completo	1
14	5498090018-8	Rueda De Profundidad	2
15	5204010511-5	Maza De La Rueda Izquierdo Completo	1
15	5204010512-3	Maza De La Rueda Derecho Completo	1
16	5024010051-4	Arandela Lisa De Ø16 X Ø44 X 1,21mm	2
17	6020010004-5	Arandela De Presión M8 Media	8
18	6020010412-1	Arandela De Presión 5/8" Media Industrial	2
19	6020317477-5	Tornillo Cab.Sextavada M8 X 1,25 X 30mm Cl8.8 Rt	8
20	6020310179-4	Tornillo Cab.Sextavada 5/8" X 1.3/4" 11F Unc1A Gr5 Rt	2
21	6020310454-8	Tuerca Sextavada M8 X 1,25 Ma Cl8 Ch.13mm Alt.6,50mm	8
22	6020310299-5	Tornillo Cab.Sextavada M10 X 1,50 X 15mm Cl8.8 Rt	2
23	6020010394-0	Arandela De Presión M10 Media	2
24	5080011257-2	Buje De Ø20 X Ø25 X 31mm	2
25	5024010075-1	Arandela Lisa De Ø10,3 X Ø25 X 2,00mm	2
26	5530016295-8	Soporte Izquierdo de la Rueda	1
26	5530016297-4	Soporte Derecho de la Rueda	1
27	6020030756-1	Buje Mu Tfp 25 28 30(P001Ag02500T03000)	4
28	6020010825-9	Llanta Mayor De La Rueda De Compactacion	4
29	6020030183-0	Banda De Compactacao 100-12(Mayor)	2
30	6020310454-8	Tuerca Sextavada M8 X 1,25 Ma Cl8 Ch.13mm Alt.6,50mm	8
31	6020311269-9	Tornillo Cab.Sextavada M8 X 1,25 X 20mm Cl8.8 Rt	8
32	6020010004-5	Arandela De Presión M8 Media	8
33	5232010948-5	Eje Derecho Completo Del Carrito	1
33	5232010957-4	Eje Izquierdo Completo Del Carrito	1
34	6020050640-8	Tapa De La Maza	2
35	6020350204-7	Retenedor Ø25,00 X Ø47,00 X 10,00mm	2
36	5024010330-0	Arandela Lisa De Ø38,8 X Ø50,2 X 4,00mm	2
37	5024010154-5	Arandela Lisa De Ø16 X Ø29 X 3,00mm	2
38	6020190098-3	Empaquetadura Ø50,3 X Ø73,5 X 1/64"	2
39	6020311000-9	Tornillo Cab.Sextavada 1/4" X 1/2" 20F Unc1A Gr5 Rt	8
40	6020010402-4	Arandela De Presión 1/4" Media Industrial	8
41	6020310738-5	Tuerca Sextavada 5/8" 11F Unc Gr5 Ch.1.1/16" Alt.11,00mm	1
41	6020310833-0	Tuerca Sextavada 5/8" 11F Esq Unc Gr5 Ch.1.1/16" Alt.11,00mm	1
42	5204070028-5	Maza De La Rueda De Profundidad	2
43	6020350867-3	Rodamiento Rigido De Esfera 6204 (Skf-Nsk-Timken)	4

Item	Código	Descripción del producto	Todos
44	5080011650-0	Buje De Ø18,8 X Ø26,1 X 10,5mm	2
45	5468010305-7	Tirador De La Rueda "V".	1
46	5232011986-3	Eje Ø25 X 244mm	1
47	6020010252-8	Anillo De Retencion E-16 G501-016-01	1
48	6020317449-0	Tuerca Sextavada Autobloqueo C/Nylon Baixa M8 X 1,25 Ma Cl8 Ch.13mm Alt.8,00mm	1
49	5080010943-1	Buje Del Tirador	1
50	5232011987-1	Eje De Articulacion Con Buje	1
51	5530014328-7	Soporte De Articulacion De La Rueda De Profundidad	1
52	6020310501-3	Perno Elastico Pesado Ø5 X 32mm (Seeger Reno 701.140)	1
53	5432010660-8	Perno Ø15,80 X 74,5mm	1
54	6020310508-0	Perno Elastico Pesado Ø8 X 40mm (Seeger Reno 701.190)	1
55	5530016293-1	Soporte De Articulacion Del Resorte	1
56	5530016292-3	Soporte De Articulacion Soldado	1
57	6020310042-9	Tornillo Cab.Sextavada M8 X 1,25 X 65mm Cl8.8 Rp	1
58	6020250574-3	Resorte Helicoidal Ø22,5 X Ø28,5 X 37mm	1
59	6010602527-7	Traba De Fijacion De La Rueda En "V"	1
60	5468010289-1	Tirador De La Rueda "V"	1
61	6020310736-9	Tuerca Sextavada 9/16" 18F Unf Gr5 Ch.7/8" Alt.12,50mm	1
62	6020310502-1	Perno Elastico Pesado Ø5 X 24mm (Seeger Reno 701.136)	1
63	6020059512-5	Tapa De La Maza	4
64	5232011186-2	Eje Regulaje De La Rueda Em "V"	1
65	5008010224-8	Palanca De Regulaje Da Presión Del Resorte	1
66	5080020710-7	Buje De Ø15 X Ø22,22 X 12mm	4
67	5558010358-7	Traba De La Palanca De Regulaje	1
68	6020310737-7	Tuerca Sextavada 9/16" 18F Rf/Esq Unf Gr5 Ch.7/8" Alt.12,50mm	1
69	6020311241-9	Perno Cab.Francesa Ø9,8 X 33mm	2
70	6020050099-0	Contraperno 1/8" X 3/4"	2
71	6020010394-0	Arandela De Presión M10 Media	2
72	5024010075-1	Arandela Lisa De Ø10,3 X Ø25 X 2,00mm	2
73	6020317475-9	Tornillo Cab.Sextavada M10 X 1,50 X 30mm Cl8.8 Rt	2
74	6020130100-1	Grasero 1/4"	2
75	5530016410-1	Soporte De Articulacion De La Rueda En "V"	1
76	5080010423-5	Buje Del Tirador	1
77	5498090024-2	Rueda Conpactadora Suelta	2
78	6020250233-7	Resorte Helicoidal Ø16,8 X Ø20 X 34mm	1
79	6020430203-3	Manopla Pma 330 Rosca 3/8" X 16 Fios	1
80	5288020025-9	Friso De La Rueda	4
81	6020310448-3	Tornillo Cab.Sextavada M8 X 1,25 X 25mm Cl8.8 Rt	8
82	5204110018-4	Maza Completo De La Rueda	2
83	6020010808-9	Llanta 300 X 25mm	2
84	6020010004-5	Arandela De Presión M8 Media	16
85	6020310454-8	Tuerca Sextavada M8 X 1,25 Ma Cl8 Ch.13mm Alt.6,50mm	16
86	6020311269-9	Tornillo Cab.Sextavada M8 X 1,25 X 20mm Cl8.8 Rt	8
87	5204110017-6	Maza De La Rueda	2
88	5080020655-0	Buje De Ø16 X Ø25 X 22mm	2
89	6020350871-1	Rodamiento Rigido De Esfera 6202 (Skf-Nsk-Timken)	4
90	6020350211-0	Retenedor Ø22,00 X Ø35,00 X 6,70mm	4
		Opcional	
91	5018010060-9	Llanta De Protecion Para Rueda Oscilante	2

• Surcador Perno Fuse - Opcional

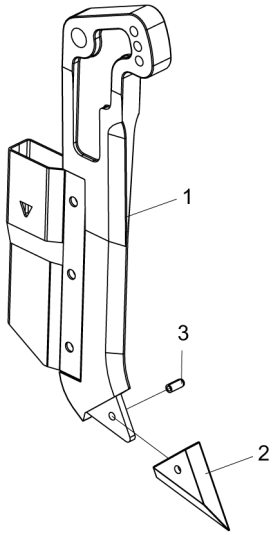

Item	Código	Descripción del producto	Todos
1	5532010226-9	Surcador Do Abono	1
2	6010602800-4	Punta Cambiable	1
3	6020310493-9	Perno Elastico Pesado Ø8 X 18mm (Seeger Reno 701.181)	1

• Surcador completo de desarme y rearme automático Opcional

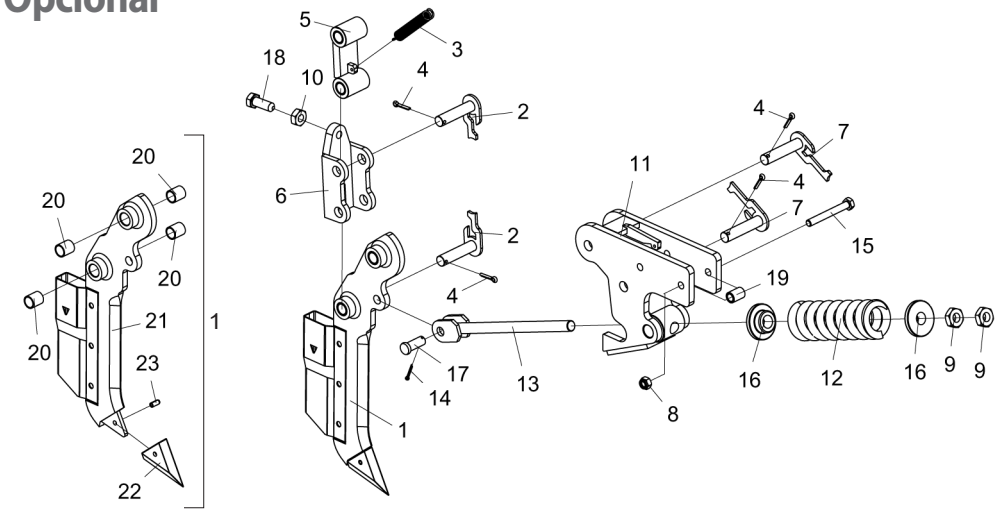

Item	Código	Descripción del producto	Todos
1	5532010228-5	Surcador Completo	1
2	5432010604-7	Perno De Articulacion 87mm	2
3	6020250245-0	Resorte Helicoidal Ø14 X Ø19 X 130mm	1
4	6020050104-0	Contraperno 3/16" X 1"	4
5	5400010107-1	Resorte De Desarme De Lo Surcador Al Buje Autolubrificante Completo	1
6	5530011929-7	Soporte De Desarme	1
7	5432010606-3	Perno De Articulacion 93mm	2
8	6020310847-0	Tuerca Sextavada Autobloqueo C/Nylon M12 X 1 ,75 Ma Cl8 Ch.19mm Alt.12,00mm	2
9	6020310784-9	Tuerca Sextavada 3/4" 10F Unc Gr5 Ch.1.1/4" Alt.11,00mm	2
10	6020310738-5	Tuerca Sextavada 5/8" 11F Unc Gr5 Ch.1.1/16" Alt.11,00mm	1
11	5530012363-4	Soporte Del Surcador	1
12	6020250326-0	Resorte Helicoidal Ø42,2 X Ø70 X 200mm	1
13	5566010158-5	Varilla Del Resorte Del Surcador	1
14	6020050101-5	Contraperno 1/8" X 1"	1
15	6020317451-1	Tornillo Cab.Sextavada M12 X 1,75 X 100mm Cl8.8 Rp	2
16	6010600980-8	Buje De Apoyo	2
17	5432010224-6	Perno Cabeza Redonda De Lo Surcador	1
18	6020311069-6	Tornillo Cab.Sextavada 5/8" X 1.3/4" 11F Unc1A Gr5 Rt C/Ponta	1
19	5080010016-7	Buje De Articulación	2
20	5080011097-9	Buje De Bronce De Ø19,2 X Ø23 X 25,40mm	4
21	5532010229-3	Surcador De Abono	1
22	6010602800-4	Punta Cambiable	1
23	6020310493-9	Perno Elastico Pesado Ø8 X 18mm (Seeger Reno 701.181)	1

• Mangueras de las líneas

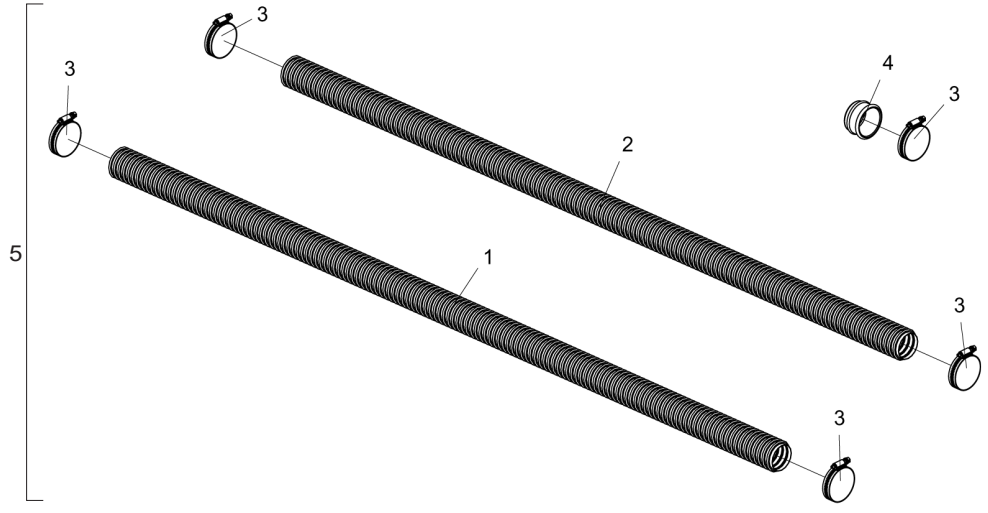

Item	Código	Descripción del producto	SPE 4000 4 Lineas	SPE 4000 5 Lineas	SPE 4000 6 Lineas	SPE 4000 7 Lineas	SPE 4500 5 Lineas	SPE 4500 6 Lineas	SPE 4500 8 Lineas	SPE 4500 9 Lineas
1	5372010658-9	Manguera Conductora De Aire Sve Ø1.3/4" X 1450mm	2				2			
1	5372011139-6	Manguera Conductora De Aire Svl Ø1.1/2" X 1450mm		2	3			3	4	4
2	5372010656-2	Manguera Conductora De AireSve Ø1.3/4" X 1350mm	2				3			
2	5372012565-6	Manguera Conductora De Aire Svl Ø1.1/2" X 1350mm		3	3			3	4	5
2	5372012426-9	Manguera Conductora De Aire Svl Ø1.1/2"X 1150mm				7				
3	6020010706-6	Abrazadera De Ø44 X Ø57 X 14.5mm Rosca Sin Fin Acero Al Carbon	14	15	16		17	18	20	21
3	6020015930-9	Abrazadera de acero al carbono c/transmisión p/tornillo de Ø35 x Ø51 x m				15				
4	6020390815-9	Tapa Da Boquilla Del Abono	6	5	4		7	6	4	3
4	6020395081-3	Tapa exterior para tubo redondo de 1,1/2”				1				
5	5372010664-3	Mangueras Ø1.3/4” Sistema Neumático	1							
5	5372010665-1	Mangueras Ø1.3/4” Sistema Neumático		1						
5	5372012679-2	Mangueras Ø1.1/2" Sistema Neumático			1					
5	5372012427-7	Mangueras Ø1.1/2" Sistema Neumático				1				
5	5372010677-5	Mangueras Ø1.3/4” Sistema Neumático					1			
5	5372012680-6	Mangueras Ø1.1/2" Sistema Neumático						1		
5	5372012681-4	Mangueras Ø1.1/2" Sistema Neumático							1	
5	5372012682-2	Mangueras Ø1.1/2" Sistema Neumático								1

• Discos de semillas - Opcional

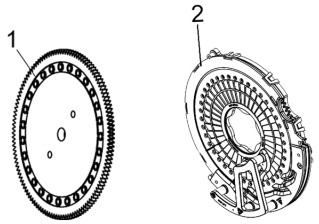

Imagem iliustrativa.

Item	Código	Descripción del producto	VSet	Selenium
1	6020210309-2	Kit Crop Canola (768348)	1	
1	6020210298-3	Kit Crop Corn(768341)	1	
1	6020210340-8	Kit Crop frijol (768343)	1	
1	6020210310-6	Kit Crop Sorgo (768347)	1	
1	6020210319-0	Kit Maní (768429)	1	
1	6020210317-3	Kit Soja Vset2 56 Furos(768690)	1	
2	6020059035-2	Juego Discos/Anillos Selenium Soy Bean 55F Ø4.0mm(Naranja)(2020095)		1
2	6020059036-0	Set Disco/Anillas Selenium Algodon Y Sorgo 55F Ø2.5mm (Azul)(2020098)		1
2	6020059367-0	Juego de discos/anillos de frijol de selenio 40F Ø4,0 mm (marrón) (2020151)		1
2	6020059368-8	Set Disco/Anillo Selenio Jalo Bean 32F Ø5.8mm (Marrón) (2020188)		1
2	6020060118-4	Juego de disco/anillo Selenium Girasol 28F Ø3,2 mm (Salmón) (2020211)		1

• Tabla ETD - Opcional

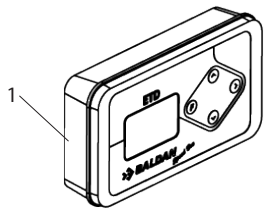

Item	Código	Descripción del producto	Todos
1	6020395116-0	Tabla Electrónica de Dosis ETD Baldan Speed Box	1

• Sistema eléctrico PM400 - Opcional

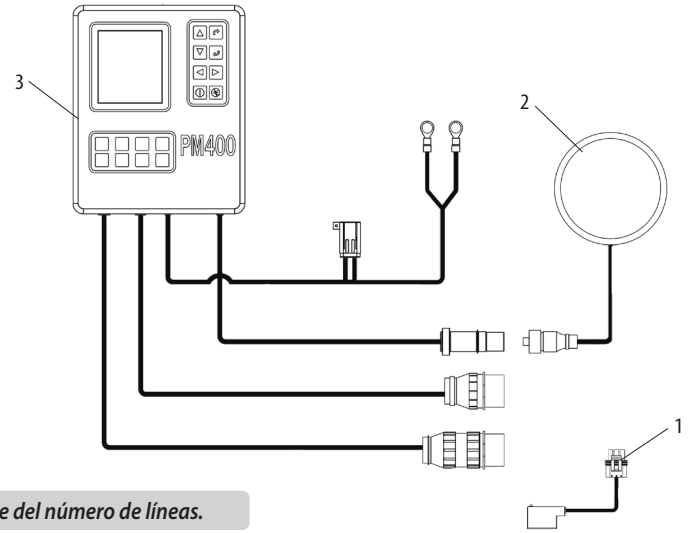

Item	Código	Descripción del producto	Todos
1	6020210057-3	Kit Sensor Fotoeletrico Padrao Solo(030010010))	-
2	6020015870-1	Antena Gps Agrosystem(040060001)	1
3	6020210065-4	Kit Console Pm400 Solo(010010046)	1

La cantidad del artículo 1 depende del número de líneas.

• Calcomanias Speed Box

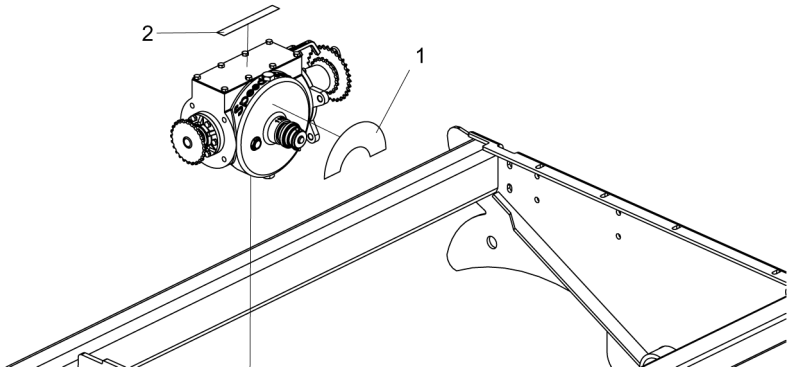

Item	Código	Descripción del producto	Todos
1	6020070838-8	Calcomania Caja Speed Box(Facil/Preciso/Seguro)(200 X 100mm)	1
2	6020070300-9	Calcomania Para Caja De Semilla Speed Box	1
2	6020070301-7	Calcomania Para Caja De Abono Speed Box	1

Item 1

Item 2

• Calcomanias deposito 4000

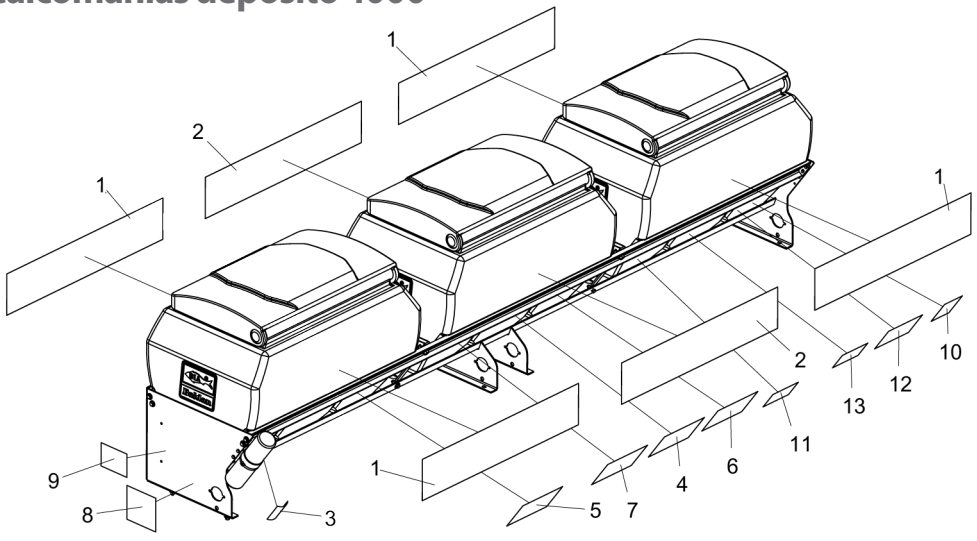

Item	Código	Descripción del producto	Todos
1	6020080289-9	Calcomanía Spe Top Line Flex Air (920 x 180 mm)	4
2	6020080290-2	Calcomanía Baldan (920 mm x 180 mm)	2
3	5206010221-0	Calconania Atencion Manual De Instrucciones (100 X 160mm)	1
4	6020071201-6	Calcomania Tabela Distribuicao De Adubo 20/31(Spe-Top Line/Spe-Top Line Flex)(155 X 235mm)	1
5	6020079042-4	Calcomania Tabla Distribución de Semente 25/20(SPE-Top Line Flex Air)(200 X 270mm)	1
6	6020071202-4	Calcomania Tabela Distribuicao De Adubo 31/20(Spe-Top Line/Spe-Top Line Flex)(155 X 235mm)	1
7	6020079041-6	Calcomania Tabla Distribución de Semente 20/25(SPE-Top Line Flex Air)(200 X 270mm)	1
8	5206010307-0	Calconania Advertencia De La Engranaje Y Cadena (145 X 150mm)	1
9	5206010309-7	Calconania Advertencia De La Plataforma (107 X 145mm)	1
10	5206010278-3	Calconania Limpieza De Los Depositos De Abono Y Semilla (105 X 130mm)	1
11	5206010310-0	Calcomania Advertencia Del Disco (150 X 95mm)	1
12	5206010304-6	Calconania Cambio De Aceite De La Caja Speed Box(135 X 200mm)	1
13	5206010308-9	Calcomania Advertencia De Las Mangueras Hidraulicas (150 X 95mm)	1

Item 1

Item 2

Item 3

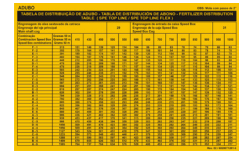

Item 4

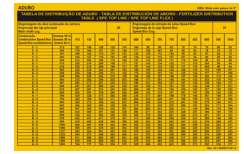

Item 5

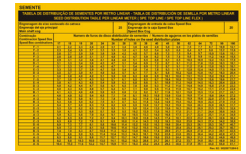

Item 6

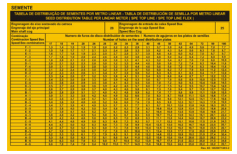

Item 7

Item 8

Item 9

Item 10

Item 11

Item 12

Item 13

• Calcomanias deposito 4500

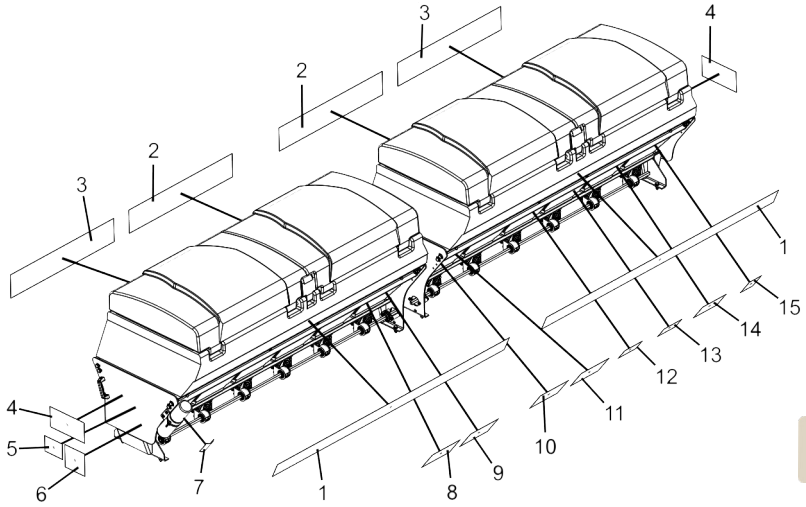

Item	Código	Descripción del producto	Todos
1	6020080369-0	Calcomanía 4500 (SPE Top Line Air) 110 mm x 1950 mm	2
2	6020079900-6	Calcomanía Baldan 160mm X 870mm	2
3	6020080370-4	Calcomanía 4500 (SPE Top Line Air) 160 mm	2
4	6020079513-2	Calcomanía Baldan 280x140mm	2
5	5206010309-7	Calconania Advertencia De La Plataforma (107 X 145mm)	1
6	5206010307-0	Calconania Advertencia De La Engranaje Y Cadena (145 X 150mm)	1
7	5206010221-0	Calconania Atencion Manual De Instrucciones (100 X 160mm)	1
8	6020079042-4	Calcomania Tabla Distribución de Semente 25/20(SPE-Top Line Flex Air)(200 X 270mm)	1
9	6020079041-6	Calcomania Tabla Distribución de Semente 20/25(SPE-Top Line Flex Air)(200 X 270mm)	1
10	6020071201-6	Calcomania Tabela Distribuicao De Adubo 20/31(Spe-Top Line/Spe-Top Line Flex)(155 X 235mm)	1
11	6020071202-4	Calcomania Tabela Distribuicao De Adubo 31/20(Spe-Top Line/Spe-Top Line Flex)(155 X 235mm)	1
12	5206010310-0	Calcomania Advertencia Del Disco (150 X 95mm)	1
13	5206010308-9	Calcomania Advertencia De Las Mangueras Hidraulicas (150 X 95mm)	1
14	5206010304-6	Calconania Cambio De Aceite De La Caja Speed Box(135 X 200mm)	1
15	5206010278-3	Calconania Limpieza De Los Depositos De Abono Y Semilla (105 X 130mm)	1

Item 1

Item 2

Item 3

Item 4

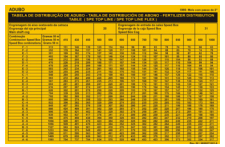
Item 5

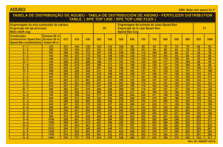
Item 6

Item 7

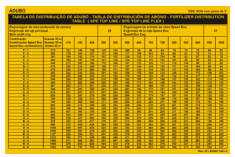
Item 8

Item 9

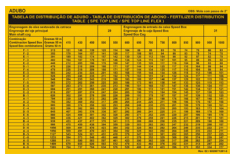
Item 10

Item 11

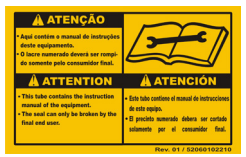

Item 12

Item 13

Item 14

Item 15

• Calcomanias 3er deposito - Opcional

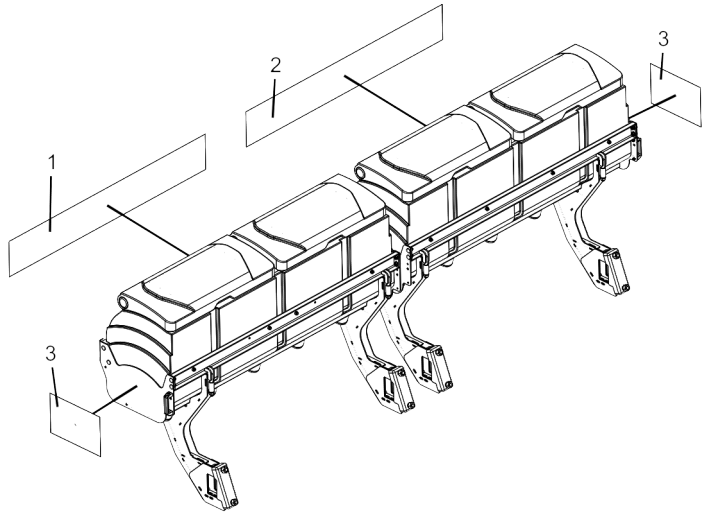

Item	Código	Descripción del producto	Todos	4000	4500
1	6020079933-2	Calcomanía Baldan (220 X 1500 mm)		1	
1	6020079506-0	Calcomanía Baldan (220 X 1800 mm)			1
2	6020080377-1	Calcomanía Spe Topline Air 4000 (220 x 1500 mm)		1	
2	6020080371-2	Calcomanía Spe Topline Air 4500 (220 x 1800 mm)			1
3	6020079507-8	Calcomanía de depósito de semillas de Baldan 370 X 246	2		

Item 1

Item 2

Item 3

• Calcomanias del marcador de línea

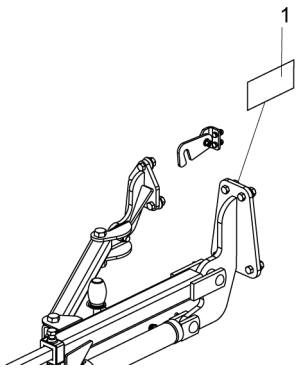

Item	Código	Descripción del producto	Todos
1	5206010311-9	Calconania Advertencia Del Marcador De Linea (180 X 100mm)	1

Item 1

BALDAN

Avenida Baldan, 1500
Nova Matão
15.993-900
Matão/SP - Brasil
sac@baldan.com.br
export@baldan.com.br

+55 16 3221 6500
baldan.com.br