Catalogo de Partes

PLB DIRECTA

Sembradora de Líneas Baldan

BALDAN

Índice

PLB Directa 4
Tabla PLB Directa 5
Línea Completa 6
Carrito con Rueda de Hierro sin Caja de Abono 7
Carrito con Rueda de Hierro con Caja de Abono 7
Carrito con Rueda de Goma sin Caja de Abono - Opcional 8
Carrito con Rueda de Goma con Caja de Abono- Opcional 8
Carrito con Rueda Compactadora sin Caja de Abono 9
Tabla Carrito con Rueda Compactadora sin Caja de Abono 10
Carrito con Rueda Compactadora con Caja de Abono 11
Tabla Carrito con Rueda Compactadora con Caja de Abono 12
Carro de Titanium - Opcional 13
Tabla Carro de Titanium - Opcional 14
Carro Con Sistema Universal/Fertisystem - Opcional 15
Tabla Carro Con Sistema Universal/Fertisystem - Opcional 16
Proteccion De La Cadena Inferior Completa 17
Proteccion De La Cadena Superior Completa 17
Caja Fertilizante - Sistema Baldan 18
Caja Fertilizante - Dosificador Fertisystem 19
Caja de Semilla - Sistema Baldan 20
Caja de Semillas - Sistema universal 21
Base Distribuidora Universal de Semillas - Titanium 22
Sistema Hidraulico Para Marcador de Linea - Opcional 23
Rueda Compactadora de Goma Completa - Opcional 24
Cilindro de la Barra de Tiro 24
Disco de Cobertura Completo 25
Rueda de Profundidad Completa 25
Carrito del Disco Duble (Abono) 26
Carrito del Disco Doble (Semilla) 27
Carrito del Disco Cortador 28
Surcador de la Fleje con Soporte Completo 29
Soporte con Punta Riscadora 29
Discos Distribuidores de Semilla 30
Discos Distribuidores - Sistema Universal 31
Discos Distribuidores - Sistema Titanium - Opcional 32
Engranajes 32
Surcador Sin Soporte Con Condutor De Abono - Opcional 33
Surcador Con Soporte Con Condutor De Abono - Opcional 33
Sistema de Conversión para Plantio de Amendoim 34
Calcomanias hasta el 04/2023 34
Adesivos Desde 05/2023 35

BALDAN

• PLB Directa

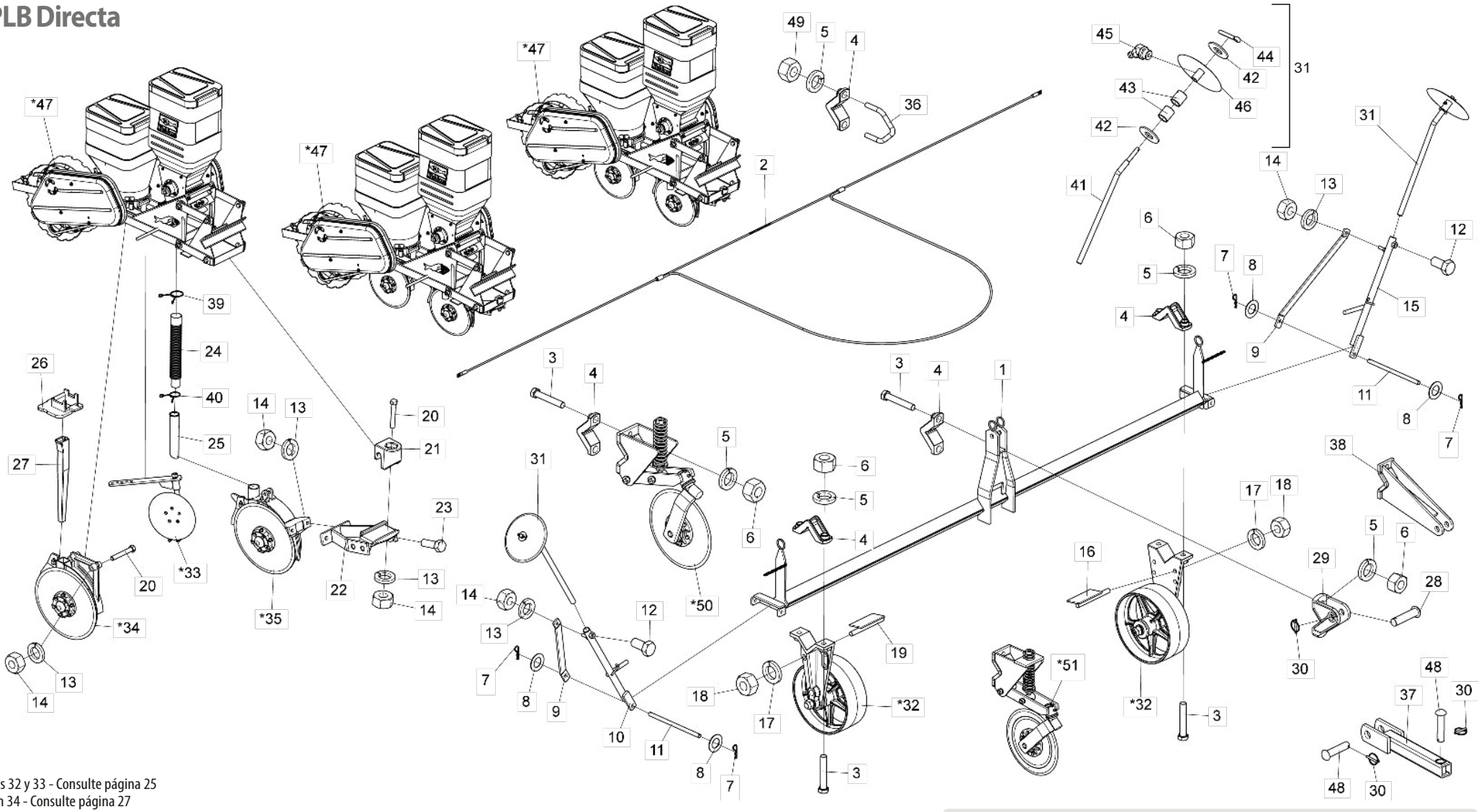

* Itens 32 y 33 - Consulte página 25
* Item 34 - Consulte página 27
* Item 35 - Consulte página 26
* Item 47 - Consulte página 7 y 8
* Itens 49 y 50 - Consulte página 28

Imágenes ilustrativas

Nota: Los artículos 33, 34, 35 y los artículos que lo componen están en la página 6 (Línea Completa)

Nota: Cuando el producto salga con Disco Cortante, lo acompañarán los ítems 37 y 38.

• Tabla PLB Directa

Item	Código	Descripción del producto	Todos	2 Linea	3 Linea	4 Linea	5 Linea	6 Linea
1	5084050007-9	Barra De 1800mm		1				
1	5084010022-4	Barra De 2300mm		1				
1	5084050008-7	Barra De 2800mm		1				
1	5084010023-2	Barra De 3300mm		1				
1	5084010022-4	Barra De 2300mm			1			
1	5084050008-7	Barra De 2800mm			1			
1	5084010023-2	Barra De 3300mm			1			
1	5084050009-5	Barra De 3800mm			1			
1	5084010105-0	Barra De 4396mm			1			
1	5084010022-4	Barra De 2300mm				1		
1	5084050008-7	Barra De 2800mm				1		
1	5084010023-2	Barra De 3300mm				1		
1	5084050009-5	Barra De 3800mm				1		
1	5084010105-0	Barra De 4396mm				1		
1	5084010022-4	Barra De 2300mm					1	
1	5084050008-7	Barra De 2800mm					1	
1	5084010023-2	Barra De 3300mm					1	
1	5084050009-5	Barra De 3800mm					1	
1	5084010105-0	Barra De 4396mm					1	
1	5084010023-2	Barra De 3300mm						1
1	5084050009-5	Barra De 3800mm						1
1	5084010105-0	Barra De 4396mm						1
2	6020058441-7	Cuerda Completa para Portaherramienta de 1800mm		1				
2	6020058438-7	Cuerda Completa para Portaherramienta de 2300mm		1				
2	6020058442-5	Cuerda Completa para Portaherramienta de 2800mm		1				
2	6020058443-3	Cuerda Completa para Portaherramienta de 3300mm		1				
2	6020058441-7	Cuerda Completa para Portaherramienta de 1800mm			1			
2	6020058438-7	Cuerda Completa para Portaherramienta de 2300mm			1			
2	6020058442-5	Cuerda Completa para Portaherramienta de 2800mm			1			
2	6020058439-5	Cuerda Completa para Portaherramienta de 3800mm			1			
2	6020058440-9	Cuerda Completa para Portaherramienta de 4400mm			1			
2	6020058438-7	Cuerda Completa para Portaherramienta de 2300mm				1		
2	6020058442-5	Cuerda Completa para Portaherramienta de 2800mm				1		
2	6020058443-3	Cuerda Completa para Portaherramienta de 3300mm				1		
2	6020058439-5	Cuerda Completa para Portaherramienta de 3800mm				1		
2	6020058440-9	Cuerda Completa para Portaherramienta de 4400mm				1		
2	6020058438-7	Cuerda Completa para Portaherramienta de 2300mm					1	
2	6020058442-5	Cuerda Completa para Portaherramienta de 2800mm					1	
2	6020058443-3	Cuerda Completa para Portaherramienta de 3300mm					1	
2	6020058439-5	Cuerda Completa para Portaherramienta de 3800mm					1	
2	6020058440-9	Cuerda Completa para Portaherramienta de 4400mm					1	
2	6020058443-3	Cuerda Completa para Portaherramienta de 3300mm						1
2	6020058439-5	Cuerda Completa para Portaherramienta de 3800mm						1
2	6020058440-9	Cuerda Completa para Portaherramienta de 4400mm						1
3	6020310352-5	Tornillo Cab.Sextavada M20 X 2,50 X 110mm Cl8.8 Rp	8					
4	6010600770-8	Abrazadera		8	10	12	14	16
5	6020010403-2	Arandela De Presión M20 Media		16	20	24	28	32
6	6020311265-6	Tuerca Sextavada M20 X 2,50 Ma Cl8 Ch.30mm Alt.16,00mm		8	8	8	8	16
7	6020390294-0	Cerradura Nma - Tipo "R" Ø3.5 X 67mm	4					
8	5024010059-0	Arandela Lisa De Ø16,5 X Ø29 X 1,21mm	4					

Item	Código	Descripción del producto	Todos	2 Linea	3 Linea	4 Linea	5 Linea	6 Linea
9	5136120010-5	Chapa Lateral De La Baliza	2					
10	5436012318-1	Soporte De La Baliza Derecha Completa	1					
11	5432010024-3	Perno De Ø5/8" X 275mm	2					
12	6020310279-0	Tornillo Cab.Sextavada M16 X 2,00 X 40mm Cl8.8 Rt C/Ponta	2					
13	6020010395-8	Arandela De Presión M12 Media		12	17	22	27	32
14	6020310820-9	Tuerca Sextavada M12 X 1,75 Ma Cl8 Ch.19mm Alt.10,00mm		12	17	22	27	32
15	5436012319-0	Soporte De La Baliza Izquierda Completa	1					
16	5352010072-1	Limpiador Trasero	1					
17	6020010124-6	Arandela De Presión M16 Media	2					
18	6020310818-7	Tuerca Sextavada M16 X 2,00 Ma Cl8 Ch.24mm Alt.13,00mm	2					
19	5352010071-3	Limpiador Fijo Derecho Completo	1					
20	6020317495-3	Tornillo Cab.Sextavada M12 X 1,75 X 90mm Cl8.8 Rp		6	9	12	15	18
21	6010600896-8	Traba De Enganche Del Soporte De Los Discos		2	3	4	5	6
22	5530180062-1	Soporte Del Carrito Disco Doble Delantero		2	3	4	5	6
23	6020310152-2	Tornillo Cab.Sextavada M12 X 1,75 X 40mm Cl8.8 Rp		4	6	8	10	12
24	6020250111-0	Manguera De Ø38 X Ø50,8 X 400mm (Manguera 110)		2	3	4	5	6
25	6020250048-2	Boquilla Del Abono (2448) Con Recorte 205mm		2	3	4	5	6
26	6010601101-2	Soporte De La Boquilla Plastica		2	3	4	5	6
27	6020030123-7	Boquilla Cuadrada De 385mm		2	3	4	5	6
28	6020310660-5	Perno Cab.Francesa Ø28 X 105mm	2					
29	6010601041-5	Enganche Del Cabezalho	2					
30	6020390293-2	Traba C/Argola Ø5,75 X 40mm	2					
31	5386010001-7	Marcador de Linea	2					
*32	5498010272-9	Rueda De Profundidad Completa	2					
*33	5220040001-1	Disco De Cobertura Completo		2	3	4	5	6
*34	5124030118-4	Carrito Del Disco Doble Para Semilla(Conv) Ø13" X2,65mm		2	3	4	5	6
*35	5124030110-9	Carrito Del Disco Doble		2	3	4	5	6
36	5068060004-7	Abrazadera R3/4" Unc		4	6	8	10	12
37	5272010015-0	Extension Del Disco Cortador	1					
38	5252010040-7	Enganche Del Cabezal	2					
39	6020250339-2	Resorte De Traba De La Manguera		2	3	4	5	6
40	6020250322-8	Resorte De Traba De La Manguera		2	3	4	5	6
41	5232020035-0	Eje Del Marcador	2					
42	5024010142-1	Arandela Lisa De Ø20,3 X Ø46,5 X 3,00mm	4					
43	5080020830-8	Buje De Ø19,2 X Ø23,2 X 25,50mm	4					
44	6020050113-9	Contraperno 1/4" X 1.1/4"	2					
45	6020130110-9	Grasero 1/8"	2					
46	5220040003-8	Disco Marcador De La Baliza Completo	2					
*47	5124010523-7	Carrito Con Rueda Compactadora De Hierro Siembra Convencional		2	3	4	5	6
*47	5124010527-0	Carrito Con Rueda Compactadora De Hierro Siembra Directa		2	3	4	5	6
*47	5124010521-0	Carrito Con Rueda De Hierro Siembra Convencional S/Caja De Abono		2	3	4	5	6
*47	5124010593-8	Carrito Con Rueda De Hierro Siembra Directa S/Caja De Abono		2	3	4	5	6
*47	5124010522-9	Carrito Completo Con Rueda De Compactacion De Goma Siembra Convencional		2	3	4	5	6
*47	5124010526-1	Carrito Con Rueda Compactadora De Goma Siembra Directa		2	3	4	5	6
*47	5124010520-2	Carrito Con Rueda Compactadora De Goma Siembra Convencional S/Caja De Abono		2	3	4	5	6
48	6020310595-1	Perno Cabeza Francesa Ø1" X 105mm	2					
49	6020310770-9	Tuerca Hexagonal 3/4" 10F Unc Gr5 Ch.1.7/32" H18.50mm		8	12	16	20	24
		Opcional						
*50	5124010318-8	Carrito Del Disco Cortador Completo (14"X4mm Disco Plano Rayado)		2	3	4	5	6
*51	5124010022-7	Carrito Del Disco Cortador Completo (14"X4mm Plano Liso)		2	3	4	5	6

• Línea Completa

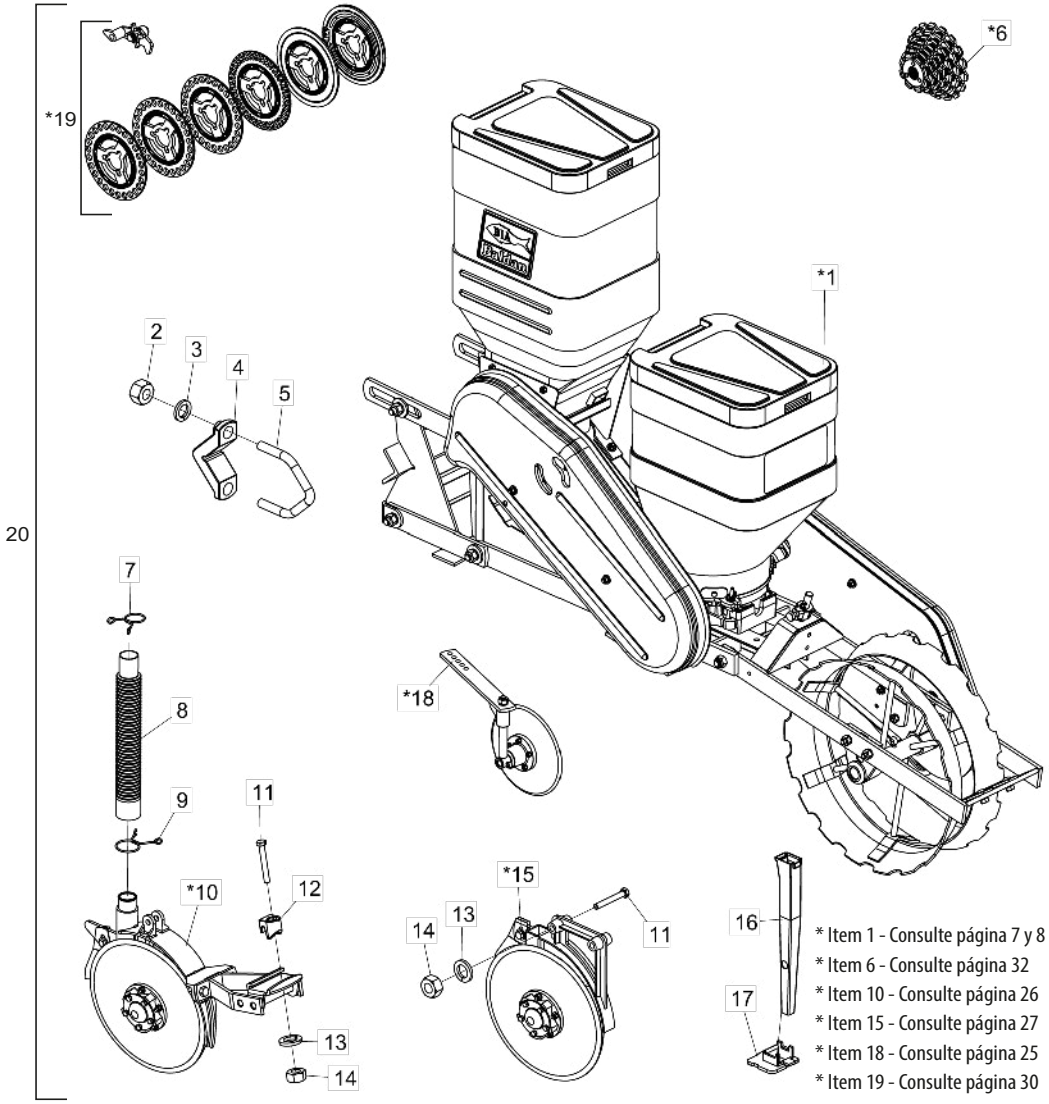

Item	Código	Descripción del producto	Todos	Hierro para Siembra Convencional	Goma para Siembra Convencional	Hierro para Siembra Directa	Goma para Siembra Directa	Hierro para Siembra Conv. Sin Caja de Abono	Goma para Siembra Conv. Sin Caja de Abono
*1	5124010523-7	Carrito Completo Con Rueda Compactadora De Hierro Siembra Convencional		1					
*1	5124010522-9	Carrito Completo Con Rueda De Conpactacion De Goma Siembra Convencional			1				
*1	5124010527-0	Carrito Completo Con Rueda De Conpactacion De Hierro Siembra Directa				1			
*1	5124010526-1	Carrito Completo Con Rueda De Conpactacion De Goma Siembra Direta					1		
*1	5124010521-0	Carrito Compl Con Rueda De Hierro Siembra Convencional S/Caja De Abono						1	
*1	5124010520-2	Carrito Compl Con Rueda Conpactadora Goma Siembra Convencional S/Caja De Abono							1
2	6020310770-9	Tuerca Sextavada 3/4" 10F Unc Gr5 Ch.1.7/32" Alt.18,50Mm	4						
3	6020010414-8	Arandela De Presión 3/4" Media Industrial	4						
4	6010600770-8	Abrazadera	2						
5	5068060004-7	Abrazadera R3/4" Unc	2						
*6	5528010592-8	Engranajes Para Plb		1	1	1	1		
*6	5528010442-5	Engranajes Para Plb Sin Abonadoras						1	1
7	6020250322-8	Resorte De Traba		1	1	1	1		
8	6020250111-0	Manguera De Ø38 X Ø50,8 X 400Mm (Manguera 110)		1	1	1	1		
9	6020250339-2	Resorte De Traba		1	1	1	1		
*10	5124030111-7	Carrito Delantero Del Disco Doble Para Abono		1	1	1	1		
11	6020317495-3	Tornillo Cab.Sextavada M12 X 1,75 X 90Mm Cl8.8 Rp		3	3	3	3	2	2
12	6010600896-8	Traba De Enganche Del Soporte De Los Discos		1	1	1	1		
13	6020010395-8	Arandela De Presión M12 Media		3	3	3	3	2	2
14	6020310820-9	Tuerca Sextavada M12 X 1,75 Ma Cl8 Ch.19Mm Alt.10,00Mm		3	3	3	3	2	2
*15	5124030118-4	Carrito Del Disco Doble Para Semilla(Conv) Ø13" X2,65Mm	1						
16	6020030123-7	Boquilla Cuadrada De 385Mm	1						
17	6010601101-2	Soporte De La Boquilla Plastica	1						
*18	5220040001-1	Disco De Cobertura Completo	1						
*19	5528010443-3	Sistema De Distribuicion Con Discos De Semilla Para Plb	1						
20	2517010743-0	Línea Completa C/Rueda Compactadora De Hierro P/Siembra Convencional		1					
20	2517010741-4	Línea Completa C/Rueda Compactadora De Goma P/Siembra Convencional			1				
20	2517010742-2	Línea Completa C/Rueda Compactadora De Hierro P/Siembra Directa(Vermelho)				1			
20	2517010740-6	Línea Completa C/Rueda Compactadora De Goma P/Siembra Directa(Vermelho)					1		
20	2517010744-9	Línea Completa C/Rueda Compactadora De Hierro P/Siembra Convencional S/Caja						1	
20	2517010745-7	Línea Completa C/Rueda Compactadora De Goma P/Siembra Convencional							1

• Carrito con Rueda de Hierro sin Caja de Abono

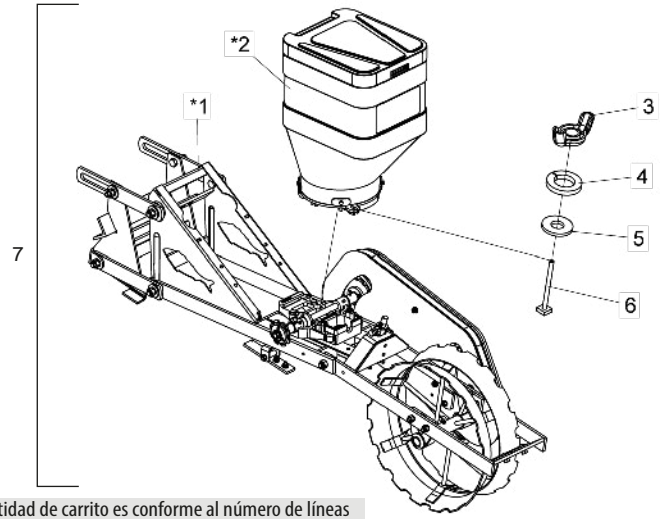

Item 7 - La cantidad de carrito es conforme al número de líneas

* Item 1 - Consulte página 9
* Item 2 - Consulte página 20

Item	Código	Descripción del producto	Todos
*1	5124100019-6	Carrito C/Rueda Compactadora De Hierro P/Siembra Convencional S/ Caja de Abono	1
*2	5092010341-0	Caja De Semilla 45Lt Completa Sistema Baldan	1
3	6020310819-5	Tuerca M8 X 1,25	1
4	6020010004-5	Arandela De Presión M8 Media	1
5	5024010073-5	Arandela Lisa De Ø8,5 X Ø20 X 2,00Mm	1
6	5420010102-5	Tornillo Cab.Cuadrada M8 X 97Mm	1
7	5124010521-0	Carrito Con Rueda Conpactadora De Hierro Siembra Convencional S/Caja De Abono	-
7	5124010593-8	Carrito Con Rueda Conpactadora De Hierro Siembra Directa S/Caja De Abono	-

• Carrito con Rueda de Hierro con Caja de Abono

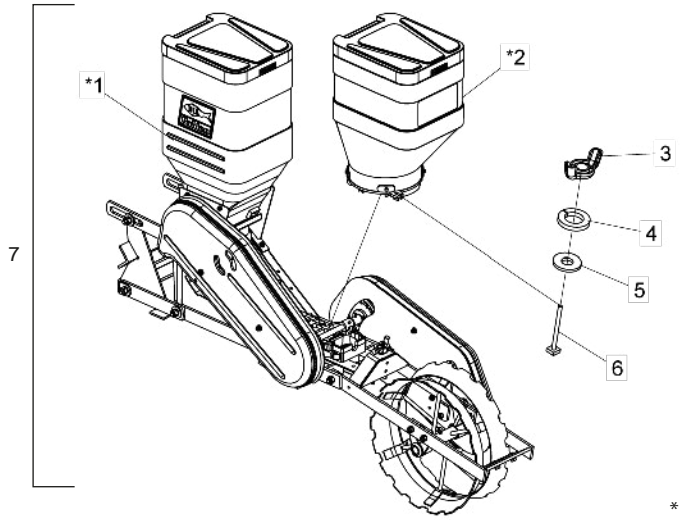

Item 7 - La cantidad de carrito es conforme al número de líneas

* Item 1 - Consulte página 11
* Item 2 - Consulte página 20

Item	Código	Descripción del producto	Todos
*1	5124010525-3	Carrito C/Rueda Compactadora De Hierro P/Siembra Convencional	1
*2	5092010341-0	Caja De Semilla 45Lt Completa Sistema Baldan	1
3	6020310819-5	Tuerca M8 X 1,25	1
4	6020010004-5	Arandela De Presión M8 Media	1
5	5024010073-5	Arandela Lisa De Ø8,5 X Ø20 X 2,00Mm	1
6	5420010102-5	Tornillo Cab.Cuadrada M8 X 97Mm	1
7	5124010523-7	Carrito Completo Con Rueda De Compactacion De Hierro Siembra Convencional	-
7	5124010527-0	Carrito Completo Con Rueda De Compactacion De Hierro Siembra Directa	-

• Carrito con Rueda de Goma sin Caja de Abono - Opcional

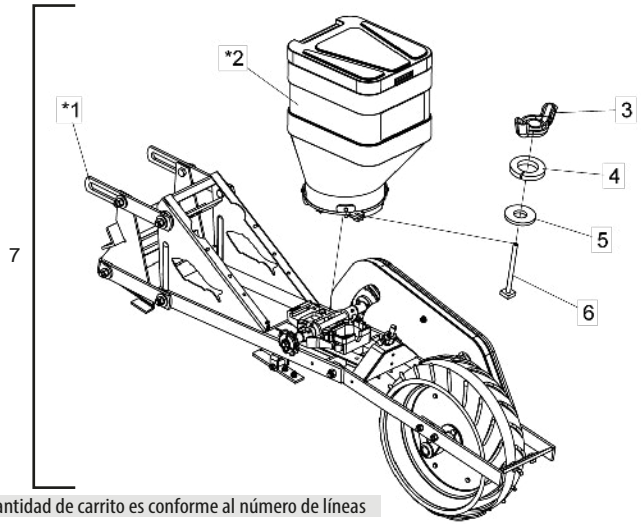

Item 7 - La cantidad de carrito es conforme al número de líneas

Item	Código	Descripción del producto	Todos
*1	5124100021-8	Carrito C/Rueda Compactadora De Goma P/Siembra Convencional S/ Caja de Abono	1
*2	5092010341-0	Caja De Semilla 45Lt Completa Sistema Baldan	1
6	5420010102-5	Tornillo Cab.Cuadrada M8 X 97Mm	1
3	6020310819-5	Tuerca M8 X 1,25	1
4	6020010004-5	Arandela De Presión M8 Media	1
5	5024010073-5	Arandela Lisa De Ø8,5 X Ø20 X 2,00Mm	1
7	5124010520-2	Carrito Con Rueda Conpactadora De Goma Siembra Convencional S/Caja De Abono	-

* Item 1 - Consulte página 9
* Item 2 - Consulte página 20

• Carrito con Rueda de Goma con Caja de Abono- Opcional

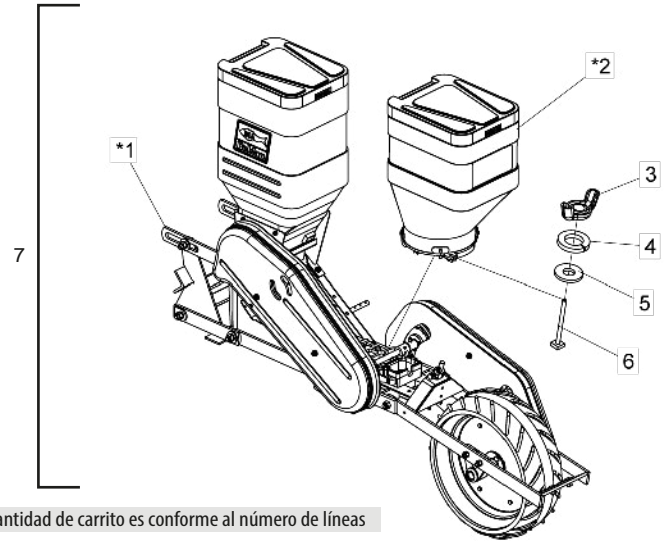

Item 7 - La cantidad de carrito es conforme al número de líneas

Item	Código	Descripción del producto	Todos
*1	5124010524-5	Carrito C/Rueda Compactadora De Goma P/Siembra Convencional	1
*2	5092010341-0	Caja De Semilla 45Lt Completa Sistema Baldan	1
3	6020310819-5	Tuerca M8 X 1,25	1
4	6020010004-5	Arandela De Presión M8 Media	1
5	5024010073-5	Arandela Lisa De Ø8,5 X Ø20 X 2,00Mm	1
6	5420010102-5	Tornillo Cab.Cuadrada M8 X 97Mm	1
7	5124010522-9	Carrito Con Rueda De Conpactacion De Goma Siembra Convencional	-
7	5124010526-1	Carrito Con Rueda De Conpactacion De Goma Siembra Directa	-

* Item 1 - Consulte página 11
* Item 2 - Consulte página 20

• Carrito con Rueda Compactadora sin Caja de Abono

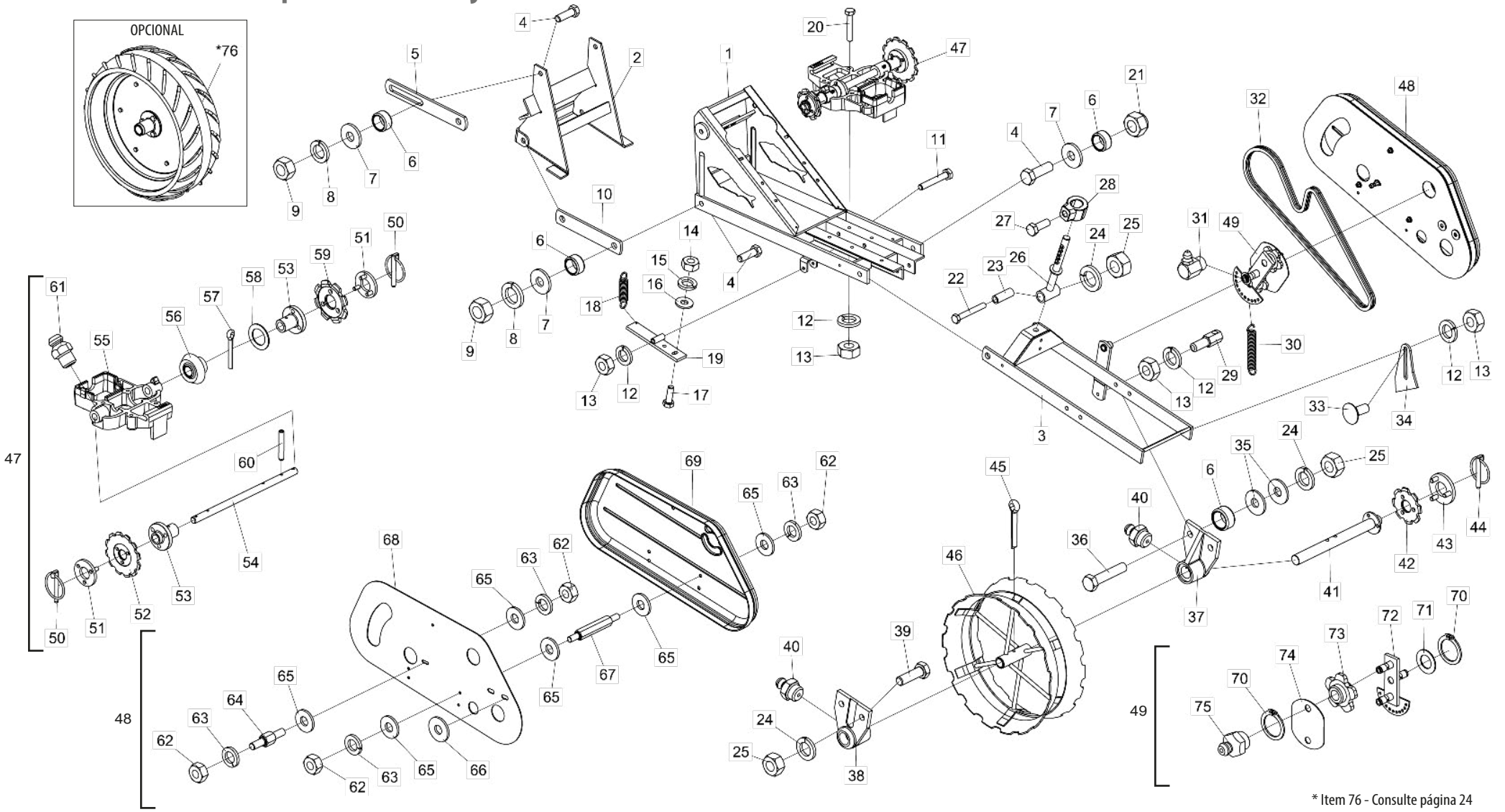

* Item 76 - Consulte página 24
Caja de Semilla - Consulte Página 20

• Tabla Carrito con Rueda Compactadora sin Caja de Abono

Item	Código	Descripción del producto	Todos
1	5404010083-3	Chasi de la Línea	1
2	5530220022-9	Soporte De La Línea	1
3	5530240033-3	Soporte De La Rueda Compactadora	1
4	6020311210-9	Tornillo Cab.Sextavada M16 X 2,00 X 50Mm Cl8.8 Rt	10
5	5136020017-9	Chapa Superior Articulación	2
6	5080020009-9	Buje De Ø21/32" X Ø7/8" X 11,3Mm	12
7	5024010298-3	Arandela Lisa De Ø17 X Ø44 X 4,75Mm(Zincada)	8
8	6020010124-6	Arandela De Presión M16 Media	8
9	6020310818-7	Tuerca Sextavada M16 X 2,00 Ma Cl8 Ch.24Mm Alt.13,00Mm	8
10	5040120738-1	Barra Inferior De Articulación Del Soporte	2
11	6020310567-6	Tornillo Cab.Sextavada M10 X 1,50 X 65Mm Cl8.8 Rp	1
12	6020010394-0	Arandela De Presión M10 Media	8
13	6020310822-5	Tuerca Sextavada M10 X 1,50 Ma Cl8 Ch.17Mm Alt.8,00Mm	8
14	6020310454-8	Tuerca Sextavada M8 X 1,25 Ma Cl8 Ch.13Mm Alt.6,50Mm	2
15	6020010004-5	Arandela De Presión M8 Media	2
16	5024010073-5	Arandela Lisa De Ø8,5 X Ø20 X 2,00Mm	2
17	6020310448-3	Tornillo Cab.Sextavada M8 X 1,25 X 25Mm Cl8.8 Rt	2
18	6020250254-0	Resorte Helicoidal Ø11 X Ø15 X 53Mm	1
19	5530170144-5	Soporte Del Eje	1
20	6020310151-4	Tornillo Cab.Sextavada M10 X 1,50 X 60Mm Cl8,8 Rt	4
21	6020317443-0	Tuerca Sextavada Autobloqueo C/Nylon M16 X 2,00 Ma Cl8 Ch.24Mm Alt.16,00Mm	2
22	6020317495-3	Tornillo Cab.Sextavada M12 X 1,75 X 90Mm Cl8.8 Rp	1
23	5080010134-1	Buje De Ø13 X Ø19 X 52Mm	1
24	6020010395-8	Arandela De Presión M12 Media	5
25	6020310820-9	Tuerca Sextavada M12 X 1,75 Ma Cl8 Ch.19Mm Alt.10,00Mm	5
26	5566020043-5	Varilla Del Resorte	1
27	6020310349-5	Tornillo Cab.Sextavada M12 X 1,75 X 30Mm Cl8.8 Rt C/Ponta	1
28	5080011663-2	Buje Fijación De La Varrila Del Resorte	1
29	6020090685-6	Eje Sextavado del Resorte C/Rosca M10	1
30	6020250245-0	Resorte Helicoidal Ø14 X Ø19 X 130Mm	1
31	6020130112-5	Grasero 1/8"	1
32	6020050043-4	Cadena 2050 De 51 Eslabones + Enmienda	1
33	6020317445-7	Tornillo Cab.Francesa M10 X 1,50 X 25Mm Cl8.8 Rt	2
34	5352010008-0	Limpiador De La Rueda De Hierro	2
35	5024010068-9	Arandela Lisa De Ø13,3 X Ø35,5 X 3,00Mm	4
36	6020310210-3	Tornillo Cab.Sextavada M12 X 1,75 X 60Mm Cl8.8 Rt	2
37	5204050014-6	Maza Izquierdo Menor de La Rueda Compactadora	1
38	5204050013-8	Maza Derecho Menor De La Rueda Compactadora	1
39	6020310152-2	Tornillo Cab.Sextavada M12 X 1,75 X 40Mm Cl8.8 Rp	2

Item	Código	Descripción del producto	Todos
40	6020130108-7	Grasero 1/8"	2
41	5232070080-9	Eje De La Rueda Compactadora	1
42	5256030006-9	Engranaje De 8 Dientes	1
43	5558100005-6	Traba De La Engranaje	1
44	6020390293-2	Traba C/Argola Ø5,75 X 40Mm	1
45	6020050122-8	Contraperno 3/8" X 2.1/2" (Zincado Blanco)	1
46	5498050001-5	Rueda De Compactacion	1
47	5530260014-6	Soporte De La Base Del Distribuidor De Semilla	1
48	5464010390-9	Proteccion De La Cadena Inferior Completa	1
49	5268010072-1	Tensor De Cadena Completo	1
50	6020390293-2	Traba C/Argola Ø5,75 X 40Mm	2
51	5558100005-6	Traba De La Engranaje	2
52	5256030012-3	Engranaje De 12 Dientes	1
53	5204060017-5	Maza Del Eje De Transmision	2
54	5232020177-2	Eje De	1
55	5530260015-4	Soporte De La Base Del Distribuidor Semilla	1
56	5428020003-7	Piñon De 15 Dientes	1
57	6020050106-6	Contraperno 3/16" X 1.1/2" (Zincado Blanco)	1
58	5024010160-0	Arandela Lisa De Ø20 X Ø31 X 1,21Mm	1
59	5256030006-9	Engranaje De 8 Dientes	1
60	6020310485-8	Perno Elastico Pesado Ø6 X 36Mm	2
61	6020130100-1	Grasero 1/4"	2
62	6020310454-8	Tuerca Sextavada M8 X 1,25 Ma Cl8 Ch.13Mm Alt.6,50Mm	8
63	6020010004-5	Arandela De Presión M8 Media	8
64	5232012008-0	Eje Sextavado 1/2" X 15,30Mm	1
65	5024010073-5	Arandela Lisa De Ø8,5 X Ø20 X 2,00Mm	14
66	5024010068-9	Arandela Lisa De Ø13,3 X Ø35,5 X 3,00Mm	2
67	5232012005-5	Eje Sextavado 1/2" X 62Mm	3
68	5136015446-0	Chapa de Proteccion de la Cadena Inferior	1
69	6020055658-8	Tapa de Cadena Menor Plb	1
70	6020010252-8	Anillo De Retencion E-16 G501-016-01	3
71	5024010059-0	Arandela Lisa De Ø16,5 X Ø29 X 1,21Mm	1
72	5268010073-0	Tensor De Cadena	1
73	6020090502-7	Engrenagem 5012-1	2
74	5136015444-4	Chapa Del Tensor	1
75	6020130108-7	Grasero 1/8"	2
		Opcional	
*76	5498070008-1	Rueda Compactadora De Goma Completa	1

• Carrito con Rueda Compactadora con Caja de Abono

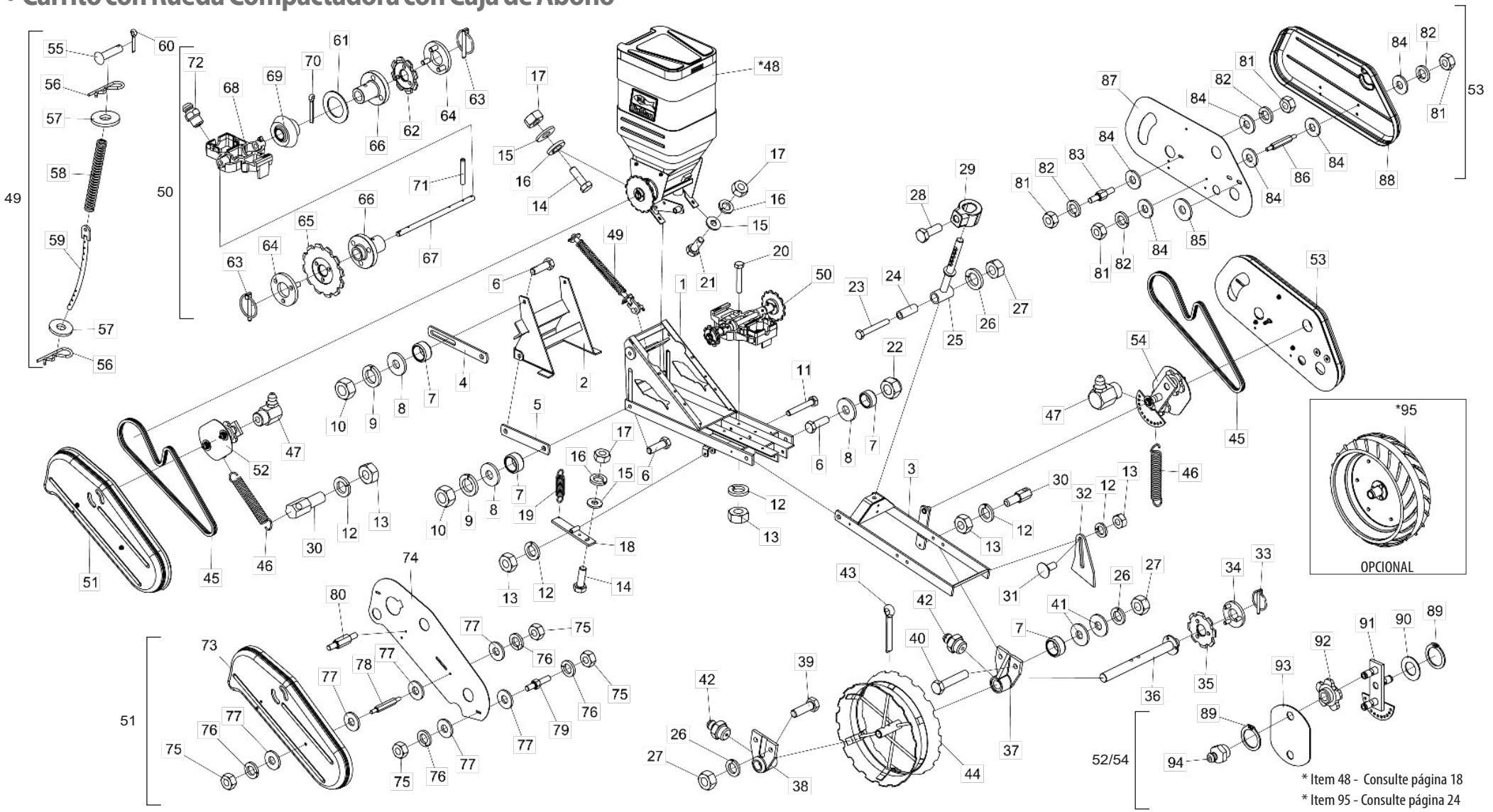

* Item 48 - Consulte página 18
* Item 95 - Consulte página 24
Caja de Semilla - Consulte Página 20

BALDAN

• Tabla Carrito con Rueda Compactadora con Caja de Abono

Item	Código	Descrição do Produto	Todos
1	5404010083-3	Chasi de la Linea	1
2	5530220022-9	Soporte De la Linea	1
3	5530240033-3	Soporte De La Rueda Compactadora	1
4	5136020017-9	Chapa Superior Articulación Soporte	2
5	5040120738-1	Barra Inferior De Articulación Del Soporte	2
6	6020311210-9	Tornillo Cab.Sextavada M16 X 2,00 X 50mm Cl8.8 Rt	10
7	5080020009-9	Buje De Ø21/32" X Ø7/8" X 11,3mm	12
8	5024010298-3	Arandela Lisa De Ø17 X Ø44 X 4,75mm(Zincada)	8
9	6020010124-6	Arandela De Presión M16 Media	8
10	6020310818-7	Tuerca Sextavada M16 X 2,00 Ma Cl8 Ch.24mm Alt.13,00mm	8
11	6020310567-6	Tornillo Cab.Sextavada M10 X 1,50 X 65mm Cl8.8 Rp	1
12	6020010394-0	Arandela De Presión M10 Media	9
13	6020310822-5	Tuerca Sextavada M10 X 1,50 Ma Cl8 Ch.17mm Alt.8,00mm	9
14	6020310448-3	Tornillo Cab.Sextavada M8 X 1,25 X 25mm Cl8.8 Rt	4
15	5024010073-5	Arandela Lisa De Ø8,5 X Ø20 X 2,00mm	6
16	6020010004-5	Arandela De Presión M8 Media	6
17	6020310454-8	Tuerca Sextavada M8 X 1,25 Ma Cl8 Ch.13mm Alt.6,50mm	6
18	5530170144-5	Soporte Del Eje	1
19	6020250254-0	Resorte Helicoidal Ø11 X Ø15 X 53mm	1
20	6020310151-4	Tornillo Cab.Sextavada M10 X 1,50 X 60mm Cl8,8 Rt	4
21	6020311269-9	Tornillo Cab.Sextavada M8 X 1,25 X 20mm Cl8.8 Rt	2
22	6020317443-0	Tuerca Sextavada Autobloqueo C/Nylon Baixa M16 X 2,00 Ma Cl8 Ch.24mm Alt.16,00mm (Zincado Branco)	2
23	6020317495-3	Tornillo Cab.Sextavada M12 X 1,75 X 90mm Cl8.8 Rp	1
24	5080010134-1	Buje De Ø13 X Ø19 X 52mm	1
25	5566020043-5	Varilla Del Resorte	1
26	6020010395-8	Arandela De Presión M12 Media	5
27	6020310820-9	Tuerca Sextavada M12 X 1,75 Ma Cl8 Ch.19mm Alt.10,00mm	5
28	6020310349-5	Tornillo Cab.Sextavada M12 X 1,75 X 30mm Cl8.8 Rt C/Ponta	1
29	5080011663-2	Buje Fijación De La Varrila Del Resorte	1
30	6020090685-6	Eje Sextavado Da Resorte C/Rosca M10	2
31	6020317445-7	Tornillo Cab.Francesa M10 X 1,50 X 25mm Cl8.8 Rt	2
32	5352010008-0	Limpiador De La Rueda De Hierro	2
33	6020390293-2	Traba C/Argola Ø5,75 X 40mm	1
34	5558100005-6	Traba Del Engranaje	1
35	5256030006-9	Engranaje De 8 Dientes	1
36	5232070080-9	Eje De La Rueda Compactadora	1
37	5204050014-6	Maza Izquierdo Menor de La Rueda Compactadora	1
38	5204050013-8	Maza Derecho Menor De La Rueda Compactadora	1
39	6020310152-2	Tornillo Cab.Sextavada M12 X 1,75 X 40mm Cl8.8 Rp	2
40	6020310210-3	Tornillo Cab.Sextavada M12 X 1,75 X 60mm Cl8.8 Rt	2
41	5024010068-9	Arandela Lisa De Ø13,3 X Ø35,5 X 3,00mm	4
42	6020130108-7	Grasero 1/8"	2
43	6020050122-8	Contraperno 3/8" X 2.1/2" (Zincado Blanco)	1
44	5498050001-5	Rueda De Conpactacion	1
45	6020050043-4	Cadena 2050 De 51 Eslabones + Enmienda	2
46	6020250245-0	Resorte Helicoidal Ø14 X Ø19 X 130mm	2
47	6020130112-5	Grasero 1/8"	2
*48	5530018678-4	Soporte Con Caja De Abono	1
49	5566010065-1	Varilla Delantera Con Resorte Completo	1

Item	Código	Descrição do Produto	Todos
50	5530260014-6	Soporte De La Base Del Distribuidor De Semilla Completo	1
51	5464010392-5	Proteccion De La Cadena Superior Completa	1
52	5268010824-2	Tensor De Cadena Completo	1
53	5464010390-9	Proteccion De La Cadena Inferior Completa	1
54	5268010072-1	Tensor De Cadena Completo	1
55	6020311237-0	Perno Cab.Francesa Ø11,2 X 42mm	1
56	6020390294-0	Traba Nma - Tipo "R" De Ø3,5 X 67mm(Especial)	2
57	5024010298-3	Arandela Lisa De Ø17 X Ø44 X 4,75mm(Zincada)	2
58	6020250286-8	Resorte Helicoidal Ø20,5 X Ø30 X 260mm	1
59	5566040117-1	Varilla Delantera	1
60	6020050104-0	Contraperno 3/16" X 1" (Zincado Blanco)	1
61	5024010160-0	Arandela Lisa De Ø20 X Ø31 X 1,21mm	1
62	5256030006-9	Engranaje De 8 Dientes	1
63	6020390293-2	Traba C/Argola Ø5,75 X 40mm	2
64	5558100005-6	Traba De La Engranaje	2
65	5256030012-3	Engranaje De 12 Dientes	1
66	5204060017-5	Maza Del Eje De Transmision	2
67	5232020177-2	Eje De Transmision	1
68	5530260015-4	Soporte De La Base Del Distribuidor Semilla	1
69	5428020003-7	Piñon De 15 Dientes	1
70	6020050106-6	Contraperno 3/16" X 1.1/2"	1
71	6020310485-8	Perno Elastico Pesado Ø6 X 36mm	2
72	6020130100-1	Grasero 1/4"	2
73	6020055659-6	Tapa de la Cadena Mayor Plb(Amarelo Emergencia Sam-Am)	1
74	5136015449-5	Chapa De Proteccion Superior	1
75	6020310454-8	Tuerca Sextavada M8 X 1,25 Ma Cl8 Ch.13mm Alt.6,50mm	8
76	6020010004-5	Arandela De Presión M8 Media	8
77	5024010073-5	Arandela Lisa De Ø8,5 X Ø20 X 2,00mm	14
78	5232012005-5	Eje Hexagonal 1/2" X 62mm	2
79	5232012006-3	Eje Hexagonal 1/2" X 9,5mm	1
80	5232012007-1	Eje Hexagonal De 1/2" X 29mm.	1
81	6020310454-8	Tuerca Sextavada M8 X 1,25 Ma Cl8 Ch.13mm Alt.6,50mm	8
82	6020010004-5	Arandela De Presión M8 Media	8
83	5232012008-0	Eje Hexagonal 1/2" X 15,30mm	1
84	5024010073-5	Arandela Lisa De Ø8,5 X Ø20 X 2,00mm	14
85	5024010068-9	Arandela Lisa De Ø13,3 X Ø35,5 X 3,00mm	2
86	5232012005-5	Eixo Hexagonal 1/2" X 62mm	3
87	5136015446-0	Chapa de Proteccion de la Cadena Inferior	1
88	6020055658-8	Tapa Cadena Menor Plb	1
89	6020010252-8	Anillo De Retencion E-16 G501-016-01	6
90	5024010059-0	Arandela Lisa De Ø16,5 X Ø29 X 1,21mm	4
91	5268010825-0	Tensor De Cadena	1
91	5268010073-0	Tensor De Cadena	1
92	6020090502-7	Engranaje 5012-1	4
93	5136015444-4	Chapa Del Tensor	2
94	6020130108-7	Grasero 1/8"	4
		Opcional	
*95	5498070008-1	Rueda Compactadora De Goma Completa	1

• Carro de Titanium - Opcional

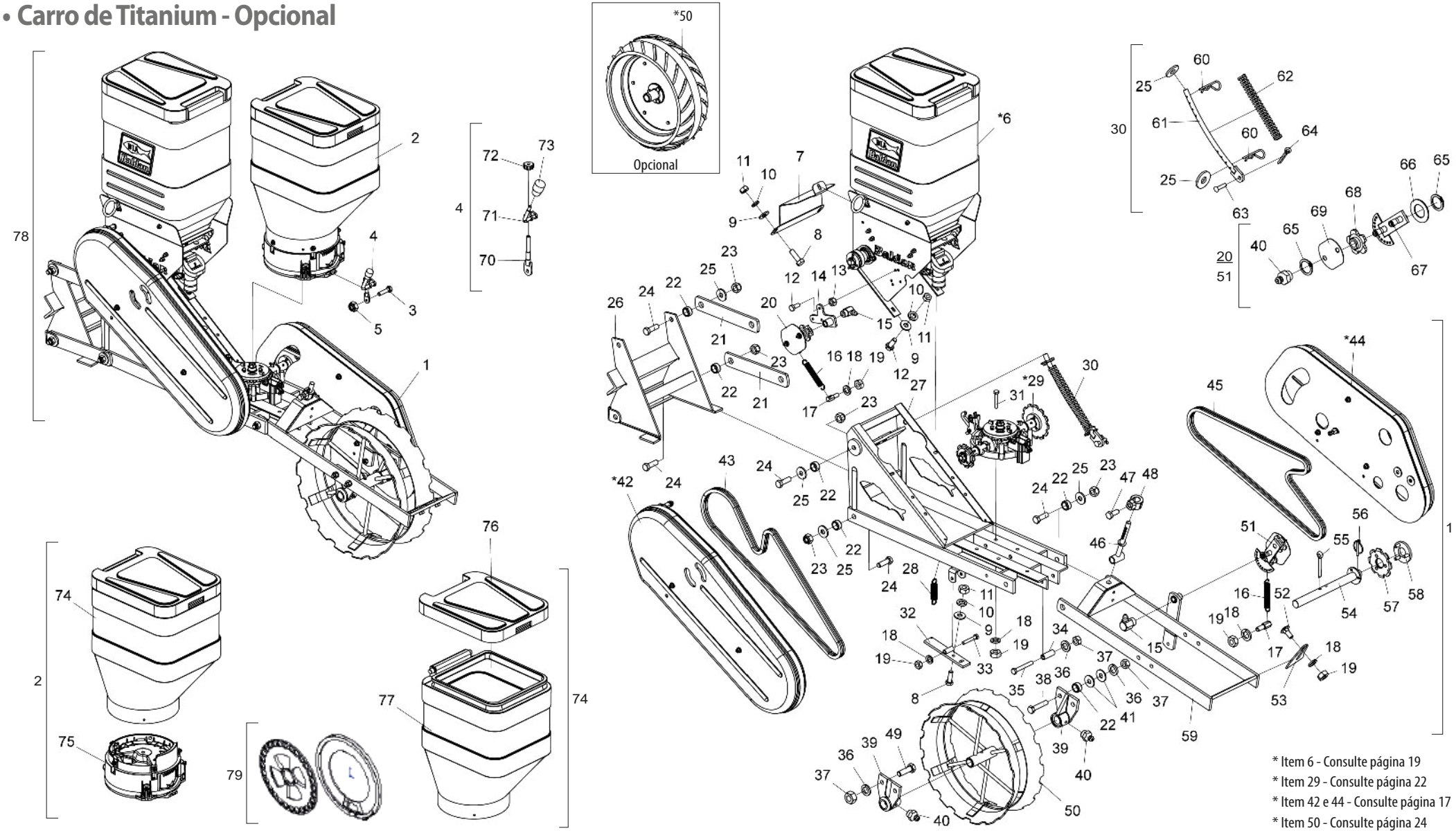

BALDAN

• Tabla Carro de Titanium - Opcional

Item	Código	Descripción del producto	Todos	Siembra directa con rueda de hierro	Siembra directa con rueda de goma	Siembra convencional con rueda de hierro	Siembra Convencional con Rueda de Goma
1	5124010956-9	Carro con Rueda Compactadora de Hierro PARA/Labranza Cero (Universal)		1			
1	5124018033-6	Carro Con Rueda Compactadora De Goma Para Siembra Directa (Universal)			1		
1	5124018042-5	Cart w/Iron Compactor Wheel FOR/Conventional Planting				1	
1	5124018110-3	Carro con Rueda Compactadora de Goma para Siembra Convencional					1
2	5092010560-0	Caja De Semilla 45 Litros Completa Sistema Titanium	1				
3	6020310027-5	Tornillo Cab.Sextavada M6 X 1,00 X 25mm Cl8.8 Rt	1				
4	5558010431-1	Traba De La Caja De Semillha Completa	1				
5	6020317442-2	Tuerca Sextavada Autobloqueo C/Nylon Baixa M6 X 1,00 Ma Cl8 Ch.10mm Alt.6,00mm	1				
*6	5530017734-3	Soporte C/Caja Completa	1				
7	5106010205-1	Cubierta de protección Fertisystem Plb	1				
8	6020310448-3	Tornillo Cab.Sextavada M8 X 1,25 X 25mm Cl8.8 Rt	4				
9	5024010073-5	Arandela Lisa De Ø8,5 X Ø20 X 2,00mm	6				
10	6020010004-5	Arandela De Presión M8 Media	6				
11	6020310454-8	Tuerca Sextavada M8 X 1,25 Ma Cl8 Ch.13mm Alt.6,50mm	6				
12	6020311269-9	Tornillo Cab.Sextavada M8 X 1,25 X 20mm Cl8.8 Rt	5				
13	6020317449-0	Tuerca Sextavada Autobloqueo C/Nylon Baixa M8 X 1,25 Ma Cl8 Ch.13mm Alt.8,00mm	3				
14	5530017733-5	Soporte de tensor de cadena	1				
15	6020130112-5	Grasero 1/8"	2				
16	6020250245-0	Resorte Helicoidal Ø14 X Ø19 X 130mm	2				
17	6020090685-6	Eje Sextavado del Resorte C/Rosca M10	2				
18	6020010394-0	Arandela De Presión M10 Media	9				
19	6020310822-5	Tuerca Sextavada M10 X 1,50 Ma Cl8 Ch.17mm Alt.8,00mm	9				
20	5268010826-9	Tensor De Cadena Completo(Asa 2050)	1				
21	5040120738-1	Barra Inferior De Articulación Del Soporte		4	4	2	2
21	5136020017-9	Chapa Superior Articulación				2	2
22	5080020009-9	Buje De Ø21/32" X Ø7/8" X 11,3mm	12				
23	6020317443-0	Tuerca Sextavada Autobloqueo C/Nylon M16 X 2,00 Ma Cl8 Ch.24mm Alt.16,00mm	10				
24	6020311210-9	Tornillo Cab.Sextavada M16 X 2,00 X 50mm Cl8.8 Rt	10				
25	5024010298-3	Arandela Lisa De Ø17 X Ø44 X 4,75mm(Zincada)	10				
26	5530220022-9	Soporte de la Línea	1				
27	5404010083-3	Chasi de la Línea	1				
28	6020250254-0	Resorte Helicoidal Ø11 X Ø15 X 53mm	1				
*29	5044010401-8	Base distribuidora universal de semillas Plb	1				
30	5566010065-1	Varilla Delantera Con Resorte Completo	1				
31	6020310151-4	Tornillo Cab.Sextavada M10 X 1,50 X 60mm Cl8,8 Rt	4				
32	5530170144-5	Soporte Del Eje	1				
33	6020310567-6	Tornillo Cab.Sextavada M10 X 1,50 X 65mm Cl8.8 Rp	1				
34	5080010134-1	Buje De Ø13 X Ø19 X 52mm	1				
35	6020317495-3	Tornillo Cab.Sextavada M12 X 1,75 X 90mm Cl8.8 Rp	1				
36	6020010395-8	Arandela De Presión M12 Media	5				
37	6020310820-9	Tuerca Sextavada M12 X 1,75 Ma Cl8 Ch.19mm Alt.10,00mm	5				
38	6020310210-3	Tornillo Cab.Sextavada M12 X 1,75 X 60mm Cl8.8 Rt	2				
39	5204050013-8	Maza Derecho Menor De La Rueda De Conpactacion	1				
39	5204050014-6	Maza Izquierdo Menor de La Rueda Compactadora	1				
40	6020130108-7	Grasero 1/8"	6				

Item	Código	Descripción del producto	Todos	Siembra directa con rueda de hierro	Siembra directa con rueda de goma	Siembra convencional con rueda de hierro	Siembra Convencional con Rueda de Goma
41	5024010068-9	Arandela Lisa De Ø13,3 X Ø35,5 X 3,00mm	4				
*42	5464010631-2	Protección de cadena superior completa (Universal/Fertisystem)	1				
43	6020051048-0	Cadena 2050 De 58 Eslabones + Reducion	1				
*44	5464010390-9	Proteccion De La Cadena Inferior Completa	1				
45	6020050043-4	Cadena 2050 De 51 Eslabones + Enmienda	1				
46	5566020043-5	Varilla Del Resorte	1				
47	6020310349-5	Tornillo Cab.Sextavada M12 X 1,75 X 30mm Cl8.8 Rt C/Ponta	1				
48	5080011663-2	Buje Fijación De La Varrila Del Resorte	1				
49	6020310152-2	Tornillo Cab.Sextavada M12 X 1,75 X 40mm Cl8.8 Rp	2				
50	5498050001-5	Rueda De Compactacion		1		1	
50	5498070008-1	Rueda Conpactadora De Goma Completa			1		1
51	5268010072-1	Tensor De Cadena Completo	1				
52	6020317445-7	Tornillo Cab.Francesa M10 X 1,50 X 25mm Cl8.8 Rt	2				
53	5352010008-0	Limpiador De La Rueda De Hierro	2				
54	5232070080-9	Eje De La Rueda Compactadora	1				
55	6020050122-8	Contraperno 3/8" X 2.1/2"	1				
56	6020390293-2	Traba C/Argola Ø5,75 X 40mm	1				
57	5256030006-9	Engranaje De 8 Dientes	1				
58	5558100005-6	Traba De La Engranaje	1				
59	5530240033-3	Soporte De La Rueda Compactadora	1				
60	6020390294-0	Traba Nma - Tipo "R" De Ø3,5 X 67mm(Especial)	2				
61	5566040117-1	Varilla Delantera	1				
62	6020250286-8	Resorte Helicoidal Ø20,5 X Ø30 X 260mm	1				
63	6020311237-0	Perno Cab.Francesa Ø11,2 X 42mm	1				
64	6020050104-0	Contraperno 3/16" X 1"	1				
65	6020010252-8	Anillo De Retencion E-16 G501-016-01	6				
66	5024010059-0	Arandela Lisa De Ø16,5 X Ø29 X 1,21mm	2				
67	5268010827-7	Tensor De Cadena (Asa 2050)	1				
67	5268010073-0	Tensor De Cadena	1				
68	6020090502-7	Engrenagem 5012-1	4				
69	5136015444-4	Chapa Del Tensor	2				
70	5432010578-4	Perno De Traba	1				
71	5558010432-0	Traba De La Caja De Semillha	1				
72	5456010109-3	Tuerca De Regulaje	1				
73	6020430203-3	Manopla Pma 330 Rosca 3/8" X 16 Fios	1				
74	6020055068-7	Caja Plastica P/Semilla 45 Litros C/Tapa(Rojo Ral-3020)	1				
75	6020055623-5	Conjunto Titanium C/Kit Montagem Caja De Semilla(1030001)	1				
76	6020390869-8	Tapa P/Caja Plastica De Abono/Semilla 65 Litros	1				
77	6020055067-9	Caja Plastica P/Semilla 45 Litros S/Tapa(Rojo Ral-3020)	1				
78	5124017999-0	Carro completo con rueda compactadora de hierro Siembra directa (Universal/Fertisystem)(Titanio)		1			
78	5124018034-4	Carro completo c/rueda Compactador de caucho sin labranza (Universal/Fertisystem)(Titanio)			1		
78	5124018050-6	Carro Cpl Con Rueda Compactadora De Hierro Siembra Convencional (Universal/Fertisystem)(Titanio)				1	
78	5124018111-1	Carro Cpl con rueda compacta. Caucho de Siembra Convencional (Universal/Ferti./Titanio)					1
79	6020056425-4	Conjunto Disco/Aneis Titanium Maíz 28 Agujeros(1060002)	1				
79	6020056426-2	Conjunto Disco/Aneis Titanium Soja 90 Agujeros(1060003)	1				

• Carro Con Sistema Universal/Fertisystem - Opcional

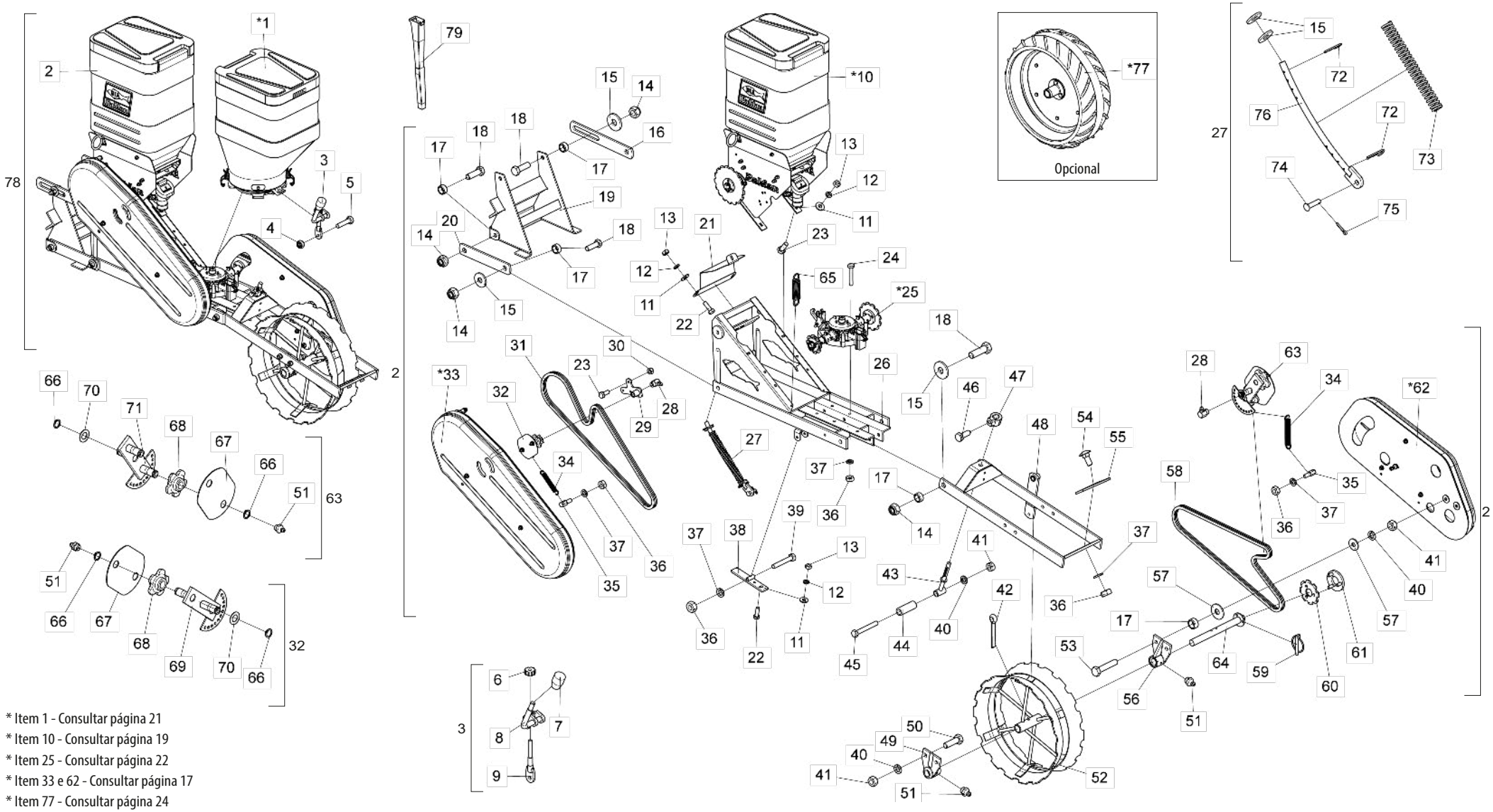

* Item 1 - Consultar página 21
* Item 10 - Consultar página 19
* Item 25 - Consultar página 22
* Item 33 e 62 - Consultar página 17
* Item 77 - Consultar página 24

BALDAN

• Tabla Carro Con Sistema Universal/Fertisystem - Opcional

Item	Código	Descripción del producto	Todos	C/ Rueda de Hierro Plantación Convencional	C/Rueda de goma para labranza cero	C/Rueda De Goma Siembra Convencional
*1	5092010559-6	Caja De Semilla 45 Litros Completa Sistema Universal(2014)	1			
2	5124018042-5	Carro con Rueda Compactadora de Hierro PARA/Siembra Convencional		1		
2	5124018033-6	Carro Con Rueda Compactadora De Goma Para Siembra Directa (Universal)			1	
2	5124018110-3	Carro con Rueda Compactadora de Goma para Siembra Convencional (Universal/Fertisystem)				1
3	5558010431-1	Traba De La Caja De Semillha Completa	1			
4	6020317442-2	Tuerca Sextavada Autobloqueo C/Nylon Baixa M6 X 1,00 Ma Cl8 Ch.10mm Alt.6,00mm	1			
5	6020310027-5	Tornillo Cab.Sextavada M6 X 1,00 X 25mm Cl8.8 Rt	1			
6	5456010109-3	Tuerca De Regulaje	1			
7	6020430203-3	Manopla Pma 330 Rosca 3/8" X 16 Fios	1			
8	5558010432-0	Traba De La Caja De Semillha	1			
9	5432010578-4	Perno De Traba	1			
*10	5530017734-3	Soporte C/Caja Completa	1			
11	5024010073-5	Arandela Lisa De Ø8,5 X Ø20 X 2,00mm	6			
12	6020010004-5	Arandela De Presión M8 Media	6			
13	6020310454-8	Tuerca Sextavada M8 X 1,25 Ma Cl8 Ch.13mm Alt.6,50mm	6			
14	6020317443-0	Tuerca Sextavada Autobloqueo C/Nylon M16 X 2,00 Ma Cl8 Ch.24mm Alt.16,00mm	10			
15	5024010298-3	Arandela Lisa De Ø17 X Ø44 X 4,75mm(Zincada)	10			
16	5136020017-9	Chapa Superior Articulación		2		2
17	5080020009-9	Buje De Ø21/32" X Ø7/8" X 11,3mm	12			
18	6020311210-9	Tornillo Cab.Sextavada M16 X 2,00 X 50mm Cl8.8 Rt	10			
19	5530220022-9	Soporte de la Línea	1			
20	5040120738-1	Barra Inferior De Articulación Del Soporte		2	4	2
21	5106010205-1	Cubierta de protección Fertisystem Plb	1			
22	6020310448-3	Tornillo Cab.Sextavada M8 X 1,25 X 25mm Cl8.8 Rt	4			
23	6020311269-9	Tornillo Cab.Sextavada M8 X 1,25 X 20mm Cl8.8 Rt	5			
24	6020310151-4	Tornillo Cab.Sextavada M10 X 1,50 X 60mm Cl8,8 Rt	4			
*25	5044010401-8	Base distribuidora universal de semillas Plb	1			
26	5404010083-3	Chasi de la Línea	1			
27	5566010065-1	Varilla Delantera Con Resorte Completo	1			
28	6020130112-5	Grasero 1/8"	2			
29	5530017733-5	Soporte de tensor de cadena	1			
30	6020317449-0	Tuerca Sextavada Autobloqueo C/Nylon Baixa M8 X 1,25 Ma Cl8 Ch.13mm Alt.8,00mm	3			
31	6020051048-0	Cadena 2050 De 58 Eslabones + Reducion	1			
32	5268010826-9	Tensor De Cadena Completo(Asa 2050)	1			
*33	5464010631-2	Protección de cadena superior completa (Universal/Fertisystem)	1			
34	6020250245-0	Resorte Helicoidal Ø14 X Ø19 X 130mm	2			
35	6020090685-6	Eje Sextavado del Resorte C/Rosca M10	2			
36	6020310822-5	Tuerca Sextavada M10 X 1,50 Ma Cl8 Ch.17mm Alt.8,00mm	9			
37	6020010394-0	Arandela De Presión M10 Media	9			
38	5530170144-5	Soporte Del Eje	1			
39	6020310567-6	Tornillo Cab.Sextavada M10 X 1,50 X 65mm Cl8.8 Rp	1			
40	6020010395-8	Arandela De Presión M12 Media	5			

Item	Código	Descripción del producto	Todos	C/ Rueda de Hierro Plantación Convencional	C/Rueda de goma para labranza cero	C/Rueda De Goma Siembra Convencional
41	6020310820-9	Tuerca Sextavada M12 X 1,75 Ma Cl8 Ch.19mm Alt.10,00mm	5			
42	6020050122-8	Contraperno 3/8" X 2.1/2"	1			
43	5566020043-5	Varilla Del Resorte	1			
44	5080010134-1	Buje De Ø13 X Ø19 X 52mm	1			
45	6020317495-3	Tornillo Cab.Sextavada M12 X 1,75 X 90mm Cl8.8 Rp	1			
46	6020310349-5	Tornillo Cab.Sextavada M12 X 1,75 X 30mm Cl8.8 Rt C/Ponta	1			
47	5080011663-2	Buje Fijación De La Varrila Del Resorte	1			
48	5530240033-3	Soporte De La Rueda Compactadora	1			
49	5204050014-6	Maza Izquierdo Menor de La Rueda Compactadora	1			
50	6020310152-2	Tornillo Cab.Sextavada M12 X 1,75 X 40mm Cl8.8 Rp	2			
51	6020130108-7	Grasero 1/8"	2			
52	5498050001-5	Rueda De Compactacion		1		
53	6020310210-3	Tornillo Cab.Sextavada M12 X 1,75 X 60mm Cl8.8 Rt	2			
54	6020317445-7	Tornillo Cab.Francesa M10 X 1,50 X 25mm Cl8.8 Rt	2			
55	5352010008-0	Limpiador De La Rueda De Hierro	2			
56	5204050013-8	Maza Derecho Menor De La Rueda De Conpactacion	1			
57	5024010068-9	Arandela Lisa De Ø13,3 X Ø35,5 X 3,00mm	4			
58	6020050043-4	Cadena 2050 De 51 Eslabones + Enmienda	1			
59	6020390293-2	Traba C/Argola Ø5,75 X 40mm	1			
60	5256030006-9	Engranaje De 8 Dientes	1			
61	5558100005-6	Traba De La Engranaje	1			
*62	5464010390-9	Proteccion De La Cadena Inferior Completa	1			
63	5268010072-1	Tensor De Cadena Completo	1			
64	5232070080-9	Eje De La Rueda Compactadora	1			
65	6020250254-0	Resorte Helicoidal Ø11 X Ø15 X 53mm	1			
66	6020010252-8	Anillo De Retencion E-16 G501-016-01	6			
67	5136015444-4	Chapa Del Tensor	2			
68	6020090502-7	Engrenagem 5012-1	4			
69	5268010827-7	Tensor De Cadena (Asa 2050)	1			
70	5024010059-0	Arandela Lisa De Ø16,5 X Ø29 X 1,21mm	2			
71	5268010073-0	Tensor De Cadena	1			
72	6020390294-0	Traba Nma - Tipo "R" De Ø3,5 X 67mm(Especial)	2			
73	6020250286-8	Resorte Helicoidal Ø20,5 X Ø30 X 260mm	1			
74	6020311237-0	Perno Cab.Francesa Ø11,2 X 42mm	1			
75	6020050104-0	Contraperno 3/16" X 1"	1			
76	5566040117-1	Varilla Delantera	1			
*77	5498070008-1	Rueda Conpactadora De Goma Completa			1	1
78	5124018041-7	Carro Completo C/Rueda Compactadora de Hierro Siembra Convencional (Universal/Fertisystem)		1		
78	5124018056-5	Carro Completo Con Rueda Compactadora De Goma Siembra Directa (Universal/Fertisystem)			1	
78	5124018136-7	Carro CpI Con Rueda Compactadora De Goma Para Siembra Convencional (Universal/Fertisystem)				1
79	6020030727-8	Boquilla Da Semilla Universal(440mm)	1			

• Proteccion De La Cadena Inferior Completa

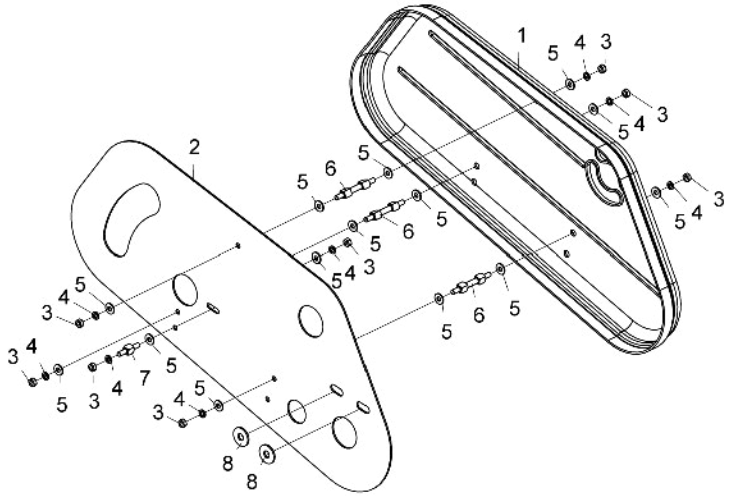

Item	Código	Descripción del producto	Todos
1	6020055658-8	Tapa de Cadena Menor Plb	1
2	5136015446-0	Chapa de Protección de la Cadena Inferior	1
3	6020310454-8	Tuerca Sextavada M8 X 1,25 Ma Cl8 Ch.13mm Alt.6,50mm	8
4	6020010004-5	Arandela De Presión M8 Media	8
5	5024010073-5	Arandela Lisa De Ø8,5 X Ø20 X 2,00mm	14
6	5232012005-5	Eje Sextavado 1/2" X 62mm	3
7	5232012008-0	Eje Hexagonal 1/2" X 15,30mm	1
8	5024010068-9	Arandela Lisa De Ø13,3 X Ø35,5 X 3,00mm	2

• Proteccion De La Cadena Superior Completa

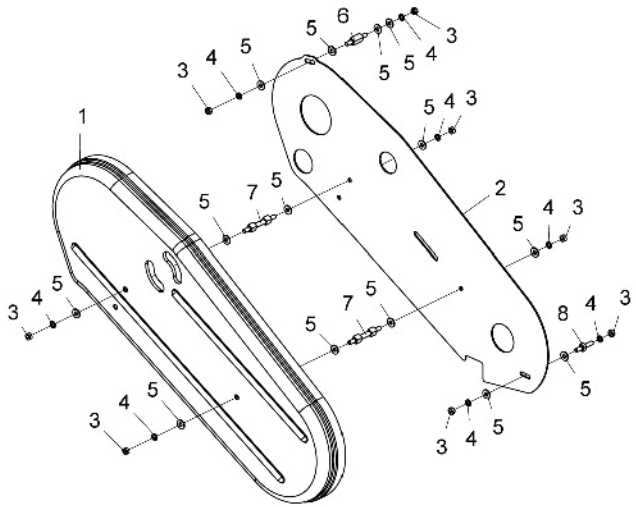

Item	Código	Descripción del producto	Todos
1	6020055665-0	Tapa de Cadena Mayor Plb Air	1
2	5136018721-0	Chapa de Protección de la Cadena Superior	1
3	6020310454-8	Tuerca Sextavada M8 X 1,25 Ma Cl8 Ch.13mm Alt.6,50mm	8
4	6020010004-5	Arandela De Presión M8 Media	8
5	5024010073-5	Arandela Lisa De Ø8,5 X Ø20 X 2,00mm	14
6	5232012007-1	Eje Hexagonal De 1/2" X 29mm.	1
7	5232012005-5	Eje Sextavado 1/2" X 62mm	2
8	5232012006-3	Eje Hexagonal 1/2" X 9,5mm	1

• Caja Fertilizante - Sistema Baldan

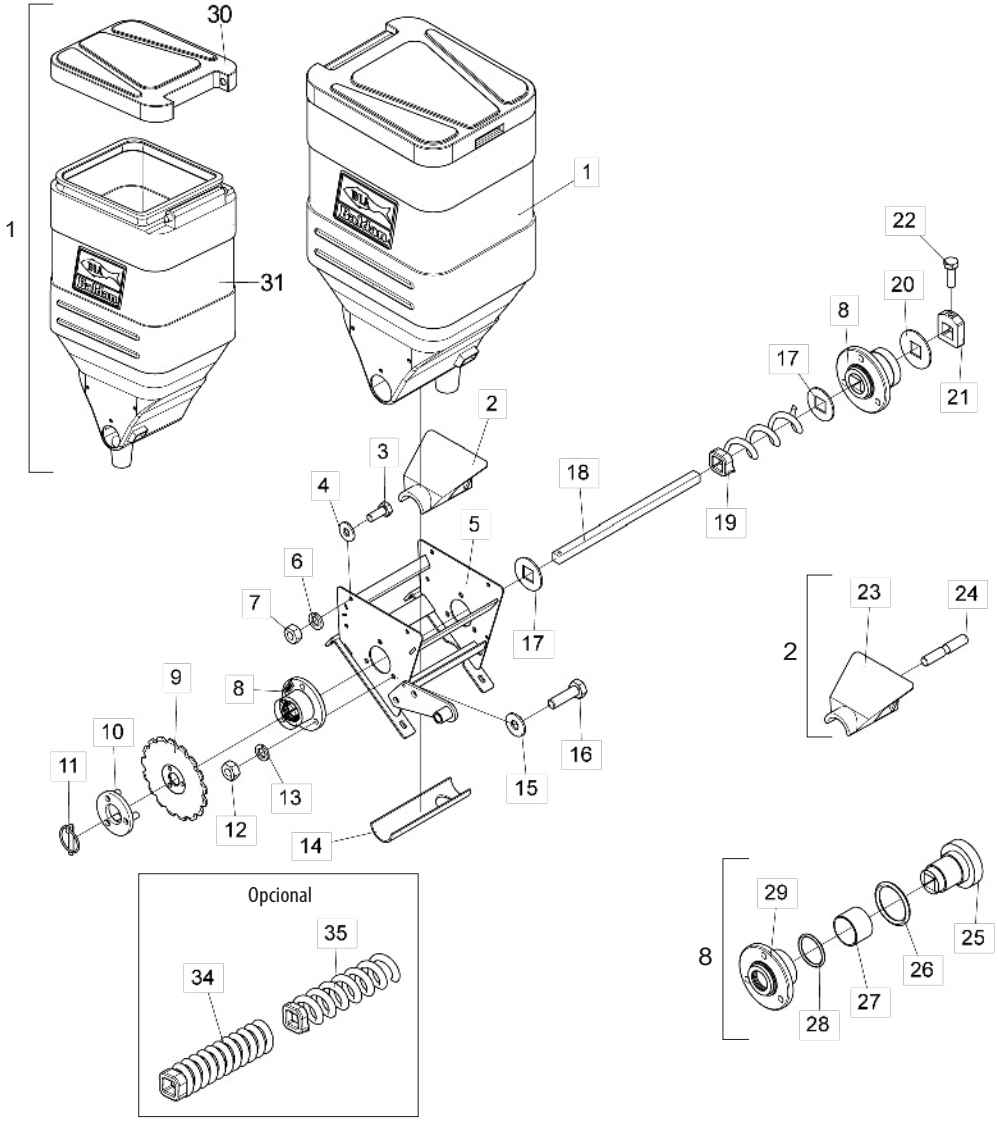

Item	Código	Descripción del producto	Todos
1	6020055066-0	Caja Plastica P/Abono 65 Litros C/Tapa	1
2	5538014970-1	Tapa Dosificadora De Abono	1
3	6020311269-9	Tornillo Cab.Sextavada M8 X 1,25 X 20mm Cl8.8 Rt	4
4	5024010073-5	Arandela Lisa De Ø8,5 X Ø20 X 2,00mm	4
5	5530018441-2	Soporte para depósito de fertilizantes	1
6	6020010004-5	Arandela De Presión M8 Media	4
7	6020310454-8	Tuerca Sextavada M8 X 1,25 Ma Cl8 Ch.13mm Alt.6,50mm	4
8	5204010585-9	Centro completo de distribución de fertilizantes	2
9	5256030018-2	Engranaje De 17 Dientes	1
10	5558100005-6	Traba De La Engranaje	1
11	6020390293-2	Traba C/Argola Ø5,75 X 40mm	1
12	6020310822-5	Tuerca Sextavada M10 X 1,50 Ma Cl8 Ch.17mm Alt.8,00mm	6
13	6020010394-0	Arandela De Presión M10 Media	6
14	5106010026-1	Canaleta 224mm	1
15	5024010075-1	Arandela Lisa De Ø10,3 X Ø25 X 2,00mm	5
16	6020310437-8	Tornillo Cab.Sextavada M10 X 1,50 X 35mm Cl8.8 Rt	5
17	5024010328-9	Arandela De Inox De Q20 X Ø48 X 2,50mm	2
18	5232060236-0	Eje C.3/4" X 400mm	1
19	5400010106-3	Resorte Conductor Derecho Q21 X 195 X 7,93mm (Paso 50,80mm)	1
20	5024070007-4	Arandela Lisa De Ø20 X Ø56,5 X 3,00mm	1
21	5558010551-2	Bloqueo del eje Cuadrado de 3/4”	1
22	6020310448-3	Tornillo Cab.Sextavada M8 X 1,25 X 25mm Cl8.8 Rt	1
23	5538014969-8	Tapa Dosificadora De Abono	1
24	6020395063-5	Tirante M10X58mm	1
25	5204010587-5	Buje Con Orificio Q20mm	1
26	6020016051-0	Anillo O’Ring 2-327 N3006-90 Nbr (Ø43,82mm)	1
27	6020030912-2	Buje Liso Ø40Xø44X30mm Metal-Polímero	1
28	6020351084-8	Retenedor Ø35.00 X Ø44.50 X 7.00mm	1
29	5204010586-7	Centro distribuidor de fertilizantes	1
30	6020390869-8	Tapa P/Caja Plastica De Abono/Semilla 65 Litros	1
31	6020055065-2	Caja Plastica P/Abono 65 Litros S/Tapa	1
		Opcional	
32	6020250464-0	Condutora Helicoidal Derecha Q21 X 195 X 7,93mm(Passo 15,88mm)	1
33	6020250285-0	Condutora Helicoidal Derecha Q21 X 195 X 7,93mm(Passo 25,40mm)	1

• Caja Fertilizante - Dosificador Fertisystem

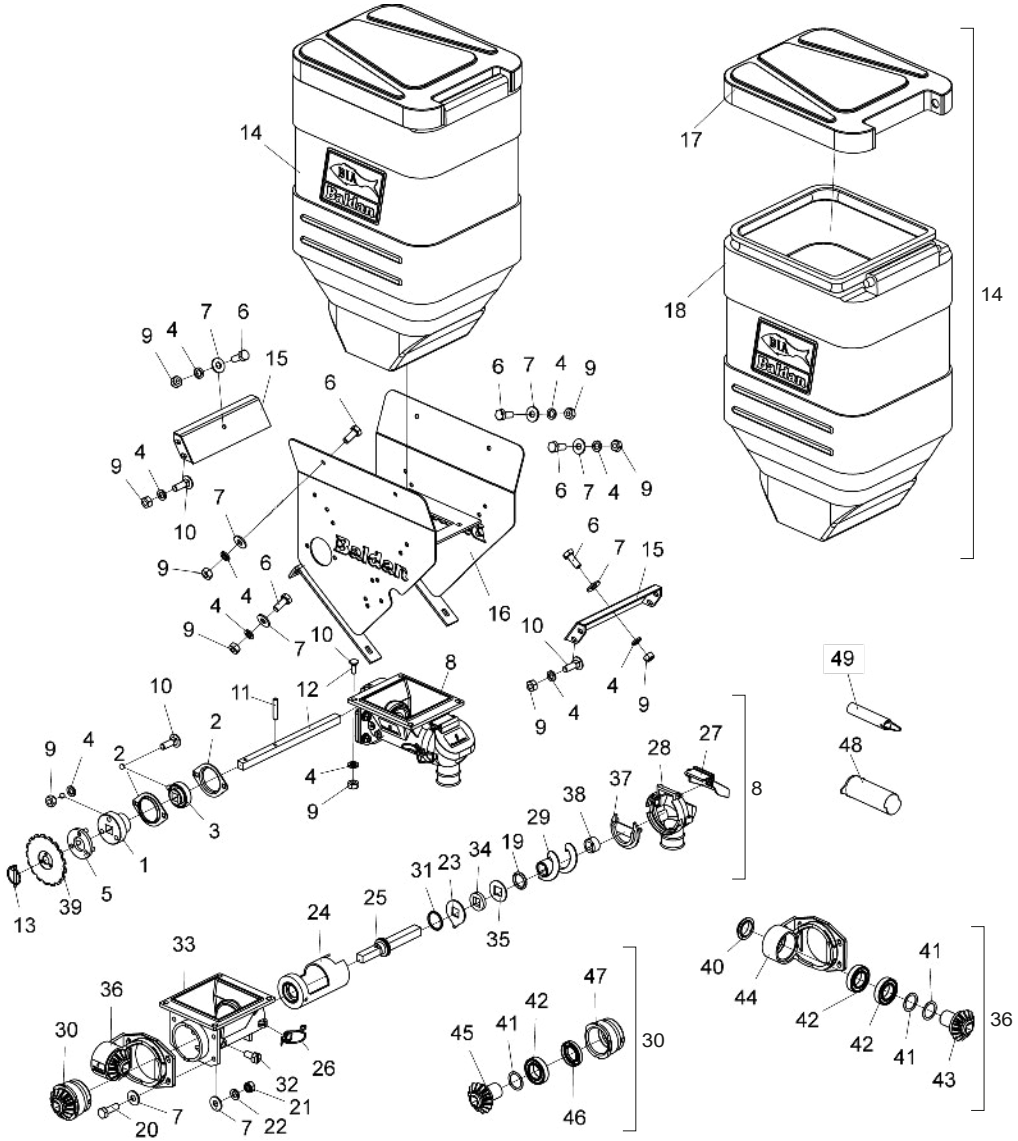

Item	Código	Descripción del producto	Todos
1	5204010411-9	Maza Menor Con Agujero C.20mm	1
2	6020250412-7	Cojinete De Chapa De Acero Repuxada 03.52 Mst	2
3	6020250117-9	Cojinete Auto Compensador F-110934.1	1
4	6020010004-5	Arandela De Presión M8 Media	20
5	5558100005-6	Traba De La Engranaje	1
6	6020311269-9	Tornillo Cab.Sextavada M8 X 1,25 X 20mm Cl8.8 Rt	6
7	5024010073-5	Arandela Lisa De Ø8,5 X Ø20 X 2,00mm	14
8	6020057987-1	Conjunto Dosador Fertisystem Auto-Lub Ap/2E Ng Me(Fertisystem 11040000)	1
9	6020310454-8	Tuerca Sextavada M8 X 1,25 Ma Cl8 Ch.13mm Alt.6,50mm	20
10	6020317457-0	Tornillo Cab.Francesa M8 X 1,25 X 25mm Cl8.8 Rt	14
11	6020310471-8	Perno Elastico Pesado Ø6 X 30mm (Seeger Reno 701.161)	1
12	5232011419-5	Eje C.5/8" X 284mm	1
13	6020390293-2	Traba C/Argola Ø5,75 X 40mm	1
14	6020055321-0	Caja Plastica P/Abono 65 Litros C/Tapa	1
15	5558010388-9	Traba De La Caja De Abono	2
16	5530017735-1	Soporte de caja	1
17	6020390869-8	Tapa P/Caja Plastica De Abono/Semilla 65 Litros	1
18	6020055322-8	Caja Plastica P/Abono 65 Litros S/Tapa	1
19	6020010008-8	Anillo O´Ring Fk1-209 3,5 X 17,5-Ref 2209(Fertisystem 100103004)	1
20	6020310561-7	Tornillo Cab. Sextavada M8 X 1,25 X 25mm Cl 5.8 Rt(Fosfatizado)	4
21	6020317449-0	Tuerca Sextavada Autobloqueo C/Nylon Baixa M8 X 1,25 Ma Cl8 Ch.13mm Alt.8,00mm	4
22	6020010404-0	Arandela De Presión 5/16" Media Industrial	4
23	6020010504-7	Arandela Limpeza(Fertisystem 200201004)	1
24	6020350530-5	Revestimento(Fertisystem 300304002)	1
25	6020090686-4	Eje Ng(Fertysystem 200201038)	1
26	6020310680-0	Presilha 0,70	2
27	6020051127-4	Tapa Boca Ng(Fertisystem 300304006)	1
28	6020030302-7	Boquilla Ng(Fertisystem 200201014)	1
29	6020370258-5	Sem-Fim S 2" Izquierda "Opcional"(Fertisystem 300305004)	1
30	6020310619-2	Conjunto Cojineteizacao Interna(450451001)	1
31	6020010041-0	Anillo O'Ring 2-219 N3009-90Nbr (32,92)	1
32	6020310295-2	Tornillo De Fenda Cab.Sextavada M8 X 16mm(Fertisystem 200205002)	2
33	6020051128-2	Corpo Principal Ng(Fertisystem 200201013)	1
34	6020110095-2	Feltro (07000023)	1
35	6020010503-9	Arandela Cuadrada Inox(Fertisystem 200202011)	1
36	6020250494-1	Conjunto Cojineteizacao Auto-Lub(450451002)	1
37	6020390067-0	Tapa Transversal(Fertisystem 200201008)	1
38	6020010230-7	Anillo Traba(Fertisystem 200201007)	1
39	5256030018-2	Engranaje De 17 Dientes	1
40	6020310604-4	Protector Cojinete(Fertisystem 200201011)	1
41	5024010243-6	Arandela Lisa De Ø30 X Ø39 X 0,91mm	1
42	6020350006-0	Rodamiento 6006 2Rs Ddu	3
43	6020310580-3	Piñon Acionador(Fertisystem 200201012)	1
44	6020250417-8	Cojinete Auto-Lub (07000070)	1
45	6020310909-4	Piñon	1
46	6020350320-5	Retenedor Ø30 X Ø52 X 8,00mm Arca 0952 Brg	1
47	6020030074-5	Buje(Fertisystem 200201010)	1
48	6020390093-0	Tubo Manutención "Opcional" (Fertisystem 200201026)	1
49	6020390092-1	Tubo Fijador "Opcional" (Fertisystem 300303005)	1

BALDAN

• Caja de Semilla - Sistema Baldan

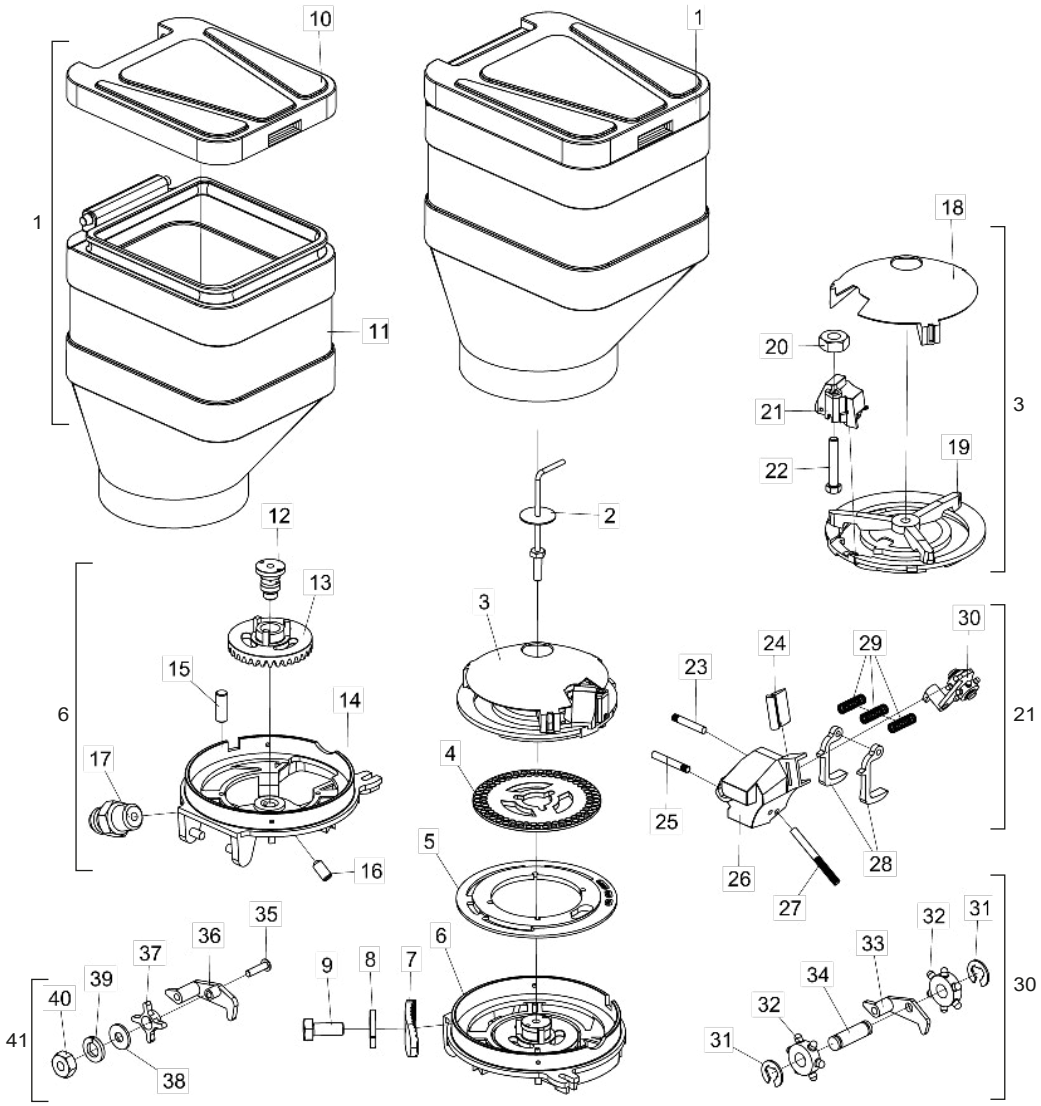

Item	Código	Descripción del producto	Todos
1	6020055068-7	Caja Plastica P/Semilla 45 Litros C/Tapa	1
2	5420010103-3	Tornillo De La Caja De Semilla	1
3	6020370157-0	Soporte Superior Del Disco Distribuidor Completo (2 Arrastes)	1
4	6020070009-3	Disco Distribuidor De Soja 90F Ø8,5Mm(Ø43 X Ø186 X 4,50Mm)	1
5	5220020085-3	Disco Plato Bifacial(Ø132 X Ø233 X 7,50Mm)	1
6	5044010348-8	Base Distribuidora De Semilla Completa	1
7	5530011945-9	Soporte Fijador De La Caja De Semilla	4
8	6020010122-0	Arandela De Presión M6 Media	4
9	6020310291-0	Tornillo Cab.Sextavada M6 X 1,00 X 15Mm Cl8.8 Rt	4
10	6020390869-8	Tapa P/Caja Plastica De Adubo/Semilla 65 Litros(Precto)	1
11	6020055067-9	Caja Plastica P/Semilla 45 Litros S/Tapa(Rojo Ral-3020)	1
12	5232012000-4	Eje del Distribuidor de Semilla	1
13	5164020004-2	Corona Del 33 Dientes	1
14	5044010347-0	Base Distribuidor De Semilla	1
15	5432090085-1	Perno Liso De Ø6,8 X 18Mm Guia	2
16	6020310259-6	Tornillo Allen S/C M6 X 1,00 X 12Mm Ma Cl12.9 Rt(Fosfatizado)	1
17	6020130100-1	Grasero 1/4"	1
18	6020390405-6	Tapa Protectora Da Semilla	1
19	6020370142-2	Soporte Superior Del Disco Distribuidor	1
20	6020310744-0	Tuerca Sextavada 5/16" 18F Unc Gr5 Ch.1/2" Alt.6,50Mm	1
21	6020050423-5	Caja Distribuidora De Semilla Completa	1
22	6020311025-4	Tornillo Cab.Sextavada 5/16" X 2" 18F Unc1A Gr2 Rp	1
23	6020310425-4	Perno Liso Recartilhado Ø5 X 30Mm	1
24	6020310607-9	Protector de Goma	1
25	6020310424-6	Perno Liso Ø5 X 34Mm	1
26	6020050404-9	Caja Distribuidora De Semilla	1
27	6020310423-8	Perno Liso Ø5 X 52Mm	1
28	6020130207-5	Gatillo Raspador De Semilla	2
29	6020250328-7	Resorte Helicoidal Ø8 X Ø9,7 X 29,5Mm	3
30	6020130206-7	Gatillo Raspador	1
31	6020010246-3	Anillo De Retencion Rs-05 G503-050-01	2
32	6020350784-7	Roseta Dosificadora De Semilla	2
33	6020130205-9	Gatillo del Dosador	1
34	6020310526-9	Perno De Plastico Ø7 X 18.5 X 23.5	1
35	6020310122-0	Tornillo Rosca Maquina Cab.Redonda Fenda Simples 3/16" X 3/4" 24F Unc1A Gr5 Rt	1
36	6020130204-0	Gatillo Soporte Da Roseta	1
37	6020350876-2	Roseta Dosificadora C/Agujero De Ø8,3Mm	1
38	5024010423-4	Arandela Lisa De Ø5,5 X Ø12,7 X 1,21Mm	1
39	6020010400-8	Arandela De Presión 3/16" Media Industrial	1
40	6020310740-7	Tuerca Sextavada 3/16" 24F Unc Gr5 Ch.3/8" Alt.4,50Mm	1
41	6020350116-4	Roseta Completa	1

Obs: La Caja de Semilla és compuesta de todas las piezas relacionadas en esta lista, pero cuando vendido completo, los itens de 35 al 41 no siguen con la misma.

• Caja de Semillas - Sistema universal

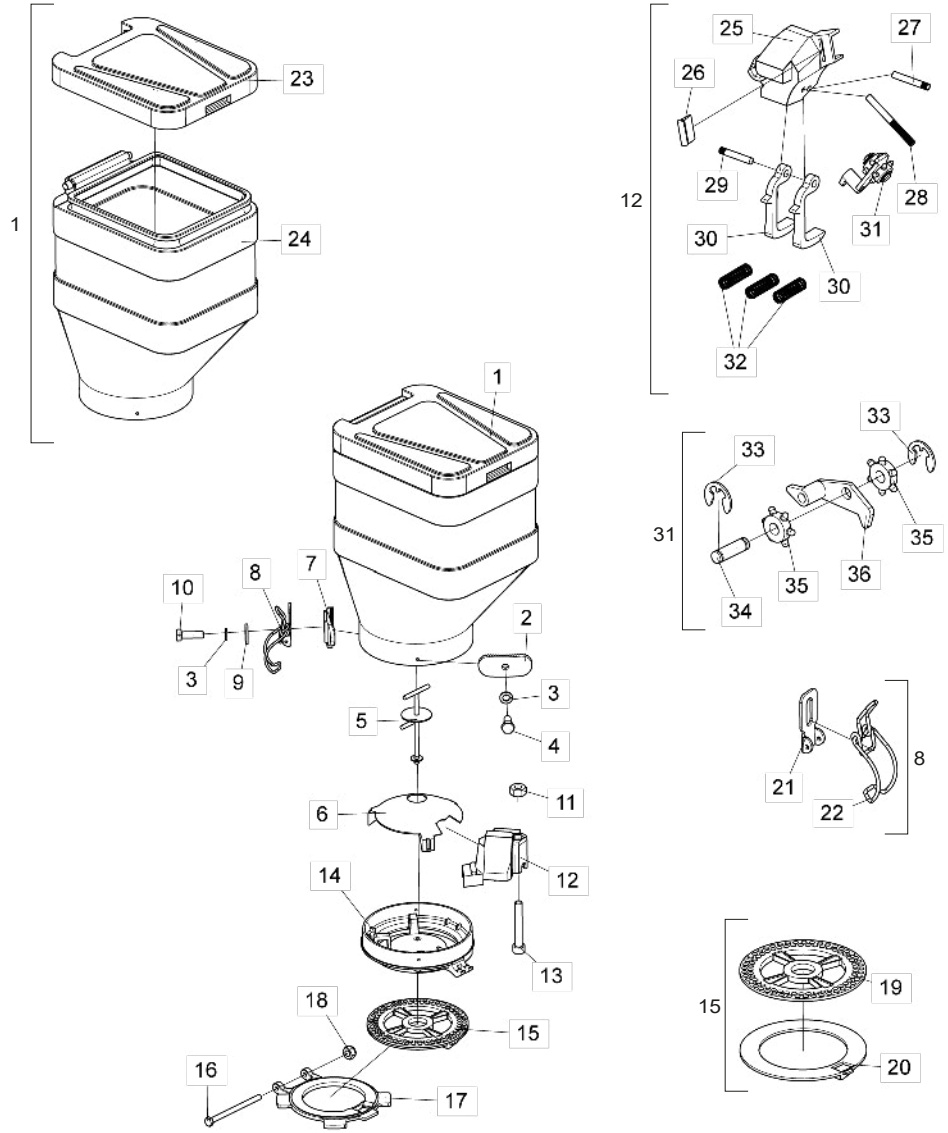

Item	Código	Descripción del producto	Todos
1	6020055068-7	Caja Plastica P/Semilla 45 Litros C/Tapa(Rojo Ral-3020)	1
2	5530011945-9	Soporte Fijador De La Caja De Semilla	2
3	6020010122-0	Arandela De Presión M6 Media	4
4	6020310291-0	Tornillo Cab.Sextavada M6 X 1,00 X 15mm Cl8.8 Rt	2
5	5420010104-1	Tornillo de la Caja de Semilla	1
6	6020390103-0	Tapa Protectorae13501:E53578La Do Sistema Universal	1
7	5530011969-6	Soporte Fijador De La Caja De Semilla	2
8	5460010005-2	Traba De Alambre Completa	2
9	5024010161-8	Arandela Lisa De Ø7 X Ø18 X 2,00mm	2
10	6020312403-4	Tornillo Cab.Sextavada M6 X 1,00 X 20mm Cl8.8 Rt	2
11	6020310454-8	Tuerca Sextavada M8 X 1,25 Ma Cl8 Ch.13mm Alt.6,50mm	1
12	6020050423-5	Caja Distribuidora De Semilla Completa	1
13	6020310903-5	Tornillo Allen M8 X 1,25 X 55mm Cl12.9 Rp	1
14	5044010353-4	Base Del Distribuidor De Semilla Universal	1
15	5220010140-5	Disco Distribuidor De Soja 90F Ø8mm(Ø35,10 X Ø189 X 4,50mm)Con Anillo 4,00mm	1
16	6020310562-5	Tornillo Cab.Sextavada M8 X 1,25 X 115mm Cl8.8 Rp	1
17	5044010294-5	Base Articulavel Sistema Universal(2013)	1
18	6020317449-0	Tuerca Sextavada Autobloqueo C/Nylon Baixa M8 X 1,25 Ma Cl8 Ch.13mm Alt.8,00mm	1
19	6020071801-4	Disco Distribuidor De Soja 90F Ø8mm(Ø35,10 X Ø189 X 4,50mm) Rampflow(Laranja)(1010065)	1
20	6020015810-8	Anillo De Soja Mod U 4mm Liso(Laranja)(1020022)	1
21	5530010935-6	Soporte De Fijacion De La Traba	1
22	6020310680-0	Presilha 0,70	1
23	6020390869-8	Tapa P/Caja Plastica De Abono/Semilla 65 Litros	1
24	6020055067-9	Caja Plastica P/Semilla 45 Litros S/Tapa(Rojo Ral-3020)	1
25	6020050404-9	Caja Distribuidora De Semilla	1
26	6020310607-9	Protector	1
27	6020310424-6	Perno Liso Recartilhado Ø5 X 34mm	1
28	6020310423-8	Perno Liso Recartilhado Ø5 X 52mm	1
29	6020310425-4	Perno Liso Recartilhado Ø5 X 30mm	1
30	6020130207-5	Gatillo Raspador De Semilla	2
31	6020130206-7	Gatillo Raspador	1
32	6020250328-7	Resorte Helicoidal Ø8 X Ø9,7 X 29,5mm	3
33	6020010246-3	Anillo De Retencion Rs-05 G503-050-01	2
34	6020310526-9	Perno Plástico Ø7 x 18.5 x 23.5	1
35	6020350784-7	Roseta Dosificadora De Semilla	2
36	6020130205-9	Gatillo Del Dosador	1

• Base Distribuidora Universal de Semillas - Titanium

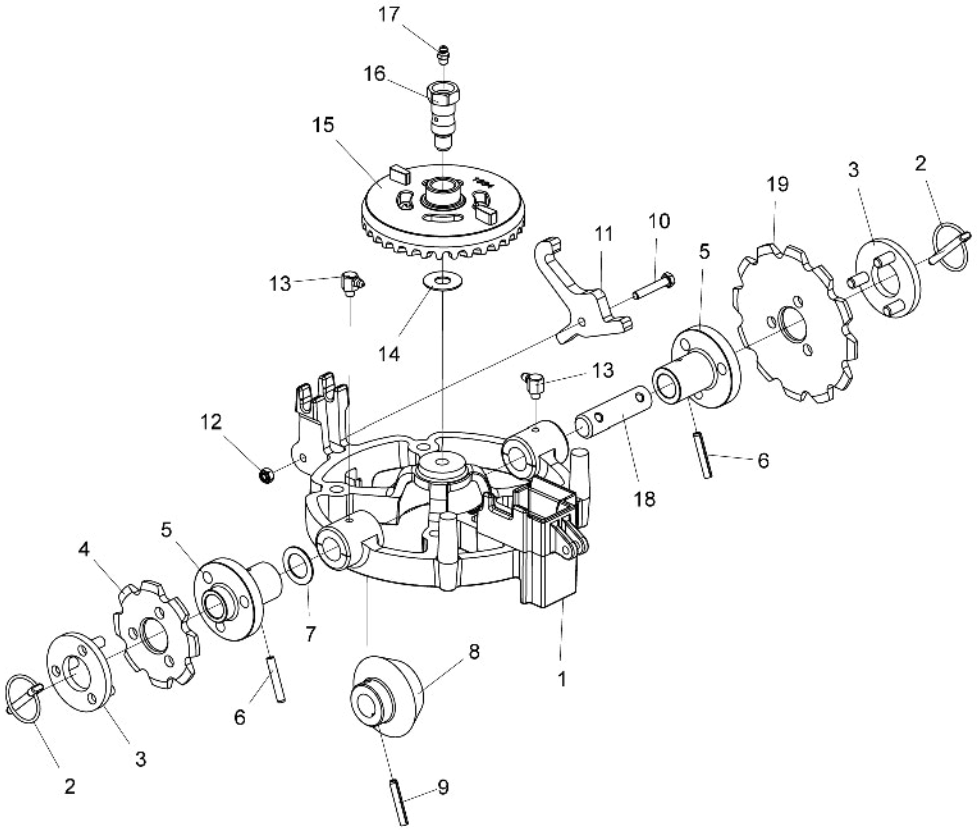

Ítem	Código	Descripción del producto	Todos
1	5530018332-7	Soporte básico Del distribuidor universal maquinado	1
2	6020390293-2	Traba C/Argola Ø5,75 X 40mm	2
3	5558100005-6	Traba De La Engranaje	2
4	5256030006-9	Engranaje De 8 Dientes	1
5	5204010544-1	Maza del Eje de Transmisión	2
6	6020310485-8	Perno Elastico Pesado Ø6 X 36mm (Seeger Reno 701.163)	2
7	5024010160-0	Arandela Lisa De Ø20 X Ø31 X 1,21mm	1
8	5428010055-5	Piñón 15 Dientes	1
9	6020310488-2	Perno Elastico Pesado Ø6 X 32mm (Seeger Reno 701.162)	1
10	6020310898-5	Tornillo Cab.Sextavada M6 X 1,00 X 35mm Cl8.8 Rt	1
11	5558010574-1	Traba de caja de semillas	1
12	6020317442-2	Tuerca Sextavada Autobloqueo C/Nylon Baixa M6 X 1,00 Ma Cl8 Ch.10mm Alt.6,00mm	1
13	6020130106-0	Grasero 1/4"	2
14	5024010027-1	Arandela Plana Ø12.3 X Ø30 X 1.21mm	1
15	5164010022-6	Corona de 33 dientes	1
16	5232012318-6	Eje de fijación de corona y piñón	1
17	6020130100-1	Grasero 1/4"	1
18	5232012518-9	Sistema universal de eje de transmisión	1
19	5256030012-3	Engranaje De 12 Dientes	1

• Sistema Hidraulico Para Marcador de Linea - Opcional

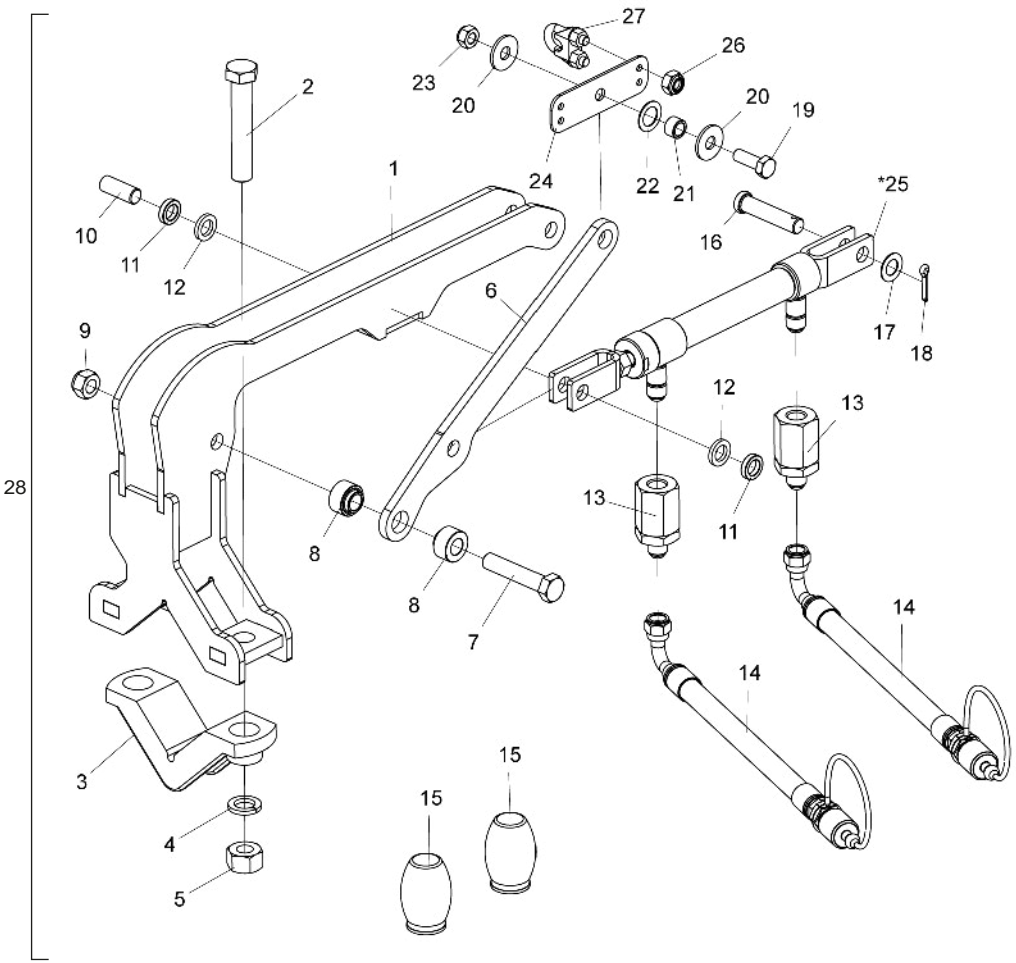

Item	Código	Descripción del producto	Todos
1	5530017731-9	Soporte Del Cilindro	1
2	6020310352-5	Tornillo Cab.Sextavada M20 X 2,50 X 110mm Cl8.8 Rp	2
3	6010600770-8	Abrazadera	1
4	6020010403-2	Arandela De Presión M20 Media	2
5	6020310770-9	Tuerca Sextavada 3/4" 10F Unc Gr5 Ch.1.7/32" Alt.18,50mm	2
6	5008010262-0	Palanca De Acionamento Del Marcador	1
7	6020310186-7	Tornillo Cab.Sextavada M16 X 2,00 X 80mm Cl8.8 Rp	1
8	5080011974-7	Buje de Apoyo	2
9	6020317443-0	Tuerca Sextavada Autobloqueo C/Nylon M16 X 2,00 Ma Cl8 Ch.24mm Alt.16,00mm	1
10	5432010925-9	Perno Liso De Ø5/8" X 42mm	1
11	5024010372-6	Arandela Lisa De Ø16 X Ø25 X 6,00mm	2
12	5024010316-5	Arandela Lisa De Ø16,4 X Ø26,5 X 4,00mm	2
13	5412010402-3	Niple Redutor Ø0,4mm Rosca 3/4" 16F Jic	2
14	5372011612-6	Manguera Ø3/8" C/ 1Trf Y 1Tcg X 1900mm	2
15	6020030170-9	Amortiguador de Choque De La Cuchilla 85.991.00	2
16	6020310942-6	Perno Cabeza Redonda Ø5/8" X 65mm	1
17	5024010059-0	Arandela Lisa De Ø16,5 X Ø29 X 1,21mm	1
18	6020050104-0	Contraperno 3/16" X 1"	1
19	6020310439-4	Tornillo Cab.Sextavada M12 X 1,75 X 35mm Cl8.8 Rt	1
20	5024010068-9	Arandela Lisa De Ø13,3 X Ø35,5 X 3,00mm	2
21	5080020190-7	Buje De Ø13 X Ø19 X 12mm	1
22	5024010160-0	Arandela Lisa De Ø20 X Ø31 X 1,21mm	1
23	6020310847-0	Tuerca Sextavada Autobloqueo C/Nylon M12 X 1 ,75 Ma Cl8 Ch.19mm Alt.12,00mm	1
24	5136018704-0	Chapa De Fijacion	1
*25	6020059191-0	Cilindro Hidraulico "D.A" Ø1/2" X Ø1" X 150mm(Curso) X 393mm(Cerrado)	1
26	6020317442-2	Tuerca Sextavada Autobloqueo C/Nylon Baixa M6 X 1,00 Ma Cl8 Ch.10mm Alt.6,00mm	4
27	6020130291-1	Abrazadera Crosby Para Cable De Acero De 5/16"	2
28	5528011049-2	Sistema Hidraulico Para Marcador De Linea	1

* Item 25 - Consulte Página 24

• Rueda Compactadora de Goma Completa - Opcional

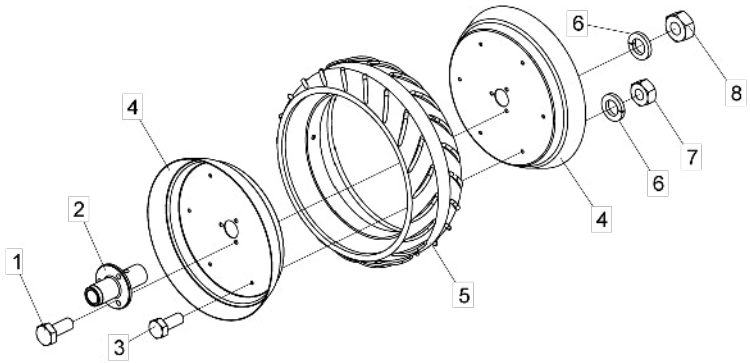

Item	Código	Descripción del producto	Todos
1	6020310452-1	Tornillo Cab.Sextavada M10 X 1,50 X 25Mm Cl8.8 Rt	3
2	5204010369-4	Maza De La Rueda Compactadora De Goma	1
3	6020311269-9	Tornillo Cab.Sextavada M8 X 1,25 X 20Mm Cl8.8 Rt	6
4	5018010015-3	Llanta De La Rueda Compactadora	2
5	6020030182-2	Banda 180-15.1/2"	1
6	6020010004-5	Arandela De Presión M8 Media	9
7	6020310454-8	Tuerca Sextavada M8 X 1,25 Ma Cl8 Ch.13Mm Alt.6,50Mm	6
8	6020310822-5	Tuerca Sextavada M10 X 1,50 Ma Cl8 Ch.17Mm Alt.8,00Mm	3

• Cilindro de la Barra de Tiro

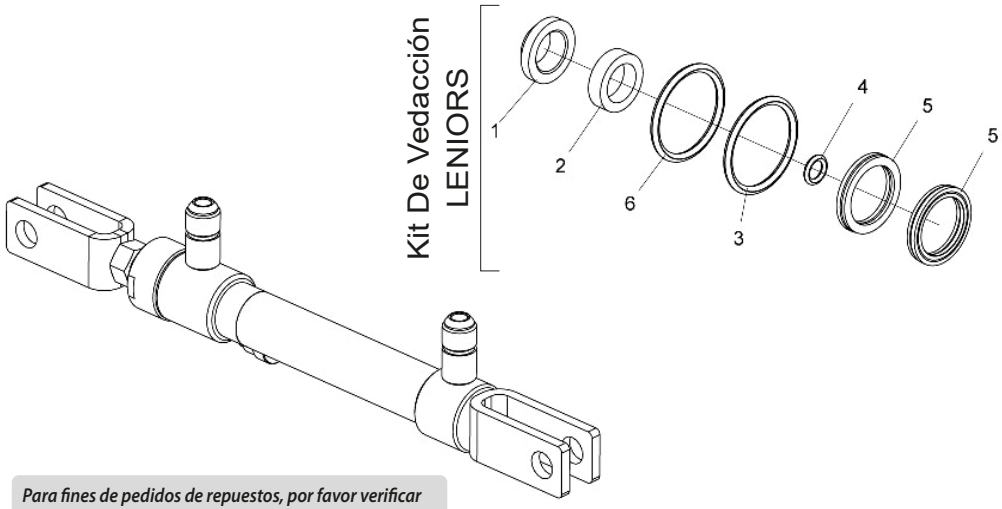

Item	Código	Descripción del producto	Todos
		Kit De Vedacción LENIORS	
1	J019826	Raspador D-500	1
2		Gaxeta Std 1250-750	2
3		Parback 8-021	2
4		Anillo O´Ring 2-010 (Ø6,07 x Ø1,78mm)	1
5		Anillo O´Ring 2-022 (Ø25,12 x Ø1,78mm)	2
6		Gaxeta B 1250-500-250B	1
-	6020190221-8	Jodo De Reparo Leniors J019826	1

Para fines de pedidos de repuestos, por favor verificar en la camisa del cilindro lo siguiente: - El código de partes Baldan con 11 números, el código, nombre del fabricante y la fecha de fabricación del cilindro.

*Note: Marcador De Línea Hidraulico - Consulte página 21

• Disco de Cobertura Completo

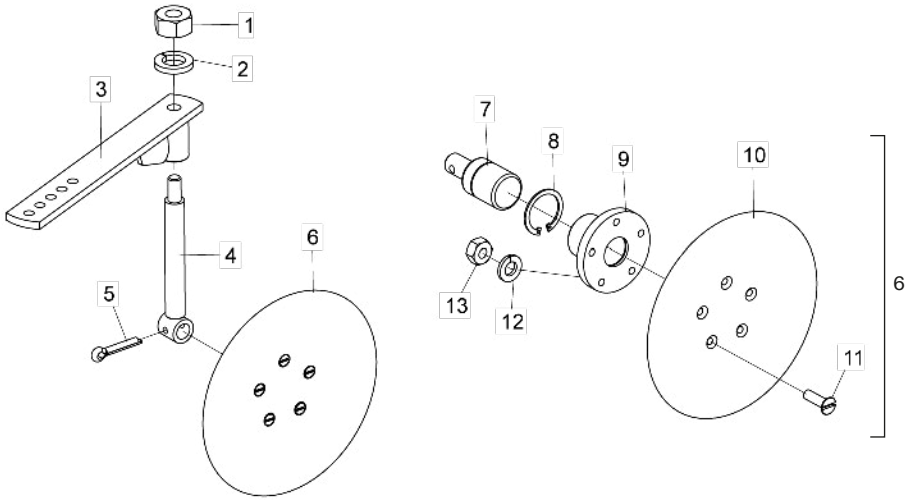

Item	Código	Descripción del producto	Todos
1	6020310820-9	Tuerca Sextavada M12 X 1,75 Ma Cl8 Ch.19Mm Alt.10,00Mm	1
2	6020010395-8	Arandela De Presión M12 Media	1
3	5072010004-2	Brazo Disco Cobertura	1
4	5232012001-2	Eje del Disco de Cobertura	1
5	6020050113-9	Contraperno 1/4" X 1.1/4" (Zincado Blanco)	1
6	5204020013-4	Maza Con Disco De Cobertura Completo	1
7	6020350045-1	Rodamiento C/Agujero 1/4"	1
8	6020010282-0	Anillo De Retencion	1
9	5204010022-9	Maza Del Disco De Cobertura	1
10	2644346501-3	Disco Concavo Liso 8.1/2" X 3,00 5Ag Rd 7Mm R=32,5Mm Afiladura Externa	1
11	6020310388-6	Tornillo Cab.Chata Fenda M6 X 1,00 X 20Mm Cl8.8 Rt	5
12	6020010122-0	Arandela De Presión M6 Media	5
13	6020311257-5	Tuerca Sextavada M6 X 1,00 Ma Cl8 Ch.10Mm Alt.5,00Mm	5

• Rueda de Profundidad Completa

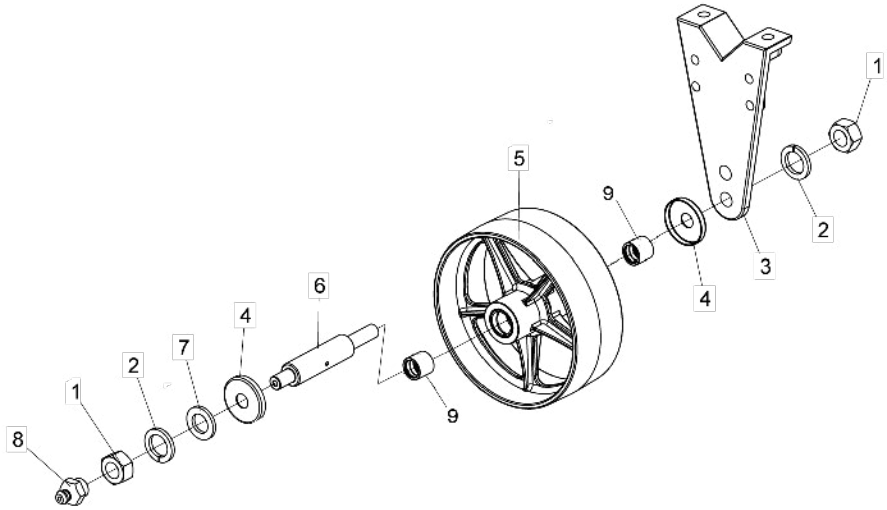

Item	Código	Descripción del producto	Todos
1	6020310457-2	Tuerca Sextavada M24 X 3,00 Ma Cl8 Ch.36mm Alt.19,00mm	2
2	6020010196-3	Arandela De Presión M24 Media(Bicromatizad0)	2
3	5530400013-8	Soporte De La Rueda	1
4	5096010011-2	Tapa Protectora Del Eje	2
5	5498010254-0	Rueda De Profundidade De Atrito(Buje)	1
6	5232011995-2	Ele de la Rueda de Profundidad	1
7	5024010039-5	Arandela Lisa De Ø26,2 X Ø44 X 4,75mm(Zincado)	1
8	6020130108-7	Grasero 1/8"	1
9	6020031016-3	Buje De Bronze	2

• Carrito del Disco Duble (Abono)

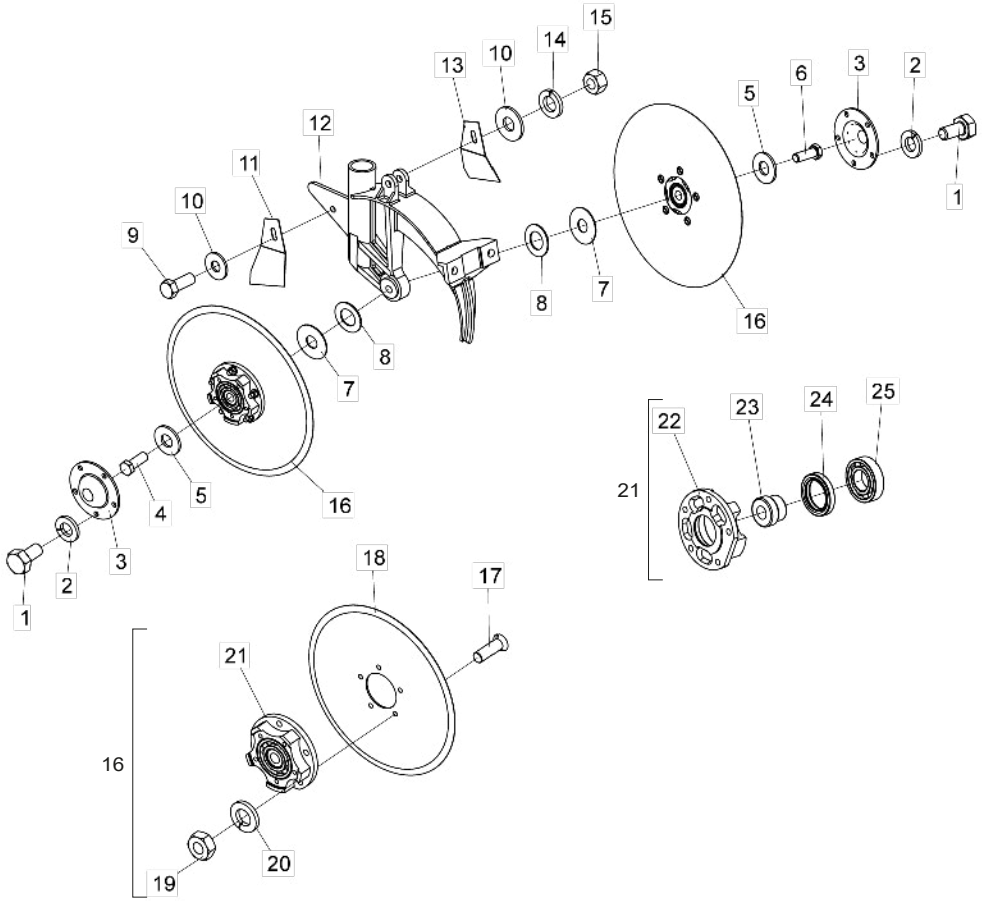

Item	Código	Descripción del producto	Todos
1	6020311000-9	Tornillo Cab.Sextavada 1/4" X 1/2" 20F Unc1A Gr5 Rt	10
2	6020010402-4	Arandela De Presión 1/4" Media Industrial	10
3	5096030002-2	Tapa De La Maza Del Disco Doble	2
4	6020311074-2	Tornillo Cab.Sextavada 5/8" X 1.3/4" 11F Unc1A Gr5 Rp Rosca Derecha	1
5	5024010239-8	Arandela Lisa De Ø16,5 X Ø37 X 3,00Mm	2
6	6020311073-4	Tornillo Cab.Sextavada 5/8" X 1.3/4" 11F Unc1A Gr5 Rp Rosca Izquierda	1
7	5024010051-4	Arandela Lisa De Ø16 X Ø44 X 1,21Mm	2
8	5024010059-0	Arandela Lisa De Ø16,5 X Ø29 X 1,21Mm	4
9	6020310452-1	Tornillo Cab.Sextavada M10 X 1,50 X 25Mm Cl8.8 Rt	1
10	5024010075-1	Arandela Lisa De Ø10,3 X Ø25 X 2,00Mm	2
11	5352030047-0	Limpiador Izquierdo (Carrito Izquierdo)	1
12	5112020017-1	Soporte Del Disco Doble	1
13	5352030048-8	Limpiador Trasero	1
14	6020010394-0	Arandela De Presión M10 Media	1
15	6020310822-5	Tuerca Sextavada M10 X 1,50 Ma Cl8 Ch.17Mm Alt.8,00Mm	1
16	5204010348-1	Maza Completo(Disco Liso Ø13" X 3,00Mm) 5 Agujeros	2
17	6020310235-9	Tornillo Cab.Chata Fenda M8 X 1,25 X 25Mm Cl8.8 Rt	10
18	2853346539-2	Disco Plano Liso 13" X 3,00 Ag Rd 68,6Mm + 5Ag Rd Esc 8,8Mm R=47,5Mm Afiladura Externa	2
19	6020310454-8	Tuerca Sextavada M8 X 1,25 Ma Cl8 Ch.13Mm Alt.6,50Mm	10
20	6020010004-5	Arandela De Presión M8 Media	10
21	5204020094-0	Maza	2
22	5204020026-6	Maza Del Disco Doble	2
23	5080010042-6	Buje Del Rodamiento	2
24	6020350259-4	Retenedor Ø35,00 X Ø50,00 X 8,00Mm	2
25	6020350020-6	Rodamiento 6206	2

• Carrito del Disco Doble (Semilla)

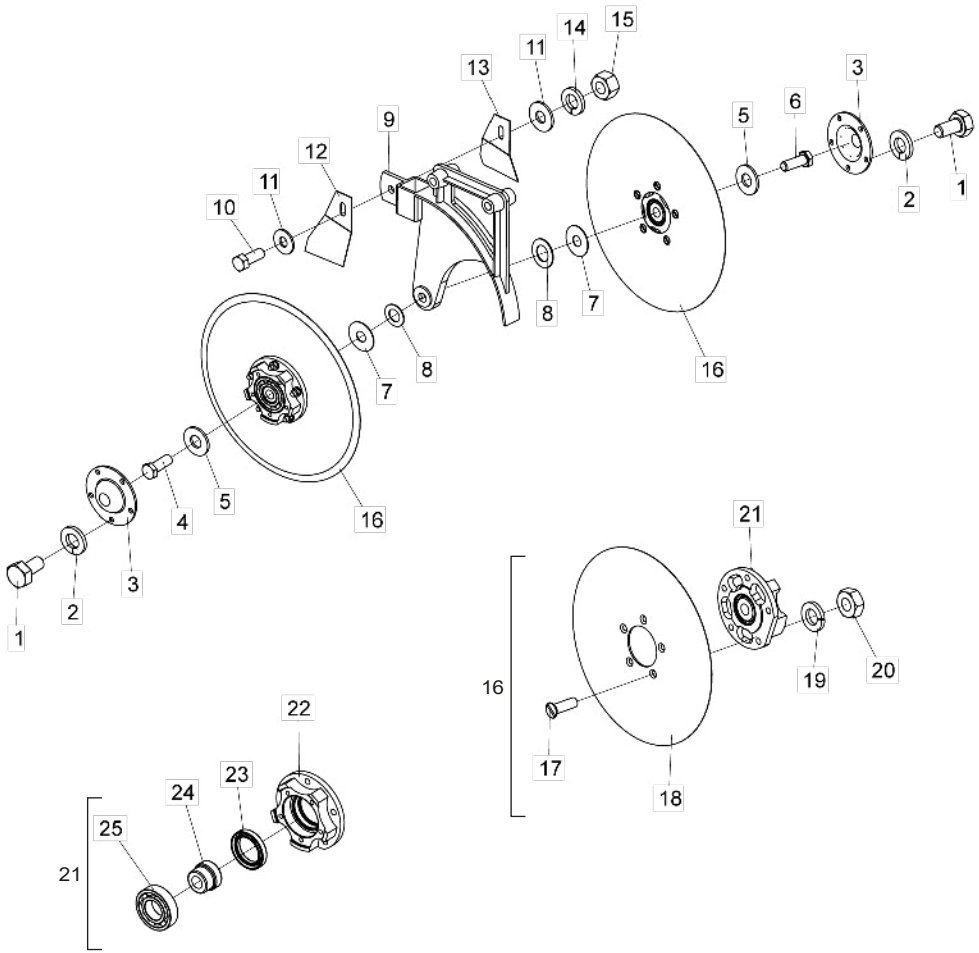

Item	Código	Descripción del producto	Todos
1	6020311000-9	Tornillo Cab.Sextavada 1/4" X 1/2" 20F Unc1A Gr5 Rt	10
2	6020010402-4	Arandela De Presión 1/4" Media Industrial	10
3	5096030002-2	Tapa De La Maza Del Disco Doble	2
4	6020311074-2	Tornillo Cab.Sextavada 5/8" X 1.3/4" 11F Unc1A Gr5 Rp Rosca Derecha	1
5	5024010239-8	Arandela Lisa De Ø16,5 X Ø37 X 3,00Mm	2
6	6020311073-4	Tornillo Cab.Sextavada 5/8" X 1.3/4" 11F Unc1A Gr5 Rp Rosca Izquierda	1
7	5024010051-4	Arandela Lisa De Ø16 X Ø44 X 1,21Mm	2
8	5024010059-0	Arandela Lisa De Ø16,5 X Ø29 X 1,21Mm	4
9	5530410050-7	Soporte Del Disco Doble Para Semilla (Convencional)	1
10	6020310452-1	Tornillo Cab.Sextavada M10 X 1,50 X 25Mm Cl8.8 Rt	1
11	5024010075-1	Arandela Lisa De Ø10,3 X Ø25 X 2,00Mm	2
12	5352030047-0	Limpiador Izquierdo (Carrito Izquierdo)	1
13	5352030048-8	Limpiador Trasero	1
14	6020010394-0	Arandela De Presión M10 Media	1
15	6020310822-5	Tuerca Sextavada M10 X 1,50 Ma Cl8 Ch.17Mm Alt.8,00Mm	1
16	5204010348-1	Maza Completo(Disco Liso Ø13" X 3,00Mm) 5 Agujeros	2
17	6020310235-9	Tornillo Cab.Chata Fenda M8 X 1,25 X 25Mm Cl8.8 Rt	10
18	2853346539-2	Disco Plano Liso 13" X 3,00 Ag Rd 68,6Mm + 5Ag Rd Esc 8,8Mm R=47,5Mm Afiladura Externa	2
19	6020010004-5	Arandela De Presión M8 Media	10
20	6020310454-8	Tuerca Sextavada M8 X 1,25 Ma Cl8 Ch.13Mm Alt.6,50Mm	10
21	5204020094-0	Maza	2
22	5204020026-6	Maza Del Disco Doble	2
23	6020350259-4	Retenedor Ø35,00 X Ø50,00 X 8,00Mm	2
24	5080010042-6	Buje Del Rodamiento	2
25	6020350020-6	Rodamiento 6206	2

BALDAN

• Carrito del Disco Cortador

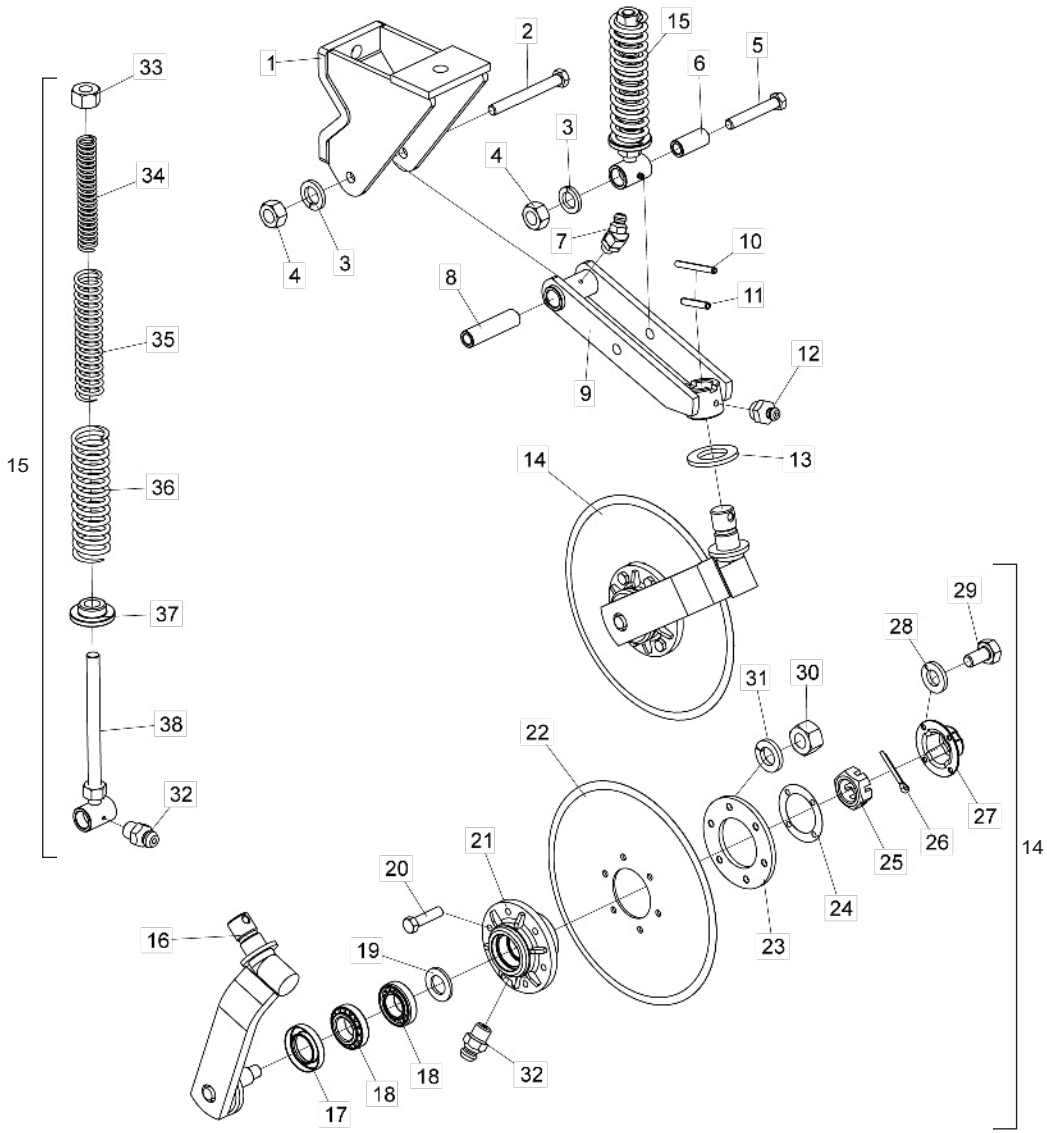

Ítem	Código	Descripción del producto	Todos	Disco Plano Liso	Disco Plano Raiado
1	5530010049-9	Soporte Del Disco De Corte Superior	1		
2	6020310164-6	Tornillo Cab.Sextavada M16 X 2,00 X 140Mm Cl8.8 Rp	1		
3	6020010124-6	Arandela De Presión M16 Media	2		
4	6020310818-7	Tuerca Sextavada M16 X 2,00 Ma Cl8 Ch.24Mm Alt.13,00Mm	2		
5	6020310150-6	Tornillo Cab.Sextavada M16 X 2,00 X 100Mm Cl8.8 Rp	1		
6	5080020661-5	Buje De Ø16,2 X Ø26,5 X 57Mm	1		
7	6020130104-4	Grasero 1/4"	1		
8	5080010195-3	Buje De Ø16,2 X Ø26,5 X 99Mm	1		
9	5530010050-2	Soporte Del Disco De Corte	1		
10	6020310472-6	Perno Elastico Pesado Ø6 X 55Mm		1	
11	6020310510-2	Perno Elastico Pesado Ø10 X 55Mm	1		
12	6020130108-7	Grasero 1/8"	1		
13	5024010107-3	Arandela Lisa De Ø36 X Ø61 X 5,00Mm	1		
14	5124010023-5	Carrito Del Disco Cortador (Disco Plano Liso 14" X4Mm)		1	
14	5124010317-0	Carrito Del Disco Cortador (14"X4Mm Plano Estriado)			1
15	5484010004-1	Regulador Completo	1		
16	5530016348-2	Soporte Con Eje Del Disco	2		
17	6020350244-6	Retenedor Ø35,00 X Ø58,00 X 10,00Mm	2		
18	6020350077-0	Rodamiento 44610/49	4		
19	5024010024-7	Arandela Lisa De Ø20 X Ø38 X 1,21Mm		1	
20	6020310980-9	Tornillo Cab.Sextavada M10 X 1,50 X 40Mm Cl8.8 Rt		6	
20	6020310560-9	Tornillo Cab.Sextavada M8 X 1,25 X 35Mm Cl8.8 Rt			6
21	5204010499-2	Maza Del Disco	2		
22	2855397388-2	Disco Plano Liso 14" X 4,00 Ag Rd 80Mm + 6Ag Rd 10,3Mm D-115Mm Doble Afiladura		1	
22	3255397203-4	Disco Plan Est 14" X 4,00 Ag Rd 80Mm + 6Ag Rd 8,7Mm D=115Mm Doble Afiladura			1
23	5284010001-4	Flange De La Maza Del Disco	2		
24	6020190098-3	Empaquetadura Ø50,3 X Ø73,5 X 1/64"	2		
25	6020310780-6	Tuerca Sextavada M20 X 2,50 Ma Cl8 Ch.30Mm Alt.16,00Mm S/Coroa	2		
26	6020050101-5	Contraperno 1/8" X 1" (Zincado Blanco)	2		
27	6020050640-8	Tapa De La Maza	2		
28	6020010122-0	Arandela De Presión M6 Media	8		
29	6020310291-0	Tornillo Cab.Sextavada M6 X 1,00 X 15Mm Cl8.8 Rt	8		
30	6020310822-5	Tuerca Sextavada M10 X 1,50 Ma Cl8 Ch.17Mm Alt.8,00Mm		6	
30	6020310454-8	Tuerca Sextavada M8 X 1,25 Ma Cl8 Ch.13Mm Alt.6,50Mm			6
31	6020010394-0	Arandela De Presión M10 Media		6	
31	6020010124-6	Arandela De Presión M16 Media			6
32	6020130100-1	Grasero 1/4"	3		
33	6020310784-9	Tuerca Sextavada 3/4" 10F Unc Gr5 Ch.1.1/4" Alt.11,00Mm	1		
34	6020250208-6	Resorte Helicoidal Ø21 X Ø29 X 180Mm	1		
35	6020250206-0	Resorte Helicoidal Ø30,5 X Ø41,5 X 200Mm	1		
36	6020250207-8	Resorte Helicoidal Ø43,5 X Ø57,5 X 200Mm	1		
37	6010600980-8	Buje De Apoyo	1		
38	5232010030-5	Eje Del Regulador Con Buje	1		

• Surcador de la Fleje con Soporte Completo

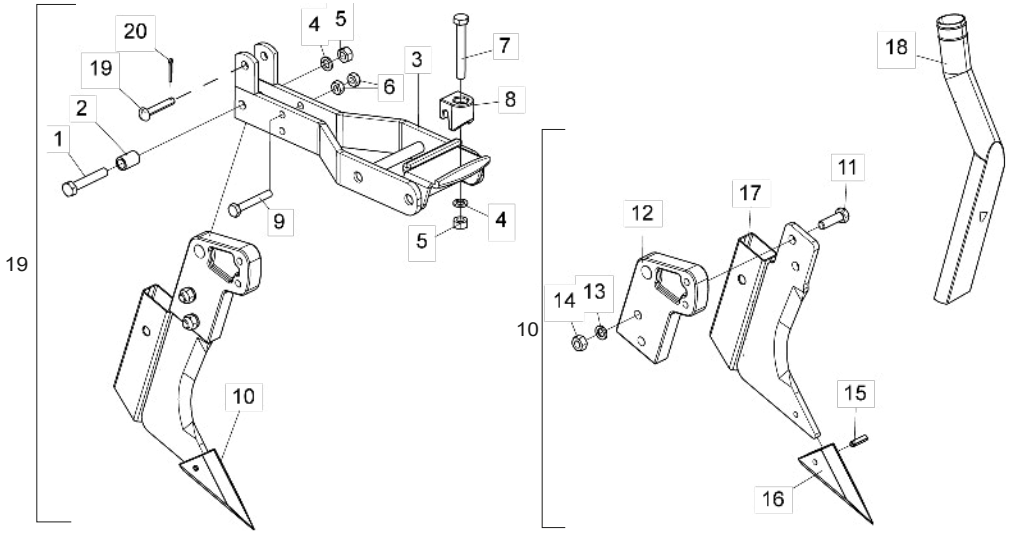

Item	Código	Descripción del producto	Todos
1	6020310978-7	Tornillo Cab.Sextavada M12 X 1,75 X 70Mm Cl8.8 Rt	1
2	5080010016-7	Buje De Articulación	1
3	5530010048-0	Soporte Del Surcador	1
4	6020010395-8	Arandela De Presión M12 Media	2
5	6020310820-9	Tuerca Sextavada M12 X 1,75 Ma Cl8 Ch.19Mm Alt.10,00Mm	2
6	6020310822-5	Tuerca Sextavada M10 X 1,50 Ma Cl8 Ch.17Mm Alt.8,00Mm	2
7	6020317495-3	Tornillo Cab.Sextavada M12 X 1,75 X 90Mm Cl8.8 Rp	1
8	6010600896-8	Traba De Enganche Del Soporte De Los Discos	1
9	6020317444-9	Tornillo Cab.Sextavada M10 X 1,50 X 70Mm Cl8.8 Rt	1
10	5532010051-7	Surcador Suelto	1
11	6020310152-2	Tornillo Cab.Sextavada M12 X 1,75 X 40Mm Cl8.8 Rp	2
12	5530390016-0	Soporte Derecho Do Facao	1
13	6020010395-8	Arandela De Presión M12 Media	2
14	6020310820-9	Tuerca Sextavada M12 X 1,75 Ma Cl8 Ch.19Mm Alt.10,00Mm	2
15	6020310490-4	Perno Elastico Pesado Ø8 X 28Mm (Seeger Reno 701.186)	1
16	6010601364-3	Punta Recambiable	1
17	5532010039-8	Surcador Suelto	1
18	6020030118-0	Boquilla Redonda Con Grado Derecha	1
19	5432120061-6	Perno de Cabeza Francés Ø3/8" X 54mm	1
20	6020010403-2	Arandela De Presión M20 Mediana	1
21	5532010050-9	Surcador Completo	1

Nota: El Surcador (21) se compone de todas las piezas enumeradas en esta lista; sin embargo, cuando se vende completo, los artículos 18 a 20 no están incluidos.

• Soporte con Punta Riscadora

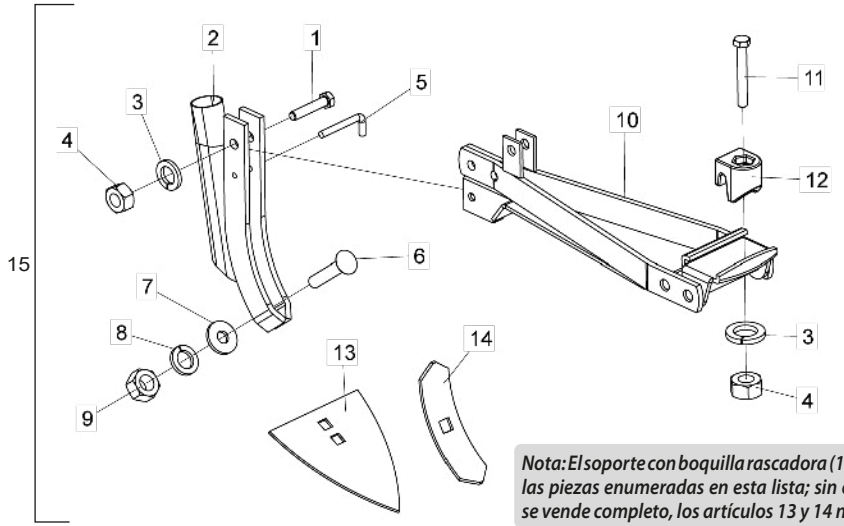

Nota: El soporte con boquilla rascadora (15) consta de todas las piezas enumeradas en esta lista; sin embargo, cuando se vende completo, los artículos 13 y 14 no están incluidos.

Item	Código	Descripción del producto	Todos
1	6020310210-3	Tornillo Cab.Sextavada M12 X 1,75 X 60Mm Cl8.8 Rt	1
2	5530080008-3	Soporte	1
3	6020010395-8	Arandela De Presión M12 Media	2
4	6020310820-9	Tuerca Sextavada M12 X 1,75 Ma Cl8 Ch.19Mm Alt.10,00Mm	2
5	5432020009-4	Perno "L" Ø6,8 X 26Mm	1
6	6020310273-1	Tornillo Cab.Francesa M16 X 2,00 X 80Mm Cl8.8 Rp	1
7	5024010298-3	Arandela Lisa De Ø17 X Ø44 X 4,75Mm(Zincada)	1
8	6020010124-6	Arandela De Presión M16 Media	1
9	6020310818-7	Tuerca Sextavada M16 X 2,00 Ma Cl8 Ch.24Mm Alt.13,00Mm	1
10	5530014996-0	Soporte Para Punta Riscadora	1
11	6020317495-3	Tornillo Cab.Sextavada M12 X 1,75 X 90Mm Cl8.8 Rp	1
12	6010600896-8	Traba De Enganche Del Soporte De Los Discos	1
13	4708100005-7	Punta Riscadora 8" X 5,00Mm	1
14	4750100101-1	Punta Riscadora 8" X 2.1/4" X 5,00Mm	1
15	5530014999-4	Soporte Con Parafuso Do Punta Sulcador	1

BALDAN

• Discos Distribuidores de Semilla

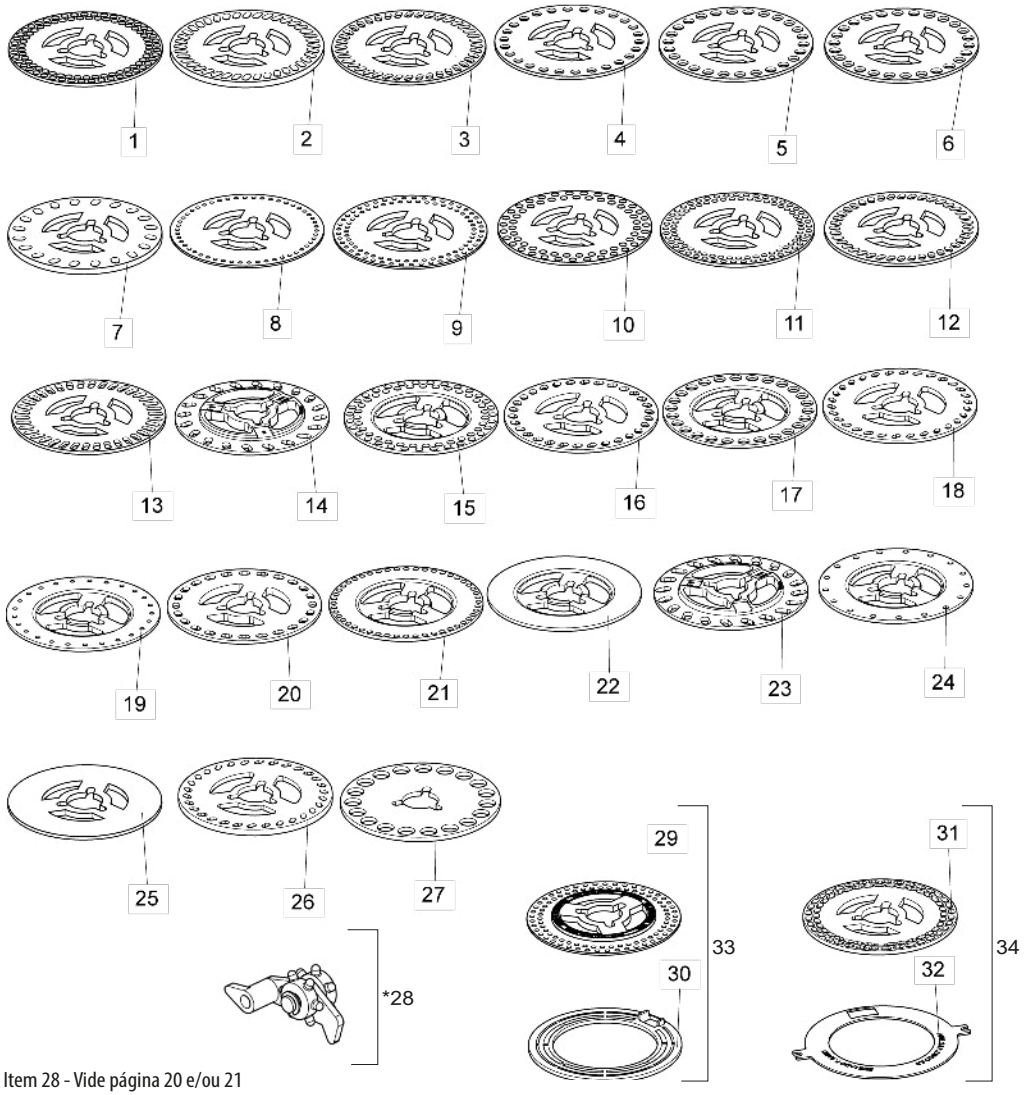

Item	Código	Descripción del producto	Todos
1	6020070009-3	Disco Distribuidor De Soja 90F Ø8,5mm(Ø43 X Ø186 X 4,50mm)	1
2	6020070002-6	Disco Distribuidor De Soja 40F 8 X 16mm(Ø43 X Ø186 X 8,00mm)	1
3	6020070080-8	Disco Distribuidor De Soja 40F 7,5 X 15mm(Ø43 X Ø186 X 4,50mm)	1
4	6020070072-7	Disco Distribuidor De Maíz/Arroz 26F Ø11mm(Ø43 X Ø186 X 4,50mm)	1
5	6020070074-3	Disco Distribuidor De Maíz/Arroz 26F Ø13mm(Ø43 X Ø186 X 4,50mm)	1
6	6020070070-0	Disco Distribuidor De Maíz/Arroz 26F Ø13,5mm(Ø43 X Ø186 X 4,50mm)	1
7	6020070006-9	Disco Distribuidor De Feijao 20F 10 X 15mm(Ø43 X Ø186 X 8,00mm)	1
7	6020070102-2	Disco Distribuidor De Feijao Graudo 64F 8,5 X 13mm(Ø43 X Ø186 X 5,50mm)	1
7	6020070103-0	Disco Distribuidor De Feijao Miudo 72F 7,5 X 12,5mm(Ø43 X Ø186 X 5,50mm)	1
8	6020070082-4	Disco Distribuidor De Sorgo 50F Ø4,8mm(Ø43 X Ø186 X 3,00mm)	1
9	6020070087-5	Disco Distribuidor De Soja/Sorgo 90F Ø5mm(Ø43 X Ø186 X 3,00mm)	1
10	6020070007-7	Disco Distribuidor De Soja 62F Ø8,5mm(Ø43 X Ø186 X 4,50mm)	1
11	6020070086-7	Disco Distribuidor De Soja 90F Ø7mm(Ø43 X Ø186 X 4,50mm)	1
12	6020070088-3	Disco Distribuidor De Feijao 40F 8 X 13,5mm(Ø43 X Ø186 X 4,50mm)	1
13	6020070078-6	Disco Distribuidor De Soja 38F 7,5 X 18mm(Ø43 X Ø186 X 4,50mm)	1
14	5220020095-0	Disco Distribuidor De Girasol 20F 5,5 X 13mm(Ø43 X Ø186 X 4,50mm)	1
15	5220020096-9	Disco Distribuidor De Soja 02 Hileras 62F Ø9,5mm(Ø43 X Ø186 X 4,50mm)	1
15	6020070076-0	Disco Distribuidor De Soja 34F 10,5 X 15mm(Ø43 X Ø186 X 4,50mm)	1
15	6020070004-2	Disco Distribuidor De Soja 34F 10,5 X 15mm(Ø43 X Ø186 X 8,00mm)	1
16	5220020043-8	Disco Distribuidor Semilla 30F 8.5 X 12mm Gris(Ø43 X Ø186 X 4.50mm)	1
17	5220020078-0	Disco Distribuidor De Maize 26F Ø13,49mm(Ø43 X Ø186 X 4,00mm)	1
17	6020071726-3	Disco Distribuidor De Maíz 28F Ø9,0mm(Ø43 X Ø186 X 4,50mm)	1
17	5220020081-0	Disco Distribuidor De Maize De Palomita 48F Ø7,14mm(Ø43 X Ø186 X 4,00mm)	1
17	6020070890-6	Disco Distribuidor De Maíz Doce 29F 8 X 12,5mm(Ø43 X Ø186 X 4,50mm)	1
18	5220020101-9	Disco Distribuidor De Algodon 30F 5,5 X 11mm(Ø43 X Ø186 X 4,50mm)	1
19	5220020079-9	Disco Distribuidor De Reresortecha 25F Ø5,56mm(Ø43 X Ø186 X 4,00mm)	1
20	5220020080-2	Disco Distribuidor De Reresortecha 25F Ø5,56mm(Ø43 X Ø186 X 4,50mm)	1
20	5220020046-2	Disco Distribuidor De Maize 24F 9 X 14mm(Ø43 X Ø186 X 4,50mm)	1
21	5220020082-9	Disco Distribuidor De Maize De Palomita 48F Ø7,14mm(Ø43 X Ø186 X 4,50mm)	1
22	5220020017-9	Disco Distribuidor De Semilla Sin Agujero (Ø43 X Ø186 X 8,00mm)	1
23	5220020077-2	Disco Distribuidor De Girasol 20F 7 X 16mm(Ø43 X Ø186 X 4,50mm)	1
24	5220020030-6	Disco Distribuidor De Sorgo 17F Ø7,14mm(Ø43 X Ø186 X 4,50mm)	1
25	6020070001-8	Disco Distribuidor De Semilla Cego(Ø43 X Ø186 X 4,50mm)	1
26	5220020075-6	Disco Distribuidor De Algodon 30F 5,5 X 11mm(Ø43 X Ø186 X 7,90mm)	1
27	6020070005-0	Disco Distribuidor De Amendoim 19F Ø20mm(Ø43 X Ø193 X 6,00mm)	1
28	6020130206-7	Gatillo Raspador	1
29	6020070087-5	Disco Distribuidor De Soja/Sorgo 90F Ø5mm(Ø43 X Ø186 X 3,00mm)	1
30	6020010073-8	Anillo Plastico De Ø185 X 5mm Para Disco De Sorgo	1
31	6020070102-2	Disco Distribuidor De Feijao Graudo 64F 8,5 X 13mm(Ø43 X Ø186 X 5,50mm)	1
31	6020070103-0	Disco Distribuidor De Feijao Miudo 72F 7,5 X 12,5mm(Ø43 X Ø186 X 5,50mm)	1
32	6020070140-5	Disco De Ø128 X Ø185 X 2,50mm	1
33	5220020037-3	Disco Distribuidor De Sorgo 90F Ø5mm(Ø43 X Ø186 X 3,00mm)Completo	1
34	5220010002-6	Disco Distribuidor De Frijoles Graudo 64F 8,5 X 13mm(Ø43 X Ø186 X 5,50mm)Con Anillo	1
34	5220010001-8	Disco Distribuidor De Frijoles Miudo 72F 7,5 X 12,5mm(Ø43 X Ø186 X 5,50mm)Con Anillo	1

* Item 28 - Vide página 20 e/ou 21

• Discos Distribuidores - Sistema Universal

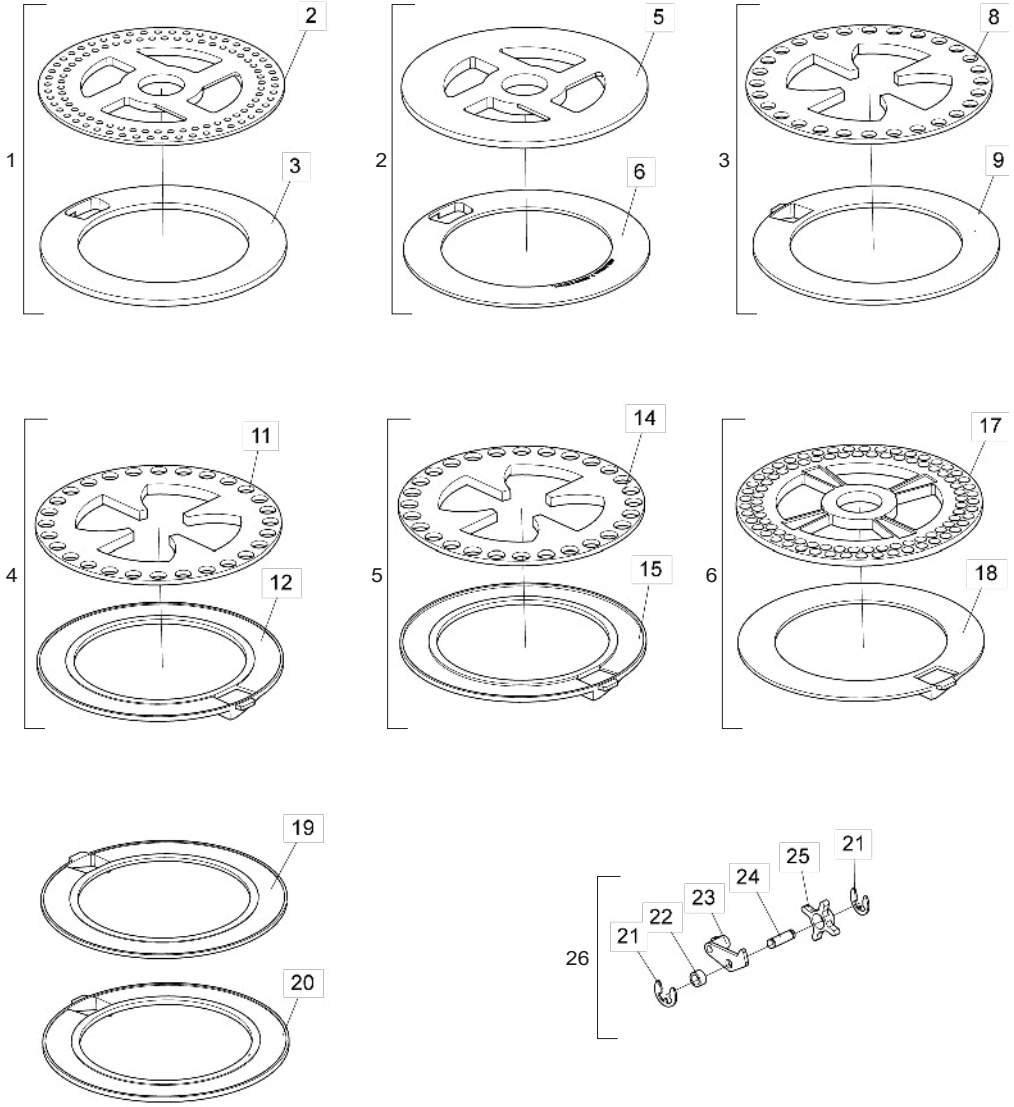

Item	Código	Descripción del producto	Todos
1	5220010104-9	Disco Distribuidor De Sorgo 100F Ø5mm(Ø35,5 X Ø189 X 3,00mm)Con Anillo 5,50mm	1
2	6020070136-7	Disco Distribuidor De Sorgo 100F Ø5mm(Ø35,5 X Ø189 X 3,00mm)(Universal)	1
3	6020070109-0	Anillo De Ø131,5 X Ø189 X 5,50mm Con Traba Para Sorgo	1
4	5220010131-6	Disco Distribuidor Cego(Ø35,5 X Ø189 X 5,50mm) Con Anel De 3,00mm(Universal)	1
5	6020070123-5	Disco Distribuidor Cego(Ø35,5 X Ø189 X 5,50mm)(Universal)	1
6	6020070108-1	Anillo De Ø131,5 X Ø189 X 3,00mm Sin Rebajo	1
7	5220010137-5	Disco Distribuidor De Maize 28F Ø11,5mm(Ø189 X 4,00mm)Con Anillo 4,00mm	1
8	6020071798-0	Disco Distribuidor De Maíz 28F Ø11,5mm(Ø189 X 4,00mm) Rampflow(Verde Claro)	1
9	6020015815-9	Anillo De Maíz Mod U 4mm Liso(Amarelo)(1020016)	1
10	5220010138-3	Disco Distribuidor De Maize 28F Ø12,5mm(Ø189 X 4,00mm)Con Anillo 4,00mm	1
11	6020071799-9	Disco Distribuidor De Maíz 28F Ø12,5mm(Ø189 X 4,00mm) Rampflow(Azul Claro)	1
12	6020015809-4	Anillo De Maíz Mod U 4mm C/Rebajo 1mm(Verde)(1020017)	1
13	5220010139-1	Disco Distribuidor De Maize 28F Ø13,5mm(Ø189 X 4,00mm)Con Anillo 4,00mm	1
14	6020071800-6	Disco Distribuidor De Maíz 28F Ø13,5mm(Ø189 X 4,00mm) Rampflow(Bege)	1
15	6020015814-0	Anillo De Maíz Mod U 4mm C/Rebajo 2,5mm(Azul Escuro)(1020019)	1
16	5220010141-3	Disco Distribuidor De Soja 90F Ø9mm(Ø35,10 X Ø189 X 5,50mm)Con Anillo 3,00mm	1
17	6020071802-2	Disco Distribuidor De Soja 90F Ø9mm(Ø35,10 X Ø189 X 5,50mm) Rampflow(Lilas)(1010066)	1
18	6020015811-6	Anillo De Soja Mod U 3mm Liso(Lilas)(1020020)	1
19	6020015812-4	Anillo De Soja Mod U 3mm C/Rebajo 0,8mm(Roxo)(1020021)	1
20	6020015813-2	Anillo De Soja Mod U 4mm C/Rebajo 1mm(Laranja Claro)(1020024)	1
21	6020010246-3	Anillo De Retencion Rs-05 G503-050-01	2
22	6020030720-0	Buje De Ø8,30 X Ø11,50 X 6mm	1
23	6020130205-9	Gatillo Del Dosador	1
24	6020310526-9	Perno Plástico Ø7 x 18.5 x 23.5	1
25	6020350876-2	Roseta Dosificadora C/Agujero De Ø8,3mm	1
26	6020350930-0	Roseta Completa	1

• Discos Distribuidores - Sistema Titanium - Opcional

Imagem ilustrativa

Código	Descripción del producto	Todos
6020058165-5	Conjunto Disco/Anillos Titanium Frijoles (1060001)	1
6020058166-3	Conjunto Disco/Aneis Titanium Feijao Carioquinha 56 Agujeros(1060022)	1
6020056429-7	Conjunto Disco/Aneis Titanium Sorgo 90 Agujeros(1060004)	1
6020056427-0	Conjunto Titanium P/Algodón(1060006)	1
6020015876-0	Anillo De Algodón Titanium Mod U 3mm C/Rebajo 1,3mm(Azul)(1020031)	1
6020015877-9	Anillo De Algodón Titanium Mod U 3mm Liso(Verde)(1020032)	1
6020056428-9	Conjunto Titanium P/Canola(1060016)	1
6020015878-7	Anillo De Canola Titanium Mod U 7mm Liso(Rojo)(1020042)	1
6020015875-2	Anillo De Maíz Titanium Mod U 4mm C/Rebajo 1,6mm(Cinza)(1020018)	1
6020015866-3	Anillo De Sorgo Titanium Mod U 5,5mm Liso(Branco)(1020036)	1
6020015879-5	Anillo De Sorgo Titanium Mod U 6,5mm Liso(Branco)(1020035)	1
6020071998-3	Disco Distribuidor De Soja 135F Ø7,3mm Rampflow (Amarelo)(1010106)Titanium	1
6020071999-1	Disco Distribuidor De Soja 135F Ø8,0mm Rampflow (Laranja)(1010107)Titanium	1
6020072000-0	Disco Distribuidor De Soja 135F Ø9,0mm Rampflow (Lilas)(1010108)Titanium	1
6020015886-8	Anillo De Soja Titanium 135F 3,0mm (Lilas)(1020053)	1
6020015887-6	Anillo De Soja Titanium 135F 3,0mm/0,8mm (Roxo)(1020054)	1
6020015884-1	Anillo De Soja Titanium 135F 4,0mm (Amarelo)(1020055)	1
6020015885-0	Anillo De Soja Titanium 135F 4,0mm (Laranja)(1020057)	1
6020015888-4	Anillo De Soja Titanium 135F 4,0mm/1,0mm (Laranja Claro)(1020056)	1

• Engranajes

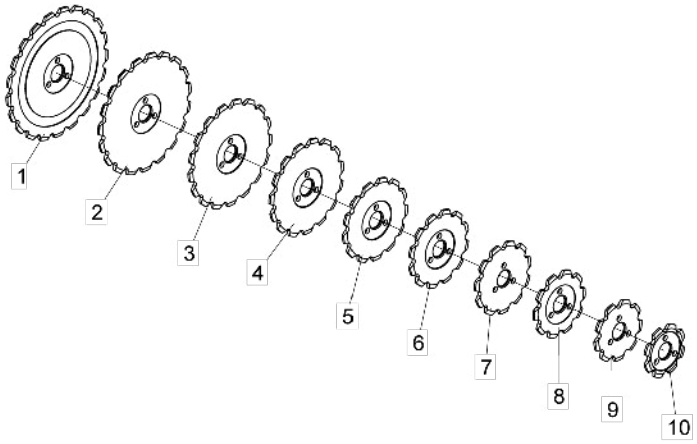

Item	Código	Descripción del producto	Todos
1	5256030021-2	Engranaje De 21 Dientes	1
2	5256030019-0	Engranaje De 19 Dientes	1
3	5256030018-2	Engranaje De 17 Dientes	1
4	5256030013-1	Engranaje De 15 Dientes	1
5	5256030010-7	Engranaje De 13 Dientes	1
6	5256030012-3	Engranaje De 12 Dientes	1
7	5256030030-1	Engranaje De 11 Dientes	1
8	5256030003-4	Engranaje De 10 Dientes	1
9	5256030029-8	Engranaje De 9 Dientes	1
10	5256030006-9	Engranaje De 8 Dientes	1

• Surcador Sin Soporte Con Condutor De Abono - Opcional

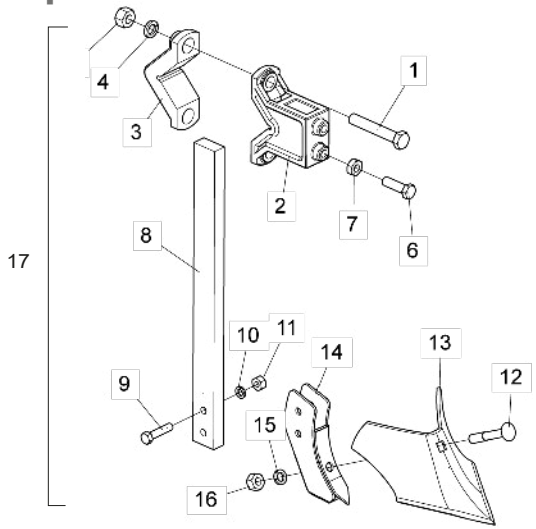

Item	Código	Descripción del producto	Todos
1	6020311101-3	Tornillo Cab.Sextavada 3/4" X 4.1/2" 10F Unc1A Gr5 Rp	2
2	5530014631-6	Soporte De Fijacion Del Surcador	1
3	6010600770-8	Abrazadera	1
4	6020010414-8	Arandela De Presión 3/4" Media Industrial	2
5	6020310770-9	Tuerca Sextavada 3/4" 10F Unc Gr5 Ch.1.7/32" Alt.18,50mm	2
6	6020311043-2	Tornillo Cab.Sextavada 5/8" X 2.1/4" 11F Unc1A Gr5 Rt C/Ponta	2
7	6020310738-5	Tuerca Sextavada 5/8" 11F Unc Gr5 Ch.1.1/16" Alt.11,00mm	2
8	5040120009-3	Barra Da Haste	1
9	6020312060-8	Tornillo Cab.Sextavada 1/2" X 2.1/4" 12F W Gr5 Rp	2
10	6020010410-5	Arandela De Presión 1/2" Media Industrial	2
11	6020310754-7	Tuerca Sextavada 1/2" 12F W Gr5 Ch.7/8" Alt.12,00mm	2
12	6020311182-0	Tornillo Cab.Francesa 5/8" X 4" 11F Unc Gr5 Rp-38,1mm	1
13	4708140005-5	Punta Riscadora 9" X 5,00mm	1
14	5530014632-4	Soporte Del Surcador	1
15	6020010412-1	Arandela De Presión 5/8" Media Industrial	1
16	6020310760-1	Tuerca Sextavada 5/8" 11F Unc Gr5 Ch.1.1/16" Alt.15,00mm	1
17	5532010188-2	Surcador Completo	1

• Surcador Con Soporte Con Condutor De Abono - Opcional

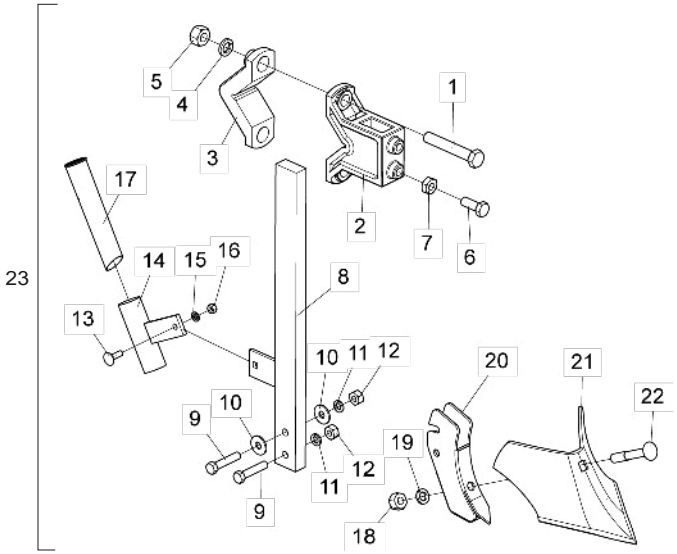

Item	Código	Descripción del producto	Todos
1	6020311101-3	Tornillo Cab.Sextavada 3/4" X 4.1/2" 10F Unc1A Gr5 Rp	2
2	5530014631-6	Soporte De Fijacion Del Surcador	1
3	6010600770-8	Abrazadera	1
4	6020010414-8	Arandela De Presión 3/4" Media Industrial	2
5	6020310770-9	Tuerca Sextavada 3/4" 10F Unc Gr5 Ch.1.7/32" Alt.18,50mm	2
6	6020311069-6	Tornillo Cab.Sextavada 5/8" X 1.3/4" 11F Unc1A Gr5 Rt C/Ponta	2
7	6020310738-5	Tuerca Sextavada 5/8" 11F Unc Gr5 Ch.1.1/16" Alt.11,00mm	2
8	5326090002-8	Varilla Surcadora	1
9	6020312300-3	Tornillo Cab.Sextavada 1/2" X 2.1/2" 12F W Gr5 Rp	2
10	5024010068-9	Arandela Lisa De Ø13,3 X Ø35,5 X 3,00mm	2
11	6020010410-5	Arandela De Presión 1/2" Media Industrial	2
12	6020310754-7	Tuerca Sextavada 1/2" 12F W Gr5 Ch.7/8" Alt.12,00mm	2
13	6020311090-4	Tornillo Cab.Francesa 3/8" X 1.1/4" 16F Unc1A Gr2 Rp	1
14	5530180016-8	soporte de caño	1
15	6020010406-7	Arandela De Presión 3/8" Media Industrial	1
16	6020310746-6	Tuerca Sextavada 3/8" 16F Unc Gr5 Ch.9/16" Alt.8,50mm	1
17	5052060023-7	Boquilla de fertilizante	1
18	6020310760-1	Tuerca Sextavada 5/8" 11F Unc Gr5 Ch.1.1/16" Alt.15,00mm	1
19	6020010412-1	Arandela De Presión 5/8" Media Industrial	1
20	5530080009-1	Soporte Del Surcador	1
21	4708140005-5	Punta Riscadora 9" X 5,00mm	1
22	6020311182-0	Tornillo Cab.Francesa 5/8" X 4" 11F Unc Gr5 Rp-38,1mm	1
23	5532020003-1	Surcador Completo	1

• Sistema de Conversión para Plantio de Amendoim

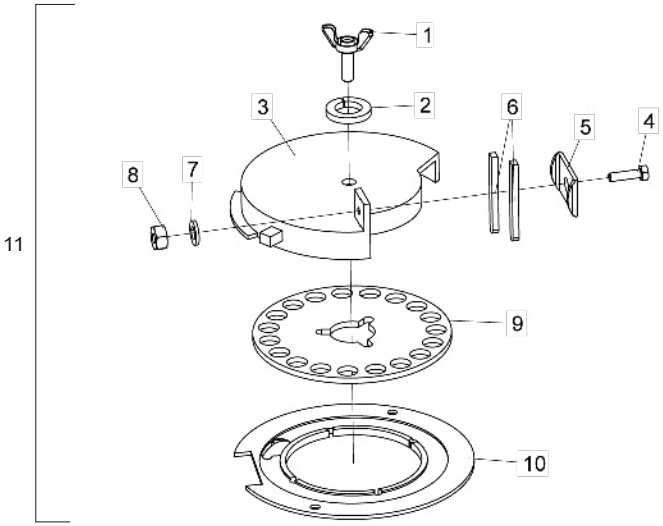

Item	Código	Descripción del producto	Todos
1	5420010136-0	Tornillo Mariposa M12 X 1.75	1
2	6020010410-5	Arandela De Presión 1/2" Media Industrial	1
3	5484060002-8	Regulador Interno De Vazao	1
4	6020310019-4	Tornillo Cab.Sextavada 1/4" X 1" 20F Unc1A Gr2 Rt	1
5	5460040003-0	Traba Del Derribador De Semilla	1
6	5212010001-7	Sacador De Semilla Plastiprene	2
7	6020010402-4	Arandela De Presión 1/4" Media Industrial	1
8	6020310742-3	Tuerca Sextavada 1/4" 20F Unc Gr5 Ch.7/16" Alt.5,50mm	1
9	6020070005-0	Disco Distribuidor De Amendoim 19F Ø20mm(Ø43 X Ø193 X 6,00mm)	1
10	5220010045-0	Disco Plato Bifacial Para Semilla Del Amendoim(Ø132 X Ø233,2 X 7,50mm)	1
11	55280106916	Kit Para Siembra De Mani Con Disco 19F Ø20mm	1

• Calcomanias hasta el 04/2023

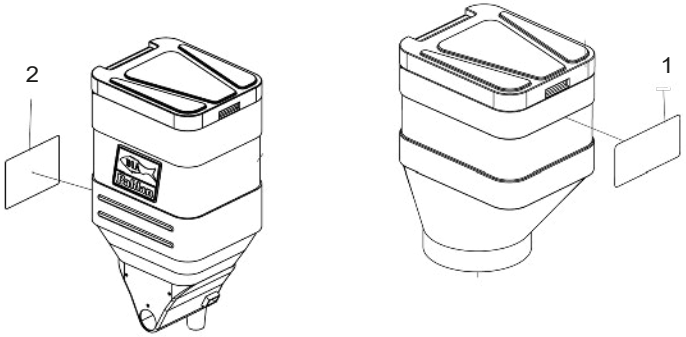

Item	Código	Descripción del producto	Todos
1	6020070432-3	Calcomania Plb-Directa Baldan "Caja Semilla"(100 X 200Mm)	1
2	6020071325-0	Calcomania Plb-Directa Baldan "Caja Abono"(210 X 145Mm)	1

Item 1

Item 2

• Adesivos Desde 05/2023

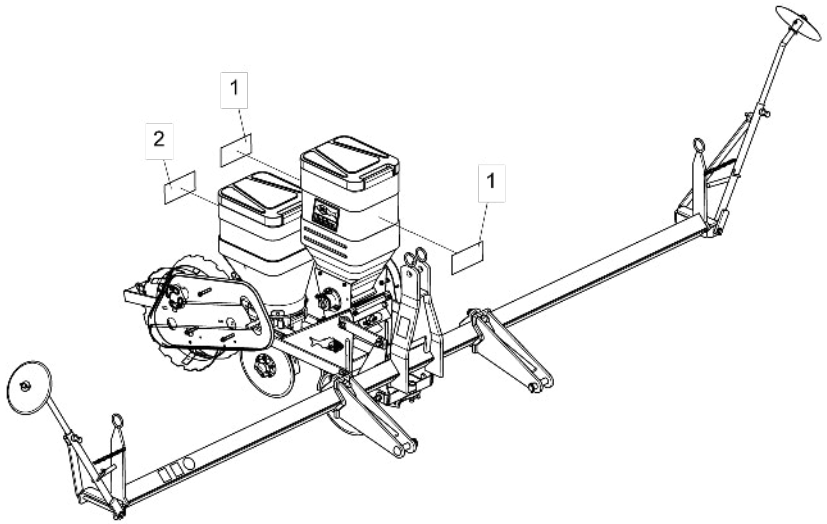

Item	Código	Descripción del producto	Todos
1	6020079427-6	Calcomania Plb Directa (100 X 200mm)	2
2	6020079428-4	Calcomania Baldan (100 X 200mm)	1
1	6020095955-0	Emblema 70 X 132,6mm	1

Item 1

Item 2

Item 3

BALDAN

Avenida Baldan, 1500
Nova Matão
15.993-900
Matão/SP - Brasil
sac@baldan.com.br
export@baldan.com.br

+55 16 3221 6500
baldan.com.br