Catálogo de **Peças**

SP GIGA D

Semeadora de Precisão

BIA ®

Baldan

Índice

Armação Lateral Direita 4
Armação Central Completa 5
Armação Lateral Esquerda 6
Plataforma Direita/Esquerda 7
Plataforma Central 8
Armação Intermediária 9
Armação Lateral Direita/Esquerda 9
Armação Central 10
Suporte do Pé de Apoio Completo 11
Suporte Menor do Pé de Apoio Completo 11
Cilindro da Armação Central 11
Suporte Para Fim de Curso Completo 12
Trava do Pistão Completa 12
Cilindro do Suporte da Roda 12
Suporte da Roda Completo 13
Suporte Auxiliar da Roda Completo 14
Cubo da Roda Completo 15
Cubo da Roda Auxiliar Completo 15
Sistema Hidráulico Central 16
Transmissão Central 17
Tabela Transmissão Central 18
Transmissão Direita/Esquerda 19
Tabela Transmissão Direita/Esquerda 20
Esticador com Puxador Completo 21
Capa da Corrente da Caixa de Velocidade 21
Capa da Corrente Central da Caixa de Velocidade 21
Suporte da Caixa de Velocidade 22
Transmissão Menor Central 22
Speed Box 23
Cilindro da Armação Central 24
Cilindro do braço de articulação do cabeçalho 24
Cilindro do suporte da trava para transporte 24
Depósito de Semente Direito/Esquerdo Completo 25
Depósito de Semente Central Completo 25
Depósito de Semente do Módulo Direito 26
Depósito de Semente do Módulo Central 27
Depósito de Semente do Módulo Esquerdo 28
Cabeçalho de Engate Completo 29
Tabela Cabeçalho de Engate Completo 30
Cabeçalho de Engate 31
Tabela Cabeçalho de Engate 32
Barra Estabilizadora 33
Linhas de Plantio 34
Tabela Linhas de Plantio 35
Linhas Pantográficas Completa 36
Tabela Linhas Pantográficas Completa 37-38
Carrinho do Distribuidor de Semente Universal 39
Tabela Carrinho do Distribuidor de Semente Universal 40
Carrinho do Disco de Corte 41
Caixa de Semente para Mangote 42
Carrinho com Roda de Profundidade 43
Tabela Carrinho com Roda de Profundidade 44-45
Roda de profundidade 46
Discos de Semente 47
Tabela Discos de Semente 48
Sistema Elétrico BCE para Acionamento das Embreagens 49
Sistema eletrônico PM400 50
Sistema elétrico Intelliag - Giga 42 51
Adesivos (Depósitos Dir/Esq) 52
Adesivos (Depósito Central) 53
Adesivos (Armação Lateral Direita) 54
Adesivos (Armação Central) 55
Adesivos (Armação Lateral Esquerda) 56
ÍNDICE NUMÉRICO 57-61

• Armação Lateral Direita Completa

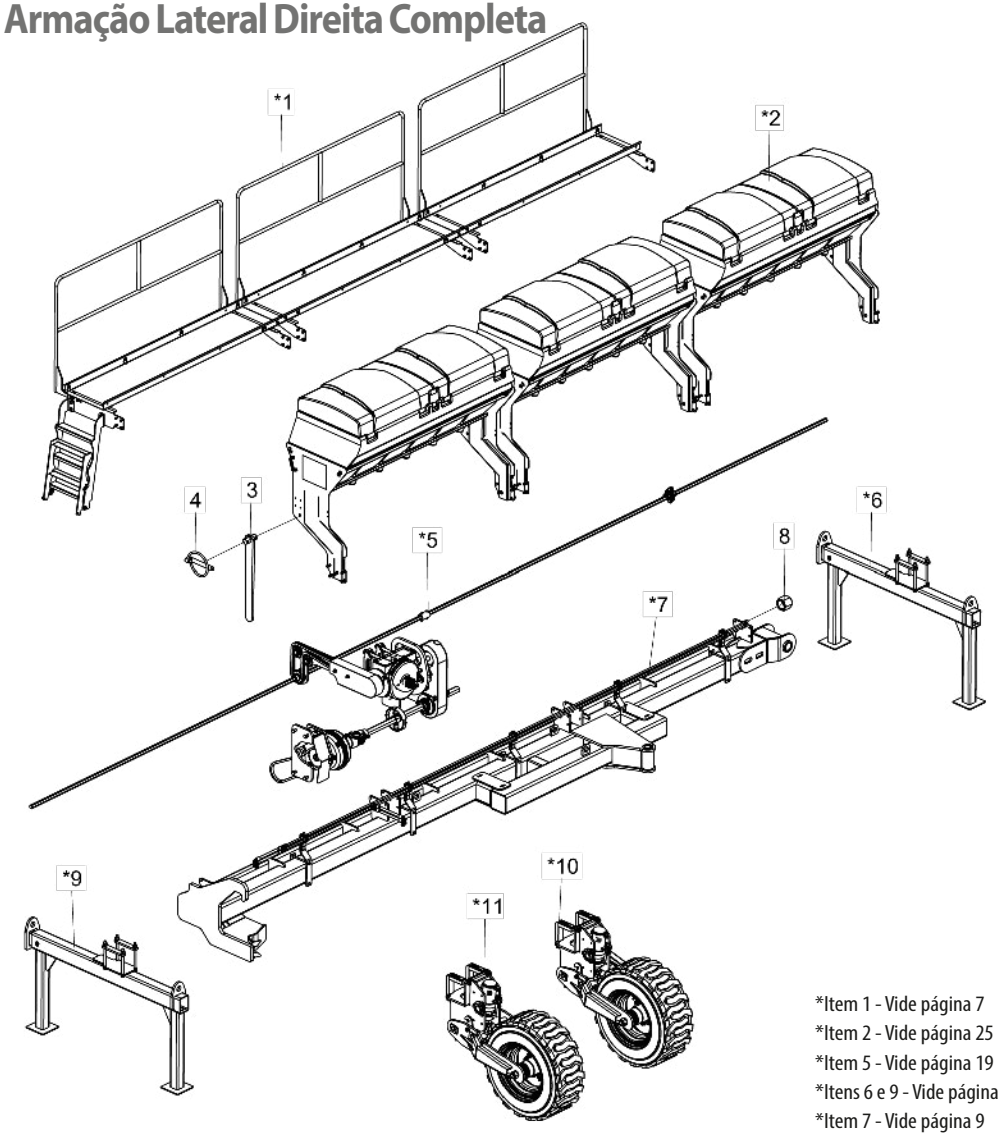

Item	Código	Descrição do Produto	Arm Lateral Dir 22 Linhas	Arm Lateral Dir 30 Linhas	Arm Lateral Dir 34 Linhas	Arm Lateral Dir 42 Linhas
*1	5440010975-6	Plataforma Direita Completa	1			
*1	5440010997-7	Plataforma Direita Completa		1		
*1	5440010965-9	Plataforma Direita Completa			1	
*1	5440010969-1	Plataforma Direita Completa				1
*2	5208012623-9	Depósito De Semente Direito Caixa Plástica C/7 Bicas Completo	1			
*2	5208012819-3	Depósito Direito Completo		1		
*2	5208012600-0	Depósito Lateral Direito Completo			1	
*2	5208012626-3	Depósito De Semente Direito Completo Speed Box				1
3	5008010233-7	Alavanca De Regulagem Da Pressão Mola	1	1	1	1
4	6020390293-2	Trava C/Argola Ø5,75 X 40Mm	1	1	1	1
*5	5555011148-8	Transmissão Esquerda C/Sistema De Embreagem	1			
*5	5555011152-6	Transmissão Direita C/Sistema De Embreagem		1		
*5	5555011141-0	Transmissão Direita C/Sistema De Embreagem			1	
*5	5555011145-3	Transmissão Direita C/Sistema De Embreagem				1
*6	5530015749-0	Suporte Menor Do Pé De Apoio Completo	2	2		
*7	5022011500-0	Armação Lateral Direita Completa	1			
*7	5022011582-5	Armação Lateral Direita Completa		1		
*7	5022011408-0	Armação Lateral Direita Completa			1	
*7	5022011509-4	Armação Lateral Direita Completa				1
8	5538010163-6	Tampa Do Niple R.1/2" Bsp(G)	2	2	2	2
*9	5530015491-2	Suporte Menor Do Pé De Apoio Completo			2	2
*10	5530015409-2	Suporte Da Roda Completo Transmissão Direita	1			
*10	5530015407-6	Suporte Da Roda Completo Transmissão Esquerda		1	1	
*10	5530015630-3	Suporte Da Roda Completo Transmissão Esquerda				1
*11	5530015499-8	Suporte Auxiliar Roda Completo(P/Transmissão Esquerda)		1	1	
*11	5530015507-2	Suporte Auxiliar Da Roda C/Suporte P/Transmissão Esquerda(Pneu 14-17.5)				1

*Item 1 - Vide página 7
*Item 2 - Vide página 25
*Item 5 - Vide página 19
*Itens 6 e 9 - Vide página 11
*Item 7 - Vide página 9
*Item 10 - Vide página 13
*Item 11 - Vide página 14

• Armação Central Completa

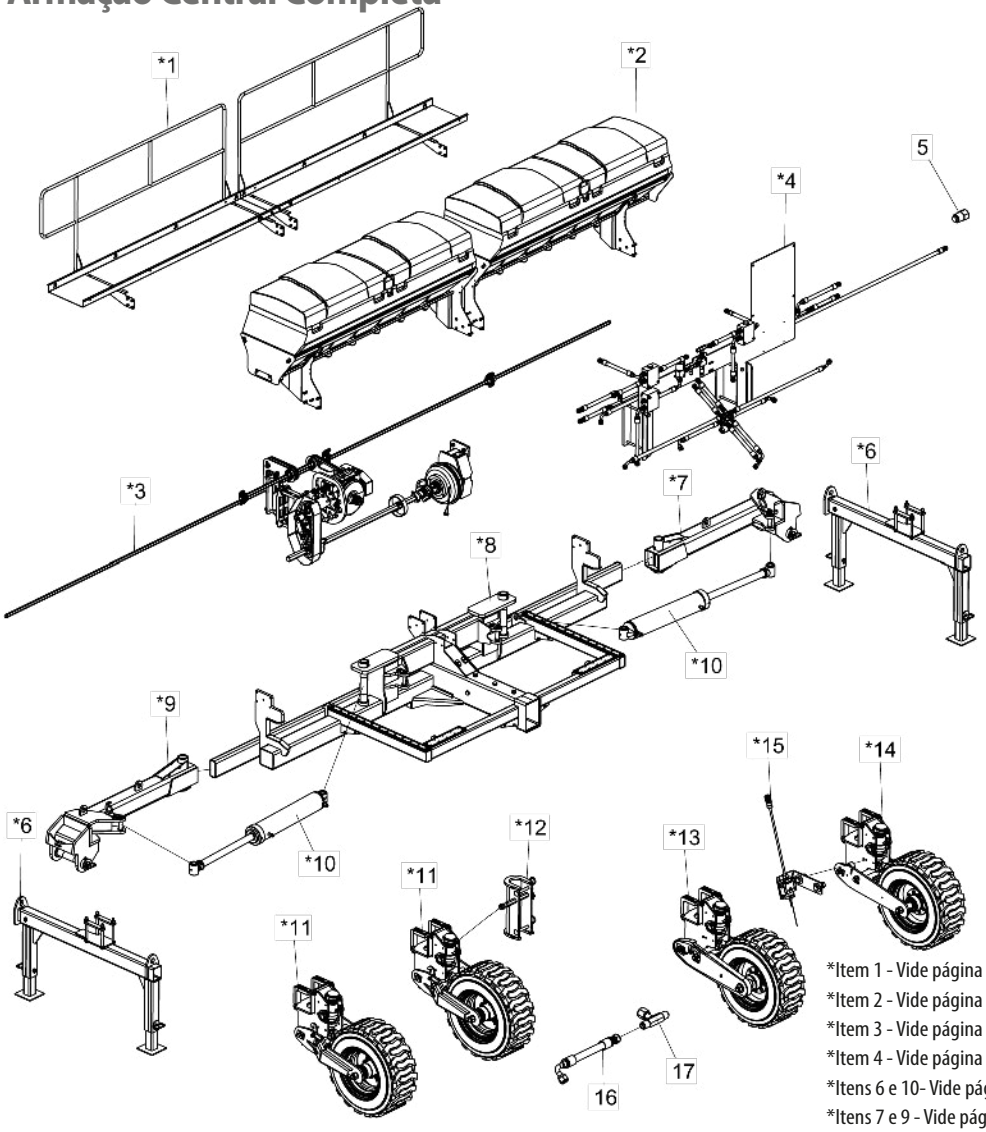

Item	Código	Descrição do Produto	Arm Central 22 Linhas	Arm Central 30 Linhas	Arm Central 34 Linhas	Arm Central 42 Linhas
*1	5440010966-7	Plataforma Central Completa	1	1	1	
*1	5440010968-3	Plataforma Central Completa				1
*2	5208012602-6	Depósito Central Completo	1	1	1	
*2	5208012622-0	Depósito Central Completo				1
*3	5555011149-6	Transmissão Central C/Sistema De Embreagem	1			
*3	5555011143-7	Transmissão Central C/Sistema De Embreagem		1	1	
*3	5555011147-0	Transmissão Central C/Sistema De Embreagem				1
*4	5528010772-6	Sistema Hidráulico Central Completo	1			
*4	5528010760-2	Sistema Hidráulico Central Completo		1	1	
*4	5528010764-5	Sistema Hidráulico Central Completo				1
5	5538010556-9	Tampa P/Mangueiras R.1/2"Bsp(G) X 40Mm C/Sextavado 7/8"	7	7	7	7
*6	5530015488-2	Suporte Do Pe De Apoio Completo	2	2	2	2
*7	5022011405-5	Armação Intermediária Esquerda Completa	1	1	1	1
*8	5022011506-0	Armação Central Completa	1			
*8	5022011403-9	Armação Central Completa		1	1	
*8	5022011412-8	Armação Central Completa				1
*9	5022011404-7	Armação Intermediária Direita Completa	1	1	1	1
*10	6020055792-4	Cilindro Hidráulico "D.A" Ø2" X Ø5" X 576Mm(Curso) X 960Mm(Fechado)	2	2	2	2
*11	5530015499-8	Suporte Auxiliar Roda Completo (P/Transmissão Esquerda)	2	2	2	
*11	5530015507-2	Suporte Auxiliar Da Roda C/Suporte P/Transmissão Esquerda (Pneu 14-17.5)				2
*12	5558010459-1	Trava Do Pistão Completa 223Mm P/Haste De Ø2"	4	4	4	4
*13	5530015409-2	Suporte Da Roda Completo Transmissão Direita	1	1	1	
*13	5530015506-4	Suporte Central Da Roda Completo Transmissão Direita (Pneu 14-17.5)				1
*14	5530015500-5	Suporte Auxiliar Esquerdo Da Roda Completo	1	1	1	
*14	5530015508-0	Suporte Auxiliar Da Roda C/Suporte P/Transmissão Direita (Pneu 14-17.5)				1
*15	5530016407-1	Suporte P/Chave Fim De Curso Completo	1	1	1	1
16	6020251042-9	Mangueira Hidr. Alta Pressão 1/2" X 900Mm C/1Tcg E 1Trg (Sae 100R2 At - P.T.4000Psi)	4	4	4	4
17	5412050006-9	Niple Tipo "T" R.1/2" Bsp X 100Mm C/Sextavado 7/8" C/Porca Giratória De 1/2" Bsp	4	4	4	4

*Item 1 - Vide página 8
*Item 2 - Vide página 25
*Item 3 - Vide página 17
*Item 4 - Vide página 16
*Itens 6 e 10- Vide página 11
*Itens 7 e 9 - Vide página 9
*Item 8 - Vide página 10
*Itens 11 e 14 - Vide página 14
*Itens 12 e 15 - Vide página 12
*Item 13 - Vide página 13

• Armação Lateral Esquerda Completa

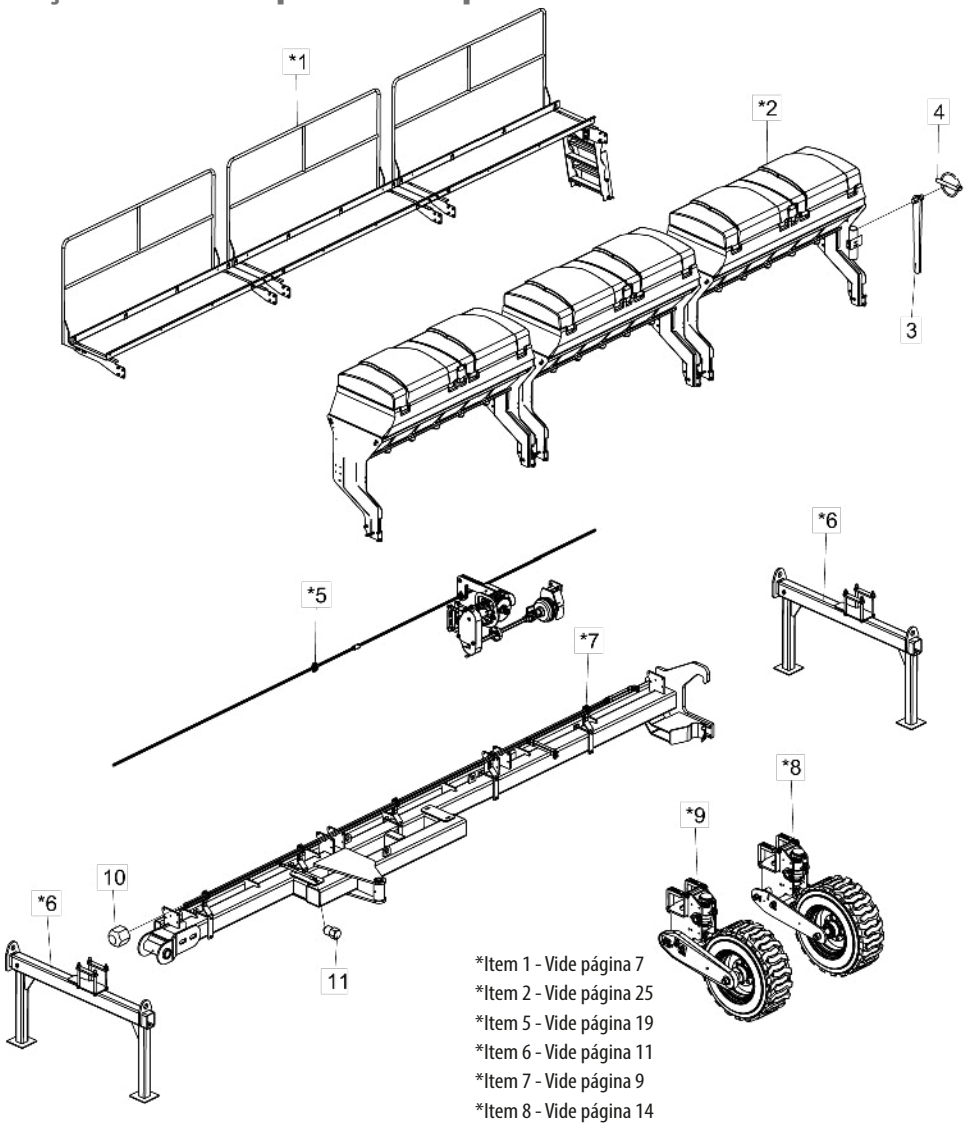

*Item 1 - Vide página 7
*Item 2 - Vide página 25
*Item 5 - Vide página 19
*Item 6 - Vide página 11
*Item 7 - Vide página 9
*Item 8 - Vide página 14
*Item 9 - Vide página 13

Item	Código	Descrição do Produto	Arm Lateral Esq 22 Linhas	Arm Lateral Esq 30 Linhas	Arm Lateral Esq 34 Linhas	Arm Lateral Esq 42 Linhas
*1	5440010976-4	Plataforma Esquerda Completa	1			
*1	5440010998-5	Plataforma Esquerda Completa		1		
*1	5440010964-0	Plataforma Esquerda Completa			1	
*1	5440010970-5	Plataforma Esquerda Completa				1
*2	5208012625-5	Depósito De Semente Esquerdo Caixa Plástica C/7 Bicas Completo	1			
*2	5208012820-7	Depósito Esquerdo Completo		1		
*2	5208012601-8	Depósito Lateral Esquerdo Completo			1	
*2	5208012627-1	Depósito De Semente Esquerdo Completo Spgiga Speed Box				1
3	5008010233-7	Alavanca De Regulagem Da Pressão Mola	1	1	1	1
4	6020390293-2	Trava C/Argola Ø5,75 X 40Mm	1	1	1	1
*5	5555011148-8	Transmissão Esquerda C/Sistema De Embreagem	1			
*5	5555011153-4	Transmissão Esquerda C/Sistema De Embreagem		1		
*5	5555011142-9	Transmissão Esquerda C/Sistema De Embreagem			1	
*5	5555011146-1	Transmissão Esquerda C/Sistema De Embreagem				1
*6	5530015749-0	Suporte Menor Do Pé De Apoio Completo	2	2		
*6	5530015491-2	Suporte Menor Do Pé De Apoio Completo			2	2
*7	5022011503-5	Armação Lateral Esquerda Completa (22 Linhas)	1			
*7	5022011584-1	Armação Lateral Esquerda Completa (30 Linhas)		1		
*7	5022011409-8	Armação Lateral Esquerda Completa (34 Linhas)			1	
*7	5022011511-6	Armação Lateral Esquerda Completa (42 Linhas)				1
*8	5530015500-5	Suporte Auxiliar Esquerdo Da Roda Completo		1	1	
*8	5530015508-0	Suporte Auxiliar Da Roda C/Suporte P/Transmissão Direita (Pneu 14-17.5)				1
*9	5530015409-2	Suporte Da Roda Completo Transmissão Direita	1	1	1	
*9	5530015506-4	Suporte Central Da Roda Completo Transmissão Direita (Pneu 14-17.5)				1
11	5538010556-9	Tampa P/Mangueiras R.1/2"Bsp(G) X 40Mm C/Sextavado 7/8"	1			1
10	5538010163-6	Tampa Do Niple R.1/2" Bsp(G)	2			2

• Plataforma Direita/Esquerda

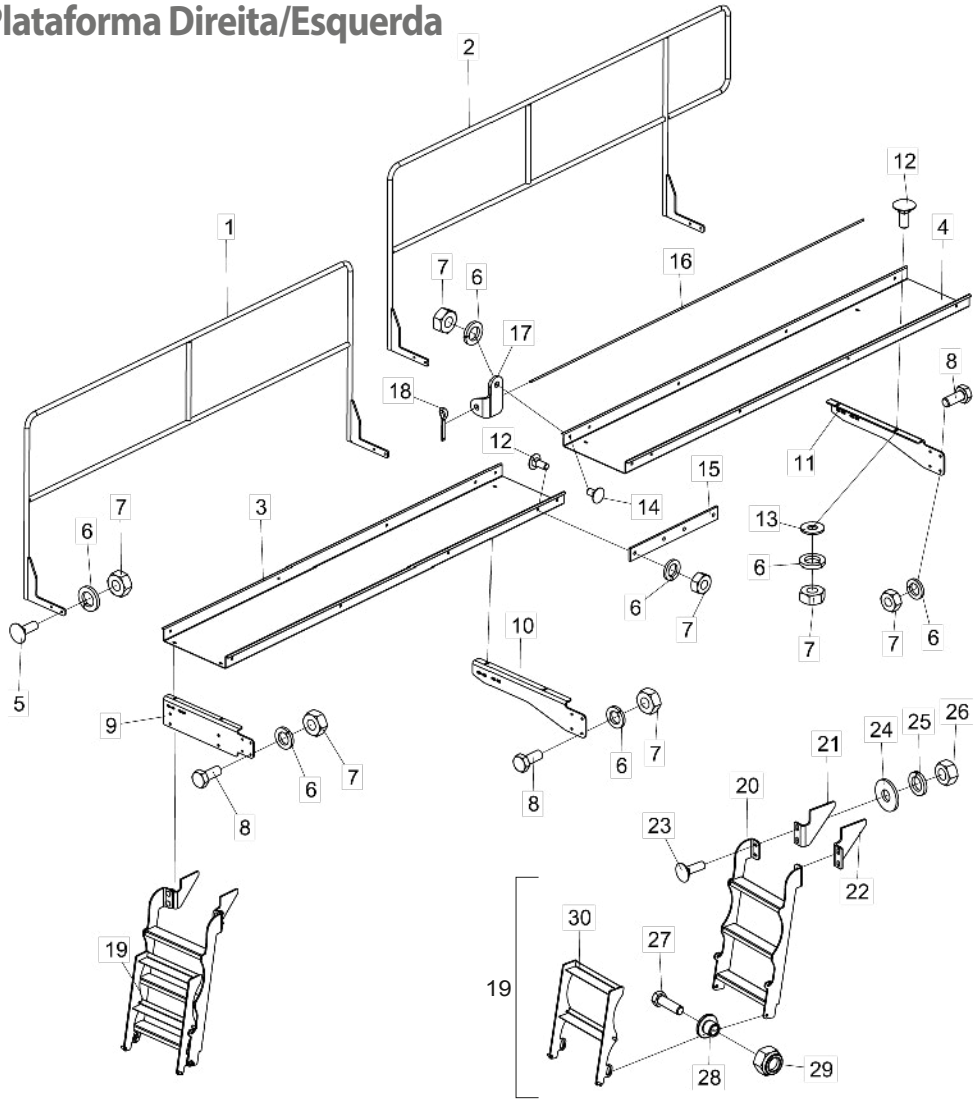

Item	Código	Descrição do Produto	Todos	Direita 22 Linhas	Direita 30 Linhas	Direita 34 Linhas	Direita 42 Linhas	Esquerda 22 Linhas	Esquerda 30 Linhas	Esquerda 34 Linhas	Esquerda 42 Linhas
1	5196010275-8	Corrimão De 2063Mm Completo			1		3		1		3
1	5196010276-6	Corrimão De 2504Mm Completo				1				1	
2	5196010273-1	Corrimão Direito Completo		1		1					
2	5196010324-0	Corrimão Direito Completo			1						
2	5196010274-0	Corrimão Esquerdo Completo						1		1	
2	5196010325-8	Corrimão Esquerdo Completo							1		
3	5136015279-4	Chapa Lateral Externa Da Plataforma		1				1			
3	5136015729-0	Chapa Da Plataforma De 2143Mm			1				1		
3	5136015062-7	Chapa Lateral Da Plataforma				1				1	
3	5136015061-9	Chapa Central Da Plataforma					2				2
4	5136015728-1	Chapa Lateral Interna Da Plataforma			1				1		
4	5136015063-5	Chapa Lateral Interna Da Plataforma				1				1	
4	5136015145-3	Chapa Central Da Plataforma					1				1
5	6020317544-5	Parafuso Cab.Francesa M10 X 1,50 X 30Mm Cl8.8 Rt (Bicromatizado)		4	8	8	12	4	8	8	12
6	6020010394-0	Arruela De Pressão M10 Média (Bicromatizado)		20	44	44	68	20	44	44	68
7	6020310822-5	Porca Sextavada M10 X 1,50 Ma Cl8 Ch.17Mm Alt.8,00Mm		20	44	44	68	20	44	44	68
8	6020310452-1	Parafuso Cab.Sextavada M10 X 1,50 X 25Mm Cl8.8 Rt (Bicromatizado)		8	16	16	24	8	16	16	24
9	5530015433-5	Suporte Lateral Esquerdo Da Escada		1	1	1	1				
9	5530015432-7	Suporte Lateral Direito Da Escada						1	1	1	1
10	5530015430-0	Suporte De Fixacão Central Direito Da Plataforma			1	1	2	1	2	2	3
11	5530015431-9	Suporte De Fixacão Central Esquerdo Da Plataforma		1	2	2	3		1	1	2
12	6020317445-7	Parafuso Cab.Francesa M10 X 1,50 X 25Mm Cl8.8 Rt (Bicromatizado)		4	12	12	20	4	12	12	20
13	5024010075-1	Arruela Lisa Ø10,3 X Ø25 X 2,00Mm		4	8	8	12	4	8	8	12
14	6020317514-3	Parafuso Cab.Francesa M10 X 1,50 X 20Mm Cl8.8 Rt (Bicromatizado)		4	8	8	12	4	8	8	12
15	5136015064-3	Chapa De Fixacão Da Plataforma			1	1	2		1	1	2
16	5566010258-1	Varão De Ø3/8" X 2576Mm		1		2		1		2	
16	5566010275-1	Varão De Ø3/8" X 2130Mm			2				2		
16	5566010257-3	Varão De Ø3/8" X 2180Mm					3				3
17	5530015544-7	Suporte Do Varão Da Mola		4	8	8	12	4	8	8	12
18	6020050099-0	Contrapino 1/8" X 3/4" (Zincado Branco)		2	4	4	6	2	4	4	6
19	5259010035-8	Escada De 5 Degraus Completa	1								
20	5259010036-6	Escada De 3 Degraus	1								
21	5136015119-4	Chapa De Fixação Esquerda Da Escada	1								
22	5136015118-6	Chapa De Fixação Direita Da Escada	1								
23	6020317537-2	Parafuso Cab.Francesa M12 X 1,75 X 40Mm Cl8.8 Rp(Bicromatizado)	4								
24	5024010068-9	Arruela Lisa De Ø13,3 X Ø35,5 X 3,00Mm	4								
25	6020010395-8	Arruela De Pressão M12 Média(Bicromatizado)	4								
26	6020310820-9	Porca Sextavada M12 X 1,75 Ma Cl8 Ch.19Mm Alt.10,00Mm	4								
27	6020312401-8	Parafuso Cab.Sextavada M16 X 2,00 X 55Mm Cl8.8 Rp(Bicromatizado)	2								
28	5080010465-0	Bucha De Articulação De 19Mm	2								
29	6020317443-0	Porca Sextavada Autotravante C/Nylon Baixa M16 X 2,00 Ma Cl8	2								
30	5259010037-4	Escada De 2 Degraus	1								

• Plataforma Central

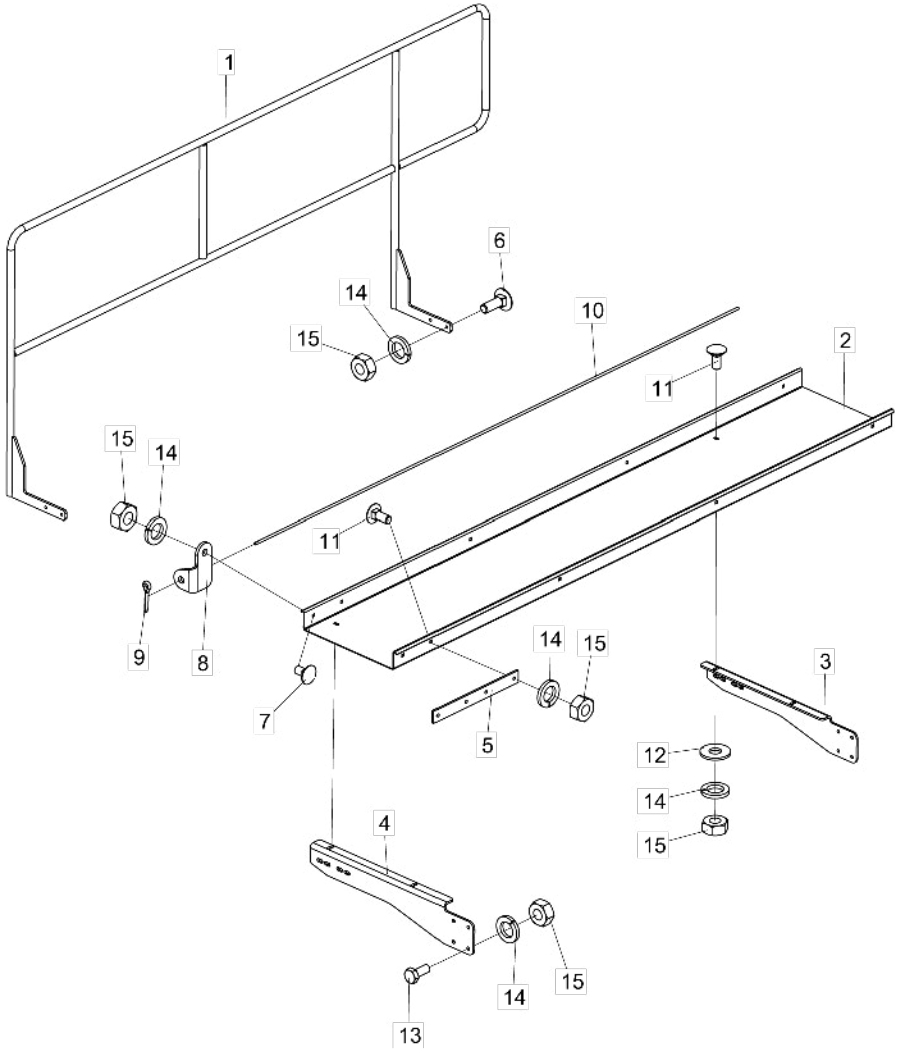

Item	Código	Descrição do Produto	Todos	22/30/34 Linhas	42 Linhas
1	5196010275-8	Corrimão De 2063Mm Completo		2	
1	5196010280-4	Corrimão Central Direito Completo			1
1	5196010281-2	Corrimão Central Esquerdo Completo			1
2	5136015061-9	Chapa Central Da Plataforma		2	
2	5136015144-5	Chapa Central Da Plataforma			2
3	5530015431-9	Suporte De Fixação Central Esquerdo Da Plataforma	2		
4	5530015430-0	Suporte De Fixação Central Direito Da Plataforma	2		
5	5136015064-3	Chapa De Fixação Da Plataforma	1		
6	6020317544-5	Parafuso Cab.Francesa M10 X 1,50 X 30Mm Cl8.8 Rt(Bicromatizado)	8		
7	6020317514-3	Parafuso Cab.Francesa M10 X 1,50 X 20Mm Cl8.8 Rt(Bicromatizado)	8		
8	5530015544-7	Suporte Do Varão Da Mola	8		
9	6020050099-0	Contrapino 1/8" X 3/4" (Zincado Branco)	4		
10	5566010257-3	Varão De Ø3/8" X 2180Mm		2	
10	5566010258-1	Varão De Ø3/8" X 2576Mm			2
11	6020317445-7	Parafuso Cab.Francesa M10 X 1,50 X 25Mm Cl8.8 Rt(Bicromatizado)	12		
12	5024010075-1	Arruela Lisa De Ø10,3 X Ø25 X 2,00Mm	8		
13	6020310452-1	Parafuso Cab.Sextavada M10 X 1,50 X 25Mm Cl8.8 Rt(Bicromatizado)	16		
14	6020010394-0	Arruela De Pressão M10 Média(Bicromatizado)	44		
15	6020310822-5	Porca Sextavada M10 X 1,50 Ma Cl8 Ch.17Mm Alt.8,00Mm (Bicromatizado)	44		

• Armação Intermediária

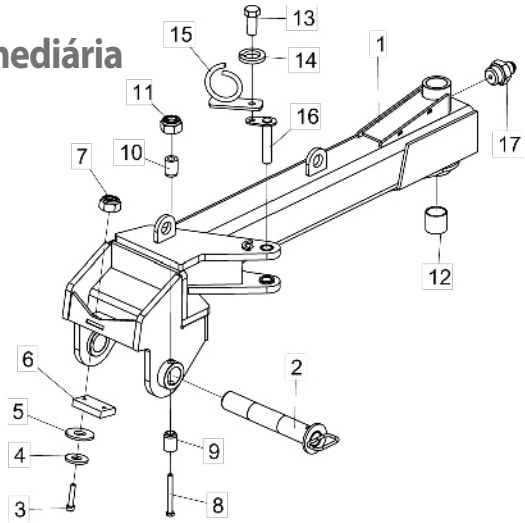

Item	Código	Descrição do Produto	Todos
1	5022011406-3	Armação Intermediária Direita	1
1	5022011407-1	Armação Intermediária Esquerda	1
2	5432010554-7	Pino De Articulação Da Armação Intermediária	1
3	6020317412-0	Parafuso Allen C/C M8 X 1,25 X 40Mm Cl12.9 Rt(Fosfatizado)	2
4	5024010073-5	Arruela Lisa De Ø8,5 X Ø20 X 2,00Mm	2
5	5024010075-1	Arruela Lisa De Ø10,3 X Ø25 X 2,00Mm	2
6	6020030175-0	Batente Direito	1
7	6020317449-0	Porca Sextavada Autotravante C/Nylon Baixa M8 X 1,25 Ma Cl8 Ch.13Mm Alt.8,00Mm (Zincado Branco)	2
8	6020310229-4	Parafuso Cab.Sextavada M12 X 1,75 X 120Mm Cl8.8 Rp(Bicromatizado)	1
9	5080011384-6	Bucha De Guia	2
11	6020310847-0	Porca Sextavada Autotravante C/Nylon Baixa M12 X 1 ,75 Ma Cl8 Ch.19Mm Alt.12,00Mm (Zincado Branco)	1
12	5080011385-4	Bucha De Ø66,18 X Ø74,30 X 70Mm	2
13	6020310074-7	Parafuso Cab.Sextavada M16 X 2,00 X 40Mm Cl8.8 Rt(Bicromatizado)	1
14	6020010124-6	Arruela De Pressão M16 Média(Bicromatizado)	1
15	5530015541-2	Suporte Das Mangueiras	1
16	5432010498-2	Pino De Ø1.1/4" X 157Mm	1
17	6020130108-7	Graxeira 1/8" Reta Bsp-28F	1

• Armação Lateral Direita/Esquerda

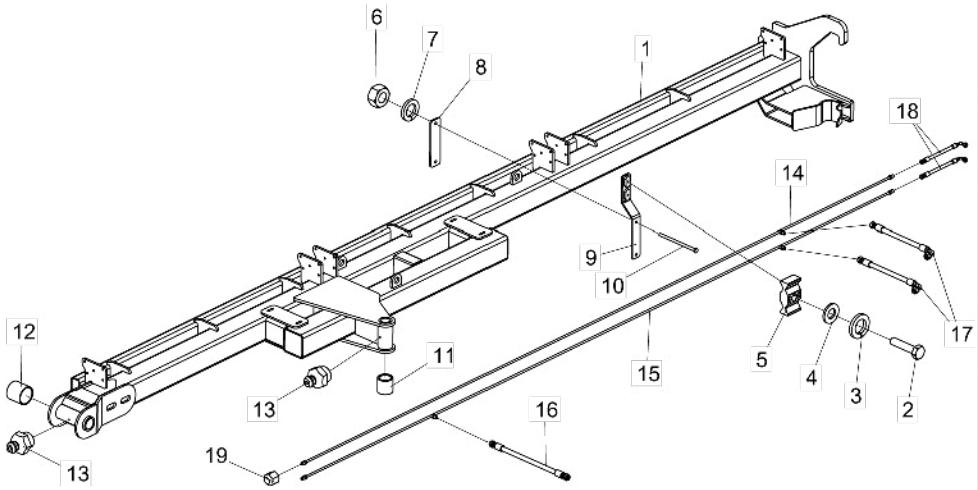

Item	Código	Descrição do Produto	Todos	Dir 22 L.	Dir 30 L.	Dir 34 L.	Dir 42 L.	Esq 22 L.	Esq 30 L.	Esq 34 L.	Esq 42 L.
1	5022011501-9	Armação Lateral Direita		1							
1	5022011583-3	Armação Lateral Direita			1						
1	5022011410-1	Armação Lateral Direita				1					
1	5022011414-4	Armação Lateral Direita					1				
1	5022011504-3	Armação Lateral Esquerda						1			
1	5022011585-0	Armação Lateral Esquerda							1		
1	5022011411-0	Armação Lateral Esquerda								1	
1	5022011415-2	Armação Lateral Esquerda									1
2	6020310900-0	Parafuso Cab.Sextavada M10 X 1,50 X 45Mm Cl8.8 Rt(Bicromatizado)		2	3	4	5	2	3	4	5
3	6020010394-0	Arruela De Pressão M10 Média(Bicromatizado)		2	3	4	5	2	3	4	5
4	5024010466-8	Arruela Lisa De Ø10,3 X Ø20 X 2,00Mm		2	3	4	5	2	3	4	5
5	6020010723-6	Abraçadeira De Nylon P/Cano E Mangueira (Pa-5X1)		2	3	4	5	2	3	4	5
6	6020310820-9	Porca Sextavada M12 X 1,75 Ma Cl8 Ch.19Mm Alt.10,00Mm		4	6	8	10	4	6	8	10
7	6020010395-8	Arruela De Pressão M12 Média(Bicromatizado)		4	6	8	10	4	6	8	10
8	5136015138-0	Chapa De Fixação Dos Canos		2	3	4	5	2	3	4	5
9	5530015497-1	Suporte De Fixação Dos Canos		2	3	4	5	2	3	4	5
10	6020310564-1	Parafuso Cab.Sextavada M12 X 1,75 X 220Mm Cl8.8 Rp(Bicromatizado)		4	6	8	10	4	6	8	10
11	5080011389-7	Bucha De Ø45,20 X Ø59,90 X 60Mm	2								
12	5080011385-4	Bucha De Ø66,18 X Ø74,30 X 70Mm	2								
13	6020130108-7	Graxeira 1/8" Reta Bsp-28F	2								
14	5108010987-7	Cano De 1143Mm C/Niples		2				1			
14	5108011049-2	Cano De 3050Mm C/Niples			2				1		
14	5108010944-3	Cano De 3941Mm C/Niples				2				1	
14	5108010953-2	Cano De 5700Mm C/Niples					2				1
15	5108010989-3	Cano Inferior 1143Mm C/Niples						1			
15	5108011051-4	Cano Inferior 3000Mm C/Niples							1		
15	5108010946-0	Cano Inferior 3941Mm C/Niples								1	
15	5108010951-6	Cano Inferior 5700Mm C/Niples									1
16	6020250704-5	Mangueira Hidr. Alta Pressão 1/2" X 1900Mm C/2Trg						1	1	1	1
17	6020250702-9	Mangueira Hidr. Alta Pressão 1/2" X 800Mm C/1Tcg E 1Trg			2	2	2		2	2	2
18	6020251062-3	Mangueira Hidr. Alta Pressão 1/2" X 600Mm C/1Tcg E 1Trg		2	2	2	2				
18	6020251042-9	Mangueira Hidr. Alta Pressão 1/2" X 900Mm C/1Tcg E 1Trg						2	2	2	2
19	5538010163-6	Tampa Do Niple R.1/2" Bsp(G)							2	2	

• Armação Central

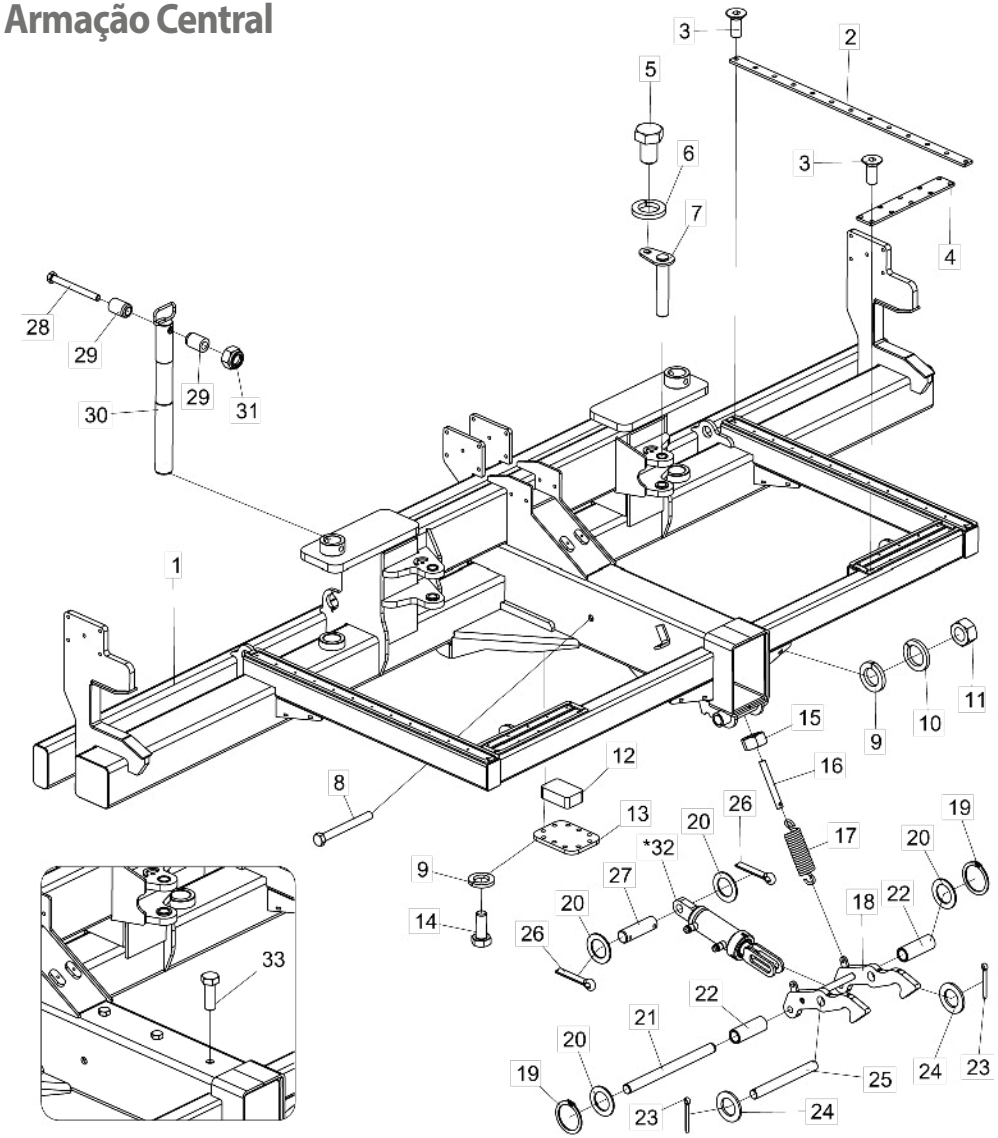

Item	Código	Descrição do Produto	Todos	22 Linhas	30/34 Linhas	42 Linhas
1	5022011507-8	Armação Central		1		
1	5022011402-0	Armação Central			1	
1	5022011413-6	Armação Central				1
2	5136015037-6	Chapa Uhmw De 1253 X 48 X 10Mm	2			
3	6020310158-1	Parafuso Allen Cab.Chata M8 X 1,25 X 20Mm Cl8.8 Rp(Fosfatizado)	46			
4	5136015036-8	Chapa Uhmw De 80,5 X 468 X 10Mm	2			
5	6020310897-7	Parafuso Cab.Sextavada M16 X 2,00 X 25Mm Cl8.8 Rt(Bicromatizado)	2			
6	6020010124-6	Arruela De Pressão M16 Média(Bicromatizado)	2			
7	5432010498-2	Pino De Ø1.1/4" X 157Mm	2			
8	6020310572-2	Parafuso Cab.Sextavada M24 X 3,00 X 220Mm Cl8.8 Rp (Bicromatizado)	2			
9	6020010395-8	Arruela De Pressão M12 Média(Bicromatizado)		22	22	
10	6020010196-3	Arruela De Pressão M24 Média(Bicromatizad0)		2	2	8
11	6020310457-2	Porca Sextavada M24 X 3,00 Ma Cl8 Ch.36Mm Alt.19,00Mm (Bicromatizado)	2			
12	5044010302-0	Base De Apoio Do Tubo Interno		2	2	
13	5136015035-0	Chapa Inferior De Fixação C/Furo		2	2	
14	6020310211-1	Parafuso Cab.Sextavada M12 X 1,75 X 30Mm Cl8.8 Rt(Bicromatizado)		20	20	
15	6020310818-7	Porca Sextavada M16 X 2,00 Ma Cl8 Ch.24Mm Alt.13,00Mm (Bicromatizado)		4	4	
16	5296010047-6	Fuso M16 X 130Mm		2	2	
17	6020250307-4	Mola Helicoidal De Tração Ø32 X Ø44 X 142Mm Arame=Ø6Mm		2	2	
18	5530015427-0	Suporte De Trava Do Cabeçalho		1	1	
19	6020010013-4	Anel De Retenção E-25 G501-025-01		2	2	
20	5024010072-7	Arruela Lisa De Ø26 X Ø40 X 2,00Mm		4	4	
21	5432010552-0	Pino Liso De Ø1" X 321Mm		1	1	
22	5080011413-3	Bucha De Ø27 X Ø38 X 104Mm		2	2	
23	6020050116-3	Contrapino 1/4" X 2" (Zincado Branco)		2	2	
24	5024010130-8	Arruela Lisa De Ø39 X Ø66 X 4,75Mm(Zincado)		2	2	
25	5432010553-9	Pino Liso De Ø37,50 X 343Mm		1	1	
26	6020050114-7	Contrapino 1/4" X 1.1/2"(Zincado Branco)		2	2	
27	5432010551-2	Pino Liso De Ø1" X 87Mm		1	1	
28	6020310229-4	Parafuso Cab.Sextavada M12 X 1,75 X 120Mm Cl8.8 Rp(Bicromatizado)	2			
29	5080011384-6	Bucha De Guia	4			
30	5232011578-7	Eixo De Ø66 X 644Mm		2		2
30	5232011993-6	Eixo De 650Mm C/Puxador			2	
31	6020310847-0	Porca Sextavada Autotravante C/Nylon Baixa M12 X 1 ,75 Ma Cl8 Ch.19Mm Alt.12,00Mm	2			
*32	6020055791-6	Cilindro Hidráulico "D.A" Ø1.5/8" X Ø2.1/2" X 62Mm(Curso) X 357,50Mm(Fechado)		1	1	
33	6020311271-0	Parafuso Cab.Sextavada M24 X 3,00 X 70Mm Cl8.8 Rp((Bicromatizado)				6

*Item 32 - Vide página 24

• Suporte do Pé de Apoio Completo

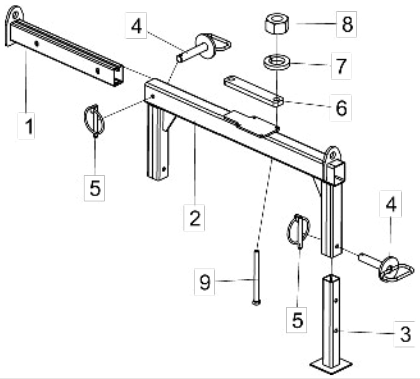

Item	Código	Descrição do produto	Todos
1	5530015512-9	Suporte Móvel Do Transporte	1
2	5530015489-0	Suporte Do Pé De Apoio	1
3	5530015490-4	Suporte De Apoio	2
4	5432010576-8	Pino C/Puxador Ø1" X 117Mm	3
5	6020390293-2	Trava C/Argola Ø5,75 X 40Mm	3
6	5136015131-3	Chapa De Fixação Menor	2
7	6020010403-2	Arruela De Pressão M20 Média (Bicromatizado)	4
8	6020311265-6	Porca Sextavada M20 X 2,50 Ma Cl8 Ch.30Mm Alt.16,00Mm (Bicromatizado)	4
9	6020317417-1	Parafuso Cab.Sextavada M20 X 2,50 X 250Mm Cl8.8 Rp (Bicromatizado)	4

• Suporte Menor do Pé de Apoio Completo

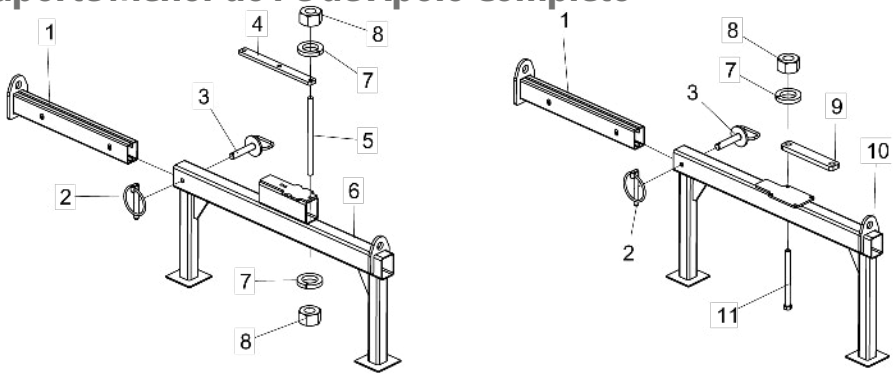

Item	Código	Descrição do Produto	Todos	Dir/Esq 2/30 Linhas	Dir/Esq 34/42 Linhas
1	5530015512-9	Suporte Móvel Do Transporte	1		
2	6020390293-2	Trava C/Argola Ø5,75 X 40Mm	1		
3	5432010576-8	Pino C/Puxador Ø1" X 117Mm	1		
4	5136015971-3	Chapa De Fixação Dupla		1	
5	5550010180-5	Tirante M20 X 300Mm		2	
6	5530015750-4	Suporte Menor Do Pé De Apoio		1	
7	6020010403-2	Arruela De Pressão M20 Média(Bicromatizado)	4		
8	6020311265-6	Porca Sextavada M20 X 2,50 Ma Cl8 Ch.30Mm Alt.16,00Mm (Bicromatizado)	4		
9	5136015131-3	Chapa De Fixação Menor			2
10	5530015492-0	Suporte Menor Do Pe De Apoio			1
11	6020317417-1	Parafuso Cab.Sextavada M20 X 2,50 X 250Mm Cl8.8 Rp(Bicromatizado)			4

• Cilindro da Armação Central Completa

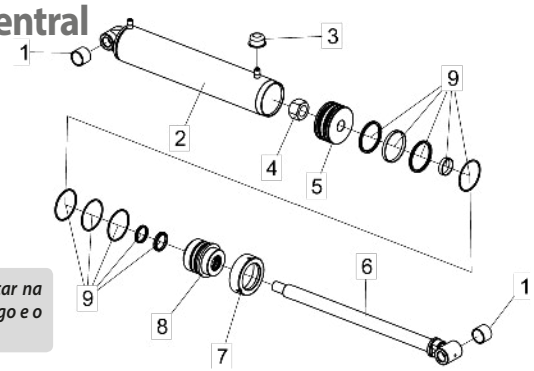

Para efeito de reposição de peças, favor verificar na camisa do cilindro (2) - O código Baldan, o código e o nome do fabricante e a data de fabricação.

Item	Código	Descrição do produto	Todos
1	5080011393-5	Bucha De Ø38.15 X Ø32.20 X 30Mm	4
2	5144010821-4	Camisa "Conjunto" De Ø127 (Ø5") X 483Mm	1
3	6020390042-5	Tampa Plástica Bt-21 (Bt 10.0021-Ont) (Incolor)	2
4	6020310772-5	Porca Sextavada De 1.1/2" 12F Unf Gr5 Ch.2.1/4" Alt.33Mm	1
5	5236010002-2	Êmbolo Rosca Ø.1.1/2" Unf X Ø126,2 X 60Mm	1
6	5326011739-0	Haste De Ø50.80 (Ø2") X 738Mm Completa	1
7	5456050006-0	Porca Do Pistão	1
8	5152010002-8	Conexão Ø51,20 X Ø126,60 X 122Mm	1
9	6020190069-0	Jogo De Reparo	1

• Suporte Para Fim de Curso Completo

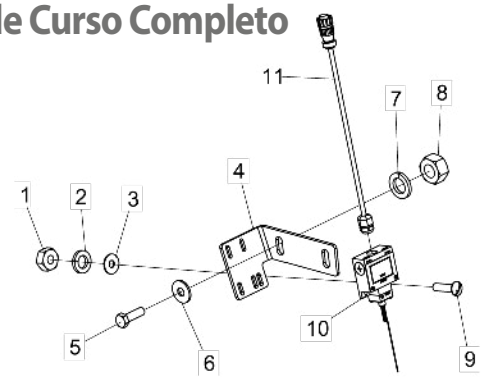

Item	Código	Descrição do produto	Todos
1	6020317416-3	Porca Sextavada M4 X 0,70 Ma Ch.7Mm Alt.3,20Mm(Bicromatizada)	2
2	6020015925-2	Arruela De Pressão Inox M4 Média	2
3	5024010011-5	Arruela Lisa De Ø5,5 X Ø15 X 0,91Mm	2
4	5136016482-2	Chapa Do Sensor Do Rodeiro	1
5	6020310152-2	Parafuso Cab.Sextavada M12 X 1,75 X 40Mm Cl8.8 Rp(Bicromatizado)	2
6	5024010068-9	Arruela Lisa De Ø13,3 X Ø35,5 X 3,00Mm	2
7	6020010395-8	Arruela De Pressão M12 Média(Bicromatizado)	2
8	6020310820-9	Porca Sextavada M12 X 1,75 Ma Cl8 Ch.19Mm Alt.10,00Mm (Bicromatizado)	2
9	6020317516-0	Parafuso Allen C/C M4 X 0,70 X 20Mm Ma Cl12.9 Rt(Fosfatizado)	2
10	6020058374-7	Chave Fim De Curso (Xck-M 106)	1
11	6020058390-9	Chicote Bce Da Chave Fim De Curso (Xck-M106)	1

• Trava do Pistão Completa

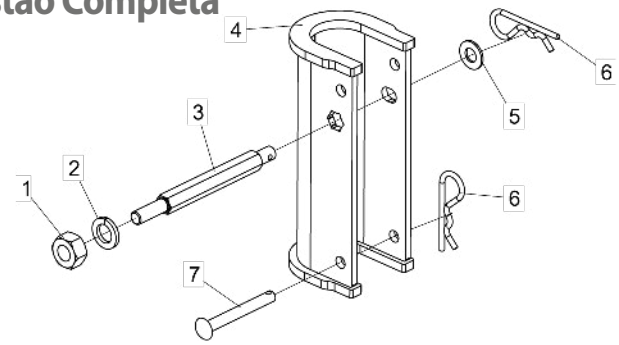

Item	Código	Descrição do produto	Todos
1	6020310820-9	Porca Sextavada M12 X 1,75 Ma Cl8 Ch.19Mm Alt.10,00Mm (Bicromatizado)	1
2	6020010395-8	Arruela De Pressão M12 Média (Bicromatizado)	1
3	5232012026-8	Eixo De Fixação Calço Do Cilindro Sextavado De 5/8"	1
4	5558010460-5	Trava Do Pistão De 223Mm P/Haste De Ø2"	1
5	5024010162-6	Arruela Lisa De Ø13 X Ø26 X 2,00Mm	1
6	6020390308-4	Trava Nma - Tipo "R" De Ø4,5 X 80Mm (455)	3
7	6020310462-9	Pino Cab.Francesa Ø9,8 X 80Mm	2

• Cilindro do Suporte da Roda

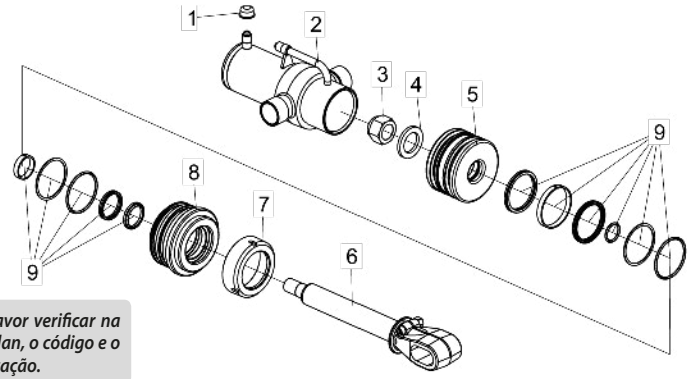

Item	Código	Descrição do produto	Todos
1	6020390042-5	Tampa Plástica Bt-21 (Bt 10.0021-Ont) (Incolor)	2
2	5144010813-3	Camisa "Conjunto" De Ø101,60 (4") X 110Mm	1
3	6020310795-4	Porca Sext. Autotravante C/Nylon Alta Ø1.1/4" 12F Unf Ch.1.3/4" Alt. 33Mm (Zincado Branco)	1
4	5024010321-1	Arruela Lisa De Ø33 X Ø50,8 X 5Mm	1
5	5236010030-8	Êmbolo Do Pistão De Ø33,07 X Ø101 X 60Mm	1
6	5326011733-1	Haste De Ø50.80 (Ø2") X 397Mm Completa	1
7	5456050010-9	Porca Cilin. Ø4.1/2" 12 F (Pistão)	1
8	5152010022-2	Conexão Do Pistão	1
9	6020190071-1	Jogo De Reparo	1

Para efeito de reposição de peças, favor verificar na camisa do cilindro (2) - O código Baldan, o código e o nome do fabricante e a data de fabricação.

• Suporte da Roda Completo

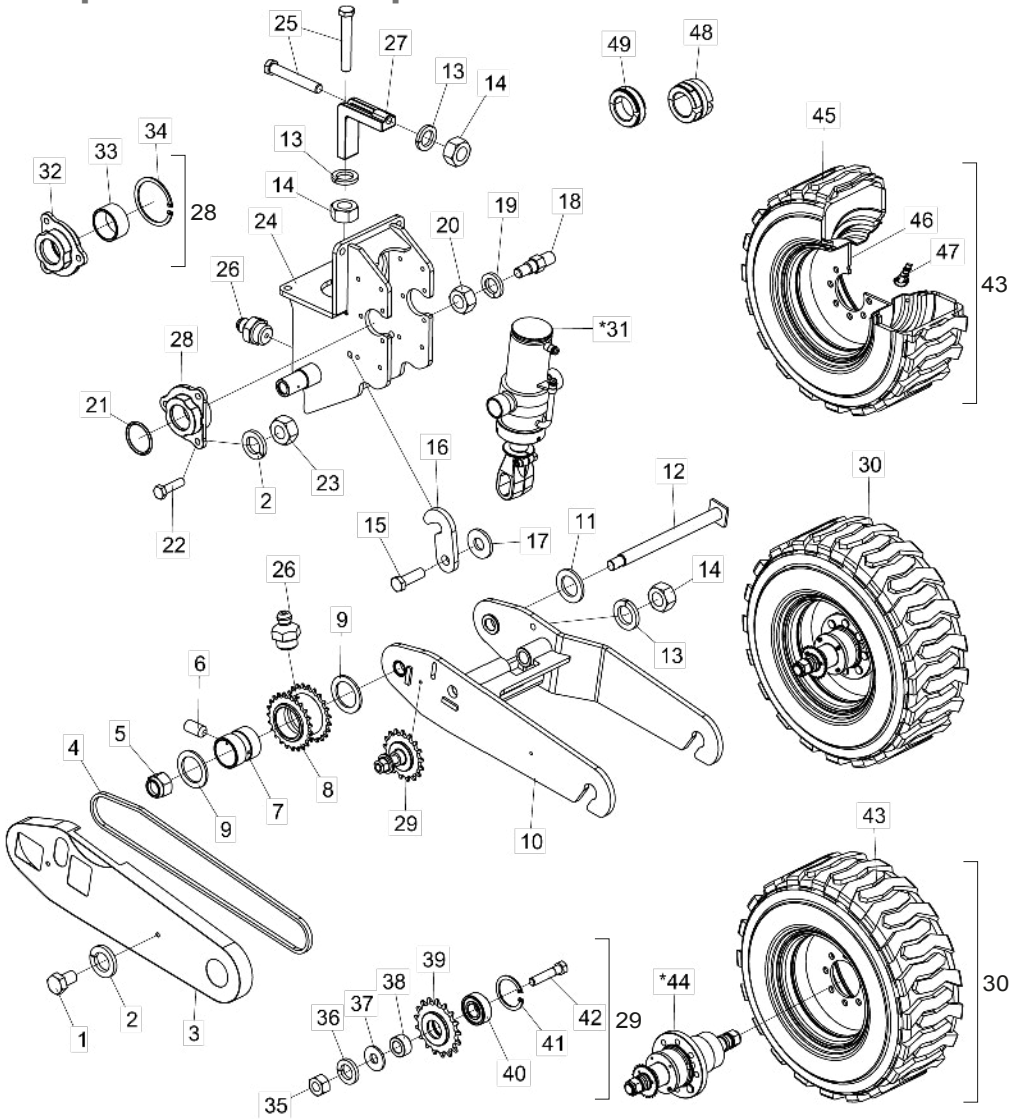

*Item 31 - Vide página 12

*Item 44- Vide página 15

O Suporte da Roda Completo é Constituído de todas as peças relacionadas nesta lista, porém quando vendido completo os itens 48 e 49 não o acompanharão.

Item	Código	Descrição do Produto	Todos	Arm Cent. 22/30/34 L	Arm Cent. 42 L	Arm Lat. Dir 22 L	Arm Lat. Dir 30/34 L	Arm Lat. Dir 42 L	Arm Lat. Esq 22/30/34 L	Arm Lat. Esq 42 L
1	6020310071-2	Parafuso Cab.Sextavada M12 X 1,75 X 20Mm Cl8.8 Rt(Bicromatizado)		2	2	2			2	2
1	6020310070-4	Parafuso Cab.Sextavada M12 X 1,75 X 25Mm Cl8.8 Rp(Bicromatizado)					2	2		
2	6020010395-8	Arruela De Pressão M12 Média(Bicromatizado)	8							
3	5106010154-3	Capa De Proteção Esquerda		1	1	1			1	1
3	5106010153-5	Capa De Proteção Direita					1	1		
4	6020055512-3	Corrente Asa 50 125 Elos + Emenda	1							
5	6020310357-6	Porca Sextavada Autotravante C/Nylon Alta M30 X 2,00 Ma Cl8 Ch.46Mm	2							
6	6020310259-6	Parafuso Allen S/C M6 X 1,00 X 12Mm Ma Cl12.9 Rt(Fosfatizado)	2							
7	5080011357-9	Bucha De Bronze Ø56 X Ø66 X 71Mm	1							
8	5256010370-0	Engrenagem Dupla 23 Dentes(Asa 50)	1							
9	5024010661-0	Arruela Lisa De Ø56,50 X Ø80 X 4,75Mm	2							
10	5530015410-6	Suporte Da Roda Transmissão Direita		1	1	1			1	1
10	5530015408-4	Suporte Da Roda Transmissão Esquerda					1	1		
11	5024010061-1	Arruela Lisa De Ø33,5 X Ø53,5 X 4,75Mm(Zincado)	2							
12	5432010677-2	Pino De Articulação C/Trava	2							
13	6020010403-2	Arruela De Pressão M20 Média(Bicromatizado)	5							
14	6020311265-6	Porca Sextavada M20 X 2,50 Ma Cl8 Ch.30Mm Alt.16,00Mm (Bicromatizado)	5							
15	6020310188-3	Parafuso Cab.Sextavada M20 X 2,50 X 65Mm Cl8.8 Rp(Bicromatizado)	1							
16	5558010434-6	Trava Do Balanceiro	1							
17	5024010007-7	Arruela Lisa De Ø20,3 X Ø46,5 X 4,75Mm	1							
18	5432010678-0	Pino Liso De Trava	1							
19	6020010124-6	Arruela De Pressão M16 Média(Bicromatizado)	1							
20	6020310818-7	Porca Sextavada M16 X 2,00 Ma Cl8 Ch.24Mm Alt.13,00Mm (Bicromatizado)	1							
21	6020010081-9	Anel O'Ring 2-221 N3006-90Nbr(Ø36,09 X Ø3,53Mm)	2							
22	6020310441-6	Parafuso Cab.Sextavada M12 X 1,75 X 45Mm Cl8.8 Rt(Bicromatizado)	6							
23	6020310820-9	Porca Sextavada M12 X 1,75 Ma Cl8 Ch.19Mm Alt.10,00Mm (Bicromatizado)	6							
24	5044010358-5	Base Esquerda De Fixação Do Suporte Da Roda		1	1	1			1	1
24	5044010355-0	Base Direita De Fixação Do Suporte Da Roda					1	1		
25	6020317423-6	Parafuso Cab.Sextavada M20 X 2,50 X 130Mm Cl8.8 Rp(Bicromatizado)	4							
26	6020130108-7	Graxeira 1/8" Reta Bsp-28F	2							
27	6010602670-2	Braçadeira De Fixação Do Suporte Da Roda	2							
28	5204010442-9	Cubo Do Suporte Do Cilindro Completo	2							
29	5268010809-9	Esticador De Corrente	1							
30	5498010228-1	Roda Esquerda Montada C/Cubo Completa		1		1			1	
30	5498010233-8	Roda Esquerda Montada C/Cubo Completa (Pneu 14-17.5)			1					1
30	5498010226-5	Roda Direita Montada C/Cubo Completa					1			
30	5498010241-9	Roda Direita Montada C/Cubo Completa (Pneu 14-17 5)						1		
*31	6020055788-6	Cilindro Hidráulico "D.A" Ø2" X Ø4" X 190Mm(Curso) X 271,5Mm(Fechado)	1							
32	5204010443-7	Cubo Do Suporte Do Cilindro	2							
33	5080010389-1	Bucha De Bronze Da Flange	2							
34	6020010127-0	Anel De Retenção I-075 G-502-075-01	2							
35	6020310736-9	Porca Sextavada 9/16" 18F Unf Gr5 Ch.7/8" Alt.12,50Mm (Bicromatizado)	1							
36	6020010412-1	Arruela De Pressão 5/8" Média Industrial(Bicromatizado)	1							
37	5024010068-9	Arruela Lisa De Ø13,3 X Ø35,5 X 3,00Mm	1							
38	5080011338-2	Bucha De Ø15 X Ø1" X 15Mm	1							
39	5256010368-9	Engrenagem De 17 Dentes Completa(Asa 50)	1							
40	6020350015-0	Rolamento De Esfera 6202 2Rs Ddu	1							
41	6020010284-6	Anel De Retenção I-35 G502-035-01	1							
42	6020310297-9	Parafuso Cab.Sextavada 9/16" X 2.3/4" 18F Unf1A Gr5 Rp(Recartilhado)(Fosfatizado)	1							
43	5498010229-0	Roda Esquerda Completa (Pneu 300/70 R16.5 137A8/137B)		1		1			1	
43	5498010237-0	Roda Esquerda Montada (Pneu 14-17.5)			1					1
43	5498010227-3	Roda Direita Completa (Pneu 300/70 R16.5 137A8/137B)					1			
43	5498010236-2	Roda Direita Montada (Pneu 14-17.5)						1		
*44	5204010444-5	Cubo Da Roda Completo		1		1	1		1	
*44	5204010448-8	Cubo Da Roda Completo Central (Pneu 14-17.5)			1			1		1
45	6020310373-8	Pneu 300/70 R16.5 137A8/137B (Capac. Máxima Carga 5290Kg Estático E 2550Kg		1		1	1		1	
45	6020310386-0	Pneu 14-17.5 14Pr 139B Tr-10 Tl R-4			1			1		1
46	6020350931-9	Roda 9.75" X 16.5" P/Pneu Armour 12.16.5 Furo Central De Ø153Mm		1		1	1		1	
46	6020350932-7	Roda 10.1/2" X 17.1/2" P/Pneu 14-17.5 Furo Central De Ø153Mm			1			1		1
47	6020410040-6	Válvula Tr-618 A	1							
48	5348050012-8	Limitador De Ø51 X 49,5Mm Completo	-							
49	5348050015-2	Limitador De Ø51 X 25Mm Completo	-							

• Suporte Auxiliar da Roda Completo

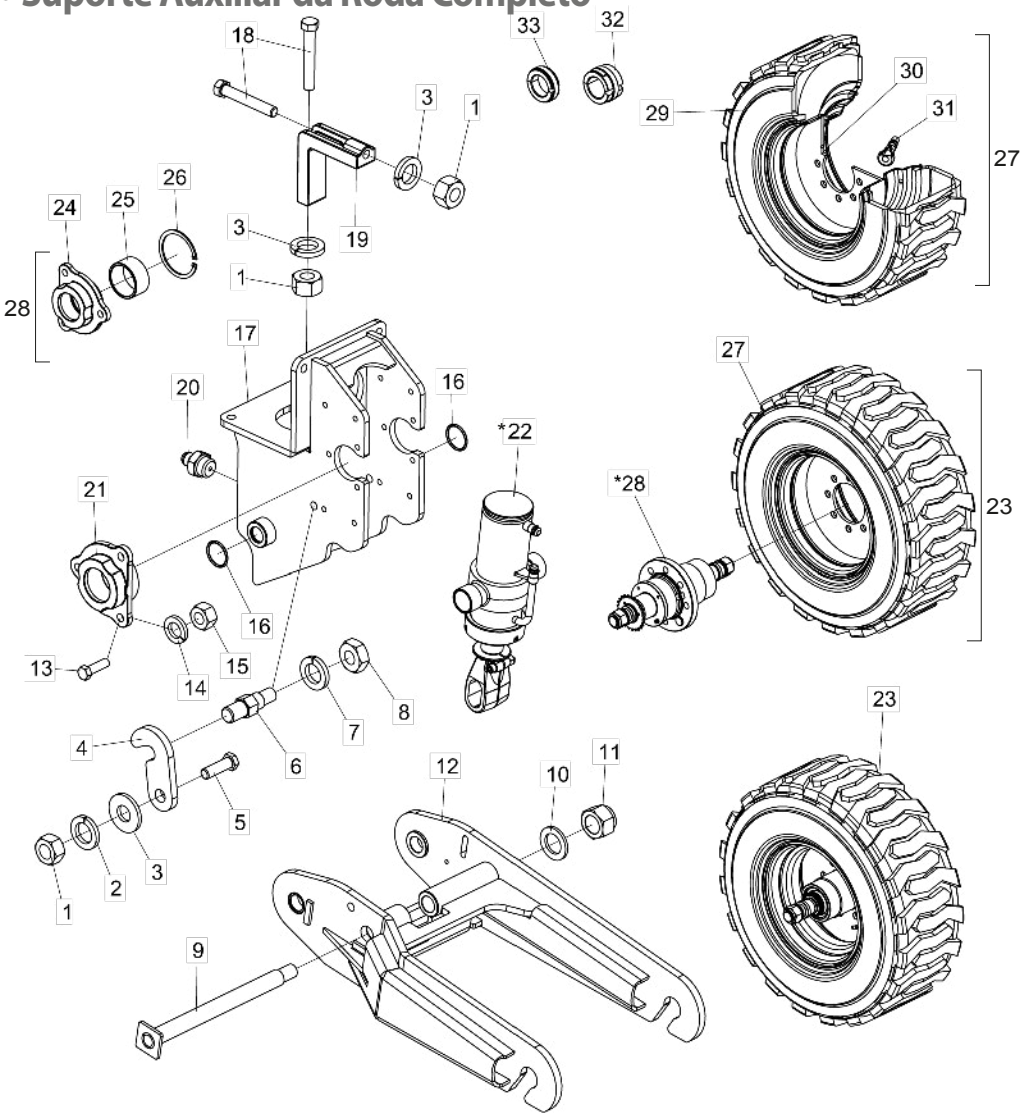

Item	Código	Descrição do Produto	Todos	Arm Lat Dir 30/34 - Central 22/30/34 L	Arm Lat Esq 30/34 - Central 22/30/34 L	Arm Lat Dir 42 - Central 42 L	Arm Lat Esq 42 - Central 42 L
1	6020311265-6	Porca Sextavada M20 X 2,50 Ma Cl8 Ch.30Mm Alt.16,00Mm (Bicromatizado)	5				
2	6020010403-2	Arruela De Pressão M20 Média(Bicromatizado)	5				
3	5024010007-7	Arruela Lisa De Ø20,3 X Ø46,5 X 4,75Mm	1				
4	5558010434-6	Trava Do Balanceiro	1				
5	6020310188-3	Parafuso Cab.Sextavada M20 X 2,50 X 65Mm Cl8.8 Rp(Bicromatizado)	1				
6	5432010579-2	Pino Liso Da Trava		1			
6	5432010678-0	Pino Liso De Trava			1	1	1
7	6020010124-6	Arruela De Pressão M16 Média(Bicromatizado)	1				
8	6020310818-7	Porca Sextavada M16 X 2,00 Ma Cl8 Ch.24Mm Alt.13,00Mm (Bicromatizado)	1				
9	5432010677-2	Pino De Articulação C/Trava	2				
10	5024010061-1	Arruela Lisa De Ø33,5 X Ø53,5 X 4,75Mm(Zincado)	2				
11	6020310357-6	Porca Sextavada Autotravante C/Nylon Alta M30 X 2,00 Ma Cl8 Ch.46Mm Alt.30,00Mm	2				
12	5530015408-4	Suporte Da Roda Transmissão Esquerda		1		1	
12	5530015410-6	Suporte Da Roda Transmissão Direita			1		1
13	6020310441-6	Parafuso Cab.Sextavada M12 X 1,75 X 45Mm Cl8.8 Rt(Bicromatizado)	6				
14	6020010395-8	Arruela De Pressão M12 Média(Bicromatizado)	6				
15	6020310820-9	Porca Sextavada M12 X 1,75 Ma Cl8 Ch.19Mm Alt.10,00Mm (Bicromatizado)	6				
16	6020010081-9	Anel O'Ring 2-221 N3006-90Nbr(Ø36,09 X Ø3,53Mm)	2				
17	5044010355-0	Base Direita De Fixação Do Suporte Da Roda		1		1	
17	5044010358-5	Base Esquerda De Fixação Do Suporte Da Roda			1		1
18	6020317423-6	Parafuso Cab.Sextavada M20 X 2,50 X 130Mm Cl8.8 Rp(Bicromatizado)	4				
19	6010602670-2	Braçadeira De Fixação Do Suporte Da Roda	2				
20	6020130108-7	Graxeira 1/8" Reta Bsp-28F	1				
21	5204010442-9	Cubo Do Suporte Do Cilindro Completo	2				
*22	6020055788-6	Cilindro Hidráulico "D.A" Ø2" X Ø4" X 190Mm(Curso) X 271,5Mm(Fechado)	1				
23	5498010230-3	Roda Auxiliar Direita Montada C/Cubo Completa		1			
23	5498010231-1	Roda Auxiliar Esquerda Montada C/Cubo Completa			1		
23	5498010234-6	Roda Direita Auxiliar Montada C/Cubo Completa (Pneu 14-17.5)				1	
23	5498010235-4	Roda Esquerda Auxiliar Montada C/Cubo Completa (Pneu 14-17.5)					1
24	5204010443-7	Cubo Do Suporte Do Cilindro	2				
25	5080010389-1	Bucha De Bronze Da Flange	2				
26	6020010127-0	Anel De Retenção I-075 G-502-075-01	2				
27	5498010227-3	Roda Direita Completa Pneu 300/70 R16.5 137A8/137B		1			
27	5498010229-0	Roda Esquerda Completa Pneu 300/70 R16.5 137A8/137B			1		
27	5498010236-2	Roda Direita Montada(Pneu 14-17.5)				1	
27	5498010237-0	Roda Esquerda Montada(Pneu 14-17.5)					1
*28	5204010446-1	Cubo Da Roda Auxiliar Completo	1				
29	6020310373-8	Pneu 300/70 R16.5 137A8/137B (Capac. Máxima Carga 5290Kg Estático E 2550Kg A 25Km/H)		1	1		
29	6020310386-0	Pneu 14-17.5 14Pr 139B Tr-10 Tl R-4				1	1
30	6020350931-9	Roda 9.75" X 16.5" P/Pneu Armour 12.16.5 Furo Central De Ø153Mm		1	1		
30	6020350932-7	Roda 10.1/2" X 17.1/2" P/Pneu 14-17.5 Furo Central De Ø153Mm				1	1
31	6020410040-6	Válvula Tr-618 A	1				
32	5348050012-8	Limitador De Ø51 X 49,5Mm Completo	-				
33	5348050015-2	Limitador De Ø51 X 25Mm Completo	-				

*Item 22 - Vide página 12

*Item 28 - Vide página 15

O Suporte da Roda Completo é constituído de todas as peças relacionadas nesta lista, porém quando vendido completo os itens 32 e 33 não o acompanharão.

• Cubo da Roda Completo

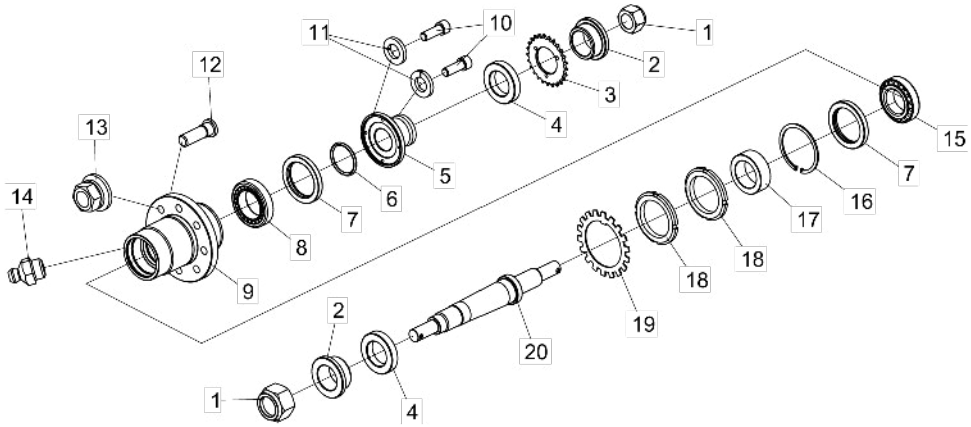

Item	Código	Descrição do Produto	Todos	Cubo da Roda	Cubo da Roda Central
1	6020310358-4	Porca Sextavada Autotravante C/Nylon Alta M39 X 3,00 Mb Cl8 Ch.60Mm Alt.39,00Mm(Zincado Branco)	2		
2	5080011670-5	Bucha De Ø39,20 X Ø63 X 25,50Mm	2		
3	5256010372-7	Engrenagem De 23 Dentes		1	
3	5256010389-1	Engrenagem De 25 Dentes			1
4	5080011669-1	Bucha De Ø39,2 X Ø63 X 12,50Mm	2		
5	5538010526-7	Tampa Do Cubo Da Roda	1		
6	6020010087-8	Anel O'Ring 2-330 N3006-90Nbr (53,34)	1		
7	6020350280-2	Retentor Ø87,30 X Ø120,80 X 14,30Mm (Arca 5115 Bg / Sabo 00085 B)	2		
8	6020350854-1	Rolamento De Rolo Cônico K-33287 / K-33462 (Primeira Linha)	1		
9	5204010502-6	Cubo Da Roda	1		
10	6020310262-6	Parafuso Allen C/C M8 X 1,25 X 20Mm Cl12.9 Rt(Fosffatizado)	7		
11	6020010004-5	Arruela De Pressão M8 Média(Bicromatizado)	7		
12	6020310260-0	Parafuso Cab.Redonda M22 X 1,50 X 70Mm Cl10.9 Rp(Fosfatizado)	8		
13	6020312512-0	Porca Sextavada C/Anel Oscilante M22 X 1,50 Mb Cl8 Ch.32Mm Alt.27,00Mm (Fosfatizado)	8		
14	6020130108-7	Graxeira 1/8" Reta Bsp-28F	1		
15	6020350855-0	Rolamento De Rolo Cônico K-3982 / K-3920 (Primeira Linha)	1		
16	6020010125-4	Anel De Retenção I-120 G-502-120-01	1		
17	5080011354-4	Bucha De Encosto	1		
18	6020310862-4	Porca Bkm-12 R.M60 X 2	2		
19	6020015817-5	Arruela Mb-12 Ø60 X Ø86 X 1,50Mm	1		
20	5232012015-2	Eixo Do Cubo Da Roda	1		

• Cubo da Roda Auxiliar Completo

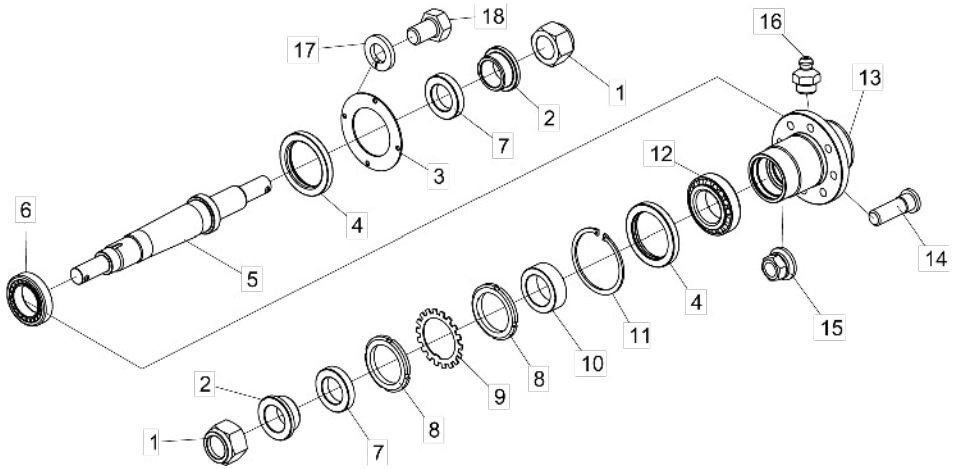

Item	Código	Descrição do Produto	Todos
1	6020310358-4	Porca Sextavada Autotravante C/Nylon Alta M39 X 3,00 Mb Cl8 Ch.60Mm Alt.39,00Mm(Zincado Branco)	2
2	5080011670-5	Bucha De Ø39,20 X Ø63 X 25,50Mm	2
3	5136015605-6	Chapa De Retenção	1
4	6020350280-2	Retentor Ø87,30 X Ø120,80 X 14,30Mm (Arca 5115 Bg / Sabo 00085 B)	2
5	5232012015-2	Eixo Do Cubo Da Roda	1
6	6020350854-1	Rolamento De Rolo Cônico K-33287 / K-33462 (Primeira Linha)	1
7	5080011669-1	Bucha De Ø39,2 X Ø63 X 12,50Mm	2
8	6020310862-4	Porca Bkm-12 R.M60 X 2	2
9	6020015817-5	Arruela Mb-12 Ø60 X Ø86 X 1,50Mm	1
10	5080011354-4	Bucha De Encosto	1
11	6020010125-4	Anel De Retenção I-120 G-502-120-01	1
12	6020350855-0	Rolamento De Rolo Cônico K-3982 / K-3920 (Primeira Linha)	1
13	5204010502-6	Cubo Da Roda	1
14	6020310260-0	Parafuso Cab.Redonda M22 X 1,50 X 70Mm Cl10.9 Rp(Fosfatizado)	8
15	6020312512-0	Porca Sextavada C/Anel Oscilante M22 X 1,50 Mb Cl8 Ch.32Mm Alt.27,00Mm (Fosfatizado)	8
16	6020130108-7	Graxeira 1/8" Reta Bsp-28F	1
17	6020010004-5	Arruela De Pressão M8 Média(Bicromatizado)	4
18	6020310571-4	Parafuso Cab.Sextavada M8 X 1,25 X 16Mm Cl5.8 Rt(Bicromatizado)	4

• Sistema Hidráulico Central

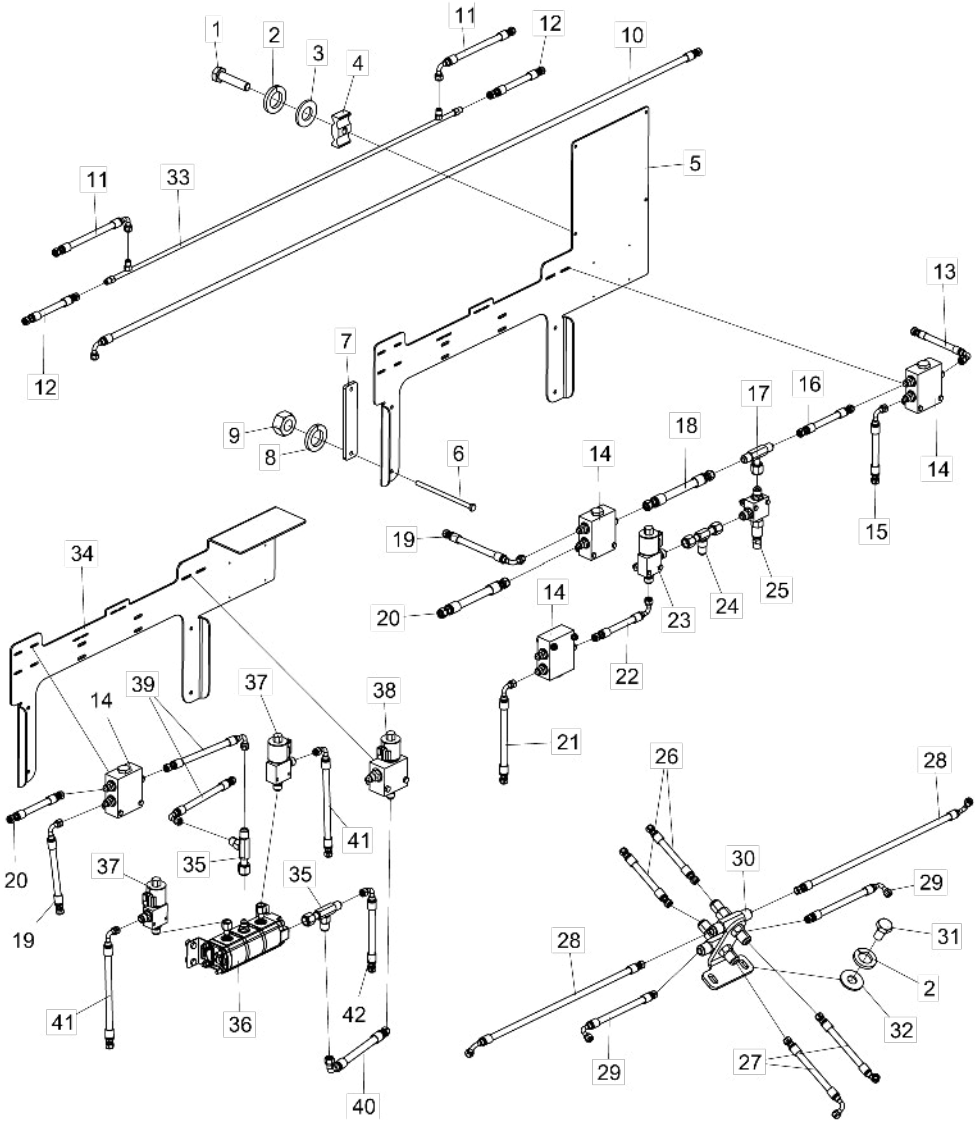

Item	Código	Descrição do Produto	Todos	Sistema hidr. 22 Linhas	Sistema hidr. 30 Linhas	Sistema hidr. 34 Linhas	Sistema hidr. 42 Linhas
1	6020310900-0	Parafuso Cab.Sextavada M10 X 1,50 X 45Mm Cl8.8 Rt(Bicromatizado)	2				
2	6020010394-0	Arruela De Pressão M10 Média(Bicromatizado)	4				
3	5024010466-8	Arruela Lisa De Ø10,3 X Ø20 X 2,00Mm	2				
4	6020010723-6	Abraçadeira De Nylon P/Cano E Mangueira (Pa-5X1)	2				
5	5530016241-9	Suporte De Fixação Do Sistema Hidráulico Central C/Isobus					1
6	6020310564-1	Parafuso Cab.Sextavada M12 X 1,75 X 220Mm Cl8.8 Rp(Bicromatizado)	4				
7	5136015136-4	Chapa De Fixação Dos Canos	2				
8	6020010395-8	Arruela De Pressão M12 Média(Bicromatizado)	4				
9	6020310820-9	Porca Sextavada M12 X 1,75 Ma Cl8 Ch.19Mm Alt.10,00Mm (Bicromatizado)	4				
10	6020251260-0	Mangueira Hidr. Alta Pressão 1/2" X 3100Mm C/1Tcg E 1Trg (Sae 100R2 At - P.T.4000Psi)			1	1	1
11	6020251143-3	Mangueira Hidr. Alta Pressão 1/2" X 1100Mm C/1Tcg E 1Trg (Sae 100R2 At - P.T.4000Psi)	2				
12	6020250704-5	Mangueira Hidr. Alta Pressão 1/2" X 1900Mm C/2Trg (Sae 100R2 At - P.T.4000Psi)		2			
12	6020251156-5	Mangueira Hidr. Alta Pressão 1/2" X 2000Mm C/2Trg (Sae 100R2 At - P.T.4000Psi)			2	2	2
13	6020251083-6	Mangueira Hidr. Alta Pressão 1/2" X 4600Mm C/1Tcg E 1Trg (Sae 100R2 At - P.T.4000Psi)			1	1	
13	6020251085-2	Mangueira Hidr. Alta Pressão 1/2" X 5900Mm C/1Tcg E 1Trg (Sae 100R2 At - P.T.4000Psi)					1
14	5562010008-0	Válvula Divisora De Fluxo Completa		1	3	3	3
15	6020251062-3	Mangueira Hidr. Alta Pressão 1/2" X 600Mm C/1Tcg E 1Trg (Sae 100R2 At - P.T.4000Psi)			1	1	1
16	6020251071-2	Mangueira Hidr. Alta Pressão 1/2" X 200Mm C/2Trg (Sae 100R2 At - P.T.4000Psi)			1	1	1
17	5412050006-9	Niple Tipo "T" R.1/2" Bsp X 100Mm C/Sextavado 7/8" C/Porca Giratória De 1/2" Bsp			1	1	1
18	6020251073-9	Mangueira Hidr. Alta Pressão 1/2" X 330Mm C/2Trg (Sae 100R2 At - P.T.4000Psi)			1	1	1
19	6020251081-0	Mangueira Hidr. Alta Pressão 1/2" X 3700Mm C/1Tcg E 1Trg (Sae 100R2 At - P.T.4000Psi)	1				
20	6020250706-1	Mangueira Hidr. Alta Pressão 1/2" X 2600Mm C/2Trg (Sae 100R2 At - P.T.4000Psi)	1				
21	6020251142-5	Mangueira Hidr. Alta Pressão 1/2" X 1000Mm C/1Tcg E 1Trg (Sae 100R2 At - P.T.4000Psi)			1	1	1
22	6020251070-4	Mangueira Hidr. Alta Pressão 1/2" X 130Mm C/1Tcg E 1Trg (Sae 100R2 At - P.T.4000Psi)			1	1	1
23	5562010010-1	Válvula Limitadora Pressão Completa			1	1	1
24	5412010246-2	Niple De Ø1/2" Bsp Completo			1	1	1
25	5562010009-8	Válvula Limitadora Pressão			1	1	1
26	6020251084-4	Mangueira Hidr. Alta Pressão 1/2" X 4700Mm C/2Trg (Sae 100R2 At - P.T.4000Psi)		2			
26	6020251082-8	Mangueira Hidr. Alta Pressão 1/2" X 5500Mm C/2Trg (Sae 100R2 At - P.T.4000Psi)			2	2	
26	6020251091-7	Mangueira Hidr. Alta Pressão 1/2" X 6900Mm C/2Trg (Sae 100R2 At - P.T.4000Psi)					2
27	6020250702-9	Mangueira Hidr. Alta Pressão 1/2" X 800Mm C/1Tcg E 1Trg (Sae 100R2 At - P.T.4000Psi)		2	2	2	
27	6020251144-1	Mangueira Hidr. Alta Pressão 1/2" X 2900Mm C/1Tcg E 1Trg (Sae 100R2 At - P.T.4000Psi)					2
28	6020250702-9	Mangueira Hidr. Alta Pressão 1/2" X 800Mm C/1Tcg E 1Trg (Sae 100R2 At - P.T.4000Psi)	2				
29	6020250885-8	Mangueira Hidr. Alta Pressão 1/2" X 1500Mm C/1Tcg E 1Trg (Sae 100R2 At - P.T.4000Psi)	2				
30	5226010029-7	Divisor De Oleo Tipo "Cruzeta"	1				
31	6020310563-3	Parafuso Cab.Sextavada M10 X 1,25 X 20Mm Cl8.8 Rt(Bicromatizado)	2				
32	5024010075-1	Arruela Lisa De Ø10,3 X Ø25 X 2,00Mm	2				
33	5108010942-7	Cano De 1800 C/Niples	1				
34	5530015495-5	Suporte De Fixação Do Sistema Hidráulico Central(Soldado)		1	1	1	
35	5412010259-4	Niple Tipo "T" Especial		2			
36	5562010012-8	Válvula Divisora De Fluxo Rotativo De 03 Engrenagens Completa		1			
37	5562010013-6	Válvula Limitadora Pressão Completa		2			
38	5562010014-4	Válvula Solenoide Desl/Fechada Completa		1			
39	6020251057-7	Mangueira Hidr. Alta Pressão 1/2" X 300Mm C/1Tcg E 1Trg (Sae 100R2 At - P.T.4000Psi)		2			
40	6020251095-0	Mangueira Hidr. Alta Pressão 1/2" X 250Mm C/1Tcg E 1Trg (Sae 100R2 At - P.T.4000Psi)		1			
41	6020251106-9	Mangueira Hidr. Alta Pressão 1/2" X 1300Mm C/1Tcg E 1Trg (Sae 100R2 At - P.T.4000Psi)		2			
42	6020251093-3	Mangueira Hidr. Alta Pressão 1/2" X 3900Mm C/1Tcg E 1Trg (Sae 100R2 At - P.T.4000Psi)		1			

• Transmissão Central

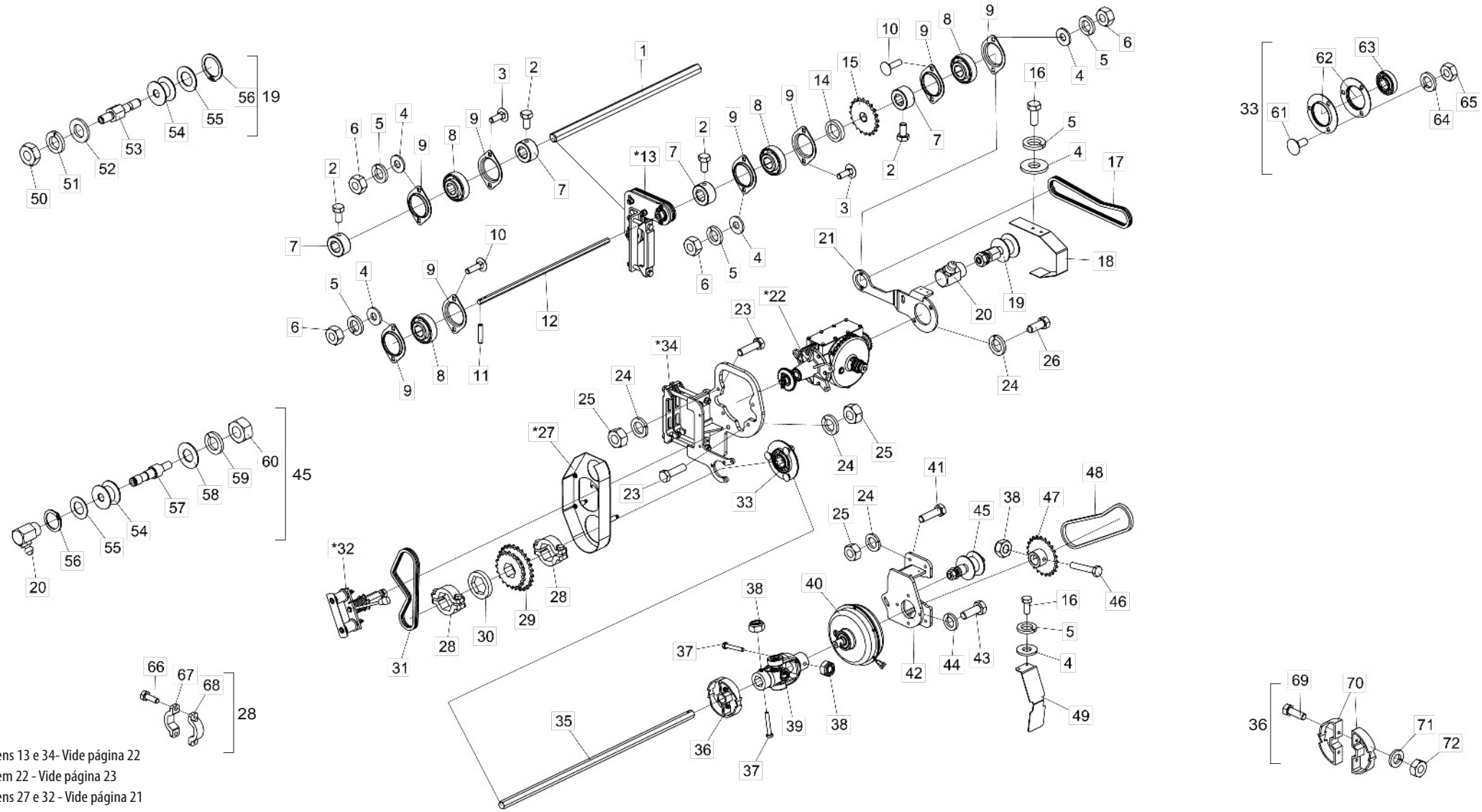

*Itens 13 e 34- Vide página 22
*Item 22 - Vide página 23
*Itens 27 e 32 - Vide página 21

• Tabela Transmissão Central

Item	Código	Descrição do Produto	Todos	22 linhas	30 linhas	34 linhas	42 linhas
1	5232011623-6	Eixo Sextavado De 3/4" X 4705Mm		1			
1	5232011586-8	Eixo Sextavado De 3/4" X 4650Mm			1	1	
1	5232011597-3	Eixo Sextavado De 3/4" X 5570Mm					1
2	6020310351-7	Parafuso Cab.Sextavada M8 X 1,25 X 16Mm Cl8.8 Rt(Bicromatizado)	4				
3	6020317457-0	Parafuso Cab.Francesa M8 X 1,25 X 25Mm Cl8.8 Rt(Bicromatizado)		4	4	4	2
4	5024010073-5	Arruela Lisa De Ø8,5 X Ø20 X 2,00Mm	12				
5	6020010004-5	Arruela De Pressão M8 Média(Bicromatizado)	12				
6	6020310454-8	Porca Sextavada M8 X 1,25 Ma Cl8 Ch.13Mm Alt.6,50Mm (Bicromatizado)	8				
7	5080011667-5	Bucha De Ø1.1/2" X 20Mm C/Furo Sextavado P/Eixo 3/4"	4				
8	6020350104-0	Rolamento F-110867-10 Furo Sextavado 3/4"	4				
9	6020250412-7	Mancal De Chapa De Aco Repuxada 03.52 Mst	8				
10	6020311208-7	Parafuso Cab.Francesa M8 X 1,25 X 30Mm Cl8.8 Rt(Bicromatizado)		4	4	4	6
11	6020310471-8	Pino Elastico Pesado Ø6 X 30Mm (Seeger Reno 701.161)	2				
12	5232011585-0	Eixo Sextavado De 3/4" X 814Mm	1				
*13	5555011144-5	Transmissão Menor Central	1				
14	5024010308-4	Arruela Lisa De Ø23 X Ø32 X 6,30Mm	1				
15	5256030049-2	Engrenagem De Cadeia Com 20 Dentes P/Eixo 3/4"	1				
16	6020311269-9	Parafuso Cab.Sextavada M8 X 1,25 X 20Mm Cl8.8 Rt(Bicromatizado)	4				
17	6020050810-9	Corrente Asa 40 83 Elos + Emenda	1				
18	5136015075-9	Chapa Externa Da Transmissão Central	1				
19	5268010194-9	Esticador De Corrente Completo	1				
20	6020130112-5	Graxeira 1/8" 90 Graus Bsp-28F	2				
21	5530015446-7	Suporte De Fixação Central	1				
*22	5092010210-4	Caixa De Velocidade Esquerda Completa(Semente)	1				
23	6020310441-6	Parafuso Cab.Sextavada M12 X 1,75 X 45Mm Cl8.8 Rt(Bicromatizado)	4				
24	6020010395-8	Arruela De Pressão M12 Média(Bicromatizado)	10				
25	6020310820-9	Porca Sextavada M12 X 1,75 Ma Cl8 Ch.19Mm Alt.10,00Mm (Bicromatizado)	8				
26	6020311049-1	Parafuso Cab.Sextavada 1/2" X 1.1/4" 12F W Gr5 Rt C/Ponta(Bicromatizado)	2				
*27	5106010162-4	Capa Corrente Central Da Caixa De Velocidade Completa	1				
28	5460010007-9	Presilha Do Eixo Completa	2				
29	5256010057-4	Engrenagem De 20/25 Dentes Completa C/Furo Sextavado De 1.1/4"	1				
30	5024010664-4	Arruela De 50 X 8,00Mm C/Sextavado 32Mm	1				
31	6020050802-8	Corrente Asa 40 69 Elos + Emenda	1				
*32	5268010817-0	Esticador Direito C/Puxador Completo	1				
33	5368010666-1	Mancal De Chapa C/Rolamento Parafuso M10 X 25Mm	1				
*34	5530015876-4	Suporte Esquerdo Da Caixa De Velocidade Completo Central	1				
35	5232011584-1	Eixo Sextavado De 1.1/4" X 1200Mm	1				

Item	Código	Descrição do Produto	Todos	22 linhas	30 linhas	34 linhas	42 linhas
36	5327010001-1	Indicador De Movimento Completo	1				
37	6020317444-9	Parafuso Cab.Sextavada M10 X 1,50 X 70Mm Cl8.8 Rt(Bicromatizado)	2				
38	6020317435-0	Porca Sextavada Autotravante C/Nylon Baixa M10 X 1,50 Ma Cl8 Ch.17Mm Alt.10,00Mm	3				
39	6020190087-8	Junta Agricola C/Furo Ø30Mm C/Furo Sextavado De 1.1/4"	1				
40	6020090676-7	Embreagem 500 Cs Cs Mp Bm Bx 12Cc Vd(01-0003-0114)	1				
41	6020310441-6	Parafuso Cab.Sextavada M12 X 1,75 X 45Mm Cl8.8 Rt(Bicromatizado)	4				
42	5530015441-6	Suporte Esquerdo De Fixação Da Embreagem	1				
43	6020317475-9	Parafuso Cab.Sextavada M10 X 1,50 X 30Mm Cl8.8 Rt(Bicromatizado)	4				
44	6020010394-0	Arruela De Pressão M10 Média(Bicromatizado)	4				
45	5268010816-1	Esticador De Corrente Completo	1				
46	6020310151-4	Parafuso Cab.Sextavada M10 X 1,50 X 60Mm Cl8,8 Rt(Bicromatizado)	1				
47	5256010379-4	Engrenagem De 23 Dentes Completa	1				
48	6020055513-1	Corrente Asa 50 67 Elos + Emenda	1				
49	5106010161-6	Capa De Proteção Superior Do Suporte Da Roda	1				
50	6020310833-0	Porca Sextavada 5/8" 11F Esq Unc Gr5 Ch.1.1/16" Alt.11,00Mm (Bicromatizado)	1				
51	6020010412-1	Arruela De Pressão 5/8" Média Industrial(Bicromatizado)	1				
52	5024010154-5	Arruela Lisa De Ø16 X Ø29 X 3,00Mm	1				
53	5232010405-0	Eixo Do Esticador	1				
54	6020350849-5	Roldana Do Esticador	2				
55	5024010059-0	Arruela Lisa De Ø16,5 X Ø29 X 1,21Mm	2				
56	6020010252-8	Anel De Retenção E-16 G501-016-01	2				
57	5232011582-5	Eixo Do Esticador	1				
58	5024010026-3	Arruela Lisa De Ø13 X Ø26,5 X 1,21Mm	1				
59	6020010395-8	Arruela De Pressão M12 Média(Bicromatizado)	1				
60	6020310820-9	Porca Sextavada M12 X 1,75 Ma Cl8 Ch.19Mm Alt.10,00Mm (Bicromatizado)	1				
61	6020317445-7	Parafuso Cab.Francesa M10 X 1,50 X 25Mm Cl8.8 Rt(Bicromatizado)	3				
62	6020250496-8	Mancal Chapa De Aco Repuxada 03 72Msb	2				
63	6020250116-0	Rolamento Auto Compensador F-110949	1				
64	6020010394-0	Arruela De Pressão M10 Média(Bicromatizado)	3				
65	6020310822-5	Porca Sextavada M10 X 1,50 Ma Cl8 Ch.17Mm Alt.8,00Mm (Bicromatizado)	3				
66	6020310016-0	Parafuso Cab.Sextavada 1/4" X 3/4" 20F Unc1A Gr5 Rt(Bicromatizado)	4				
67	5460010003-6	Presilha P/Eixo Sextavado 1.1/4" C/Furo Passante	2				
68	5460010004-4	Presilha P/Eixo Sextavado 1.1/4" Furo C/Rosca	2				
69	6020310038-0	Parafuso Cab.Sextavada 5/16" X 1" 18F Unc1A Gr5 Rt(Bicromatizado)	2				
70	6020170019-4	Indicador De Movimento	2				
71	6020010404-0	Arruela De Pressão 5/16" Média Industrial(Bicromatizado)	2				
72	6020310744-0	Porca Sextavada 5/16" 18F Unc Gr5 Ch.1/2" Alt.6,50Mm (Bicromatizado)	2				

• Transmissão Direita/Esquerda

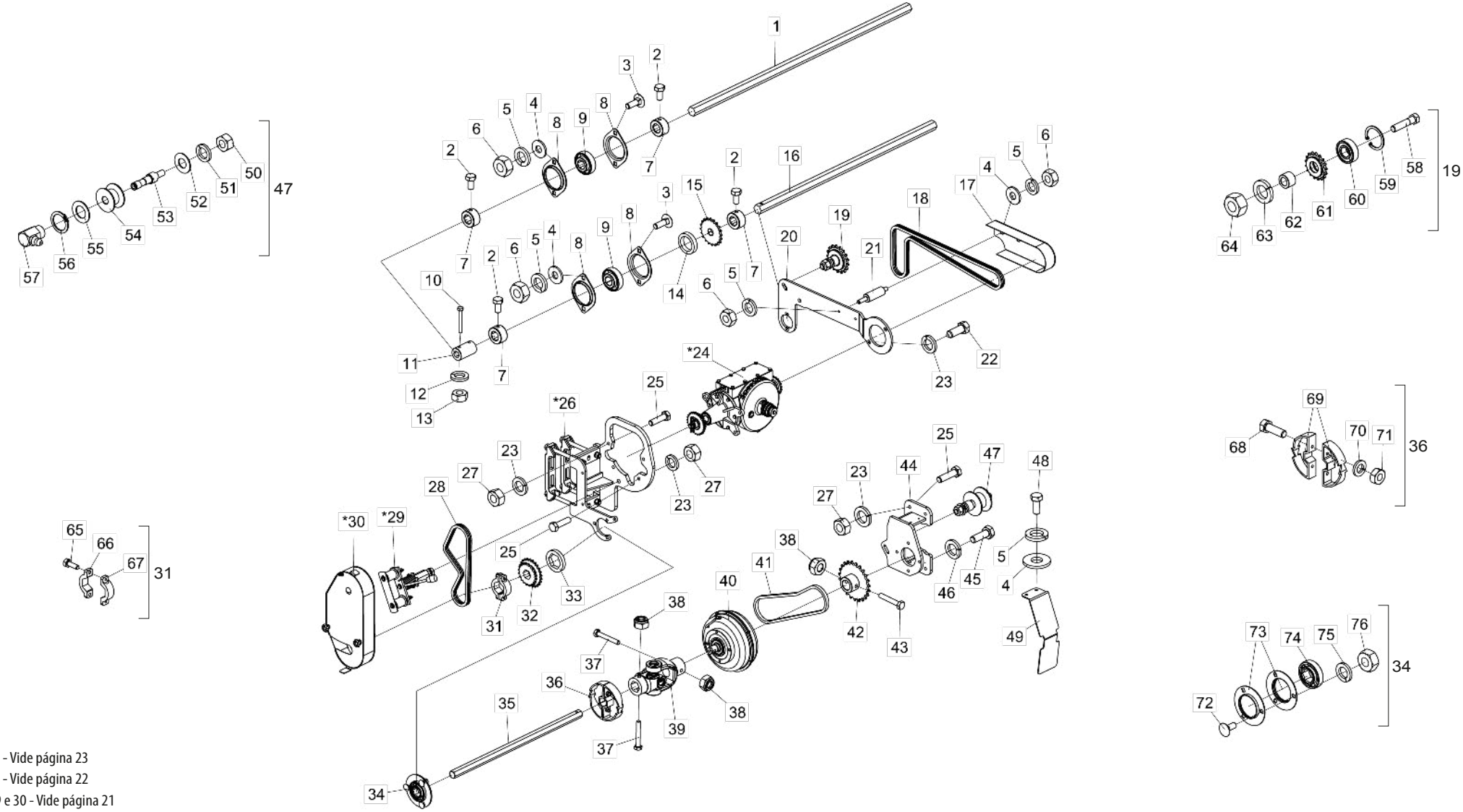

*Item 24 - Vide página 23
*Item 26 - Vide página 22
*Itens 29 e 30 - Vide página 21

• Tabela Transmissão Direita/Esquerda

Item	Código	Descrição do Produto	Todos	Dir 22 linhas	Dir 30 linhas	Dir 34 linhas	Dir 42 linhas	Esq 22 linhas	Esq 30 linhas	Esq 34 linhas	Esq 42 Linhas
1	5232011622-8	Eixo Sextavado De 3/4" X 2650Mm		1				1			
1	5232011822-0	Eixo Sextavado De 3/4" X 4325Mm			1				1		
1	5232011587-6	Eixo Sextavado De 3/4" X 5250Mm				1				1	
1	5232011596-5	Eixo Sextavado De 3/4" X 3318,5Mm					1				1
2	6020310351-7	Parafuso Cab.Sextavada M8 X 1,25 X 16Mm Cl8.8 Rt(Bicromatizado)	4								
3	6020317457-0	Parafuso Cab.Francesa M8 X 1,25 X 25Mm Cl8.8 Rt(Bicromatizado)	4								
4	5024010073-5	Arruela Lisa De Ø8,5 X Ø20 X 2,00Mm	8								
5	6020010004-5	Arruela De Pressão M8 Média(Bicromatizado)	10								
6	6020310454-8	Porca Sextavada M8 X 1,25 Ma Cl8 Ch.13Mm Alt.6,50Mm	8								
7	5080011667-5	Bucha De Ø1.1/2" X 20Mm C/Furo Sextavado P/Eixo 3/4"	4								
8	6020250412-7	Mancal De Chapa De Aco Repuxada 03.52 Mst	4								
9	6020350104-0	Rolamento F-110867-10 Furo Sextavado 3/4"	2								
10	6020311010-6	Parafuso Cab.Sextavada M6 X 1,00 X 50Mm Cl8.8 Rp(Bicromatizado)					2				2
11	5080011428-1	Bucha De União					1				1
12	6020010122-0	Arruela De Pressão M6 Média(Bicromatizado)					2				2
13	6020311257-5	Porca Sextavada M6 X 1,00 Ma Cl8 Ch.10Mm Alt.5,00Mm					2				2
14	5024010308-4	Arruela Lisa De Ø23 X Ø32 X 6,30Mm	1								
15	5256030049-2	Engrenagem De Cadeia Com 20 Dentes P/Eixo 3/4"	1								
16	5232011595-7	Eixo Sextavado De 3/4" X 3253,5Mm					1				1
17	5106010160-8	Capa De Proteção Superior Esquerda		1				1	1	1	1
17	5106010159-4	Capa De Proteção Superior Direita			1	1	1				
18	6020055492-5	Corrente Asa 40 138 Elos + Redução	1								
19	5268010813-7	Esticador C/Engrenagem De 17 Dentes(Asa 40)	2								
20	5530015444-0	Suporte Esquerdo Dos Esticadores		1				1	1	1	1
20	5530015443-2	Suporte Direito Dos Esticadores			1	1	1				
21	5232012025-0	Eixo De Fixação Do Desarme De 50Mm	2								
22	6020311049-1	Parafuso Cab.Sextavada 1/2" X 1.1/4" 12F W Gr5 Rt	2								
23	6020010395-8	Arruela De Pressão M12 Média(Bicromatizado)	10								
*24	5092010210-4	Caixa De Velocidade Esquerda Completa(Semente)		1				1	1	1	1
*24	5092010209-0	Caixa De Velocidade Direita Completa(Semente)			1	1	1				
25	6020310441-6	Parafuso Cab.Sextavada M12 X 1,75 X 45Mm Cl8.8 Rt(Bicromatizado)	8								
*26	5530015434-3	Suporte Esquerdo Da Caixa De Velocidade Completo		1				1	1	1	1
*26	5530015436-0	Suporte Direito Da Caixa De Velocidade Completo			1	1	1				
27	6020310820-9	Porca Sextavada M12 X 1,75 Ma Cl8 Ch.19Mm Alt.10,00Mm	8								
28	6020050802-8	Corrente Asa 40 69 Elos + Emenda	1								
*29	5268010817-0	Esticador Direito C/Puxador Completo		1				1	1	1	1
*29	5268010814-5	Esticador Esquerdo C/Puxador Completo			1	1	1				
*30	5106010157-8	Capa Corrente Esquerda Da Caixa De Velocidade Completa		1				1	1	1	1
*30	5106010155-1	Capa Corrente Direita Da Caixa De Velocidade Completa			1	1	1				
31	5460010007-9	Presilha Do Eixo Completa		1	2	2	2	1	1	1	1
32	5256010057-4	Engrenagem De 20/25 Dentes Completa C/Furo Sextavado De 1.1/4"	1								
33	5024010664-4	Arruela De 50 X 8,00Mm C/Sextavado 32Mm	1								
34	5368010666-1	Mancal De Chapa C/Rolamento Parafuso M10 X 25Mm	1								
35	5232011624-4	Eixo Sextavado De 1.1/4" X 300Mm		1				1			
35	5232011583-3	Eixo Sextavado De 1.1/4" X 800Mm			1	1	1			1	1

Item	Código	Descrição do Produto	Todos	Dir 22 linhas	Dir 30 linhas	Dir 34 linhas	Dir 42 linhas	Esq 22 linhas	Esq 30 linhas	Esq 34 linhas	Esq 42 Linhas
35	5232011821-2	Eixo Sextavado De 1.1/4" X 400Mm							1		
36	5327010001-1	Indicador De Movimento Completo	1								
37	6020317444-9	Parafuso Cab.Sextavada M10 X 1,50 X 70Mm Cl8.8 Rt(Bicromatizado)	2								
38	6020317435-0	Porca Sextavada Autotravante C/Nylon Baixa M10 X 1,50 Ma Cl8 m	3								
39	6020190087-8	Junta Agrícola C/Furo Ø30Mm C/Furo Sextavado De 1.1/4"	1								
40	6020090676-7	Embreagem 500 Cs Cs Mp Bm Bx 12Cc Vd(01-0003-0114)	1								
41	6020055513-1	Corrente Asa 50 67 Elos + Emenda	1								
42	5256010379-4	Engrenagem De 23 Dentes Completa	1								
43	6020310151-4	Parafuso Cab.Sextavada M10 X 1,50 X 60Mm Cl8,8 Rt(Bicromatizado)	1								
44	5530015441-6	Suporte Esquerdo De Fixação Da Embreagem		1				1	1	1	1
44	5530015440-8	Suporte Direito De Fixação Da Embreagem			1	1	1				
45	6020317475-9	Parafuso Cab.Sextavada M10 X 1,50 X 30Mm Cl8.8 Rt(Bicromatizado)	4								
46	6020010394-0	Arruela De Pressão M10 Média(Bicromatizado)	4								
47	5268010816-1	Esticador De Corrente Completo	1								
48	6020311269-9	Parafuso Cab.Sextavada M8 X 1,25 X 20Mm Cl8.8 Rt(Bicromatizado)	2								
49	5106010161-6	Capa De Proteção Superior Do Suporte Da Roda	1								
50	6020310820-9	Porca Sextavada M12 X 1,75 Ma Cl8 Ch.19Mm Alt.10,00Mm	1								
51	6020010395-8	Arruela De Pressão M12 Média(Bicromatizado)	1								
52	5024010026-3	Arruela Lisa De Ø13 X Ø26,5 X 1,21Mm	1								
53	5232011582-5	Eixo Do Esticador	1								
54	6020350849-5	Roldana Do Esticador	1								
55	5024010059-0	Arruela Lisa De Ø16,5 X Ø29 X 1,21Mm	1								
56	6020010252-8	Anel De Retenção E-16 G501-016-01	1								
57	6020130112-5	Graxeira 1/8" 90 Graus Bsp-28F	1								
58	6020310999-0	Parafuso Cab.Sextavada 9/16" X 2.1/2" 18F Unf1A Gr5	2								
59	6020010284-6	Anel De Retenção I-35 G502-035-01	2								
60	6020350015-0	Rolamento De Esfera 6202 2Rs Ddu	2								
61	5256010366-2	Engrenagem De 17 Dentes Completa(Asa 40)	2								
62	5080010209-7	Bucha De Ø19/32" X Ø1" X 19,5Mm	2								
63	6020010412-1	Arruela De Pressão 5/8" Média Industrial(Bicromatizado)	2								
64	6020310736-9	Porca Sextavada 9/16" 18F Unf Gr5 Ch.7/8" Alt.12,50Mm	2								
65	6020310016-0	Parafuso Cab.Sextavada 1/4" X 3/4" 20F Unc1A Gr5 Rt(Bicromatizado)		2	4	4	4	2	2	2	2
66	5460010003-6	Presilha P/Eixo Sextavado 1.1/4" C/Furo Passante		1	2	2	2	1	1	1	1
67	5460010004-4	Presilha P/Eixo Sextavado 1.1/4" Furo C/Rosca		1	2	2	2	1	1	1	1
68	6020310038-0	Parafuso Cab.Sextavada 5/16" X 1" 18F Unc1A Gr5 Rt(Bicromatizado)	2								
69	6020170019-4	Indicador De Movimento	2								
70	6020010404-0	Arruela De Pressão 5/16" Média Industrial(Bicromatizado)	2								
71	6020310744-0	Porca Sextavada 5/16" 18F Unc Gr5 Ch.1/2" Alt.6,50Mm (Bicromatizado)	2								
72	6020317445-7	Parafuso Cab.Francesa M10 X 1,50 X 25Mm Cl8.8 Rt(Bicromatizado)	3								
73	6020250496-8	Mancal Chapa De Aco Repuxada 03 72Msb	2								
74	6020250116-0	Rolamento Auto Compensador F-110949	1								
75	6020010394-0	Arruela De Pressão M10 Média(Bicromatizado)	3								
76	6020310822-5	Porca Sextavada M10 X 1,50 Ma Cl8 Ch.17Mm Alt.8,00Mm	3								

• Esticador com Puxador Completo

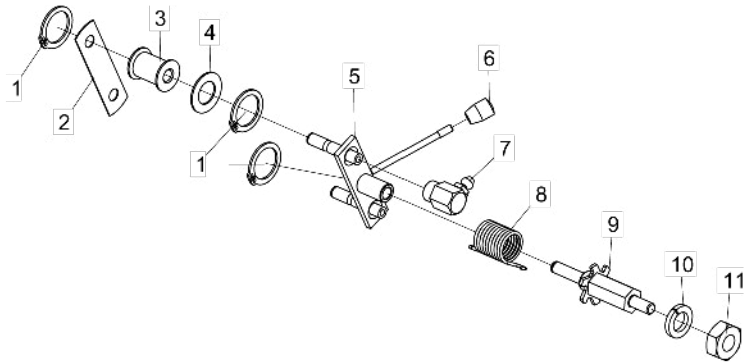

Item	Código	Descrição do Produto	Todos	Direito	Esquerdo
1	6020010252-8	Anel De Retenção E-16 G501-016-01	5		
2	5136020627-4	Chapa Frontal Do Esticador	1		
3	5506010014-3	Roldana Do Esticador	2		
4	5024010059-0	Arruela Lisa De Ø16,5 X Ø29 X 1,21Mm	2		
5	5268010815-3	Esticador De Corrente C/Puxador	1		
6	6020430203-3	Manopla Pma 330 Rosca 3/8" X 16 Fios	1		
7	6020130112-5	Graxeira 1/8" 90 Graus Bsp-28F	2		
8	6020250219-1	Mola Helicoidal De Torção Ø38 X Ø46 X 67Mm Arame=Ø4Mm Esquerda		1	
8	6020250218-3	Mola Helicoidal De Torção Ø38 X Ø46 X 67Mm Arame=Ø4Mm Direita			1
9	5232010054-2	Eixo Direito Do Esticador		1	
9	5232010055-0	Eixo Esquerdo Do Esticador			1
10	6020010412-1	Arruela De Pressão 5/8" Média Industrial(Bicromatizado)	1		
11	6020310738-5	Porca Sextavada 5/8" 11F Unc Gr5 Ch.1.1/16" Alt.11,00Mm (Bicromatizado)	1		

• Capa da Corrente da Caixa de Velocidade

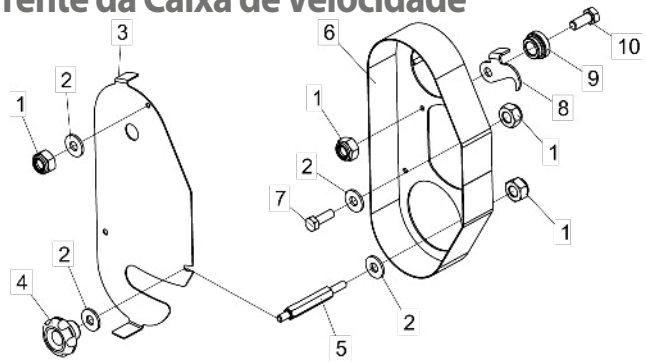

Item	Código	Descrição do Produto	Todos	Direita	Esquerda
1	6020317449-0	Porca Sextavada Autotravante C/Nylon Baixa M8 X 1,25 Ma Cl8 Ch.13Mm Alt.8,00Mm (Zincado Branco)	5		
2	5024010073-5	Arruela Lisa De Ø8,5 X Ø20 X 2,00Mm	6		
3	5538010537-2	Tampa Da Capa Corrente Direita		1	
3	5538010538-0	Tampa Da Capa Corrente Esquerda			1
4	6020250453-4	Knob Femêa Termoplástico Rosca 5/16" Unc	2		
5	5232011581-7	Eixo Sextavado De 1/2" X 66,5Mm	2		
6	5106010156-0	Capa De Corrente Direita Da Caixa De Velocidade		1	
6	5106010158-6	Capa De Corrente Esquerda Da Caixa De Velocidade			1
7	6020310448-3	Parafuso Cab.Sextavada M8 X 1,25 X 25Mm Cl8.8 Rt(Bicromatizado)	1		
8	5558010429-0	Trava Direita Do Esticador		1	
8	5558010430-3	Trava Esquerda Do Esticador			1
9	5080011404-4	Bucha De Ø8 X Ø5/8" X 8Mm	1		
10	6020311269-9	Parafuso Cab.Sextavada M8 X 1,25 X 20Mm Cl8.8 Rt(Bicromatizado)	1		

• Capa da Corrente Central da Caixa de Velocidade

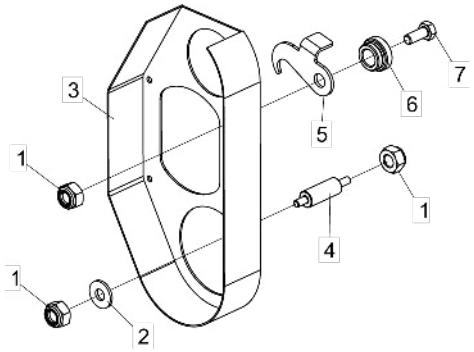

Item	Código	Descrição do Produto	Todos
1	6020317449-0	Porca Sextavada Autotravante C/Nylon Baixa M8 X 1,25 Ma Cl8 Ch.13Mm Alt.8,00Mm (Zincado Branco)	7
2	5024010073-5	Arruela Lisa De Ø8,5 X Ø20 X 2,00Mm	3
3	5106010163-2	Capa De Corrente Central Da Caixa De Velocidade	1
4	5232011789-5	Eixo De Fixação De 3/8" X 48Mm M8 X 1,25	3
5	5558010430-3	Trava Esquerda Do Esticador	1
6	5080011404-4	Bucha De Ø8 X Ø5/8" X 8Mm	1
7	6020311269-9	Parafuso Cab.Sextavada M8 X 1,25 X 20Mm Cl8.8 Rt(Bicromatizado)	1

• Suporte da Caixa de Velocidade

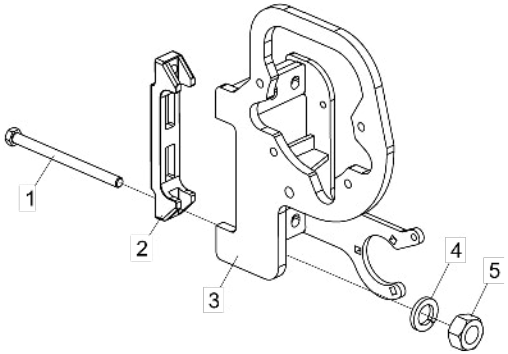

Item	Código	Descrição do Produto	Todos	Esq. cpl.	Dir. cpl.	Esq. cpl. central
1	6020317450-3	Parafuso Cab.Sextavada M16 X 2,00 X 220Mm Cl8.8 Rp(Bicromatizado)	4			
2	6010602664-8	Braçadeira De Fixação Do Pantografico	2			
3	5530015435-1	Suporte Esquerdo Da Caixa De Velocidade		1		
3	5530015437-8	Suporte Direito Da Caixa De Velocidade			1	
3	5530015877-2	Suporte Esquerdo Da Caixa De Velocidade Central				1
4	6020010124-6	Arruela De Pressão M16 Média(Bicromatizado)	4			
5	6020310818-7	Porca Sextavada M16 X 2,00 Ma Cl8 Ch.24Mm Alt.13,00Mm (Bicromatizado)	4			

• Transmissão Menor Central

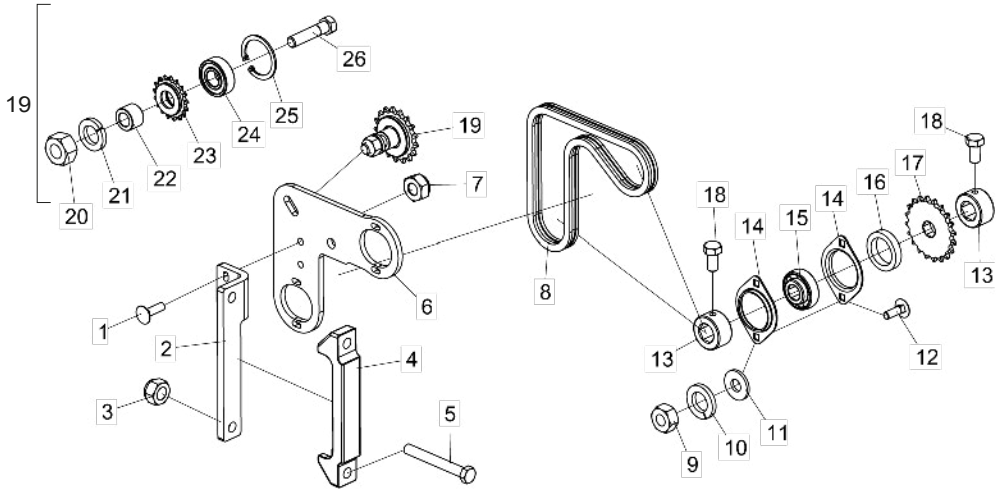

Item	Código	Descrição do Produto	Todos
1	6020317461-9	Parafuso Cab.Francesa M10 X 1,50 X 35Mm Cl8.8 Rt(Bicromatizado)	2
2	5136015599-8	Chapa De Fixação Da Transmissão	1
3	6020317523-2	Porca Sextavada Autotravante C/Nylon Baixa M16 X 1,50 Mb Cl8 Ch.24Mm Alt.16,00Mm (Zincado Branco)	2
4	6010602664-8	Braçadeira De Fixação Do Pantógrafico	1
5	6020317476-7	Parafuso Cab.Sextavada M16 X 2,00 X 130Mm Cl8.8 Rp(Bicromatizado)	2
6	5530015445-9	Suporte De Fixação Dos Esticadores Menor	1
7	6020317435-0	Porca Sextavada Autotravante C/Nylon Baixa M10 X 1,50 Ma Cl8 Ch.17Mm Alt.10,00Mm (Zincado Branco)	2
8	6020050029-9	Corrente Asa 40 75 Elos + Emenda	1
9	6020310454-8	Porca Sextavada M8 X 1,25 Ma Cl8 Ch.13Mm Alt.6,50Mm (Bicromatizado)	4
10	6020010004-5	Arruela De Pressão M8 Média(Bicromatizado)	4
11	5024010073-5	Arruela Lisa De Ø8,5 X Ø20 X 2,00Mm	4
12	6020317457-0	Parafuso Cab.Francesa M8 X 1,25 X 25Mm Cl8.8 Rt(Bicromatizado)	4
13	5080011667-5	Bucha De Ø1.1/2" X 20Mm C/Furo Sextavado P/Eixo 3/4"	4
14	6020250412-7	Mancal De Chapa De Aco Repuxada 03.52 Mst	4
15	6020350104-0	Rolamento F-110867-10 Furo Sextavado 3/4"	2
16	5024010308-4	Arruela Lisa De Ø23 X Ø32 X 6,30Mm	2
17	5256030049-2	Engrenagem De Cadeia Com 20 Dentes P/Eixo 3/4"	2
18	6020310351-7	Parafuso Cab.Sextavada M8 X 1,25 X 16Mm Cl8.8 Rt(Bicromatizado)	4
19	5268010813-7	Esticador C/Engrenagem De 17 Dentes(Asa 40)	2
20	6020310736-9	Porca Sextavada 9/16" 18F Unf Gr5 Ch.7/8" Alt.12,50Mm (Bicromatizado)	2
21	6020010412-1	Arruela De Pressão 5/8" Média Industrial(Bicromatizado)	2
22	5080010209-7	Bucha De Ø19/32" X Ø1" X 19,5Mm	2
23	5256010366-2	Engrenagem De 17 Dentes Completa(Asa 40)	2
24	6020350015-0	Rolamento De Esfera 6202 2Rs Ddu	2
25	6020010284-6	Anel De Retenção I-35 G502-035-01	2
26	6020310999-0	Parafuso Cab.Sextavada 9/16" X 2.1/2" 18F Unf1A Gr5 Rp(Recartilhado)(Fosfatizado)	2

• Speed Box

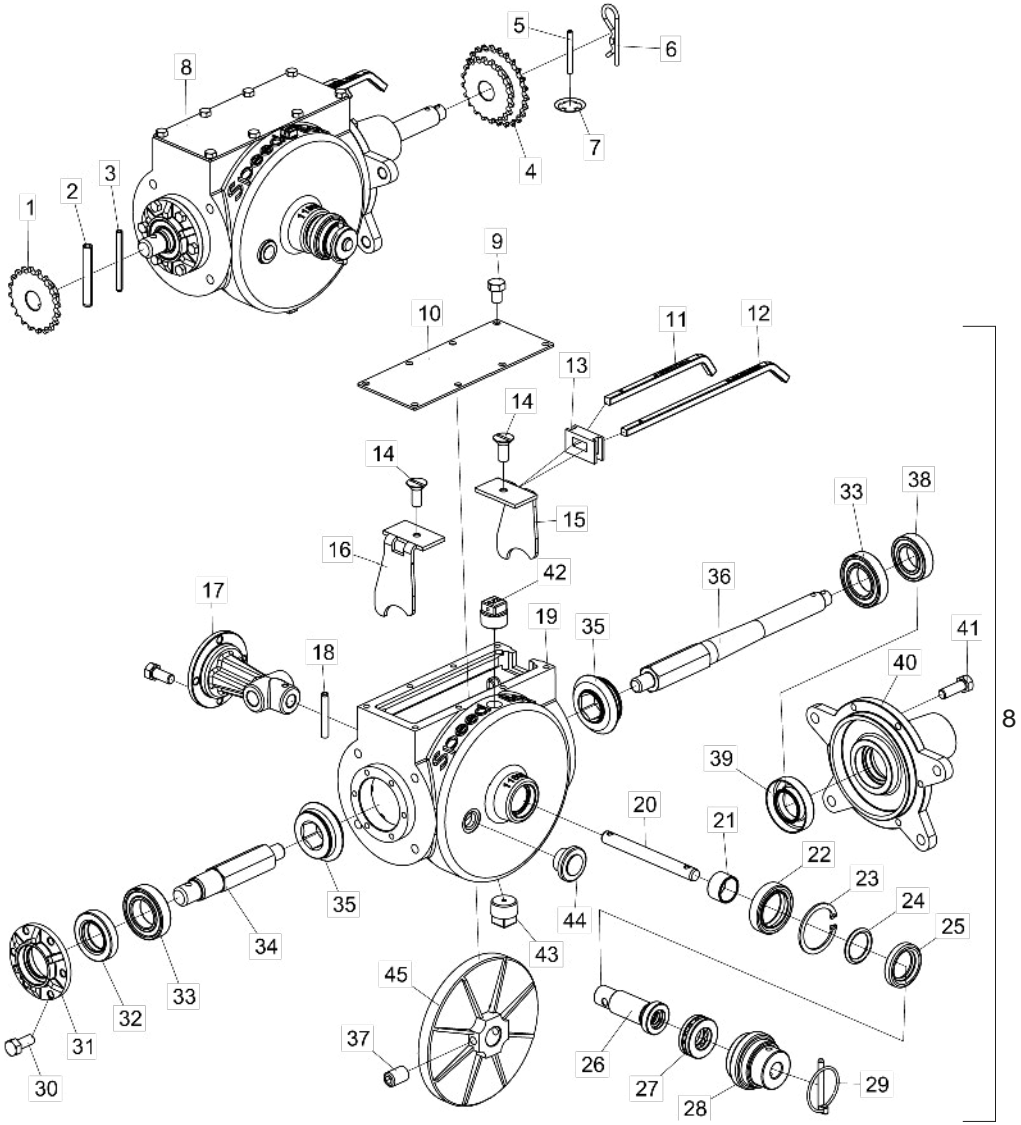

Item	Código	Descrição do Produto	Todos	Direita	Esquerda
1	5256010052-3	Engrenagem De 20 Dentes	1		
2	6020311252-4	Pino Elástico Pesado Ø8 X 55Mm (Seeger Reno 701.193)	1		
3	6020311251-6	Pino Elástico Pesado Ø5 X 55Mm (Seeger Reno 701.145)	1		
4	5256010058-2	Engrenagem De 20/25 Dentes Completa	1		
5	5432010040-5	Pino Fusivel De Ø6 X 60Mm	1		
6	6020390308-4	Trava Nma - Tipo "R" De Ø4,5 X 80Mm (455)	1		
7	6020010326-5	Anel De Retenção Are-06 G525-060-01	2		
8	5092010053-5	Caixa De Velocidade Direita Completa		1	
8	5092010054-3	Caixa De Velocidade Esquerda Completa			1
9	6020311020-3	Parafuso Cab.Sextavada 5/16" X 1/2" 18F Unc1A Gr2 Rt(Bicromatizado)	16		
10	5538060003-9	Tampa De 100 X 250 X 3,00Mm	2		
11	5260040007-0	Escala De Regulagem Numérica De 200Mm	2		
12	5260040006-1	Escala De Regulagem Alfabetica De 299Mm	2		
13	6020030015-0	Protetor Da Caixa Speed Box C/Furo	2		
14	6020312502-2	Parafuso Rosca Máquina Cab.Chata Fenda Simples Nº10 X 1/2" 24F Unc2A Gr2 Rt(Bicromatizado)	4		
15	5554010017-8	Trambulador Direito	2		
16	5554010015-1	Trambulador Esquerdo	2		
17	5538010085-0	Tampa Traseira	2		
18	6020310506-4	Pino Elástico Pesado Ø6 X 40Mm (Seeger Reno 701.164)	2		
19	5112010011-8	Carcaça Da Caixa Redutora Direita		1	
19	5112010012-6	Carcaça Da Caixa Redutora Esquerda			1
20	5232020209-4	Eixo De Ø5/8" X 157Mm	2		
21	5080020804-9	Bucha De Ø30 X Ø35 X 21Mm	2		
22	6020350275-6	Retentor Ø30,00 X Ø43,00 X 9,50Mm (Arca 5199 Bag / Sabo 00813 Bag)	2		
23	6020010305-2	Anel De Retenção I-42 G502-042	2		
24	6020010022-3	Anel O'Ring 2-114 N3006-90Nbr (15,54)	2		
25	6020350274-8	Retentor Ø15,90 X Ø25,40 X 4,50Mm (Arca 5087 Br / Sabo 00286 Br)	2		
26	5080010232-1	Bucha De Ø25 X 100Mm	2		
27	6020350086-9	Rolamento Skf 51203	2		
28	5468010024-4	Puxador Do Eixo	2		
29	6020390301-7	Trava C/Argola Ø5,75 X 50Mm	2		
30	6020312020-9	Parafuso Cab.Sextavada 5/16" X 3/4" 18F Unc1A Gr5 Rt(Bicromatizado)	20		
31	5538010086-9	Tampa Dianteira Da Caixa Redutora	2		
32	6020350245-4	Retentor Ø30,00 X Ø52,00 X 10,00Mm (Arca 6008 Brg)	2		
33	6020350006-0	Rolamento De Esfera 6006 2Rs Ddu	4		
34	5232120183-0	Eixo Menor Da Caixa Redutora	2		
35	6020010999-9	Engrenagem De 21 Dentes	4		
36	5232120184-9	Eixo Maior Da Caixa Redutora	2		
37	6020317426-0	Parafuso Allen S/C 1/2" X 3/4" 12F W Cl12.9 Rt(Fosfatizado)	4		
38	6020350075-3	Rolamento De Esfera 6005 2Rs	2		
39	6020350204-7	Retentor Ø25,00 X Ø47,00 X 10,00Mm (Arca 5412 Brg / Sabo 02046 Brg)	2		
40	5538010093-1	Tampa Da Caixa Redutora	2		
41	6020310038-0	Parafuso Cab.Sextavada 5/16" X 1" 18F Unc1A Gr5 Rt(Bicromatizado)	12		
42	5081010013-0	Bujão Cab.Sextavada 1" - Ø1/2" - 14F Bspt(Gas) C/Furo De 3,18Mm	2		
43	5081010012-2	Bujão Cab.Sextavada De 1" - 1/2" - 14F Bspt(Gas)	2		
44	6020430193-2	Visor De Óleo	2		
45	5256060005-4	Coroa Da Caixa Redutora	2		

• Cilindro da Armação Central e Cabeçalho Completo

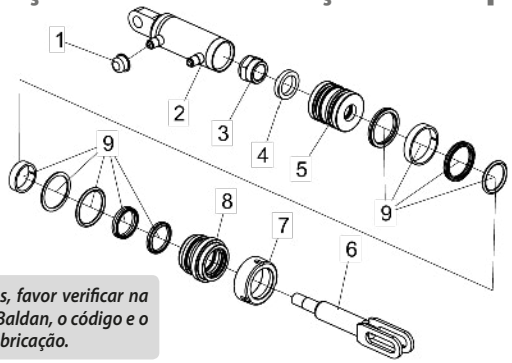

Para efeito de reposição de peças, favor verificar na camisa do cilindro (2) - O código Baldan, o código e o nome do fabricante e a data de fabricação.

Item	Código	Descrição do Produto	22 Linhas	30/34 Linhas
1	6020390042-5	Tampa Plástica Bt-21 (Bt 10.0021-Ont) (Incolor)	2	2
2	5144010819-2	Camisa Conjunto De Ø63.50 (Ø2.1/2") X 249 Mm	1	1
3	5456140002-7	Porca Auto-Travante C/ Nylon R.1 Uns 14Fpp - Chave 1.1/2" - Altura 28,0Mm Especial	1	1
4	5024010110-3	Arruela Lisa De 1/4" X Ø27 X Ø38Mm Pç	1	1
5	5236010005-7	Êmbolo Do Pistão De Ø26,72 X Ø62,90 X 60Mm	1	1
6	5326011737-4	Haste De Ø41.27 (1.5/8") X 198 Mm Completa	1	1
7	5456050005-2	Porca Cilinindra Ø73,75 - 12Fpp (Pistão)	1	1
8	5152010037-0	Conexão De Ø41,7 X Ø63,1 X 53Mm	1	1
9	6020190065-7	Jogo De Reparo	1	1

• Cilindro do braço de articulação do cabeçalho

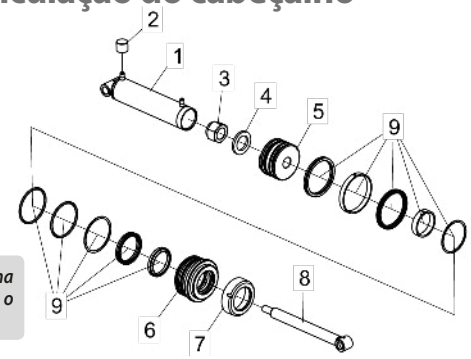

Para efeito de reposição de peças, favor verificar na camisa do cilindro (1) - O código Baldan, o código e o nome do fabricante e a data de fabricação.

Item	Código	Descrição do Produto	Todos
1	5144010817-6	Camisa"Conjunto" Ø101.60 (Ø4") X 512Mm	1
2	6020390118-9	Tampa Plástica 21S	2
3	6020310795-4	Porca Sext. Autotravante C/Nylon Alta Ø1.1/4" 12F Unf Ch.1.3/4" Alt. 33Mm (Zincado Branco)	1
4	5024010321-1	Arruela Lisa De Ø33 X Ø50,8 X 5Mm	1
5	5236010016-2	Êmbolo R.1.1/4"Unf X Ø101 X 54Mm	1
6	5152010022-2	Conexão Do Pistão	1
7	5456050010-9	Porca Cilin. Ø4.1/2" 12 F (Pistão)	1
8	5326011735-8	Haste Ø50.80 (Ø2") X 481Mm Completa	1
9	6020190071-1	Jogo De Reparo	1

• Cilindro do suporte da trava para transporte

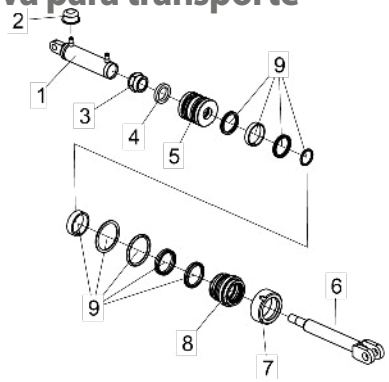

Para efeito de reposição de peças, favor verificar na camisa do cilindro (1) - O código Baldan, o código e o nome do fabricante e a data de fabricação.

Item	Código	Descrição do Produto	Todos
1	5144010816-8	Camisa "Conjunto" De Ø63.50 (Ø2.1/2") X 349 Mm	1
2	6020390042-5	Tampa Plástica Bt-21 (Bt 10.0021-Ont) (Incolor)	2
3	5456140002-7	Porca Auto-Travante C/ Nylon R.1 Uns 14Fpp - Chave 1.1/2" - Altura 28,0Mm Especial	1
4	5024010110-3	Arruela Lisa De 1/4" X Ø27 X Ø38Mm	1
5	5236010005-7	Êmbolo Do Pistão De Ø26,72 X Ø62,90 X 60Mm	1
6	5326011574-6	Haste De Ø41.27 (1.5/8") X 300 Mm Completa	1
7	5456050005-2	Porca Cilinindrica Ø73,75 - 12Fpp (Pistão)	1
8	5152010037-0	Conexão De Ø41,7 X Ø63,1 X 53Mm	1
9	6020190065-7	Jogo De Reparo	1

• Depósito de Semente Direito/Esquerdo Completo

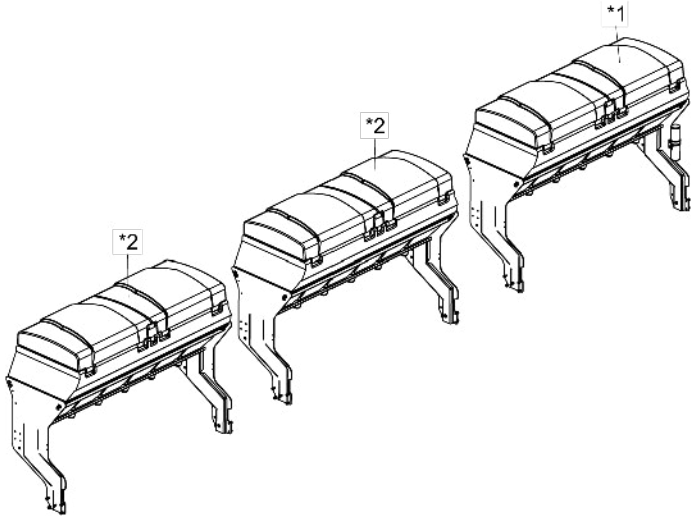

*Item 1 - Vide página 28
*Item 2 - Vide página 26

Item	Código	Descrição do Produto	Arm Lat dir 22 linhas	Arm Lat dir 30 linhas	Arm Lat dir 34 linhas	Arm Lat dir 42 linhas	Arm Lat esq 22 linhas	Arm Lat esq 30 linhas	Arm Lat esq 34 linhas	Arm Lat esq 42 linhas
*1	5208012618-2	Depósito De Semente Esquerdo Caixa Plástica C/7 Bicas					1			
*1	5208012747-2	Depósito Lateral De Semente Esquerdo Caixa Plástica C/6 Bicas						1		
*1	5208012748-0	Depósito De Semente Esquerdo Caixa Plástica C/6 Bicas						1		
*1	5208012576-3	Depósito Esquerdo De Semente Caixa Plástica C/7 Bicas							1	
*1	5208012558-5	Depósito De Semente Esquerdo Caixa Plástica C/7 Bicas							1	
*1	5208012578-0	Depósito Lateral Esquerdo De Semente Caixa Plástica C/6 Bicas								1
*2	5208012624-7	Depósito De Semente Direito Caixa Plástica C/7 Bicas	1							
*2	5208012742-1	Depósito Lateral De Semente Direito Caixa Plástica C/6 Bicas		1						
*2	5208012743-0	Depósito De Semente Direito Caixa Plástica C/6 Bicas		1						
*2	5208012556-9	Depósito Direito De Semente Caixa Plástica C/7 Bicas			1					
*2	5208012557-7	Depósito De Semente Direito Caixa Plástica C/7 Bicas			1					
*2	5208012577-1	Depósito Lateral Direito De Semente Caixa Plástica C/6 Bicas				1				
*2	5208012579-8	Depósito De Semente Caixa Plástica C/6 Bicas				2				2

• Depósito de Semente Central Completo

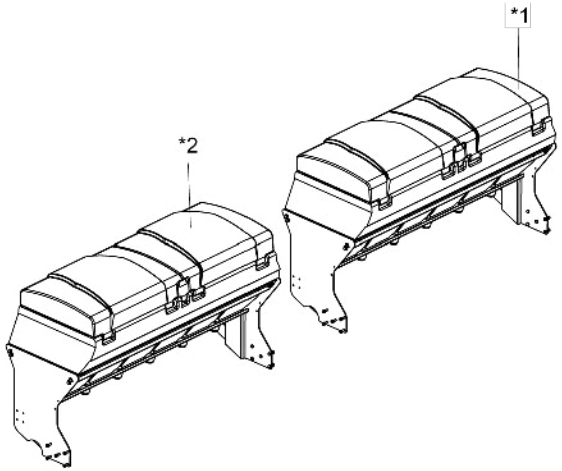

Item	Código	Descrição do Produto	Arm Central 22 Linhas	Arm Central 30 Linhas	Arm Central 34 Linhas	Arm Central 42 Linhas
*1	52080125550	Depósito Central Direito De Semente Caixa Plástica C/6 Bicas	1	1	1	
*1	5208012580-1	Depósito De Semente Central Direito Caixa Plástica C/7 Bicas				1
*2	52080125755	Depósito Central Esquerdo De Semente Caixa Plástica C/6 Bicas	1	1	1	
*2	5208012581-0	Depósito De Semente Central Esquerdo Caixa Plástica C/7 Bicas				1

*Itens 1 e 2 - Vide página 27

• Depósito de Semente do Módulo Direito

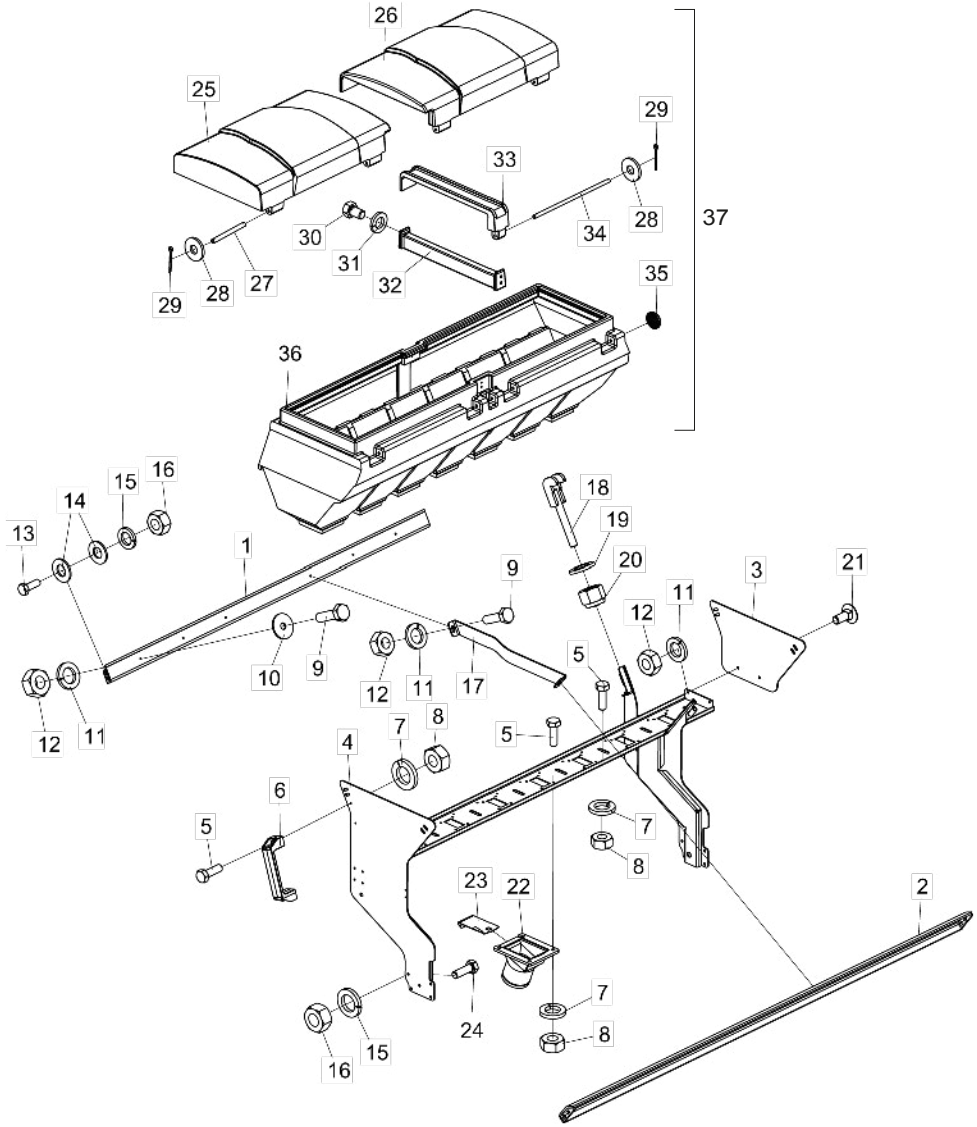

Item	Código	Descrição do Produto	Todos	Arm dir. lado único 22 Linhas	Arm dir. lado direito 30 Linhas	Arm dir. lado esqurdo 30 Linhas	Arm dir. lado direito 34 Linhas	Arm dir. lado esquerdo 34 Linhas	Arm dir. lado direito 42 Linhas	Arm dir. lado central e esq. 42 Linhas
1	5558010088-0	Trava Traseira Do Suporte Da Caixa 5000/7500		1			1	1		
1	5558010069-3	Trava Traseira Do Suporte Da Caixa			1	1			1	1
2	5558010087-1	Trava Dianteira Do Suporte Da Caixa 5000/7500		1			1	1		
2	5558010068-5	Trava Dianteira Do Suporte Da Caixa			1	1			1	1
3	5136015100-3	Chapa Lateral De Fixação		1		1		1		
4	5530015447-5	Suporte Direito Da Caixa Plástica Da Semente C/7 Saídas		1				1		
4	5530015509-9	Suporte Da Caixa Plástica Da Semente C/6 Saídas			1				1	1
4	5530015897-7	Suporte Direito Da Caixa Plástica Da Semente C/6 Saídas				1				
4	5530015449-1	Suporte Lateral Da Caixa Plástica Da Semente C/7 Saídas					1			
5	6020310448-3	Parafuso Cab.Sextavada M8 X 1,25 X 25Mm Cl8.8 Rt(Bicromatizado)		58	50	48	58	56	50	48
6	6020010922-0	Alça De Nylon Pmc 594 - 132 X 32 Mm		1	1		1		1	
7	6020010004-5	Arruela De Pressão M8 Média(Bicromatizado)		58	50	48	58	56	50	48
8	6020310454-8	Porca Sextavada M8 X 1,25 Ma Cl8 Ch.13Mm Alt.6,50Mm (Bicromatizado)		58	50	48	58	56	50	48
9	6020310437-8	Parafuso Cab.Sextavada M10 X 1,50 X 35Mm Cl8.8 Rt(Bicromatizado)		12	8	8	12	12	8	8
10	5024010428-5	Arruela Lisa Inox De Ø10,50 X Ø40 X 2,50Mm		8	4	4	8	8	4	4
11	6020010394-0	Arruela De Pressão M10 Média(Bicromatizado)		14	8	10	12	14	8	8
12	6020310822-5	Porca Sextavada M10 X 1,50 Ma Cl8 Ch.17Mm Alt.8,00Mm (Bicromatizado)		14	8	10	12	14	8	8
13	6020310439-4	Parafuso Cab.Sextavada M12 X 1,75 X 35Mm Cl8.8 Rt(Bicromatizado)	8							
14	5024010162-6	Arruela Lisa De Ø13 X Ø26 X 2,00Mm	16							
15	6020010395-8	Arruela De Pressão M12 Média(Bicromatizado)	18							
16	6020310820-9	Porca Sextavada M12 X 1,75 Ma Cl8 Ch.19Mm Alt.10,00Mm (Bicromatizado)	18							
17	5558010244-0	Trava Da Caixa Plástica Interica 4000 A 7500	2							
18	5558010411-7	Trava Do Depósito De Semente Completo		2		2		2		
19	5024010154-5	Arruela Lisa De Ø16 X Ø29 X 3,00Mm		2		2		2		
20	6020310759-8	Porca Sextavada Autotravante C/Nylon Alta 5/8" 11F Unc Gr5 Ch.15/16"		2		2		2		
21	6020317445-7	Parafuso Cab.Francesa M10 X 1,50 X 25Mm Cl8.8 Rt(Bicromatizado)		2		2		2		
22	5052010050-1	Bica Da Semente Maior 3ºdepósito		7	6	6	7	7	6	6
23	5538014737-7	Tampa Do Distribuidor Da Semente		7	6	6	7	7	6	6
24	6020310152-2	Parafuso Cab.Sextavada M12 X 1,75 X 40Mm Cl8.8 Rp(Bicromatizado)		10	5	10	5	10	10	10
24	6020310210-3	Parafuso Cab.Sextavada M12 X 1,75 X 60Mm Cl8.8 Rt(Bicromatizado)			5		5			
25	6020390345-9	Tampa Direita Da Caixa Plastica Inteiriça 5000 / 7500		1			1	1		
25	6020390443-9	Tampa Direita Da Caixa Plástica 4500 / 6500			1	1			1	1
26	6020390346-7	Tampa Esquerda Da Caixa Inteiriça 5000 / 7500		1			1	1		
26	6020390442-0	Tampa Esquerda Da Caixa Plástica 4500 / 6500			1	1			1	1
27	6020310542-0	Pino Menor Da Tampa Do Depósito	2							
28	5024010298-3	Arruela Lisa De Ø17 X Ø44 X 4,75Mm (Zincada)	6							
29	6020050109-0	Contra Pino Ø1/8" X 1.1/2"	6							
30	6020311020-3	Parafuso Cab. Sextavada Ø5/16" X 1/2" 18F Unc 1A Gr2 Rt (Bicromatizado)		4			4	4		
30	6020310894-2	Parafuso Cab. Sextavada Inóx Ø5/16" X 1.1/2" 18F Unc 2A Rt			4	4			4	4
31	6020010434-2	Arruela De Pressão Inox Ø5/16" Média	4							
32	6020390314-9	Trava Da Caixa De Adubo Plástica C/Bucha	1							
33	6020390126-0	Tampa Central	1							
34	6020310541-2	Pino Maior Da Tampa Do Depósito	1							
35	6020390342-4	Tampão Da Caixa Plástico De Adubo	1							
36	6020050905-9	Caixa Plástica Inteiriça 5000 / 7500 (Vermelho Ral 3020)		1			1	1		
36	6020050903-2	Caixa Plástica Inteiriça 4500 / 6500 (Vermelho Ral 3020)			1	1			1	1
37	6020050904-0	Caixa Plástica Inteirica 5000/7500 C/Tampa Completa (Vermelho Ral-3020)		1			1	1		
37	6020050902-4	Caixa Plástica Inteirica 4500/6500 C/Tampa Completa (Vermelho Ral-3020)			1	1			1	1

• Depósito de Semente do Módulo Central

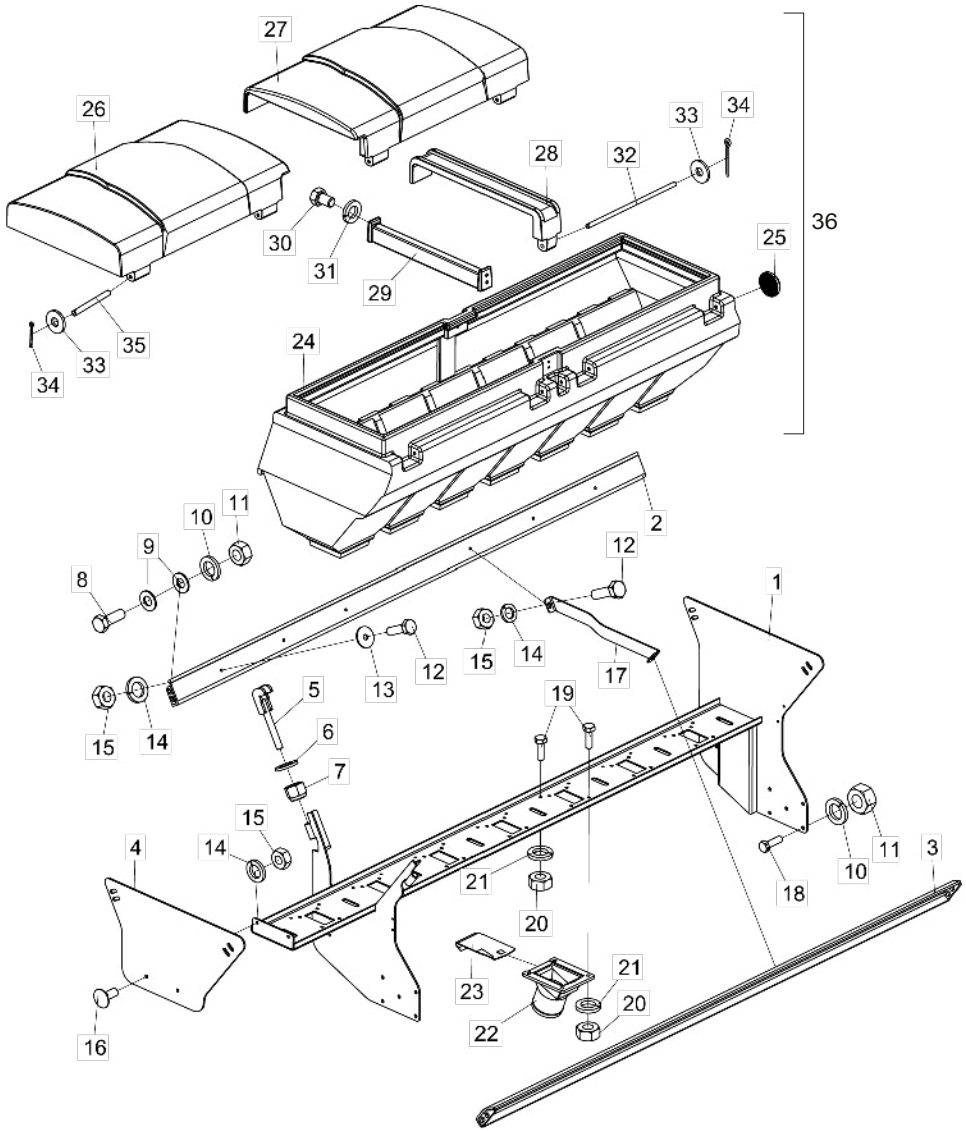

Item	Código	Descrição do Produto	Todos	Arm central 22/30/34 Linhas	Arm central lado direito 42 Linhas	Arm central lado esquerdo 42 Linhas
1	5530015450-5	Suporte Central Da Caixa Plástica Da Semente C/6 Saídas		1		
1	5530015510-2	Suporte Central Direito Da Caixa Plástica Da Semente C/7 Saídas			1	
1	5530015511-0	Suporte Central Esquerdo Da Caixa Plástica Da Semente C/7 Saídas				1
2	5558010069-3	Trava Traseira Do Suporte Da Caixa		1		
2	5558010088-0	Trava Traseira Do Suporte Da Caixa 5000/7500			1	1
3	5558010068-5	Trava Dianteira Do Suporte Da Caixa		1		
3	5558010087-1	Trava Dianteira Do Suporte Da Caixa 5000/7500			1	1
4	5136015100-3	Chapa Lateral De Fixação			1	1
5	5558010411-7	Trava Do Depósito De Semente Completo			2	2
6	5024010154-5	Arruela Lisa De Ø16 X Ø29 X 3,00Mm			2	2
7	6020310809-8	Porca Sextavada Autotravante C/Nylon Alta 1/2" 12F W Gr5 Ch.3/4" Alt.15,50Mm			2	2
8	6020310439-4	Parafuso Cab.Sextavada M12 X 1,75 X 35Mm Cl8.8 Rt(Bicromatizado)	8			
9	5024010162-6	Arruela Lisa De Ø13 X Ø26 X 2,00Mm	16			
10	6020010395-8	Arruela De Pressão M12 Média(Bicromatizado)	18			
11	6020310820-9	Porca Sextavada M12 X 1,75 Ma Cl8 Ch.19Mm Alt.10,00Mm (Bicromatizado)	18			
12	6020310437-8	Parafuso Cab.Sextavada M10 X 1,50 X 35Mm Cl8.8 Rt(Bicromatizado)		8	12	12
13	5024010428-5	Arruela Lisa Inox De Ø10,50 X Ø40 X 2,50Mm		4	8	8
14	6020010394-0	Arruela De Pressão M10 Média(Bicromatizado)		8	14	14
15	6020310822-5	Porca Sextavada M10 X 1,50 Ma Cl8 Ch.17Mm Alt.8,00Mm (Bicromatizado)		8	14	14
16	6020317445-7	Parafuso Cab.Francesa M10 X 1,50 X 25Mm Cl8.8 Rt(Bicromatizado)			2	2
17	5558010244-0	Trava Da Caixa Plástica Interica 4000 A 7500	2			
18	6020310152-2	Parafuso Cab.Sextavada M12 X 1,75 X 40Mm Cl8.8 Rp(Bicromatizado)		5	10	10
18	6020310184-0	Parafuso Cab.Sextavada M12 X 1,75 X 50Mm Cl8.8 Rp(Bicromatizado)		5		
19	6020310448-3	Parafuso Cab.Sextavada M8 X 1,25 X 25Mm Cl8.8 Rt(Bicromatizado)		48	56	56
20	6020310454-8	Porca Sextavada M8 X 1,25 Ma Cl8 Ch.13Mm Alt.6,50Mm (Bicromatizado)		48	56	56
21	6020010004-5	Arruela De Pressão M8 Média(Bicromatizado)		48	56	56
22	5052010050-1	Bica Da Semente Maior 3ºdepósito		6	7	7
23	5538014737-7	Tampa Do Distribuidor Da Semente		6	7	7
24	6020050903-2	Caixa Plástica Inteiriça 4500 / 6500 (Vermelho Ral 3020)		1		
24	6020050905-9	Caixa Plástica Inteiriça 5000 / 7500 (Vermelho Ral 3020)			1	1
25	6020390342-4	Tampão Da Caixa Plástico De Adubo	1			
26	6020390443-9	Tampa Direita Da Caixa Plástica 4500 / 6500		1		
26	6020390345-9	Tampa Direita Da Caixa Plastica Inteiriça 5000 / 7500			1	1
27	6020390442-0	Tampa Esquerda Da Caixa Plástica 4500 / 6500		1		
27	6020390346-7	Tampa Esquerda Da Caixa Inteiriça 5000 / 7500			1	1
28	6020390126-0	Tampa Central	1			
29	6020390314-9	Trava Da Caixa De Adubo Plástica C/Bucha	1			
30	6020310894-2	Parafuso Cab. Sextavada Inóx Ø5/16" X 1.1/2" 18F Unc 2A Rt		4		
30	6020311020-3	Parafuso Cab. Sextavada Ø5/16" X 1/2" 18F Unc 1A Gr2 Rt (Bicromatizado)			4	4
31	6020010434-2	Arruela De Pressão Inox Ø5/16" Média	4			
32	6020310541-2	Pino Maior Da Tampa Do Depósito	1			
33	5024010298-3	Arruela Lisa De Ø17 X Ø44 X 4,75Mm (Zincada)	6			
34	6020050109-0	Contra Pino Ø1/8" X 1.1/2"	6			
35	6020310542-0	Pino Menor Da Tampa Do Depósito	2			
36	6020050902-4	Caixa Plástica Inteirica 4500/6500 C/Tampa Completo (Vermelho Ral-3020)		1		
36	6020050904-0	Caixa Plástica Inteirica 5000/7500 C/Tampa Completo (Vermelho Ral-3020)			1	1

• Depósito de Semente do Módulo Esquerdo

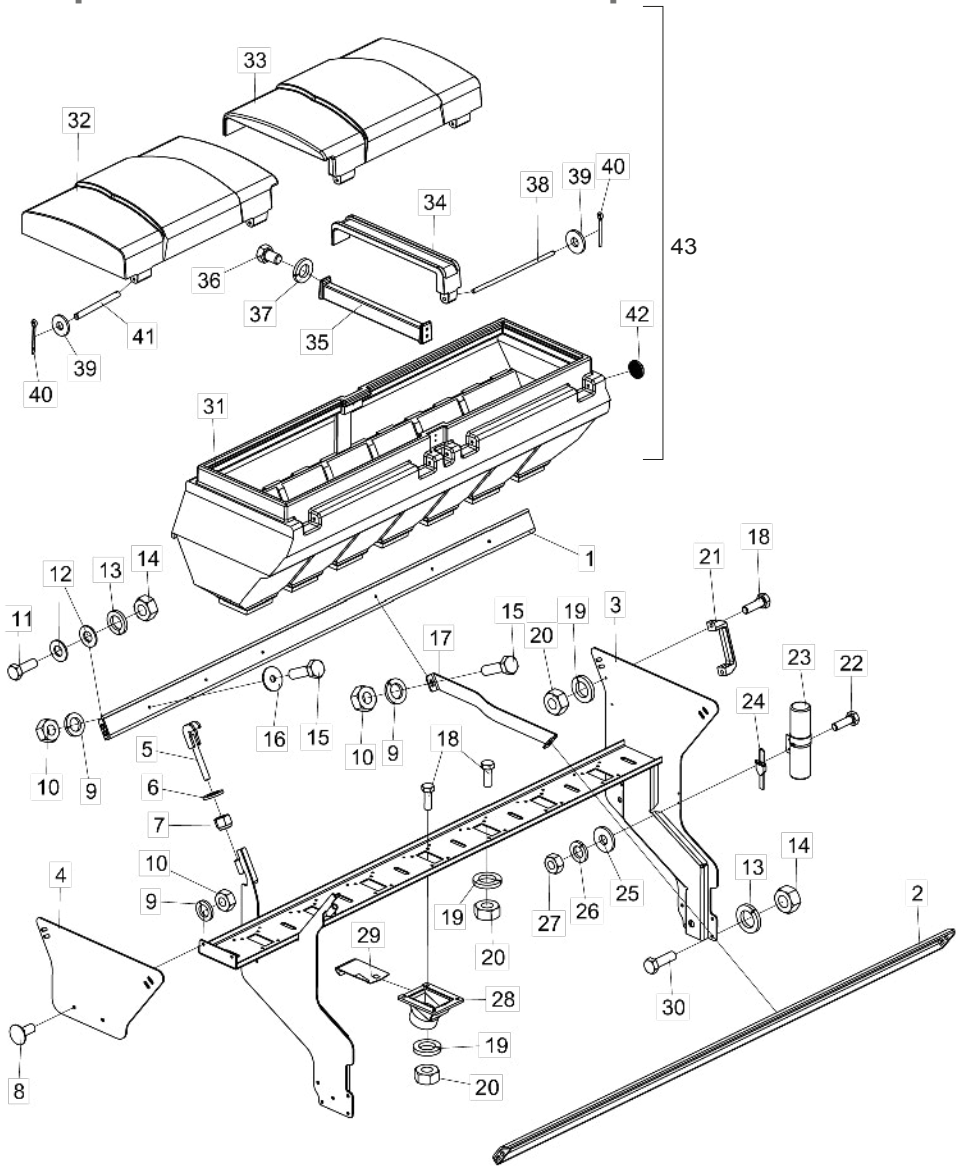

Item	Código	Descrição do Produto	Todos	Arm esq. lado único 22 L	Arm esqerda lado esq 30 L	Arm esq. lado direito 30 L	Arm esq. lado esq 34 L	Arm esq. lado dir 34 L	Arm esq. lado esq 42 L	Arm esq. lado cent. e dir 42 L
1	5558010088-0	Trava Traseira Do Suporte Da Caixa 5000/7500		1			1	1		
1	5558010069-3	Trava Traseira Do Suporte Da Caixa			1	1			1	1
2	5558010087-1	Trava Dianteira Do Suporte Da Caixa 5000/7500		1			1	1		
2	5558010068-5	Trava Dianteira Do Suporte Da Caixa			1	1			1	1
3	5530015448-3	Suporte Esquerdo Da Caixa Plástica Da Semente C/7 Saídas		1				1		
3	5530015509-9	Suporte Da Caixa Plástica Da Semente C/6 Saídas			1				1	1
3	5530015901-9	Suporte Esquerdo Da Caixa Plástica Da Semente C/6 Saídas				1				
3	5530015449-1	Suporte Lateral Da Caixa Plástica Da Semente C/7 Saídas					1			
4	5136015100-3	Chapa Lateral De Fixação		1		1		1		
5	5558010411-7	Trava Do Depósito De Semente Completo		2		2		2		
6	5024010154-5	Arruela Lisa De Ø16 X Ø29 X 3,00Mm		2		2		2		
7	6020310759-8	Porca Sextavada Autotravante C/Nylon Alta 5/8" 11F Unc Gr5 Ch.15/16"		2		2		2		
8	6020317445-7	Parafuso Cab.Francesa M10 X 1,50 X 25Mm Cl8.8 Rt(Bicromatizado)		2		2		2		
9	6020010394-0	Arruela De Pressão M10 Média(Bicromatizado)		14	8	10	12	14	8	8
10	6020310822-5	Porca Sextavada M10 X 1,50 Ma Cl8 Ch.17Mm Alt.8,00Mm (Bicromatizado)		14	8	10	12	14	8	8
11	6020310439-4	Parafuso Cab.Sextavada M12 X 1,75 X 35Mm Cl8.8 Rt(Bicromatizado)	8							
12	5024010162-6	Arruela Lisa De Ø13 X Ø26 X 2,00Mm	16							
13	6020010395-8	Arruela De Pressão M12 Média(Bicromatizado)	18							
14	6020310820-9	Porca Sextavada M12 X 1,75 Ma Cl8 Ch.19Mm Alt.10,00Mm (Bicromatizado)	18							
15	6020310437-8	Parafuso Cab.Sextavada M10 X 1,50 X 35Mm Cl8.8 Rt(Bicromatizado)		12	8	8	12	12	8	8
16	5024010428-5	Arruela Lisa Inox De Ø10,50 X Ø40 X 2,50Mm		8	4	4	8	8	4	4
17	5558010244-0	Trava Da Caixa Plástica Interica 4000 A 7500	2							
18	6020310448-3	Parafuso Cab.Sextavada M8 X 1,25 X 25Mm Cl8.8 Rt(Bicromatizado)		58	50	48	58	56	50	48
19	6020010004-5	Arruela De Pressão M8 Média(Bicromatizado)		58	50	48	58	56	50	48
20	6020310454-8	Porca Sextavada M8 X 1,25 Ma Cl8 Ch.13Mm Alt.6,50Mm (Bicromatizado)		58	50	48	58	56	50	48
21	6020010922-0	Alça De Nylon Pmc 594 - 132 X 32 Mm		1	1		1		1	
22	6020312403-4	Parafuso Cab.Sextavada M6 X 1,00 X 20Mm Cl8.8 Rt(Bicromatizado)		2	2		2		2	
23	6020050642-4	Contentor P/Manual De Instrução		1	1		1		1	
24	6020230100-5	Lacre P/Contentor De Manual De Instrução		1	1		1		1	
25	5024010161-8	Arruela Lisa De Ø7 X Ø18 X 2,00Mm		2	2		2		2	
26	6020010122-0	Arruela De Pressão M6 Média(Bicromatizado)		2	2		2		2	
27	6020311257-5	Porca Sextavada M6 X 1,00 Ma Cl8 Ch.10Mm Alt.5,00Mm (Bicromatizado)		2	2		2		2	
28	5052010050-1	Bica Da Semente Maior 3ºdepósito		7	6	6	7	7	6	6
29	5538014737-7	Tampa Do Distribuidor Da Semente		7	6	6	7	7	6	6
30	6020310152-2	Parafuso Cab.Sextavada M12 X 1,75 X 40Mm Cl8.8 Rp(Bicromatizado)		10	5	10	5	10	10	10
30	6020310210-3	Parafuso Cab.Sextavada M12 X 1,75 X 60Mm Cl8.8 Rt(Bicromatizado)			5		5			
31	6020050905-9	Caixa Plástica Inteiriça 5000 / 7500 (Vermelho Ral 3020)		1			1	1		
31	6020050903-2	Caixa Plástica Inteiriça 4500 / 6500 (Vermelho Ral 3020)			1	1			1	1
32	6020390345-9	Tampa Direita Da Caixa Plastica Inteiriça 5000 / 7500		1			1	1		
32	6020390443-9	Tampa Direita Da Caixa Plástica 4500 / 6500			1	1			1	1
33	6020390346-7	Tampa Esquerda Da Caixa Inteiriça 5000 / 7500		1			1	1		
33	6020390442-0	Tampa Esquerda Da Caixa Plástica 4500 / 6500			1	1			1	1
34	6020390126-0	Tampa Central	1							
35	6020390314-9	Trava Da Caixa De Adubo Plástica C/Bucha	1							
36	6020311020-3	Parafuso Cab. Sextavada Ø5/16" X 1/2" 18F Unc 1A Gr2 Rt (Bicromatizado)		4			4	4		
36	6020310894-2	Parafuso Cab. Sextavada Inóx Ø5/16" X 1.1/2" 18F Unc 2A Rt			4	4			4	4
37	6020010434-2	Arruela De Pressão Inox Ø5/16" Média	4							
38	6020310541-2	Pino Maior Da Tampa Do Depósito	1							
39	5024010298-3	Arruela Lisa De Ø17 X Ø44 X 4,75Mm (Zincada)	6							
40	6020050109-0	Contra Pino Ø1/8" X 1.1/2"	6							
41	6020310542-0	Pino Menor Da Tampa Do Depósito	2							
42	6020390342-4	Tampão Da Caixa Plástico De Adubo	1							
43	6020050904-0	Caixa Plástica Inteirica 5000/7500 C/Tampa Completo (Vermelho Ral-3020)		1			1	1		
43	6020050902-4	Caixa Plástica Inteirica 4500/6500 C/Tampa Completo (Vermelho Ral-3020)			1	1			1	1

• Cabeçalho de Engate Completo

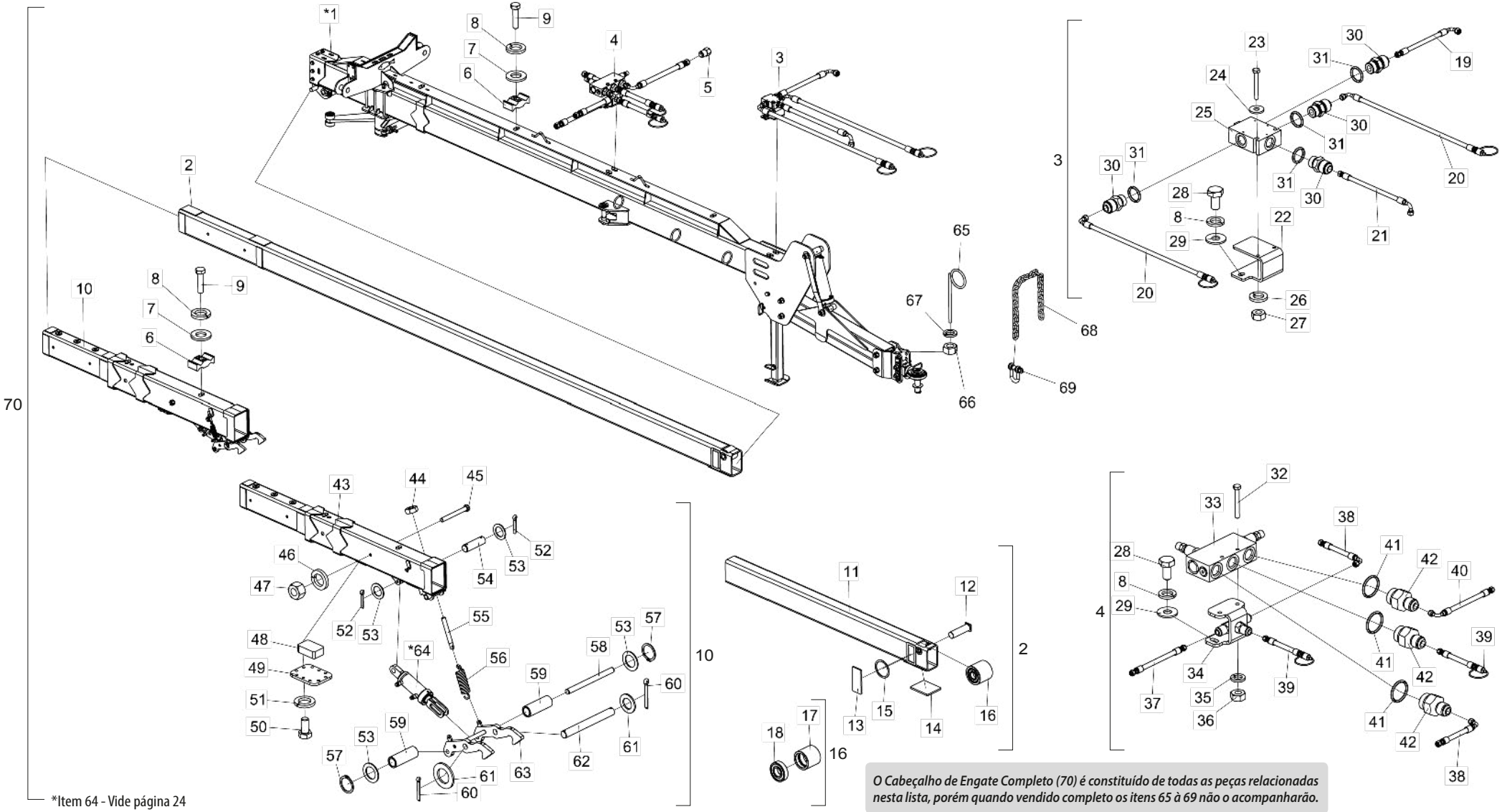

*Item 64 - Vide página 24

O Cabeçalho de Engate Completo (70) é constituído de todas as peças relacionadas nesta lista, porém quando vendido completo os itens 65 à 69 não o acompanharão.

• Tabela Cabeçalho de Engate Completo

Item	Código	Descrição do Produto	Todos	SP Giga 22 Linhas	SP Giga 30 Linhas	SP Giga 34 Linhas	SP Giga 42 Linhas
*1	5084010248-0	Cabeçalho De Engate Completo Sp Giga 22 Linhas		1			
*1	5084010259-6	Cabeçalho De Engate Completo Sp Giga 30 Linhas			1		
*1	5084010239-1	Cabeçalho De Engate Completo Sp Giga 34 Linhas				1	
*1	5084010242-1	Cabeçalho De Engate Completo Sp Giga 42 Linhas					1
2	5572016411-5	Viga Interna Do Cabeçalho Completo		1			
2	5572016339-9	Viga Interna Do Cabeçalho Completo			1	1	
2	5572016369-0	Viga Maior Interna Do Cabeçalho Completo					1
3	5528010761-0	Sistema Hidráulico Central Do Cabeçalho					1
4	5528010773-4	Sistema Hidráulico Central P/Abertura E Fechamento					1
5	5538010556-9	Tampa P/Mangueiras R.1/2"Bsp(G) X 40Mm C/Sextavado 7/8"	2				
6	6020010723-6	Abraçadeira De Nylon P/Cano E Mangueira (Pa-5X1)					5
7	5024010466-8	Arruela Lisa De Ø10,3 X Ø20 X 2,00Mm					5
8	6020010394-0	Arruela De Pressão M10 Média(Bicromatizado)					7
9	6020310900-0	Parafuso Cab.Sextavada M10 X 1,50 X 45Mm Cl8.8 Rt(Bicromatizado)					5
10	5272010049-5	Extensão Do Cabeçalho De Engate					1
11	5572016412-3	Viga De Guia Do Cabeçalho(22 Linhas)		1			
11	5572016340-2	Viga Guia Do Cabeçalho			1	1	
11	5572016541-3	Viga Maior De Guia Do Cabeçalho					1
12	5432010555-5	Pino De Fixação Da Roldana	1				
13	5136015006-6	Chapa Uhmw De 179 X 79 X 8,00Mm	2				
14	5136015005-8	Chapa Uhmw De 119 X 97 X 8,00Mm	2				
15	5080011427-3	Bucha De Ø45,20 X Ø54 X 1,21Mm					1
16	5506010048-8	Roldana Interna C/Rolamento Do Cabeçalho		1	1	1	
16	5506010050-0	Roldana Interna C/Rolamento Do Cabeçalho					1
17	5506010049-6	Roldana De Ø100 X Ø130 X 122Mm		1	1	1	
17	5506010051-8	Roldana De Ø100 X Ø130 X 118Mm					1
18	6020350857-6	Rolamento 6309 2Rs1 Em Primeira Linha	2				
19	6020251143-3	Mangueira Hidr. Alta Pressão 1/2" X 1100Mm C/1Tcg E 1Trg (Sae 100R2 At - P.T.4000Psi)					1
20	5372011068-3	Mangueira Ø1/2" X 3200Mm Com 1Tcg E 1Trf C/Engate Rápido Macho					2
21	6020251106-9	Mangueira Hidr. Alta Pressão 1/2" X 1300Mm C/1Tcg E 1Trg (Sae 100R2 At - P.T.4000Psi)					1
22	5530015493-9	Suporte Da Válvula					1
23	6020311010-6	Parafuso Cab.Sextavada M6 X 1,00 X 50Mm Cl8.8 Rp(Bicromatizado)					2
24	5024010161-8	Arruela Lisa De Ø7 X Ø18 X 2,00Mm					2
25	6020430286-6	Válvula De Retencão Dupla Pilotada(Dc10408Tn25)					1
26	6020010122-0	Arruela De Pressão M6 Média(Bicromatizado)					2
27	6020311257-5	Porca Sextavada M6 X 1,00 Ma Cl8 Ch.10Mm Alt.5,00Mm (Bicromatizado)					2
28	6020310563-3	Parafuso Cab.Sextavada M10 X 1,25 X 20Mm Cl8.8 Rt(Bicromatizado)					4
29	5024010075-1	Arruela Lisa De Ø10,3 X Ø25 X 2,00Mm					4
30	5412010219-5	Niple De R.1/2" Bsp(G) X R.3/4" Unf X 40Mm Sextavado 7/8"					4
31	6020010022-3	Anel O'Ring 2-114 N3006-90Nbr (15,54)					4
32	6020310042-9	Parafuso Cab.Sextavada M8 X 1,25 X 65Mm Cl8.8 Rp(Bicromatizado)					2

Item	Código	Descrição do Produto	Todos	SP Giga 22 Linhas	SP Giga 30 Linhas	SP Giga 34 Linhas	SP Giga 42 Linhas
33	6020030722-7	Bloco De Valvulas(Hfb-060801)					1
34	5226010028-9	Divisor De Óleo Completo					1
35	6020010004-5	Arruela De Pressão M8 Média(Bicromatizado)					2
36	6020310454-8	Porca Sextavada M8 X 1,25 Ma Cl8 Ch.13Mm Alt.6,50Mm (Bicromatizado)					2
37	6020251149-2	Mangueira Hidr. Alta Pressão 1/2" X 1000Mm C/2Trg (Sae 100R2 At - P.T.4000Psi)					1
38	6020251074-7	Mangueira Hidr. Alta Pressão 1/2" X 3600Mm C/1Tcg E 1Trg (Sae 100R2 At - P.T.4000Psi)					2
39	5372011064-0	Mangueira Ø1/2" X 5400Mm Com 1Trg E 1Trf C/Engate Rápido Macho					2
40	6020251142-5	Mangueira Hidr. Alta Pressão 1/2" X 1000Mm C/1Tcg E 1Trg (Sae 100R2 At - P.T.4000Psi)					1
41	6020010024-0	Anel O'Ring 2-119 N3006-90Nbr (23,47)					3
42	5412010144-0	Niple De R.1/2" Bsp X R.1.1/16" Un X 55Mm Sextavado 1.1/4"					3
43	5272010046-0	Extensão Da Armação Frontal Completa					1
44	6020310738-5	Porca Sextavada 5/8" 11F Unc Gr5 Ch.1.1/16" Alt.11,00Mm (Bicromatizado)					4
45	6020311143-9	Parafuso Cab.Sextavada 1" X 9" 8F Unc1A Gr5 Rp(Bicromatizado)					2
46	6020010420-2	Arruela De Pressão 1" Média Industrial(Bicromatizado)					2
47	6020310778-4	Porca Sextavada 1" 8F Unc Gr5 Ch.1.5/8" Alt.25,00Mm (Bicromatizado)					2
48	5044010302-0	Base De Apoio Do Tubo Interno					2
49	5136015035-0	Chapa Inferior De Fixação C/Furo					2
50	6020310070-4	Parafuso Cab.Sextavada M12 X 1,75 X 25Mm Cl8.8 Rp(Bicromatizado)					20
51	6020010395-8	Arruela De Pressão M12 Média(Bicromatizado)					20
52	6020050114-7	Contrapino 1/4" X 1.1/2"(Zincado Branco)					2
53	5024010072-7	Arruela Lisa De Ø26 X Ø40 X 2,00Mm					4
54	5432010551-2	Pino Liso De Ø1" X 87Mm					1
55	5296010019-0	Fuso De Ø5/8" X 130Mm					2
56	6020250307-4	Mola Helicoidal De Tração Ø32 X Ø44 X 142Mm Arame=Ø6Mm					2
57	6020010013-4	Anel De Retenção E-25 G501-025-01					2
58	5432010552-0	Pino Liso De Ø1" X 321Mm					1
59	5080011413-3	Bucha De Ø27 X Ø38 X 104Mm					2
60	6020050116-3	Contrapino 1/4" X 2" (Zincado Branco)					2
61	5024010130-8	Arruela Lisa De Ø39 X Ø66 X 4,75Mm(Zincado)					2
62	5432010553-9	Pino Liso De Ø37,50 X 343Mm					1
63	5530015427-0	Suporte De Trava Do Cabeçalho					1
*64	6020055791-6	Cilindro Hidráulico "D.A" Ø1.5/8" X Ø2.1/2" X 62Mm(Curso) X 357,50Mm(Fechado)					1
65	5530016412-8	Suporte Das Mangueiras	1				
66	6020310818-7	Porca Sextavada M16 X 2,00 Ma Cl8 Ch.24Mm Alt.13,00Mm (Bicromatizado)	1				
67	6020010124-6	Arruela De Pressão M16 Média (Bicromatizado)	1				
68	6020055442-9	Corrente De 3/4" Galvanizada Peça S/18 Elos 110 X 69	1				
69	6020250563-8	Manilha Reta 7/8" Pino Roscado	2				
70	5084010247-2	Cabeçalho De Engate Completo (22 Linhas) Embarque		1			
70	5084010258-8	Cabeçalho De Engate Completo (30 Linhas) Embarque			1		
70	5084010244-8	Cabeçalho De Engate Completo (34 Linhas) Embarque				1	
70	5084010252-9	Cabeçalho De Engate Completo (42 Linhas) Embarque					1

• Cabeçalho de Engate

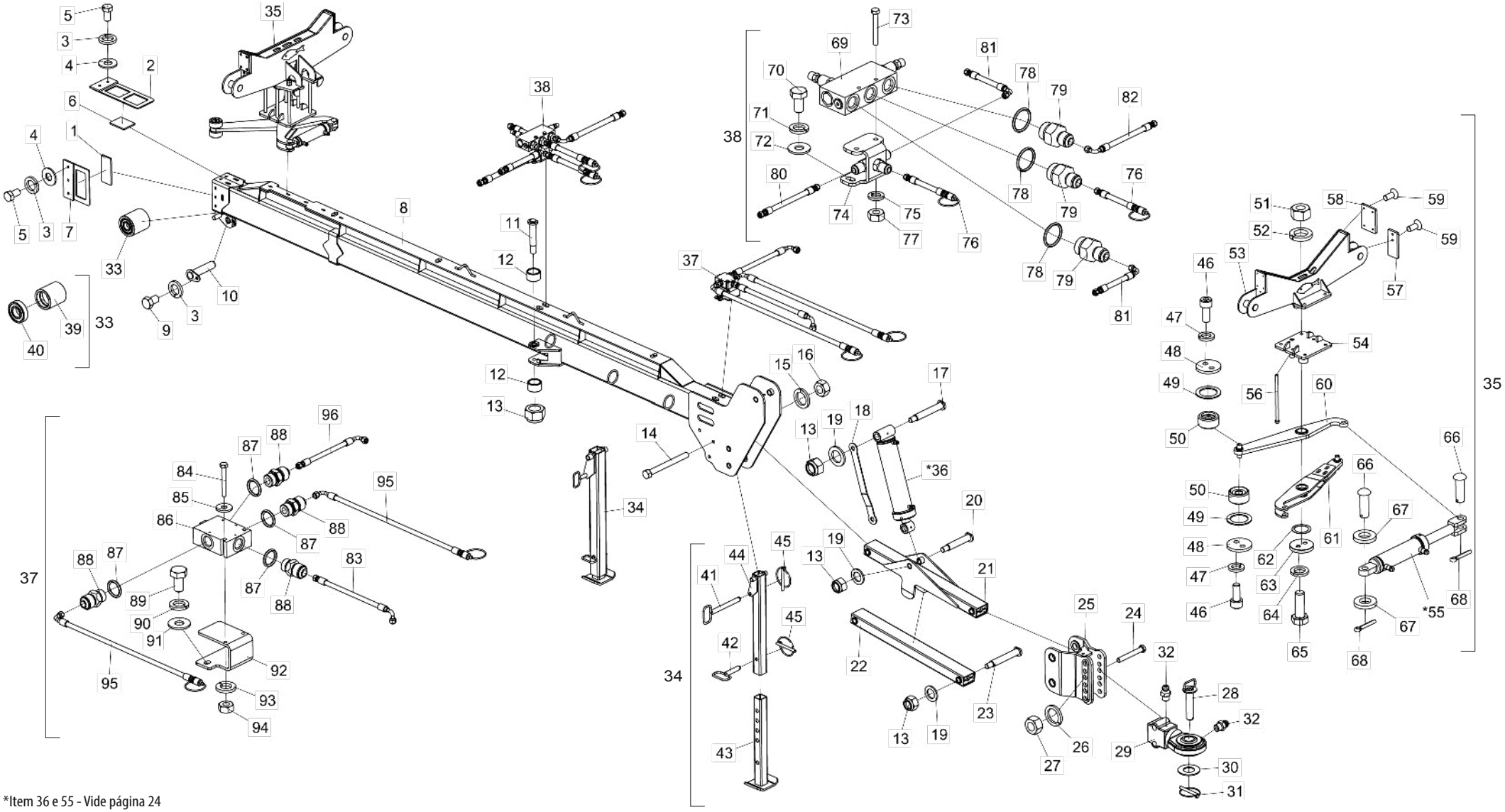

*Item 36 e 55 - Vide página 24

• Tabela Cabeçalho de Engate

Item	Código	Descrição do Produto	Todos	22 Linhas	30 Linhas	34 Linhas	42 Linhas
1	5136015006-6	Chapa Uhmw De 179 X 79 X 8,00Mm	2				
2	5324010085-8	Guia Superior Do Tubo	1				
3	6020010124-6	Arruela De Pressão M16 Média(Bicromatizado)	9				
4	5024010239-8	Arruela Lisa De Ø16,5 X Ø37 X 3,00Mm	8				
5	6020310294-4	Parafuso Cab.Sextavada M16 X 2,00 X 30Mm Cl8.8 Rt (Bicromatizado)	8				
6	5136015005-8	Chapa Uhmw De 119 X 97 X 8,00Mm	2				
7	5324010084-0	Guia Lateral Do Tubo	2				
8	5084010249-9	Cabeçalho De Engate (22 Linhas)		1			
8	5084010238-3	Cabeçalho De Engate (30/34 Linhas)			1	1	
8	5084010243-0	Cabeçalho De Engate (42 Linhas)					1
9	6020310897-7	Parafuso Cab.Sextavada M16 X 2,00 X 25Mm Cl8.8 Rt (Bicromatizado)	1				
10	5432010524-5	Pino De Fixação Da Roldana C/Trava	1				
11	5432010526-1	Pino C/Trava De Ø1.1/2" X 150,5Mm	2				
12	5080011375-7	Bucha De Ø39 X Ø50 X 30Mm	4				
13	6020310451-3	Porca Sextavada Autotravante C/Nylon Alta M30 X 3,50 Ma Cl8 Ch.46Mm Alt.32,00Mm	8				
14	6020310366-5	Parafuso Cab.Sextavada M24 X 3,00 X 250Mm Cl8.8 Rp (Bicromatizado)	1				
15	6020010196-3	Arruela De Pressão M24 Média (Bicromatizado)	1				
16	6020310457-2	Porca Sextavada M24 X 3,00 Ma Cl8 Ch.36Mm Alt.19,00Mm (Bicromatizado)	1				
17	5432010528-8	Pino C/Trava De Ø1.1/2" X 220,5Mm	5				
18	5558010448-6	Trava Do Cabeçalho	1				
19	5024010061-1	Arruela Lisa De Ø33,5 X Ø53,5 X 4,75Mm(Zincado)	6				
20	5432010530-0	Pino C/Trava De Ø1.1/2" X 181,5Mm	1				
21	5072011600-3	Braço Superior De Articulação	1				
22	5072011599-6	Braço Inferior De Articulação	1				
24	6020310176-0	Parafuso Cab.Sextavada M27 X 3,00 X 200Mm Cl10.9 Rp(Sae 4140)(Fosfatizado)	2				
25	5332010086-7	Jumelo De Engate C/Regulagem De Altura	1				
26	6020015803-5	Arruela De Pressão M27 Média(Bicromatizado)	2				
27	6020310831-4	Porca Sextavada M27 X 3,00 Ma Cl8 Ch.41Mm Alt.22,00Mm (Bicromatizado)	2				
28	5432010235-1	Pino C/Puxador De Ø2" X 220Mm	1				
29	5332010062-0	Jumelo De Engate Completo P/Pino De Ø49Mm	1				
30	5024010386-6	Arruela Lisa De Ø51 X Ø98 X 4,75Mm	1				
31	6020390919-8	Trava C/Argola Ø8 X 65Mm	1				
32	6020130100-1	Graxeira 1/4" Reta Unf - 28F Alt.14Mm Sext 5/16"	2				
33	5506010046-1	Roldana C/Rolamento Do Cabeçalho	1				
34	5530015744-0	Suporte Do Pé De Apoio Completo	1				
35	5530015415-7	Suporte De Trava P/Transporte Completo		1	1	1	
35	5530015516-1	Suporte De Trava P/Transporte Completo					1
*36	6020055790-8	Cilindro Hidráulico "D.A" Ø2" X Ø4" X 351Mm(Curso) X 595,50Mm(Fechado)	1				
37	5528010761-0	Sistema Hidráulico Central Do Cabeçalho		1	1	1	
38	5528010762-9	Sistema Hidráulico Central P/Abertura E Fechamento		1		1	
38	5528010839-0	Sistema Hidráulico Central P/Abertura E Fechamento			1		
39	5506010047-0	Roldana De Ø100 X Ø130 X 136Mm	1				
40	6020350857-6	Rolamento 6309 2Rs1 Em Primeira Linha	2				
41	5432010521-0	Pino Maior C/Puxador	1				
42	5432010520-2	Pino Menor C/Puxador	1				
43	5530015418-1	Suporte De Apoio	1				
44	5530015745-8	Suporte De Articulação Do Pé De Apoio	1				
45	6020390301-7	Trava C/Argola Ø5,75 X 50Mm	2				
46	6020310262-6	Parafuso Allen C/C M8 X 1,25 X 20Mm Cl12.9 Rt (Fosffatizado)	8				
47	6020010004-5	Arruela De Pressão M8 Média(Bicromatizado)	8				
48	5024010673-3	Arruela Lisa De Ø45 X 4,75Mm C/Furo Duplo De Ø9Mm	4				
49	5024010133-2	Arruela Lisa De Ø32 X Ø45 X 2,00Mm	4				

Item	Código	Descrição do Produto	Todos	22 Linhas	30 Linhas	34 Linhas	42 Linhas
50	5506010045-3	Roldana De Ø32 X Ø92 X 46,50Mm	4				
51	6020310770-9	Porca Sextavada 3/4" 10F Unc Gr5 Ch.1.7/32" Alt.18,50Mm (Bicromatizado)	12				
52	6020010414-8	Arruela De Pressão 3/4" Média Industrial(Bicromatizado)	6				
53	5530015416-5	Suporte Superior Da Trava		1	1	1	
53	5530015517-0	Suporte Superior Da Trava De Transporte					1
54	5044010300-3	Base Inferior De Fixação	1				
*55	6020055789-4	Cilindro Hidráulico "D.A" Ø1.5/8" X Ø2.1/2" X 162Mm(Curso) X 454Mm(Fechado)	1				
56	6020312004-7	Parafuso Cab.Sextavada 3/4" X 14.1/2" 10F Unc1A Gr5 Rp(Bicromatizado)	6				
57	5136015180-1	Chapa Uhmw De 60 X 130 X 10Mm	2				
58	5136015179-8	Chapa Uhmw De 100 X 140 X 10Mm	2				
59	6020310158-1	Parafuso Allen Cab.Chata M8 X 1,25 X 20Mm Cl8.8 Rp (Fosfatizado)	12				
60	5252010207-8	Engate Interno P/Transporte	1				
61	5252010208-6	Engate Externo P/Transporte	1				
62	5024010503-6	Arruela De Encosto Da Catraca	1				
63	5558010422-2	Trava Do Eixo	1				
64	6020010395-8	Arruela De Pressão M12 Média (Bicromatizado)		2	2	2	
64	6020010410-5	Arruela De Pressão 1/2" Média Industrial (Bicromatizado)					2
65	6020310439-4	Parafuso Cab.Sextavada M12 X 1,75 X 35Mm Cl8.8 Rt (Bicromatizado)		2	2	2	
65	6020317427-9	Parafuso Cab.Sextavada 1/2" X 1.3/4" 12F W Gr5 Rt (Bicromatizado)					2
66	5432010255-6	Pino Cab.Francesa Ø1" X 73,5Mm	2				
67	5024010325-4	Arruela Lisa De Ø26 X Ø51 X 8,00Mm	2				
68	6020050114-7	Contrapino 1/4" X 1.1/2"(Zincado Branco)	2				
69	6020030722-7	Bloco De Válvulas (Hfb-060801)		1	1	1	
70	6020310563-3	Parafuso Cab.Sextavada M10 X 1,25 X 20Mm Cl8.8 Rt (Bicromatizado)		2	2	2	
71	6020010394-0	Arruela De Pressão M10 Média(Bicromatizado)		2	2	2	
72	5024010075-1	Arruela Lisa De Ø10,3 X Ø25 X 2,00Mm		2	2	2	
73	6020310042-9	Parafuso Cab.Sextavada M8 X 1,25 X 65Mm Cl8.8 Rp (Bicromatizado)		2	2	2	
74	5226010028-9	Divisor De Óleo Completo		1	1	1	
75	6020010004-5	Arruela De Pressão M8 Média(Bicromatizado)		2	2	2	
76	5372011066-7	Mangueira Ø1/2" X 3700Mm Com 1Trg E 1Trf C/Engate Rapido Macho		2	2	2	
77	6020310454-8	Porca Sextavada M8 X 1,25 Ma Cl8 Ch.13Mm Alt.6,50Mm (Bicromatizado)		2	2	2	
78	6020010024-0	Anel O'Ring 2-119 N3006-90Nbr (23,47)		3	3	3	
79	5412010144-0	Niple De R.1/2" Bsp X R.1.1/16" Un X 55Mm Sextavado 1.1/4"		3	3	3	
80	6020251149-2	Mangueira Hidr. Alta Pressão 1/2" X 1000Mm C/2Trg (Sae 100R2 At - P.T.4000Psi)		1	1	1	
81	6020250885-8	Mangueira Hidr. Alta Pressão 1/2" X 1500Mm C/1Tcg E 1Trg (Sae 100R2 At - P.T.4000Psi)		2		2	
81	6020251046-1	Mangueira Hidr. Alta Pressão 1/2" X 2500Mm C/1Tcg E 1Trg (Sae 100R2 At - P.T.4000Psi)			2		
82	6020251142-5	Mangueira Hidr. Alta Pressão 1/2" X 1000Mm C/1Tcg E 1Trg (Sae 100R2 At - P.T.4000Psi)		1	1	1	
83	6020251106-9	Mangueira Hidr. Alta Pressão 1/2" X 1300Mm C/1Tcg E 1Trg (Sae 100R2 At - P.T.4000Psi)		1	1	1	
84	6020311010-6	Parafuso Cab.Sextavada M6 X 1,00 X 50Mm Cl8.8 Rp (Bicromatizado)		2	2	2	
85	5024010161-8	Arruela Lisa De Ø7 X Ø18 X 2,00Mm		2	2	2	
86	6020430286-6	Válvula De Retenção Dupla Pilotada (Dc10408Tn25)		1	1	1	
87	6020010022-3	Anel O'Ring 2-114 N3006-90Nbr (15,54)		4	4	4	
88	5412010219-5	Niple De R.1/2" Bsp(G) X R.3/4" Unf X 40Mm Sextavado 7/8"		4	4	4	
89	6020310563-3	Parafuso Cab.Sextavada M10 X 1,25 X 20Mm Cl8.8 Rt (Bicromatizado)		2	2	2	
90	6020010394-0	Arruela De Pressão M10 Média(Bicromatizado)		2	2	2	
91	5024010075-1	Arruela Lisa De Ø10,3 X Ø25 X 2,00Mm		2	2	2	
92	5530015493-9	Suporte Da Válvula		1	1	1	
93	6020010122-0	Arruela De Pressão M6 Média (Bicromatizado)		2	2	2	
94	6020311257-5	Porca Sextavada M6 X 1,00 Ma Cl8 Ch.10Mm Alt.5,00Mm (Bicromatizado)		2	2	2	
95	5372011068-3	Mangueira Ø1/2" X 3200Mm Com 1Tcg E 1Trf C/Engate Rapido Macho		2	2	2	
96	6020251143-3	Mangueira Hidr. Alta Pressão 1/2" X 1100Mm C/1Tcg E 1Trg (Sae 100R2 At - P.T.4000Psi)		1	1	1	

• Barra Estabilizadora

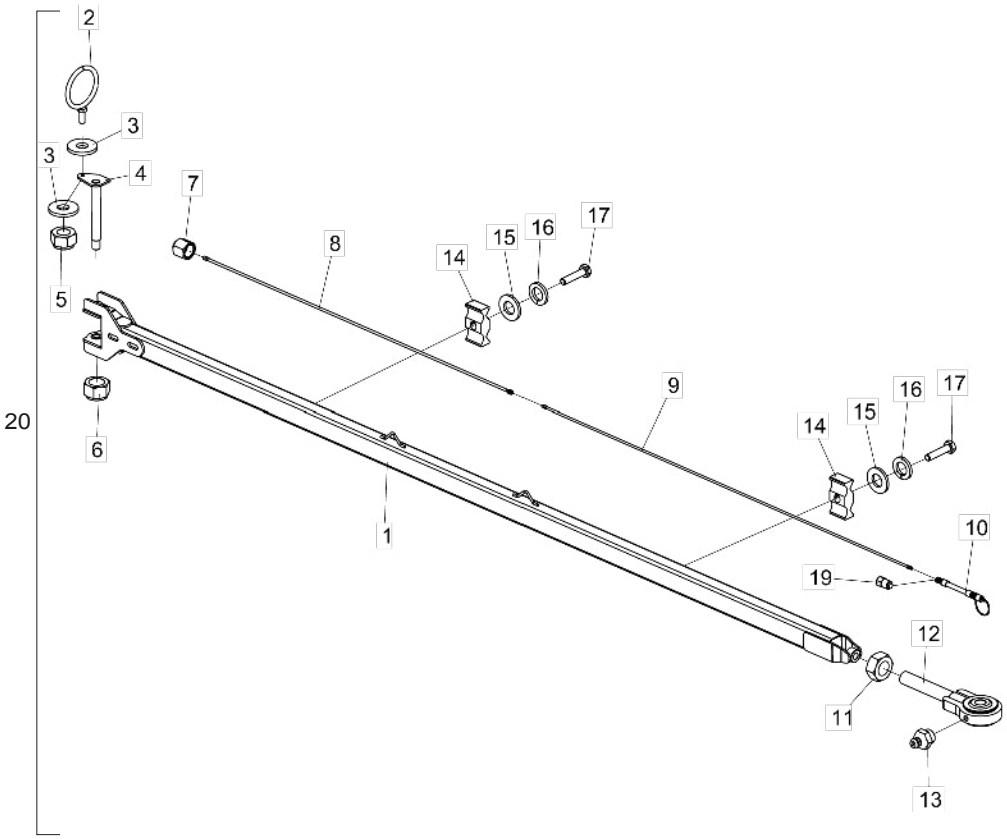

Item	Código	Descrição do Produto	Todos	SP Giga D dir 22 linhas	SP Giga D esq 22 linhas	SP Giga D dir 30-34 linhas	SP Giga D esq 30-34 linhas	SP Giga D dir 42 linhas	SP Giga D esq 42 linhas
1	5040010788-0	Barra Estabilizadora Direita		1					
1	5040010790-1	Barra Estabilizadora Esquerda			1				
1	5040010768-5	Barra Estabilizadora Direita				1			
1	5040010773-1	Barra Estabilizadora Esquerda					1		
1	5040010775-8	Barra Estabilizadora Direita						1	
1	5040010776-6	Barra Estabilizadora Esquerda							1
2	5530015627-3	Suporte Das Mangueiras	1						
3	5024010298-3	Arruela Lisa De Ø17 X Ø44 X 4,75Mm(Zincada)	2						
4	5432010681-0	Pino Liso De Ø1.3/4" X 310,50Mm Completo		1	1	1	1		
4	5432010682-9	Pino C/Trava Maior De Ø1.3/4" X 310,50Mm						1	1
5	6020317443-0	Porca Sextavada Autotravante C/Nylon Baixa M16 X 2,00 Ma Cl8 Ch.24Mm	1						
6	6020310358-4	Porca Sextavada Autotravante C/Nylon Alta M39 X 3,00 Mb Cl8 Ch.60Mm		1		1	1	1	1
6	6020311230-3	Porca Sextavada Autotravante C/Nylon Alta 1.1/2" 12F Unf Gr5 Ch.2.1/4"			1				
7	5538010163-6	Tampa Do Niple R.1/2" Bsp(G)		4	4	4	4	4	2
8	5108011058-1	Cano De 2650Mm C/Niples Macho E Fêmea 1/2" 14F Bsp						2	2
9	5108010985-0	Cano De 2425Mm C/Niples		2	2				
9	5108010948-6	Cano De 3691Mm C/Niples				2	2	2	2
10	5372011067-5	Mangueira Ø1/2" X 4700Mm Com 1Trg E 1Trf C/Engate Rápido Macho			2		2		
10	5372011069-1	Mangueira Ø1/2" X 6300Mm Com 1Trg E 1Trf C/Engate Rápido Macho							2
11	6020310821-7	Porca Sextavada M48 X 3,00 Ma Cl8 Ch.75Mm Alt.36,00Mm (Bicromatizada)	2						
12	5332010087-5	Jumelo De Engate Da Barra Estabilizadora	1						
13	6020130108-7	Graxeira 1/8" Reta Bsp-28F	1						
14	6020010723-6	Abraçadeira De Nylon P/Cano E Mangueira (Pa-5X1)		3	3	4	4	6	6
15	5024010466-8	Arruela Lisa De Ø10,3 X Ø20 X 2,00Mm		3	3	4	4	6	6
16	6020010394-0	Arruela De Pressão M10 Média(Bicromatizado)		3	3	4	4	6	6
17	6020310900-0	Parafuso Cab.Sextavada M10 X 1,50 X 45Mm Cl8.8 Rt(Bicromatizado)		3	3	4	4	6	6
18	5538010556-9	Tampa P/Mangueiras R.1/2"Bsp(G) X 40Mm C/Sextavado 7/8"			2		2		
19	5138010018-9	Chave P/Porca Sextavada De 74Mm Estriado P/Porca De 2.1/4"	1						
20	5040010787-1	Barra Estabilizadora Direita Completa - 22 Linhas		1					
20	5040010789-8	Barra Estabilizadora Esquerda Completa - 22 Linhas			1				
20	5040010767-7	Barra Estabilizadora Direita Completa - 30 E 34 Linhas				1			
20	5040010772-3	Barra Estabilizadora Esquerda Completa - 30 E 34 Linhas					1		
20	5040010796-0	Barra Estabilizadora Direita Completa - 42 Linhas						1	
20	5040010792-8	Barra Estabilizadora Esquerda Completa - 42 Linhas							1

A Barra Estabilizadora é constituída de todas as peças relacionadas nesta lista, porém quando vendido completo o item 19 não o acompanhará.

• Linhas de Plantio

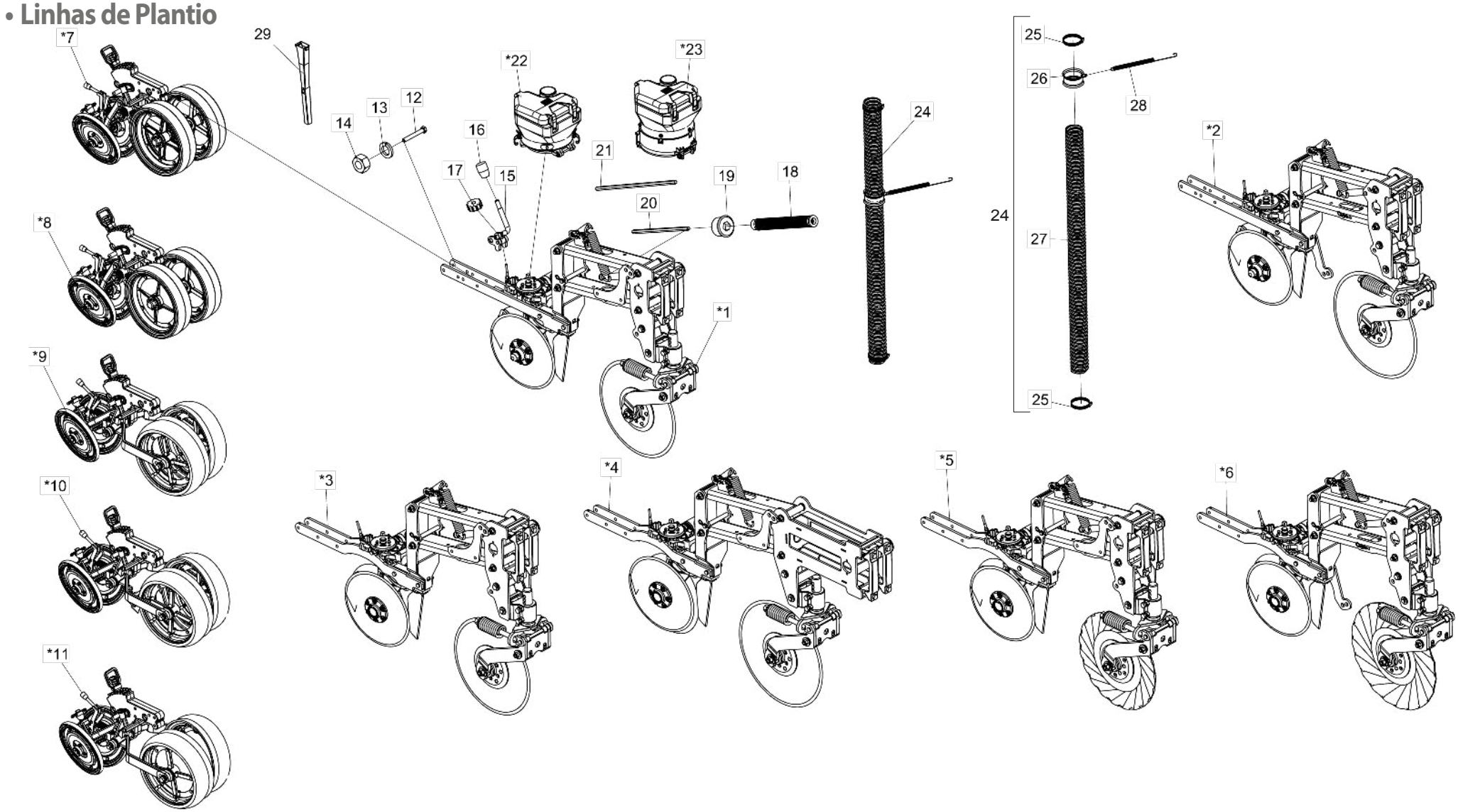

*Itens 1 ao 6 - Vide página 36
*Itens 7 ao 11 - Vide página 43

A quantidade descrita nesta lista é referente à 1 (uma) Linha.

• Tabela Linhas de Plantio

Item	Código	Descrição do produto	Todos	Menor direita 20"	Maior esquerda 20"	Menor direita 22"	Maior esquerda 22"
*1	2517010962-0	Linha Pantográfica Menor Direita (Disco De Corte 20") (Convencional/Titanium)		1			
*1	2517010963-8	Linha Pantográfica Maior Esquerda (Disco De Corte 20") (Convencional/Titanium)			1		
*2	2517011916-1	Linha Pantográfica Menor Direita (Disco De Corte 22") (Convencional/Titanium)				1	
*2	2517011917-0	Linha Pantográfica Maior Esquerda (Disco De Corte 22") (Convencional/Titanium)					1
*3	2517012025-9	Linha Pantográfica Menor Direita (Disco De Corte De 20") Roda Envolvendo O Cubo (Convencional/Titanium)		1			
*3	2517012024-0	Linha Pantográfica Maior Esquerda (Disco De Corte De 20") Roda Envolvendo O Cubo (Convencional/Titanium)			1		
*4	2517011912-9	Linha Pantográfica Menor Direita (Disco De Corte De 22") Roda Envolvendo O Cubo (Convencional/Titanium)				1	
*4	2517011913-7	Linha Pantográfica Maior Esquerda (Disco De Corte De 22") Roda Envolvendo O Cubo (Convencional/Titanium)					1
*5	2517012124-7	Linha Pantográfica Menor Direita (Disco De Corte Turbo De 20") Roda Envolvendo O Cubo (Convencional/Titanium)		1			
*5	2517012125-5	Linha Pantográfica Maior Esquerda (Disco De Corte Turbo De 20") Roda Envolvendo O Cubo (Convencional/Titanium)			1		
*6	2517012122-0	Linha Pantográfica Menor Direita (Disco De Corte Turbo De 22") Roda Envolvendo O Cubo (Convencional/Titanium)				1	
*6	2517012123-9	Linha Pantográfica Maior Esquerda (Disco De Corte Turbo De 22") Roda Envolvendo O Cubo (Convencional/Titanium)					1
*7	5124010699-3	Carrinho C/Roda De Profundidade Excêntrica/Oscilante Roda "V" (Regulagem Manual) Paralela	1				
*8	5124010715-9	Carrinho C/Roda De Profundidade Excêntrica/Oscilante Roda "V" C/Aro De Proteção (Regulagem Manual) Paralela	1				
*9	5124010762-0	Carrinho C/Roda De Profundidade Excêntrica/Oscilante Envolvendo O Cubo E Roda "V" Completo	1				
*10	5124010793-0	Carrinho C/Roda De Profundidade Excêntrica/Oscilante Envolvendo O Cubo E Roda "V" Completo C/ Limpador	1				
*11	5124010788-4	Carrinho C/Roda De Profundidade Excêntrica/Oscilante Envolvendo O Cubo E Roda "V" Completo C/Aro De Proteção	1				
12	6020317495-3	Parafuso Cab.Sextavada M12 X 1,75 X 90Mm Cl8.8 Rp (Bicromatizado)	2				
13	6020010395-8	Arruela De Pressão M12 (Bicromatizado)	2				
14	6020310820-9	Porca Sextavada M12 X 1,75 Ma Cl8 Ch.19Mm Alt.10Mm	2				
15	5558010432-0	Trava Da Caixa De Semente	1				
16	6020430203-3	Manopla Pma 330 Rosca Ø3/8" X 16 Fios	1				
17	5456010109-3	Porca De Regulagem	1				
18	6020390096-4	Tubo De Borracha (Ref.116 - Begebor)	1				
19	5080011498-2	Bucha Guia Do Mangote	1				
20	5232011569-8	Eixo Sextavado De 412Mm		1		1	
21	5232011570-1	Eixo Sextavado De 592Mm			1		1
21	5232011831-0	Eixo Sextavado De 842Mm - Para Linhas Maior Esquerda de 20" e 22" Com Roda Envolvendo o Cubo			1		1
*22	5092010494-8	Caixa De Semente Para Mangote De 3" Sistema Universal (2013) - Standard	1				
*23	5092010529-4	Caixa De Semente Para Mangote De 3" Sistema Titanium - Opcional	1				
24	5372010930-8	Mangueira Ø3" X 1350Mm C/Abraçadeiras E Mola	-				
24	5372010931-6	Mangueira Ø3" X 1450Mm C/Abraçadeiras E Mola	-				
25	6020010712-0	Abraçadeira S/Fim 70-89 Fita 13/14Mm	2				
26	5460010018-4	Presilha De Fixação Do Condutor De Semente	1				
27	5372010933-2	Mangueira Vácuo Ar Poliuretano De Ø3" X 1350Mm	1				
27	5372010932-4	Mangueira Vácuo Ar Poliuretano De Ø3" X 1450Mm	1				
28	6020250661-8	Mola Helicoidal De Tração Ø14 X Ø18 X 345Mm Arame=Ø2Mm	1				
29	6020030726-0	Bica Da Semente Universal C/Furo P/Sensor (413Mm)	1				
29	6020030727-8	Bica Da Semente Universal (440Mm)	1				

• Linhas Pantográficas Completa

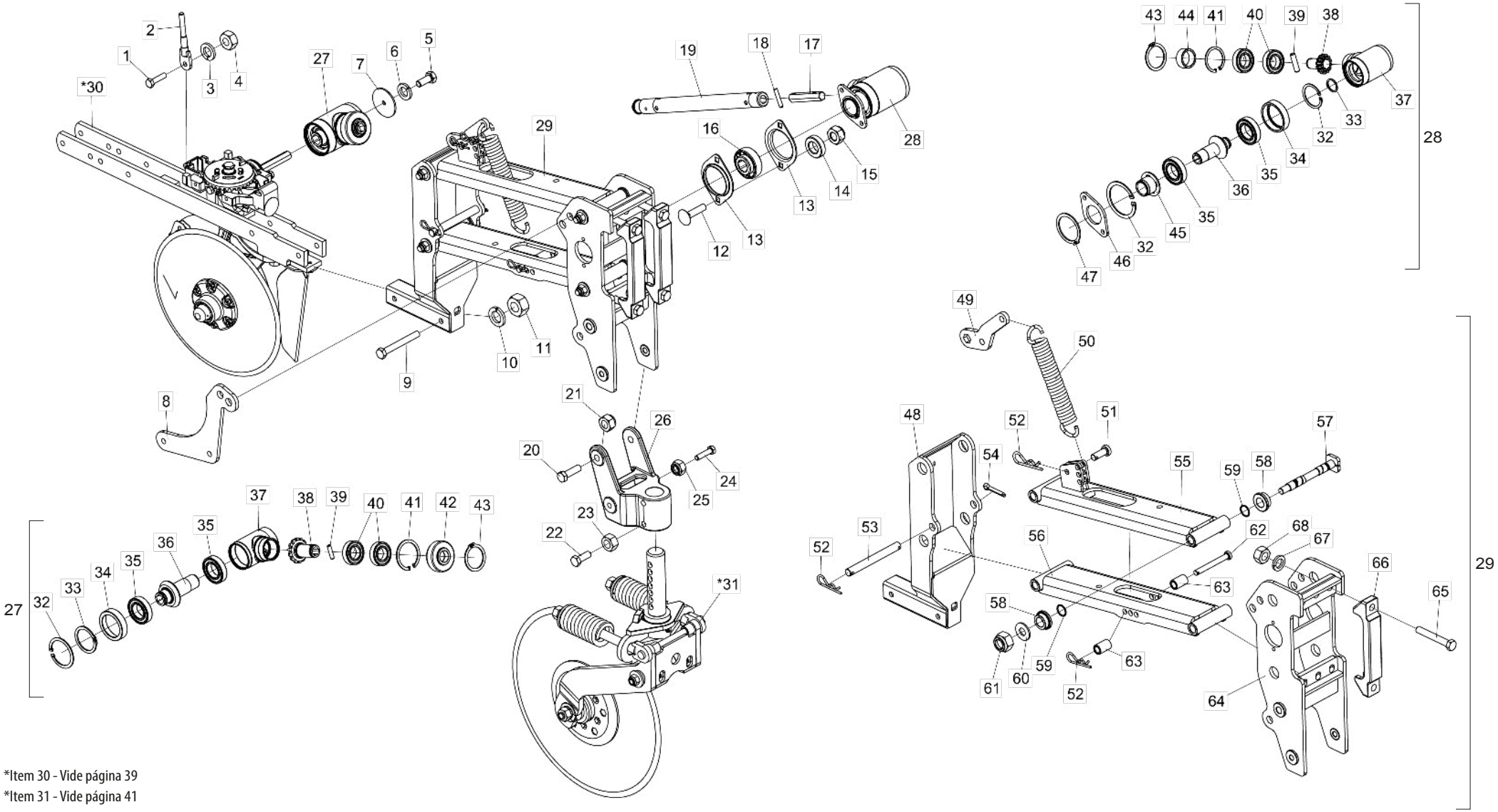

*Item 30 - Vide página 39
*Item 31 - Vide página 41

• Tabela Linhas Pantográficas Completa

Item	Código	Descrição do Produto	Todos	Menor Dir. (Disco De Corte 20")	Maior Esq. (Disco De Corte 20")	Menor Dir. (Disco De Corte 22")	Maior Esq. (Disco De Corte 22")	Menor Dir. (Disco De Corte De 20") Roda Envolvendo O Cubo	Maior Esq. (Disco De Corte De 20") Roda Envolvendo O Cubo	Menor Dir. (Disco De Corte De 22") Roda Envolvendo O Cubo	Maior Esq. (Disco De Corte De 22") Roda Envolvendo O Cubo	Menor Dir. (Disco De Corte Turbo De 20") Roda Envolvendo O Cubo	Maior Esq. (Disco De Corte Turbo De 20") Roda Envolvendo O Cubo	Menor Dir. (Disco De Corte Turbo De 22") Roda Envolvendo O Cubo	Maior Esq. (Disco De Corte Turbo De 22") Roda Envolvendo O Cubo
1	6020310027-5	Parafuso Cab.Sextavada M6 X 1,00 X 25Mm Cl8.8 Rt(Bicromatizado)	1												
2	5432010578-4	Pino De Trava	1												
3	6020010122-0	Arruela De Pressão M6 Média(Bicromatizado)	1												
4	6020311257-5	Porca Sextavada M6 X 1,00 Ma Cl8 Ch.10Mm Alt.5,00Mm (Bicromatizado)	1												
5	6020311269-9	Parafuso Cab.Sextavada M8 X 1,25 X 20Mm Cl8.8 Rt(Bicromatizado)	1												
6	6020010004-5	Arruela De Pressão M8 Média(Bicromatizado)	1												
7	5024010659-8	Arruela Lisa De Ø8,5 X Ø61 X 3,00Mm	1												
8	5136015135-6	Chapa De Fixação Das Linhas	1												
9	6020317451-1	Parafuso Cab.Sextavada M12 X 1,75 X 100Mm Cl8.8 Rp(Bicromatizado)	2												
10	6020010395-8	Arruela De Pressão M12 Média(Bicromatizado)	2												
11	6020310820-9	Porca Sextavada M12 X 1,75 Ma Cl8 Ch.19Mm Alt.10,00Mm (Bicromatizado)	2												
12	6020310566-8	Parafuso Cab.Francesa M8 X 1,25 X 35Mm Cl8.8 Rp(Bicromatizado)	2												
13	6020250412-7	Mancal De Chapa De Aço Repuxada 03.52 Mst	2												
14	5080011424-9	Bucha De Ø8,70 X Ø16 X 5,70Mm	2												
15	6020317449-0	Porca Sextavada Autotravante C/Nylon Baixa M8 X 1,25 Ma Cl8 Ch.13Mm Alt.8,00Mm	2												
16	6020350104-0	Rolamento F-110867-10 Furo Sextavado 3/4"	1												
17	5232011567-1	Eixo Sextavado De 92Mm	1												
18	6020310488-2	Pino Elástico Pesado Ø6 X 32Mm (Seeger Reno 701.162)	1												
19	5232011566-3	Eixo De Transmissão Completo	1												
20	6020312401-8	Parafuso Cab.Sextavada M16 X 2,00 X 55Mm Cl8.8 Rp(Bicromatizado)	2												
21	6020317443-0	Porca Sextavada Autotravante C/Nylon Baixa M16 X 2,00 Ma Cl8 Ch.24Mm Alt.16,00Mm	2												
22	6020310345-2	Parafuso Cab.Sextavada M16 X 2,00 X 45Mm Cl8.8 Rt C/Ponta(Bicromatizado)	2												
23	6020310818-7	Porca Sextavada M16 X 2,00 Ma Cl8 Ch.24Mm Alt.13,00Mm (Bicromatizado)	2												
24	6020310184-0	Parafuso Cab.Sextavada M12 X 1,75 X 50Mm Cl8.8 Rp(Bicromatizado)	2												
25	6020310847-0	Porca Sextavada Autotravante C/Nylon Baixa M12 X 1 ,75 Ma Cl8 Ch.19Mm Alt.12,00Mm	2												
26	5530015388-6	Suporte Do Disco De Corte	1												
27	5092010491-3	Caixa De Transmissão Inferior Completa(Fundida)	1												
28	5092010542-1	Caixa De Transmissão Superior Completa(Fundida)	1												
29	5124010676-4	Carrinho Pantográfico Menor Da Semente		1		1		1		1		1		1	
29	5124010677-2	Carrinho Pantográfico Maior Da Semente			1		1								
29	5124010761-2	Carrinho Pantográfico Maior Da Semente P/Roda Envolvendo Cubo							1		1		1		1
*30	5124010679-9	Carrinho Direito Distribuidor De Semente Universal(2013)		1		1									
*30	5124010680-2	Carrinho Esquerdo Distribuidor De Semente Universal(2013)			1		1								
*30	5124010763-9	Carrinho Direito Distribuidor De Semente Universal(2017) Cubo Compacto						1		1		1		1	
*30	5124010764-7	Carrinho Esquerdo Distribuidor De Semente Universal(2017) Cubo Compacto							1		1		1		1
*31	5124010756-6	Carrinho Do Disco De Corte(Disco Plano Liso 20" X 5Mm)		1	1			1	1						
*31	5124010745-0	Carrinho Do Disco De Corte(Disco Plano Liso 22" X 5Mm)				1	1			1	1				
*31	5124010809-0	Carrinho Do Disco De Corte(Disco Turbo 20" X 5Mm)										1	1		
*31	5124010808-2	Carrinho Do Disco De Corte(Disco Turbo 22" X 5Mm)												1	1
32	6020015831-0	Anel De Retenção I-063 G502-063-01	3												

• Tabela Linhas Pantográficas Completa

Item	Código	Descrição do Produto	Todos	Menor Dir. (Disco De Corte 20")	Maior Esq. (Disco De Corte 20")	Menor Dir. (Disco De Corte 22")	Maior Esq. (Disco De Corte 22")	Menor Dir. (Disco De Corte De 20") Roda Envolvendo O Cubo	Maior Esq. (Disco De Corte De 20") Roda Envolvendo O Cubo	Menor Dir. (Disco De Corte De 22") Roda Envolvendo O Cubo	Maior Esq. (Disco De Corte De 22") Roda Envolvendo O Cubo	Menor Dir. (Disco De Corte Turbo De 20") Roda Envolvendo O Cubo	Maior Esq. (Disco De Corte Turbo De 20") Roda Envolvendo O Cubo	Menor Dir. (Disco De Corte Turbo De 22") Roda Envolvendo O Cubo	Maior Esq. (Disco De Corte Turbo De 22") Roda Envolvendo O Cubo
33	6020010263-3	Anel De Retenção E-30 G501-030-01	2												
34	5080011343-9	Bucha De Encosto Da Caixa De Transmissão	2												
35	6020350182-2	Rolamento 6006 2Rs(1ºlinha)	4												
36	6020310632-0	Pinhão De 16 Dentes	2												
37	5092010492-1	Caixa De Transmissão	2												
38	6020310631-1	Pinhão De 14 Dentes	2												
39	5432010509-1	Pino De Trava Do Eixo	2												
40	6020350185-7	Rolamento 6005 2Rs(1ºlinha)	4												
41	6020011053-9	Anel De Retenção I-047 G-502-047-01	2												
42	5464010415-8	Proteção Do Rolamento	1												
43	6020010013-4	Anel De Retenção E-25 G501-025-01	2												
44	5080011342-0	Bucha De Encosto De Ø25,40 X Ø1.1/4" X 13,50Mm	1												
45	5368010676-9	Mancal De Fixação	1												
46	5136015140-2	Chapa De Fixação Da Caixa De Transmissão	1												
47	6020010268-4	Anel De Retenção E-40 G501-040-01	1												
48	5530015393-2	Suporte De Articulação Frontal	1												
49	5468010291-3	Puxador Da Mola	1												
50	6020250381-3	Mola Helicoidal De Tração Ø28 X Ø42 X 250Mm Arame=Ø5/16"	1												
51	5432010021-9	Pino Cab. Redonda Ø1/2" X 30Mm	2												
52	6020390294-0	Trava Nma - Tipo "R" De Ø3,5 X 67Mm(Especial)	4												
53	5432010110-0	Pino Liso De 179Mm	1												
54	6020050113-9	Contrapino 1/4" X 1.1/4" (Zincado Branco)	1												
55	5530015389-4	Suporte Superior Da Linha	1												
56	5530015391-6	Suporte Inferior Da Linha	1												
57	5432010684-5	Pino De Fixação Da Linha C/Trava	4												
58	5080010967-9	Bucha Interna Do Suporte	8												
59	6020015832-9	Anel O'Ring 2-017 N3006-90Nbr (Ø17,17 X Ø1,78Mm)	8												
60	5024010239-8	Arruela Lisa De Ø16,5 X Ø37 X 3,00Mm	4												
61	6020317443-0	Porca Sextavada Autotravante C/Nylon Baixa M16 X 2,00 Ma Cl8 Ch.24Mm Alt.16,00Mm	4												
62	5432010361-7	Pino Cab.Redonda Ø12,7 X 108Mm	1												
63	5080010227-5	Bucha De Ø16 X Ø25 X 39Mm(Zincado)	2												
64	5530015396-7	Suporte Menor De Fixação Do Carrinho		1		1		1		1		1		1	
64	5530015397-5	Suporte Maior De Fixação Do Carrinho			1		1								
64	5530015909-4	Suporte Maior De Fixação Do Carrinho							1		1		1		1
65	6020317543-7	Parafuso Cab.Sextavada M16 X 2,00 X 110Mm Cl8.8 Rp(Bicromatizado)	4												
66	6010602664-8	Braçadeira De Fixação Do Pantográfico	2												
67	6020010124-6	Arruela De Pressão M16 Média (Bicromatizado)	4												
68	6020310818-7	Porca Sextavada M16 X 2,00 Ma Cl8 Ch.24Mm Alt.13,00Mm (Bicromatizado)	4												

• Carrinho do Distribuidor de Semente Universal

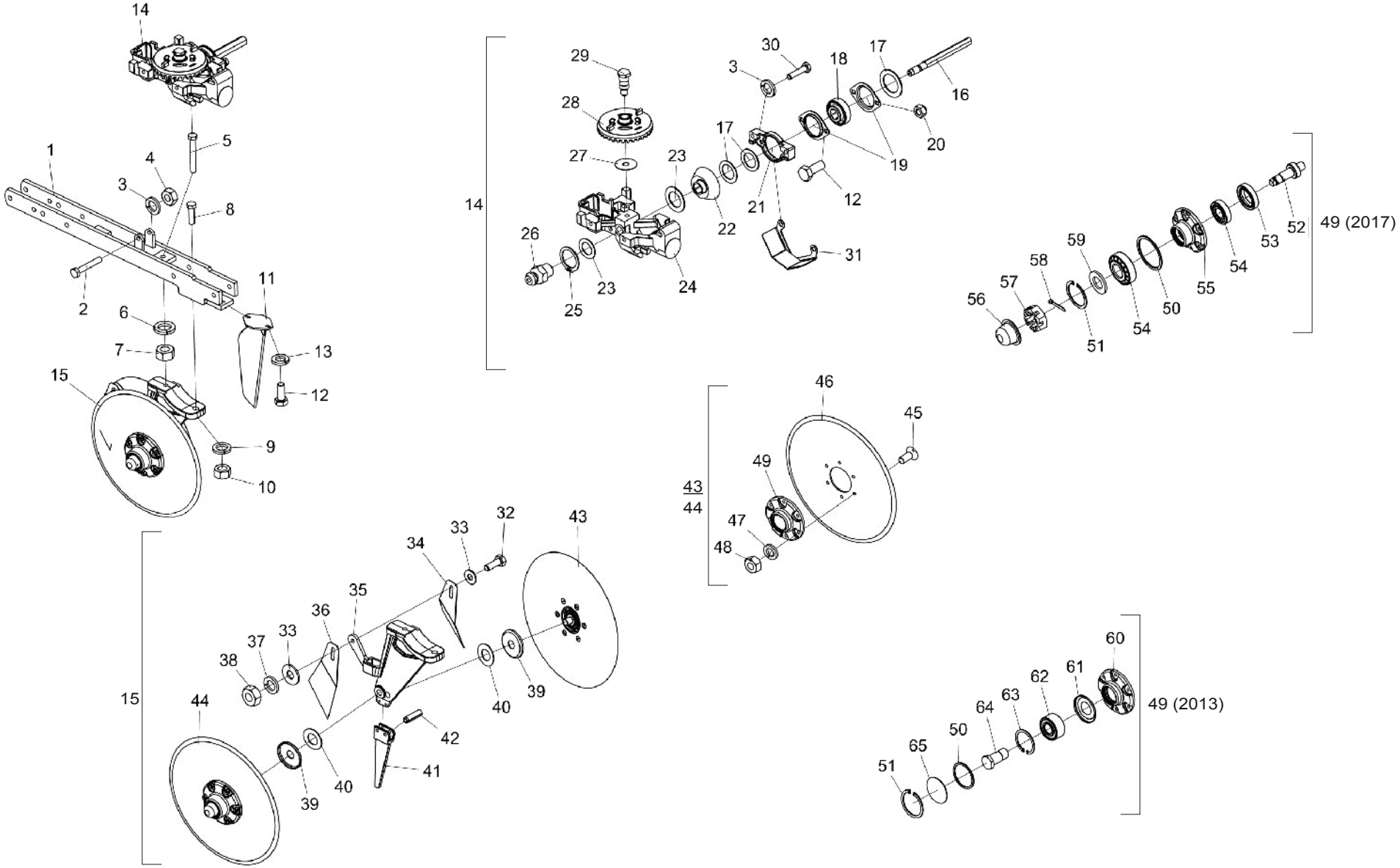

• Tabela Carrinho do Distribuidor de Semente Universal

Item	Código	Descrição do Produto	Todos	Direito 2013	Esquerdo 2013	Direito 2017 Cubo Compacto	Esquerdo 2017 Cubo Compacto
1	5530016363-6	Suporte Do Carrinho		1	1		
1	5530015921-3	Suporte Do Carrinho				1	1
2	6020310567-6	Parafuso Cab.Sextavada M10 X 1,50 X 65Mm Cl8.8 Rp(Bicromatizado)		1	1		
2	6020317438-4	Parafuso Cab.Sextavada M10 X 1,50 X 90Mm Cl8.8 Rp(Bicromatizado)				1	1
3	6020010394-0	Arruela De Pressão M10 Média(Bicromatizado)	5				
4	6020310822-5	Porca Sextavada M10 X 1,50 Ma Cl8 Ch.17Mm Alt.8,00Mm (Bicromatizado)	1				
5	6020317495-3	Parafuso Cab.Sextavada M12 X 1,75 X 90Mm Cl8.8 Rp(Bicromatizado)	1				
6	6020010395-8	Arruela De Pressão M12 Média(Bicromatizado)	1				
7	6020310820-9	Porca Sextavada M12 X 1,75 Ma Cl8 Ch.19Mm Alt.10,00Mm (Bicromatizado)	1				
8	6020312401-8	Parafuso Cab.Sextavada M16 X 2,00 X 55Mm Cl8.8 Rp(Bicromatizado)	1				
9	6020010124-6	Arruela De Pressão M16 Média(Bicromatizado)	1				
10	6020310818-7	Porca Sextavada M16 X 2,00 Ma Cl8 Ch.24Mm Alt.13,00Mm (Bicromatizado)	1				
11	5464010339-9	Proteção Do Disco Duplo Da Semente Completo	1				
12	6020311269-9	Parafuso Cab.Sextavada M8 X 1,25 X 20Mm Cl8.8 Rt(Bicromatizado)	6				
13	6020010004-5	Arruela De Pressão M8 Média(Bicromatizado)	2				
14	5044010293-7	Base Do Distribuidor De Semente Universal(2013)		1	1		
14	5044010332-1	Base Do Distribuidor De Semente Universal(2017) C/Proteção				1	1
15	5530015398-3	Suporte Direito Do Disco Duplo Da Semente(16" X 4,00Mm)		1			
15	5530015399-1	Suporte Esquerdo Do Disco Duplo Da Semente(16" X 4,00Mm)			1		
15	5530015919-1	Suporte Direito Do Disco Duplo Da Semente(16" X 4,00Mm) Cubo Compacto				1	
15	5530015920-5	Suporte Esquerdo Do Disco Duplo Da Semente(16" X 4,00Mm) Cubo Compacto					1
16	5232011568-0	Eixo Sextavado De 248Mm C/Rebaixo	2				
17	5024010553-2	Arruela Lisa De Ø23 X Ø34 X 1,21Mm	6				
18	6020350104-0	Rolamento F-110867-10 Furo Sextavado 3/4"	2				
19	6020250412-7	Mancal De Chapa De Aco Repuxada 03.52 Mst	4				
20	6020317449-0	Porca Sextavada Autotravante C/Nylon Baixa M8 X 1,25 Ma Cl8 Ch.13Mm Alt.8,00Mm	4				
21	5530015386-0	Suporte De Fixação Do Mancal	2				
22	5428010042-3	Pinhão De 15 Dentes	2				
23	5024010660-1	Arruela Lisa De Ø19 X Ø31 X 1,21Mm	4				
24	5530016362-8	Suporte Da Base Do Distribuidor De Semente		1	1		
24	5530016472-1	Suporte Da Base Do Distribuidor De Semente(2017)				1	1
25	6020010254-4	Anel De Retenção E-17 G501-017-01	2				
26	6020130100-1	Graxeira 1/4" Reta Unf - 28F Alt.14Mm Sext 5/16"	2				
27	6020010427-0	Arruela Lisa De Ø14 X Ø50 X 1,21Mm(Bicromatizado)	2				
28	5164010021-8	Coroa De 33 Dentes	2				
29	5232012010-1	Eixo Fixação Coroa/Pinhão	2				
30	6020310900-0	Parafuso Cab.Sextavada M10 X 1,50 X 45Mm Cl8.8 Rt(Bicromatizado)	4				
31	5464010408-5	Proteção Da Engrenagem				1	1
32	6020317475-9	Parafuso Cab.Sextavada M10 X 1,50 X 30Mm Cl8.8 Rt(Bicromatizado)		1	1		
32	6020310026-7	Parafuso Cab.Sextavada 3/8" X 1.1/4" 16F Unc1A Gr5 Rt(Bicromatizado)				1	1
33	5024010075-1	Arruela Lisa De Ø10,3 X Ø25 X 2,00Mm	8				
34	5352030056-9	Limpador Interno Esquerdo Do Disco	4				
35	5530015693-1	Suporte Direito Do Disco Duplo Da Semente		1		1	
35	5530015694-0	Suporte Esquerdo Do Disco Duplo Da Semente			1		1
36	5352030057-7	Limpador Interno Direito Do Disco	4				
37	6020010394-0	Arruela De Pressão M10 Média(Bicromatizado)		1	1		
37	6020010406-7	Arruela De Pressão 3/8" Média Industrial(Bicromatizado)				1	1
38	6020310822-5	Porca Sextavada M10 X 1,50 Ma Cl8 Ch.17Mm Alt.8,00Mm (Bicromatizado)		1	1		
38	6020310746-6	Porca Sextavada 3/8" 16F Unc Gr5 Ch.9/16" Alt.8,50Mm (Bicromatizado)				1	1
39	5096040002-7	Calota Interna Do Cubo		2	2		
40	5024010024-7	Arruela Lisa De Ø20 X Ø38 X 1,21Mm	24				
41	5352010064-0	Limpador	4				
42	6020310528-5	Pino Elástico Pesado Ø6 X 20Mm (Seeger Reno 701.156)	8				
43	5204010166-7	Cubo Esquerdo Completo (Disco Plano Liso 16" X 4,00Mm)		1	1		
43	5204010450-0	Cubo Esquerdo Completo (Disco Plano Liso 16" X 4Mm)				1	1
44	5204010165-9	Cubo Direito Completo (Disco Plano Liso 16" X 4,00M)		1	1		
44	5204010449-6	Cubo Direito Completo (Disco Plano Liso 16" X 4Mm)				1	1
45	6020310235-9	Parafuso Rosca Máquina Cab.Chata Fenda Simples M8 X 1,25 X 25Mm Cl5.8 Rt(Bicromatizado)		12	12		
45	6020310127-1	Parafuso Rosca Máquina Cab.Chata Fenda Simples M8 X 1,25 X 20Mm Cl8.8 Rt(Bicromatizado)				12	12
46	2859397356-7	Disco Plan Lis 16" X 4,00 Fc Rd 80Mm + 6F Rd Esc 8,7Mm D=115Mm Afe	2				
47	6020010004-5	Arruela De Pressão M8 Média (Bicromatizado)	12				
48	6020310454-8	Porca Sextavada M8 X 1,25 Ma Cl8 Ch.13Mm Alt.6,50Mm (Bicromatizado)	12				
49	5204010149-7	Cubo Do Disco Esquerdo		1	1		
49	5204010452-6	Cubo Do Disco Esquerdo				1	1
49	5204010150-0	Cubo Do Disco Direito		1	1		
49	5204010451-8	Cubo Do Disco Direito				1	1
50	6020010095-9	Anel De Vedação 047X 052X 2Mm	2				
51	6020010289-7	Anel De Retenção I-55 G502-055-01 (S/Reforco)	2				
52	5232010076-3	Eixo De Ø36 X 94Mm C/Rosca Esquerda		1	1		
52	5232010077-1	Eixo De Ø36 X 94Mm C/Rosca Direita		1	1		
53	6020350268-3	Retentor Ø36,00 X Ø52,00 X 11,00Mm (Arca 5075 Brg)		2	2		
54	6020350087-7	Rolamento Cônico 30204		4	4		
55	5204010148-9	Cubo De Ø136 X 54Mm		2	2		
56	6020050641-6	Calota Do Cubo		2	2		
57	6020310797-0	Porca Sextavada Castelo 3/4" 16F Unf Gr5 Ch.1.1/16" Alt.13,00Mm (Bicromatizado)		2	2		
58	6020050101-5	Contrapino 1/8" X 1" (Zincado Branco)		2	2		
59	6020010513-6	Arruela Lisa De Ø20 X Ø35 X 3Mm		2	2		
60	5204010453-4	Cubo De Ø136 X 41Mm				2	2
61	6020056005-4	Calota Rolamento Esfera Carreira Dupla 5204Kp52-Sp6(1ºlinha)				2	2
62	6020350933-5	Rolamento De Esfera Carreira Dupla 5204Kp52-Sp6 (1º Linha)				2	2
63	6020011053-9	Anel De Retenção I-047 G-502-047-01				2	2
64	5420010099-1	Parafuso Cab.Sextavada 3/4" X 1.7/8" 16F Unf 1A Gr5 Rp-Rosca Esquerda(Especial)				1	1
64	5420010098-3	Parafuso Cab.Sextavada 3/4" X 1.7/8" 16F Unf 1A Gr5 Rp-Rosca Direita(Especial)				1	1
65	5096010050-3	Calota Do Cubo				2	2

• Carrinho do Disco de Corte

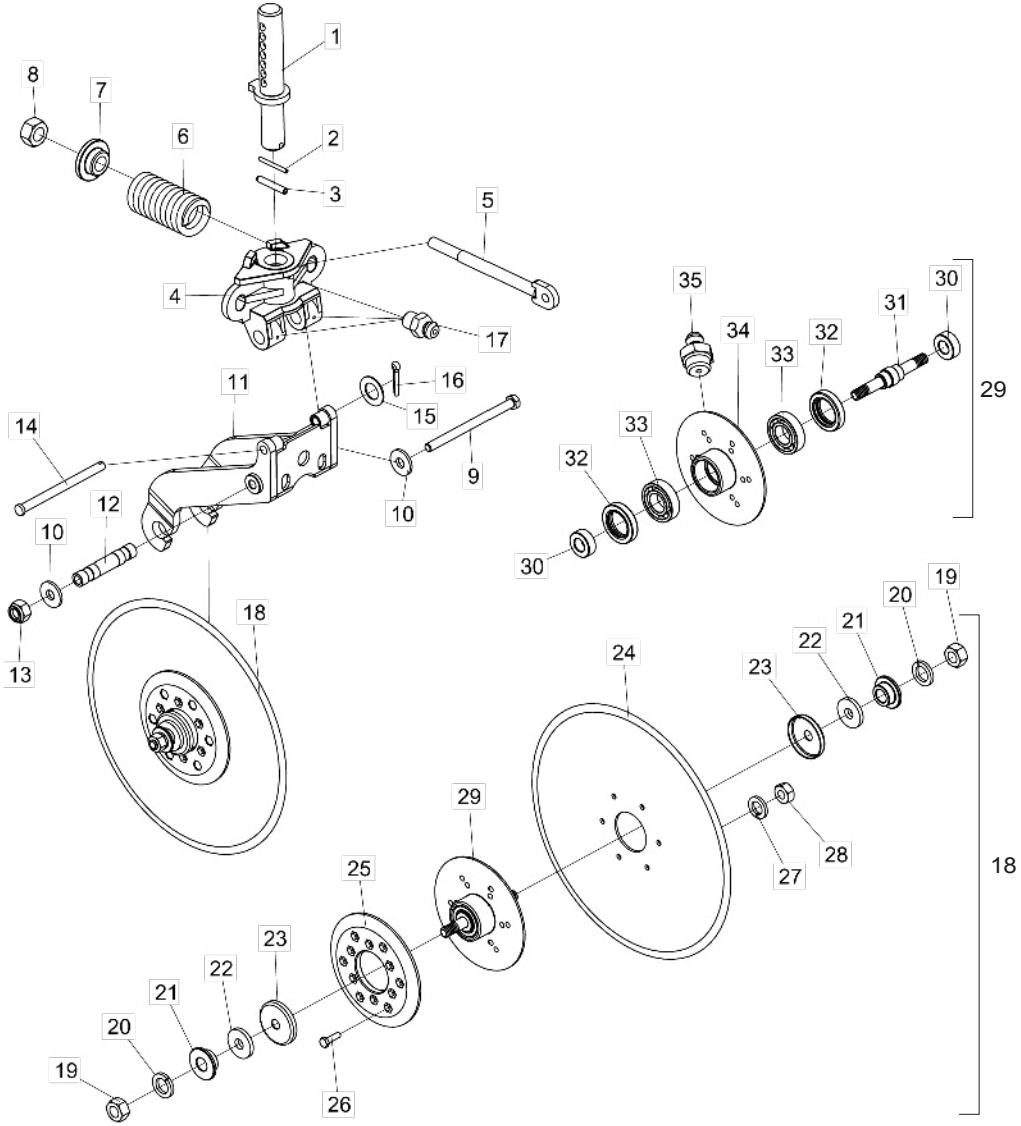

Item	Código	Descrição do Produto	Todos	Disco plano liso 20″ x 5mm	Disco plano liso 22″ x 5mm	Disco turbo 20″ x 5mm	Disco turbo 22″ x 5mm
1	5232011564-7	Eixo De Barra Ø1.3/4″ X 294Mm C/Arruela	1				
2	6020310478-5	Pino Elástico Pesado Ø6 X 60Mm (Seeger Reno 701.168)	1				
3	6020310486-6	Pino Elástico Pesado Ø10 X 60Mm (Seeger Reno 701.221)	1				
4	5530015824-1	Suporte Do Varao Da Mola	1				
5	5566010312-0	Varão Do Disco De Corte	2				
6	6020250222-1	Mola Helicoidal De Compressão Ø43 X Ø67 X 200Mm Arame=Ø12Mm	2				
7	6010600980-8	Bucha De Encosto	2				
8	6020311265-6	Porca Sextavada M20 X 2,50 Ma Cl8 Ch.30Mm Alt.16,00Mm (Bicromatizado)	4				
9	6020317450-3	Parafuso Cab.Sextavada M16 X 2,00 X 220Mm Cl8.8 Rp(Bicromatizado)	1				
10	5024010298-3	Arruela Lisa De Ø17 X Ø44 X 4,75Mm(Zincada)	2				
11	5530015823-3	Suporte Do Disco De Corte	1				
12	5080011488-5	Bucha De Ø16,2 X Ø26,5 X 143,5Mm	1				
13	6020317443-0	Porca Sextavada Autotravante C/Nylon Baixa M16 X 2,00 Ma Cl8 Ch.24Mm Alt.16,00Mm	1				
14	6020310530-7	Pino Cab.Redonda Ø5/8″X 208Mm	1				
15	5024010059-0	Arruela Lisa De Ø16,5 X Ø29 X 1,21Mm	1				
16	6020050113-9	Contrapino 1/4″ X 1.1/4″ (Zincado Branco)	1				
17	6020130100-1	Graxeira 1/4″ Reta Unf - 28F Alt.14Mm Sext 5/16″	3				
18	5204010439-9	Cubo Completo C/Disco De Corte De 20″(Disco Plano Liso De 20″ X 5Mm)		1			
18	5204010447-0	Cubo Completo C/Disco De Corte De 22″(Disco Plano Liso De 22″ X 5Mm)			1		
18	5204010501-8	Cubo Completo C/Disco De Corte De 20″(Disco Turbo De 20″ X 5Mm)				1	
18	5204010497-6	Cubo Completo C/Disco De Corte De 22″(Disco Turbo De 22″ X 5Mm)					1
19	6020311265-6	Porca Sextavada M20 X 2,50 Ma Cl8 Ch.30Mm Alt.16,00Mm (Bicromatizado)	2				
20	6020010403-2	Arruela De Pressão M20 Média(Bicromatizado)	2				
21	5080011348-0	Bucha De Ø20,50 X Ø2″ X 18Mm	2				
22	5024010289-4	Arruela Lisa De Ø20 X Ø58 X 8,00Mm	2				
23	5096010028-7	Calota Do Cubo	2				
24	2863427414-8	Disco Plan Lis 20″ X 5,00 Fc Rd 80Mm + 6F Rd 10,3Mm D=145Mm Afd		1			
24	2865427414-4	Disco Plan Lis 22″ X 5,00 Fc Rd 80Mm + 6F Rd 10,3Mm D=145Mm Afd			1		
24	6020072027-2	Disco Turbo 20″ C/Furo Central De Ø85Mm Esp.5,00Mm				1	
24	6020072028-0	Disco Turbo 22″ C/Furo Central De Ø85Mm Esp.5,00Mm					1
25	6010602808-0	Flange Do Disco De Corte Turbo E Liso	1				
26	6020310437-8	Parafuso Cab.Sextavada M10 X 1,50 X 35Mm Cl8.8 Rt(Bicromatizado)	6				
27	6020010394-0	Arruela De Pressão M10 Média(Bicromatizado)	6				
28	6020310822-5	Porca Sextavada M10 X 1,50 Ma Cl8 Ch.17Mm Alt.8,00Mm (Bicromatizado)	6				
29	5204010500-0	Cubo Maior Completo	1				
30	5080020761-1	Bucha De Ø20 X Ø40 X 15Mm	2				
31	5232012009-8	Eixo M20 X 186Mm	1				
32	6020350201-2	Retentor Ø40,00 X Ø62,00 X 12,00Mm (Arca 5456 Gb / Flexa 10018 N)	2				
33	6020350020-6	Rolamento De Esfera 6206	2				
34	5204010363-5	Cubo Maior Do Disco De Corte	1				
35	6020130108-7	Graxeira 1/8″ Reta Bsp-28F	1				

• Caixa de Semente para Mangote

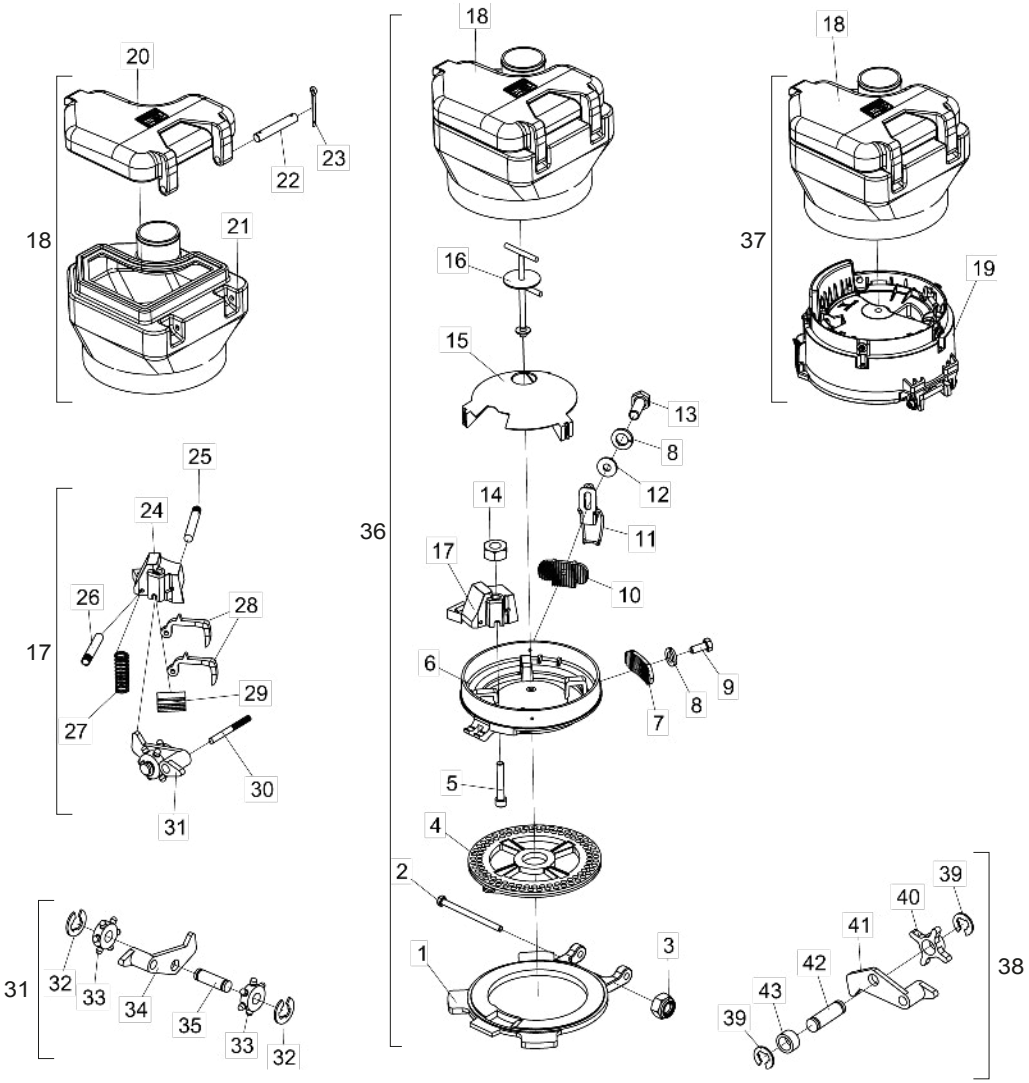

Item	Código	Descrição do Produto	Todos
1	5044010294-5	Base Articulável Sistema Universal(2013)	1
2	6020310562-5	Parafuso Cab.Sextavada M8 X 1,25 X 115Mm Cl8.8 Rp(Bicromatizado)	1
3	6020317449-0	Porca Sextavada Autotravante C/Nylon Baixa M8 X 1,25 Ma Cl8 Ch.13Mm Alt.8,00Mm (Zincado Branco)	1
4	5220010140-5	Disco Distribuidor De Soja 90F Ø8Mm(Ø35,10 X Ø189 X 4,50Mm)C/Anel De 4,00Mm	1
5	6020310166-2	Parafuso Allen C/C M8 X 1,25 X 50Mm Cl12.9 Rp(Fosfatizado)	1
6	5044010353-4	Base Do Distribuidor De Semente Universal	1
7	5530011945-9	Suporte Fixador Da Caixa De Semente	2
8	6020010122-0	Arruela De Pressão M6 Média(Bicromatizado)	4
9	6020310291-0	Parafuso Cab.Sextavada M6 X 1,00 X 15Mm Cl8.8 Rt(Bicromatizado)	2
10	5530011969-6	Suporte Fixador Da Caixa De Semente	2
11	5460010005-2	Presilha De Arame Completa	2
12	5024010161-8	Arruela Lisa De Ø7 X Ø18 X 2,00Mm	2
13	6020310027-5	Parafuso Cab.Sextavada M6 X 1,00 X 25Mm Cl8.8 Rt(Bicromatizado)	2
14	6020310454-8	Porca Sextavada M8 X 1,25 Ma Cl8 Ch.13Mm Alt.6,50Mm (Bicromatizado)	1
15	6020390103-0	Tampa Protetora Da Semente Do Sistema Universal	1
16	5420010104-1	Parafuso Da Caixa De Semente	1
17	6020050423-5	Caixa Distribuidora De Semente Completa	1
18	6020055415-1	Caixa Plástica P/Semente 10 Litros C/Tampa(Bocal 3")	1
19	6020055623-5	Conjunto Titanium C/Kit Montagem Caixa De Semente(1030001)	1
20	6020390938-4	Tampa P/ Caixa Plastica de Semente 10 Litros (Preto)	1
21	6020055416-0	Caixa Plástica p/ Semente 10 Litros s/ Tampa (Vermelho RAL 3020) (Bocal 3")	1
22	6020310515-3	Pino da Tampa do Depósito	2
23	6020055413-5	Contra Pino Ø1/16" x 3/4"	4
24	6020050404-9	Caixa Distribuidora de Semente	1
25	6020310424-6	Pino Liso Recartilhado Ø5 x 34mm	1
26	6020310425-4	Pino Liso Recartilhado Ø5 x 30mm	1
27	6020250328-7	Mola Helicoidal de Compressão Ø8 x Ø9,7 x 29,5mm - Arame Ø0,85mm	3
28	6020130207-5	Gatilho Raspador de Semente	2
29	6020310607-9	Protetor de Borracha Maciça	1
30	6020310423-8	Pino Liso Recartilhado Ø5 x 52mm	1
31	6020130206-7	Gatilho Raspador	1
32	6020010246-3	Anel de Retenção RS-05 G503-050-01	2
33	6020350784-7	Roseta Dosadora de Semente	2
34	6020130205-9	Gatilho do Dosador	1
35	6020310526-9	Pino de Plástico de Ø7 x 18.5 x 23.5	1
36	5092010494-8	Caixa De Semente P/ Mangote De 3" Sistema Universal (2013)	-
37	5092010529-4	Caixa De Semente P/ Mangote De 3" Sistema Titanium	-
38	6020350930-0	Roseta completa	1
39	6020010246-3	Anel de Retenção RS-05 G503-050-01	2
40	6020350876-2	Estrela Dosadora c/ Furo Ø 8,3mm (Cor Preta)	1
41	6020130205-9	Gatilho do Dosador	1
42	6020310526-9	Pino de Plástico de Ø7 x 18.5 x 23.5	1
43	6020030720-0	Bucha de Ø8,30 x Ø11,50 x 6mm	1

• Carrinho com Roda de Profundidade

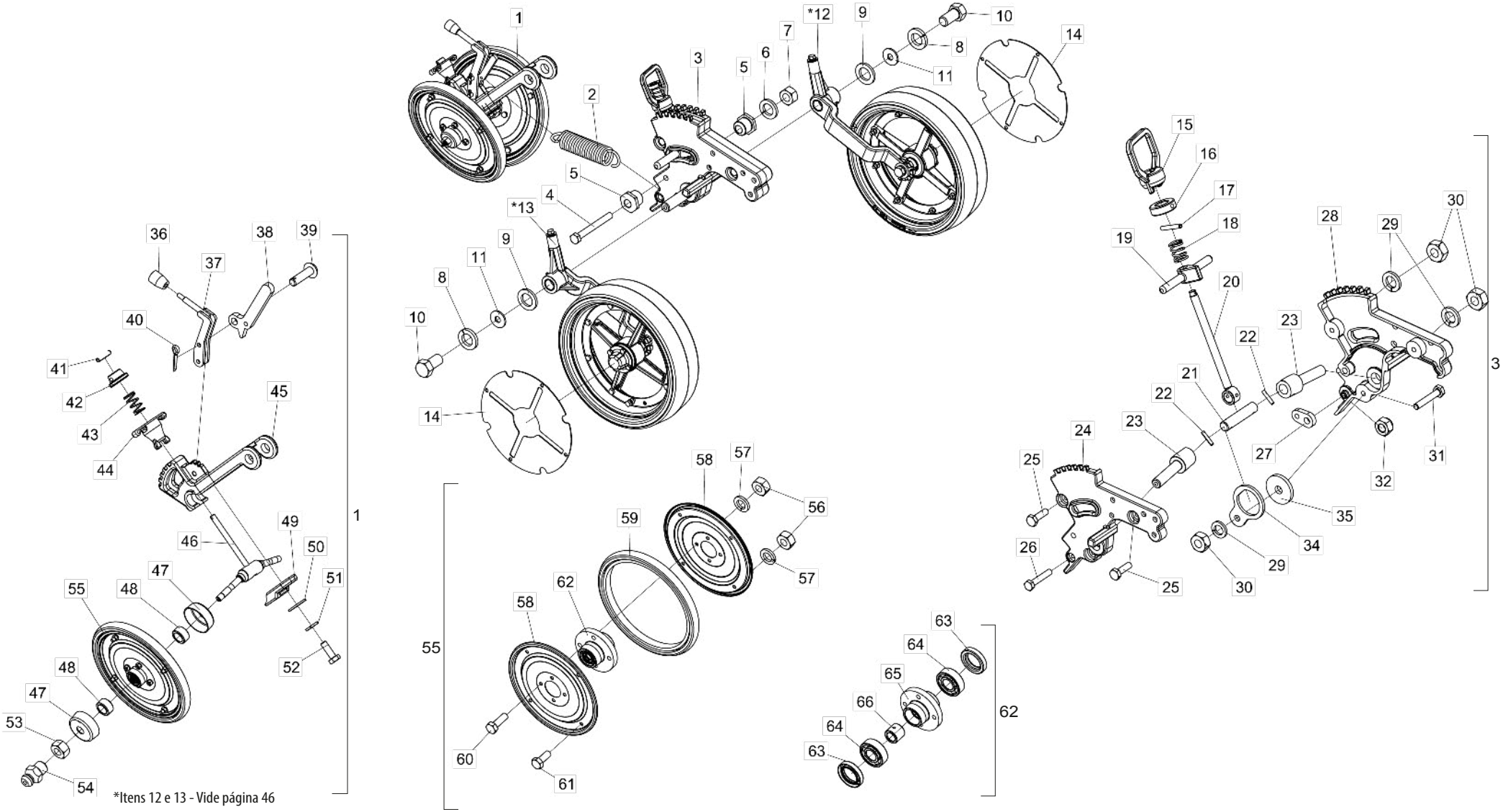

• Tabela Carrinho com Roda de Profundidade

Item	Código	Descrição do Produto	Todos	Roda "V" (Regulagem Manual) Paralela	Envolvendo O Cubo E Roda "V" Completo	Envolvendo O Cubo E Roda "V" Completo C/ Limpador	Roda "V" (Regulagem Manual) C/ Aro De Proteção Paralela	Envolvendo O Cubo E Roda "V" Completo C/Aro De Proteção
1	5530014335-0	Suporte Da Roda Em "V" Completo	1					
2	6020250318-0	Mola Helicoidal De Tração Ø23 X Ø31 X 106Mm Arame=Ø4Mm	1					
3	5530014329-5	Suporte De Articulação Carrinho		1			1	
3	5530015906-0	Suporte De Articulação Do Carrinho Envolvendo Cubo			1			1
3	5530016473-0	Suporte De Articulação Do Carrinho Envolvendo Cubo				1		
4	6020310979-5	Parafuso Cab.Sextavada M12 X 1,75 X 110Mm Cl8.8 Rp(Bicromatizado)	1					
5	5080010945-8	Bucha Excêntrica De Regulagem Da Roda De Compactação	2					
6	6020010395-8	Arruela De Pressão M12 Média(Bicromatizado)		1		2	1	
7	6020310820-9	Porca Sextavada M12 X 1,75 Ma Cl8 Ch.19Mm Alt.10,00Mm (Bicromatizado)		1			1	
7	6020310847-0	Porca Sextavada Autotravante C/Nylon Baixa M12 X 1 ,75 Ma Cl8 Ch.19Mm Alt.12,00Mm (Zincado Branco)			1	1		1
8	6020010410-5	Arruela De Pressão 1/2" Média Industrial(Bicromatizado)		2	2		2	2
9	5024010323-8	Arruela Lisa De Ø27 X Ø44,5 X 4,75Mm		12	4	4	12	4
9	5024010693-8	Arruela Lisa De Ø26 X Ø44,5 X 12,5Mm			4	4		4
10	6020311045-9	Parafuso Cab.Sextavada 1/2" X 1" 12F W Gr5 Rt S/Ponta(Bicromatizado)		2	2		2	2
10	6020310070-4	Parafuso Cab.Sextavada M12 X 1,75 X 25Mm Cl8.8 Rp(Bicromatizado)				2		
11	5024010068-9	Arruela Lisa De Ø13,3 X Ø35,5 X 3,00Mm	2					
*12	5124010717-5	Carrinho Esquerdo Da Roda De Profundidade Completo		1			1	
*12	5498010245-1	Roda De Profundidade Esquerda			1			1
*12	5498010251-6	Roda De Profundidade Esquerda C/Limpador				1		
*13	5124010716-7	Carrinho Direito Da Roda De Profundidade Completo		1			1	
*13	5498010244-3	Roda De Profundidade Direita			1			1
*13	5498010252-4	Roda De Profundidade Direita C/Limpador				1		
14	5018010060-9	Aro De Proteção P/Roda Oscilante					2	
14	5018010062-5	Aro De Proteção P/Roda Oscilante Evolvendo O Cubo						2
15	5468010288-3	Puxador Da Roda "V"	5					
16	5080010943-1	Bucha Do Puxador	5					
17	6020310501-3	Pino Elástico Pesado Ø5 X 32Mm (Seeger Reno 701.140)	5					
18	6020250574-3	Mola Helicoidal De Compressão Ø22,5 X Ø28,5 X 37Mm Arame=Ø3,0Mm(Bicromatizado)	5					
19	5530014328-7	Suporte De Articulação Da Roda De Profundidade	5					
20	5232011180-3	Eixo De Articulação C/Bucha	5					
21	5232011182-0	Eixo De Ø1" X 244,3Mm		1			1	
21	5232011600-7	Eixo De Ø1" X 122Mm			1	1		1
22	6020310508-0	Pino Elástico Pesado Ø8 X 40Mm (Seeger Reno 701.190)		1	2	2	1	2
23	5232011830-1	Eixo De Ø1" X 97Mm			2			2
23	5232012091-8	Eixo De Ø1" X 97Mm				2		
24	5530014332-5	Suporte Direito Da Roda De Profundidade	5					
25	6020310437-8	Parafuso Cab.Sextavada M10 X 1,50 X 35Mm Cl8.8 Rt(Bicromatizado)		2		2	2	
25	6020310026-7	Parafuso Cab.Sextavada 3/8" X 1.1/4" 16F Unc1A Gr5 Rt(Bicromatizado)			2			2
26	6020310976-0	Parafuso Cab.Sextavada M8 X 1,25 X 45Mm Cl8.8 Rp(Bicromatizado)		1		1	1	
26	6020311024-6	Parafuso Cab.Sextavada 5/16" X 1.3/4" 18F Unc1A Gr2 Rp(Bicromatizado)			1			1
27	5530014327-9	Suporte De Articulação Da Mola	5					
28	5530014331-7	Suporte Esquerdo Da Roda De Profundidade	5					
29	6020010394-0	Arruela De Pressão M10 Média(Bicromatizado)		3		3	3	
29	6020010406-7	Arruela De Pressão 3/8" Média Industrial(Bicromatizado)			3			3
30	6020310822-5	Porca Sextavada M10 X 1,50 Ma Cl8 Ch.17Mm Alt.8,00Mm (Bicromatizado)		3		3	3	

• Tabela Carrinho com Roda de Profundidade

Item	Código	Descrição do Produto	Todos	Roda "V" (Regulagem Manual) Paralela	Envolvendo O Cubo E Roda "V" Completo	Envolvendo O Cubo E Roda "V" Completo C/ Limpador	Roda "V" (Regulagem Manual) C/ Aro De Proteção Paralela	Envolvendo O Cubo E Roda "V" Completo C/Aro De Proteção
30	6020310746-6	Porca Sextavada 3/8" 16F Unc Gr5 Ch.9/16" Alt.8,50Mm (Bicromatizado)			3			3
31	6020310437-8	Parafuso Cab.Sextavada M10 X 1,50 X 35Mm Cl8.8 Rt(Bicromatizado)		1			1	
31	6020310991-4	Parafuso Cab.Sextavada 3/8" X 2.1/4" 16F Unc Gr5 Rt(Bicromatizado)			1			1
31	6020310151-4	Parafuso Cab.Sextavada M10 X 1,50 X 60Mm Cl8,8 Rt(Bicromatizado)				1		
32	6020317449-0	Porca Sextavada Autotravante C/Nylon Baixa M8 X 1,25 Ma Cl8 Ch.13Mm Alt.8,00Mm (Zincado Branco)		1		1	1	
32	6020310813-6	Porca Sextavada Autotravante C/Nylon Alta 5/16" 18F Unc Gr5 Ch.1/2" Alt.9,00Mm (Zincado Branco)			1			1
33	5558010463-0	Trava Do Eixo Excêntico			1	1		1
34	5024010669-5	Arruela Lisa De Ø10,5 X Ø38 X 4,75Mm			1	1		1
35	6020430203-3	Manopla Pma 330 Rosca 3/8" X 16 Fios	1					
36	5008010224-8	Alavanca De Regulagem Da Pressão Da Mola	1					
37	5558010358-7	Trava Da Alavanca De Regulagem	1					
38	6020311241-9	Pino Cab.Francesa Ø9,8 X 33Mm	2					
39	6020050099-0	Contrapino 1/8" X 3/4" (Zincado Branco)	2					
40	6020310502-1	Pino Elástico Pesado Ø5 X 24Mm (Seeger Reno 701.136)	1					
41	5080010423-5	Bucha Do Puxador	1					
42	6020250233-7	Mola Helicoidal De Compressão Ø16,8 X Ø20 X 34Mm Arame=Ø1,6Mm(Bicromatizado)	1					
43	5468010289-1	Puxador Da Roda "V"	1					
44	5530016410-1	Suporte De Articulação Da Roda Em "V"	1					
45	5232011186-2	Eixo De Regulagem Da Roda "V"	1					
46	5096010033-3	Calota Do Cubo	4					
47	5080020710-7	Bucha De Ø15 X Ø22,22 X 12Mm	4					
48	6010602527-7	Trava De Fixação Da Roda Em "V"	1					
49	5024010075-1	Arruela Lisa De Ø10,3 X Ø25 X 2,00Mm	2					
29	6020010394-0	Arruela De Pressão M10 Média(Bicromatizado)	2					
51	6020317475-9	Parafuso Cab.Sextavada M10 X 1,50 X 30Mm Cl8.8 Rt(Bicromatizado)	2					
52	6020310736-9	Porca Sextavada 9/16" 18F Unf Gr5 Ch.7/8" Alt.12,50Mm (Bicromatizado) - Lado Direito	1					
52	6020310737-7	Porca Sextavada 9/16" 18F Rf Unf Gr5 Ch.7/8" Alt.12,50Mm (Bicromatizado) - Lado Esquerdo	1					
53	6020130100-1	Graxeira 1/4" Reta Unf - 28F Alt.14Mm Sext 5/16"	2					
54	5498090024-2	Roda Compactadora Avulsa	2					
55	6020310454-8	Porca Sextavada M8 X 1,25 Ma Cl8 Ch.13Mm Alt.6,50Mm (Bicromatizado)	16					
56	6020010004-5	Arruela De Pressão M8 Média(Bicromatizado)	16					
57	5288020025-9	Friso Da Roda	4					
58	6020010808-9	Aro 300 X 25Mm	2					
59	6020310448-3	Parafuso Cab.Sextavada M8 X 1,25 X 25Mm Cl8.8 Rt(Bicromatizado)	8					
60	6020311269-9	Parafuso Cab.Sextavada M8 X 1,25 X 20Mm Cl8.8 Rt(Bicromatizado)	8					
61	5204110018-4	Cubo Completo Da Roda	2					
62	6020350211-0	Retentor Ø22,00 X Ø35,00 X 6,70Mm (Arca 5044 Br / Sabo 00294 Br)	4					
63	6020350871-1	Rolamento Rígido De Esfera 6202 (Skf-Nsk-Timken)	4					
64	5204110017-6	Cubo Da Roda	2					
65	5080020655-0	Bucha De Ø16 X Ø25 X 22Mm	2					

• Roda de profundidade

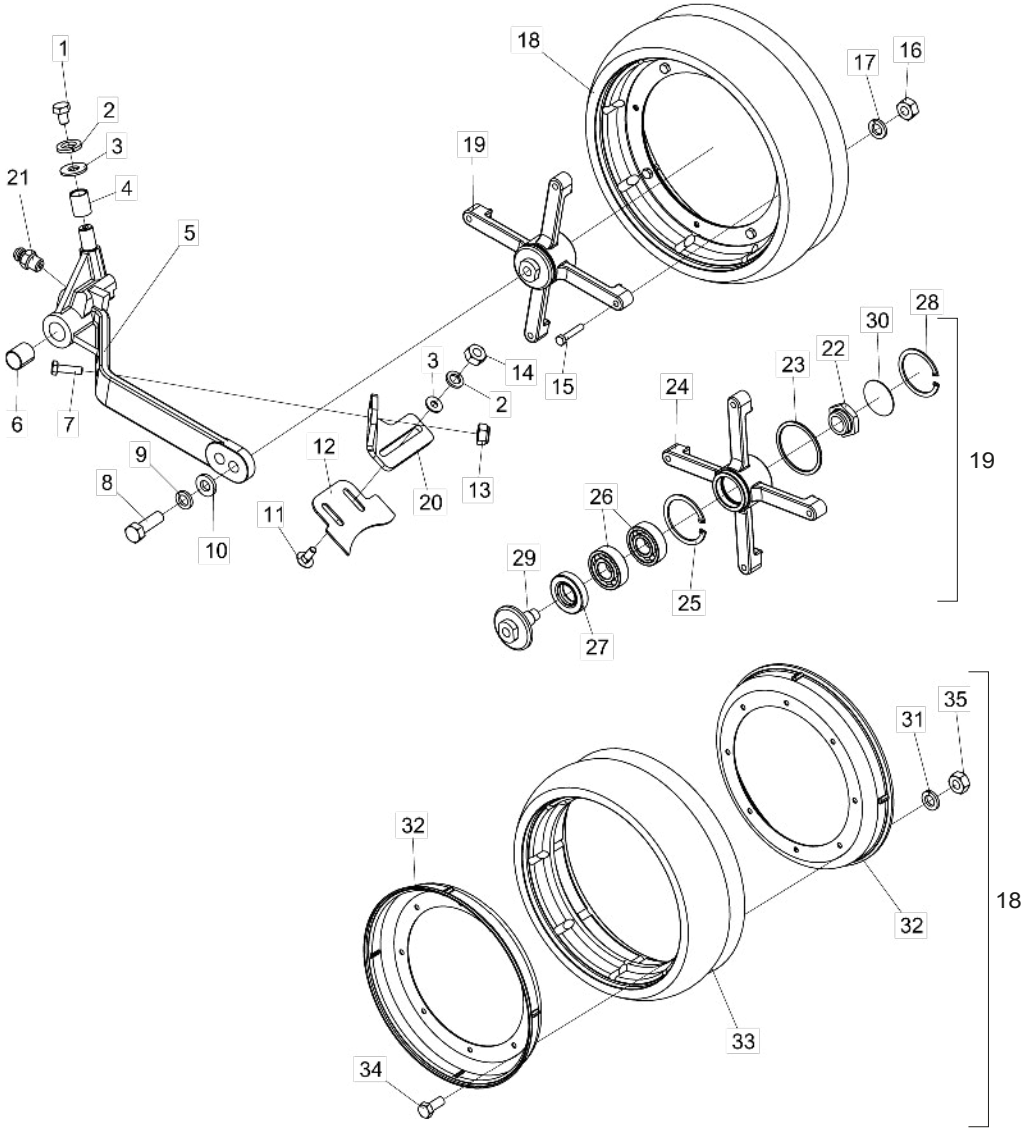

Item	Código	Descrição do Produto	Todos	Direita	Direita C/Limpador	Esquerda	Esquerda C/Limpador
1	6020311030-0	Parafuso Cab.Sextavada 3/8" X 5/8" 16F Unc1A Gr2 Rt(Bicromatizado)		1		1	
1	6020310299-5	Parafuso Cab.Sextavada M10 X 1,50 X 15Mm Cl8.8 Rt(Bicromatizado)			1		1
2	6020010406-7	Arruela De Pressão 3/8" Média Industrial(Bicromatizado)		1		1	
2	6020010394-0	Arruela De Pressão M10 Média(Bicromatizado)			3		3
3	5024010075-1	Arruela Lisa De Ø10,3 X Ø25 X 2,00Mm		1	3	1	3
4	5080011257-2	Bucha De Ø20 X Ø25 X 31Mm	1				
5	5072011628-3	Braço Direito Da Envolvendo Cubo		1			
5	5072011695-0	Braço Direito Da Envolvendo Cubo			1		
5	5072011629-1	Braço Esquerdo Da Envolvendo Cubo				1	
5	5072011694-1	Braço Esquerdo Da Roda Envolvendo Cubo P/Limpador					1
6	5080010256-9	Bucha De Bronze De Ø25,5 X Ø30,50 X 30,50Mm		2		2	
6	6020030756-1	Bucha Mu Tfp 25 28 30(P001Ag02500T03000)			2		2
7	6020310437-8	Parafuso Cab.Sextavada M10 X 1,50 X 35Mm Cl8.8 Rt(Bicromatizado)			2		2
8	6020310180-8	Parafuso Cab.Sextavada 5/8" X 2" 11F Unc1A Gr5 Rp(Bicromatizado)	1				
9	6020010412-1	Arruela De Pressão 5/8" Média Industrial(Bicromatizado)	1				
10	5024010425-0	Arruela Lisa De Ø16,20 X Ø32 X 4,75Mm	2				
11	6020317445-7	Parafuso Cab.Francesa M10 X 1,50 X 25Mm Cl8.8 Rt(Bicromatizado)			2		2
12	5352010068-3	Limpador Maior			1		1
13	6020317435-0	Porca Sextavada Autotravante C/Nylon Baixa M10 X 1,50 Ma Cl8 Ch.17Mm Alt.10,00Mm			2		2
14	6020310822-5	Porca Sextavada M10 X 1,50 Ma Cl8 Ch.17Mm Alt.8,00Mm (Bicromatizado)			2		2
15	6020310976-0	Parafuso Cab.Sextavada M8 X 1,25 X 45Mm Cl8.8 Rp(Bicromatizado)	4				
16	6020310454-8	Porca Sextavada M8 X 1,25 Ma Cl8 Ch.13Mm Alt.6,50Mm (Bicromatizado)	4				
17	6020010004-5	Arruela De Pressão M8 Média(Bicromatizado)	4				
18	5498010243-5	Roda De Profundidade	1				
19	5204010474-7	Cubo Da Esquerdo		1	1		
19	5204010473-9	Cubo Da Direita				1	1
20	5530016232-0	Suporte Do Limpador Direito			1		
20	5530016231-1	Suporte Do Limpador Esquerdo					1
21	6020130100-1	Graxeira 1/4" Reta Unf - 28F Alt.14Mm Sext 5/16"		1		1	
22	5456010110-7	Porca Sextavada 5/8" 11F Unc Gr5 Ch.1" Alt.11Mm Direita		1	1		
22	5456010111-5	Porca Sextavada 5/8" 11F Unc Gr5 Ch.1" Alt.11Mm Esquerda				1	1
23	6020010095-9	Anel De Vedação 047X 052X 2Mm	4				
24	5204010475-5	Cubo Da Roda De Profundidade	4				
25	6020011053-9	Anel De Retenção I-047 G-502-047-01	4				
26	6020350867-3	Rolamento Rígido De Esfera 6204 (Skf-Nsk-Timken)	8				
27	6020350204-7	Retentor Ø25,00 X Ø47,00 X 10,00Mm (Arca 5412 Brg / Sabo 02046 Brg)	4				
28	6020010289-7	Anel De Retenção I-55 G502-055-01 (S/Reforço)	4				
29	5232011826-3	Eixo Direito Completo Da Roda De Profundidade		1	1		
29	5232011828-0	Eixo Esquerdo Completo Da Roda De Profundidade				1	1
30	5096010050-3	Calota Do Cubo	4				
31	6020010004-5	Arruela De Pressão M8 Média(Bicromatizado)	4				
32	5018010018-8	Aro Da Roda De Profundidade	2				
33	6020010814-3	Aro De Borracha 4.1/2" X 15"(Buco 10067R)	1				
34	6020311269-9	Parafuso Cab.Sextavada M8 X 1,25 X 20Mm Cl8.8 Rt(Bicromatizado)	4				
35	6020310454-8	Porca Sextavada M8 X 1,25 Ma Cl8 Ch.13Mm Alt.6,50Mm (Bicromatizado)	4				

• Discos de Semente

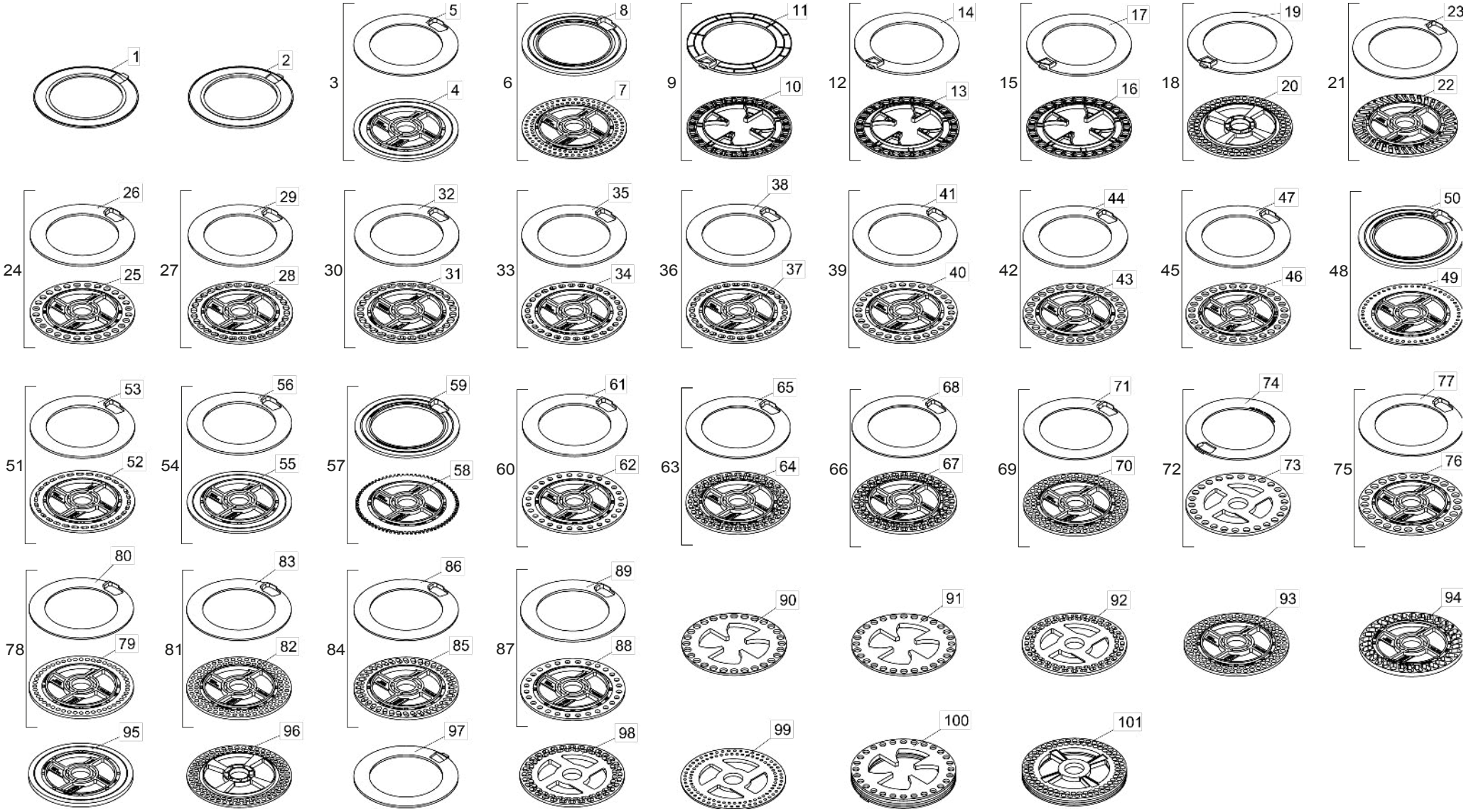

• Tabela Discos de Semente

Item	Código	Descrição do Produto
1	6020015812-4	Anel de Soja Mod "U" 3mm C/Rebaixo 0,8mm(Roxo)(1020021)
2	6020015813-2	Anel de Soja Mod "U" 4mm C/Rebaixo 1mm(Laranja Claro)(1020024)
3	5220010131-6	Disco Distribuidor Cego(Ø35,5 X Ø189 X 5,50mm) C/Anel de 3,00mm(Universal)
4	6020070123-5	Disco Distribuidor Cego(Ø35,5 X Ø189 X 5,50mm)(Universal)
5	6020070108-1	Anel de Ø131,5 X Ø189 X 3,00mm S/Rebaixo
6	5220010104-9	Disco Distribuidor de Sorgo 100F Ø5mm(Ø35,5 X Ø189 X 3,00mm)C/Anel de 5,50mm(Universal)
7	6020070136-7	Disco Distribuidor de Sorgo 100F Ø5mm(Ø35,5 X Ø189 X 3,00mm)(Universal)
8	6020070109-0	Anel de Ø131,5 X Ø189 X 5,50mm C/Trava P/Sorgo
9	5220010137-5	Disco Distribuidor de Milho 28F Ø11,5mm(Ø189 X 4,00mm)C/Anel de 4,00mm
10	6020071798-0	Disco Distribuidor de Milho 28F Ø11,5mm(Ø189 X 4,00mm) Rampflow(Verde Claro)
11	6020015815-9	Anel de Milho Mod "U" 4mm Liso(Amarelo)(1020016)
12	5220010138-3	Disco Distribuidor de Milho 28F Ø12,5mm(Ø189 X 4,00mm)C/Anel de 4,00mm C/Rebaixo 1mm
13	6020071799-9	Disco Distribuidor de Milho 28F Ø12,5mm(Ø189 X 4,00mm) Rampflow(Azul Claro)
14	6020015809-4	Anel de Milho Mod "U" 4mm C/Rebaixo 1mm(Verde)(1020017)
15	5220010139-1	Disco Distribuidor de Milho 28F Ø13,5mm(Ø189 X 4,00mm)C/Anel de 4,00mm C/Rebaixo 2mm
16	6020071800-6	Disco Distribuidor de Milho 28F Ø13,5mm(Ø189 X 4,00mm) Rampflow(Bege)
17	6020015814-0	Anel de Milho Mod "U" 4mm C/Rebaixo 2,5mm(Azul Escuro)(1020019)
18	5220010141-3	Disco Distribuidor de Soja 90F Ø9mm(Ø35,10 X Ø189 X 5,50mm)C/Anel de 3,00mm
19	6020015811-6	Anel de Soja Mod "U" 3mm Liso(Lilás)(1020020)
20	6020071802-2	Disco Distribuidor de Soja 90F Ø9mm(Ø35,10 X Ø189 X 5,50mm) Rampflow(Lilás)(1010066)
		Opcional
21	5220010129-4	Disco Distribuidor de Arroz 40F 6,5 X 19,5mm(Ø35,5 Ø189 X 5,50mm)C/Anel de 3,00mm(Universal)
22	6020070940-6	Disco Distribuidor de Arroz 40F 6,5 X 19,5mm(Ø35,5 X Ø189 X 5,50mm)(Universal)
23	6020070108-1	Anel de Ø131,5 X Ø189 X 3,00mm S/Rebaixo
24	5220010103-0	Disco Distribuidor de Milho 28F Ø11,5mm(Ø35,5 X Ø189 X 4,50mm)C/Anel de 4,00mm(Universal)
25	6020070165-0	Disco Distribuidor de Milho 28F Ø11,5mm(Ø35,5 X Ø1 89 X 4,50mm)(Universal)
26	6020070107-3	Anel de Ø131,5 X Ø189 X 4,00mm C/Rebaixo
27	5220010111-1	Disco Distribuidor de Milho 30F 10 X 14,5mm(Ø35,5 X Ø189 X 4,50mm)C/Anel de 4,00mm(Universal)
28	6020070126-0	Disco Distribuidor de Milho 30F 10 X 14,5mm(Ø35,5 X Ø189 X 4,50mm)(Universal)
29	6020070107-3	Anel de Ø131,5 X Ø189 X 4,00mm C/Rebaixo
30	5220010112-0	Disco Distribuidor de Milho 28F 11 X 15,5mm(Ø35,5 X Ø189 X 4,50mm)C/Anel de 4,00mm(Universal)
31	6020070127-8	Disco Distribuidor de Milho 28F 11 X 15,5mm(Ø35,5 X Ø189 X 4,50mm)(Universal)
32	6020070107-3	Anel de Ø131,5 X Ø189 X 4,00mm C/Rebaixo
33	5220010113-8	Disco Distribuidor de Milho 30F 8,5 X 12mm(Ø35,5 X Ø189 X 4,50mm)C/Anel de 4,00mm(Universal)
34	6020070128-6	Disco Distribuidor de Milho 30F 8,5 X 12mm(Ø35,5 X Ø189 X 4,50mm)(Universal)
35	6020070107-3	Anel de Ø131,5 X Ø189 X 4,00mm C/Rebaixo
36	5220010114-6	Disco Distribuidor de Milho 30F 9 X 13,5mm(Ø35,5 X Ø189 X 4,50mm)C/Anel de 4,00mm(Universal)
37	6020070129-4	Disco Distribuidor de Milho 30F 9 X 13,5mm(Ø35,5 X Ø189 X 4,50mm)(Universal)
38	6020070107-3	Anel de Ø131,5 X Ø189 X 4,00mm C/Rebaixo
39	5220010116-2	Disco Distribuidor de Milho 30F Ø11,5mm(Ø35,5 X Ø189 X 4,50mm)C/Anel de 4,00mm(Universal)
40	6020070131-6	Disco Distribuidor de Milho 30F Ø11,5mm(Ø35,5 X Ø189 X 4,50mm)(Universal)
41	6020070107-3	Anel de Ø131,5 X Ø189 X 4,00mm C/Rebaixo
42	5220010118-9	Disco Distribuidor de Milho 28F Ø13,5mm(Ø35,5 X Ø189 X 4,50mm)C/Anel de 4,00mm(Universal)
43	6020070166-9	Disco Distribuidor de Milho 28F Ø13,5mm(Ø35,5 X Ø1 89 X 4,50mm)(Universal)
44	6020070107-3	Anel de Ø131,5 X Ø189 X 4,00mm C/Rebaixo
45	5220010119-7	Disco Distribuidor de Milho 28F Ø12,5mm(Ø35,5 X Ø189 X 4,50mm)C/Anel de 4,00mm(Universal)
46	6020070167-7	Disco Distribuidor de Milho 28F Ø12,5mm(Ø35,5 X Ø1 89 X 4,50mm)(Universal)
47	6020070107-3	Anel de Ø131,5 X Ø189 X 4,00mm C/Rebaixo
48	5220010120-0	Disco Distribuidor de Sorgo 50F Ø5mm(Ø35,5 X Ø189 X 3,00mm)C/Anel de 5,00mm(Universal)
49	6020070139-1	Disco Distribuidor de Sorgo 50F Ø5mm(Ø35,5 X Ø189 X 3,00mm)(Universal)
50	6020070107-3	Anel de Ø131,5 X Ø189 X 4,00mm C/Rebaixo

Item	Código	Descrição do Produto
51	5220010123-5	Disco Distribuidor de Girassol 30F 5,5 X 13,4mm(Ø35,5 X Ø189 X 4,50mm) C/Anel de 4,00mm(Universal)
52	6020070125-1	Disco Distribuidor de Girassol 30F 5,5 X 13,4mm(Ø35,5 X Ø189 X 4,50mm)(Universal)
53	6020070107-3	Anel de Ø131,5 X Ø189 X 4,00mm C/Rebaixo
54	5220010132-4	Disco Distribuidor Cego(Ø35,5 X Ø189 X 4,00mm) Universal
55	6020070081-6	Disco Distribuidor Cego(Ø35,5 X Ø189 X 4,00mm)(Universal)
56	6020070107-3	Anel de Ø131,5 X Ø189 X 4,00mm C/Rebaixo
57	5220010127-8	Disco Distribuidor de Canola/Sorgo 76F Ø5mm(Ø35,5 X Ø186 X 3,00mm)C/Anel de 5,50mm(Universal)
58	6020070138-3	Disco Distribuidor de Canola/Sorgo 76F Ø5mm(Ø35,5 Ø186 X 3,00mm)(Universal)
59	6020070110-3	Anel de Ø131,5 X Ø189 X 4,00mm S/Rebaixo
60	5220010133-2	Disco Distribuidor de Milho 28F Ø9,00mm(Ø35,5 X Ø1 89 X 4,50mm) C/Anel de 4,00mm(Universal)
61	6020071725-5	Disco Distribuidor de Milho 28F Ø9,00mm(Ø35,5 X Ø1 89 X 4,50mm)(Universal)
62	6020070110-3	Anel de Ø131,5 X Ø189 X 4,00mm S/Rebaixo
63	5220010128-6	Disco Distribuidor de Algodão 64F 7 X 12mm(Ø35,5 X Ø189 X 5,50mm)C/Anel de 3,00mm(Universal)
64	6020070939-2	Disco Distribuidor de Algodão 64F 7 X 12mm(Ø35,5 X Ø189 X 5,50mm)(Universal)
65	6020070108-1	Anel de Ø131,5 X Ø189 X 3,00mm S/Rebaixo
66	5220010121-9	Disco Distribuidor de Feijão 64F 8 X 12,5mm(Ø35,5 X Ø189 X 5,50mm)C/Anel de 3,00mm(Universal)
67	6020070124-3	Disco Distribuidor de Feijão 64F 8 X 12,5mm(Ø35,5 X Ø189 X 5,50mm)(Universal)
68	6020070108-1	Anel de Ø131,5 X Ø189 X 3,00mm S/Rebaixo
69	5220010126-0	Disco Distribuidor de Soja 90F Ø8mm(Ø35,5 X Ø189 X 5,50mm)C/Anel de 3,00mm(Universal)
70	6020070135-9	Disco Distribuidor de Soja 90F Ø8mm(Ø35,5 X Ø189 X 5,50mm)(Universal)
71	6020070108-1	Anel de Ø131,5 X Ø189 X 3,00mm S/Rebaixo
72	5220010110-3	Disco Distribuidor de Milho 26F Ø12,5mm(Ø35,5 X Ø189 X 5,50mm)C/Anel de 3,00mm(Universal)
73	6020070104-9	Disco Distribuidor de Milho 26F Ø12,5mm(Ø35,5 X Ø189 X 5,50mm)(Universal)
74	6020070108-1	Anel de Ø131,5 X Ø189 X 3,00mm S/Rebaixo
75	5220010115-4	Disco Distribuidor de Milho 26F Ø13,5mm(Ø35,5 X Ø189 X 5,50mm)C/Anel de 3,00mm(Universal)
76	6020070130-8	Disco Distribuidor de Milho 26F Ø13,5mm(Ø35,5 X Ø189 X 5,50mm)(Universal)
77	6020070108-1	Anel de Ø131,5 X Ø189 X 3,00mm S/Rebaixo
78	5220010117-0	Disco Distribuidor de Milho 48F Ø7mm(Ø35,5 X Ø189 X 5,50mm)C/Anel de 3,00mm(Universal)
79	6020070132-4	Disco Distribuidor de Milho 48F Ø7mm(Ø35,5 X Ø189 X 5,50mm)(Universal)
80	6020070108-1	Anel de Ø131,5 X Ø189 X 3,00mm S/Rebaixo
81	5220010124-3	Disco Distribuidor de Soja 90F Ø7mm(Ø35,5 X Ø189 X 5,50mm)C/Anel de 3,00mm(Universal)
82	6020070133-2	Disco Distribuidor de Soja 90F Ø7mm(Ø35,5 X Ø189 X 5,50mm)(Universal)
83	6020070108-1	Anel de Ø131,5 X Ø189 X 3,00mm S/Rebaixo
84	5220010125-1	Disco Distribuidor de Soja 40F 7,5 X 15mm(Ø35,5 X Ø189 X 5,50mm) C/Anel de 3,00mm(Universal)
85	6020070134-0	Disco Distribuidor de Soja 40F 7,5 X 15mm(Ø35,5 X Ø189 X 5,50mm)(Universal)
86	6020070108-1	Anel de Ø131,5 X Ø189 X 3,00mm S/Rebaixo
87	5220010133-2	Disco Distribuidor de Milho 28F Ø9,00mm(Ø35,5 X Ø189 X 4,50mm) C/Anel de 4,00mm(Universal)
88	6020071725-5	Disco Distribuidor de Milho 28F Ø9,00mm(Ø35,5 X Ø189 X 4,50mm)(Universal)
89	6020070110-3	Anel de Ø131,5 X Ø189 X 4,00mm S/Rebaixo
90	6020071816-2	Disco C/ 28 Furos Ø 10,5mm (Ø189 X 4,00mm) Milho
91	6020071817-0	Disco C/ 28 Furos Ø 11mm (Ø189 X 4,00mm) Milho
92	6020071818-9	Disco C/ 28 Furos Ø 12mm (Ø189 X 4,00mm) Milho
93	6020070135-9	Disco C/ 90 Furos Ø 8mm (Ø35,5 X 189 X 5,50mm) C/ Anel Soja
94	6020070090-5	Disco C/ 34 Furos Ø 10,5 X 20mm (Ø35,5 X 189 X 8,50mm) C/ Anel Feijão
95	6020070089-1	Disco Cego (Ø35,5 X 189 X 8,00mm) C/ Anel Cego
96	6020071801-4	Disco C/ 90 Furos Ø 8mm (Ø35,1 X 189 X 4,50mm) Soja
97	6020015810-8	Anel de Soja Mod. "U" 4mm Liso Soja
98	6020071820-0	Disco C/ 90 Furos Ø 7,3mm (Ø35,1 X 189 X 4,50mm) Soja
99	6020075816-7	Anel de Soja Mod. "U" 4mm Liso Soja
100	6020056426-2	Conjunto Disco/Aneis Titanium Soja 90 Furos(1060003)
101	6020056425-4	Conjunto Disco/Aneis Titanium Milho 28 Furos(1060002)

• Sistema Elétrico BCE para Acionamento das Embreagens

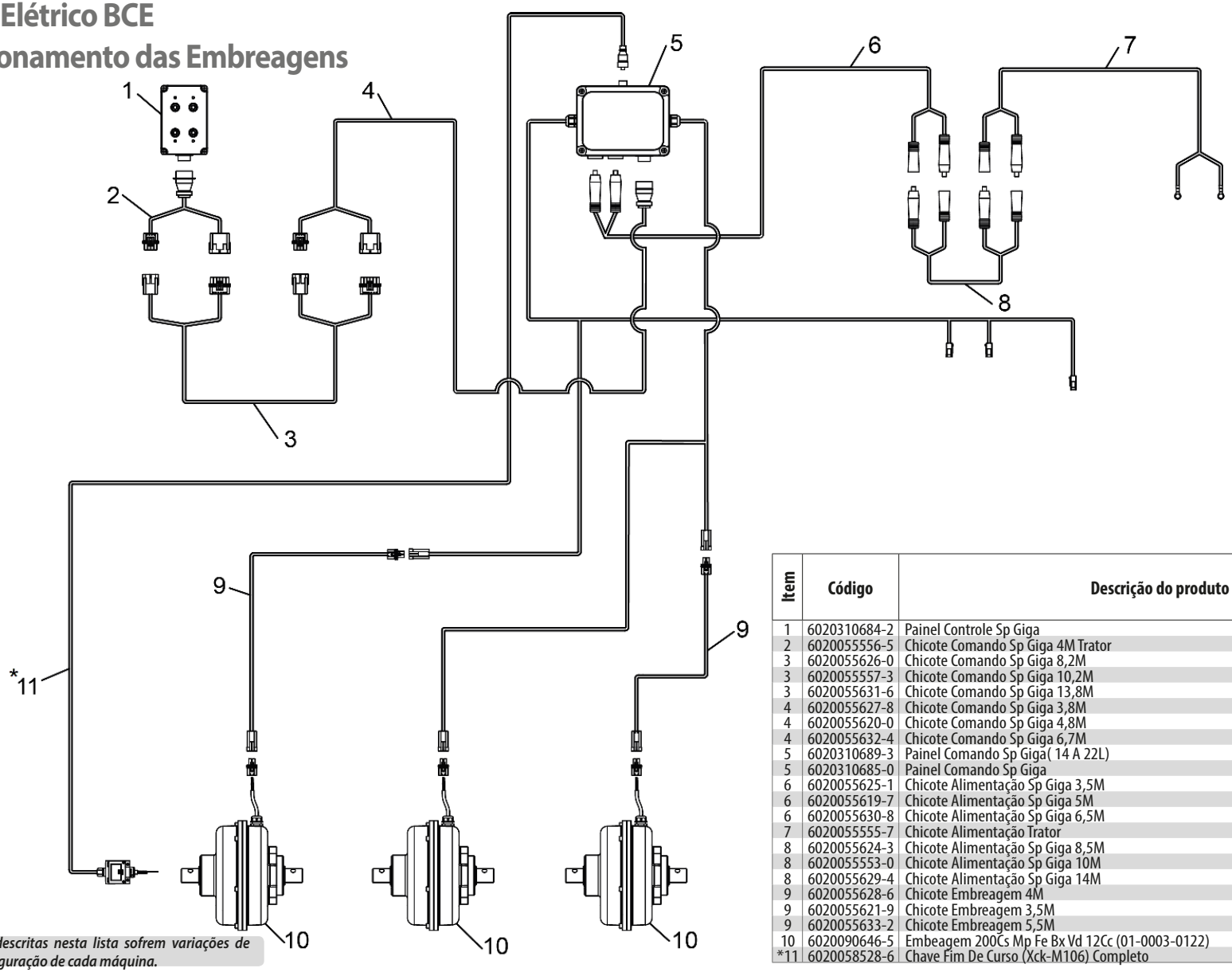

Item	Código	Descrição do produto	Giga 22	Giga 30	Giga 34	Giga 42
1	6020310684-2	Painel Controle Sp Giga	1	1	1	1
2	6020055556-5	Chicote Comando Sp Giga 4M Trator	1	1	1	1
3	6020055626-0	Chicote Comando Sp Giga 8,2M	1			
3	6020055557-3	Chicote Comando Sp Giga 10,2M		1	1	
3	6020055631-6	Chicote Comando Sp Giga 13,8M				1
4	6020055627-8	Chicote Comando Sp Giga 3,8M	1			
4	6020055620-0	Chicote Comando Sp Giga 4,8M		1	1	
4	6020055632-4	Chicote Comando Sp Giga 6,7M				1
5	6020310689-3	Painel Comando Sp Giga(14 A 22L)	1			
5	6020310685-0	Painel Comando Sp Giga		1	1	1
6	6020055625-1	Chicote Alimentação Sp Giga 3,5M	1			
6	6020055619-7	Chicote Alimentação Sp Giga 5M		1	1	
6	6020055630-8	Chicote Alimentação Sp Giga 6,5M				1
7	6020055555-7	Chicote Alimentação Trator	1	1	1	1
8	6020055624-3	Chicote Alimentação Sp Giga 8,5M	1			
8	6020055553-0	Chicote Alimentação Sp Giga 10M		1	1	
8	6020055629-4	Chicote Alimentação Sp Giga 14M				1
9	6020055628-6	Chicote Embreagem 4M	2			
9	6020055621-9	Chicote Embreagem 3,5M		2	2	
9	6020055633-2	Chicote Embreagem 5,5M				2
10	6020090646-5	Embeagem 200Cs Mp Fe Bx Vd 12Cc (01-0003-0122)	3	3	3	3
*11	6020058528-6	Chave Fim De Curso (Xck-M106) Completo	-	-	-	-

As quantidades descritas nesta lista sofrem variações de acordo com a configuração de cada máquina.

• Sistema eletrônico PM400

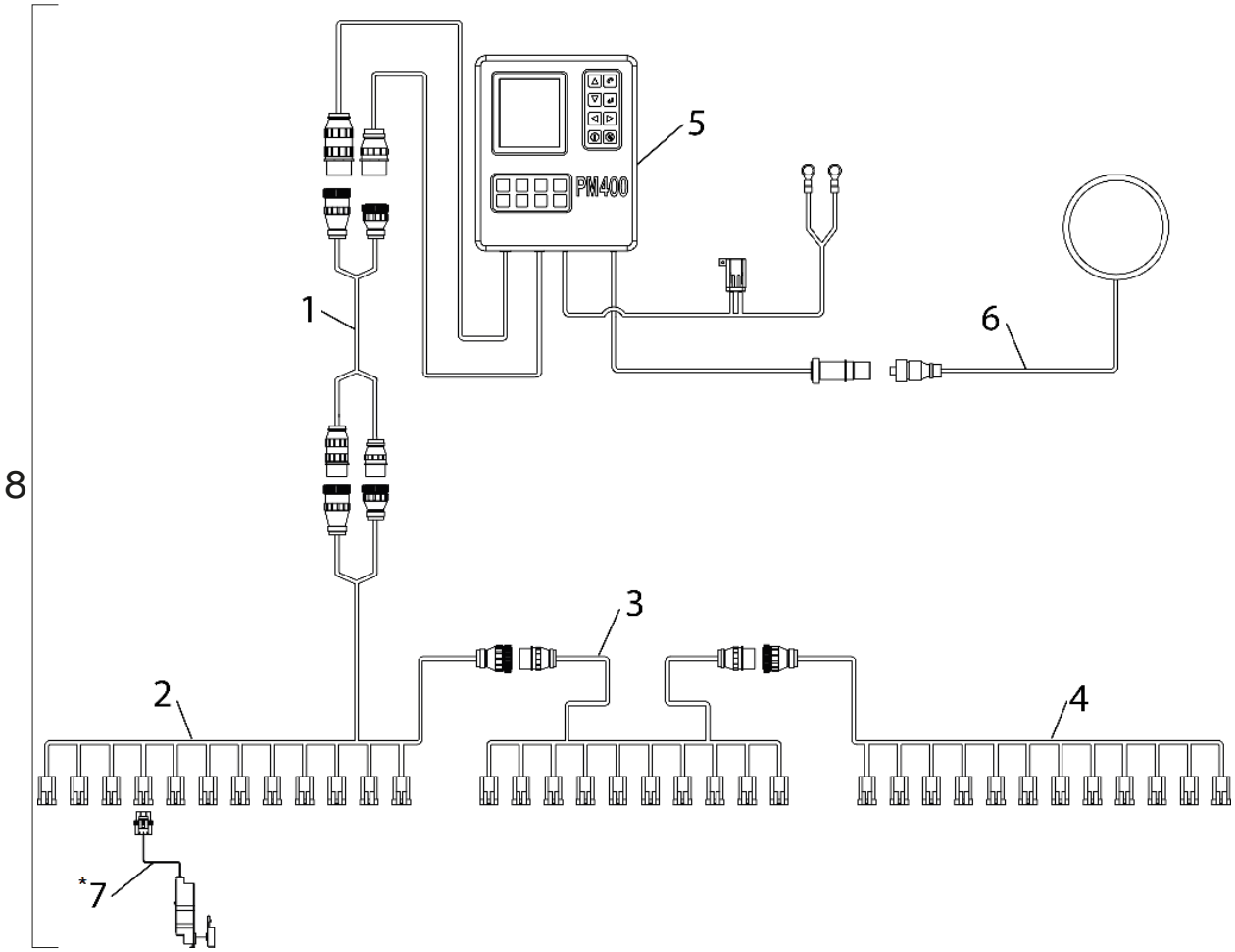

Item	Código	Descrição do produto	Todos	Giga 22	Giga 30	Giga 34
1	6020051184-3	Cabo Único 10M C/ Extensão Indutivo Único (020010552)		1		
1	6020055587-5	Cabo Único 12M C/ Extensão Indutivo Único (020010065)			1	1
2	6020055953-6	Cabo De 22 Linhas Semente 3 Partes (Giga Lateral Esquerda) (K100022)		1		
2	6020057929-4	Cabo De 30 Linhas Semente 3 Partes (Giga Lateral Esquerda) (K100030)			1	
2	6020055955-2	Cabo De 34 Linhas Semente 3 Partes (Giga Lateral Esquerda) (K100034)				1
3	6020055954-4	Cabo De 22 Linhas Semente 3 Partes (Giga Central) (K100022)		1		
3	6020057930-8	Cabo De 30 Linhas Semente 3 Partes (Giga Central) (K100030)			1	
3	6020055956-0	Cabo De 34 Linhas Semente 3 Partes (Giga Central) (K100034)				1
4	6020055564-6	Cabo De 22 Linhas Semente 3 Partes (Giga Lateral Direita) (K100022)		1		
4	6020055572-7	Cabo De 30 Linhas Semente 3 Partes (Giga Lateral Direita) (K100030)			1	
4	6020055576-0	Cabo De 34 Linhas Semente 3 Partes (Giga Lateral Direita) (K100034)				1
5	6020210065-4	Kit Console Pm 400 Único (010010046)	1			
6	6020015870-1	Antena Gps Agrosystem (040060001)	1			
*7	6020210057-3	Kit Sensor Fotoelétrico Padão Único (030010010)	-			
8	6020210108-1	Kit Pm400 Giga Baldan Chassis De 22 Com 14 Linhas (10071042)		1		
8	6020210110-3	Kit Pm400 Giga Baldan Chassis De 22 Com 18 Linhas (10071044)		1		
8	6020210111-1	Kit Pm400 Giga Baldan Chassis De 22 Com 19 Linhas (10071045)		1		
8	6020210112-0	Kit Pm400 Giga Baldan Chassis De 22 Com 21 Linhas (10071046)		1		
8	6020210113-8	Kit Pm400 Giga Baldan Chassis De 22 Com 22 Linhas (10071047)		1		
8	6020210278-9	Kit Pm400 Giga Baldan Chassis De 22 Com 20 Linhas (010071230)		1		
8	6020210279-7	Kit Pm400 Giga Baldan Chassis De 22 Com 16 Linhas (Cod.Agrosystem)		1		
8	6020210135-9	Kit Pm400 Giga Baldan Chassis De 30 Com 18 Linhas (010071069)			1	
8	6020210136-7	Kit Pm400 Giga Baldan Chassis De 30 Com 22 Linhas (010071068)			1	
8	6020210137-5	Kit Pm400 Giga Baldan Chassis De 30 Com 24 Linhas (010071067)			1	
8	6020210138-3	Kit Pm400 Giga Baldan Chassis De 30 Com 27 Linhas (010071065)			1	
8	6020210139-1	Kit Pm400 Giga Baldan Chassis De 30 Com 26 Linhas (010071065)			1	
8	6020210140-5	Kit Pm400 Giga Baldan Chassis De 30 Com 29 Linhas (010071064)			1	
8	6020210141-3	Kit Pm400 Giga Baldan Chassis De 30 Com 30 Linhas (010071063)			1	
8	6020210114-6	Kit Pm400 Giga Baldan Chassis De 34 Com 20 Linhas (10071048)				1
8	6020210115-4	Kit Pm400 Giga Baldan Chassis De 34 Com 26 Linhas (10071049)				1
8	6020210116-2	Kit Pm400 Giga Baldan Chassis De 34 Com 28 Linhas (10071050)				1
8	6020210117-0	Kit Pm400 Giga Baldan Chassis De 34 Com 31 Linhas (10071051)				1
8	6020210118-9	Kit Pm400 Giga Baldan Chassis De 34 Com 34 Linhas (10071052)				1
8	6020210280-0	Kit Pm400 Giga Baldan Chassis De 34 Com 33 Linhas (Cod.Agrosystem)				1
8	6020210281-9	Kit Pm400 Giga Baldan Chassis De 34 Com 30 Linhas (Cod.Agrosystem)				1

**As quantidades descritas nesta lista sofrem variações de acordo com a configuração de cada máquina.*

• Sistema elétrico Intelliag - Giga 42

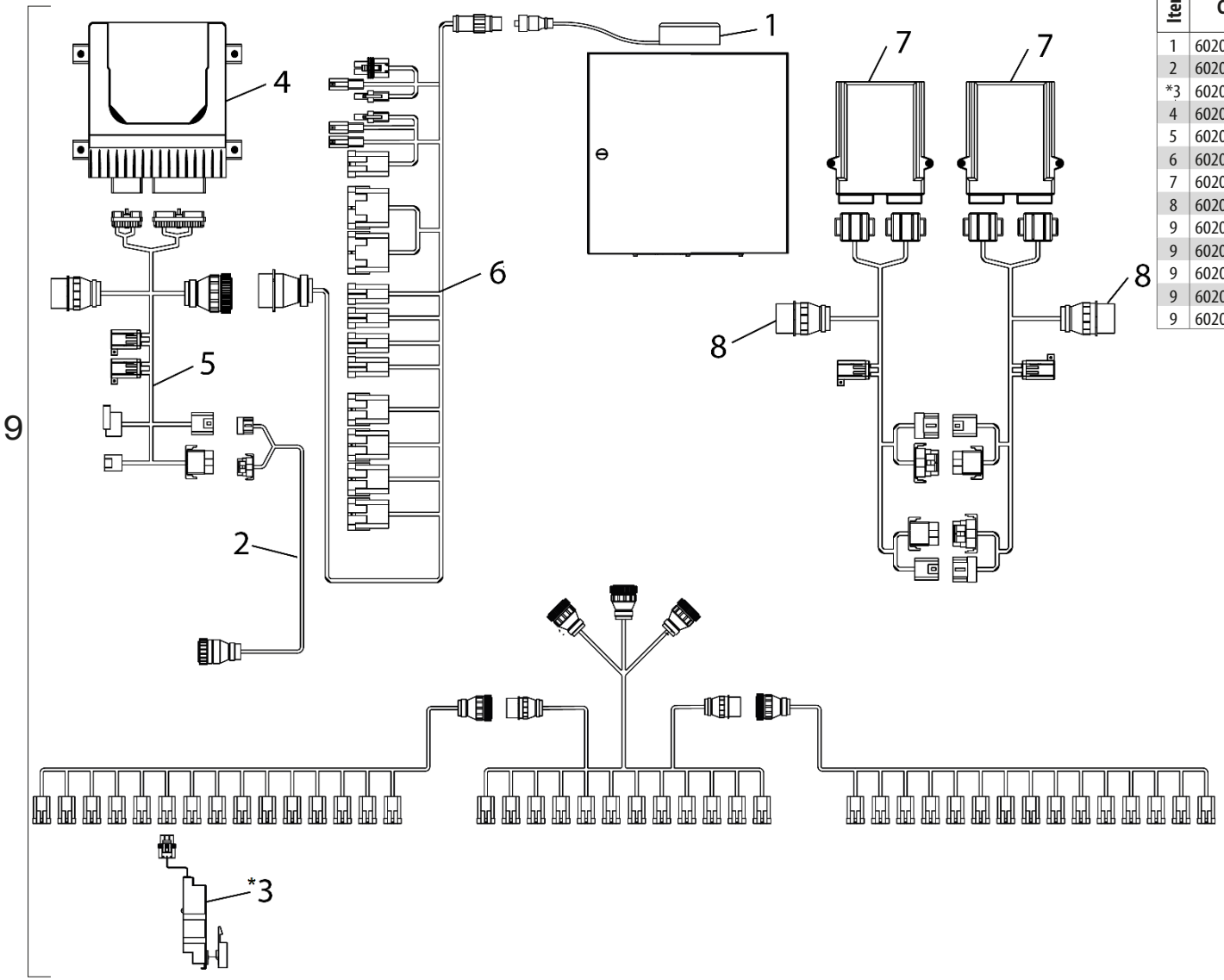

Item	Código	Descrição do produto	Todos
1	6020015870-1	Antena Gps Agrosystem (040060001)	1
2	6020056036-4	Cabo Iso Conex Trator 20M (020011000)	1
*3	6020210057-3	Kit Sensor Fotóeletrico Padrão Único (030010010)	-
4	6020250732-0	Módulo Controle Master (030010029)	1
5	6020056037-2	Cabo Módulo Controle Master (030010018)	1
6	6020056035-6	Cabo Controle 4Canais (030010027)	1
7	6020250733-9	Módulo Wsmb Ate 18Linhas (030010036)	2
8	6020056038-0	Cabo Módulo Wsmb (030010021)	2
9	6020370276-3	Sistema Intelliag P/Monitoramento De Plantio 42/39 Linhas (10080033)	1
9	6020370277-1	Sistema Intelliag P/Monitoramento De Plantio 42/42 Linhas (10080032)	1
9	6020370278-0	Sistema Intelliag P/Monitoramento De Plantio 42/34 Linhas (10080034)	1
9	6020370279-8	Sistema Intelliag P/Monitoramento De Plantio 42/32 Linhas (10080035)	1
9	6020370280-1	Sistema Intelliag P/Monitoramento De Plantio 42/26 Linhas (10080036)	1

**As quantidades descritas nesta lista sofrem variações de acordo com a configuração de cada máquina.*

• Adesivos (Depósitos Dir/Esq)

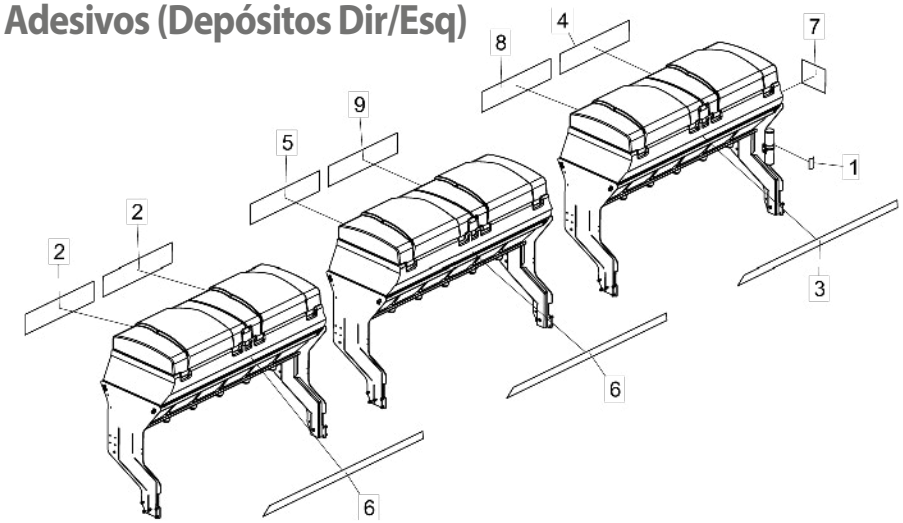

Item	Código	Descrição do Produto	Arm Lat dir 22 linhas	Arm Lat dir 30 linhas	Arm Lat dir 34 linhas	Arm Lat dir 42 linhas	Arm Lat esq 22 linhas	Arm Lat esq 30 linhas	Arm Lat esq 34 linhas	Arm Lat esq 42 linhas
1	5206010221-0	Decalque Atenção Manual De Instrução(100 X 160Mm)					1	1	1	1
2	6020071879-0	Decalque Cinza(200 X 870Mm)				2				2
3	6020071892-8	Decalque Sp Giga D Speed Box Baldan(109 X 2400Mm)	1		1		1		1	
3	6020071875-8	Decalque Sp Giga D Speed Box Baldan(109 X 2015Mm)		1		1		1		1
4	6020071895-2	Decalque Sp Giga D(200 X 1080Mm)	1				1			
4	6020071867-7	Decalque Sp(200 X 870Mm)		1		1		1		1
4	6020071884-7	Decalque Sp(200 X 1080Mm)			1				1	
5	6020071887-1	Decalque Baldan(200 X 1080Mm)	1		1		1		1	
5	6020071870-7	Decalque Baldan(200 X 870Mm)		1		1		1		1
6	6020071876-6	Decalque Cinza(109 X 2015Mm)		1		2		1		2
6	6020071896-0	Decalque Cinza(109 X 2400Mm)			1				1	
7	6020070790-0	Decalque Logotipo Baldan(230 X 280Mm)	1	1		1	1	1		1
8	6020071868-5	Decalque Giga D(200 X 870Mm)		1		1		1		1
8	6020071885-5	Decalque Giga D(200 X 1080Mm)			1				1	
9	6020071869-3	Decalque Speed Box(200 X 870Mm)		1		1		1		1
9	6020071886-3	Decalque Speed Box(200 X 1080Mm)			1				1	

Item 1

Item 2

Item 3

Item 4

Item 5

Item 6

Item 7

Item 8

Item 9

• Adesivos (Depósito Central)

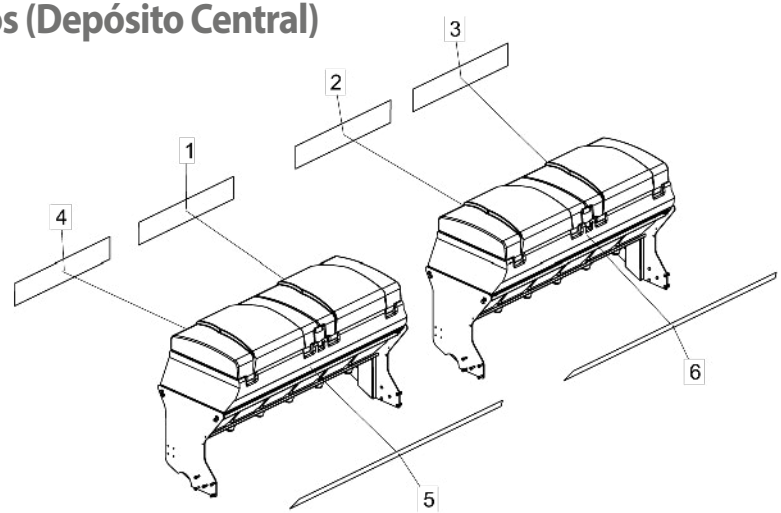

Item	Código	Descrição do Produto	Arm Central 22 Linhas	Arm Central 30 Linhas	Arm Central 34 Linhas	Arm Central 42 Linhas
1	6020071890-1	Decalque Articulável E(200 X 870Mm)	1	1	1	
1	6020071873-1	Decalque Articulável E(200 X 1080Mm)				1
2	6020071889-8	Decalque De Precisão(200 X 870Mm)	1	1	1	
2	6020071872-3	Decalque De Precisão(200 X 1080Mm)				1
3	6020071888-0	Decalque Semeadora(200 X 870Mm)	1	1	1	
3	6020071871-5	Decalque Semeadora(200 X 1080Mm)				1
4	6020071891-0	Decalque Pantográfica(200 X 870Mm)	1	1	1	
4	6020071874-0	Decalque Pantográfica(200 X 1080Mm)				1
5	6020071893-6	Decalque Semeadora De Precisão(109 X 2015Mm)	1	1	1	
5	6020071877-4	Decalque Semeadora De Precisão(109 X 2400Mm)				1
6	6020071894-4	Decalque Articulável E Pantográfica(109 X 2015Mm)	1	1	1	
6	6020071878-2	Decalque Articulável E Pantográfica(109 X 2400Mm)				1

Item 1

Item 2

Item 3

Item 4

Item 5

Item 6

• Adesivos (Armação Lateral Direita)

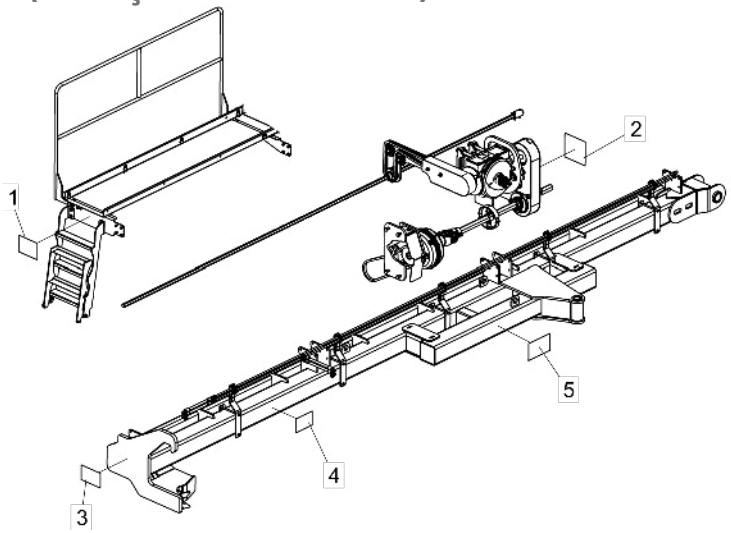

Item	Código	Descrição do Produto	Todos
1	5206010309-7	Decalque Advertência Da Plataforma(107 X 145Mm)	1
2	5206010307-0	Decalque Advertência Da Engrenagem E Corrente(145 X 150Mm)	1
3	5206010310-0	Decalque Advertência Do Disco(150 X 95Mm)	1
4	5206010304-6	Decalque Troca De Oleo Da Caixa Speed Box(135 X 200Mm)	1
5	5206010277-5	Decalque Atenção Colocar Anel Limitador P/Plantio Convencional(175 X 100Mm)	1

Item 1

Item 2

Item 3

Item 4

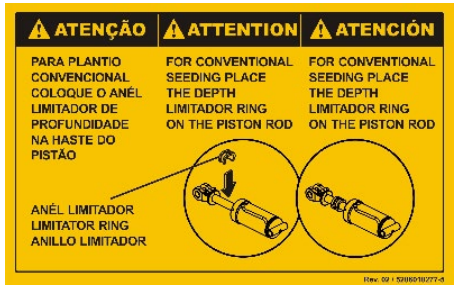

Item 5

• Adesivos (Armação Central)

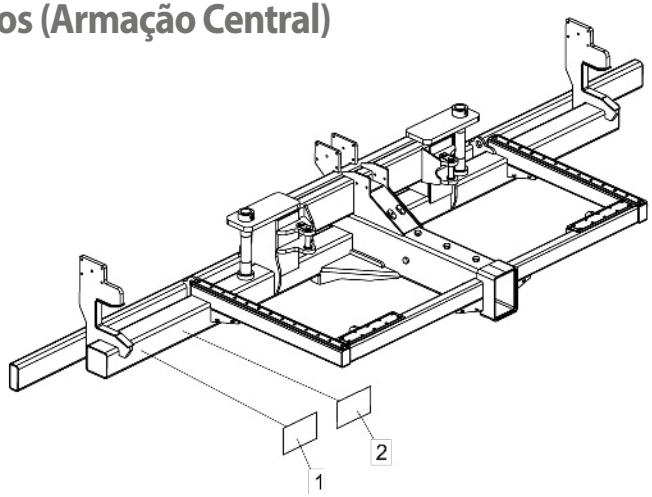

Item	Código	Descrição do Produto	Arm Central 22 Linhas	Arm Central 30 Linhas	Arm Central 34 Linhas	Arm Central 42 Linhas
1	6020071880-4	Decalque Tabela Distribuição De Semente 20 X 25 Spgiga D(185 X 300Mm)	1			
2	6020071881-2	Decalque Tabela Distribuição De Semente 25 X 20 Spgiga D(185 X 300Mm)	1			

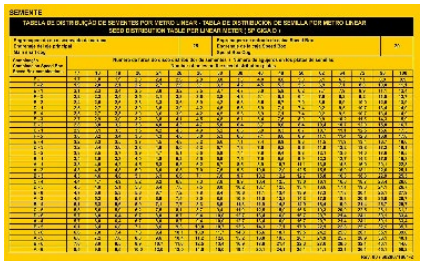

Item 1

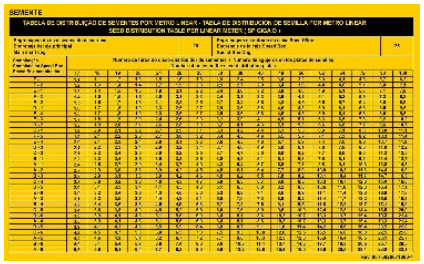

Item 2

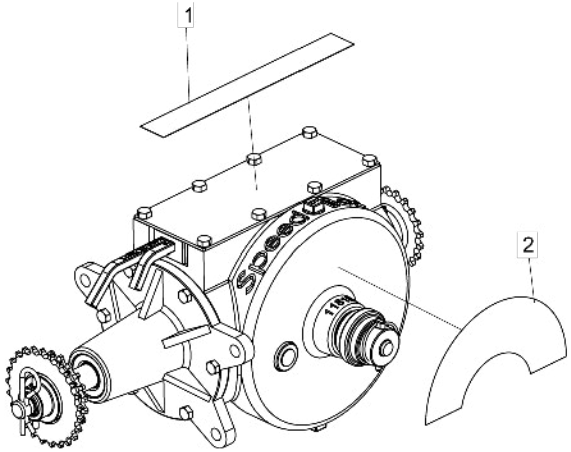

Item	Código	Descrição do Produto	Todos
1	6020070300-9	Decalque P/Cx De Semente Speed Box	1
2	6020070838-8	Decalque Caixa Speed Box(Fácil/Preciso/Seguro)(200 X 100Mm)	1

Item 1

Item 2

• Adesivos (Armação Lateral Esquerda)

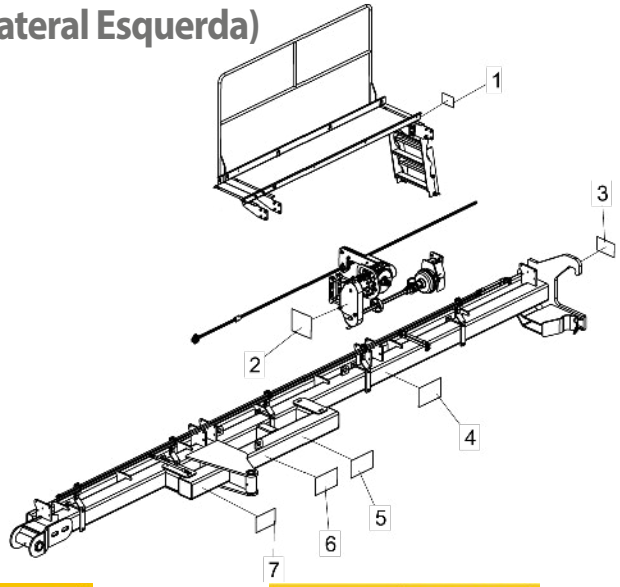

Item	Código	Descrição do Produto	Arm Lateral Esq 22 Linhas	Arm Lateral Esq 30 Linhas	Arm Lateral Esq 34 Linhas	Arm Lateral Esq 42 Linhas
1	5206010309-7	Decalque Advertência Da Plataforma(107 X 145Mm)	1	1	1	1
2	5206010307-0	Decalque Advertência Da Engrenagem E Corrente(145 X 150Mm)	1	2	2	1
3	5206010310-0	Decalque Advertência Do Disco(150 X 95Mm)	1			1
4	5206010304-6	Decalque Troca De Óleo Da Caixa Speed Box(135 X 200Mm)	1	1	1	1
5	6020071881-2	Decalque Tabela Distribuição De Semente 25 X 20 Spgiga D(185 X 300Mm)		1	1	1
6	6020071880-4	Decalque Tabela Distribuição De Semente 20 X 25 Spgiga D(185 X 300Mm)		1	1	1
7	5206010277-5	Decalque Atenção Colocar Anel Limitador P/Plantio Convencional(175 X 100Mm)	1	1	1	1

Item 1

Item 2

Item 3

Item 4

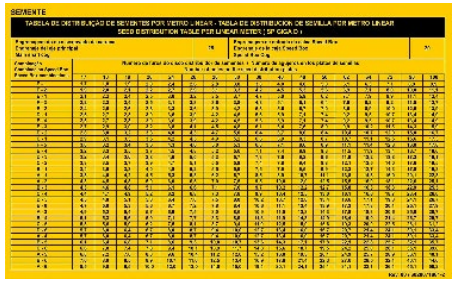

Item 5

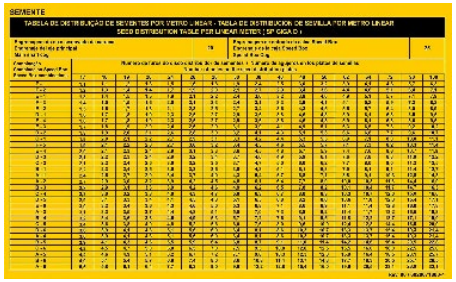

Item 6

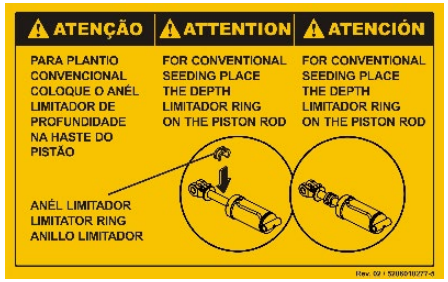

Item 7

Índice Numérico

Código	Página	Item
2517010962-0	35	*1
2517010963-8	35	*1
2517011912-9	35	*4
2517011913-7	35	*4
2517011916-1	35	*2
2517011917-0	35	*2
2517012024-0	35	*3
2517012025-9	35	*3
2517012122-0	35	*6
2517012123-9	35	*6
2517012124-7	35	*5
2517012125-5	35	*5
2859397356-7	40	46
2863427414-8	41	24
2865427414-4	41	24
5008010224-8	45	36
5008010233-7	4	3
5008010233-7	6	3
5018010018-8	46	32
5018010060-9	44	14
5018010062-5	44	14
5022011402-0	10	1
5022011403-9	5	*8
5022011404-7	5	*9
5022011405-5	5	*7
5022011406-3	9	1
5022011407-1	9	1
5022011408-0	4	*7
5022011409-8	6	*7
5022011410-1	9	1
5022011411-0	9	1
5022011412-8	5	*8
5022011413-6	10	1
5022011414-4	9	1
5022011415-2	9	1
5022011500-0	4	*7
5022011501-9	9	1
5022011503-5	6	*7
5022011504-3	9	1
5022011506-0	5	*8
5022011507-8	10	1
5022011509-4	4	*7
5022011511-6	6	*7
5022011582-5	4	*7
5022011583-3	9	1
5022011584-1	6	*7
5022011585-0	9	1

Código	Página	Item
5024010007-7	13	17
5024010007-7	14	3
5024010011-5	12	3
5024010024-7	40	40
5024010026-3	18	58
5024010026-3	20	52
5024010059-0	18	55
5024010059-0	20	55
5024010059-0	21	4
5024010059-0	41	15
5024010061-1	13	11
5024010061-1	14	10
5024010061-1	32	19
5024010068-9	7	24
5024010068-9	12	6
5024010068-9	13	37
5024010068-9	44	11
5024010072-7	10	20
5024010072-7	30	53
5024010073-5	9	4
5024010073-5	18	4
5024010073-5	20	4
5024010073-5	21	2
5024010073-5	21	2
5024010073-5	22	11
5024010075-1	7	13
5024010075-1	8	12
5024010075-1	9	5
5024010075-1	16	32
5024010075-1	30	29
5024010075-1	32	72
5024010075-1	32	91
5024010075-1	40	33
5024010075-1	45	49
5024010075-1	46	3
5024010110-3	24	4
5024010110-3	24	4
5024010130-8	10	24
5024010130-8	30	61
5024010133-2	32	49
5024010154-5	18	52
5024010154-5	26	19
5024010154-5	27	6
5024010154-5	28	6
5024010161-8	28	25
5024010161-8	30	24
5024010161-8	32	85

Código	Página	Item
5024010161-8	42	12
5024010162-6	12	5
5024010162-6	26	14
5024010162-6	27	9
5024010162-6	28	12
5024010239-8	32	4
5024010239-8	38	60
5024010289-4	41	22
5024010298-3	26	28
5024010298-3	27	33
5024010298-3	28	39
5024010298-3	33	3
5024010298-3	41	10
5024010308-4	18	14
5024010308-4	20	14
5024010308-4	22	16
5024010321-1	12	4
5024010321-1	24	4
5024010323-8	44	9
5024010325-4	32	67
5024010386-6	32	30
5024010425-0	46	10
5024010428-5	26	10
5024010428-5	27	13
5024010428-5	28	16
5024010466-8	9	4
5024010466-8	16	3
5024010466-8	30	7
5024010466-8	33	15
5024010503-6	32	62
5024010553-2	40	17
5024010659-8	37	7
5024010660-1	40	23
5024010661-0	13	9
5024010664-4	18	30
5024010664-4	20	33
5024010669-5	45	34
5024010673-3	32	48
5024010693-8	44	9
5040010767-7	33	20
5040010768-5	33	1
5040010772-3	33	20
5040010773-1	33	1
5040010775-8	33	1
5040010776-6	33	1
5040010787-1	33	20
5040010788-0	33	1

Código	Página	Item
5040010789-8	33	20
5040010790-1	33	1
5040010792-8	33	20
5040010796-0	33	20
5044010293-7	40	14
5044010294-5	42	1
5044010300-3	32	54
5044010302-0	10	12
5044010302-0	30	48
5044010332-1	40	14
5044010353-4	42	6
5044010355-0	13	24
5044010355-0	14	17
5044010358-5	13	24
5044010358-5	14	17
5052010050-1	26	22
5052010050-1	27	22
5052010050-1	28	28
5072011599-6	32	22
5072011600-3	32	21
5072011628-3	46	5
5072011629-1	46	5
5072011694-1	46	5
5072011695-0	46	5
5080010209-7	20	62
5080010209-7	22	22
5080010227-5	38	63
5080010232-1	23	26
5080010256-9	46	6
5080010389-1	13	33
5080010389-1	14	25
5080010423-5	45	41
5080010465-0	7	28
5080010943-1	44	16
5080010945-8	44	5
5080010967-9	38	58
5080011257-2	46	4
5080011338-2	13	38
5080011342-0	38	44
5080011343-9	38	34
5080011348-0	41	21
5080011354-4	15	17
5080011354-4	15	10
5080011357-9	13	7
5080011375-7	32	12
5080011384-6	9	9
5080011384-6	10	29

Código	Página	Item
5080011385-4	9	12
5080011385-4	9	12
5080011389-7	9	11
5080011393-5	11	1
5080011404-4	21	9
5080011404-4	21	6
5080011413-3	10	22
5080011413-3	30	59
5080011424-9	37	14
5080011427-3	30	15
5080011428-1	20	11
5080011488-5	41	12
5080011498-2	35	19
5080011667-5	18	7
5080011667-5	20	7
5080011667-5	22	13
5080011669-1	15	4
5080011669-1	15	7
5080011670-5	15	2
5080011670-5	15	2
5080020655-0	45	65
5080020710-7	45	47
5080020761-1	41	30
5080020804-9	23	21
5081010012-2	23	43
5081010013-0	23	42
5084010238-3	32	8
5084010239-1	30	*1
5084010242-1	30	*1
5084010243-0	32	8
5084010244-8	30	70
5084010247-2	30	70
5084010248-0	30	*1
5084010249-9	32	8
5084010252-9	30	70
5084010258-8	30	70
5084010259-6	30	*1
5092010053-5	23	8
5092010054-3	23	8
5092010209-0	20	*24
5092010210-4	18	*22
5092010210-4	20	*24
5092010491-3	37	27
5092010492-1	38	37
5092010494-8	35	*22
5092010494-8	42	36
5092010529-4	35	*23

Código	Página	Item
5092010529-4	42	37
5092010542-1	37	28
5096010028-7	41	23
5096010033-3	45	46
5096010050-3	40	65
5096010050-3	46	30
5096040002-7	40	39
5106010153-5	13	3
5106010154-3	13	3
5106010155-1	20	*30
5106010156-0	21	6
5106010157-8	20	*30
5106010158-6	21	6
5106010159-4	20	17
5106010160-8	20	17
5106010161-6	18	49
5106010161-6	20	49
5106010162-4	18	*27
5106010163-2	21	3
5108010942-7	16	33
5108010944-3	9	14
5108010946-0	9	15
5108010948-6	33	9
5108010951-6	9	15
5108010953-2	9	14
5108010985-0	33	9
5108010987-7	9	14
5108010989-3	9	15
5108011049-2	9	14
5108011051-4	9	15
5108011058-1	33	8
5112010011-8	23	19
5112010012-6	23	19
5124010676-4	37	29
5124010677-2	37	29
5124010679-9	37	*30
5124010680-2	37	*30
5124010699-3	35	*7
5124010715-9	35	*8
5124010716-7	44	*13
5124010717-5	44	*12
5124010745-0	37	*31
5124010756-6	37	*31
5124010761-2	37	29
5124010762-0	35	*9
5124010763-9	37	*30
5124010764-7	37	*30

Código	Página	Item
5124010788-4	35	*11
5124010793-0	35	*10
5124010808-2	37	*31
5124010809-0	37	*31
5136015005-8	30	14
5136015005-8	32	6
5136015006-6	30	13
5136015006-6	32	1
5136015035-0	10	13
5136015035-0	30	49
5136015036-8	10	4
5136015037-6	10	2
5136015061-9	7	3
5136015061-9	8	2
5136015062-7	7	3
5136015063-5	7	4
5136015064-3	7	15
5136015064-3	8	5
5136015075-9	18	18
5136015100-3	26	3
5136015100-3	27	4
5136015100-3	28	4
5136015118-6	7	22
5136015119-4	7	21
5136015131-3	11	6
5136015131-3	11	9
5136015135-6	37	8
5136015136-4	16	7
5136015138-0	9	8
5136015140-2	38	46
5136015144-5	8	2
5136015145-3	7	4
5136015179-8	32	58
5136015180-1	32	57
5136015279-4	7	3
5136015599-8	22	2
5136015605-6	15	3
5136015728-1	7	4
5136015729-0	7	3
5136015971-3	11	4
5136016482-2	12	4
5136020627-4	21	2
5138010018-9	33	19
5144010813-3	12	2
5144010816-8	24	1
5144010817-6	24	1
5144010819-2	24	2

Código	Página	Item
5144010821-4	11	2
5152010002-8	11	8
5152010022-2	12	8
5152010022-2	24	6
5152010037-0	24	8
5152010037-0	24	8
5164010021-8	40	28
5196010273-1	7	2
5196010274-0	7	2
5196010275-8	7	1
5196010275-8	8	1
5196010276-6	7	1
5196010280-4	8	1
5196010281-2	8	1
5196010324-0	7	2
5196010325-8	7	2
5204010148-9	40	55
5204010149-7	40	49
5204010150-0	40	49
5204010165-9	40	44
5204010166-7	40	43
5204010363-5	41	34
5204010439-9	41	18
5204010442-9	13	28
5204010442-9	14	21
5204010443-7	13	32
5204010443-7	14	24
5204010444-5	13	*44
5204010446-1	14	*28
5204010447-0	41	18
5204010448-8	13	*44
5204010449-6	40	44
5204010450-0	40	43
5204010451-8	40	49
5204010452-6	40	49
5204010453-4	40	60
5204010473-9	46	19
5204010474-7	46	19
5204010475-5	46	24
5204010497-6	41	18
5204010500-0	41	29
5204010501-8	41	18
5204010502-6	15	9
5204010502-6	15	13
5204110017-6	45	64
5204110018-4	45	61
5206010221-0	52	1

Índice Numérico

Código	Página	Item
5206010277-5	54	5
5206010277-5	56	7
5206010304-6	54	4
5206010304-6	56	4
5206010307-0	54	2
5206010307-0	56	2
5206010309-7	54	1
5206010309-7	56	1
5206010310-0	54	3
5206010310-0	56	3
5208012555-0	25	*1
5208012556-9	25	*2
5208012557-7	25	*2
5208012558-5	25	*1
5208012575-5	25	*2
5208012576-3	25	*1
5208012577-1	25	*2
5208012578-0	25	*1
5208012579-8	25	*2
5208012580-1	25	*1
5208012581-0	25	*2
5208012600-0	4	*2
5208012601-8	6	*2
5208012602-6	5	*2
5208012618-2	25	*1
5208012622-0	5	*2
5208012623-9	4	*2
5208012624-7	25	*2
5208012625-5	6	*2
5208012626-3	4	*2
5208012627-1	6	*2
5208012742-1	25	*2
5208012743-0	25	*2
5208012747-2	25	*1
5208012748-0	25	*1
5208012819-3	4	*2
5208012820-7	6	*2
5220010103-0	48	24
5220010104-9	48	6
5220010110-3	48	72
5220010111-1	48	27
5220010112-0	48	30
5220010113-8	48	33
5220010114-6	48	36
5220010115-4	48	75
5220010116-2	48	39
5220010117-0	48	78
5220010118-9	48	42
5220010119-7	48	45
5220010120-0	48	48
5220010121-9	48	66
5220010123-5	48	51
5220010124-3	48	81
5220010125-1	48	84
5220010126-0	48	69
5220010127-8	48	57
5220010128-6	48	63
5220010129-4	48	21
5220010131-6	48	3
5220010132-4	48	54
5220010133-2	48	60
5220010133-2	48	87
5220010137-5	48	9
5220010138-3	48	12
5220010139-1	48	15
5220010140-5	42	4
5220010141-3	48	18
5226010028-9	30	34
5226010028-9	32	74
5226010029-7	16	30
5232010054-2	21	9
5232010055-0	21	9
5232010076-3	40	52
5232010077-1	40	52
5232010405-0	18	53
5232011180-3	44	20
5232011182-0	44	21
5232011186-2	45	45
5232011564-7	41	1
5232011566-3	37	19
5232011567-1	37	17
5232011568-0	40	16
5232011569-8	35	20
5232011570-1	35	21
5232011578-7	10	30
5232011581-7	21	5
5232011582-5	18	57
5232011582-5	20	53
5232011583-3	20	35
5232011584-1	18	35
5232011585-0	18	12
5232011586-8	18	1
5232011587-6	20	1
5232011595-7	20	16
5232011596-5	20	1
5232011597-3	18	1
5232011600-7	44	21
5232011622-8	20	1
5232011623-6	18	1
5232011624-4	20	35
5232011789-5	21	4
5232011821-2	20	35
5232011822-0	20	1
5232011826-3	46	29
5232011828-0	46	29
5232011830-1	44	23
5232011831-0	35	21
5232011993-6	10	30
5232012009-8	41	31
5232012010-1	40	29
5232012015-2	15	20
5232012015-2	15	5
5232012025-0	20	21
5232012026-8	12	3
5232012091-8	44	23
5232020209-4	23	20
5232120183-0	23	34
5232120184-9	23	36
5236010002-2	11	5
5236010005-7	24	5
5236010005-7	24	5
5236010016-2	24	5
5236010030-8	12	5
5252010207-8	32	60
5252010208-6	32	61
5256010052-3	23	1
5256010057-4	18	29
5256010057-4	20	32
5256010058-2	23	4
5256010366-2	20	61
5256010366-2	22	23
5256010368-9	13	39
5256010370-0	13	8
5256010372-7	15	3
5256010379-4	18	47
5256010379-4	20	42
5256010389-1	15	3
5256030049-2	18	15
5256030049-2	20	15
5256030049-2	22	17
5256060005-4	23	45
5259010035-8	7	19
5259010036-6	7	20
5259010037-4	7	30
5260040006-1	23	12
5260040007-0	23	11
5268010194-9	18	19
5268010809-9	13	29
5268010813-7	20	19
5268010813-7	22	19
5268010814-5	20	*29
5268010815-3	21	5
5268010816-1	18	45
5268010816-1	20	47
5268010817-0	18	*32
5268010817-0	20	*29
5272010046-0	30	43
5272010049-5	30	10
5288020025-9	45	57
5296010019-0	30	55
5296010047-6	10	16
5324010084-0	32	7
5324010085-8	32	2
5326011574-6	24	6
5326011733-1	12	6
5326011735-8	24	8
5326011737-4	24	6
5326011739-0	11	6
5327010001-1	18	36
5327010001-1	20	36
5332010062-0	32	29
5332010086-7	32	25
5332010087-5	33	12
5348050012-8	13	48
5348050012-8	14	32
5348050015-2	13	49
5348050015-2	14	33
5352010064-0	40	41
5352010068-3	46	12
5352030056-9	40	34
5352030057-7	40	36
5368010666-1	18	33
5368010666-1	20	34
5368010676-9	38	45
5372010930-8	35	24
5372010931-6	35	24
5372010932-4	35	27
5372010933-2	35	27
5372011064-0	30	39
5372011066-7	32	76
5372011067-5	33	10
5372011068-3	30	20
5372011068-3	32	95
5372011069-1	33	10
5412010144-0	30	42
5412010144-0	32	79
5412010219-5	30	30
5412010219-5	32	88
5412010246-2	16	24
5412010259-4	16	35
5412050006-9	5	17
5412050006-9	16	17
5420010098-3	40	64
5420010099-1	40	64
5420010104-1	42	16
5428010042-3	40	22
5432010021-9	38	51
5432010040-5	23	5
5432010110-0	38	53
5432010235-1	32	28
5432010255-6	32	66
5432010361-7	38	62
5432010498-2	9	16
5432010498-2	10	7
5432010509-1	38	39
5432010520-2	32	42
5432010521-0	32	41
5432010524-5	32	10
5432010526-1	32	11
5432010528-8	32	17
5432010530-0	32	20
5432010551-2	10	27
5432010551-2	30	54
5432010552-0	10	21
5432010552-0	30	58
5432010553-9	10	25
5432010553-9	30	62
5432010554-7	9	2
5432010555-5	30	12
5432010576-8	11	4
5432010576-8	11	3
5432010578-4	37	2
5432010579-2	14	6
5432010677-2	13	12
5432010677-2	14	9
5432010678-0	13	18
5432010678-0	14	6
5432010681-0	33	4
5432010682-9	33	4
5432010684-5	38	57
5440010964-0	6	*1
5440010965-9	4	*1
5440010966-7	5	*1
5440010968-3	5	*1
5440010969-1	4	*1
5440010970-5	6	*1
5440010975-6	4	*1
5440010976-4	6	*1
5440010997-7	4	*1
5440010998-5	6	*1
5456010109-3	35	17
5456010110-7	46	22
5456010111-5	46	22
5456050005-2	24	7
5456050005-2	24	7
5456050006-0	11	7
5456050010-9	12	7
5456050010-9	24	7
5456140002-7	24	3
5456140002-7	24	3
5460010003-6	18	67
5460010003-6	20	66
5460010004-4	18	68
5460010004-4	20	67
5460010005-2	42	11
5460010007-9	18	28
5460010007-9	20	31
5460010018-4	35	26
5464010339-9	40	11
5464010408-5	40	31
5464010415-8	38	42
5468010024-4	23	28
5468010288-3	44	15
5468010289-1	45	43
5468010291-3	38	49
5498010226-5	13	30
5498010227-3	13	43
5498010227-3	14	27
5498010228-1	13	30
5498010229-0	13	43
5498010229-0	14	27
5498010230-3	14	23
5498010231-1	14	23
5498010233-8	13	30
5498010234-6	14	23
5498010235-4	14	23
5498010236-2	13	43
5498010236-2	14	27
5498010237-0	13	43
5498010237-0	14	27
5498010241-9	13	30
5498010243-5	46	18
5498010244-3	44	*13
5498010245-1	44	*12
5498010251-6	44	*12
5498010252-4	44	*13
5498090024-2	45	54
5506010014-3	21	3
5506010045-3	32	50
5506010046-1	32	33
5506010047-0	32	39
5506010048-8	30	16
5506010049-6	30	17
5506010050-0	30	16
5506010051-8	30	17
5528010760-2	5	*4
5528010761-0	30	3
5528010761-0	32	37
5528010762-9	32	38
5528010764-5	5	*4
5528010772-6	5	*4
5528010773-4	30	4
5528010839-0	32	38
5530011945-9	42	7
5530011969-6	42	10
5530014327-9	44	27
5530014328-7	44	19
5530014329-5	44	3
5530014331-7	44	28
5530014332-5	44	24
5530014335-0	44	1
5530015386-0	40	21
5530015388-6	37	26
5530015389-4	38	55
5530015391-6	38	56
5530015393-2	38	48
5530015396-7	38	64
5530015397-5	38	64
5530015398-3	40	15
5530015399-1	40	15
5530015407-6	4	*10
5530015408-4	13	10
5530015408-4	14	12
5530015409-2	4	*10
5530015409-2	5	*13
5530015409-2	6	*9
5530015410-6	13	10
5530015410-6	14	12
5530015415-7	32	35
5530015416-5	32	53
5530015418-1	32	43
5530015427-0	10	18
5530015427-0	30	63
5530015430-0	7	10
5530015430-0	8	4
5530015431-9	7	11
5530015431-9	8	3
5530015432-7	7	9
5530015433-5	7	9
5530015434-3	20	*26
5530015435-1	22	3
5530015436-0	20	*26
5530015437-8	22	3
5530015440-8	20	44
5530015441-6	18	42
5530015441-6	20	44
5530015443-2	20	20
5530015444-0	20	20
5530015445-9	22	6
5530015446-7	18	21
5530015447-5	26	4
5530015448-3	28	3
5530015449-1	26	4
5530015449-1	28	3
5530015450-5	27	1
5530015488-2	5	*6
5530015489-0	11	2
5530015490-4	11	3
5530015491-2	4	*9
5530015491-2	6	*6
5530015492-0	11	10
5530015493-9	30	22
5530015493-9	32	92
5530015495-5	16	34
5530015497-1	9	9
5530015499-8	4	*11

Índice Numérico

Código	Página	Item	Código	Página	Item	Código	Página	Item	Código	Página	Item	Código	Página	Item	Código	Página	Item	Código	Página	Item	Código	Página	Item
5530015499-8	5	*11	5530016412-8	30	65	5558010088-0	28	1	6020010004-5	18	5	6020010196-3	10	10	6020010395-8	18	59	6020011053-9	38	41	6020050810-9	18	17
5530015500-5	5	*14	5530016472-1	40	24	5558010244-0	26	17	6020010004-5	20	5	6020010196-3	32	15	6020010395-8	20	23	6020011053-9	40	63	6020050902-4	26	37
5530015500-5	6	*8	5530016473-0	44	3	5558010244-0	27	17	6020010004-5	22	10	6020010246-3	42	32	6020010395-8	20	51	6020011053-9	46	25	6020050902-4	27	36
5530015506-4	5	*13	5538010085-0	23	17	5558010244-0	28	17	6020010004-5	26	7	6020010246-3	42	39	6020010395-8	26	15	6020015803-5	32	26	6020050902-4	28	43
5530015506-4	6	*9	5538010086-9	23	31	5558010358-7	45	37	6020010004-5	27	21	6020010252-8	18	56	6020010395-8	27	10	6020015809-4	48	14	6020050903-2	26	36
5530015507-2	4	*11	5538010093-1	23	40	5558010411-7	26	18	6020010004-5	28	19	6020010252-8	20	56	6020010395-8	28	13	6020015810-8	48	97	6020050903-2	27	24
5530015507-2	5	*11	5538010163-6	4	8	5558010411-7	27	5	6020010004-5	30	35	6020010252-8	21	1	6020010395-8	30	51	6020015811-6	48	19	6020050903-2	28	31
5530015508-0	5	*14	5538010163-6	6	10	5558010411-7	28	5	6020010004-5	32	47	6020010254-4	40	25	6020010395-8	32	64	6020015812-4	48	1	6020050904-0	26	37
5530015508-0	6	*8	5538010163-6	9	19	5558010422-2	32	63	6020010004-5	32	75	6020010263-3	38	33	6020010395-8	35	13	6020015813-2	48	2	6020050904-0	27	36
5530015509-9	26	4	5538010163-6	33	7	5558010429-0	21	8	6020010004-5	37	6	6020010268-4	38	47	6020010395-8	37	10	6020015814-0	48	17	6020050904-0	28	43
5530015509-9	28	3	5538010526-7	15	5	5558010430-3	21	8	6020010004-5	40	13	6020010284-6	13	41	6020010395-8	40	6	6020015815-9	48	11	6020050905-9	26	36
5530015510-2	27	1	5538010537-2	21	3	5558010430-3	21	5	6020010004-5	40	47	6020010284-6	20	59	6020010395-8	44	6	6020015817-5	15	19	6020050905-9	27	24
5530015511-0	27	1	5538010538-0	21	3	5558010432-0	35	15	6020010004-5	45	56	6020010284-6	22	25	6020010403-2	11	7	6020015817-5	15	9	6020050905-9	28	31
5530015512-9	11	1	5538010556-9	5	5	5558010434-6	13	16	6020010004-5	46	17	6020010289-7	40	51	6020010403-2	11	7	6020015831-0	37	32	6020051184-3	50	1
5530015512-9	11	1	5538010556-9	6	11	5558010434-6	14	4	6020010004-5	46	31	6020010289-7	46	28	6020010403-2	13	13	6020015832-9	38	59	6020055413-5	42	23
5530015516-1	32	35	5538010556-9	30	5	5558010448-6	32	18	6020010013-4	10	19	6020010305-2	23	23	6020010403-2	14	2	6020015870-1	50	6	6020055415-1	42	18
5530015517-0	32	53	5538010556-9	33	18	5558010459-1	5	*12	6020010013-4	30	57	6020010326-5	23	7	6020010403-2	41	20	6020015870-1	51	1	6020055416-0	42	21
5530015541-2	9	15	5538014737-7	26	23	5558010460-5	12	4	6020010013-4	38	43	6020010394-0	7	6	6020010404-0	18	71	6020015925-2	12	2	6020055442-9	30	68
5530015544-7	7	17	5538014737-7	27	23	5558010463-0	45	33	6020010022-3	23	24	6020010394-0	8	14	6020010404-0	20	70	6020030015-0	23	13	6020055492-5	20	18
5530015544-7	8	8	5538014737-7	28	29	5562010008-0	16	14	6020010022-3	30	31	6020010394-0	9	3	6020010406-7	40	37	6020030175-0	9	6	6020055512-3	13	4
5530015627-3	33	2	5538060003-9	23	10	5562010009-8	16	25	6020010022-3	32	87	6020010394-0	16	2	6020010406-7	44	29	6020030720-0	42	43	6020055513-1	18	48
5530015630-3	4	*10	5550010180-5	11	5	5562010010-1	16	23	6020010024-0	30	41	6020010394-0	18	44	6020010406-7	46	2	6020030722-7	30	33	6020055513-1	20	41
5530015693-1	40	35	5554010015-1	23	16	5562010012-8	16	36	6020010024-0	32	78	6020010394-0	18	64	6020010410-5	32	64	6020030722-7	32	69	6020055553-0	49	8
5530015694-0	40	35	5554010017-8	23	15	5562010013-6	16	37	6020010081-9	13	21	6020010394-0	20	46	6020010410-5	44	8	6020030726-0	35	29	6020055555-7	49	7
5530015744-0	32	34	5555011141-0	4	*5	5562010014-4	16	38	6020010081-9	14	16	6020010394-0	20	75	6020010412-1	13	36	6020030727-8	35	29	6020055556-5	49	2
5530015745-8	32	44	5555011142-9	6	*5	5566010257-3	7	16	6020010087-8	15	6	6020010394-0	26	11	6020010412-1	18	51	6020030756-1	46	6	6020055557-3	49	3
5530015749-0	4	*6	5555011143-7	5	*3	5566010257-3	8	10	6020010095-9	40	50	6020010394-0	27	14	6020010412-1	20	63	6020050029-9	22	8	6020055564-6	50	4
5530015749-0	6	*6	5555011144-5	18	*13	5566010258-1	7	16	6020010095-9	46	23	6020010394-0	28	9	6020010412-1	21	10	6020050099-0	7	18	6020055572-7	50	4
5530015750-4	11	6	5555011145-3	4	*5	5566010258-1	8	10	6020010122-0	20	12	6020010394-0	30	8	6020010412-1	22	21	6020050099-0	8	9	6020055576-0	50	4
5530015823-3	41	11	5555011146-1	6	*5	5566010275-1	7	16	6020010122-0	28	26	6020010394-0	32	71	6020010412-1	46	9	6020050099-0	45	39	6020055587-5	50	1
5530015824-1	41	4	5555011147-0	5	*3	5566010312-0	41	5	6020010122-0	30	26	6020010394-0	32	90	6020010414-8	32	52	6020050101-5	40	58	6020055619-7	49	6
5530015876-4	18	*34	5555011148-8	4	*5	5572016339-9	30	2	6020010122-0	32	93	6020010394-0	33	16	6020010420-2	30	46	6020050109-0	26	29	6020055620-0	49	4
5530015877-2	22	3	5555011148-8	6	*5	5572016340-2	30	11	6020010122-0	37	3	6020010394-0	40	3	6020010427-0	40	27	6020050109-0	27	34	6020055621-9	49	9
5530015897-7	26	4	5555011149-6	5	*3	5572016369-0	30	2	6020010122-0	42	8	6020010394-0	40	37	6020010434-2	26	31	6020050109-0	28	40	6020055623-5	42	19
5530015901-9	28	3	5555011152-6	4	*5	5572016411-5	30	2	6020010124-6	9	14	6020010394-0	41	27	6020010434-2	27	31	6020050113-9	38	54	6020055624-3	49	8
5530015906-0	44	3	5555011153-4	6	*5	5572016412-3	30	11	6020010124-6	10	6	6020010394-0	44	29	6020010434-2	28	37	6020050113-9	41	16	6020055625-1	49	6
5530015909-4	38	64	5558010068-5	26	2	5572016541-3	30	11	6020010124-6	13	19	6020010394-0	45	29	6020010513-6	40	59	6020050114-7	10	26	6020055626-0	49	3
5530015919-1	40	15	5558010068-5	27	3	6010600980-8	41	7	6020010124-6	14	7	6020010394-0	46	2	6020010712-0	35	25	6020050114-7	30	52	6020055627-8	49	4
5530015920-5	40	15	5558010068-5	28	2	6010602527-7	45	48	6020010124-6	22	4	6020010395-8	7	25	6020010723-6	9	5	6020050114-7	32	68	6020055628-6	49	9
5530015921-3	40	1	5558010069-3	26	1	6010602664-8	22	2	6020010124-6	30	67	6020010395-8	9	7	6020010723-6	16	4	6020050116-3	10	23	6020055629-4	49	8
5530016231-1	46	20	5558010069-3	27	2	6010602664-8	22	4	6020010124-6	32	3	6020010395-8	10	9	6020010723-6	30	6	6020050116-3	30	60	6020055630-8	49	6
5530016232-0	46	20	5558010069-3	28	1	6010602664-8	38	66	6020010124-6	38	67	6020010395-8	12	7	6020010723-6	33	14	6020050404-9	42	24	6020055631-6	49	3
5530016241-9	16	5	5558010087-1	26	2	6010602670-2	13	27	6020010124-6	40	9	6020010395-8	12	2	6020010808-9	45	58	6020050423-5	42	17	6020055632-4	49	4
5530016362-8	40	24	5558010087-1	27	3	6010602670-2	14	19	6020010125-4	15	16	6020010395-8	13	2	6020010814-3	46	33	6020050641-6	40	56	6020055633-2	49	9
5530016363-6	40	1	5558010087-1	28	2	6010602808-0	41	25	6020010125-4	15	11	6020010395-8	14	14	6020010922-0	26	6	6020050642-4	28	23	6020055788-6	13	*31
5530016407-1	5	*15	5558010088-0	26	1	6020010004-5	15	11	6020010127-0	13	34	6020010395-8	16	8	6020010922-0	28	21	6020050802-8	18	31	6020055788-6	14	*22
5530016410-1	45	44	5558010088-0	27	2	6020010004-5	15	17	6020010127-0	14	26	6020010395-8	18	24	6020010999-9	23	35	6020050802-8	20	28	6020055789-4	32	*55

Índice Numérico

Código	Página	Item	Código	Página	Item	Código	Página	Item	Código	Página	Item	Código	Página	Item	Código	Página	Item	Código	Página	Item	Código	Página	Item
6020055790-8	32	*36	6020070110-3	48	62	6020071876-6	52	6	6020170019-4	18	70	6020250412-7	22	14	6020251149-2	30	37	6020310262-6	32	46	6020310454-8	20	6
6020055791-6	10	*32	6020070110-3	48	89	6020071877-4	53	5	6020170019-4	20	69	6020250412-7	37	13	6020251149-2	32	80	6020310291-0	42	9	6020310454-8	22	9
6020055791-6	30	*64	6020070123-5	48	4	6020071878-2	53	6	6020190065-7	24	9	6020250412-7	40	19	6020251156-5	16	12	6020310294-4	32	5	6020310454-8	26	8
6020055792-4	5	*10	6020070124-3	48	67	6020071879-0	52	2	6020190065-7	24	9	6020250453-4	21	4	6020251260-0	16	10	6020310297-9	13	42	6020310454-8	27	20
6020055953-6	50	2	6020070125-1	48	52	6020071880-4	55	1	6020190069-0	11	9	6020250496-8	18	62	6020310016-0	18	66	6020310299-5	46	1	6020310454-8	28	20
6020055954-4	50	3	6020070126-0	48	28	6020071880-4	56	6	6020190071-1	12	9	6020250496-8	20	73	6020310016-0	20	65	6020310345-2	37	22	6020310454-8	30	36
6020055955-2	50	2	6020070127-8	48	31	6020071881-2	55	2	6020190071-1	24	9	6020250563-8	30	69	6020310026-7	40	32	6020310351-7	18	2	6020310454-8	32	77
6020055956-0	50	3	6020070128-6	48	34	6020071881-2	56	5	6020190087-8	18	39	6020250574-3	44	18	6020310026-7	44	25	6020310351-7	20	2	6020310454-8	40	48
6020056005-4	40	61	6020070129-4	48	37	6020071884-7	52	4	6020190087-8	20	39	6020250661-8	35	28	6020310027-5	37	1	6020310351-7	22	18	6020310454-8	42	14
6020056035-6	51	6	6020070130-8	48	76	6020071885-5	52	8	6020210057-3	50	*7	6020250702-9	9	17	6020310027-5	42	13	6020310357-6	13	5	6020310454-8	45	55
6020056036-4	51	2	6020070131-6	48	40	6020071886-3	52	9	6020210057-3	51	*3	6020250702-9	16	27	6020310038-0	18	69	6020310357-6	14	11	6020310454-8	46	16
6020056037-2	51	5	6020070132-4	48	79	6020071887-1	52	5	6020210065-4	50	5	6020250702-9	16	28	6020310038-0	20	68	6020310358-4	15	1	6020310454-8	46	35
6020056038-0	51	8	6020070133-2	48	82	6020071888-0	53	3	6020210108-1	50	8	6020250704-5	9	16	6020310038-0	23	41	6020310358-4	15	1	6020310457-2	10	11
6020056425-4	48	101	6020070134-0	48	85	6020071889-8	53	2	6020210110-3	50	8	6020250704-5	16	12	6020310042-9	30	32	6020310358-4	33	6	6020310457-2	32	16
6020056426-2	48	100	6020070135-9	48	70	6020071890-1	53	1	6020210111-1	50	8	6020250706-1	16	20	6020310042-9	32	73	6020310366-5	32	14	6020310462-9	12	7
6020057929-4	50	2	6020070135-9	48	93	6020071891-0	53	4	6020210112-0	50	8	6020250732-0	51	4	6020310070-4	13	1	6020310373-8	13	45	6020310471-8	18	11
6020057930-8	50	3	6020070136-7	48	7	6020071892-8	52	3	6020210113-8	50	8	6020250733-9	51	7	6020310070-4	30	50	6020310373-8	14	29	6020310478-5	41	2
6020058374-7	12	10	6020070138-3	48	58	6020071893-6	53	5	6020210114-6	50	8	6020250885-8	16	29	6020310070-4	44	10	6020310386-0	13	45	6020310486-6	41	3
6020058390-9	12	11	6020070139-1	48	49	6020071894-4	53	6	6020210115-4	50	8	6020250885-8	32	81	6020310071-2	13	1	6020310386-0	14	29	6020310488-2	37	18
6020058528-6	49	*11	6020070165-0	48	25	6020071895-2	52	4	6020210116-2	50	8	6020251042-9	5	16	6020310074-7	9	13	6020310423-8	42	30	6020310501-3	44	17
6020070081-6	48	55	6020070166-9	48	43	6020071896-0	52	6	6020210117-0	50	8	6020251042-9	9	18	6020310127-1	40	45	6020310424-6	42	25	6020310502-1	45	40
6020070089-1	48	95	6020070167-7	48	46	6020072027-2	41	24	6020210118-9	50	8	6020251046-1	32	81	6020310151-4	18	46	6020310425-4	42	26	6020310506-4	23	18
6020070090-5	48	94	6020070300-9	55	1	6020072028-0	41	24	6020210135-9	50	8	6020251057-7	16	39	6020310151-4	20	43	6020310437-8	26	9	6020310508-0	44	22
6020070104-9	48	73	6020070790-0	52	7	6020075816-7	48	99	6020210136-7	50	8	6020251062-3	9	18	6020310151-4	45	31	6020310437-8	27	12	6020310515-3	42	22
6020070107-3	48	26	6020070838-8	55	2	6020090646-5	49	10	6020210137-5	50	8	6020251062-3	16	15	6020310152-2	12	5	6020310437-8	28	15	6020310526-9	42	35
6020070107-3	48	29	6020070939-2	48	64	6020090676-7	18	40	6020210138-3	50	8	6020251070-4	16	22	6020310152-2	26	24	6020310437-8	41	26	6020310526-9	42	42
6020070107-3	48	32	6020070940-6	48	22	6020090676-7	20	40	6020210139-1	50	8	6020251071-2	16	16	6020310152-2	27	18	6020310437-8	44	25	6020310528-5	40	42
6020070107-3	48	35	6020071725-5	48	61	6020130100-1	32	32	6020210140-5	50	8	6020251073-9	16	18	6020310152-2	28	30	6020310437-8	45	31	6020310530-7	41	14
6020070107-3	48	38	6020071725-5	48	88	6020130100-1	40	26	6020210141-3	50	8	6020251074-7	30	38	6020310158-1	10	3	6020310437-8	46	7	6020310541-2	26	34
6020070107-3	48	41	6020071798-0	48	10	6020130100-1	41	17	6020210278-9	50	8	6020251081-0	16	19	6020310158-1	32	59	6020310439-4	26	13	6020310541-2	27	32
6020070107-3	48	44	6020071799-9	48	13	6020130100-1	45	53	6020210279-7	50	8	6020251082-8	16	26	6020310166-2	42	5	6020310439-4	27	8	6020310541-2	28	38
6020070107-3	48	47	6020071800-6	48	16	6020130100-1	46	21	6020210280-0	50	8	6020251083-6	16	13	6020310176-0	32	24	6020310439-4	28	11	6020310542-0	26	27
6020070107-3	48	50	6020071801-4	48	96	6020130108-7	9	17	6020210281-9	50	8	6020251084-4	16	26	6020310180-8	46	8	6020310439-4	32	65	6020310542-0	27	35
6020070107-3	48	53	6020071802-2	48	20	6020130108-7	9	13	6020230100-5	28	24	6020251085-2	16	13	6020310184-0	27	18	6020310441-6	13	22	6020310542-0	28	41
6020070107-3	48	56	6020071816-2	48	90	6020130108-7	13	26	6020250116-0	18	63	6020251091-7	16	26	6020310184-0	37	24	6020310441-6	14	13	6020310562-5	42	2
6020070108-1	48	5	6020071817-0	48	91	6020130108-7	14	20	6020250116-0	20	74	6020251093-3	16	42	6020310188-3	13	15	6020310441-6	18	23	6020310563-3	16	31
6020070108-1	48	23	6020071818-9	48	92	6020130108-7	15	14	6020250218-3	21	8	6020251095-0	16	40	6020310188-3	14	5	6020310441-6	18	41	6020310563-3	30	28
6020070108-1	48	65	6020071820-0	48	98	6020130108-7	15	16	6020250219-1	21	8	6020251106-9	16	41	6020310210-3	26	24	6020310441-6	20	25	6020310563-3	32	70
6020070108-1	48	68	6020071867-7	52	4	6020130108-7	33	13	6020250222-1	41	6	6020251106-9	30	21	6020310210-3	28	30	6020310448-3	21	7	6020310563-3	32	89
6020070108-1	48	71	6020071868-5	52	8	6020130108-7	41	35	6020250233-7	45	42	6020251106-9	32	83	6020310211-1	10	14	6020310448-3	26	5	6020310564-1	9	10
6020070108-1	48	74	6020071869-3	52	9	6020130112-5	18	20	6020250307-4	10	17	6020251142-5	16	21	6020310229-4	9	8	6020310448-3	27	19	6020310564-1	16	6
6020070108-1	48	77	6020071870-7	52	5	6020130112-5	20	57	6020250307-4	30	56	6020251142-5	30	40	6020310229-4	10	28	6020310448-3	28	18	6020310566-8	37	12
6020070108-1	48	80	6020071871-5	53	3	6020130112-5	21	7	6020250318-0	44	2	6020251142-5	32	82	6020310235-9	40	45	6020310448-3	45	59	6020310567-6	40	2
6020070108-1	48	83	6020071872-3	53	2	6020130205-9	42	34	6020250328-7	42	27	6020251143-3	16	11	6020310259-6	13	6	6020310451-3	32	13	6020310571-4	15	18
6020070108-1	48	86	6020071873-1	53	1	6020130205-9	42	41	6020250381-3	38	50	6020251143-3	30	19	6020310260-0	15	12	6020310452-1	7	8	6020310572-2	10	8
6020070109-0	48	8	6020071874-0	53	4	6020130206-7	42	31	6020250412-7	18	9	6020251143-3	32	96	6020310260-0	15	14	6020310452-1	8	13	6020310607-9	42	29
6020070110-3	48	59	6020071875-8	52	3	6020130207-5	42	28	6020250412-7	20	8	6020251144-1	16	27	6020310262-6	15	10	6020310454-8	18	6	6020310631-1	38	38

Índice Numérico

Código	Página	Item
6020310632-0	38	36
6020310684-2	49	1
6020310685-0	49	5
6020310689-3	49	5
6020310736-9	13	35
6020310736-9	20	64
6020310736-9	22	20
6020310736-9	45	52
6020310737-7	45	52
6020310738-5	21	11
6020310738-5	30	44
6020310744-0	18	72
6020310744-0	20	71
6020310746-6	40	38
6020310746-6	45	30
6020310759-8	26	20
6020310759-8	28	7
6020310770-9	32	51
6020310772-5	11	4
6020310778-4	30	47
6020310795-4	12	3
6020310795-4	24	3
6020310797-0	40	57
6020310809-8	27	7
6020310813-6	45	32
6020310818-7	10	15
6020310818-7	13	20
6020310818-7	14	8
6020310818-7	22	5
6020310818-7	30	66
6020310818-7	37	23
6020310818-7	38	68
6020310818-7	40	10
6020310820-9	7	26
6020310820-9	9	6
6020310820-9	12	8
6020310820-9	12	1
6020310820-9	13	23
6020310820-9	14	15
6020310820-9	16	9
6020310820-9	18	25
6020310820-9	18	60
6020310820-9	20	27
6020310820-9	20	50
6020310820-9	26	16
6020310820-9	27	11
6020310820-9	28	14

Código	Página	Item
6020310820-9	35	14
6020310820-9	37	11
6020310820-9	40	7
6020310820-9	44	7
6020310821-7	33	11
6020310822-5	7	7
6020310822-5	8	15
6020310822-5	18	65
6020310822-5	20	76
6020310822-5	26	12
6020310822-5	27	15
6020310822-5	28	10
6020310822-5	40	4
6020310822-5	40	38
6020310822-5	41	28
6020310822-5	44	30
6020310822-5	46	14
6020310831-4	32	27
6020310833-0	18	50
6020310847-0	9	11
6020310847-0	10	31
6020310847-0	37	25
6020310847-0	44	7
6020310862-4	15	18
6020310862-4	15	8
6020310894-2	26	30
6020310894-2	27	30
6020310894-2	28	36
6020310897-7	10	5
6020310897-7	32	9
6020310900-0	9	2
6020310900-0	16	1
6020310900-0	30	9
6020310900-0	33	17
6020310900-0	40	30
6020310976-0	44	26
6020310976-0	46	15
6020310979-5	44	4
6020310991-4	45	31
6020310999-0	20	58
6020310999-0	22	26
6020311010-6	20	10
6020311010-6	30	23
6020311010-6	32	84
6020311020-3	23	9
6020311020-3	26	30
6020311020-3	27	30

Código	Página	Item
6020311020-3	28	36
6020311024-6	44	26
6020311030-0	46	1
6020311045-9	44	10
6020311049-1	18	26
6020311049-1	20	22
6020311143-9	30	45
6020311208-7	18	10
6020311230-3	33	6
6020311241-9	45	38
6020311251-6	23	3
6020311252-4	23	2
6020311257-5	20	13
6020311257-5	28	27
6020311257-5	30	27
6020311257-5	32	94
6020311257-5	37	4
6020311265-6	11	8
6020311265-6	11	8
6020311265-6	13	14
6020311265-6	14	1
6020311265-6	41	8
6020311265-6	41	19
6020311269-9	18	16
6020311269-9	20	48
6020311269-9	21	10
6020311269-9	21	7
6020311269-9	37	5
6020311269-9	40	12
6020311269-9	45	60
6020311269-9	46	34
6020311271-0	10	33
6020312004-7	32	56
6020312020-9	23	30
6020312401-8	7	27
6020312401-8	37	20
6020312401-8	40	8
6020312403-4	28	22
6020312502-2	23	14
6020312512-0	15	13
6020312512-0	15	15
6020317412-0	9	3
6020317416-3	12	1
6020317417-1	11	9
6020317417-1	11	11
6020317423-6	13	25
6020317423-6	14	18

Código	Página	Item
6020317426-0	23	37
6020317427-9	32	65
6020317435-0	18	38
6020317435-0	20	38
6020317435-0	22	7
6020317435-0	46	13
6020317438-4	40	2
6020317443-0	7	29
6020317443-0	33	5
6020317443-0	37	21
6020317443-0	38	61
6020317443-0	41	13
6020317444-9	18	37
6020317444-9	20	37
6020317445-7	7	12
6020317445-7	8	11
6020317445-7	18	61
6020317445-7	20	72
6020317445-7	26	21
6020317445-7	27	16
6020317445-7	28	8
6020317445-7	46	11
6020317449-0	9	7
6020317449-0	21	1
6020317449-0	21	1
6020317449-0	37	15
6020317449-0	40	20
6020317449-0	42	3
6020317449-0	45	32
6020317450-3	22	1
6020317450-3	41	9
6020317451-1	37	9
6020317457-0	18	3
6020317457-0	20	3
6020317457-0	22	12
6020317461-9	22	1
6020317475-9	18	43
6020317475-9	20	45
6020317475-9	40	32
6020317475-9	45	51
6020317476-7	22	5
6020317495-3	35	12
6020317495-3	40	5
6020317514-3	7	14
6020317514-3	8	7
6020317516-0	12	9
6020317523-2	22	3

Código	Página	Item
6020317537-2	7	23
6020317543-7	38	65
6020317544-5	7	5
6020317544-5	8	6
6020350006-0	23	33
6020350015-0	13	40
6020350015-0	20	60
6020350015-0	22	24
6020350020-6	41	33
6020350075-3	23	38
6020350086-9	23	27
6020350087-7	40	54
6020350104-0	18	8
6020350104-0	20	9
6020350104-0	22	15
6020350104-0	37	16
6020350104-0	40	18
6020350182-2	38	35
6020350185-7	38	40
6020350201-2	41	32
6020350204-7	23	39
6020350204-7	46	27
6020350211-0	45	62
6020350245-4	23	32
6020350268-3	40	53
6020350274-8	23	25
6020350275-6	23	22
6020350280-2	15	7
6020350280-2	15	4
6020350784-7	42	33
6020350849-5	18	54
6020350849-5	20	54
6020350854-1	15	8
6020350854-1	15	6
6020350855-0	15	15
6020350855-0	15	12
6020350857-6	30	18
6020350857-6	32	40
6020350867-3	46	26
6020350871-1	45	63
6020350876-2	42	40
6020350930-0	42	38
6020350931-9	13	46
6020350931-9	14	30
6020350932-7	13	46
6020350932-7	14	30
6020350933-5	40	62

Código	Página	Item
6020370276-3	51	9
6020370277-1	51	9
6020370278-0	51	9
6020370279-8	51	9
6020370280-1	51	9
6020390042-5	11	3
6020390042-5	12	1
6020390042-5	24	1
6020390042-5	24	2
6020390096-4	35	18
6020390103-0	42	15
6020390118-9	24	2
6020390126-0	26	33
6020390126-0	27	28
6020390126-0	28	34
6020390293-2	4	4
6020390293-2	6	4
6020390293-2	11	5
6020390293-2	11	2
6020390294-0	38	52
6020390301-7	23	29
6020390301-7	32	45
6020390308-4	12	6
6020390308-4	23	6
6020390314-9	26	32
6020390314-9	27	29
6020390314-9	28	35
6020390342-4	26	35
6020390342-4	27	25
6020390342-4	28	42
6020390345-9	26	25
6020390345-9	27	26
6020390345-9	28	32
6020390346-7	26	26
6020390346-7	27	27
6020390346-7	28	33
6020390442-0	26	26
6020390442-0	27	27
6020390442-0	28	33
6020390443-9	26	25
6020390443-9	27	26
6020390443-9	28	32
6020390919-8	32	31
6020390938-4	42	20
6020410040-6	13	47
6020410040-6	14	31
6020430193-2	23	44

Código	Página	Item
6020430203-3	21	6
6020430203-3	35	16
6020430203-3	45	35
6020430286-6	30	25
6020430286-6	32	86

Baldan Implementos Agrícolas S/A.

Avenida Baldan, 1500 | Nova Matão
CEP: 15993-900 | Matão/SP. | Brasil
Tel.: +55 (16) 3221-6500
www.baldan.com.br
sac@baldan.com.br | export@baldan.com.br