Catálogo de Peças

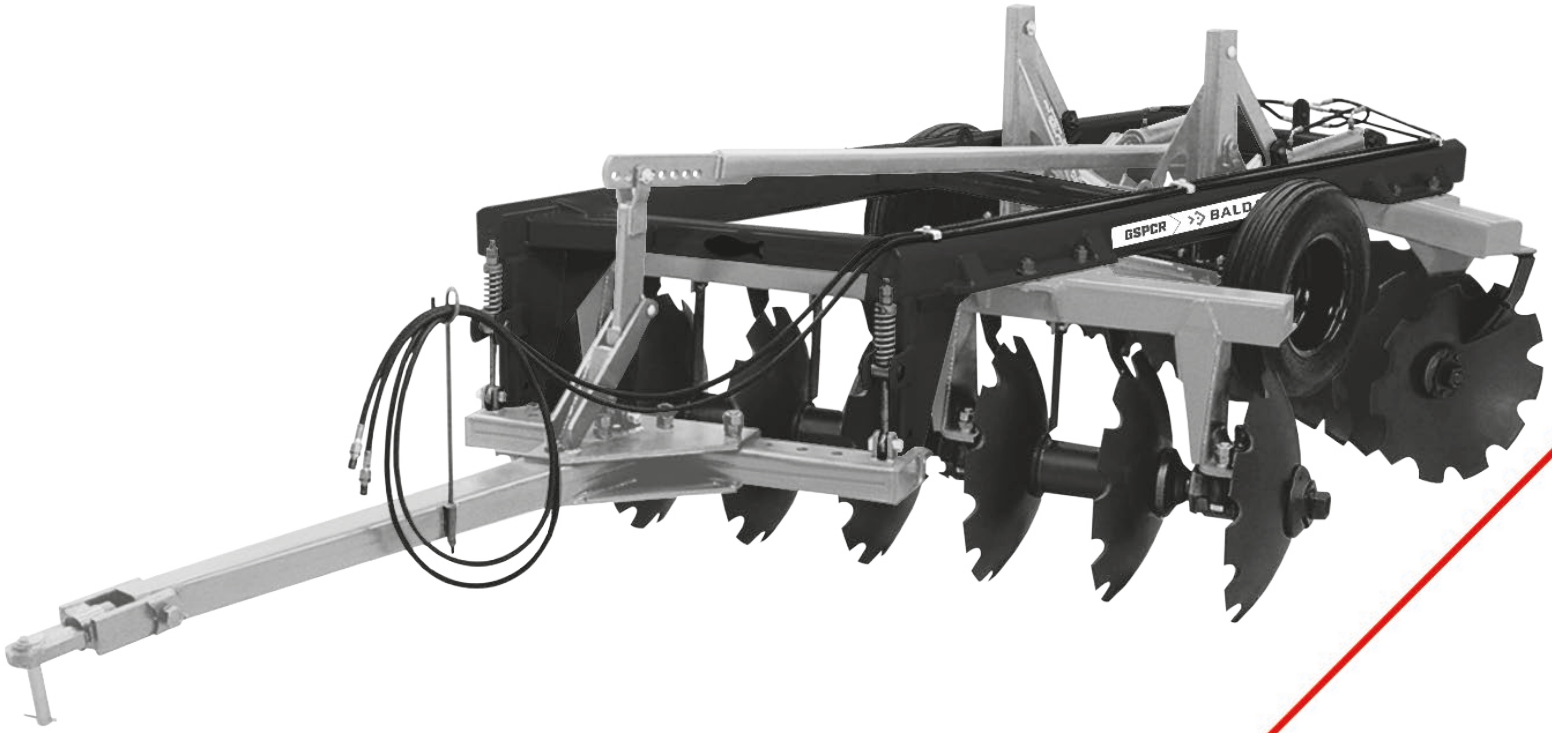

GSPCR 10 a 24 Discos

Grade Aradora Super Pesada Controle Remoto

BALDAN

Índice

GSPCR 10 a 18 Discos *4*
Tabela GSPCR 10 a 18 Discos *5*
GSPCR 20 a 24 Discos *6*
Tabela GSPCR 20 a 24 Discos *7*
Cabeçalho de Engate *8*
Eixo da Roda Completo *8*
Eixo da Roda Roda Completo -Bitola 1858mm (Para Pneus 400x60) *9*
Cilindro Hidráulico *9*
Seção de Discos *10*
Mancal Radial (Graxa) *11*
Mancal Axial (Óleo) *11*
Adesivos *12*

BALDAN

• GSPCR 10 a 18 Discos

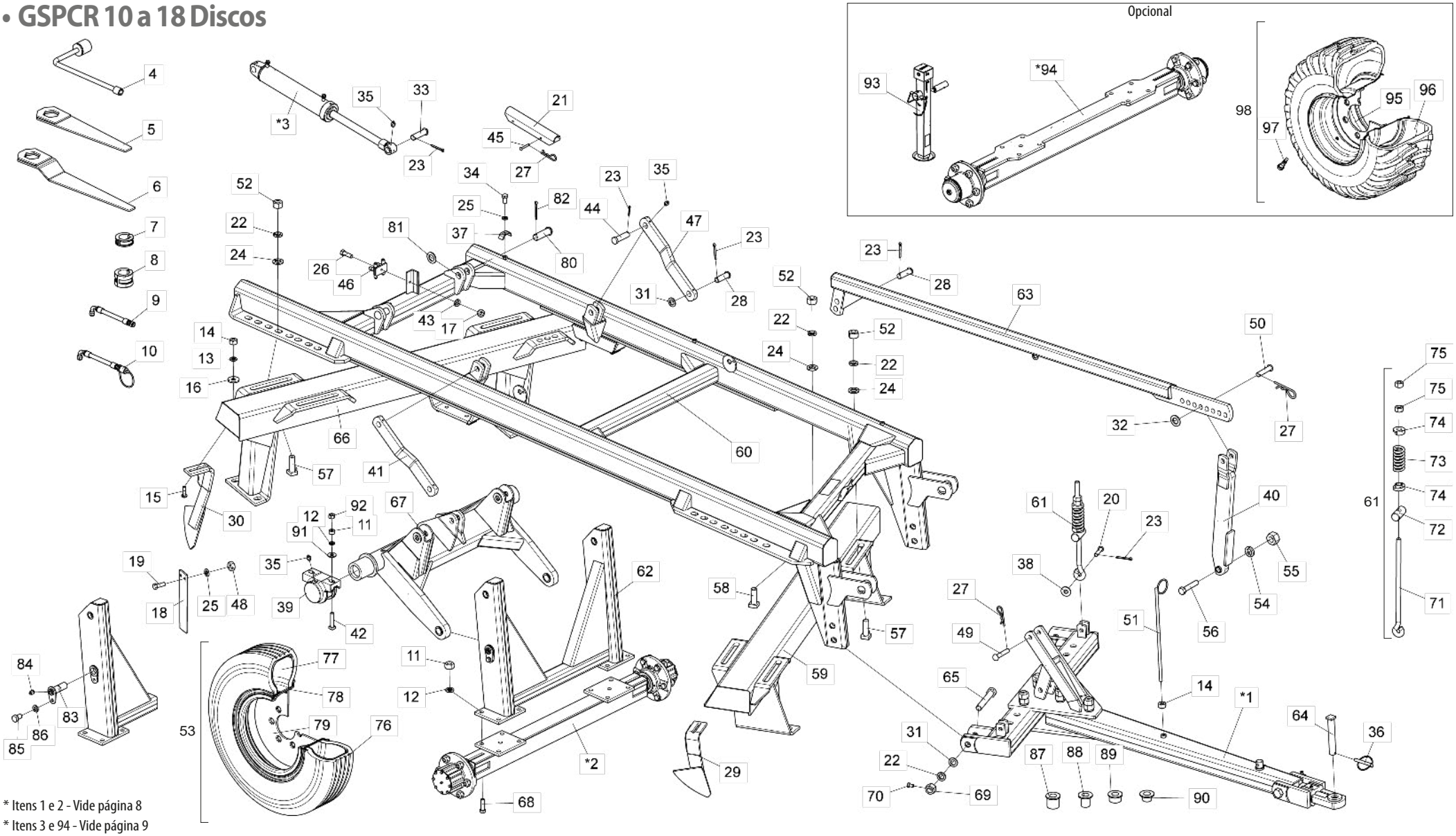

* Itens 1 e 2 - Vide página 8

* Itens 3 e 94 - Vide página 9

• Tabela GSPCR 10 a 18 Discos

Item	Código	Descrição do Produto	Todos	10 Discos	12 Discos	14 Discos	16 Discos	18 Discos
*1	5084040017-1	Cabeçalho de Engate Completo	1					
*2	5232060179-7	Eixo da Roda Completo	1					
*3	6020055690-1	Cilindro Hidr. "D.A" Ø1.5/8" X Ø3.1/2" X 390mm(Curso) X 689mm(Fechado)	2					
4	6020058705-0	Chave Completa P/Porca De 5/8" E 1.1/4"	1					
5	5138030004-8	Chave P/Porca Sextavada 2.1/4" - 2.1/2" Menor	1					
6	5138010039-1	Chave P/Porca Sextavada 2.1/4" - 2.1/2" Maior	1					
7	5348050006-3	Limitador De Ø42 X 25mm Completo	2					
8	5348050009-8	Limitador De Ø42 X 49,5mm Completo	2					
9	6020250681-2	Mangueira Hidr. Alta Pressão 3/8" X 800mm C/1Tcg E 1Trg	2					
9	6020250943-9	Mangueira Hidr. Alta Pressão 3/8" X 500mm C/1Tcg E 1Trg	2					
10	5372011088-8	Mangueira Ø3/8" X 8000mm Com 1Tcg E 1Trf C/Engate Rápido Macho	2					
11	6020310770-9	Porca Sextavada 3/4" 10F Unc Gr5 Ch.1.7/32" Alt.18,50mm (Bicromatizado)		16	12	12	12	12
12	6020010414-8	Arruela De Pressão 3/4" Média Industrial(Bicromatizado)	12					
13	6020010412-1	Arruela De Pressão 5/8" Média Industrial(Bicromatizado)		20	24	28	32	36
14	6020310760-1	Porca Sextavada 5/8" 11F Unc Gr5 Ch.1.1/16" Alt.15,00mm (Bicromatizado)		21	25	29	33	37
15	6020312010-1	Parafuso Cab.Francesa 5/8" X 2.1/4" 11F Unc1A Gr5 Rp C/Trava(Bicromatizado)		20	24	28	32	36
16	5024010298-3	Arruela Lisa De Ø17 X Ø44 X 4,75mm(Zincada)		20	24	28	32	36
17	6020310746-6	Porca Sextavada 3/8" 16F Unc Gr5 Ch.9/16" Alt.8,50mm (Bicromatizado)	1					
18	5352040008-3	Limpador Central		4	6	6	6	8
19	6020312001-2	Parafuso Cab.Sextavada 1/2" X 1.1/2" 12F W Gr5 Rt(Bicromatizado)		8	12	12	12	16
20	6020310598-6	Pino Cab.Francesa Ø3/4" X 75mm	2					
21	5558040010-7	Trava Do Pistão De 389mm	2					
22	6020010424-5	Arruela De Pressão 1.1/4" Média Industrial(Bicromatizado)		10	18	10	10	10
23	6020050116-3	Contrapino 1/4" X 2" (Zincado Branco)	9					
24	5024010228-2	Arruela Lisa De Ø36 X Ø61 X 6,30mm(Zincado)		8	8	8	8	
25	6020010410-5	Arruela De Pressão 1/2" Média Industrial(Bicromatizado)		11	15	15	15	19
26	6020310026-7	Parafuso Cab.Sextavada 3/8" X 1.1/4" 16F Unc1A Gr5 Rt(Bicromatizado)	1					
27	6020390308-4	Trava Nma - Tipo "R" De Ø4,5 X 80mm (455)		5	6	5	5	5
28	6020310665-6	Pino Cab.Francesa Ø30,53 X 85mm	3					
29	5352050060-6	Limpador Dianteiro Completo		5	6	7	8	9
30	5352050061-4	Limpador Traseiro Completo		5	6	7	8	9
31	5024010061-1	Arruela Lisa De Ø33,5 X Ø53,5 X 4,75mm(Zincado)	7					
32	5024010039-5	Arruela Lisa De Ø26,2 X Ø44 X 4,75mm(Zincado)	1					
33	6020310591-9	Pino Cab.Francesa Ø30,53 X 98mm	2					
34	6020311045-9	Parafuso Cab.Sextavada 1/2" X 1" 12F W Gr5 Rt S/Ponta(Bicromatizado)	3					
35	6020130108-7	Graxeira 1/8" Reta Bsp-28F	11					
36	6020390292-4	Trava C/Argola Ø8 X 54mm	1					
37	5460010009-5	Presilha Da Mangueira C/Furo De Ø13,50mm	3					
38	5024010007-7	Arruela Lisa De Ø20,3 X Ø46,5 X 4,75mm	2					
39	5204030007-4	Cubo Do Eixo De Articulação Dos Pneus	2					
40	5530140006-2	Suporte Da Barra Estabilizadora	1					
41	5040120528-1	Barra Direita Do Suporte De 76 X 570mm X 1" C/Grau	1					
42	6020310242-1	Parafuso Cab.Quadrada 3/4" X 3.1/2" 10F Unc1A Gr5 Rp(Bicromatizado)	4					
43	6020010406-7	Arruela De Pressão 3/8" Média Industrial(Bicromatizado)	1					
44	6020310591-9	Pino Cab.Redonda Ø30,53 X 98mm	2					
45	6020310421-1	Pino Cab.Francesa Ø9,8 X 61mm	4					
46	5224030018-4	Distribuidor De Óleo Com 6 Bicos	1					
47	5040010237-3	Barra Esquerda Do Suporte De 76" X 1" X 570mm C/Grau	1					
48	6020310754-7	Porca Sextavada 1/2" 12F W Gr5 Ch.7/8" Alt.12,00mm (Bicromatizado)		8	12	12	12	16
49	6020310605-2	Pino Cab.Francesa Ø7/8" X 105mm	1					
50	6020310595-1	Pino Cab.Francesa Ø1" X 105mm	1					
51	5530060020-3	Suporte Das Mangueiras	1					
52	6020310793-8	Porca Sextavada 1.1/4" 7F Unc Gr5 Ch.2" Alt.31,00mm (Bicromatizado)		8	9	8	8	8
53	5498100028-8	Roda Montada 900 X 20 X 14 Lonas(Pneu Novo)	2					
54	6020010420-2	Arruela De Pressão 1" Média Industrial(Bicromatizado)	1					

Item	Código	Descrição do Produto	Todos	10 Discos	12 Discos	14 Discos	16 Discos	18 Discos
55	6020310778-4	Porca Sextavada 1" 8F Unc Gr5 Ch.1.5/8" Alt.25,00mm (Bicromatizado)	1					
56	6020311135-8	Parafuso Cab.Sextavada 1" X 5" 8F Unc1A Gr5 Rp(Bicromatizado)	1					
57	5420070092-1	Parafuso Cab.Quadrada 1.1/4" X 95mm C/Trava	6					
58	5420070091-3	Parafuso Cab.Quadrada 1.1/4" X 95mm Rp.7Fpp.Unc1Aforjado	2					
59	5022120235-7	Armação Dianteira Completa GSPCR 10 Discos		1				
59	5022120236-5	Armação Dianteira Completa GSPCR 12 Discos			1			
59	5022120237-3	Armação Dianteira Completa GSPCR 14 Discos				1		
59	5022120238-1	Armação Dianteira Completa GSPCR 16 Discos					1	
59	5022120230-6	Armação Dianteira Completa GSPCR 18 Discos						1
60	5404010056-6	Montante das Armações Dianteira E Traseira Completo	1					
61	5566010002-3	Varão Estabilizador Completo(540mm)	2					
62	5530540015-6	Suporte do Eixo de Articulação	1					
63	5040030016-7	Barra Estabilizadora de Levante	1					
64	6020317727-8	Pino Cab.Quadrada Ø37,5 X 245mm	1					
65	6020310248-0	Parafuso Cab.Sextavada 1.1/4" X 8" 7F Unc1A Gr5 Rp(Bicromatizado)	2					
66	5022090502-8	Armação Traseira Completa GSPCR 10 Discos		1				
66	5022090503-6	Armação Traseira Completa GSPCR 12 Discos			1			
66	5022090504-4	Armação Traseira Completa GSPCR 14 Discos				1		
66	5022090505-2	Armação Traseira Completa GSPCR 16 Discos					1	
66	5022090499-4	Armação Traseira Completa GSPCR 18 Discos						1
67	5232040074-0	Eixo de Articulação Dos Pneus	1					
68	6020311114-5	Parafuso Cab.Sextavada 3/4" X 2.3/4" 10F Unc1A Gr5 Rp(Bicromatizado)	8					
69	6020310793-8	Porca Sextavada 1.1/4" 7F Unc Gr5 Ch.2" Alt.31,00mm (Bicromatizado)		2	2	2	2	
69	5456010022-4	Porca Sextavada 1.1/4" 7F Unc Gr5 Ch.2" Alt.31,00mm C/Furo R.3/8"						2
70	6020311030-0	Parafuso Cab.Sextavada 3/8" X 5/8" 16F Unc1A Gr2 Rt(Bicromatizado)						2
71	5566080078-5	Varão De Ø1" 565mm	2					
72	5324020001-1	Guia Ø49 X 110mm	2					
73	6020250293-0	Mola Helicoidal de Compressão Ø43 X Ø67 X 157mm Arame=Ø12mm	2					
74	6010600463-6	Bucha de Encosto da Mola	4					
75	6020310778-4	Porca Sextavada 1" 8F Unc Gr5 Ch.1.5/8" Alt.25,00mm (Bicromatizado)	4					
76	6020310409-2	Pneu 900X20-14 Ls.	2					
77	6020050359-0	Câmara de Ar 900X20	2					
78	6020310420-3	Protetor P/Câmara 900X20	2					
79	6020350419-8	Roda 7,00 X 20mm	2					
80	5432120044-6	Pino Cab.Francesa Ø37,50 x 104mm Gr2	2					
81	5024010232-0	Arruela Lisa de Ø39,8 x Ø66,5 x 4,75mm	2					
82	6020050118-0	Contrapino 1/4" x 2.1/2"	2					
83	5432080016-4	Pino C/Trava Ø37,5 x 110mm	2					
84	6020130108-7	Graxeira 1/8" Reta Bsp-28F	2					
85	6020310183-2	Parafuso Cab.Sextavada 5/8" x 1" 11F Unc 1A Gr2	2					
86	6020010412-1	Arruela de Pressão 5/8 Média Industrial	2					
87	5080012345-0	Bucha De Ø35,3 X Ø70 X Ø82,55 X 70,5mm	1					
88	5080012321-3	Bucha De Ø40 X 82,55 X 70,5mm	1					
89	5080012344-2	Bucha De Ø40 X Ø70 X Ø82,55 X 41,5mm	1					
90	5080012320-5	Bucha De Ø40 X Ø82,55 X 41,5mm	1					
91	5024010538-9	Arruela Lisa De Ø20 X Ø49 X 4,75mm	4					
92	6020310770-9	Porca Sextavada 3/4" 10F Unc Gr5 Ch.1.7/32" Alt.18,50mm (Bicromatizado)	4					
		Opcional						
93	6020370264-0	Suporte Completo de Levante	1					
*94	5232011924-3	Eixo da Roda Completa(Bitola de 1858mm)			1	1	1	1
95	6020010817-8	Aro Ag 13,00 X 15.1/2"			2	2	2	2
96	6020310415-7	Pneu 400/60 15.5/14 Traction			2	2	2	2
97	6020410040-6	Válvula Tr-618 A			2	2	2	2
98	5498100070-9	Roda Montada 400X60 14 Lonas			2	2	2	2

BALDAN

• GSPCR 20 a 24 Discos

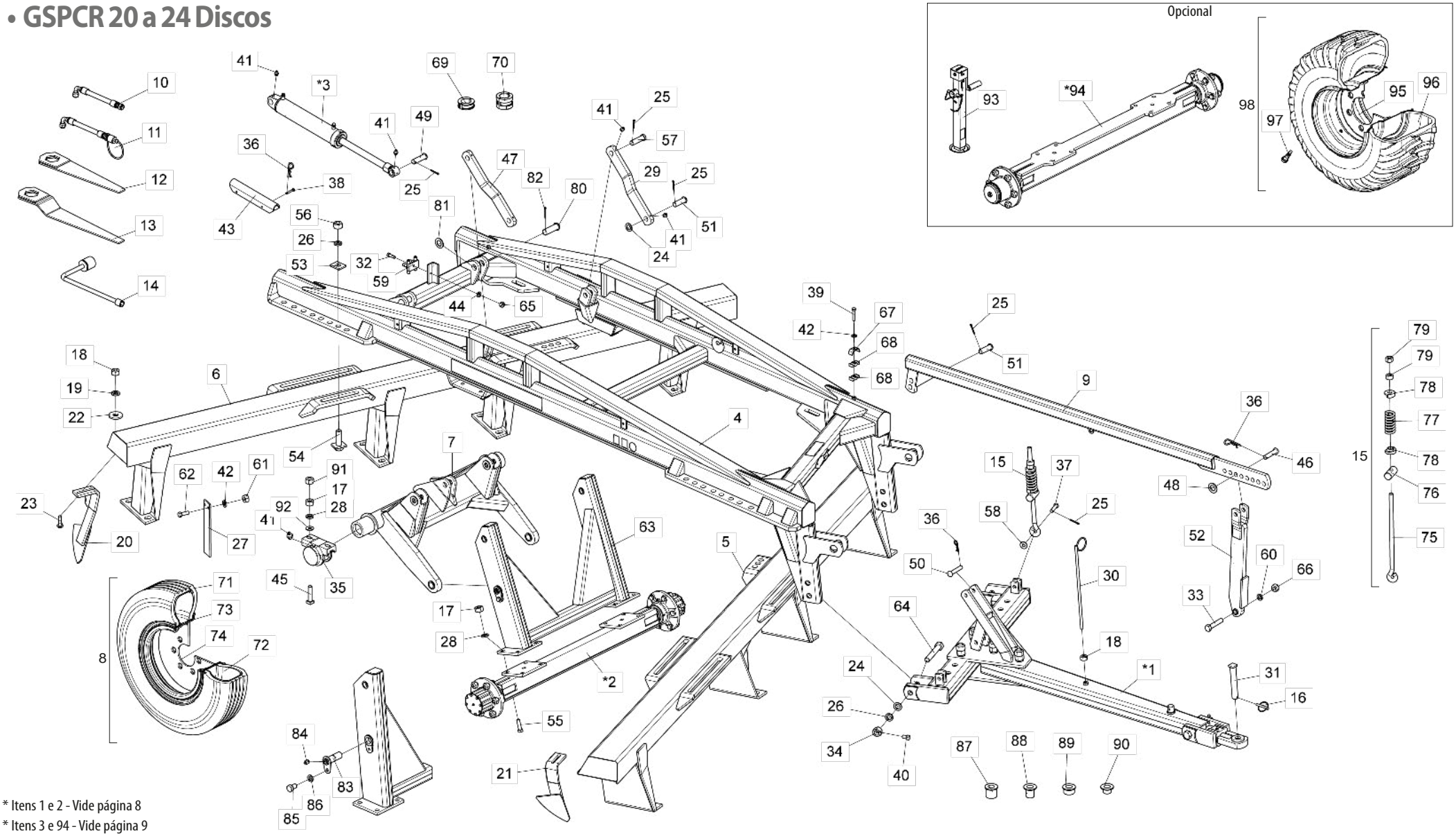

* Itens 1 e 2 - Vide página 8

* Itens 3 e 94 - Vide página 9

• Tabela GSPCR 20 a 24 Discos

Item	Código	Descrição do Produto	Todos	20 Discos	22 Discos	24 Discos
*1	5084040017-1	Cabeçalho de Engate Completo	1			
*2	5232060179-7	Eixo da Roda Completo	1			
*3	6020055690-1	Cilindro Hidr. "D.A" Ø1.5/8" X Ø3.1/2" X 390mm(Curso) X 689mm(Fechado)	2			
4	5404010116-3	Montante das Armações Dianteira e Traseira Completo	1			
5	5022120239-0	Armação Dianteira Completa		1		
5	5022120240-3	Armação Dianteira Completa			1	
5	5022090459-5	Armação Dianteira Completa				1
6	5022090506-0	Armação Traseira Completa		1		
6	5022090508-7	Armação Traseira Completa			1	
6	5022090460-9	Armação Traseira Completa				1
7	5232040074-0	Eixo de Articulação dos Pneus	1			
8	5498100028-8	Roda Montada 900 X 20 X 14 Lonas(Pneu Novo)	2			
9	5040030016-7	Barra Estabilizadora de Levante	1			
10	6020250681-2	Mangueira Hidr. Alta Pressão 3/8" X 800mm C/1Tcg e 1Trg	2			
10	6020250943-9	Mangueira Hidr. Alta Pressão 3/8" X 500mm C/1Tcg e 1Trg	2			
11	5372011088-8	Mangueira Ø3/8" X 8000mm com 1Tcg e 1Trf C/Engate Rápido Macho	2			
12	5138030004-8	Chave P/Porca Sextavada 2.1/4" - 2.1/2" Menor	1			
13	5138010039-1	Chave P/Porca Sextavada 2.1/4" - 2.1/2" Maior	1			
14	6020058705-0	Chave Completa P/Porca de 5/8" e 1.1/4"	1			
15	5566010002-3	Varão Estabilizador Completo(540mm)	2			
16	6020390292-4	Trava C/Argola Ø8 X 54mm	1			
17	6020310770-9	Porca Sextavada 3/4" 10F Unc Gr5 Ch.1.7/32" Alt.18,50mm (Bicromatizado)		16	12	12
18	6020310760-1	Porca Sextavada 5/8" 11F Unc Gr5 Ch.1.1/16" Alt.15,00mm (Bicromatizado)		41	45	49
19	6020010412-1	Arruela de Pressão 5/8" Média Industrial(Bicromatizado)		40	44	48
20	5352050061-4	Limpador Traseiro Completo		10	11	12
21	5352050060-6	Limpador Dianteiro Completo		10	11	12
22	5024010298-3	Arruela Lisa de Ø17 X Ø44 X 4,75mm(Zincada)		40	44	48
23	6020312010-1	Parafuso Cab.Francesa 5/8" X 2.1/4" 11F Unc1A Gr5 Rp C/Trava(Bicromatizado)		40	44	48
24	5024010061-1	Arruela Lisa de Ø33,5 X Ø53,5 X 4,75mm(Zincado)	7			
25	6020050116-3	Contrapino 1/4" X 2" (Zincado Branco)	9			
26	6020010424-5	Arruela de Pressão 1.1/4" Média Industrial(Bicromatizado)	31			
27	5352040008-3	Limpador Central		10	12	14
28	6020010414-8	Arruela de Pressão 3/4" Média Industrial(Bicromatizado)	12			
29	5040010237-3	Barra Esquerda do Suporte de 76" X 1" X 570mm C/Grau	1			
30	5530060020-3	Suporte das Mangueiras	1			
31	6020317727-8	Pino Cab.Quadrada Ø37,5 X 245mm	1			
32	6020310026-7	Parafuso Cab.Sextavada 3/8" X 1.1/4" 16F Unc1A Gr5 Rt(Bicromatizado)	1			
33	6020311135-8	Parafuso Cab.Sextavada 1" X 5" 8F Unc1A Gr5 Rp(Bicromatizado)	1			
34	5456010022-4	Porca Sextavada 1.1/4" 7F Unc Gr5 Ch.2" Alt.31,00mm C/Furo R.3/8"	2			
35	5204030007-4	Cubo do Eixo de Articulação dos Pneus	2			
36	6020390308-4	Trava Nma - Tipo "R" de Ø4,5 X 80mm (455)	5			
37	6020310598-6	Pino Cab.Francesa Ø3/4" X 75mm(Forj)	2			
38	6020310421-1	Pino Cab.Francesa Ø9,8 X 61mm	4			
39	6020310296-0	Parafuso Cab.Sextavada 3/8" X 2" 16F Unc1A Gr5 Rp(Bicromatizado)	2			
39	6020311045-9	Parafuso Cab.Sextavada 1/2" X 1" 12F W Gr5 Rt S/Ponta(Bicromatizado)		1	1	3
40	6020310054-2	Parafuso Cab.Sextavada 3/8" X 1" 16F Unc1A Gr5 Rt(Bicromatizado)	2			
41	6020130108-7	Graxeira 1/8" Reta Bsp-28F	11			
42	6020010410-5	Arruela de Pressão 1/2" Média Industrial(Bicromatizado)		21	25	31
43	5558040010-7	Trava do Pistão de 389mm	2			
44	6020010406-7	Arruela de Pressão 3/8" Média Industrial(Bicromatizado)		3	1	3
45	6020310242-1	Parafuso Cab.Quadrada 3/4" X 3.1/2" 10F Unc1A Gr5 Rp(Bicromatizado)	4			
46	6020310595-1	Pino Cab.Francesa Ø1" X 105mm	1			
47	5040120528-1	Barra Direita do Suporte de 76 X 570mm X 1" C/Grau	1			

Item	Código	Descrição do Produto	Todos	20 Discos	22 Discos	24 Discos
48	5024010039-5	Arruela Lisa de Ø26,2 X Ø44 X 4,75mm(Zincado)	1			
49	6020310591-9	Pino Cab.Francesa Ø30,53 X 98mm	2			
50	6020310605-2	Pino Cab.Francesa Ø7/8" X 105mm	1			
51	6020310665-6	Pino Cab.Francesa Ø30,53 X 85mm	3			
52	5530140006-2	Suporte da Barra Estabilizadora	1			
53	5136013366-8	Chapa de Fixação do Parafuso	13			
54	5420010057-6	Parafuso C/Chapa de Fixação	13			
55	6020311114-5	Parafuso Cab.Sextavada 3/4" X 2.3/4" 10F Unc1A Gr5 Rp(Bicromatizado)	8			
56	6020311262-1	Porca Sextavada 1.1/4" 12F Unf Gr5 Ch.1.7/8" Alt.28,00mm (Bicromatizado)	13			
57	6020310591-9	Pino Cab.Redonda Ø30,53 X 98mm	2			
58	5024010007-7	Arruela Lisa de Ø20,3 X Ø46,5 X 4,75mm	2			
59	5224030018-4	Distribuidor de Óleo com 6 Bicos	1			
60	6020010420-2	Arruela de Pressão 1" Média Industrial(Bicromatizado)	1			
61	6020310754-7	Porca Sextavada 1/2" 12F W Gr5 Ch.7/8" Alt.12,00mm (Bicromatizado)		20	24	28
62	6020312001-2	Parafuso Cab.Sextavada 1/2" X 1.1/2" 12F W Gr5 Rt(Bicromatizado)		20	24	28
63	5530540015-6	Suporte do Eixo de Articulação	1			
64	6020310248-0	Parafuso Cab.Sextavada 1.1/4" X 8" 7F Unc1A Gr5 Rp(Bicromatizado)	2			
65	6020310746-6	Porca Sextavada 3/8" 16F Unc Gr5 Ch.9/16" Alt.8,50mm (Bicromatizado)		3	1	3
66	6020310778-4	Porca Sextavada 1" 8F Unc Gr5 Ch.1.5/8" Alt.25,00mm (Bicromatizado)	1			
67	5460010009-5	Presilha da Mangueira C/Furo de Ø13,50mm	1			
68	6020010723-6	Abraçadeira de Nylon P/Cano e Mangueira (Pa-5X1)	2			
69	5348050006-3	Limitador de Ø42 X 25mm Completo	2			
70	5348050009-8	Limitador de Ø42 X 49,5mm Completo	2			
71	6020310409-2	Pneu 900X20-14 Ls.	2			
72	6020050359-0	Câmara de Ar 900X20	2			
73	6020310420-3	Protetor P/Câmara 900X20	2			
74	6020350419-8	Roda 7,00 X 20mm	2			
75	5566080078-5	Varão De Ø1" 565mm	2			
76	5324020001-1	Guia Ø49 X 110mm	2			
77	6020250293-0	Mola Helicoidal de Compressão Ø43 X Ø67 X 157mm Arame=Ø12mm	2			
78	6010600463-6	Bucha de Encosto da Mola	4			
79	6020310778-4	Porca Sextavada 1" 8F Unc Gr5 Ch.1.5/8" Alt.25,00mm (Bicromatizado)	4			
80	5432120044-6	Pino Cab.Francesa Ø37,50 x 104mm Gr2	2			
81	5024010232-0	Arruela Lisa de Ø39,8 x Ø66,5 x 4,75mm	2			
82	6020050118-0	Contrapino 1/4" x 2.1/2"	2			
83	5432080016-4	Pino C/Trava Ø37,5 x 110mm	2			
84	6020130108-7	Graxeira 1/8" Reta Bsp-28F	2			
85	6020310183-2	Parafuso Cab.Sextavada 5/8" x 1" 11F Unc 1A Gr2	2			
86	6020010412-1	Arruela de Pressão 5/8 Média Industrial	2			
87	5080012345-0	Bucha De Ø35,3 X Ø70 X Ø82,55 X 70,5mm	1			
88	5080012321-3	Bucha De Ø40 X 82,55 X 70,5mm	1			
89	5080012344-2	Bucha De Ø40 X Ø70 X Ø82,55 X 41,5mm	1			
90	5080012320-5	Bucha De Ø40 X Ø82,55 X 41,5mm	1			
91	6020310770-9	Porca Sextavada 3/4" 10F Unc Gr5 Ch.1.7/32" Alt.18,50mm (Bicromatizado)	4			
92	5024010538-9	Arruela Lisa De Ø20 X Ø49 X 4,75mm	4			
		Opcional				
93	6020370264-0	Suporte Completo de Levante	1			
*94	5232011924-3	Eixo da Roda Completa(Bitola de 1858mm)	1			
95	6020010817-8	Aro Ag 13,00 X 15.1/2"	2			
96	6020310415-7	Pneu 400/60 15.5/14 Traction	2			
97	6020410040-6	Válvula Tr-618 A	2			
98	5498100070-9	Roda Montada 400X60 14 Lonas	2			

• Cabeçalho de Engate

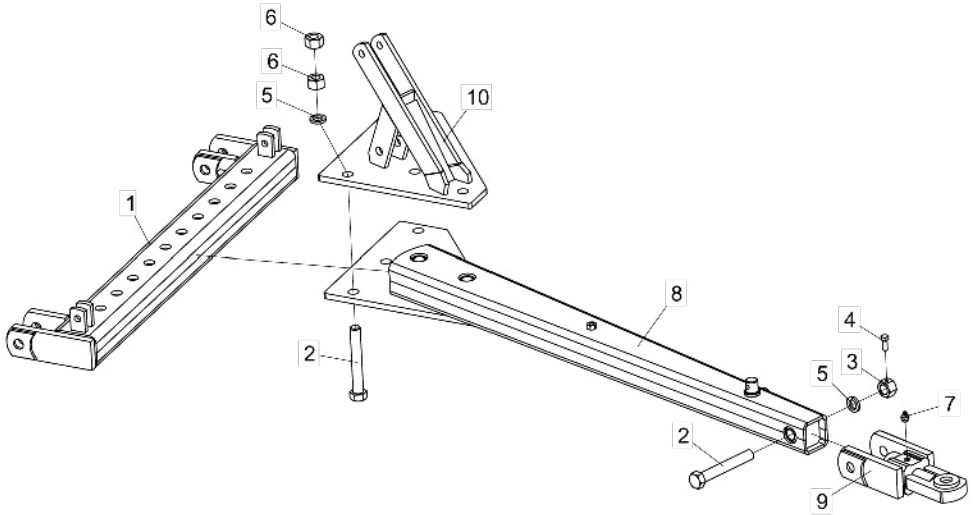

Item	Código	Descrição do Produto	Todos
1	5040020003-0	Barra Transversal de Engate	1
2	6020310249-9	Parafuso Cab.Sextavada 1.1/4" X 9" 7F Unc1A Gr5 Rp(Bicromatizado)	6
3	5456010022-4	Porca Sextavada 1.1/4" 7F Unc Gr5 Ch.2" Alt.31,00mm C/Furo R.3/8"	1
4	6020310054-2	Parafuso Cab.Sextavada 3/8" X 1" 16F Unc1A Gr5 Rt(Bicromatizado)	1
5	6020010424-5	Arruela de Pressão 1.1/4" Média Industrial(Bicromatizado)	6
6	6020310793-8	Porca Sextavada 1.1/4" 7F Unc Gr5 Ch.2" Alt.31,00mm (Bicromatizado)	10
7	6020130108-7	Graxeira 1/8" Reta Bsp-28F	1
8	5084020002-4	Cabeçalho de Engate	1
9	5332020003-9	Jumelo de Engate	1
10	5136011952-5	Chapa Superior de Regulagem do Cabeçalho	1

• Eixo da Roda Completo

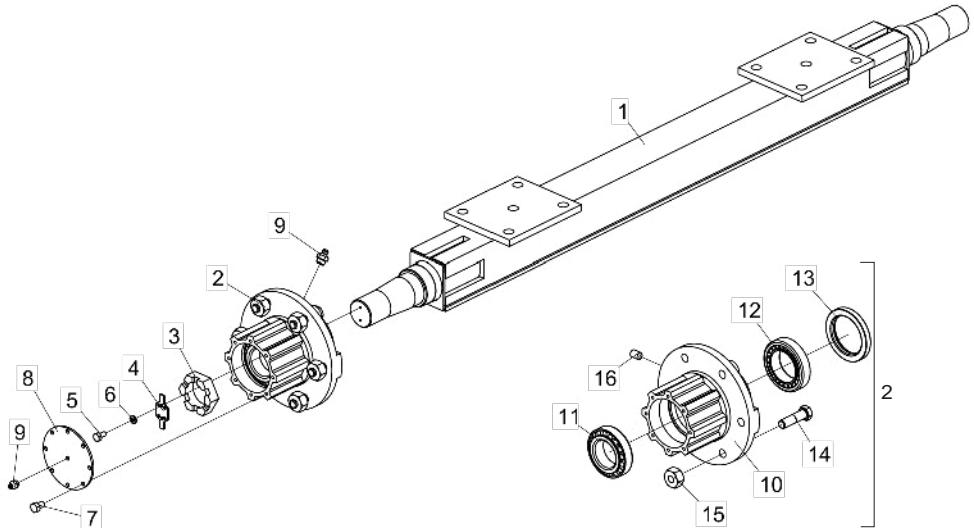

Item	Código	Descrição do Produto	Todos
1	5232060178-9	Eixo da Roda de 1868mm	1
2	5204010136-5	Cubo da Roda	2
3	5456020010-5	Porca Cast. 2.1/2" 12F	2
4	5558010080-4	Trava da Porca Castelo(Maior)	2
5	6020311000-9	Parafuso Cab.Sextavada 1/4" X 1/2" 20F Unc1A Gr5 Rt(Bicromatizado)	4
6	6020010402-4	Arruela de Pressão 1/4" Media Industrial(Bicromatizado)	4
7	6020311020-3	Parafuso Cab.Sextavada 5/16" X 1/2" 18F Unc1A Gr2 Rt(Bicromatizado)	16
8	5538010023-0	Tampa do Cubo	2
9	6020130108-7	Graxeira 1/8" Reta Bsp-28F	4
10	5204010037-7	Cubo da Roda	2
11	6020350196-2	Rolamento 3920/3982 (Capa/Cone)	2
12	6020350190-3	Rolamento 33287/33462 Capa/Cone	2
13	6020350280-2	Retentor Ø87,30 X Ø120,80 X 14,30mm (Arca 5115 Bg / Sabo 00085 B)	2
14	6020311106-4	Parafuso Cab.Sextavada 3/4" X 2.3/4" 16F Unf1A Gr5 Rp(Recartilhado)(Fosfatizado)	12
15	6020310803-9	Porca Sextavada Cônica de Roda 3/4" 16F Unf Gr5 Ch.1.1/2" Alt.22,00mm	12
16	6020310096-8	Parafuso Allen S/C 5/16" X 1/2" 18F Unc1A Cl12.9 Rt(Fosfatizado)	4

• Eixo da Roda Roda Completo - Bitola 1858mm (Para Pneus 400x60)

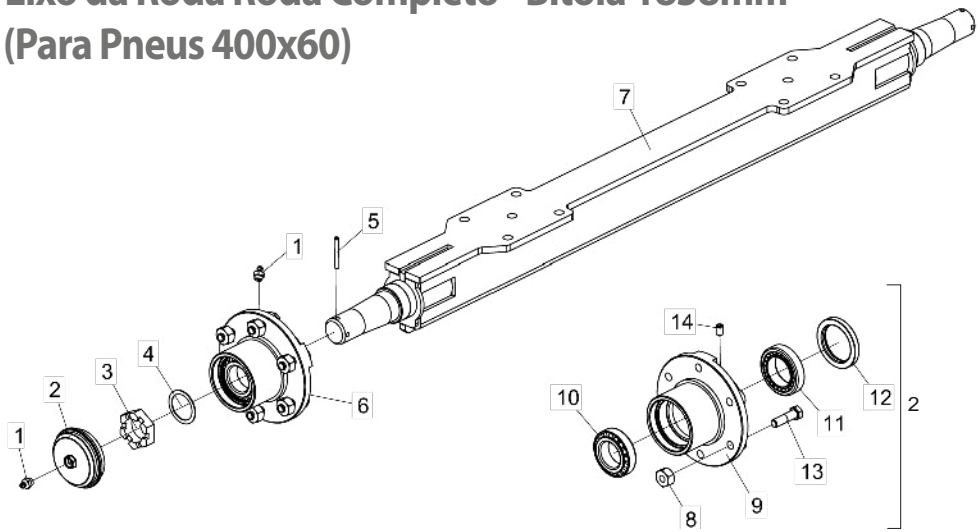

Item	Código	Descrição do Produto	Todos
1	6020130108-7	Graxeira 1/8" Reta Bsp-28F	4
2	5096010051-1	Calota do Cubo	2
3	5456020010-5	Porca Cast. 2.1/2" 12F	2
4	5024010711-0	Arruela Lisa de Ø64 X Ø82 X 2mm	2
5	6020310489-0	Pino Elastico Pesado Ø10 X 75mm (Seeger Reno 701.224)	2
6	5204010493-3	Cubo da Roda	2
7	5232011923-5	Eixo de 2094mm Completo	1
8	6020310803-9	Porca Sextavada Conica de Roda 3/4" 16F Unf Gr5 Ch.1.1/2" Alt.22,00mm	6
9	5204010492-5	Cubo da Roda	1
10	6020350196-2	Rolamento 3920/3982 (Capa/Cone)	1
11	6020350190-3	Rolamento 33287/33462 Capa/Cone	1
12	6020350280-2	Retentor Ø87,30 X Ø120,80 X 14,30mm (Arca 5115 Bg / Sabo 00085 B)	1
13	6020311106-4	Parafuso Cab.Sextavada 3/4" X 2.3/4" 16F Unf1A Gr5 Rp(Recartilhado)	6
14	6020310096-8	Parafuso Allen S/C 5/16" X 1/2" 18F Unc1A Cl12.9 Rt(Fosfatizado)	2

• Cilindro Hidráulico

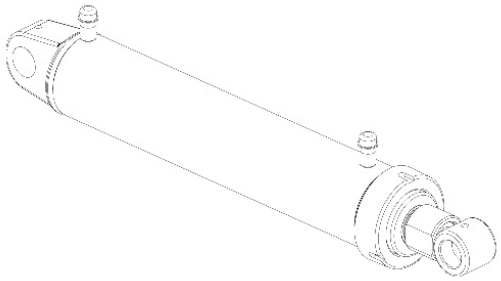

Para efeito de reposição de peças, favor verificar na camisa do cilindro - O código Baldan, o código e o nome do fabricante e a data de fabricação.

Kit De Vedação LENIORS

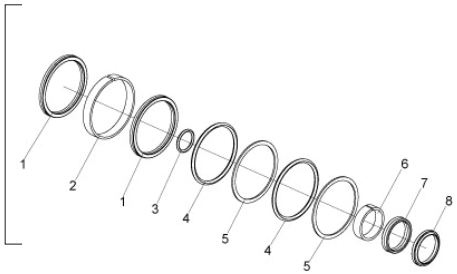

Item	Código	Descrição do produto	Todos
		Kit De Vedação LENIORS	
1	J003341	Gaxeta Std 2500-3000	2
2		Anel Guia W2-3500-500 (Ø3.1/2" x 1/2")	1
3		Anel O´Ring 2-126 (Ø26,57 x Ø3,53mm)	1
4		Anel O´Ring 2-338 (Ø78,74 x Ø5,33mm)	2
5		Parback 8-338	2
6		Anel Guia 6W8-1875-495 (Ø41,22 x 47,62 x 1/2")	1
7		Gaxeta B 1870-1625-375B (Ø1.5/8" x Ø2" x 3/8")	1
8		Raspador D-1625	1
-	6020190195-5	Jodo De Reparo Leniors J003341	1

Kit De Vedação MOCDROL

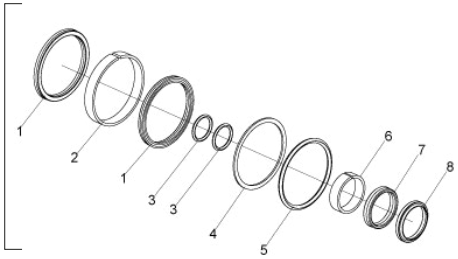

Item	Código	Descrição do produto	Todos
		Kit De Vedação MOCDROL	
1	49001026	Gaxeta 2500 3000	2
2		Anel Guia W2-3500.500 (Ø3.1/2" x 1/2")	1
3		Anel O'Ring 2-222	2
4		Anel Parback 8-338	1
5		Anel O'Ring 2-338 (Ø78,74 x Ø5,33mm)	1
6		Anel Guia 6W8-1826-495 (Ø41,22 x 47,62 x 1/2")	1
7		Gaxeta 6.1970.1574.354B	1
8		Raspador 6D-1574	1
-	6020190160-2	Jogo De Reparo Mocdrol 49001026	1

BALDAN

• Seção de Discos

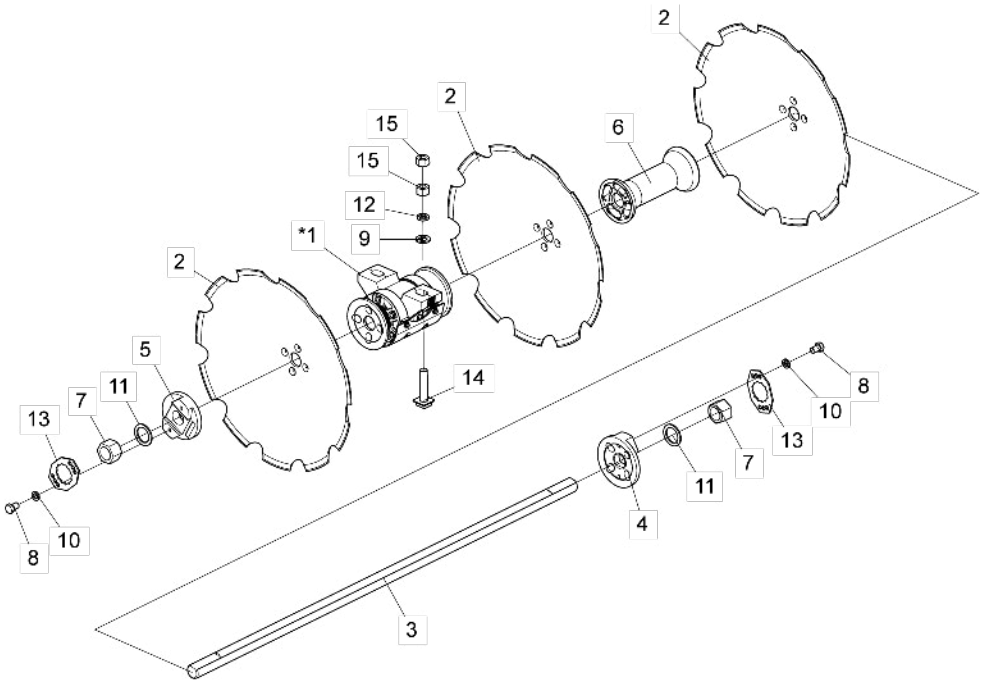

Item	Código	Descrição do Produto	Todos	GSPCR 10 Discos	GSPCR 12 Discos	GSPCR 14 Discos	GSPCR 16 Discos	GSPCR 18 Discos	GSPCR 20 Discos	GSPCR 22 Discos	GSPCR 24 Discos
*1	5368010917-2	Mancal Dnt/Trs Cpl Graxa De 410mm C/Prot. P/Eixo Ø2.1/2" Entre Furos 258mm		4	4	6	8	8	8	8	8
*1	5368010916-4	Mancal Dnt/Trs Cpl Axial De 410mm C/Prot. P/Eixo Ø2.1/2" Entre Furos 258mm		4	4	6	8	8	8	8	8
2	3072550589-9	Disco Conc Lis C/Res 32" X 12,00 Fc Rd 2.1/2" Afi		10	12	14	16	18	20	22	24
2	3172500589-2	Disco Conc Rec C/Res 32" X 9,00 Fc Rd 2.1/2" Afi		10	12	14	16	18	20	22	24
2	3172550589-5	Disco Conc Rec C/Res 32" X 12,00 Fc Rd 2.1/2" Afi		10	12	14	16	18	20	22	24
2	3173500589-0	Disco Conc Rec C/Res 34" X 9,00 Fc Rd 2.1/2" Afi		10	12	14	16	18	20	22	24
2	3173550589-3	Disco Conc Rec C/Res 34" X 12,00 Fc Rd 2.1/2" Afi		10	12	14	16	18	20	22	24
2	3174500589-9	Disco Conc Rec C/Res 36" X 9,00 Fc Rd 2.1/2" Afi		10	12	14	16	18	20	22	24
2	3174550589-1	Disco Conc Rec C/Res 36" X 12,00 Fc Rd 2.1/2" Afi		10	12	14	16	18	20	22	24
3	5232012627-4	Eixo De Ø2.1/2" X 1925mm(Rosca Direita/Esquerda)		1				1	2	1	
3	5232012629-0	Eixo De Ø2.1/2" X 2350mm(Rosca Direita/Esquerda)			1					1	2
3	5232012630-4	Eixo De Ø2.1/2" X 2780mm(Rosca Direita/Esquerda)				1					
3	5232012632-0	Eixo De Ø2.1/2" X 1500mm(Rosca Direita/Esquerda)					2	1			
3	5232050232-2	Eixo De Ø2.1/2" X 1500mm					2	1			
3	5232050233-0	Eixo De Ø2.1/2" X 1925mm		1				1	2	1	
3	5232050251-9	Eixo De Ø2.1/2" X 2350mm			1					1	2
3	5232050252-7	Eixo De Ø2.1/2" X 2780mm				1					
4	5024010897-3	Arruela Côncava Da Ponta Do Eixo P/Eixo De Ø2.1/2"		1	1	1	2	2	2	2	2
*4	5024010898-1	Arruela Côncava Da Ponta Do Eixo P/Eixo De Ø2.1/2" - Para Rosca Esq.		1	1	1	2	2	2	2	2
5	5024010896-5	Arruela Convexa Da Ponta Do Eixo P/Eixo De Ø2.1/2"		2	2	2	4	4	4	4	4
6	5120010035-6	Carretel Separador De 410mm P/Eixo De Ø2.1/2"		4	6	6	4	6	8	10	12
7	5456010062-3	Porca Sextavada De 2.1/2" 7Fpp-W Chave 84mm Altura 58mm(Especial)		3	3	3	6	6	6	6	6
*7	5456010142-5	Porca Flangeada Sext. R.Ø2.1/2" - 7Fpp - W Ch.84mm Alt.57mm(Esp. Rosca Esq.)		1	1	1	2	2	2	2	2
8	6020310183-2	Parafuso Cab.Sextavada 5/8" X 1" 11F Unc1A Gr2 Rt(Bicromatizado)		8	8	8	16	16	16	16	16
9	5024010228-2	Arruela Lisa de Ø36 X Ø61 X 6,30mm(Zincado)		8	8	12	16	16	16	16	16
10	6020010412-1	Arruela De Pressão 5/8" Média Industrial(Bicromatizado)		8	8	8	16	16	16	16	16
11	5024010888-4	Arruela De Ø65 X Ø97 X 12mm		3	3	3	6	6	6	6	6
12	6020010424-5	Arruela de Pressão 1.1/4" Média Industrial(Bicromatizado)		8	8	12	16	16	16	16	16
13	5558010614-4	Trava Da Porca Do Eixo		3	3	3	6	6	6	6	6
14	5420020275-1	Parafuso Cabeca Quadrada 1.1/4" X 145mm C/Trava		8	8	12	16	16	16	16	16
15	6020310793-8	Porca Sextavada 1.1/4" 7F Unc Gr5 Ch.2" Alt.31,00mm (Bicromatizado)		16	16	24	32	32	32	32	32

A Porca com a rosca esquerda será montada somente na seção dianteira com as arruelas côncavas para a rosca esquerda, itens 4 e 7.

* Item 1 - Vide página 11

• Mancal Radial (Graxa)

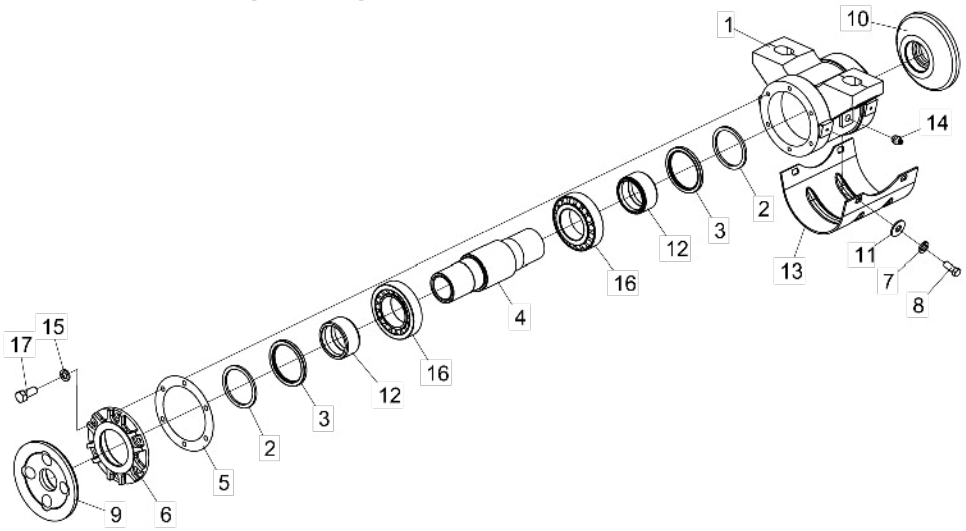

Item	Código	Descrição do Produto	Todos
1	5368010246-1	Mancal Dnt/Trs Avulso A Graxa C/Proteção	1
2	5538170109-2	Tampa de Vedação do Mancal	2
3	6020350233-0	Retentor Ø108,00 X Ø133,25 X 9,50mm (Arca 5264 Bg / Sabo 01103 B)	2
4	5080030068-9	Bucha de Ø66 X Ø106 X 360mm	1
5	6020190119-0	Junta de Papel Ø160 X Ø219 X 1/64"	4
6	5538020009-0	Tampa do Mancal	1
7	6020010406-7	Arruela de Pressão 3/8" Média Industrial(Bicromatizado)	4
8	6020310021-6	Parafuso Cab.Sextavada 3/8" X 1" 16F Unc1A Gr5 Rt(Fosfatizado)	4
9	5024060059-2	Arruela Côncava	1
10	5024060058-4	Arruela Convexa	1
11	5024010075-1	Arruela Lisa de Ø10,3 X Ø25 X 2,00mm	4
12	5080020721-2	Bucha de Encosto	2
13	5464020029-7	Proteção do Mancal	1
14	6020130108-7	Graxeira 1/8" Reta Bsp-28F	2
15	6020010410-5	Arruela de Pressão 1/2" Média Industrial(Bicromatizado)	6
16	6020350069-9	Rolamento Cônico 32218	2
17	6020310051-8	Parafuso Cab.Sextavada 1/2" X 1.1/4" 12F W Gr5 Rt(Bicromatizado)	6

• Mancal Axial (Óleo)

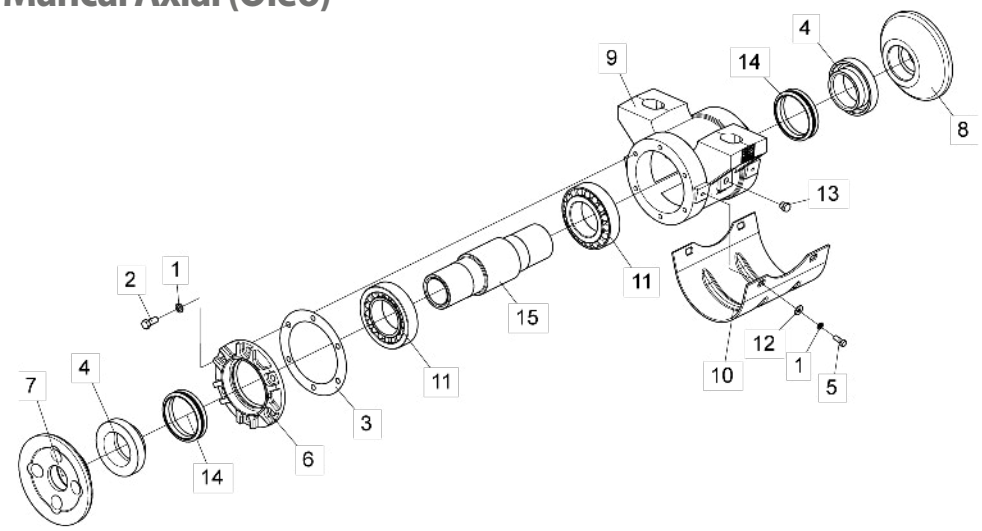

Item	Código	Descrição do Produto	Todos
1	6020010410-5	Arruela De Pressão 1/2" Média Industrial(Bicromatizado)	10
2	6020310051-8	Parafuso Cab.Sextavada 1/2" X 1.1/4" 12F W Gr5 Rt(Bicromatizado)	6
3	6020190119-0	Junta De Papel Ø160 X Ø219 X 1/64"	4
4	5080012387-6	Bucha De Vedação	2
5	6020310902-7	Parafuso Cab.Sextavada 1/2" X 1" 13F Unc1A Gr5 Rt(Bicromatizado)	4
6	5538020006-5	Tampa Do Mancal	1
7	5024060057-6	Arruela Côncava Do Mancal	1
8	5024010796-9	Arruela De Encosto Convexa De Ø67 X Ø64,5mm P/Eixo De 2.1/2"	1
9	5368010913-0	Mancal Dnt/Trs Avulso Axial C/Proteção	1
10	5464020029-7	Proteção Do Mancal	1
11	6020350069-9	Rolamento Conico 32218	2
12	6020010442-3	Arruela Lisa M12 Ø13,00 X Ø37,00 X 3,00mm (Zincado Branco)(Din 9021)	4
13	5081010007-6	Bujão Cab.Sextavada 3/4" - R.3/8" - 19F - Bspt(Gás)	2
14	6020015794-2	Anel De Vedação Axial De Ø106 X Ø130mm(Jb-259-N)(Duomag)	2
15	5080030068-9	Bucha Do Mancal	1

• Adesivos

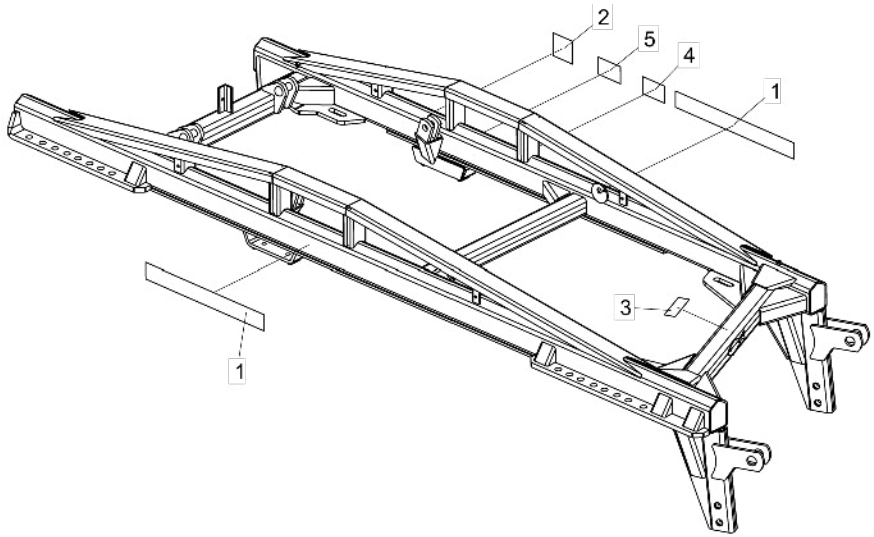

Item	Código	Descrição do Produto	Todos
1	6020071105-2	Decalque GSPCR-Baldan(800 X 90mm)	2
2	5206010150-7	Decalque Atenção Colocar Trava Pistão P/Transporte	1
3	6020070886-8	Decalque de Lubrificar e Reapertar(58 X 195mm)	1
4	5206010310-0	Decalque Advertência do Disco(150 X 95mm)	1
5	5206010308-9	Decalque Advertência das Mangueiras Hidráulicas(150 X 95mm)	1

Item 1

Item 2

Item 3

Item 4

Item 5

BALDAN

Avenida Baldan, 1500
Nova Matão
15.993-900
Matão/SP - Brasil
sac@baldan.com.br
export@baldan.com.br

+55 16 3221 6500
baldan.com.br