Catálogo de Peças

NSH

Nano Semeadora Hidráulica

BALDAN

Índice

NSH - Montante 4
Tabela NSH - Montante 5-6
Condutor Marpel 7
Condutor Fertisystem 7
Suporte da Roda Direito 8
Suporte da Roda Esquerdo 9
Tabela Suporte da Roda Esquerdo 10
Marcador de Linha - Opcional 11
Tabela Marcador de linha - Opcional 12
Linhas para Plantio 13
Linha com Sulcador do Adubo e Roda Compactdora de Borracha 14
Tabela Linha com Sulcador do adubo e Roda Compactdora de Borracha 15
Linha com disco duplo no adubo e roda compactdora de borracha - Opcional 16
Tabela Linha com Disco Duplo do Adubo e Roda Compactdora de Borracha - Opcional 17
Linha com Disco Duplo do Adubo e Roda Compactdora de Ferro - Opcional 18
Tabela Linha com Disco Duplo do Adubo e Roda Compactdora de Ferro - Opcional 19
Linha com sulcador no adubo e roda compactdora de ferro - Opcional 20
Tabela Linha com Sulcador do Adubo e Roda Compactdora de Ferro - Opcional 21
Carrinho de Semente 22
Tabela Carrinho de Semente 23
Carrinho do Adubo com Sulcador 24
Carrinho do Adubo com Disco Duplo 25
Tabela Carrinho do Adubo com Disco Duplo 26
Carrinho da Roda Compactadora Lisa - Côncava - Convexa 27
Carrinho da Roda Compactadora em "V" 28
Discos de Semente 29
Tabela Discos de Semente 30
Adesivos 31
Adesivo do Marcador de Linha 32
Cilindro Hidráulico do Marcador de Linha 32
ÍNDICE NUMÉRICO 33-35

BALDAN

• NSH - Montante

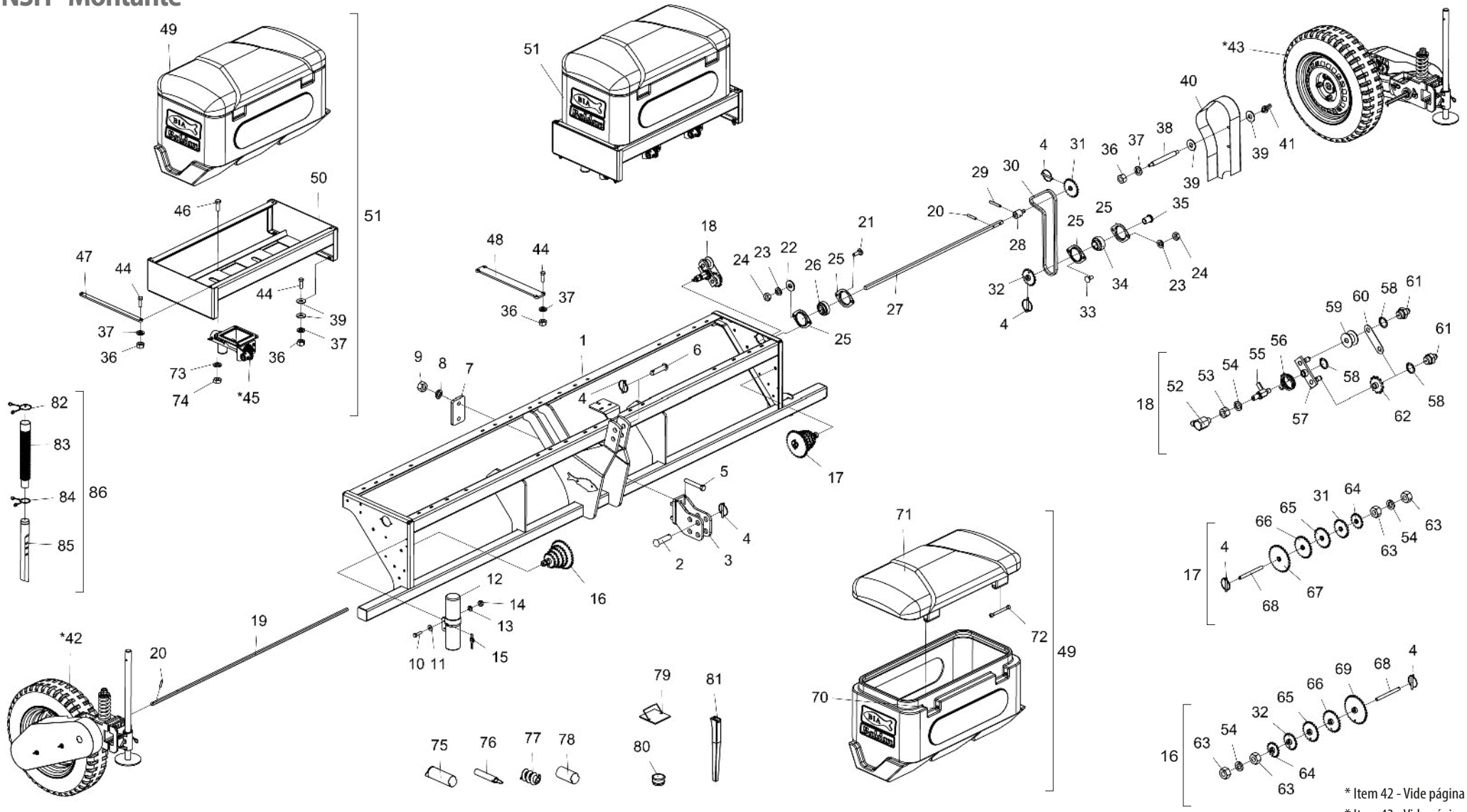

Obs: Os itens 75 a 86 a quantidade variam conforme o número e linhas.

* Item 42 - Vide página 8
* Item 43 - Vide página 9
* Item 45 - Vide página 7

• Tabela NSH - Montante

Item	Código	Descrição do Produto	Todos	2000 condutor marpel	2000 condutor fertisystem	2500 condutor marpel	2500 condutor fertisystem	3000 condutor marpel	3000 condutor fertisystem
1	5404010238-0	Montante Nsh-3Linhas		1	1				
1	5404010237-2	Montante Nsh-5Linhas				1	1		
1	5404010239-9	Montante Nsh-6Linhas						1	1
2	6020310659-1	Pino Cab.Francesa Ø28 X 95mm	2						
3	5252010126-8	Engate Do Trator	2						
4	6020390301-7	Trava C/Argola Ø5,75 X 50mm	7						
5	6020311103-0	Parafuso Cab.Sextavada 3/4" X 5" 10F Unc1A Gr5 Rp(Bicromatizado)	4						
6	5432010046-4	Pino Cab.Francesa Ø1" X 95mm	1						
7	5136010748-9	Chapa De Fixação Do Engate	2						
8	6020010414-8	Arruela De Pressão 3/4" Média Industrial(Bicromatizado)	4						
9	6020310770-9	Porca Sextavada 3/4" 10F Unc Gr5 Ch.1.7/32" Alt.18,50mm (Bicromatizado)	4						
10	6020310019-4	Parafuso Cab.Sextavada 1/4" X 1" 20F Unc1A Gr2 Rt(Bicromatizado)	2						
11	5024010161-8	Arruela Lisa De Ø7 X Ø18 X 2,00mm	2						
12	6020050642-4	Contentor P/Manual De Instrução	1						
13	6020010402-4	Arruela De Pressão 1/4" Média Industrial(Bicromatizado)	2						
14	6020310742-3	Porca Sextavada 1/4" 20F Unc Gr5 Ch.7/16" Alt.5,50mm (Bicromatizado)	2						
15	6020230100-5	Lacre P/Contentor De Manual De Instrução	1						
16	5256010207-0	Engrenagem Lateral Direita Nsh-2000 A 3000	1						
17	5256010208-9	Engrenagem Lateral Esquerda Nsh-2000 A 3000	1						
18	5268010704-1	Esticador De Corrente Esquerdo Completo	1						
19	5232010821-7	Eixo Sextavado De 5/8" X 1570mm		1	1				
19	5232010819-5	Eixo Sextavado De 5/8" X 2470mm				1	1		
19	5232010820-9	Eixo Sextavado De 5/8" X 3350mm						1	1
20	6020310471-8	Pino Elástico Pesado Ø6 X 30mm (Seeger Reno 701.161)	3						
21	6020310161-1	Parafuso Cab.Francesa 5/16" X 1" 18F Unc Gr2 Rt(Bicromatizado)	2						
22	5024010073-5	Arruela Lisa De Ø8,5 X Ø20 X 2,00mm	2						
23	6020010404-0	Arruela De Pressão 5/16" Média Industrial(Bicromatizado)	4						
24	6020310744-0	Porca Sextavada 5/16" 18F Unc Gr5 Ch.1/2" Alt.6,50mm (Bicromatizado)	4						
25	6020250412-7	Mancal De Chapa De Aço Repuxada 03.52 Mst	4						
26	6020250117-9	Rolamento Auto Compensador F-110934.1	1						

Item	Código	Descrição do Produto	Todos	2000 condutor marpel	2000 condutor fertisystem	2500 condutor marpel	2500 condutor fertisystem	3000 condutor marpel	3000 condutor fertisystem
27	5232010822-5	Eixo Q.5/8" X 1100mm		1	1				
27	5232010818-7	Eixo Q.5/8" X 2060mm				1	1		
27	5232010823-3	Eixo Q.5/8" X 2900mm						1	1
28	5232010816-0	Eixo De Fixação Da Engrenagem	1						
29	6020310506-4	Pino Elástico Pesado Ø6 X 40mm (Seeger Reno 701.164)	1						
30	6020051082-0	Corrente Asa 50 83 Elos + Emenda	1						
31	5256010162-7	Engrenagem De 20 Dentes Completa	2						
32	5256010160-0	Engrenagem De 18 Dentes Completa	2						
33	6020310142-5	Parafuso Cab.Francesa 5/16" X 3/4" 18F Unc1A Gr2 Rp(Bicromatizado)	2						
34	6020350081-8	Rolamento Gy-1100 Krrb	1						
35	5080010204-6	Bucha De Ø1.3/8" C/Furo Sext P/Eixo 5/8"	1						
36	6020310746-6	Porca Sextavada 3/8" 16F Unc Gr5 Ch.9/16" Alt.8,50mm (Bicromatizado)		10	10	10	10	18	18
37	6020010406-7	Arruela De Pressão 3/8" Média Industrial(Bicromatizado)		10	10	10	10	18	18
38	5566010132-1	Varão De Ø5/8" X 156mm	2						
39	5024010075-1	Arruela Lisa De Ø10,3 X Ø25 X 2,00mm		4	4	4	4	20	20
40	5106010116-0	Capa De Proteção	1						
41	6020030104-0	Porca Borboleta Ø3/8" 16F Unc(Bicromatizado)	2						
*42	5530011714-6	Suporte Direito Da Roda Completa(Semente)	1						
*43	5530011713-8	Suporte Esquerdo Da Roda Completa(Adubo)	1						
44	6020310026-7	Parafuso Cab.Sextavada 3/8" X 1.1/4" 16F Unc1A Gr5 Rt(Bicromatizado)		8	8	8	8	16	16
*45	5150010005-6	Condutor De Adb Dir C/Condutora Helicoidal Esq Q17,5 X 175 X 7,93mm(Passo 50,80mm)		3		6		6	
*45	6020051126-6	Conj. Dosador Fertisystem Auto-Lub Ap/2D Ng Me(Fertisystem 11110000)			3		6		6
46	6020310883-7	Parafuso Cab.Sextavada Inox 5/16" X 1" 18F Unc2A Rt		12		24			
46	6020310894-2	Parafuso Cab.Sextavada Inox 5/16" X 1.1/2" 18F Unc2A Rt			12		24		24
46	6020310038-0	Parafuso Cab.Sextavada 5/16" X 1" 18F Unc1A Gr5 Rt(Bicromatizado)						24	
47	5558010263-7	Trava Lateral Da Caixa Plástica		2	2				
47	5558010126-6	Trava Lateral Da Caixa Plástica				2	2	4	4
48	5558010262-9	Trava Central Da Caixa Plástica				1	1		
49	6020055113-6	Caixa Plástica P/Adubo 200 Litros C/Tampa(Vermelho Ral-3020)		1	1	2	2	2	2
50	5530011732-4	Suporte Da Caixa Plástica						2	2

BALDAN

• Tabela NSH - Montante

Item	Código	Descrição do Produto	Todos	2000 condutor marpel	2000 condutor fertisystem	2500 condutor marpel	2500 condutor fertisystem	3000 condutor marpel	3000 condutor fertisystem
51	5208011357-9	Depósito De Adubo Completo Condutor Transversal Marpel						2	
51	5208012082-6	Depósito De Adubo Completo Condutor Transversal Fertisystem							2
52	6020130106-0	Graxeira 1/4" 90º Unf-28F	1						
53	6020310762-8	Porca Sextavada 5/8" 18F Unf Gr5 Ch.15/16" Alt.15,00mm (Bicromatizado)	1						
54	6020010412-1	Arruela De Pressão 5/8" Média Industrial(Bicromatizado)	3						
55	5232010834-9	Eixo Do Esticador C/Trava	1						
56	6020250394-5	Mola Helicoidal De Torção Ø38 X Ø44,4 X 39mm Arame=Ø3,2mm Direita	1						
57	5268010105-1	Esticador De Corrente Avulso	1						
58	6020010252-8	Anel De Retenção E-16 G501-016-01	3						
59	6020350849-5	Roldana Do Esticador	1						
60	5136020043-8	Chapa Frontal Do Esticador	1						
61	6020130108-7	Graxeira 1/8" Reta Bsp-28F	2						
62	5256010176-7	Engrenagem De 12 Dentes Completa	1						
63	6020310760-1	Porca Sextavada 5/8" 11F Unc Gr5 Ch.1.1/16" Alt.15,00mm (Bicromatizado)	4						
64	5256010158-9	Engrenagem De 16 Dentes Completa	2						
65	5256010164-3	Engrenagem De 22 Dentes Completa	2						
66	5256010166-0	Engrenagem De 24 Dentes Completa	2						
67	5256010172-4	Engrenagem De 30 Dentes Completa	1						
68	5566010178-0	Varão De Ø5/8" X 185mm	2						
69	5256010174-0	Engrenagem De 32 Dentes Completa	1						
70	6020055114-4	Caixa Plástica De 200 Litros Avulsa		1	1	2	2	2	2
71	6020390115-4	Tampa Do Depósito Plástico De 200 Litros		1	1	2	2	2	2
72	6020390912-0	Tubo De Alumínio De Ø13,2 X 137mm (C/Pont. Expansiva Oval Ø 1/2" E Pino)		2	2	4	4	4	4
73	6020010434-2	Arruela De Pressão Inox 5/16" Média		12	12	24	24		
73	6020010404-0	Arruela De Pressão 5/16" Média Industrial(Bicromatizado)						24	24
74	6020310767-9	Porca Sextavada De Latão 5/16" 18F Unc Ch.1/2" Alt.6,50mm		12	12	24	24		
74	6020310744-0	Porca Sextavada 5/16" 18F Unc Gr5 Ch.1/2" Alt.6,50mm (Bicromatizado)						24	24
75	6020390093-0	Tubo Manutenção "Opcional" (Fertisystem 200201026)	1						
76	6020390092-1	Tubo Fixador "Opcional" (Fertisystem 300303005)	1						
77	6020370042-6	Sem-Fim S 1" Direita "Opcional" (Fertisystem 300305001)	1						
78	6020390091-3	Tubo Bloqueador "Opcional" (Fertisystem 07000012)	1						

Item	Código	Descrição do Produto	Todos	2000 condutor marpel	2000 condutor fertisystem	2500 condutor marpel	2500 condutor fertisystem	3000 condutor marpel	3000 condutor fertisystem
79	5538010244-6	Tampa Maior Completa Da Canaleta (Cx Plástica)	1						
80	6020390815-9	Tampa Da Bica Do Adubo	1						
81	6020030123-7	Bica Quadrada De 385mm	1						
81	6020030127-0	Bica Distribuidora De 390mm - Quando sai com Disco Duplo de Adubo	1						
82	6020250339-2	Mola De Trava	1						
83	6020250111-0	Mangote De Ø38 X Ø50,8 X 400Mm (Mangote 110)	1						
84	6020250322-8	Mola De Trava	1						
85	6020030127-0	Bica Distribuidora De 390Mm	1						
86	5150010034-0	Condutor De Adubo	1						

• Condutor Marpel

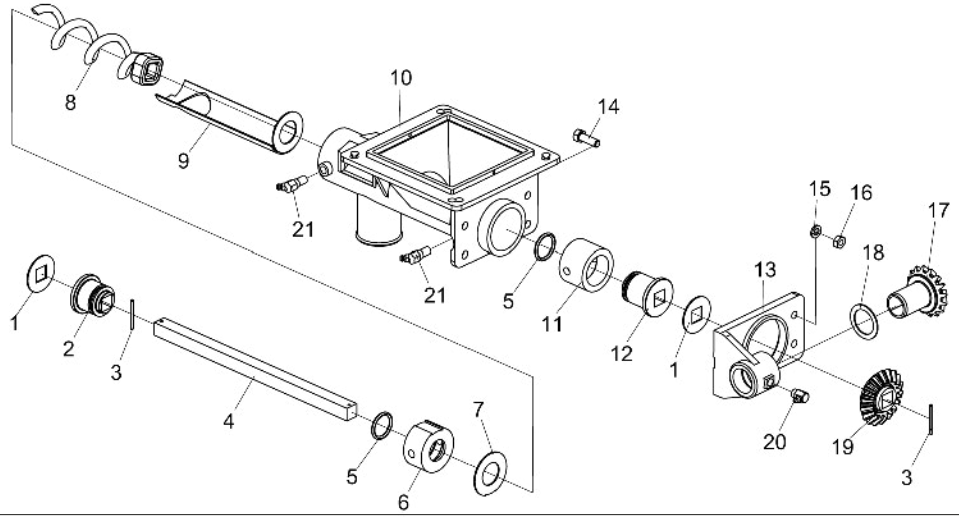

Item	Código	Descrição do produto	Todos
1	5024010342-4	Arruela Lisa De Q16,5 X Ø46 X 1,50mm	3
2	5080010285-2	Bucha Menor Do Condutor De Adubo	1
3	6020310539-0	Pino Elástico Pesado Ø3 X 36mm (Seeger Reno 701.067)	2
4	5232010526-9	Eixo Q.5/8" X 295mm Do Adubo	1
5	6020010043-6	Anel O'Ring 2-214 N3006-90Nbr (24,99)	2
6	6020030083-4	Bucha De Ø52 X 27mm Menor	1
7	5024010341-6	Arruela Especial Da Caixa Plástica	1
8	5400010116-0	Condutora Helicoidal Esquerda Q.17,5 X 175 X 7,93mm(Passo 50,8mm)	1
9	5106010066-0	Capa Do Adubo	1
10	6020050381-6	Condutor De Adubo	1
11	6020030084-2	Bucha De Ø50 X 35mm Maior	1
12	5080010286-0	Bucha Maior Do Condutor De Adubo	1
13	5092010164-7	Caixa De Transmissão	1
14	6020310883-7	Parafuso Cab. Sextavada Inox 5/16" X 1" 18F Unc2A Rt	4
15	6020010434-2	Arruela De Pressão Inox 5/16" Média	4
16	6020310767-9	Porca Sextavada De Latão 5/16" 18F Unc Ch.1/2" Alt.6,50mm	4
17	6020310481-5	Pinhão De 16 Dentes	1
18	5024010057-3	Arruela Lisa De Ø29,5 X Ø41 X 1,21mm	1
19	6020310495-5	Pinhão De 18 Dentes	1
20	6020130112-5	Graxeira 1/8" 90 Graus Bsp-28F	1
21	6020130115-0	Graxeira 45º Longa 1/8" Bsp 28F Alt.36mm Sext.7/16"	2

• Condutor Fertisystem

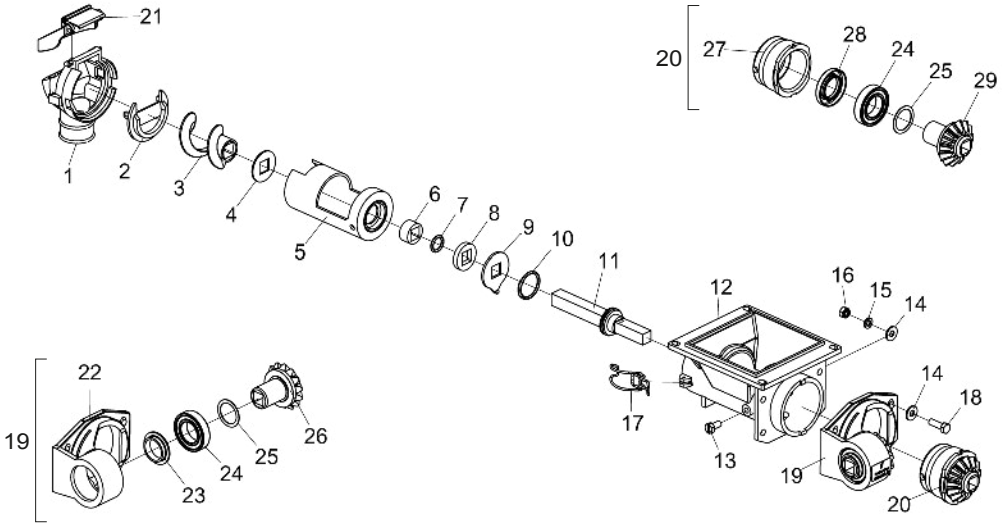

Item	Código	Descrição do produto	Todos
1	6020030302-7	Bocal (07000002)	1
2	6020390067-0	Tampa Transversal (07000017)	1
3	6020370040-0	Sem-Fim S 2" Direita Opcional (Fertisystem 300305002)	1
4	6020010503-9	Arruela Quadrada De Inox (07000060)	1
5	6020350530-5	Revestimento (07000003)	1
6	6020010230-7	Anel Trava (07000016)	1
7	6020010008-8	Anel O'Ring 2-209 N3006-90 Nbr (Ø17,04 X Ø3,53Mm)	1
8	6020110095-2	Feltro (07000023)	1
9	6020010504-7	Arruela De Limpeza (07000006)	1
10	6020010041-0	Anel O'Ring 2-219 N3009-90Nbr (32,92)	1
11	6020090686-4	Eixo Ng(Fertisystem 200201038)	1
12	6020051128-2	Corpo Principal (07000001)	1
13	6020310295-2	Parafuso Cab. Sextavada Com Fenda M8 X 1,25 X 16Mm Cl 5.8 Rt(Bicromatizado)	2
14	5024010073-5	Arruela Lisa Ø8,5 X Ø20 X 2,00Mm	8
15	6020010404-0	Arruela De Pressão 5/16" Média Industrial(Bicromatizado)	4
16	6020317449-0	Porca Sextavada Autotravante C/Nylon Baixa M8 X 1,25 Ma Cl8 Ch.13Mm Alt.8,00Mm(Zincado Branco)	4
17	6020310680-0	Presilha 0,70Mm	2
18	6020310561-7	Parafuso Cab. Sextavada M8 X 1,25 X 25Mm Cl 5.8 Rt(Fosfatizado)	4
19	6020250494-1	Conjunto Mancalização Auto Lub (07100008)	1
20	5528011026-3	Sistema Mancalização Interna Para Condutores Fertisystem (450451001)	1
21	6020051127-4	Conjunto Tampa Bocal Ng	1
22	6020250417-8	Mancal Auto-Lub (07000070)	1
23	6020310604-4	Protetor Do Rolamento (07000071)	1
24	6020350006-0	Rolamento Rígido De Esfera 6006 2Rs Ddu	3
25	5024010243-6	Arruela Lisa De Ø30 X Ø39 X 0.91Mm	2
26	6020310580-3	Pinhão Acionador (07000072)	1
27	6020030074-5	Bucha (07000014)	1
28	6020350320-5	Retentor Ø30,00 X Ø52,00 X 8,00Mm (Sabó 00952 Br)	1
29	6020310909-4	Pinhão Acionador (Fertisystem 200201036)	1

BALDAN

• Suporte da Roda Direito

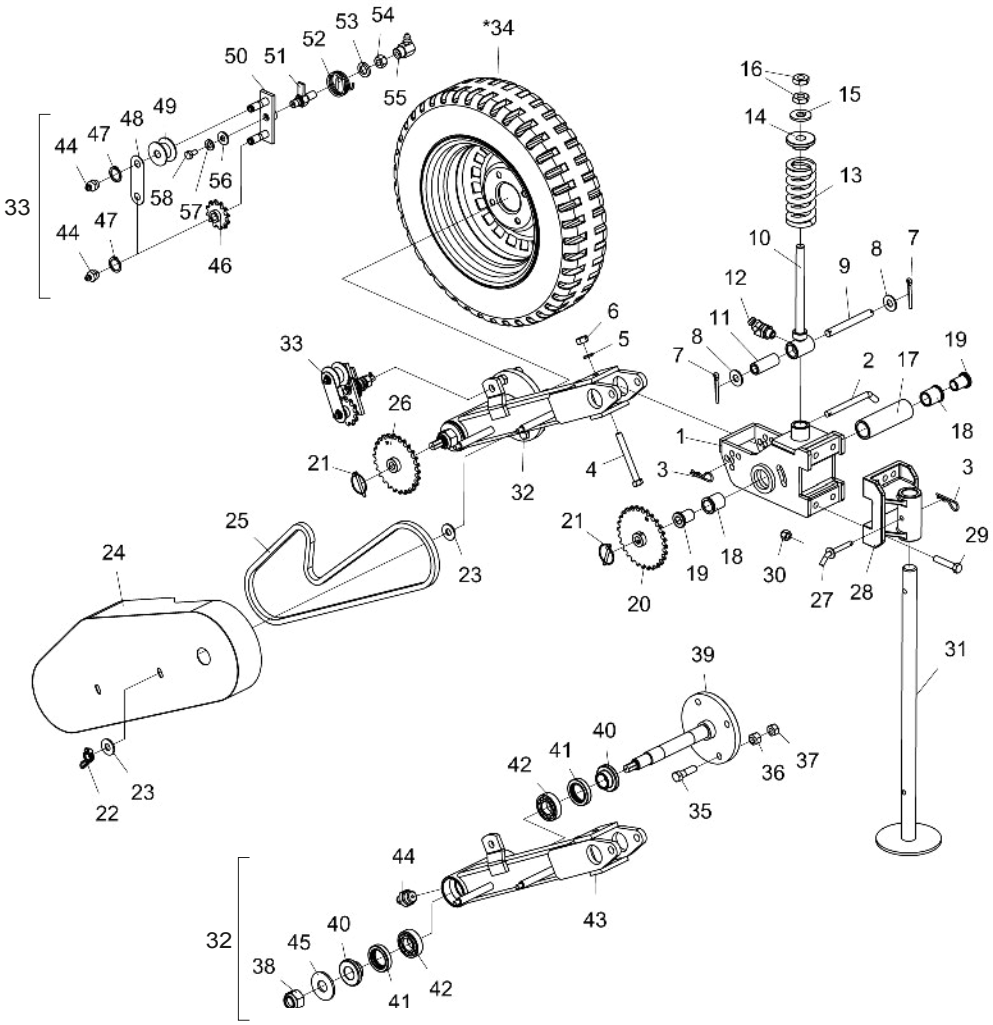

Item	Código	Descrição do produto	Todos
1	5530011704-9	Suporte Do Balanceiro	1
2	5432010193-2	Pino Da Trava	1
3	6020390294-0	Trava Nma - Tipo "R" De Ø3,5 X 67mm(Especial)	2
4	6020311066-1	Parafuso Cab.Sextavada 1/2" X 4.1/2" 12F W Gr5 Rp(Bicromatizado)	1
5	6020010410-5	Arruela De Pressão 1/2" Média Industrial(Bicromatizado)	1
6	6020310754-7	Porca Sextavada 1/2" 12F W Gr5 Ch.7/8" Alt.12,00mm (Bicromatizado)	1
7	6020050101-5	Contrapino 1/8" X 1" (Zincado Branco)	2
8	5024010239-8	Arruela Lisa De Ø16,5 X Ø37 X 3,00mm	2
9	5432010192-4	Pino De Ø5/8" X 130mm	1
10	5566010109-7	Varão Da Mola	1
11	5080010608-4	Bucha De Ø16,2 X Ø26,5 X 68mm	1
12	6020130104-4	Graxeira 1/4" 45ºunf - 28F Sext 5/16"	1
13	6020250281-7	Mola Helicoidal De Compressão Ø43 X Ø67 X 141mm Arame=Ø12mm	1
14	6010600980-8	Bucha De Encosto	1
15	5024010007-7	Arruela Lisa De Ø20,3 X Ø46,5 X 4,75mm	1
16	6020310784-9	Porca Sextavada 3/4" 10F Unc Gr5 Ch.1.1/4" Alt.11,00mm (Bicromatizado)	2
17	5558010259-9	Trava Do Balanceiro	1
18	5080010607-6	Bucha De Bronze	2
19	5080010204-6	Bucha De Ø1.3/8" C/Furo Sext P/Eixo 5/8"	2
20	5256010170-8	Engrenagem De 28 Dentes Completa	1
21	6020390301-7	Trava C/Argola Ø5,75 X 50mm	2
22	6020030104-0	Porca Borboleta Ø3/8" 16F Unc(Bicromatizado)	2
23	5024010075-1	Arruela Lisa De Ø10,3 X Ø25 X 2,00mm	4
24	5106010115-2	Capa Direita De Proteção	1
25	6020051105-3	Corrente Asa 50 93 Elos + Emenda	1
26	5256010168-6	Engrenagem De 26 Dentes Completa	1
27	5558010081-2	Trava Do Suporte De Apoio C/Arruela	1
28	5530011792-8	Suporte Do Pé De Apoio	1
29	6020312300-3	Parafuso Cab.Sextavada 1/2" X 2.1/2" 12F W Gr5 Rp(Bicromatizado)	4
30	6020310809-8	Porca Sextavada Autotravante C/Nylon Alta 1/2" 12F W Gr5 Ch.3/4" Alt.15,50mm (Zincado Branco)	4
31	5530011710-3	Suporte De Apoio	1
32	5530011708-1	Suporte Da Roda Direita Completo	1
33	5268010723-8	Esticador De Corrente Direito Completo	1
*34	5498010036-0	Roda Cpl 5,60 X 15 X 10 Lonas.	1
35	6020310998-1	Parafuso Cab.Sextavada 9/16" X 2" 18F Unf1A Gr5 Rp(Recartilhado)(Fosfatizado)	4
36	6020310816-0	Porca Sextavada Conica Dupla De Roda 9/16" 18F Unf Gr5 Ch.7/8" Alt.19,00mm (Bicromatizado)	4
37	6020310736-9	Porca Sextavada 9/16" 18F Unf Gr5 Ch.7/8" Alt.12,50mm (Bicromatizado)	4
38	6020310804-7	Porca Sextavada Autotravante C/Nylon Alta 1" 14F Uns Gr5 Ch.1.1/2" Alt.28,50mm(Zincado Branco)	1
39	5232010809-8	Eixo Da Roda	1
40	5080010144-9	Bucha De Encosto	2
41	6020350201-2	Retentor Ø40,00 X Ø62,00 X 12,00mm (Arca 5456 Gb / Flexa 10018 N)	2
42	6020350007-9	Rolamento De Esfera 6206(Skf-Nsk-Timken)	2
43	5530011709-0	Suporte Da Roda Direito	1
44	6020130108-7	Graxeira 1/8" Reta Bsp-28F	3
45	5024010012-3	Arruela Lisa De Ø26,8 X Ø66,5 X 4,75mm	1
46	5256010176-7	Engrenagem De 12 Dentes Completa	1
47	6020010252-8	Anel De Retenção E-16 G501-016-01	2
48	5136020043-8	Chapa Frontal Do Esticador	1
49	6020350849-5	Roldana Do Esticador	1
50	5268010725-4	Esticador De Corrente Avulso	1
51	5232010996-5	Eixo Do Esticador C/Trava	1
52	6020250394-5	Mola Helicoidal De Torção Ø38 X Ø44,4 X 39mm Arame=Ø3,2mm Direita	1
53	6020010412-1	Arruela De Pressão 5/8" Média Industrial(Bicromatizado)	1
54	6020310765-2	Porca Sextavada 5/8" 11F Unc Gr5 Ch.15/16" Alt.14,00mm (Bicromatizado)	1
55	6020130112-5	Graxeira 1/8" 90 Graus Bsp-28F	1
56	5024010073-5	Arruela Lisa De Ø8,5 X Ø20 X 2,00mm	1
57	6020010402-4	Arruela De Pressão 1/4" Média Industrial(Bicromatizado)	1
58	6020311000-9	Parafuso Cab.Sextavada 1/4" X 1/2" 20F Unc1A Gr5 Rt(Bicromatizado)	1

* Item 34 - Vide página 9

• Suporte da Roda Esquerdo

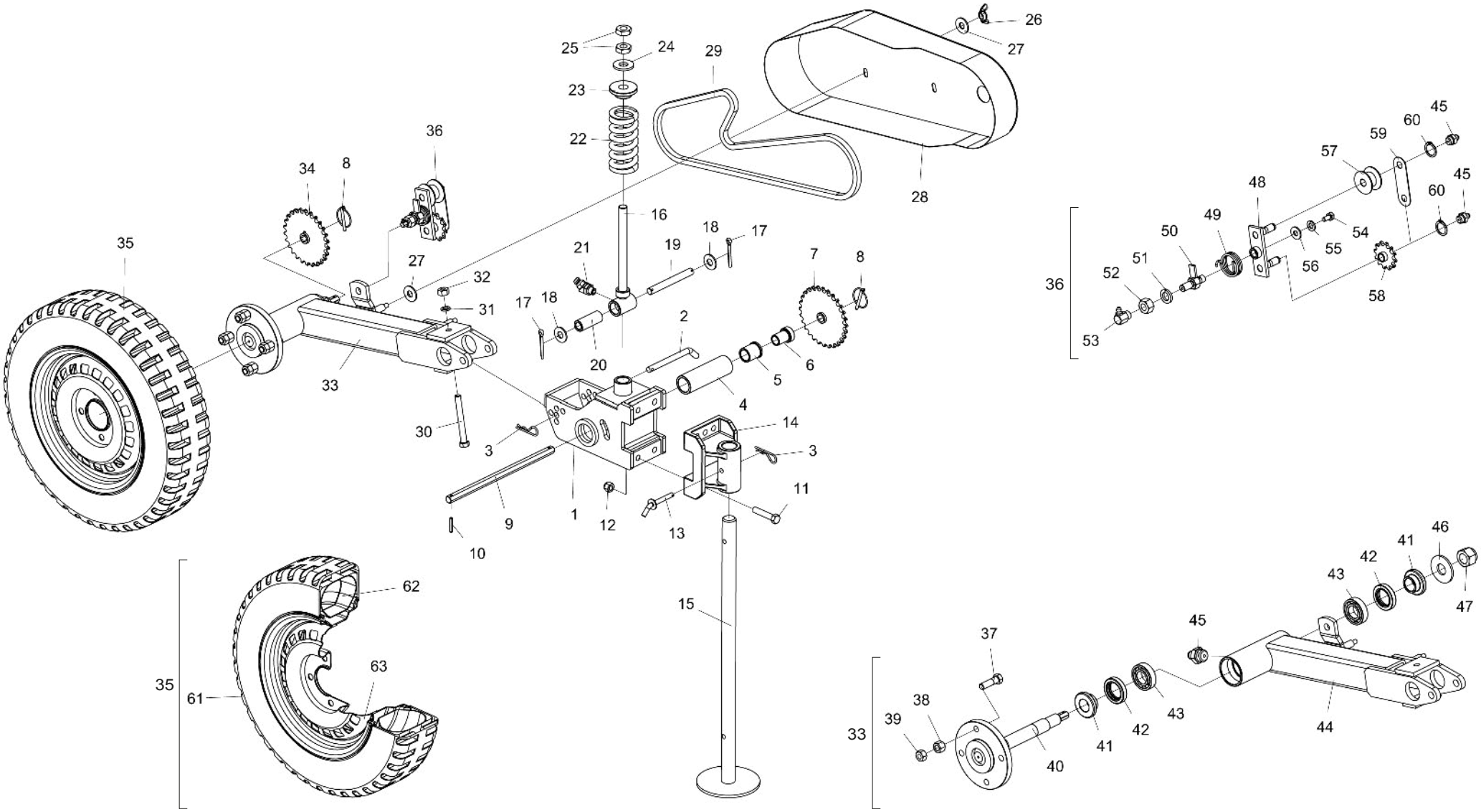

BALDAN

• Tabela Suporte da Roda Esquerdo

Item	Código	Descrição do produto	Todos
1	5530011704-9	Suporte Do Balanceiro	1
2	5432010193-2	Pino Da Trava	1
3	6020390294-0	Trava Nma - Tipo "R" De Ø3,5 X 67mm (Especial)	2
4	5558010259-9	Trava Do Balanceiro	1
5	5080010607-6	Bucha De Bronze	1
6	5080010777-3	Bucha De Ø1.3/8" Furo Sextavado P/Eixo 5/8"	1
7	5256010170-8	Engrenagem De 28 Dentes Completa	1
8	6020390301-7	Trava C/Argola Ø5,75 X 50mm	2
9	5232010812-8	Eixo Sextavado De 5/8" X 345mm	1
10	6020310485-8	Pino Elástico Pesado Ø6 X 36mm (Seeger Reno 701.163)	1
11	6020312300-3	Parafuso Cab.Sextavada 1/2" X 2.1/2" 12F W Gr5 Rp(Bicromatizado)	4
12	6020310809-8	Porca Sextavada Autotravante C/Nylon Alta 1/2" 12F W Gr5 Ch.3/4" Alt.15,50mm (Zincado Branco)	4
13	5558010081-2	Trava Do Suporte De Apoio C/Arruela	1
14	5530011792-8	Suporte Do Pé De Apoio	1
15	5530011710-3	Suporte De Apoio	1
16	5566010109-7	Varão Da Mola	1
17	6020050101-5	Contrapino 1/8" X 1" (Zincado Branco)	2
18	5024010239-8	Arruela Lisa De Ø16,5 X Ø37 X 3,00mm	2
19	5432010192-4	Pino De Ø5/8" X 130mm	1
20	5080010608-4	Bucha De Ø16,2 X Ø26,5 X 68mm	1
21	6020130104-4	Graxeira 1/4" 45º unf - 28F Sext 5/16"	1
22	6020250281-7	Mola Helicoidal De Compressão Ø43 X Ø67 X 141mm Arame=Ø12mm	1
23	6010600980-8	Bucha De Encosto	1
24	5024010007-7	Arruela Lisa De Ø20,3 X Ø46,5 X 4,75mm	1
25	6020310784-9	Porca Sextavada 3/4" 10F Unc Gr5 Ch.1.1/4" Alt.11,00mm (Bicromatizado)	2
26	6020030104-0	Porca Borboleta Ø3/8" 16F Unc(Bicromatizado)	2
27	5024010075-1	Arruela Lisa De Ø10,3 X Ø25 X 2,00mm	4
28	5106010114-4	Capa Esquerda De Proteção	1
29	6020051105-3	Corrente Asa 50 93 Elos + Emenda	1
30	6020311066-1	Parafuso Cab.Sextavada 1/2" X 4.1/2" 12F W Gr5 Rp (Bicromatizado)	1
31	6020010410-5	Arruela De Pressão 1/2" Média Industrial (Bicromatizado)	1
32	6020310754-7	Porca Sextavada 1/2" 12F W Gr5 Ch.7/8" Alt.12,00mm (Bicromatizado)	1
33	5530011706-5	Suporte Da Roda Esquerda Completo	1
34	5256010168-6	Engrenagem De 26 Dentes Completa	1
35	5498010036-0	Roda Cpl 5,60 X 15 X 10 Lonas.	1
36	5268010724-6	Esticador De Corrente Esquerdo Completo	1
37	6020310998-1	Parafuso Cab.Sextavada 9/16" X 2" 18F Unf1A Gr5 Rp(Recartilhado)(Fosfatizado)	4
38	6020310816-0	Porca Sextavada Conica Dupla De Roda 9/16" 18F Unf Gr5 Ch.7/8" Alt.19,00mm (Bicromatizado)	4
39	6020310736-9	Porca Sextavada 9/16" 18F Unf Gr5 Ch.7/8" Alt.12,50mm (Bicromatizado)	4
40	5232010809-8	Eixo Da Roda	1
41	5080010144-9	Bucha De Encosto	2
42	6020350201-2	Retentor Ø40,00 X Ø62,00 X 12,00mm (Arca 5456 Gb / Flexa 10018 N)	2
43	6020350007-9	Rolamento De Esfera 6206(Skf-Nsk-Timken)	2
44	5530011707-3	Suporte Da Roda Esquerda	1
45	6020130108-7	Graxeira 1/8" Reta Bsp-28F	3
46	5024010012-3	Arruela Lisa De Ø26,8 X Ø66,5 X 4,75mm	1
47	6020310804-7	Porca Sextavada Autotravante C/Nylon Alta 1" 14F Uns Gr5 Ch.1.1/2" Alt.28,50mm(Zincado Branco)	1
48	5268010725-4	Esticador De Corrente Avulso	1
49	6020250395-3	Mola Helicoidal De Torção Ø38 X Ø44,4 X 39mm Arame=Ø3,2mm Esquerda(Bicromatizado)	1
50	5232010996-5	Eixo Do Esticador C/Trava	1
51	6020010412-1	Arruela De Pressão 5/8" Média Industrial(Bicromatizado)	1
52	6020310765-2	Porca Sextavada 5/8" 11F Unc Gr5 Ch.15/16" Alt.14,00mm (Bicromatizado)	1
53	6020130112-5	Graxeira 1/8" 90 Graus Bsp-28F	1
54	6020311000-9	Parafuso Cab.Sextavada 1/4" X 1/2" 20F Unc1A Gr5 Rt(Bicromatizado)	1
55	6020010402-4	Arruela De Pressão 1/4" Média Industrial(Bicromatizado)	1
56	5024010073-5	Arruela Lisa De Ø8,5 X Ø20 X 2,00mm	1
57	6020350849-5	Roldana Do Esticador	1
58	5256010176-7	Engrenagem De 12 Dentes Completa	1
59	5136020043-8	Chapa Frontal Do Esticador	1
60	6020010252-8	Anel De Retenção E-16 G501-016-01	2
61	6020310416-5	Pneu Militar Agrícola 5,60 X 15 (Capacidade De Carga B)	1
62	6020050364-6	Câmara De Ar 5,60 - 15	1
63	6020350421-0	Roda Rb 152/15 De 4,50 C/04 Furos	1

• Marcador de Linha - Opcional

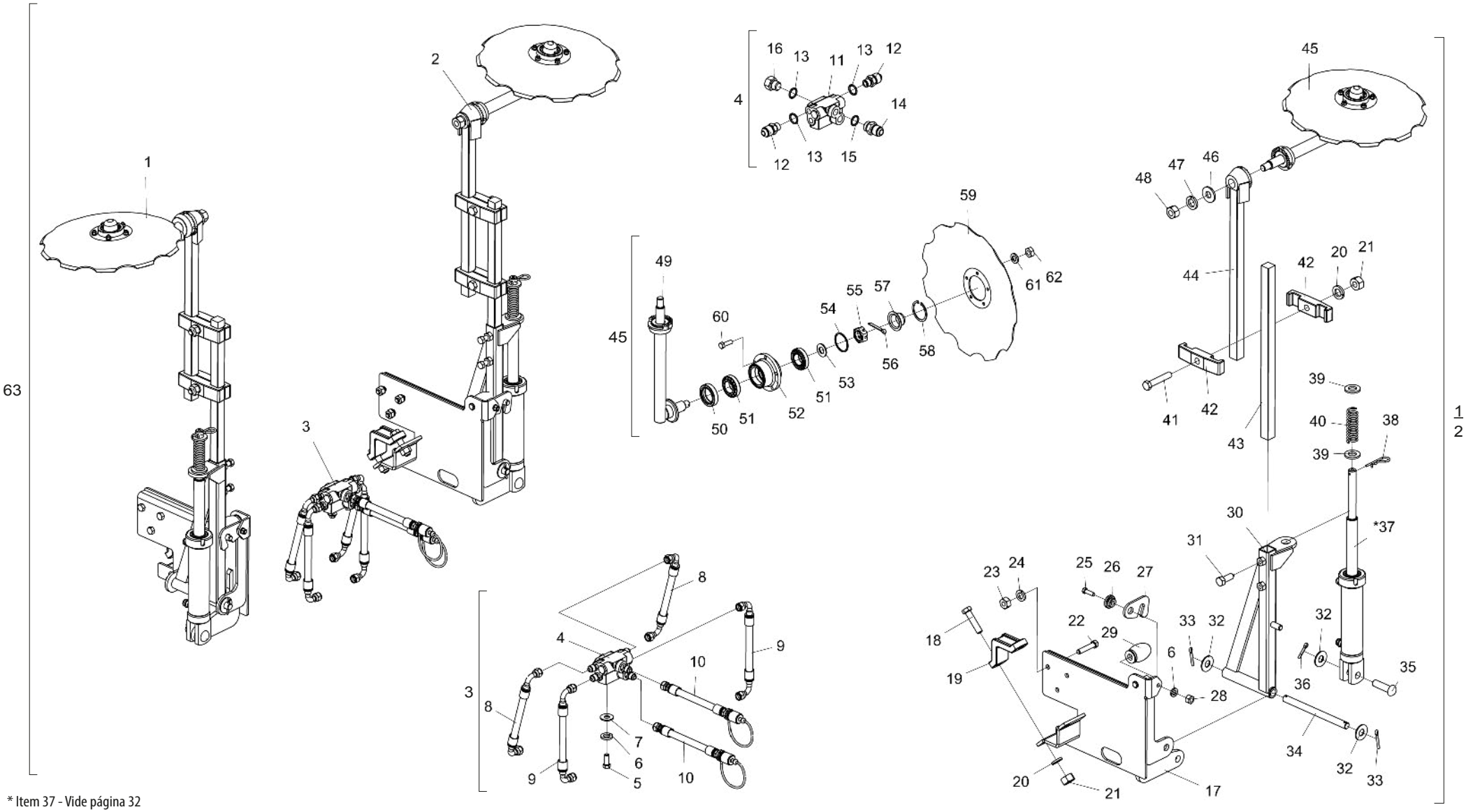

* Item 37 - Vide página 32

BALDAN

• Tabela Marcador de linha - Opcional

Item	Código	Descrição do Produto	Todos	2000	2500	3000
1	5530012151-8	Suporte Lateral Direito Com Marcador(Nsh)	1			
2	5530012152-6	Suporte Lateral Esquerdo Com Marcador(Nsh)	1			
3	5528010431-0	Sistema Hidráulico P/Marcador De Linha Nsh-2000		1		
3	5528010422-0	Sistema Hidráulico P/Marcador De Linha Nsh-2500			1	
3	5528010432-8	Sistema Hidráulico P/Marcador De Linha Nsh-3000				1
4	5224010016-9	Distribuidor De Óleo Completo C/06 Niples	1			
5	6020310021-6	Parafuso Cab.Sextavada 3/8" X 1" 16F Unc1A Gr5 Rt(Fosfatizado)	2			
6	6020010406-7	Arruela De Pressão 3/8" Média Industrial(Bicromatizado)	4			
7	5024010075-1	Arruela Lisa De Ø10,3 X Ø25 X 2,00mm	2			
8	6020251029-1	Mangueira Hidr. Alta Pressão 3/8" X 1550mm C/2Tcg (Sae 100R2 At - P.T.4800Psi)		2		
8	6020250778-9	Mangueira Hidr. Alta Pressão 3/8" X 2100mm C/2Tcg (Sae 100R2 At - P.T.4800Psi)			2	
8	6020250786-0	Mangueira Hidr. Alta Pressão 3/8" X 2800mm C/2Tcg (Sae 100R2 At - P.T.4800Psi)				2
9	6020251037-2	Mangueira Hidr. Alta Pressão 3/8" X 1600mm C/2Tcg (Sae 100R2 At - P.T.4800Psi)		2		
9	6020250779-7	Mangueira Hidr. Alta Pressão 3/8" X 1960mm C/2Tcg (Sae 100R2 At - P.T.4800Psi)			2	
9	6020251033-0	Mangueira Hidr. Alta Pressão 3/8" X 2650mm C/2Tcg (Sae 100R2 At - P.T.4800Psi)				2
10	5372011103-5	Mangueira Ø3/8" X 1500mm Com 1Trg E 1Trf C/Engate Rápido Macho	2			
11	6020430196-7	Válvula De Sequência De Dupla Ação	1			
12	5412010008-7	Niple R.3/4" Unf X R.9/16" Unf X 40mm C/Sextavado3/4"	4			
13	6020010025-8	Anel O'Ring 6-091 N3006-90Nbr(Ø12,00 X 2,00mm)	6			
14	5412010035-4	Niple R.3/4" Unf X R.3/4" Unf X 38mm C/Sextavado 7/8"	2			
15	6020010022-3	Anel O'Ring 2-114 N3006-90Nbr (15,54)	2			
16	5081010006-8	Bujão De 09/16" X 22mm	2			
17	5530012125-9	Suporte Direito De Fixação Do Marcador(Nsh)	1			
17	5530012126-7	Suporte Esquerdo De Fixação Do Marcador(Nsh)	1			
18	6020310292-8	Parafuso Cab.Sextavada 5/8" X 2.3/4" 11F Unc1A Gr5 Rp Rosca Direita(Bicromatizado)	4			
19	6010601965-0	Braçadeira De Fixação	2			
20	6020010412-1	Arruela De Pressão 5/8" Média Industrial(Bicromatizado)	8			
21	6020310760-1	Porca Sextavada 5/8" 11F Unc Gr5 Ch.1.1/16" Alt.15,00mm (Bicromatizado)	8			
22	6020312300-3	Parafuso Cab.Sextavada 1/2" X 2.1/2" 12F W Gr5 Rp(Bicromatizado)	6			
23	6020310754-7	Porca Sextavada 1/2" 12F W Gr5 Ch.7/8" Alt.12,00mm (Bicromatizado)	6			
24	6020010410-5	Arruela De Pressão 1/2" Média Industrial(Bicromatizado)	6			
25	6020310026-7	Parafuso Cab.Sextavada 3/8" X 1.1/4" 16F Unc1A Gr5 Rt(Bicromatizado)	2			
26	5080010264-0	Bucha De Ø10,3 X Ø30 X 13mm	2			
27	5558010316-1	Trava De Fixação Do Marcador	2			
28	6020310746-6	Porca Sextavada 3/8" 16F Unc Gr5 Ch.9/16" Alt.8,50mm (Bicromatizado)	2			
29	6020030170-9	Bate Choque Do Fação 85.991.00	2			
30	5386010187-0	Marcador De Linha Direito	1			
30	5386010188-9	Marcador De Linha Esquerdo	1			

Item	Código	Descrição do Produto	Todos	2000	2500	3000
31	6020311049-1	Parafuso Cab.Sextavada 1/2" X 1.1/4" 12F W Gr5 Rt C/Ponta(Bicromatizado)	4			
32	5024010142-1	Arruela Lisa De Ø20,3 X Ø46,5 X 3,00mm	6			
33	6020050106-6	Contrapino 3/16" X 1.1/2" (Zincado Branco)	4			
34	5432010047-2	Pino Liso De Ø3/4" X 245mm	2			
35	6020310597-8	Pino Cab.Francesa Ø3/4" X 62mm	2			
36	6020050104-0	Contrapino 3/16" X 1" (Zincado Branco)	2			
*37	6020055760-6	Cilindro Hidráulico "D.A" Ø1.1/4" X Ø2" X 150mm(Curso) X 348mm(Fechado)	2			
38	6020390308-4	Trava Nma - Tipo "R" De Ø4,5 X 80mm (455)	2			
39	5024010001-8	Arruela Lisa De Ø23,5 X Ø44,5 X 4,75mm	4			
40	6020250242-6	Mola Helicoidal De Compressão Ø23,5 X Ø31,5 X 100mm Arame=Ø4mm Interna	2			
41	6020311079-3	Parafuso Cab.Sextavada 5/8" X 3.1/2" 11F Unc1A Gr5 Rp(Bicromatizado)	4			
42	6010601399-6	Trava Da Barra Do Marcador.	8			
43	5272010019-3	Extensão Q1.1/8" X 550mm	2			
44	5386010122-6	Marcador De Linha Inferior	2			
45	5386010137-4	Marcador De Linha Superior Esquerdo/Direito Completo	2			
46	5024010007-7	Arruela Lisa De Ø20,3 X Ø46,5 X 4,75mm	2			
47	6020010414-8	Arruela De Pressão 3/4" Média Industrial(Bicromatizado)	2			
48	6020310770-9	Porca Sextavada 3/4" 10F Unc Gr5 Ch.1.7/32" Alt.18,50mm (Bicromatizado)	2			
49	5386010140-4	Marcador De Linha Esquerdo / Direito	2			
50	6020350268-3	Retentor Ø36,00 X Ø52,00 X 11,00mm (Arca 5075 Brg)	2			
51	6020350077-0	Rolamento 44610/49 Capa Cone (Gaiola Baixa)	4			
52	5204010247-7	Cubo Do Disco	2			
53	5024010258-4	Arruela Lisa De Ø20 X Ø38,5 X 3,00mm	2			
54	6020010130-0	Anel De Vedação 050 X 057 X 2mm	2			
55	6020310797-0	Porca Sextavada Castelo 3/4" 16F Unf Gr5 Ch.1.1/16" Alt.13,00mm (Bicromatizado)	2			
56	6020050101-5	Contrapino 1/8" X 1" (Zincado Branco)	2			
57	6020050649-1	Calota Do Cubo (Diam Externo 57,00mm)	2			
58	6020011025-3	Anel De Retenção I-058 G502-058-01	2			
59	2759366580-7	Disco Conc Rec 16" X 3,50 Fc Rd 74mm + 5F Rd 8,7mm R=48mm Afe	2			
60	6020310038-0	Parafuso Cab.Sextavada 5/16" X 1" 18F Unc1A Gr5 Rt(Bicromatizado)	10			
61	6020010404-0	Arruela De Pressão 5/16" Média Industrial(Bicromatizado)	10			
62	6020310744-0	Porca Sextavada 5/16" 18F Unc Gr5 Ch.1/2" Alt.6,50mm (Bicromatizado)	10			
63	5528010436-0	Sistema Marcador De Linha Completo Nsh-2000		1		
63	5528010435-2	Sistema Marcador De Linha Completo Nsh-2500			1	
63	5528010434-4	Sistema Marcador De Linha Completo Nsh-3000				1

• Linhas para Plantio

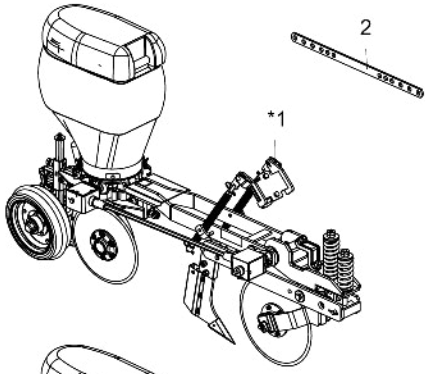

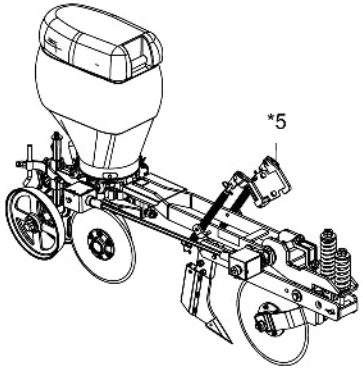

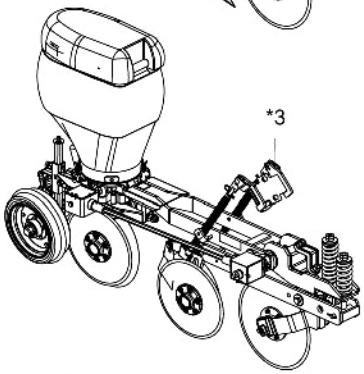

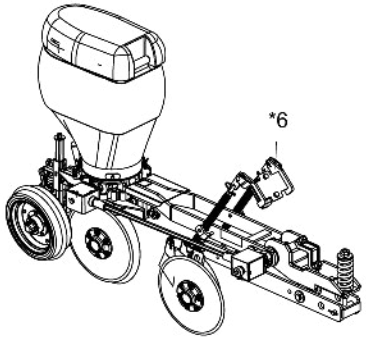

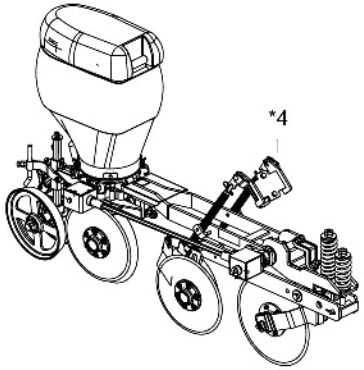

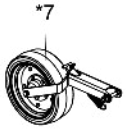

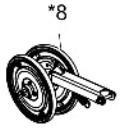

Item	Código	Descrição do produto	Todos
*1	2517010830-5	Linha Direita C/Sulcador No Adubo E Roda Compactadora De Borracha	1
*1	2517010828-3	Linha Esquerda C/Sulcador No Adubo E Roda Compactadora De Borracha	1
2	5558010318-8	Trava Menor Do Carrinho	1
2	5558070050-0	Trava Maior Do Carrinho	1
		Opcional	
*3	2517010818-6	Linha C/Disco Duplo De Adubo E Roda Compactadora De Borracha (Direita)	1
*3	2517010819-4	Linha C/Disco Duplo De Adubo E Roda Compactadora De Borracha (Esquerda)	1
*4	2517010820-8	Linha C/Disco Duplo De Adubo E Roda Compactadora De Ferro (Direita)	1
*4	2517010821-6	Linha C/Disco Duplo De Adubo E Roda Compactadora De Ferro (Esquerda)	1
*5	2517010829-1	Linha Com Sulcador No Adubo E Roda Compactadora De Ferro (Direita)	1
*5	2517010831-3	Linha Com Sulcador No Adubo E Roda Compactadora De Ferro (Esquerda)	1
*6	2517011141-1	Linha C/Disco Duplo Do Adubo S/Disco De Corte E Roda Compactadora De Borracha (Direita)	1
*6	2517011142-0	Linha C/Disco Duplo Do Adubo S/Disco De Corte E Roda Compactadora De Borracha (Esquerda)	1
*7	5124010110-0	Carrinho Da Roda Compactadora Lisa	1
*7	5124080044-0	Carrinho Da Roda Compactadora Côncava	1
*7	5124080045-8	Carrinho Da Roda Compactadora Convexa	1
*8	5124080057-1	Carrinho Da Roda Compactadora Em "V"	1

* Item 1 - Vide página 14
* Item 3 e 6 - Vide página 16
* Item 4 - Vide página 18
* Item 5 - Vide página 20
* Item 7 - Vide página 27
* Item 8 - Vide página 28

Obs: As quantidades dos conjuntos variam conforme o número de linhas

BALDAN

• Linha com Sulcador do Adubo e Roda Compactdora de Borracha

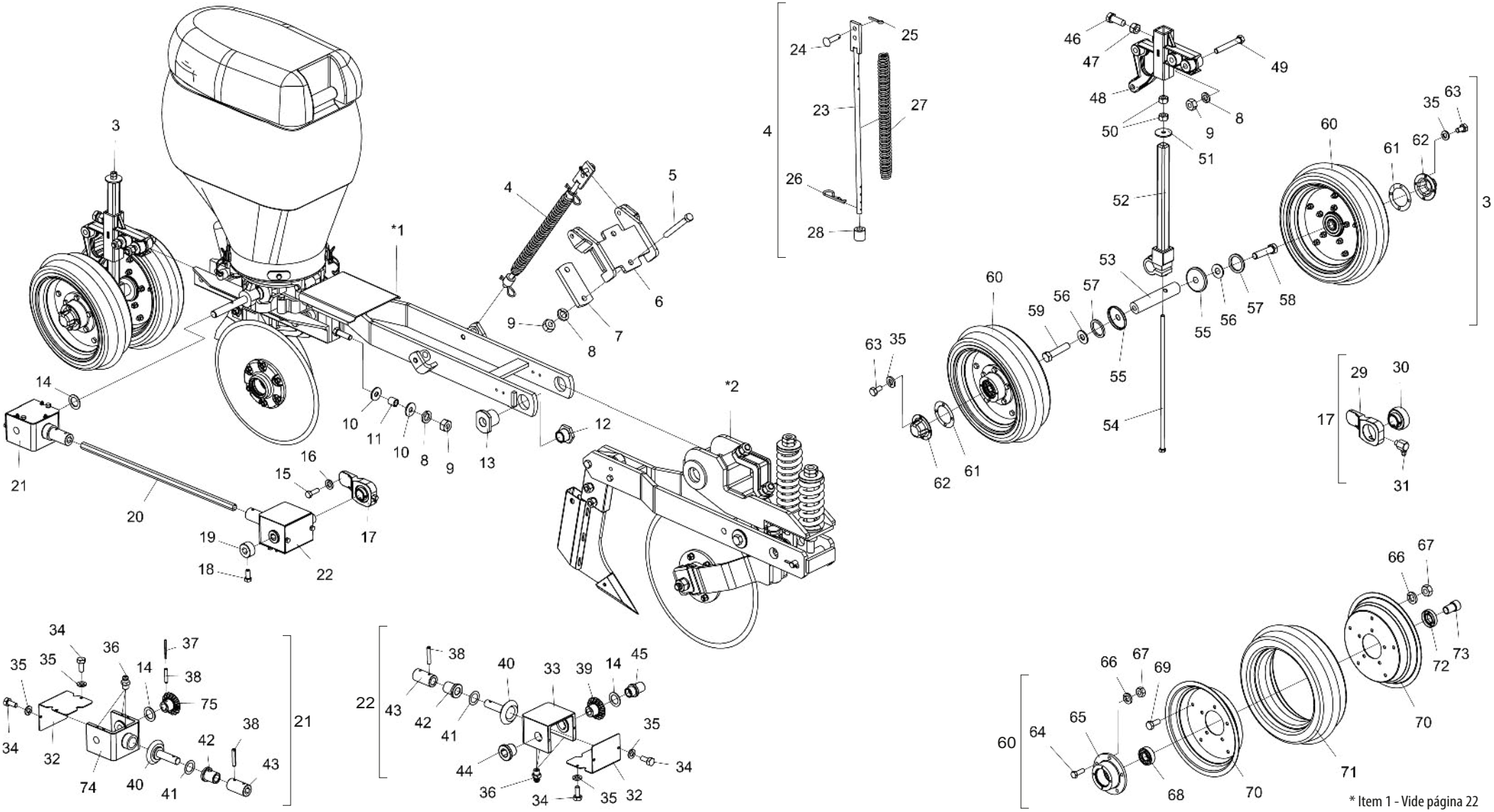

• Tabela Linha com Sulcador do adubo e Roda Compactdora de Borracha

Item	Código	Descrição do Produto	Todos	Dir	Esq
*1	5124010412-5	Carrinho Da Semente Direito		1	
*1	5124010411-7	Carrinho De Semente Esquerdo			1
*2	5124010399-4	Carrinho Do Adubo Completo (Sulcador)	1		
3	5124010406-0	Carrinho Da Roda De Profundidade (Borracha)	1		
4	5566010142-9	Varão Completo Da Mola	2		
5	6020311066-1	Parafuso Cab.Sextavada 1/2" X 4.1/2" 12F W Gr5 Rp (Bicromatizado)	2		
6	5530011755-3	Suporte Do Varão	1		
7	5040010280-2	Barra De 2" X 1/2" X 120mm	1		
8	6020010410-5	Arruela De Pressão 1/2" Média Industrial(Bicromatizado)	5		
9	6020310754-7	Porca Sextavada 1/2" 12F W Gr5 Ch.7/8" Alt.12,00mm (Bicromatizado)	5		
10	5024010068-9	Arruela Lisa De Ø13,3 X Ø35,5 X 3,00mm	2		
11	5080020159-1	Bucha De Ø13 X Ø19 X 21mm	1		
12	5080010421-9	Bucha Menor De Fixação Do Suporte Pantográfico	2		
13	5080010630-0	Bucha De Fixação Do Suporte Da Linha	2		
14	5024010160-0	Arruela Lisa De Ø20 X Ø31 X 1,21mm	4		
15	6020310038-0	Parafuso Cab.Sextavada 5/16" X 1" 18F Unc1A Gr5 Rt (Bicromatizado)	2		
16	6020010404-0	Arruela De Pressão 5/16" Média Industrial(Bicromatizado)	2		
17	5368010505-3	Mancal Auto Compensador Gy1100 Krrb	1		
18	6020312020-9	Parafuso Cab.Sextavada 5/16" X 3/4" 18F Unc1A Gr5 Rt (Bicromatizado)	1		
19	5080010655-6	Bucha De Ø1.1/2" X 20mm C/Furo Sextavado P/Eixo 5/8"	1		
20	5232010843-8	Eixo Sextavado De 5/8" X 735mm	1		
21	5092010318-6	Caixa De Engrenagens Completa Traseira	1		
22	5092010317-8	Caixa De Engrenagens Completa Dianteira	1		
23	5566040142-2	Varão Da Mola De Ø1/2" X 485mm	1		
24	6020311240-0	Pino Cab.Francesa Ø9,8 X 37mm	1		
25	6020050099-0	Contrapino 1/8" X 3/4" (Zincado Branco)	1		
26	6020390294-0	Trava Nma - Tipo "R" De Ø3,5 X 67mm(Especial)	2		
27	6020250260-4	Mola Helicoidal De Compressão Ø25,5 X Ø30,5 X 360mm Arame=Ø4mm	1		
28	5080010155-4	Bucha Do Varão Da Mola	2		
29	5368010470-7	Mancal P/Rolamento Auto Compensador	1		
30	6020350081-8	Rolamento Gy-1100 Krrb	1		
31	6020130106-0	Graxeira 1/4" 90º Unf-28F	1		
32	5106010118-7	Capa Da Caixa De Engrenagem	2		
33	5092010316-0	Caixa De Engrenagens C/Furo Maior	1		
34	6020311001-7	Parafuso Cab.Sextavada 1/4" X 5/8" 20F Unc1A Gr5 Rt(Bicromatizado)	8		
35	6020010402-4	Arruela De Pressão 1/4" Média Industrial(Bicromatizado)	16		
36	6020130100-1	Graxeira 1/4" Reta Unf - 28F Alt.14mm Sext 5/16"	6		
37	6020310539-0	Pino Elástico Pesado Ø3 X 36mm (Seeger Reno 701.067)	1		
38	6020310488-2	Pino Elástico Pesado Ø6 X 32mm (Seeger Reno 701.162)	3		
39	5428010030-0	Pinhão De 15 Dentes	1		

Item	Código	Descrição do Produto	Todos	Dir	Esq
40	5428010033-4	Pinhão De 15 Dentes	2		
41	6020010452-0	Arruela Lisa De Ø20 X Ø30 X 0,5mm	2		
42	5080010721-8	Bucha De Bronze	2		
43	5080010723-4	Bucha De Ø1.1/4" X 60mm	2		
44	5080010633-5	Bucha De Ø1.3/8" Furo Sextavado P/Eixo 5/8"	1		
45	5080010634-3	Bucha De Ø1.3/8" X 51mm Furo Sextavado P/Eixo 5/8"	1		
46	6020311069-6	Parafuso Cab.Sextavada 5/8" X 1.3/4" 11F Unc1A Gr5 Rt C/Ponta(Bicromatizado)	1		
47	6020310765-2	Porca Sextavada 5/8" 11F Unc Gr5 Ch.15/16" Alt.14,00mm (Bicromatizado)	1		
48	5530180108-3	Suporte Do Regulador	1		
49	6020311061-0	Parafuso Cab.Sextavada 1/2" X 3.1/2" 12F W Gr5 Rp(Bicromatizado)	2		
50	6020310746-6	Porca Sextavada 3/8" 16F Unc Gr5 Ch.9/16" Alt.8,50mm (Bicromatizado)	2		
51	5024010206-1	Arruela Lisa De Ø10,6 X Ø44 X 3,00mm(Zincada)	1		
52	5484040022-3	Regulador De Profundidade	1		
53	5232010869-1	Eixo De Ø1.1/4" X 160mm	1		
54	6020311039-4	Parafuso Cab.Sextavada 3/8" X 15.1/2" 16F Unc1A Gr2 Rp(Bicromatizado)	1		
55	5096010031-7	Calota De Ø16 X Ø63,6 X 7,6mm	2		
56	5024010239-8	Arruela Lisa De Ø16,5 X Ø37 X 3,00mm	2		
57	5024010330-0	Arruela Lisa De Ø38,8 X Ø50,2 X 4,00mm	2		
58	6020310293-6	Parafuso Cab.Sextavada 5/8" X 2.3/4" 11F Unc1A Gr5 Rp Rosca Esquerda(Bicromatizado)	1		
59	6020310292-8	Parafuso Cab.Sextavada 5/8" X 2.3/4" 11F Unc1A Gr5 Rp Rosca Direita(Bicromatizado)	1		
60	5498100047-4	Roda Compactadora Menor	2		
61	6020190098-3	Junta De Papel Ø50,3 X Ø73,5 X 1/64"	2		
62	6020050640-8	Calota Do Cubo(Bicromatizado)	2		
63	6020311000-9	Parafuso Cab.Sextavada 1/4" X 1/2" 20F Unc1A Gr5 Rt(Bicromatizado)	8		
64	6020310448-3	Parafuso Cab.Sextavada M8 X 1,25 X 25mm Cl8.8 Rt(Bicromatizado)	5		
65	5204010174-8	Cubo Da Roda De Compactação	1		
66	6020010004-5	Arruela De Pressão M8 Média(Bicromatizado)	10		
67	6020310454-8	Porca Sextavada M8 X 1,25 Ma Cl8 Ch.13mm Alt.6,50mm (Bicromatizado)	10		
68	6020350867-3	Rolamento Rigido De Esfera 6204 (Skf-Nsk-Timken)	2		
69	6020311269-9	Parafuso Cab.Sextavada M8 X 1,25 X 20mm Cl8.8 Rt(Bicromatizado)	5		
70	5018010016-1	Aro Da Roda De Borracha	2		
71	6020010812-7	Aro Compactador Convexo 811/9 103-8	1		
72	6020350204-7	Retentor Ø25,00 X Ø47,00 X 10,00mm (Arca 5412 Brg / Sabo 02046 Brg)	1		
73	5080010146-5	Bucha De Ø16 X Ø26 X 44mm	1		
74	5092010315-1	Caixa De Engrenagens Traseira	1		
75	5428010031-8	Pinhão De 15 Dentes	1		

BALDAN

• Linha com disco duplo no adubo e roda compactdora de borracha - Opcional

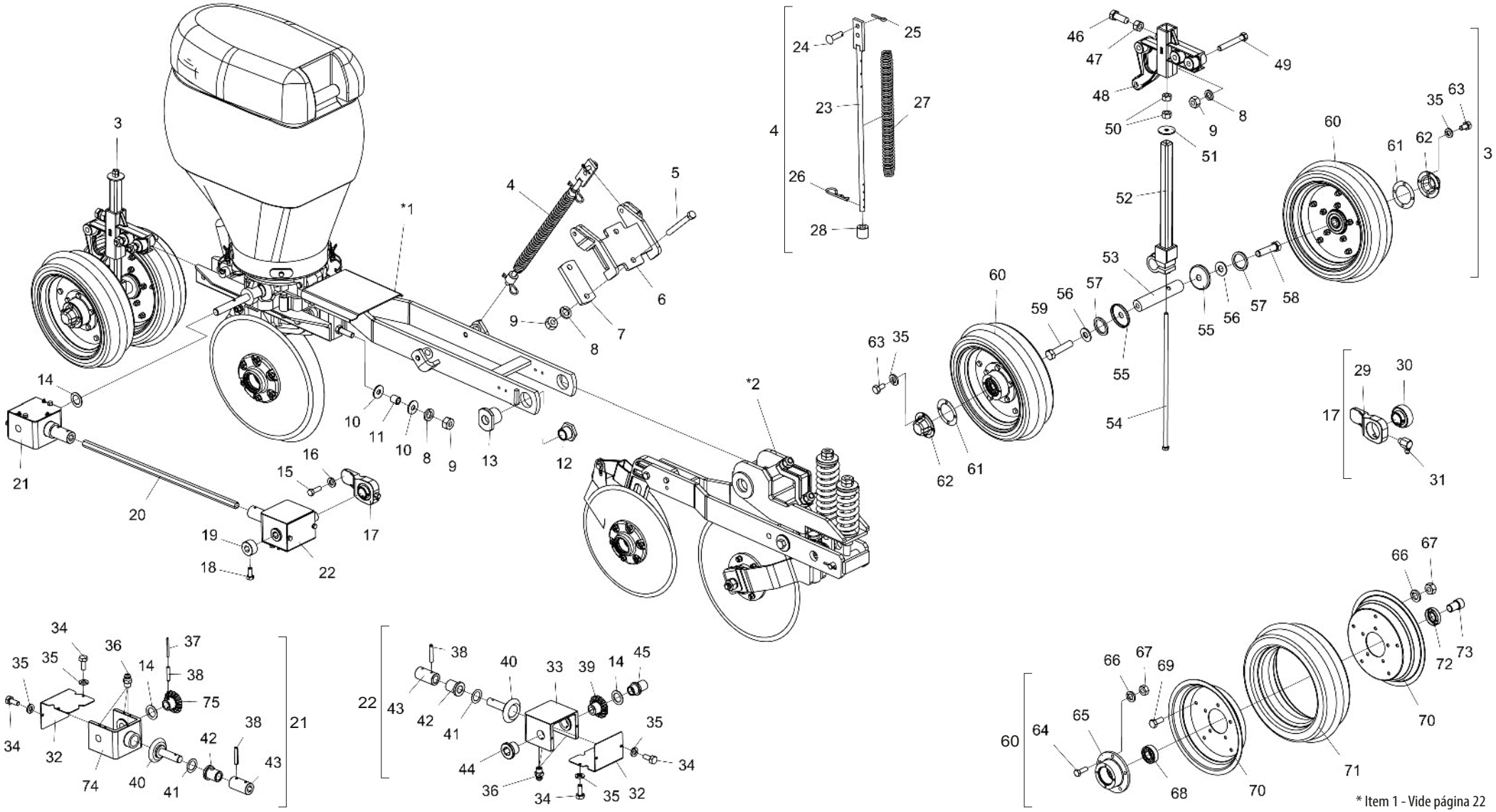

* Item 1 - Vide página 22

* Item 2 - Vide página 25

• Tabela Linha com Disco Duplo do Adubo e Roda Compactdora de Borracha - Opcional

Item	Código	Descrição do Produto	Todos	Dir C/Disco Corte	Esq C/Disco Corte	Dir S/Disco Corte	Esq S/Disco Corte
*1	5124010411-7	Carrinho De Semente Esquerdo		1		1	
*1	5124010412-5	Carrinho Da Semente Direito			1		1
*2	5124010397-8	Carrinho Direito Do Adubo Completo (Disco Duplo)		1			
*2	5124010398-6	Carrinho Esquerdo Do Adubo Completo (Disco Duplo)			1		
*2	5124010467-2	Carrinho Direito Do Adubo(Disco Duplo) S/Disco De Corte				1	
*2	5124010468-0	Carrinho Esquerdo Do Adubo(Disco Duplo) S/Disco De Corte					1
3	5124010406-0	Carrinho Da Roda De Profundidade (Borracha)	1				
4	5566010142-9	Varão Completo Da Mola	2				
5	6020311066-1	Parafuso Cab.Sextavada 1/2" X 4.1/2" 12F W Gr5 Rp(Bicromatizado)	2				
6	5530011755-3	Suporte Do Varão	1				
7	5040010280-2	Barra De 2" X 1/2" X 120mm	1				
8	6020010410-5	Arruela De Pressão 1/2" Média Industrial(Bicromatizado)	3				
9	6020310754-7	Porca Sextavada 1/2" 12F W Gr5 Ch.7/8" Alt.12,00mm (Bicromatizado)	3				
10	5024010068-9	Arruela Lisa De Ø13,3 X Ø35,5 X 3,00mm	2				
11	5080020159-1	Bucha De Ø13 X Ø19 X 21mm	1				
12	5080010421-9	Bucha Menor De Fixação Do Suporte Pantográfico	2				
13	5080010630-0	Bucha De Fixação Do Suporte Da Linha	2				
14	5024010160-0	Arruela Lisa De Ø20 X Ø31 X 1,21mm	2				
15	6020310038-0	Parafuso Cab.Sextavada 5/16" X 1" 18F Unc1A Gr5 Rt(Bicromatizado)	2				
16	6020010404-0	Arruela De Pressão 5/16" Média Industrial(Bicromatizado)	2				
17	5368010505-3	Mancal Auto Compensador Gy1100 Krrb	1				
18	6020312020-9	Parafuso Cab.Sextavada 5/16" X 3/4" 18F Unc1A Gr5 Rt(Bicromatizado)	1				
19	5080010655-6	Bucha De Ø1.1/2" X 20mm C/Furo Sextavado P/Eixo 5/8"	1				
20	5232010843-8	Eixo Sextavado De 5/8" X 735mm	1				
21	5092010318-6	Caixa De Engrenagens Completa Traseira	1				
22	5092010317-8	Caixa De Engrenagens Completa Dianteira	1				
23	5566040142-2	Varão Da Mola De Ø1/2" X 485mm	1				
24	6020311240-0	Pino Cab.Francesa Ø9,8 X 37mm	1				
25	6020050099-0	Contrapino 1/8" X 3/4" (Zincado Branco)	1				
26	6020390294-0	Trava Nma - Tipo "R" De Ø3,5 X 67mm(Especial)	2				
27	6020250260-4	Mola Helicoidal De Compressão Ø25,5 X Ø30,5 X 360mm Arame=Ø4mm	1				
28	5080010155-4	Bucha Do Varão Da Mola	2				
29	5368010470-7	Mancal P/Rolamento Auto Compensador	1				
30	6020350081-8	Rolamento Gy-1100 Krrb	1				
31	6020130106-0	Graxeira 1/4" 90º Unf-28F	1				
32	5106010118-7	Capa Da Caixa De Engrenagem	2				
33	5092010316-0	Caixa De Engrenagens C/Furo Maior	1				
34	6020311001-7	Parafuso Cab.Sextavada 1/4" X 5/8" 20F Unc1A Gr5 Rt(Bicromatizado)	8				
35	6020010402-4	Arruela De Pressão 1/4" Média Industrial(Bicromatizado)	16				
36	6020130100-1	Graxeira 1/4" Reta Unf - 28F Alt.14mm Sext 5/16"	6				
37	6020310539-0	Pino Elástico Pesado Ø3 X 36mm (Seeger Reno 701.067)	1				
38	6020310488-2	Pino Elástico Pesado Ø6 X 32mm (Seeger Reno 701.162)	3				

Item	Código	Descrição do Produto	Todos	Dir C/Disco Corte	Esq C/Disco Corte	Dir S/Disco Corte	Esq S/Disco Corte
39	5428010030-0	Pinhão De 15 Dentes	1				
40	5428010033-4	Pinhão De 15 Dentes	2				
41	6020010452-0	Arruela Lisa De Ø20 X Ø30 X 0,5mm	2				
42	5080010721-8	Bucha De Bronze	2				
43	5080010723-4	Bucha De Ø1.1/4" X 60mm	2				
44	5080010633-5	Bucha De Ø1.3/8" Furo Sextavado P/Eixo 5/8"	1				
45	5080010634-3	Bucha De Ø1.3/8" X 51mm Furo Sextavado P/Eixo 5/8"	1				
46	6020311069-6	Parafuso Cab.Sextavada 5/8" X 1.3/4" 11F Unc1A Gr5 Rt C/Ponta(Bicromatizado)	1				
47	6020310765-2	Porca Sextavada 5/8" 11F Unc Gr5 Ch.15/16" Alt.14,00mm (Bicromatizado)	1				
48	5530180108-3	Suporte Do Regulador	1				
49	6020311061-0	Parafuso Cab.Sextavada 1/2" X 3.1/2" 12F W Gr5 Rp(Bicromatizado)	2				
50	6020310746-6	Porca Sextavada 3/8" 16F Unc Gr5 Ch.9/16" Alt.8,50mm (Bicromatizado)	2				
51	5024010206-1	Arruela Lisa De Ø10,6 X Ø44 X 3,00mm(Zincada)	1				
52	5484040022-3	Regulador De Profundidade	1				
53	5232010869-1	Eixo De Ø1.1/4" X 160mm	1				
54	6020311039-4	Parafuso Cab.Sextavada 3/8" X 15.1/2" 16F Unc1A Gr2 Rp(Bicromatizado)	1				
55	5096010031-7	Calota De Ø16 X Ø63,6 X 7,6mm	2				
56	5024010239-8	Arruela Lisa De Ø16,5 X Ø37 X 3,00mm	2				
57	5024010330-0	Arruela Lisa De Ø38,8 X Ø50,2 X 4,00mm	2				
58	6020310293-6	Parafuso Cab.Sextavada 5/8" X 2.3/4" 11F Unc1A Gr5 Rp Rosca Esquerda(Bicromatizado)	1				
59	6020310292-8	Parafuso Cab.Sextavada 5/8" X 2.3/4" 11F Unc1A Gr5 Rp Rosca Direita(Bicromatizado)	1				
60	5498100047-4	Roda Compactadora Menor	2				
61	6020190098-3	Junta De Papel Ø50,3 X Ø73,5 X 1/64"	2				
62	6020050640-8	Calota Do Cubo(Bicromatizado)	2				
63	6020311000-9	Parafuso Cab.Sextavada 1/4" X 1/2" 20F Unc1A Gr5 Rt(Bicromatizado)	8				
64	6020310448-3	Parafuso Cab.Sextavada M8 X 1,25 X 25mm Cl8.8 Rt(Bicromatizado)	5				
65	5204010174-8	Cubo Da Roda De Compactação	1				
66	6020010004-5	Arruela De Pressão M8 Média(Bicromatizado)	10				
67	6020310454-8	Porca Sextavada M8 X 1,25 Ma Cl8 Ch.13mm Alt.6,50mm (Bicromatizado)	10				
68	6020350867-3	Rolamento Rigido De Esfera 6204 (Skf-Nsk-Timken)	2				
69	6020311269-9	Parafuso Cab.Sextavada M8 X 1,25 X 20mm Cl8.8 Rt(Bicromatizado)	5				
70	5018010016-1	Aro Da Roda De Borracha	2				
71	6020010812-7	Aro Compactador Convexo 811/9 103-8	1				
72	6020350204-7	Retentor Ø25,00 X Ø47,00 X 10,00mm (Arca 5412 Brg / Sabo 02046 Brg)	1				
73	5080010146-5	Bucha De Ø16 X Ø26 X 44mm	1				
74	5092010315-1	Caixa De Engrenagens Traseira	1				
75	5428010031-8	Pinhão De 15 Dentes	1				

BALDAN

• Linha com Disco Duplo do Adubo e Roda Compactdora de Ferro - Opcional

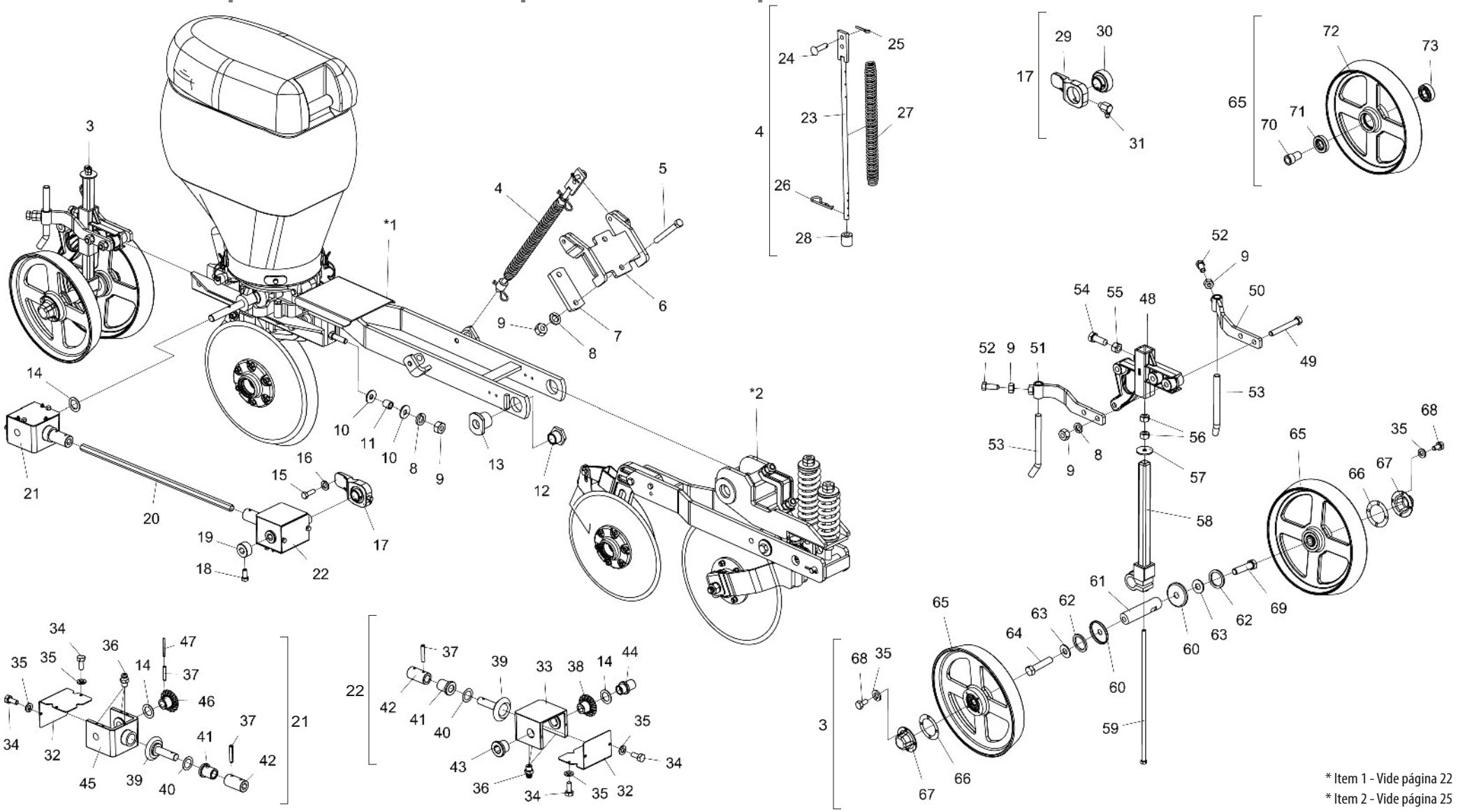

* Item 1 - Vide página 22
* Item 2 - Vide página 25

• Tabela Linha com Disco Duplo do Adubo e Roda Compactdora de Ferro - Opcional

Item	Código	Descrição do Produto	Todos	Dir	Esq
*1	5124010411-7	Carrinho De Semente Esquerdo		1	
*1	5124010412-5	Carrinho Da Semente Direito			1
*2	5124010397-8	Carrinho Direito Do Adubo Completo (Disco Duplo)		1	
*2	5124010398-6	Carrinho Esquerdo Do Adubo Completo (Disco Duplo)			1
3	5124010405-2	Carrinho Da Roda De Profundidade (Ferro)	1		
4	5566010142-9	Varão Completo Da Mola	2		
5	6020311066-1	Parafuso Cab.Sextavada 1/2" X 4.1/2" 12F W Gr5 Rp(Bicromatizado)	2		
6	5530011755-3	Suporte Do Varão	1		
7	5040010280-2	Barra De 2" X 1/2" X 120mm	1		
8	6020010410-5	Arruela De Pressão 1/2" Média Industrial(Bicromatizado)	5		
9	6020310754-7	Porca Sextavada 1/2" 12F W Gr5 Ch.7/8" Alt.12,00mm (Bicromatizado)	7		
10	5024010068-9	Arruela Lisa De Ø13,3 X Ø35,5 X 3,00mm	2		
11	5080020159-1	Bucha De Ø13 X Ø19 X 21mm	1		
12	5080010421-9	Bucha Menor De Fixação Do Suporte Pantográfico	2		
13	5080010630-0	Bucha De Fixação Do Suporte Da Linha	2		
14	5024010160-0	Arruela Lisa De Ø20 X Ø31 X 1,21mm	2		
15	6020310038-0	Parafuso Cab.Sextavada 5/16" X 1" 18F Unc1A Gr5 Rt(Bicromatizado)	2		
16	6020010404-0	Arruela De Pressão 5/16" Média Industrial(Bicromatizado)	2		
17	5368010505-3	Mancal Auto Compensador Gy1100 Krrb	1		
18	6020312020-9	Parafuso Cab.Sextavada 5/16" X 3/4" 18F Unc1A Gr5 Rt(Bicromatizado)	1		
19	5080010655-6	Bucha De Ø1.1/2" X 20mm C/Furo Sextavado P/Eixo 5/8"	1		
20	5232010843-8	Eixo Sextavado De 5/8" X 735mm	1		
21	5092010318-6	Caixa De Engrenagens Completa Traseira	1		
22	5092010317-8	Caixa De Engrenagens Completa Dianteira	1		
23	5566040142-2	Varão Da Mola De Ø1/2" X 485mm	1		
24	6020311240-0	Pino Cab.Francesa Ø9,8 X 37mm	1		
25	6020050099-0	Contrapino 1/8" X 3/4" (Zincado Branco)	1		
26	6020390294-0	Trava Nma - Tipo "R" De Ø3,5 X 67mm(Especial)	2		
27	6020250260-4	Mola Helicoidal De Compressão Ø25,5 X Ø30,5 X 360mm Arame=Ø4mm	1		
28	5080010155-4	Bucha Do Varão Da Mola	2		
29	5368010470-7	Mancal P/Rolamento Auto Compensador	1		
30	6020350081-8	Rolamento Gy-1100 Krrb	1		
31	6020130106-0	Graxeira 1/4" 90º Unf-28F	1		
32	5106010118-7	Capa Da Caixa De Engrenagem	2		
33	5092010316-0	Caixa De Engrenagens C/Furo Maior	1		
34	6020311001-7	Parafuso Cab.Sextavada 1/4" X 5/8" 20F Unc1A Gr5 Rt(Bicromatizado)	8		
35	6020010402-4	Arruela De Pressão 1/4" Média Industrial(Bicromatizado)	24		
36	6020130100-1	Graxeira 1/4" Reta Unf - 28F Alt.14mm Sext 5/16"	6		
37	6020310488-2	Pino Elástico Pesado Ø6 X 32mm (Seeger Reno 701.162)	3		
38	5428010030-0	Pinhão De 15 Dentes	1		
39	5428010033-4	Pinhão De 15 Dentes	2		
40	6020010452-0	Arruela Lisa De Ø20 X Ø30 X 0,5mm	2		
41	5080010721-8	Bucha De Bronze	2		
42	5080010723-4	Bucha De Ø1.1/4" X 60mm	2		
43	5080010633-5	Bucha De Ø1.3/8" Furo Sextavado P/Eixo 5/8"	1		
44	5080010634-3	Bucha De Ø1.3/8" X 51mm Furo Sextavado P/Eixo 5/8"	1		
45	5092010315-1	Caixa De Engrenagens Traseira	1		
46	5428010031-8	Pinhão De 15 Dentes	1		
47	6020310539-0	Pino Elástico Pesado Ø3 X 36mm (Seeger Reno 701.067)	1		
48	5530180108-3	Suporte Do Regulador	1		
49	6020311065-3	Parafuso Cab.Sextavada 1/2" X 4" 12F W Gr5 Rp(Bicromatizado)	2		
50	5530011793-6	Suporte Esquerdo Do Limpador	1		
51	5530011794-4	Suporte Direito Do Limpador	1		
52	6020311047-5	Parafuso Cab.Sextavada 1/2" X 1" 12F W Gr5 Rt C/Ponta(Bicromatizado)	2		
53	5352010041-1	Limpador Da Roda De Ferro	2		
54	6020311069-6	Parafuso Cab.Sextavada 5/8" X 1.3/4" 11F Unc1A Gr5 Rt C/Ponta(Bicromatizado)	1		
55	6020310765-2	Porca Sextavada 5/8" 11F Unc Gr5 Ch.15/16" Alt.14,00mm (Bicromatizado)	1		
56	6020310746-6	Porca Sextavada 3/8" 16F Unc Gr5 Ch.9/16" Alt.8,50mm (Bicromatizado)	2		
57	5024010206-1	Arruela Lisa De Ø10,6 X Ø44 X 3,00mm(Zincada)	1		
58	5484040022-3	Regulador De Profundidade	1		
59	6020311039-4	Parafuso Cab.Sextavada 3/8" X 15.1/2" 16F Unc1A Gr2 Rp(Bicromatizado)	1		
60	5096010031-7	Calota De Ø16 X Ø63,6 X 7,6mm	2		
61	5232010135-2	Eixo De Ø1.1/4" X 130mm	1		
62	5024010330-0	Arruela Lisa De Ø38,8 X Ø50,2 X 4,00mm	2		
63	5024010239-8	Arruela Lisa De Ø16,5 X Ø37 X 3,00mm	2		
64	6020310292-8	Parafuso Cab.Sextavada 5/8" X 2.3/4" 11F Unc1A Gr5 Rp Rosca Direita(Bicromatizado)	1		
65	5498010120-0	Roda Compactadora De Ferro	2		
66	6020190098-3	Junta De Papel Ø50,3 X Ø73,5 X 1/64"	2		
67	6020050640-8	Calota Do Cubo(Bicromatizado)	2		
68	6020311000-9	Parafuso Cab.Sextavada 1/4" X 1/2" 20F Unc1A Gr5 Rt(Bicromatizado)	8		
69	6020310293-6	Parafuso Cab.Sextavada 5/8" X 2.3/4" 11F Unc1A Gr5 Rp Rosca Esquerda(Bicromatizado)	1		
70	5080010146-5	Bucha De Ø16 X Ø26 X 44mm	1		
71	6020350204-7	Retentor Ø25,00 X Ø47,00 X 10,00mm (Arca 5412 Brg / Sabo 02046 Brg)	1		
72	5498010121-8	Roda Compactadora De Ferro	1		
73	6020350867-3	Rolamento Rigido De Esfera 6204 (Skf-Nsk-Timken)	2		

BALDAN

• Linha com sulcador no adubo e roda compactdora de ferro - Opcional

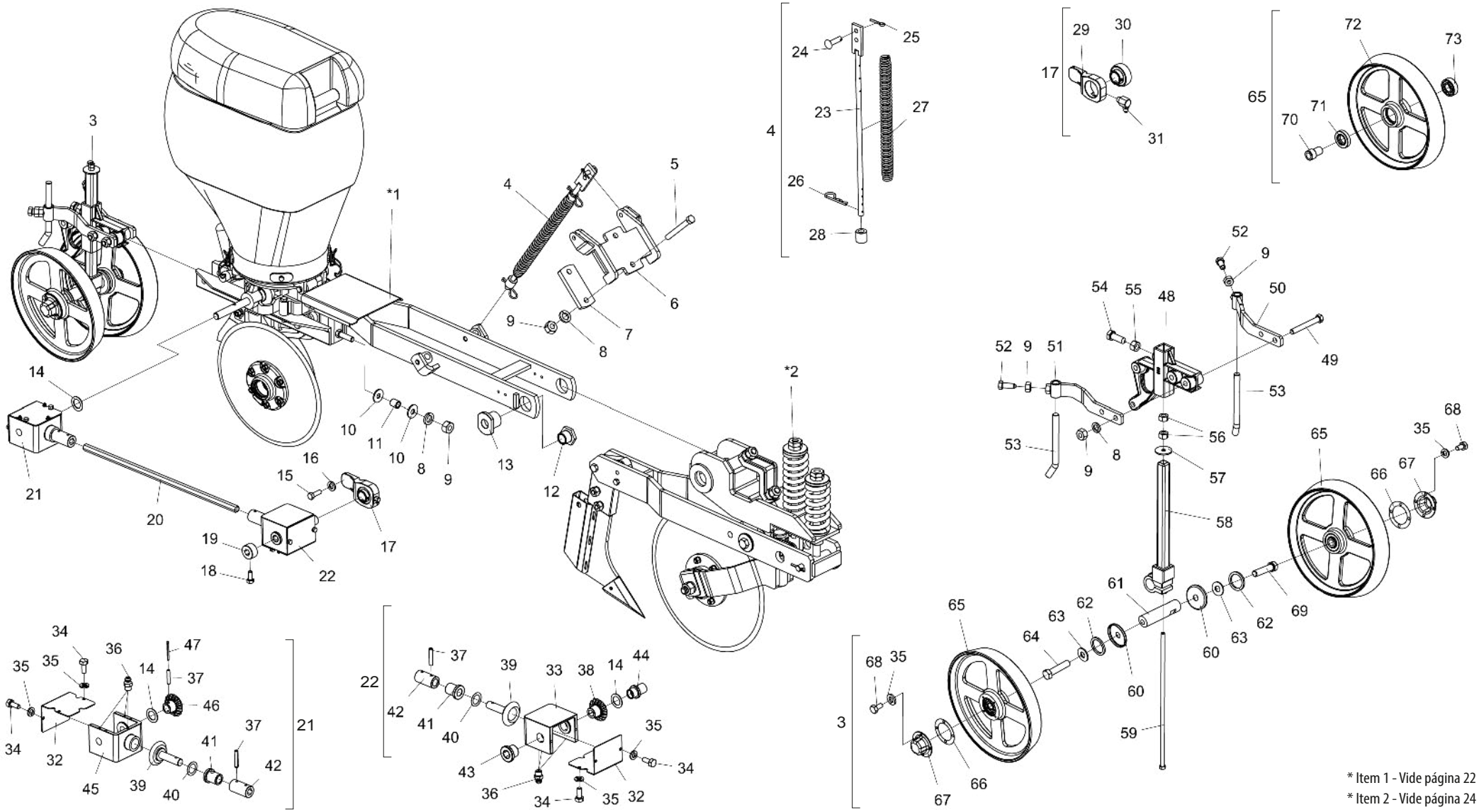

* Item 1 - Vide página 22
* Item 2 - Vide página 24

• Tabela Linha com Sulcador do Adubo e Roda Compactdora de Ferro - Opcional

Item	Código	Descrição do Produto	Todos	Dir	Esq
*1	5124010412-5	Carrinho Da Semente Direito		1	
*1	5124010411-7	Carrinho De Semente Esquerdo			1
*2	5124010399-4	Carrinho Do Adubo Completo (Sulcador)	1		
3	5124010405-2	Carrinho Da Roda De Profundidade(Ferro)	1		
4	5566010142-9	Varão Completo Da Mola	2		
5	6020311066-1	Parafuso Cab.Sextavada 1/2" X 4.1/2" 12F W Gr5 Rp(Bicromatizado)	2		
6	5530011755-3	Suporte Do Varão	1		
7	5040010280-2	Barra De 2" X 1/2" X 120mm	1		
8	6020010410-5	Arruela De Pressão 1/2" Média Industrial(Bicromatizado)	3		
9	6020310754-7	Porca Sextavada 1/2" 12F W Gr5 Ch.7/8" Alt.12,00mm (Bicromatizado)	3		
10	5024010068-9	Arruela Lisa De Ø13,3 X Ø35,5 X 3,00mm	2		
11	5080020159-1	Bucha De Ø13 X Ø19 X 21mm	1		
12	5080010421-9	Bucha Menor De Fixação Do Suporte Pantográfico	2		
13	5080010630-0	Bucha De Fixação Do Suporte Da Linha	2		
14	5024010160-0	Arruela Lisa De Ø20 X Ø31 X 1,21mm	2		
15	6020310038-0	Parafuso Cab.Sextavada 5/16" X 1" 18F Unc1A Gr5 Rt(Bicromatizado)	2		
16	6020010404-0	Arruela De Pressão 5/16" Média Industrial(Bicromatizado)	2		
17	5368010505-3	Mancal Auto Compensador Gy1100 Krrb	1		
18	6020312020-9	Parafuso Cab.Sextavada 5/16" X 3/4" 18F Unc1A Gr5 Rt(Bicromatizado)	1		
19	5080010655-6	Bucha De Ø1.1/2" X 20mm C/Furo Sextavado P/Eixo 5/8"	1		
20	5232010843-8	Eixo Sextavado De 5/8" X 735mm	1		
21	5092010318-6	Caixa De Engrenagens Completa Traseira	1		
22	5092010317-8	Caixa De Engrenagens Completa Dianteira	1		
23	5566040142-2	Varão Da Mola De Ø1/2" X 485mm	1		
24	6020311240-0	Pino Cab.Francesa Ø9,8 X 37mm	1		
25	6020050099-0	Contrapino 1/8" X 3/4" (Zincado Branco)	1		
26	6020390294-0	Trava Nma - Tipo "R" De Ø3,5 X 67mm(Especial)	2		
27	6020250260-4	Mola Helicoidal De Compressão Ø25,5 X Ø30,5 X 360mm Arame=Ø4mm	1		
28	5080010155-4	Bucha Do Varão Da Mola	2		
29	5368010470-7	Mancal P/Rolamento Auto Compensador	1		
30	6020350081-8	Rolamento Gy-1100 Krrb	1		
31	6020130106-0	Graxeira 1/4" 90º Unf-28F	1		
32	5106010118-7	Capa Da Caixa De Engrenagem	2		
33	5092010316-0	Caixa De Engrenagens C/Furo Maior	1		
34	6020311001-7	Parafuso Cab.Sextavada 1/4" X 5/8" 20F Unc1A Gr5 Rt(Bicromatizado)	8		
35	6020010402-4	Arruela De Pressão 1/4" Média Industrial(Bicromatizado)	24		
36	6020130100-1	Graxeira 1/4" Reta Unf - 28F Alt.14mm Sext 5/16"	6		
37	6020310488-2	Pino Elástico Pesado Ø6 X 32mm (Seeger Reno 701.162)	3		
38	5428010030-0	Pinhão De 15 Dentes	1		
39	5428010033-4	Pinhão De 15 Dentes	2		
40	6020010452-0	Arruela Lisa De Ø20 X Ø30 X 0,5mm	2		
41	5080010721-8	Bucha De Bronze	2		
42	5080010723-4	Bucha De Ø1.1/4" X 60mm	2		
43	5080010633-5	Bucha De Ø1.3/8" Furo Sextavado P/Eixo 5/8"	1		
44	5080010634-3	Bucha De Ø1.3/8" X 51mm Furo Sextavado P/Eixo 5/8"	1		
45	5092010315-1	Caixa De Engrenagens Traseira	1		
46	5428010031-8	Pinhão De 15 Dentes	1		
47	6020310539-0	Pino Elástico Pesado Ø3 X 36mm (Seeger Reno 701.067)	1		
48	5530180108-3	Suporte Do Regulador	1		
49	6020311065-3	Parafuso Cab.Sextavada 1/2" X 4" 12F W Gr5 Rp(Bicromatizado)	2		
50	5530011793-6	Suporte Esquerdo Do Limpador	1		
51	5530011794-4	Suporte Direito Do Limpador	1		
52	6020311047-5	Parafuso Cab.Sextavada 1/2" X 1" 12F W Gr5 Rt C/Ponta(Bicromatizado)	2		
53	5352010041-1	Limpador Da Roda De Ferro	2		
54	6020311069-6	Parafuso Cab.Sextavada 5/8" X 1.3/4" 11F Unc1A Gr5 Rt C/Ponta(Bicromatizado)	1		
55	6020310765-2	Porca Sextavada 5/8" 11F Unc Gr5 Ch.15/16" Alt.14,00mm (Bicromatizado)	1		
56	6020310746-6	Porca Sextavada 3/8" 16F Unc Gr5 Ch.9/16" Alt.8,50mm (Bicromatizado)	2		
57	5024010206-1	Arruela Lisa De Ø10,6 X Ø44 X 3,00mm(Zincada)	1		
58	5484040022-3	Regulador De Profundidade	1		
59	6020311039-4	Parafuso Cab.Sextavada 3/8" X 15.1/2" 16F Unc1A Gr2 Rp(Bicromatizado)	1		
60	5096010031-7	Calota De Ø16 X Ø63,6 X 7,6mm	2		
61	5232010135-2	Eixo De Ø1.1/4" X 130mm	1		
62	5024010330-0	Arruela Lisa De Ø38,8 X Ø50,2 X 4,00mm	2		
63	5024010239-8	Arruela Lisa De Ø16,5 X Ø37 X 3,00mm	2		
64	6020310292-8	Parafuso Cab.Sextavada 5/8" X 2.3/4" 11F Unc1A Gr5 Rp Rosca Direita(Bicromatizado)	1		
65	5498010120-0	Roda Compactadora De Ferro	2		
66	6020190098-3	Junta De Papel Ø50,3 X Ø73,5 X 1/64"	2		
67	6020050640-8	Calota Do Cubo(Bicromatizado)	2		
68	6020311000-9	Parafuso Cab.Sextavada 1/4" X 1/2" 20F Unc1A Gr5 Rt(Bicromatizado)	8		
69	6020310293-6	Parafuso Cab.Sextavada 5/8" X 2.3/4" 11F Unc1A Gr5 Rp Rosca Esquerda(Bicromatizado)	1		
70	5080010146-5	Bucha De Ø16 X Ø26 X 44mm	1		
71	6020350204-7	Retentor Ø25,00 X Ø47,00 X 10,00mm (Arca 5412 Brg / Sabo 02046 Brg)	1		
72	5498010121-8	Roda Compactadora De Ferro	1		
73	6020350867-3	Rolamento Rigido De Esfera 6204 (Skf-Nsk-Timken)	2		

BALDAN

• Carrinho de Semente

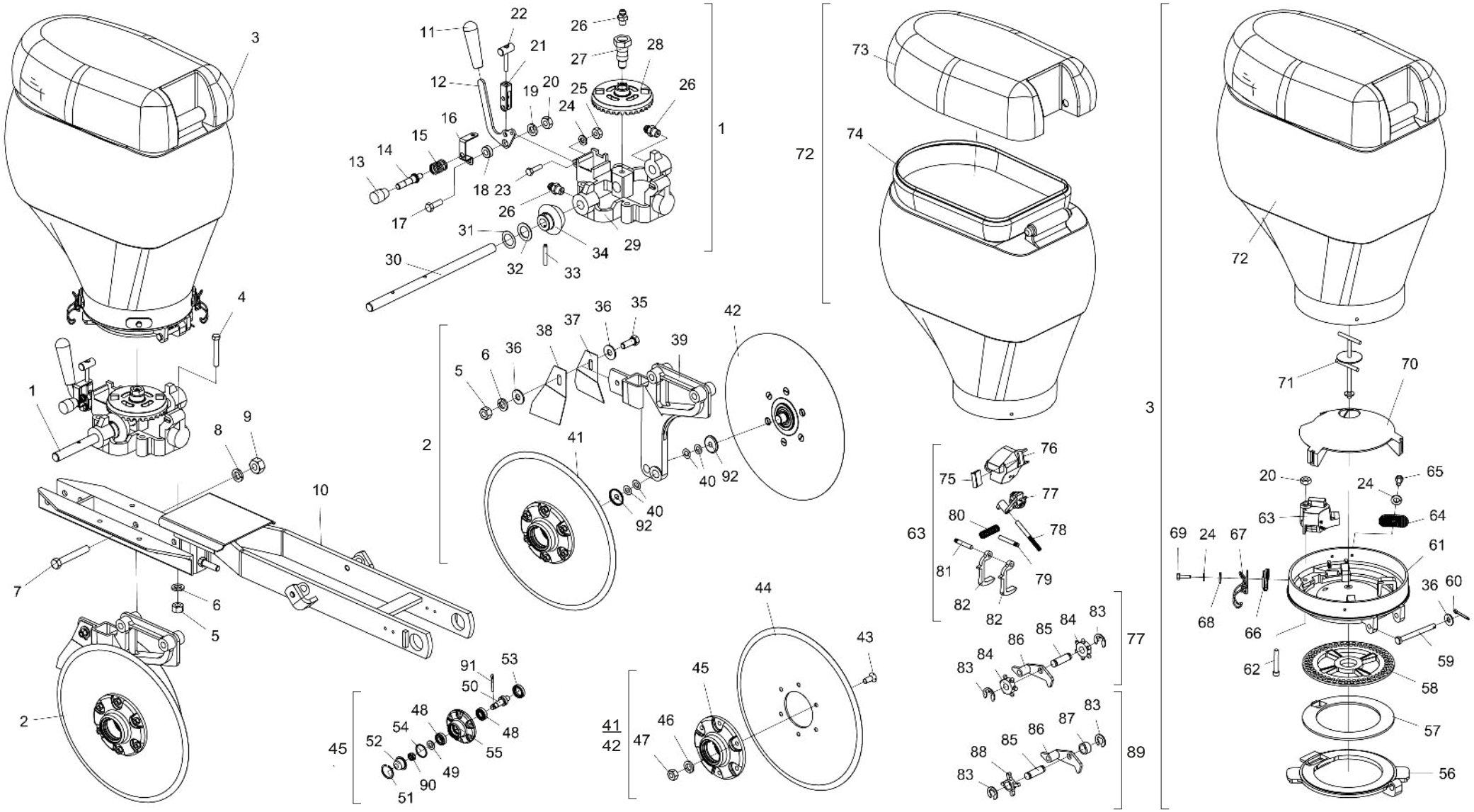

• Tabela Carrinho de Semente

Item	Código	Descrição do Produto	Todos	Dir	Esq
1	5044010155-8	Base Distribuidora De Semente Completa(Direita)	1		
2	5124010409-5	Carrinho Do Disco Duplo De Semente Direito(14")		1	
2	5124010410-9	Carrinho Do Disco Duplo De Semente Esquerdo(14")			1
3	5092010342-9	Caixa De Semente 45 Litros Completa(Vermelho Ral-3020) Sistema Universal	1		
4	6020311037-8	Parafuso Cab.Sextavada 3/8" X 2.1/2" 16F Unc1A Gr2 Rp(Bicromatizado)	4		
5	6020310746-6	Porca Sextavada 3/8" 16F Unc Gr5 Ch.9/16" Alt.8,50mm (Bicromatizado)	5		
6	6020010406-7	Arruela De Pressão 3/8" Média Industrial(Bicromatizado)	5		
7	6020311061-0	Parafuso Cab.Sextavada 1/2" X 3.1/2" 12F W Gr5 Rp(Bicromatizado)	2		
8	6020010410-5	Arruela De Pressão 1/2" Média Industrial(Bicromatizado)	2		
9	6020310754-7	Porca Sextavada 1/2" 12F W Gr5 Ch.7/8" Alt.12,00mm (Bicromatizado)	2		
10	5530011720-0	Suporte Da Linha De Semente	1		
11	6020050724-2	Cabo De Borracha	1		
12	5008010234-5	Alavanca De Trava Base Distribuidor De Semente	1		
13	6020430203-3	Manopla Pma 330 Rosca 3/8" X 16 Fios	1		
14	5432010449-4	Pino De Trava Do Depósito	1		
15	6020250577-8	Mola Helicoidal De Compressão Ø12,5 X Ø16,5 X 19mm Arame=Ø1,5mm	1		
16	5530014927-7	Suporte Da Mola	1		
17	6020310038-0	Parafuso Cab.Sextavada 5/16" X 1" 18F Unc1A Gr5 Rt(Bicromatizado)	1		
18	5080010408-1	Bucha De Articulação Da Trava	1		
19	6020010404-0	Arruela De Pressão 5/16" Média Industrial(Bicromatizado)	1		
20	6020310744-0	Porca Sextavada 5/16" 18F Unc Gr5 Ch.1/2" Alt.6,50mm (Bicromatizado)	2		
21	5530014935-8	Suporte De Regulagem Da Trava	1		
22	5432010450-8	Pino De Trava	1		
23	6020310019-4	Parafuso Cab.Sextavada 1/4" X 1" 20F Unc1A Gr2 Rt(Bicromatizado)	1		
24	6020010402-4	Arruela De Pressão 1/4" Média Industrial(Bicromatizado)	5		
25	6020310742-3	Porca Sextavada 1/4" 20F Unc Gr5 Ch.7/16" Alt.5,50mm (Bicromatizado)	1		
26	6020130100-1	Graxeira 1/4" Reta Unf - 28F Alt.14mm Sext 5/16"	3		
27	5232010521-8	Eixo De Fixação Coroa E Pinhão	1		
28	5164010009-9	Coroa De 33 Dentes	1		
29	5530010873-2	Suporte Da Base Do Distribuidor De Semente	1		
30	5232010842-0	Eixo De Transmissão	1		
31	6020010452-0	Arruela Lisa De Ø20 X Ø30 X 0,5mm	1		
32	5024010160-0	Arruela Lisa De Ø20 X Ø31 X 1,21mm	3		
33	6020310485-8	Pino Elástico Pesado Ø6 X 36mm (Seeger Reno 701.163)	1		
34	5428010017-2	Pinhão De 15 Dentes	1		
35	6020310054-2	Parafuso Cab.Sextavada 3/8" X 1" 16F Unc1A Gr5 Rt(Bicromatizado)	1		
36	5024010075-1	Arruela Lisa De Ø10,3 X Ø25 X 2,00mm	3		
37	5352030048-8	Limpador Esquerdo Dos Discos	1		
38	5352030047-0	Limpador Direito Dos Discos	1		
39	5530011791-0	Suporte Do Disco Duplo De Semente Direita		1	
39	5530011790-1	Suporte Do Disco Duplo De Semente Esquerdo			1
40	5024010024-7	Arruela Lisa De Ø20 X Ø38 X 1,21mm	4		
41	5204010155-1	Cubo Direito Completo(Disco Plano Liso 14" X 4,00mm)	1		
42	5204010156-0	Cubo Esquerdo Completo(Disco Plano Liso 14" X 4,00mm)	1		
43	6020310127-1	Parafuso Rosca Máquina Cab.Chata Fenda Simples M8 X 1,25 X 20mm Cl8.8 Rt(Bicromatizado)	6		
44	2855397276-2	Disco Plan Lis 14" X 4,00 Fc Rd 80mm + 6F Rd Esc 8,7mm D=115mm Afe	1		
45	5204010150-0	Cubo Do Disco Direito	1		
45	5204010149-7	Cubo Do Disco Esquerdo	1		
46	6020010004-5	Arruela De Pressão M8 Média(Bicromatizado)	6		
47	6020310454-8	Porca Sextavada M8 X 1,25 Ma Cl8 Ch.13mm Alt.6,50mm (Bicromatizado)	6		

Item	Código	Descrição do Produto	Todos	Dir	Esq
48	6020350087-7	Rolamento Conico 30204	4		
49	6020010513-6	Arruela Lisa De Ø20 X Ø35 X 3Mm	2		
50	5232010076-3	Eixo De Ø36 X 94Mm C/Rosca Esquerda	1		
50	5232010077-1	Eixo De Ø36 X 94Mm C/Rosca Direita	1		
51	6020010095-9	Anel De Vedacao 047X 052X 2Mm	2		
52	6020050641-6	Calota Do Cubo	2		
53	6020350268-3	Retentor Ø36,00 X Ø52,00 X 11,00Mm (Arca 5075 Brg)	2		
54	6020010289-7	Anel De Retencao I-55 G502-055-01 (S/Reforco)	2		
55	5204010148-9	Cubo De Ø136 X 54Mm	2		
56	5044010079-9	Base Articulável	1		
57	6020015810-8	Anel De Soja Mod U 4mm Liso(Laranja)(1020022)	1		
58	6020071801-4	Disco Distribuidor De Soja 90F Ø8mm(Ø35,10 X Ø189 X 4,50mm) Rampflow(Laranja)(1010065)	1		
59	6020310445-9	Pino De Articulação Cab.Redonda	1		
60	6020050101-5	Contrapino 1/8" X 1" (Zincado Branco)	1		
61	5044010078-0	Base Do Distribuidor De Semente Universal	1		
62	6020317460-0	Parafuso Allen C/C 5/16" X 2" 18F Unc1A Cl12.9 Rp(Fosfatizado)	1		
63	6020050423-5	Caixa Distribuidora De Semente Completa	1		
64	5530011945-9	Suporte Fixador Da Caixa De Semente	2		
65	6020311001-7	Parafuso Cab.Sextavada 1/4" X 5/8" 20F Unc1A Gr5 Rt(Bicromatizado)	2		
66	5530011969-6	Suporte Fixador Da Caixa De Semente	2		
67	5460010005-2	Presilha De Arame Completa	2		
68	5024010161-8	Arruela Lisa De Ø7 X Ø18 X 2,00mm	2		
69	6020311004-1	Parafuso Cab.Sextavada 1/4" X 7/8" 20F Unc1A Gr5 Rt(Bicromatizado)	2		
70	6020390103-0	Tampa Protetora Da Semente Do Sistema Universal	1		
71	5420010047-9	Parafuso Da Caixa De Semente	1		
72	6020055109-8	Caixa Plástica P/Semente 45 Litros C/Tampa(Vermelho Ral-3020)	1		
73	6020390429-3	Tampa P/ Caixa Plástica de Semente 45 Litros (Preto)	1		
74	6020055108-0	Caixa Plástica P/Semente 45 Litros S/Tampa (Vermelho RAL-3020)	1		
75	6020310607-9	Protetor de Borracha Maciça	1		
76	6020050404-9	Caixa Distribuidora de Semente	1		
77	6020130206-7	Gatilho Raspador	1		
78	6020310423-8	Pino Liso Recartilhado Ø5 x 52mm	1		
79	6020310424-6	Pino Liso Recartilhado Ø5 x 34mm	1		
80	6020250328-7	Mola Helicoidal de Compressão Ø8 x Ø9,7 x 29,5mm - Arame Ø0,85mm	3		
81	6020310425-4	Pino Liso Recartilhado Ø5 x 30mm	1		
82	6020130207-5	Gatilho Raspador de Semente	2		
83	6020010246-3	Anel De Retenção Rs-05 G503-050-01 (Din 6799)	4		
84	6020350784-7	Roseta Dosadora De Semente	2		
85	6020310526-9	Pino De Plástico De Ø7 X 18.5 X 23.5	2		
86	6020130205-9	Gatilho Do Dosador	2		
87	6020030720-0	Bucha De Ø8,30 X Ø11,50 X 6mm	1		
88	6020350876-2	Estrela Dosadora C/ Furo Ø 8,3mm (Cor Preta)	1		
89	6020350930-0	Roseta Completa	1		
90	6020310797-0	Porca Sextavada Castelo 3/4" 16F Unf Gr5 Ch.1.1/16" Alt.13,00Mm (Bicromatizado)	2		
91	6020050101-5	Contrapino 1/8" X 1" (Zincado Branco)	2		
92	5096040002-7	Calota Do Cubo	2		

• Carrinho do Adubo com Sulcador

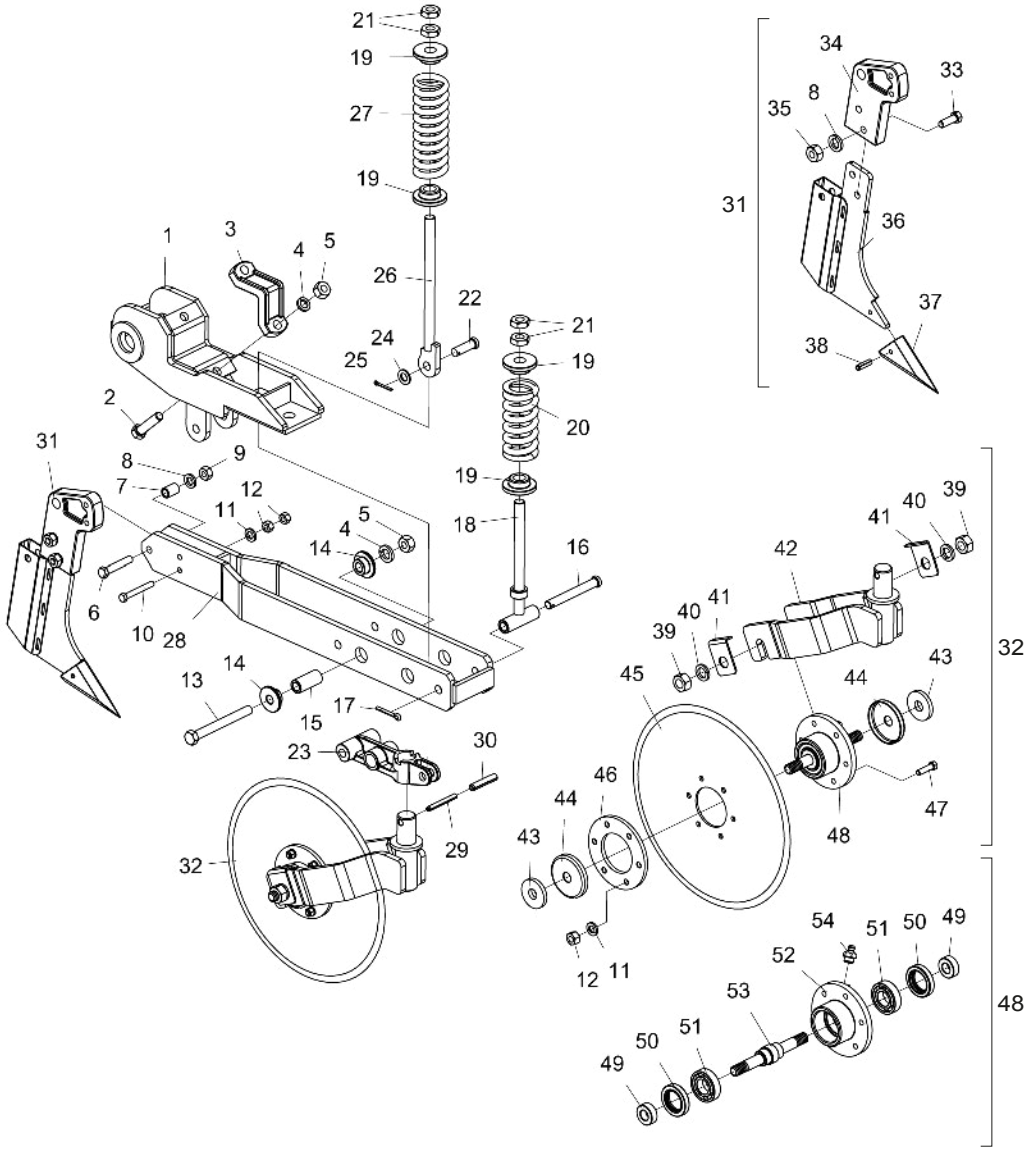

Item	Código	Descrição do produto	Todos
1	5530011715-4	Suporte Da Linha	1
2	6020311077-7	Parafuso Cab.Sextavada 5/8" X 2.3/4" 11F Unc1A Gr5 Rp(Bicromatizado)	2
3	6010601965-0	Braçadeira De Fixação	1
4	6020010412-1	Arruela De Pressão 5/8" Média Industrial(Bicromatizado)	3
5	6020310760-1	Porca Sextavada 5/8" 11F Unc Gr5 Ch.1.1/16" Alt.15,00mm (Bicromatizado)	3
6	6020311058-0	Parafuso Cab.Sextavada 1/2" X 2.3/4" 12F W Gr5 Rp(Bicromatizado)	1
7	5080010016-7	Bucha De Articulação	1
8	6020010410-5	Arruela De Pressão 1/2" Média Industrial(Bicromatizado)	3
9	6020310754-7	Porca Sextavada 1/2" 12F W Gr5 Ch.7/8" Alt.12,00mm (Bicromatizado)	1
10	6020311253-2	Parafuso Cab.Sextavada 3/8" X 3" 16F Unc1A Gr5 Rt(Bicromatizado)	1
11	6020010406-7	Arruela De Pressão 3/8" Média Industrial(Bicromatizado)	7
12	6020310746-6	Porca Sextavada 3/8" 16F Unc Gr5 Ch.9/16" Alt.8,50mm (Bicromatizado)	8
13	6020311083-1	Parafuso Cab.Sextavada 5/8" X 6" 11F Unc1A Gr5 Rp(Bicromatizado)	1
14	5080010615-7	Bucha De Ø16,5 X Ø2" X 19mm	2
15	5080010614-9	Bucha De Ø16,2 X Ø26,5 X 59mm	1
16	6020310529-3	Pino Cab.Redonda Ø5/8"X 123mm	1
17	6020050106-6	Contrapino 3/16" X 1.1/2" (Zincado Branco)	1
18	5566010131-3	Varão Da Mola	1
19	6010600980-8	Bucha De Encosto	4
20	6020250281-7	Mola Helicoidal De Compressão Ø43 X Ø67 X 141mm Arame=Ø12mm	1
21	6020310784-9	Porca Sextavada 3/4" 10F Unc Gr5 Ch.1.1/4" Alt.11,00mm (Bicromatizado)	4
22	6020310593-5	Pino Cab. Redonda Ø5/8" X 46mm	1
23	5530011716-2	Suporte Do Disco De Corte	1
24	5024010154-5	Arruela Lisa De Ø16 X Ø29 X 3,00mm	1
25	6020050101-5	Contrapino 1/8" X 1" (Zincado Branco)	1
26	5566010129-1	Varão Do Disco De Corte	1
27	6020250222-1	Mola Helicoidal De Compressão Ø43 X Ø67 X 200mm Arame=Ø12mm	1
28	5072010136-7	Braço Do Sulcador / Disco Duplo	1
29	6020311231-1	Pino Elástico Pesado Ø6 X 50mm (Seeger Reno 701.166)	1
30	6020310466-1	Pino Elástico Pesado Ø10 X 50mm (Seeger Reno 701.219)	1
31	5532010153-0	Sulcador Completo	1
32	5124010392-7	Carrinho Do Disco De Corte (Disco Plano Liso 16" X 4,50mm)	1
33	6020317432-5	Parafuso Cab.Sextavada 1/2" X 1.1/2" 20F Unf Gr5 Rt(Bicromatizado)	2
34	5530390016-0	Suporte Do Fação	1
35	6020317433-3	Porca Sextavada 1/2" 20F Unf Gr5 Ch.7/8" Alt.12,00mm (Bicromatizado)	2
36	5532010154-8	Sulcador C/Defletor	1
37	6010601364-3	Bico Recambiável	1
38	6020310490-4	Pino Elástico Pesado Ø8 X 28mm (Seeger Reno 701.186)	1
39	6020311265-6	Porca Sextavada M20 X 2,50 Ma Cl8 Ch.30mm Alt.16,00mm (Bicromatizado)	2
40	6020010403-2	Arruela De Pressão M20 Média(Bicromatizado)	2
41	5558010260-2	Trava "L" Do Eixo	2
42	5530011717-0	Suporte Do Disco De Corte	1
43	5024010289-4	Arruela Lisa De Ø20 X Ø58 X 8,00mm	2
44	5096010028-7	Calota Do Cubo	2
45	2859407388-8	Disco Plan Lis 16" X 4,50 Fc Rd 80mm + 6F Rd 10,3mm D=115mm Afd	1
46	5284010001-4	Flange Do Cubo Do Disco	1
47	6020311029-7	Parafuso Cab.Sextavada 3/8" X 1.1/2" 16F Unc1A Gr5 Rt (Bicromatizado)	6
48	5204020099-1	Cubo Completo	1
49	5080020761-1	Bucha De Ø20 X Ø40 X 15mm	2
50	6020350201-2	Retentor Ø40,00 X Ø62,00 X 12,00mm (Arca 5456 Gb / Flexa 10018 N)	2
51	6020350007-9	Rolamento De Esfera 6206 (Skf-Nsk-Timken)	2
52	5204010088-1	Cubo Do Disco	1
53	5232012009-8	Eixo M20 X 194mm	1
54	6020130108-7	Graxeira 1/8" Reta Bsp-28F	1

• Carrinho do Adubo com Disco Duplo

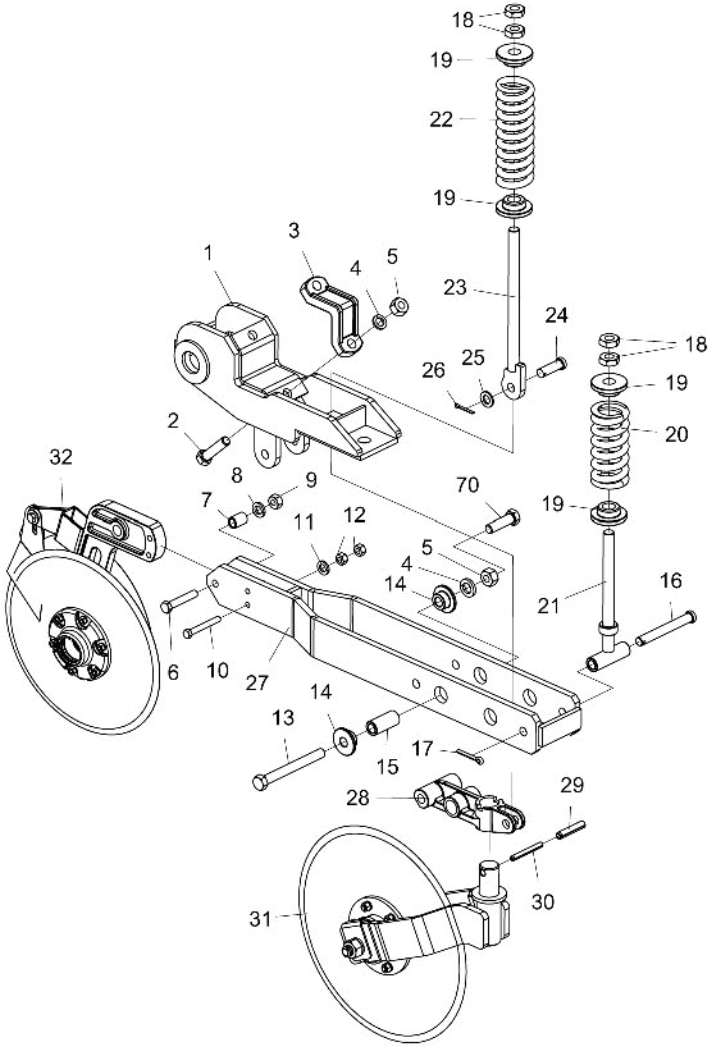

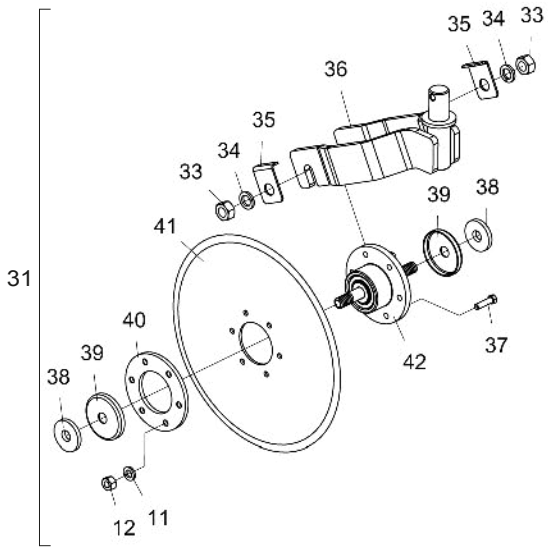

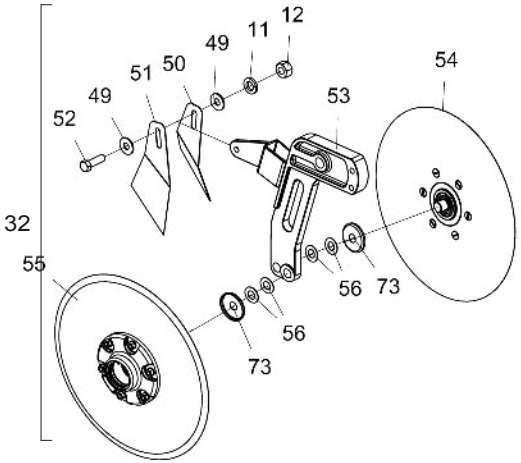

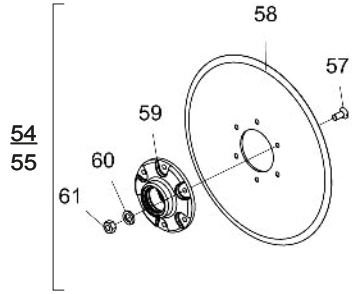

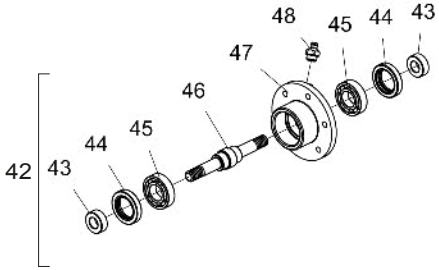

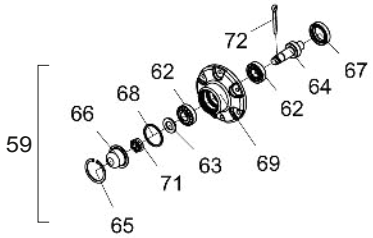

BALDAN

• Tabela Carrinho do Adubo com Disco Duplo

Item	Código	Descrição do Produto	Todos	Dir Com Disco de Corte	Esq Com Disco de Corte	Dir Sem Disco de Corte	Esq Sem Disco de Corte
1	5530011715-4	Suporte Da Linha	1				
2	6020311077-7	Parafuso Cab.Sextavada 5/8" X 2.3/4" 11F Unc1A Gr5 Rp(Bicromatizado)	2				
3	6010601965-0	Braçadeira De Fixação	1				
4	6020010412-1	Arruela De Pressão 5/8" Média Industrial(Bicromatizado)		3	3	4	4
5	6020310760-1	Porca Sextavada 5/8" 11F Unc Gr5 Ch.1.1/16" Alt.15,00mm (Bicromatizado)		3	3	4	4
6	6020311058-0	Parafuso Cab.Sextavada 1/2" X 2.3/4" 12F W Gr5 Rp(Bicromatizado)	1				
7	5080010016-7	Bucha De Articulação	1				
8	6020010410-5	Arruela De Pressão 1/2" Média Industrial(Bicromatizado)	1				
9	6020310754-7	Porca Sextavada 1/2" 12F W Gr5 Ch.7/8" Alt.12,00mm (Bicromatizado)	1				
10	6020311253-2	Parafuso Cab.Sextavada 3/8" X 3" 16F Unc1A Gr5 Rt(Bicromatizado)	1				
11	6020010406-7	Arruela De Pressão 3/8" Média Industrial(Bicromatizado)		8	8	2	2
12	6020310746-6	Porca Sextavada 3/8" 16F Unc Gr5 Ch.9/16" Alt.8,50mm (Bicromatizado)		9	9	3	3
13	6020311083-1	Parafuso Cab.Sextavada 5/8" X 6" 11F Unc1A Gr5 Rp(Bicromatizado)		1	1		
13	6020311075-0	Parafuso Cab.Sextavada 5/8" X 2.1/4" 11F Unc1A Gr5 Rp(Bicromatizado)				1	1
14	5080010615-7	Bucha De Ø16,5 X Ø2" X 19mm	2				
15	5080010614-9	Bucha De Ø16,2 X Ø26,5 X 59mm		1	1		
16	6020310529-3	Pino Cab.Redonda Ø5/8"X 123mm	1				
17	6020050106-6	Contrapino 3/16" X 1.1/2" (Zincado Branco)	1				
18	6020310784-9	Porca Sextavada 3/4" 10F Unc Gr5 Ch.1.1/4" Alt.11,00mm (Bicromatizado)		4	4	2	2
19	6010600980-8	Bucha De Encosto		4	4	2	2
20	6020250281-7	Mola Helicoidal De Compressão Ø43 X Ø67 X 141mm Arame=Ø12mm	1				
21	5566010131-3	Varão Da Mola	1				
22	6020250222-1	Mola Helicoidal De Compressão Ø43 X Ø67 X 200mm Arame=Ø12mm		1	1		
23	5566010129-1	Varão Do Disco De Corte		1	1		
24	6020310593-5	Pino Cab.Redonda Ø5/8" X 46mm		1	1		
25	5024010154-5	Arruela Lisa De Ø16 X Ø29 X 3,00mm		1	1		
26	6020050101-5	Contrapino 1/8" X 1" (Zincado Branco)		1	1		
27	5072010136-7	Braço Do Sulcador / Disco Duplo	1				
28	5530011716-2	Suporte Do Disco De Corte		1	1		
29	6020310466-1	Pino Elástico Pesado Ø10 X 50mm (Seeger Reno 701.219)		1	1		
30	6020311231-1	Pino Elástico Pesado Ø6 X 50mm (Seeger Reno 701.166)		1	1		
31	5124010392-7	Carrinho Do Disco De Corte (Disco Plano Liso 16" X 4,50mm)		1	1		
32	5124010394-3	Carrinho Do Disco Duplo De Adubo Direito(14")		1		1	
32	5124010393-5	Carrinho Do Disco Duplo De Adubo Esquerdo(14")			1		1
33	6020311265-6	Porca Sextavada M20 X 2,50 Ma Cl8 Ch.30mm Alt.16,00mm (Bicromatizado)		2	2		
34	6020010403-2	Arruela De Pressão M20 Média(Bicromatizado)		2	2		
35	5558010260-2	Trava "L" Do Eixo		2	2		
36	5530011717-0	Suporte Do Disco De Corte		1	1		
37	6020311029-7	Parafuso Cab.Sextavada 3/8" X 1.1/2" 16F Unc1A Gr5 Rt(Bicromatizado)		6	6		
38	5024010289-4	Arruela Lisa De Ø20 X Ø58 X 8,00mm		2	2		
39	5096010028-7	Calota Do Cubo		2	2		
40	5284010001-4	Flange Do Cubo Do Disco		1	1		

Item	Código	Descrição do Produto	Todos	Dir Com Disco de Corte	Esq Com Disco de Corte	Dir Sem Disco de Corte	Esq Sem Disco de Corte
41	2859407388-8	Disco Plan Lis 16" X 4,50 Fc Rd 80mm + 6F Rd 10,3mm D=115mm Afd		1	1		
42	5204020099-1	Cubo Completo		1	1		
43	5080020761-1	Bucha De Ø20 X Ø40 X 15mm		2	2		
44	6020350201-2	Retentor Ø40,00 X Ø62,00 X 12,00mm (Arca 5456 Gb / Flexa 10018 N)		2	2		
45	6020350007-9	Rolamento De Esfera 6206(Skf-Nsk-Timken)		2	2		
46	5232012009-8	Eixo M20 X 194mm		1	1		
47	5204010088-1	Cubo Do Disco		1	1		
48	6020130108-7	Graxeira 1/8" Reta Bsp-28F		1	1		
49	5024010075-1	Arruela Lisa De Ø10,3 X Ø25 X 2,00mm	2				
50	5352030056-9	Limpador Interno Esquerdo Do Disco	1				
51	5352030057-7	Limpador Interno Direito Do Disco	1				
52	6020310026-7	Parafuso Cab.Sextavada 3/8" X 1.1/4" 16F Unc1A Gr5 Rt(Bicromatizado)	1				
53	5530011719-7	Suporte Do Disco Duplo De Adubo Direito		1		1	
53	5530011718-9	Suporte Do Disco Duplo De Adubo Esquerdo			1		1
54	5204010156-0	Cubo Esquerdo Completo(Disco Plano Liso 14" X 4,00mm)	1				
55	5204010155-1	Cubo Direito Completo(Disco Plano Liso 14" X 4,00mm)	1				
56	5024010024-7	Arruela Lisa De Ø20 X Ø38 X 1,21mm	4				
57	6020310127-1	Parafuso Rosca Máquina Cab.Chata Fenda Simples M8 X 1,25 X 20mm Cl8.8	12				
58	2855397276-2	Disco Plan Lis 14" X 4,00 Fc Rd 80mm + 6F Rd Esc 8,7mm D=115mm Afe	2				
59	5204010150-0	Cubo Do Disco Direito	1				
59	5204010149-7	Cubo Do Disco Esquerdo	1				
60	6020010004-5	Arruela De Pressão M8 Média(Bicromatizado)	12				
61	6020310454-8	Porca Sextavada M8 X 1,25 Ma Cl8 Ch.13mm Alt.6,50mm (Bicromatizado)	12				
62	6020350087-7	Rolamento Conico 30204	4				
63	6020010513-6	Arruela Lisa De Ø20 X Ø35 X 3Mm	2				
64	5232010076-3	Eixo De Ø36 X 94Mm C/Rosca Esquerda	1				
64	5232010077-1	Eixo De Ø36 X 94Mm C/Rosca Direita	1				
65	6020010095-9	Anel De Vedacao 047X 052X 2Mm	2				
66	6020050641-6	Calota Do Cubo	2				
67	6020350268-3	Retentor Ø36,00 X Ø52,00 X 11,00Mm (Arca 5075 Brg)	2				
68	6020010289-7	Anel De Retencao I-55 G502-055-01 (S/Reforco)	2				
69	5204010148-9	Cubo De Ø136 X 54Mm	2				
70	6020311075-0	Parafuso Cab.Sextavada 5/8" X 2.1/4" 11F Unc1A Gr5 Rp(Bicromatizado)				1	1
71	6020310797-0	Porca Sextavada Castelo 3/4" 16F Unf Gr5 Ch.1.1/16" Alt.13,00Mm (Bicromatizado)	2				
72	6020050101-5	Contrapino 1/8" X 1" (Zincado Branco)	2				
73	5096040002-7	Calota Do Cubo	2				

• Carrinho da Roda Compactadora Lisa - Côncava - Convexa

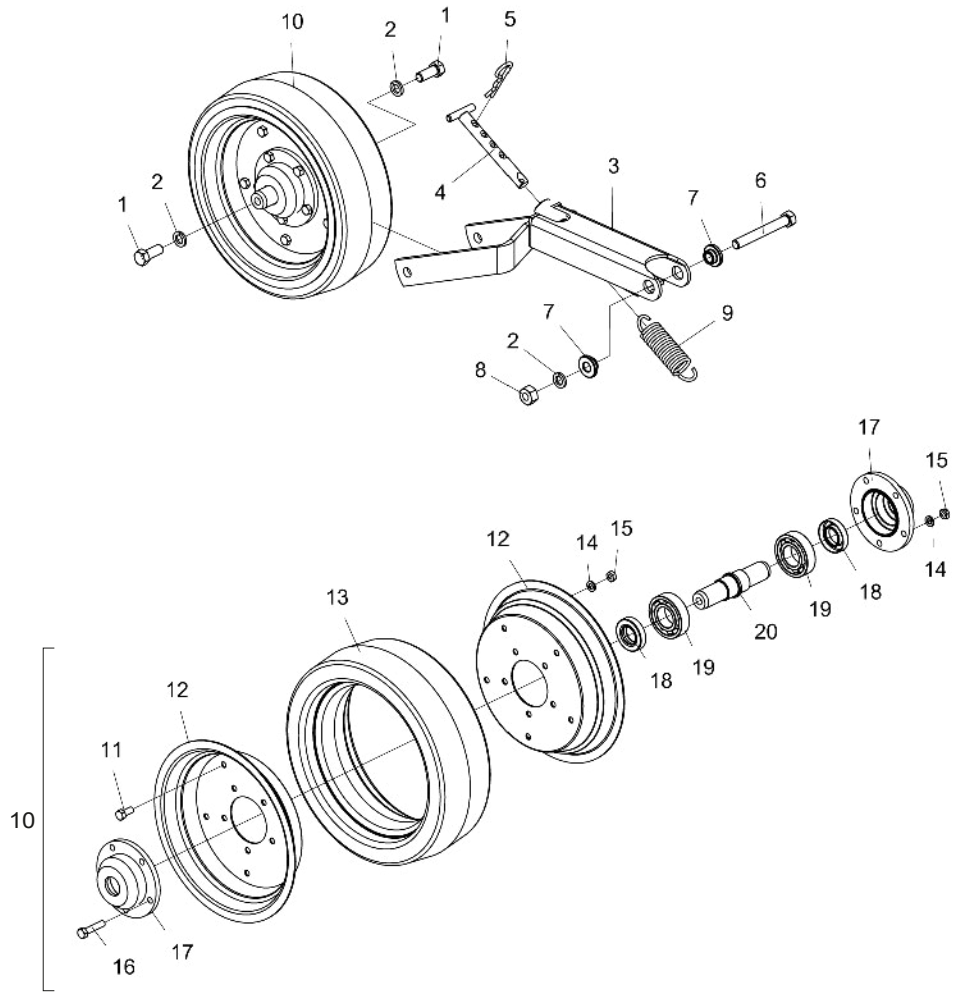

Item	Código	Descrição do Produto	Todos	Lisa	Côncava	Convexa
1	6020310051-8	Parafuso Cab.Sextavada 1/2" X 1.1/4" 12F W Gr5 Rt(Bicromatizado)	2			
2	6020010410-5	Arruela De Pressão 1/2" Média Industrial(Bicromatizado)	3			
3	5530180056-7	Suporte Oscilante Menor	1			
4	5432060014-9	Puxador De 5/8" X 131mm	1			
5	6020390308-4	Trava Nma - Tipo "R" De Ø4,5 X 80mm (455)	1			
6	6020311065-3	Parafuso Cab.Sextavada 1/2" X 4" 12F W Gr5 Rp(Bicromatizado)	1			
7	5080020484-1	Bucha De Ø13,1 X Ø31,5 X 12,5mm	2			
8	6020310754-7	Porca Sextavada 1/2" 12F W Gr5 Ch.7/8" Alt.12,00mm (Bicromatizado)	1			
9	6020250317-1	Mola Helicoidal De Tração Ø23 X Ø31 X 88mm Arame=Ø4mm	1			
10	5498030089-0	Roda Compactadora Lisa		1		
10	5498100018-0	Roda Compactadora Côncava			1	
10	5498100098-9	Roda Compactadora Convexa				1
11	6020312020-9	Parafuso Cab.Sextavada 5/16" X 3/4" 18F Unc1A Gr5 Rt(Bicromatizado)	5			
12	5018010016-1	Aro Da Roda De Borracha	2			
13	6020010803-8	Aro Compactador		1		
13	6020010813-5	Aro Côncavo De Compactação 99-8			1	
13	6020010812-7	Aro Compactador Convexo 811/9 103-8				1
14	6020010404-0	Arruela De Pressão 5/16" Média Industrial(Bicromatizado)	10			
15	6020310744-0	Porca Sextavada 5/16" 18F Unc Gr5 Ch.1/2" Alt.6,50mm (Bicromatizado)	10			
16	6020311017-3	Parafuso Cab.Sextavada 5/16" X 1.1/2" 18F Unc Gr2 Rt(Bicromatizado)	5			
17	5204020047-9	Cubo Da Roda	2			
18	6020350204-7	Retentor Ø25,00 X Ø47,00 X 10,00mm (Arca 5412 Brg / Sabo 02046 Brg)	2			
19	6020350007-9	Rolamento De Esfera 6206(Skf-Nsk-Timken)	2			
20	5080030028-0	Bucha Da Roda Compactadora	1			

• Carrinho da Roda Compactadora em "V"

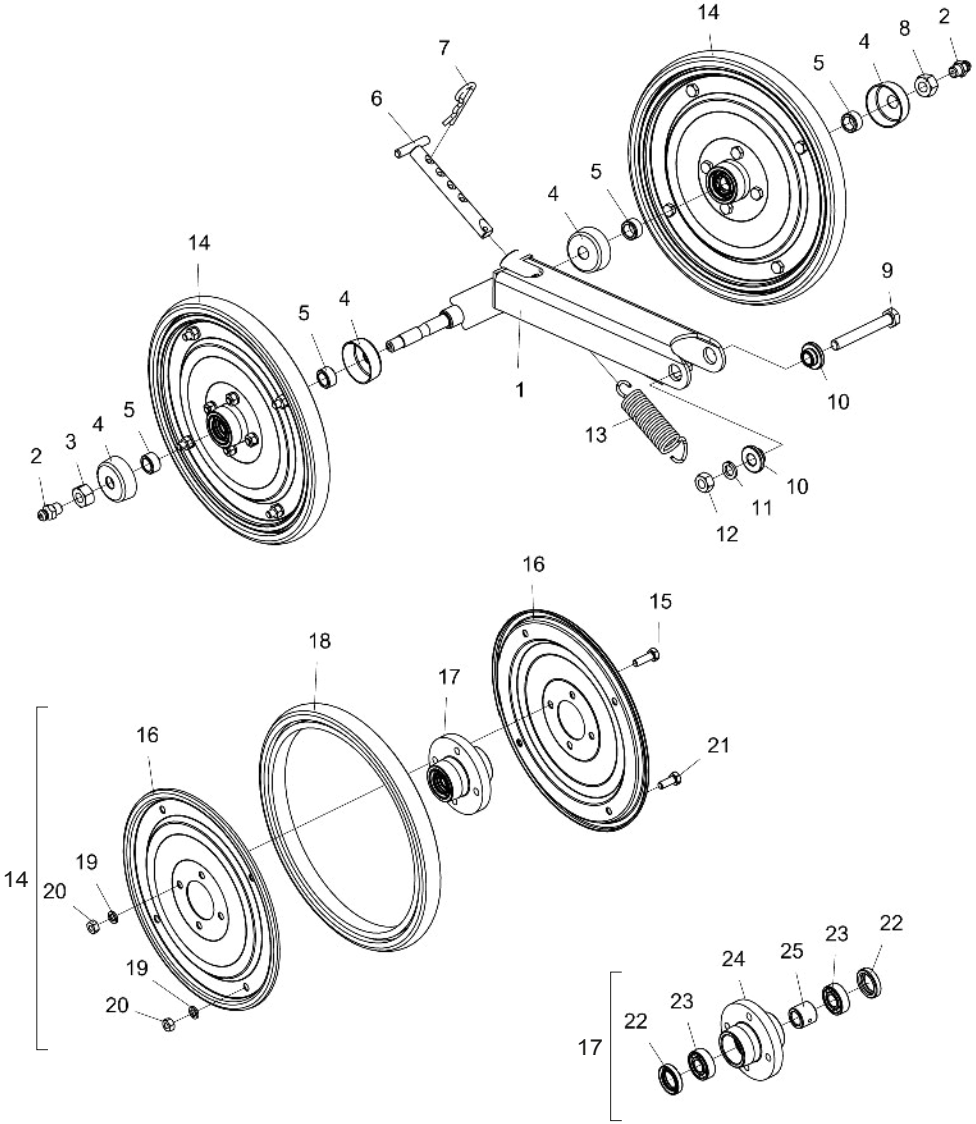

Item	Código	Descrição do produto	Todos
1	5530160231-5	Suporte Oscilante Menor	1
2	6020130100-1	Graxeira 1/4" Reta Unf - 28F Alt.14mm Sext 5/16"	2
3	6020310736-9	Porca Sextavada 9/16" 18F Unf Gr5 Ch.7/8" Alt.12,50mm (Bicromatizado)	1
4	5096010033-3	Calota Do Cubo	4
5	5080020710-7	Bucha De Ø15 X Ø22,22 X 12mm	4
6	5432060014-9	Puxador De 5/8" X 131mm	1
7	6020390308-4	Trava Nma - Tipo "R" De Ø4,5 X 80mm (455)	1
8	6020310737-7	Porca Sextavada 9/16" 18F Rf/Esq Unf Gr5 Ch.7/8" Alt.12,50mm (Bicromatizado)	1
9	6020317495-3	Parafuso Cab.Sextavada M12 X 1,75 X 90mm Cl8.8 Rp(Bicromatizado)	1
10	5080020484-1	Bucha De Ø13,1 X Ø31,5 X 12,5mm	2
11	6020010395-8	Arruela De Pressão M12 Média(Bicromatizado)	1
12	6020310820-9	Porca Sextavada M12 X 1,75 Ma Cl8 Ch.19mm Alt.10,00mm (Bicromatizado)	1
13	6020250658-8	Mola Helicoidal De Tração Ø21,5 X Ø28,5 X 95mm Arame=Ø3,5mm	1
14	5498090024-2	Roda Compactadora Avulsa	2
15	6020310448-3	Parafuso Cab.Sextavada M8 X 1,25 X 25mm Cl8.8 Rt(Bicromatizado)	4
16	5288020025-9	Friso Da Roda	2
17	5204110018-4	Cubo Completo Da Roda	1
18	6020010808-9	Aro 300 X 25mm	1
19	6020010004-5	Arruela De Pressão M8 Média(Bicromatizado)	8
20	6020310454-8	Porca Sextavada M8 X 1,25 Ma Cl8 Ch.13mm Alt.6,50mm (Bicromatizado)	8
21	6020311269-9	Parafuso Cab.Sextavada M8 X 1,25 X 20mm Cl8.8 Rt(Bicromatizado)	4
22	6020350211-0	Retentor Ø22,00 X Ø35,00 X 6,70mm (Arca 5044 Br / Sabo 00294 Br)	2
23	6020350871-1	Rolamento Rigido De Esfera 6202 (Skf-Nsk-Timken)	2
24	5204110017-6	Cubo Da Roda	1
25	5080020655-0	Bucha De Ø16 X Ø25 X 22mm	1

• Discos de Semente

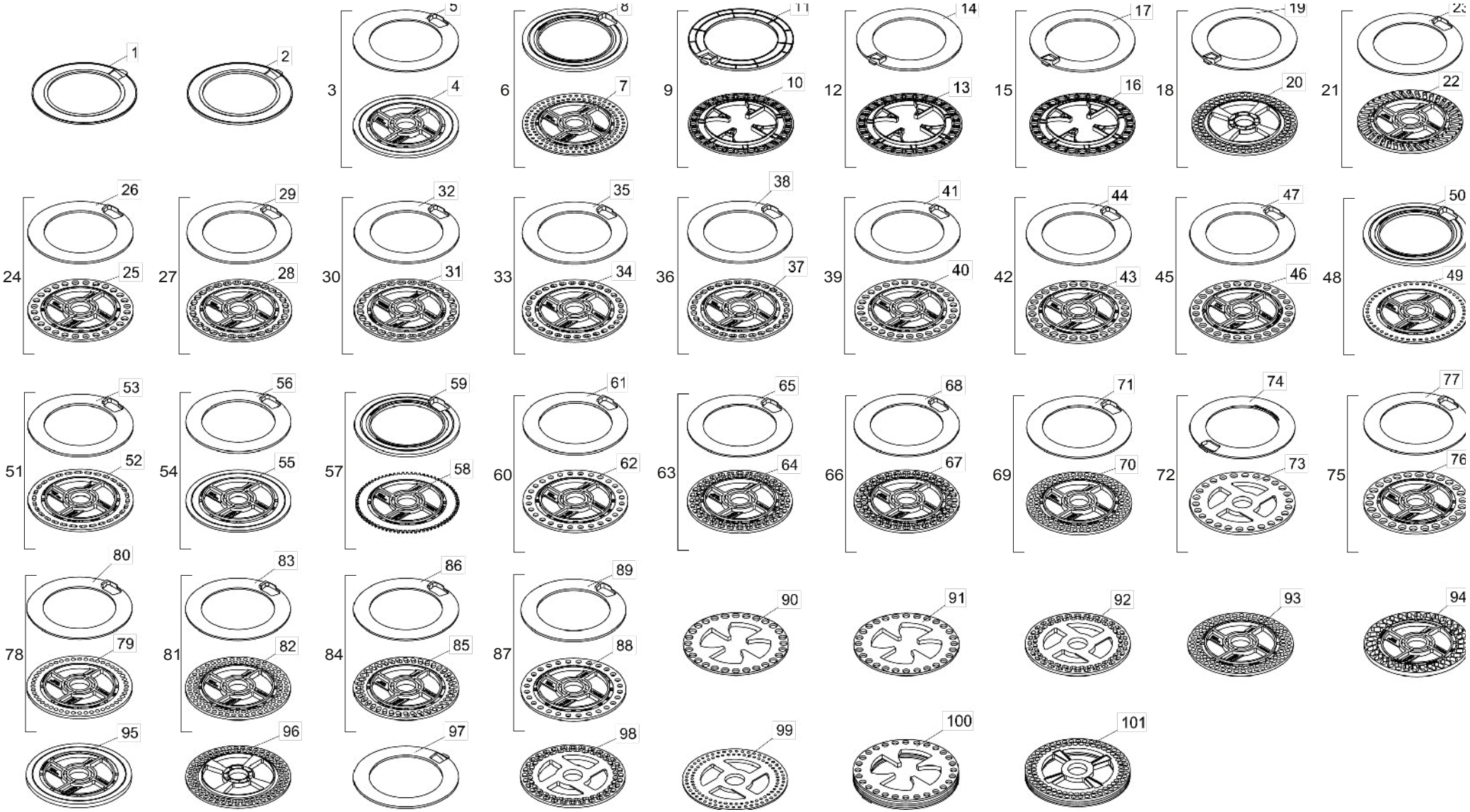

BALDAN

• Tabela Discos de Semente

Item	Código	Descrição do Produto
1	6020015812-4	Anel de Soja Mod "U" 3mm C/Rebaixo 0,8mm(Roxo)(1020021)
2	6020015813-2	Anel de Soja Mod "U" 4mm C/Rebaixo 1mm(Laranja Claro)(1020024)
3	5220010131-6	Disco Distribuidor Cego(Ø35,5 X Ø189 X 5,50mm) C/Anel de 3,00mm(Universal)
4	6020070123-5	Disco Distribuidor Cego(Ø35,5 X Ø189 X 5,50mm)(Universal)
5	6020070108-1	Anel de Ø131,5 X Ø189 X 3,00mm S/Rebaixo
6	5220010104-9	Disco Distribuidor de Sorgo 100F Ø5mm(Ø35,5 X Ø189 X 3,00mm)C/Anel de 5,50mm(Universal)
7	6020070136-7	Disco Distribuidor de Sorgo 100F Ø5mm(Ø35,5 X Ø189 X 3,00mm)(Universal)
8	6020070109-0	Anel de Ø131,5 X Ø189 X 5,50mm C/Trava P/Sorgo
9	5220010137-5	Disco Distribuidor de Milho 28F Ø11,5mm(Ø189 X 4,00mm)C/Anel de 4,00mm
10	6020071798-0	Disco Distribuidor de Milho 28F Ø11,5mm(Ø189 X 4,00mm) Rampflow(Verde Claro)
11	6020015815-9	Anel de Milho Mod "U" 4mm Liso(Amarelo)(1020016)
12	5220010138-3	Disco Distribuidor de Milho 28F Ø12,5mm(Ø189 X 4,00mm)C/Anel de 4,00mm C/Rebaixo 1mm
13	6020071799-9	Disco Distribuidor de Milho 28F Ø12,5mm(Ø189 X 4,00mm) Rampflow(Azul Claro)
14	6020015809-4	Anel de Milho Mod "U" 4mm C/Rebaixo 1mm(Verde)(1020017)
15	5220010139-1	Disco Distribuidor de Milho 28F Ø13,5mm(Ø189 X 4,00mm)C/Anel de 4,00mm C/Rebaixo 2mm
16	6020071800-6	Disco Distribuidor de Milho 28F Ø13,5mm(Ø189 X 4,00mm) Rampflow(Bege)
17	6020015814-0	Anel de Milho Mod "U" 4mm C/Rebaixo 2,5mm(Azul Escuro)(1020019)
18	5220010141-3	Disco Distribuidor de Soja 90F Ø9mm(Ø35,10 X Ø189 X 5,50mm)C/Anel de 3,00mm
19	6020015811-6	Anel de Soja Mod "U" 3mm Liso(Lilás)(1020020)
20	6020071802-2	Disco Distribuidor de Soja 90F Ø9mm(Ø35,10 X Ø189 X 5,50mm) Rampflow(Lilás)(1010066)
		Opcional
21	5220010129-4	Disco Distribuidor de Arroz 40F 6,5 X 19,5mm(Ø35,5 Ø189 X 5,50mm)C/Anel de 3,00mm(Universal)
22	6020070940-6	Disco Distribuidor de Arroz 40F 6,5 X 19,5mm(Ø35,5 X Ø189 X 5,50mm)(Universal)
23	6020070108-1	Anel de Ø131,5 X Ø189 X 3,00mm S/Rebaixo
24	5220010103-0	Disco Distribuidor de Milho 28F Ø11,5mm(Ø35,5 X Ø189 X 4,50mm)C/Anel de 4,00mm(Universal)
25	6020070165-0	Disco Distribuidor de Milho 28F Ø11,5mm(Ø35,5 X Ø1 89 X 4,50mm)(Universal)
26	6020070107-3	Anel de Ø131,5 X Ø189 X 4,00mm C/Rebaixo
27	5220010111-1	Disco Distribuidor de Milho 30F 10 X 14,5mm(Ø35,5 X Ø189 X 4,50mm)C/Anel de 4,00mm(Universal)
28	6020070126-0	Disco Distribuidor de Milho 30F 10 X 14,5mm(Ø35,5 X Ø189 X 4,50mm)(Universal)
29	6020070107-3	Anel de Ø131,5 X Ø189 X 4,00mm C/Rebaixo
30	5220010112-0	Disco Distribuidor de Milho 28F 11 X 15,5mm(Ø35,5 X Ø189 X 4,50mm)C/Anel de 4,00mm(Universal)
31	6020070127-8	Disco Distribuidor de Milho 28F 11 X 15,5mm(Ø35,5 X Ø189 X 4,50mm)(Universal)
32	6020070107-3	Anel de Ø131,5 X Ø189 X 4,00mm C/Rebaixo
33	5220010113-8	Disco Distribuidor de Milho 30F 8,5 X 12mm(Ø35,5 X Ø189 X 4,50mm)C/Anel de 4,00mm(Universal)
34	6020070128-6	Disco Distribuidor de Milho 30F 8,5 X 12mm(Ø35,5 X Ø189 X 4,50mm)(Universal)
35	6020070107-3	Anel de Ø131,5 X Ø189 X 4,00mm C/Rebaixo
36	5220010114-6	Disco Distribuidor de Milho 30F 9 X 13,5mm(Ø35,5 X Ø189 X 4,50mm)C/Anel de 4,00mm(Universal)
37	6020070129-4	Disco Distribuidor de Milho 30F 9 X 13,5mm(Ø35,5 X Ø189 X 4,50mm)(Universal)
38	6020070107-3	Anel de Ø131,5 X Ø189 X 4,00mm C/Rebaixo
39	5220010116-2	Disco Distribuidor de Milho 30F Ø11,5mm(Ø35,5 X Ø189 X 4,50mm)C/Anel de 4,00mm(Universal)
40	6020070131-6	Disco Distribuidor de Milho 30F Ø11,5mm(Ø35,5 X Ø189 X 4,50mm)(Universal)
41	6020070107-3	Anel de Ø131,5 X Ø189 X 4,00mm C/Rebaixo
42	5220010118-9	Disco Distribuidor de Milho 28F Ø13,5mm(Ø35,5 X Ø189 X 4,50mm)C/Anel de 4,00mm(Universal)
43	6020070166-9	Disco Distribuidor de Milho 28F Ø13,5mm(Ø35,5 X Ø1 89 X 4,50mm)(Universal)
44	6020070107-3	Anel de Ø131,5 X Ø189 X 4,00mm C/Rebaixo
45	5220010119-7	Disco Distribuidor de Milho 28F Ø12,5mm(Ø35,5 X Ø189 X 4,50mm)C/Anel de 4,00mm(Universal)
46	6020070167-7	Disco Distribuidor de Milho 28F Ø12,5mm(Ø35,5 X Ø1 89 X 4,50mm)(Universal)
47	6020070107-3	Anel de Ø131,5 X Ø189 X 4,00mm C/Rebaixo
48	5220010120-0	Disco Distribuidor de Sorgo 50F Ø5mm(Ø35,5 X Ø189 X 3,00mm)C/Anel de 5,00mm(Universal)
49	6020070139-1	Disco Distribuidor de Sorgo 50F Ø5mm(Ø35,5 X Ø189 X 3,00mm)(Universal)
50	6020070107-3	Anel de Ø131,5 X Ø189 X 4,00mm C/Rebaixo

Item	Código	Descrição do Produto
51	5220010123-5	Disco Distribuidor de Girassol 30F 5,5 X 13,4mm(Ø35,5 X Ø189 X 4,50mm) C/Anel de 4,00mm(Universal)
52	6020070125-1	Disco Distribuidor de Girassol 30F 5,5 X 13,4mm(Ø35,5 X Ø189 X 4,50mm)(Universal)
53	6020070107-3	Anel de Ø131,5 X Ø189 X 4,00mm C/Rebaixo
54	5220010132-4	Disco Distribuidor Cego(Ø35,5 X Ø189 X 4,00mm) Universal
55	6020070081-6	Disco Distribuidor Cego(Ø35,5 X Ø189 X 4,00mm)(Universal)
56	6020070107-3	Anel de Ø131,5 X Ø189 X 4,00mm C/Rebaixo
57	5220010127-8	Disco Distribuidor de Canola/Sorgo 76F Ø5mm(Ø35,5 X Ø186 X 3,00mm)C/Anel de 5,50mm(Universal)
58	6020070138-3	Disco Distribuidor de Canola/Sorgo 76F Ø5mm(Ø35,5 Ø186 X 3,00mm)(Universal)
59	6020070110-3	Anel de Ø131,5 X Ø189 X 4,00mm S/Rebaixo
60	5220010133-2	Disco Distribuidor de Milho 28F Ø9,00mm(Ø35,5 X Ø1 89 X 4,50mm) C/Anel de 4,00mm(Universal)
61	6020071725-5	Disco Distribuidor de Milho 28F Ø9,00mm(Ø35,5 X Ø1 89 X 4,50mm)(Universal)
62	6020070110-3	Anel de Ø131,5 X Ø189 X 4,00mm S/Rebaixo
63	5220010128-6	Disco Distribuidor de Algodão 64F 7 X 12mm(Ø35,5 X Ø189 X 5,50mm)C/Anel de 3,00mm(Universal)
64	6020070939-2	Disco Distribuidor de Algodão 64F 7 X 12mm(Ø35,5 X Ø189 X 5,50mm)(Universal)
65	6020070108-1	Anel de Ø131,5 X Ø189 X 3,00mm S/Rebaixo
66	5220010121-9	Disco Distribuidor de Feijão 64F 8 X 12,5mm(Ø35,5 X Ø189 X 5,50mm)C/Anel de 3,00mm(Universal)
67	6020070124-3	Disco Distribuidor de Feijão 64F 8 X 12,5mm(Ø35,5 X Ø189 X 5,50mm)(Universal)
68	6020070108-1	Anel de Ø131,5 X Ø189 X 3,00mm S/Rebaixo
69	5220010126-0	Disco Distribuidor de Soja 90F Ø8mm(Ø35,5 X Ø189 X 5,50mm)C/Anel de 3,00mm(Universal)
70	6020070135-9	Disco Distribuidor de Soja 90F Ø8mm(Ø35,5 X Ø189 X 5,50mm)(Universal)
71	6020070108-1	Anel de Ø131,5 X Ø189 X 3,00mm S/Rebaixo
72	5220010110-3	Disco Distribuidor de Milho 26F Ø12,5mm(Ø35,5 X Ø189 X 5,50mm)C/Anel de 3,00mm(Universal)
73	6020070104-9	Disco Distribuidor de Milho 26F Ø12,5mm(Ø35,5 X Ø189 X 5,50mm)(Universal)
74	6020070108-1	Anel de Ø131,5 X Ø189 X 3,00mm S/Rebaixo
75	5220010115-4	Disco Distribuidor de Milho 26F Ø13,5mm(Ø35,5 X Ø189 X 5,50mm)C/Anel de 3,00mm(Universal)
76	6020070130-8	Disco Distribuidor de Milho 26F Ø13,5mm(Ø35,5 X Ø189 X 5,50mm)(Universal)
77	6020070108-1	Anel de Ø131,5 X Ø189 X 3,00mm S/Rebaixo
78	5220010117-0	Disco Distribuidor de Milho 48F Ø7mm(Ø35,5 X Ø189 X 5,50mm)C/Anel de 3,00mm(Universal)
79	6020070132-4	Disco Distribuidor de Milho 48F Ø7mm(Ø35,5 X Ø189 X 5,50mm)(Universal)
80	6020070108-1	Anel de Ø131,5 X Ø189 X 3,00mm S/Rebaixo
81	5220010124-3	Disco Distribuidor de Soja 90F Ø7mm(Ø35,5 X Ø189 X 5,50mm)C/Anel de 3,00mm(Universal)
82	6020070133-2	Disco Distribuidor de Soja 90F Ø7mm(Ø35,5 X Ø189 X 5,50mm)(Universal)
83	6020070108-1	Anel de Ø131,5 X Ø189 X 3,00mm S/Rebaixo
84	5220010125-1	Disco Distribuidor de Soja 40F 7,5 X 15mm(Ø35,5 X Ø189 X 5,50mm) C/Anel de 3,00mm(Universal)
85	6020070134-0	Disco Distribuidor de Soja 40F 7,5 X 15mm(Ø35,5 X Ø189 X 5,50mm)(Universal)
86	6020070108-1	Anel de Ø131,5 X Ø189 X 3,00mm S/Rebaixo
87	5220010133-2	Disco Distribuidor de Milho 28F Ø9,00mm(Ø35,5 X Ø189 X 4,50mm) C/Anel de 4,00mm(Universal)
88	6020071725-5	Disco Distribuidor de Milho 28F Ø9,00mm(Ø35,5 X Ø189 X 4,50mm)(Universal)
89	6020070110-3	Anel de Ø131,5 X Ø189 X 4,00mm S/Rebaixo
90	6020071816-2	Disco C/ 28 Furos Ø 10,5mm (Ø189 X 4,00mm) Milho
91	6020071817-0	Disco C/ 28 Furos Ø 11mm (Ø189 X 4,00mm) Milho
92	6020071818-9	Disco C/ 28 Furos Ø 12mm (Ø189 X 4,00mm) Milho
93	6020070135-9	Disco C/ 90 Furos Ø 8mm (Ø35,5 X 189 X 5,50mm) C/ Anel Soja
94	6020070090-5	Disco C/ 34 Furos Ø 10,5 X 20mm (Ø35,5 X 189 X 8,50mm) C/ Anel Feijão
95	6020070089-1	Disco Cego (Ø35,5 X 189 X 8,00mm) C/ Anel Cego
96	6020071801-4	Disco C/ 90 Furos Ø 8mm (Ø35,1 X 189 X 4,50mm) Soja
97	6020015810-8	Anel de Soja Mod. "U" 4mm Liso Soja
98	6020071820-0	Disco C/ 90 Furos Ø 7,3mm (Ø35,1 X 189 X 4,50mm) Soja
99	6020075816-7	Anel de Soja Mod. "U" 4mm Liso Soja
100	6020056426-2	Conjunto Disco/Aneis Titanium Soja 90 Furos(1060003)
101	6020056425-4	Conjunto Disco/Aneis Titanium Milho 28 Furos(1060002)

• Adesivos

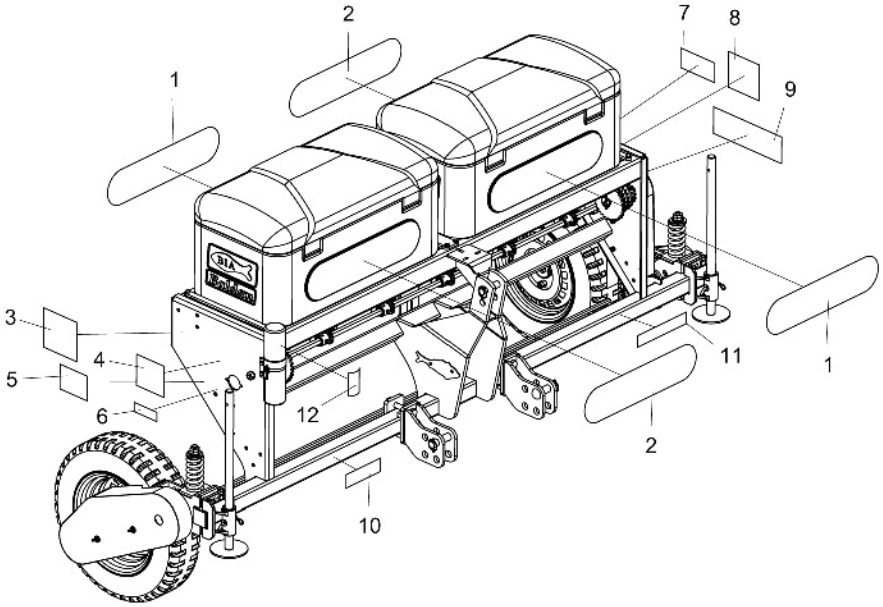

Item	Código	Descrição do Produto	Todos	2000 condutor marpel	2000 condutor fertisystem	2500 condutor marpel	2500 condutor fertisystem	3000 condutor marpel	3000 condutor fertisystem
1	6020070432-3	Decalque Baldan (150 X 620mm)		1	2	2	1	2	2
2	6020070909-0	Decalque Nsh-2000 (150 X 620mm)		1			1		
2	6020070888-4	Decalque Nsh-2500 (150 X 620mm)			2			2	
2	6020070910-4	Decalque Nsh-3000 (150 X 620mm)				2			2
3	6020070892-2	Decalque Sulcador Independente(Pula Pedra) Nsh(170 X 175mm)	1						
4	6020070900-7	Decalque Tabela Distribuição De Semente Nsh(135 X X 145mm)	1						
5	5206010309-7	Decalque Advêrtencia Da Plataforma(107 X 145mm)	1						
6	6020070894-9	Decalque Atenção "Cardan Rotativo"(40 X 120mm)	2						
7	5206010311-9	Decalque Advêrtencia Do Marcador De Linha(180 X 85mm)	1						
8	5206010307-0	Decalque Advêrtencia Da Engrenagem E Corrente(145 X 150mm)	1						
9	6020070891-4	Decalque Tabela Distribuição De Adubo Nsh(115 X 360mm)	1						
10	6020070886-8	Decalque De Lubrificar E Reapertar(58 X 195mm)	1						
11	6020070895-7	Decalque Cuidado "Lâminas Rotativas"(50 X 270mm)	1						
12	5206010221-0	Decalque Atenção Manual De Instrução(100 X 160mm)	1						

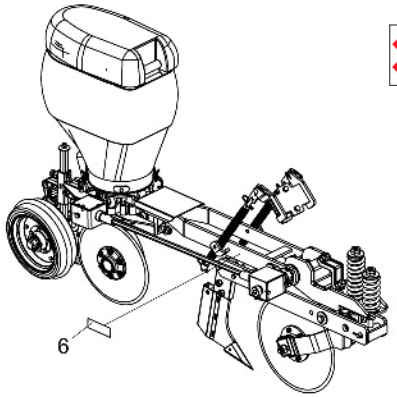

Item 1

Item 2

Item 3

Item 4

Item 5

Item 6

Item 7

Item 8

Item 9

Item 10

Item 11

Item 12

• Adesivo do Marcador de Linha

Item 1

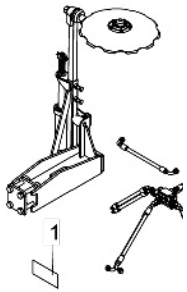

Item	Código	Descrição do Produto	Todos
1	5206010311-9	Decalque Advertência Do Marcador De Linha(180 X 85Mm)	1

• Cilindro Hidráulico do Marcador de Linha

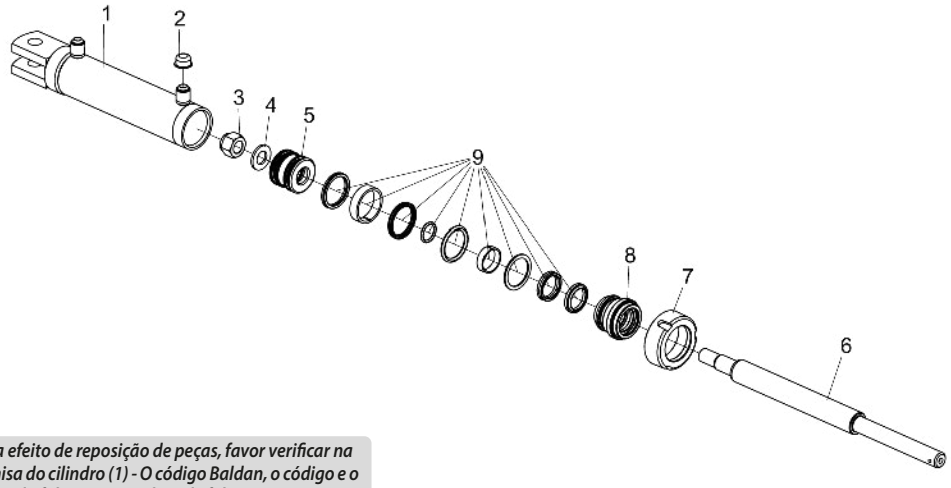

Item	Código	Descrição do Produto	Todos
1	5144010666-1	Camisa Conjunto De Ø50,80 (Ø2") X 303mm	1
2	6020390042-5	Tampa Plástica Bt-21 (Bt 10.0021-Ont) (Incolor)	2
3	6020310802-0	Porca Sext. Autotravante C/Nylon Alta Ø3/4" 16F Unf Ch.1.1/8" Alt.22,5mm (Zincado Branco)	1
4	5024010336-0	Arruela Lisa Ø19,5 X Ø35,5 X 1/8"	1
5	5236010017-0	Êmbolo Do Cilindro De 2"	1
6	5326011594-0	Haste De Ø31,75 (1.1/4") X 445mm	1
7	5456050019-2	Porca Cilindrica Do Pistão	1
8	5152010024-9	Conexão Do Cilindro De 2"	1
9	6020190064-9	Jogo De Reparo	1

Para efeito de reposição de peças, favor verificar na camisa do cilindro (1) - O código Baldan, o código e o nome do fabricante e a data de fabricação.

Índice Numérico

Código	Página	Item	Código	Página	Item	Código	Página	Item	Código	Página	Item	Código	Página	Item	Código	Página	Item	Código	Página	Item	Código	Página	Item
2517010818-6	13	*3	5024010160-0	16	14	5080010155-4	18	28	5080020159-1	16	11	5124010110-0	13	*7	5204010452-6	22	45	5220010138-3	29	12	5256010207-0	4	16
2517010819-4	13	*3	5024010160-0	18	14	5080010155-4	20	28	5080020159-1	18	11	5124010392-7	24	32	5204010452-6	25	59	5220010139-1	29	15	5256010208-9	4	17
2517010820-8	13	*4	5024010160-0	20	14	5080010204-6	4	35	5080020159-1	20	11	5124010392-7	25	31	5204010453-4	22	50	5220010141-3	29	18	5268010105-1	4	57
2517010821-6	13	*4	5024010160-0	22	32	5080010204-6	8	19	5080020484-1	27	7	5124010393-5	25	32	5204010453-4	25	67	5224010016-9	11	4	5268010704-1	4	18
2517010828-3	13	*1	5024010161-8	4	11	5080010264-0	11	26	5080020484-1	28	10	5124010394-3	25	32	5204010533-6	22	41	5232010135-2	18	61	5268010723-8	8	33
2517010829-1	13	*5	5024010161-8	22	68	5080010285-2	7	2	5080020655-0	28	25	5124010397-8	16	*2	5204010533-6	25	55	5232010135-2	20	61	5268010724-6	9	36
2517010830-5	13	*1	5024010206-1	14	51	5080010286-0	7	12	5080020710-7	28	5	5124010397-8	18	*2	5204010534-4	22	42	5232010521-8	22	27	5268010725-4	8	50
2517010831-3	13	*5	5024010206-1	16	51	5080010408-1	22	18	5080020761-1	24	49	5124010398-6	16	*2	5204010534-4	25	54	5232010526-9	7	4	5268010725-4	9	48
2517011141-1	13	*6	5024010206-1	18	57	5080010421-9	14	12	5080020761-1	25	43	5124010398-6	18	*2	5204020047-9	27	17	5232010809-8	8	39	5272010019-3	11	43
2517011142-0	13	*6	5024010206-1	20	57	5080010421-9	16	12	5080030028-0	27	20	5124010399-4	14	*2	5204020099-1	24	48	5232010809-8	9	40	5284010001-4	24	46
2759366580-7	11	59	5024010239-8	8	8	5080010421-9	18	12	5081010006-8	11	16	5124010399-4	20	*2	5204020099-1	25	42	5232010812-8	9	9	5284010001-4	25	40
2855397276-2	22	44	5024010239-8	9	18	5080010421-9	20	12	5092010164-7	7	13	5124010405-2	18	3	5204110017-6	28	24	5232010816-0	4	28	5288020025-9	28	16
2855397276-2	25	58	5024010239-8	14	56	5080010607-6	8	18	5092010315-1	14	74	5124010405-2	20	3	5204110018-4	28	17	5232010818-7	4	27	5326011594-0	32	6
2859407388-8	24	45	5024010239-8	16	56	5080010607-6	9	5	5092010315-1	16	74	5124010406-0	14	3	5206010221-0	31	12	5232010819-5	4	19	5352010041-1	18	53
2859407388-8	25	41	5024010239-8	18	63	5080010608-4	8	11	5092010315-1	18	45	5124010406-0	16	3	5206010307-0	31	8	5232010820-9	4	19	5352010041-1	20	53
5008010234-5	22	12	5024010239-8	20	63	5080010608-4	9	20	5092010315-1	20	45	5124010409-5	22	2	5206010309-7	31	5	5232010821-7	4	19	5352030047-0	22	38
5018010016-1	14	70	5024010243-6	7	25	5080010614-9	24	15	5092010316-0	14	33	5124010410-9	22	2	5206010311-9	31	7	5232010822-5	4	27	5352030048-8	22	37
5018010016-1	16	70	5024010258-4	11	53	5080010614-9	25	15	5092010316-0	16	33	5124010411-7	14	*1	5206010311-9	32	1	5232010823-3	4	27	5352030056-9	25	50
5018010016-1	27	12	5024010289-4	24	43	5080010615-7	24	14	5092010316-0	18	33	5124010411-7	16	*1	5208011357-9	4	51	5232010834-9	4	55	5352030057-7	25	51
5024010001-8	11	39	5024010289-4	25	38	5080010615-7	25	14	5092010316-0	20	33	5124010411-7	18	*1	5208012082-6	4	51	5232010842-0	22	30	5368010470-7	14	29
5024010007-7	8	15	5024010330-0	14	57	5080010630-0	14	13	5092010317-8	14	22	5124010411-7	20	*1	5220010103-0	29	24	5232010843-8	14	20	5368010470-7	16	29
5024010007-7	9	24	5024010330-0	16	57	5080010630-0	16	13	5092010317-8	16	22	5124010412-5	14	*1	5220010104-9	29	6	5232010843-8	16	20	5368010470-7	18	29
5024010007-7	11	46	5024010330-0	18	62	5080010630-0	18	13	5092010317-8	18	22	5124010412-5	16	*1	5220010110-3	29	72	5232010843-8	18	20	5368010470-7	20	29
5024010012-3	8	45	5024010330-0	20	62	5080010630-0	20	13	5092010317-8	20	22	5124010412-5	18	*1	5220010111-1	29	27	5232010843-8	20	20	5368010505-3	14	17
5024010012-3	9	46	5024010336-0	32	4	5080010633-5	14	44	5092010318-6	14	21	5124010412-5	20	*1	5220010112-0	29	30	5232010869-1	14	53	5368010505-3	16	17
5024010024-7	22	40	5024010341-6	7	7	5080010633-5	16	44	5092010318-6	16	21	5124010467-2	16	*2	5220010113-8	29	33	5232010869-1	16	53	5368010505-3	18	17
5024010024-7	25	56	5024010342-4	7	1	5080010633-5	18	43	5092010318-6	18	21	5124010468-0	16	*2	5220010114-6	29	36	5232010996-5	8	51	5368010505-3	20	17
5024010057-3	7	18	5040010280-2	14	7	5080010633-5	20	43	5092010318-6	20	21	5124080044-0	13	*7	5220010115-4	29	75	5232010996-5	9	50	5372011103-5	11	10
5024010068-9	14	10	5040010280-2	16	7	5080010634-3	14	45	5092010342-9	22	3	5124080045-8	13	*7	5220010116-2	29	39	5232012009-8	24	53	5386010122-6	11	44
5024010068-9	16	10	5040010280-2	18	7	5080010634-3	16	45	5096010028-7	24	44	5124080057-1	13	*8	5220010117-0	29	78	5232012009-8	25	46	5386010137-4	11	45
5024010068-9	18	10	5040010280-2	20	7	5080010634-3	18	44	5096010028-7	25	39	5136010748-9	4	7	5220010118-9	29	42	5236010017-0	32	5	5386010140-4	11	49
5024010068-9	20	10	5044010078-0	22	61	5080010634-3	20	44	5096010031-7	14	55	5136020043-8	4	60	5220010119-7	29	45	5252010126-8	4	3	5386010187-0	11	30
5024010073-5	4	22	5044010079-9	22	56	5080010655-6	14	19	5096010031-7	16	55	5136020043-8	8	48	5220010120-0	29	48	5256010158-9	4	64	5386010188-9	11	30
5024010073-5	7	14	5044010155-8	22	1	5080010655-6	16	19	5096010031-7	18	60	5136020043-8	9	59	5220010121-9	29	66	5256010160-0	4	32	5400010116-0	7	8
5024010073-5	8	56	5072010136-7	24	28	5080010655-6	18	19	5096010031-7	20	60	5144010666-1	32	1	5220010123-5	29	51	5256010162-7	4	31	5404010237-2	4	1
5024010073-5	9	56	5072010136-7	25	27	5080010655-6	20	19	5096010033-3	28	4	5150010005-6	4	*45	5220010124-3	29	81	5256010164-3	4	65	5404010238-0	4	1
5024010075-1	4	39	5080010016-7	24	7	5080010721-8	14	42	5096010050-3	22	49	5150010034-0	4	86	5220010125-1	29	84	5256010166-0	4	66	5404010239-9	4	1
5024010075-1	8	23	5080010016-7	25	7	5080010721-8	16	42	5096010050-3	25	68	5152010024-9	32	8	5220010126-0	29	69	5256010168-6	8	26	5412010008-7	11	12
5024010075-1	9	27	5080010144-9	8	40	5080010721-8	18	41	5106010066-0	7	9	5164010009-9	22	28	5220010127-8	29	57	5256010168-6	9	34	5412010035-4	11	14
5024010075-1	11	7	5080010144-9	9	41	5080010721-8	20	41	5106010114-4	9	28	5204010088-1	24	52	5220010128-6	29	63	5256010170-8	8	20	5420010047-9	22	71
5024010075-1	22	36	5080010146-5	14	73	5080010723-4	14	43	5106010115-2	8	24	5204010088-1	25	47	5220010129-4	29	21	5256010170-8	9	7	5420010098-3	22	51
5024010075-1	25	49	5080010146-5	16	73	5080010723-4	16	43	5106010116-0	4	40	5204010174-8	14	65	5220010131-6	29	3	5256010172-4	4	67	5420010098-3	25	66
5024010142-1	11	32	5080010146-5	18	70	5080010723-4	18	42	5106010118-7	14	32	5204010174-8	16	65	5220010132-4	29	54	5256010174-0	4	69	5420010099-1	22	51
5024010154-5	24	24	5080010146-5	20	70	5080010723-4	20	42	5106010118-7	16	32	5204010247-7	11	52	5220010133-2	29	60	5256010176-7	4	62	5420010099-1	25	66
5024010154-5	25	25	5080010155-4	14	28	5080010777-3	9	6	5106010118-7	18	32	5204010451-8	22	45	5220010133-2	29	87	5256010176-7	8	46	5428010017-2	22	34
5024010160-0	14	14	5080010155-4	16	28	5080020159-1	14	11	5106010118-7	20	32	5204010451-8	25	59	5220010137-5	29	9	5256010176-7	9	58	5428010030-0	14	39

BALDAN

Índice Numérico

Código	Página	Item	Código	Página	Item	Código	Página	Item	Código	Página	Item	Código	Página	Item	Código	Página	Item	Código	Página	Item	Código	Página	Item
5428010030-0	16	39	5530010873-2	22	29	5530180108-3	20	48	6020010004-5	28	19	6020010410-5	16	8	6020030104-0	9	26	6020056426-2	29	100	6020070139-1	29	49
5428010030-0	18	38	5530011704-9	8	1	5530390016-0	24	34	6020010008-8	7	7	6020010410-5	18	8	6020030123-7	4	81	6020070081-6	29	55	6020070165-0	29	25
5428010030-0	20	38	5530011704-9	9	1	5532010153-0	24	31	6020010022-3	11	15	6020010410-5	20	8	6020030127-0	4	81	6020070089-1	29	95	6020070166-9	29	43
5428010031-8	14	75	5530011706-5	9	33	5532010154-8	24	36	6020010025-8	11	13	6020010410-5	22	8	6020030127-0	4	85	6020070090-5	29	94	6020070167-7	29	46
5428010031-8	16	75	5530011707-3	9	44	5538010244-6	4	79	6020010041-0	7	10	6020010410-5	24	8	6020030170-9	11	29	6020070104-9	29	73	6020070432-3	31	1
5428010031-8	18	46	5530011708-1	8	32	5558010081-2	8	27	6020010043-6	7	5	6020010410-5	25	8	6020030302-7	7	1	6020070107-3	29	26	6020070886-8	31	10
5428010031-8	20	46	5530011709-0	8	43	5558010081-2	9	13	6020010095-9	22	52	6020010410-5	27	2	6020030720-0	22	87	6020070107-3	29	29	6020070888-4	31	2
5428010033-4	14	40	5530011710-3	8	31	5558010126-6	4	47	6020010095-9	25	65	6020010412-1	4	54	6020050099-0	14	25	6020070107-3	29	32	6020070891-4	31	9
5428010033-4	16	40	5530011710-3	9	15	5558010259-9	8	17	6020010130-0	11	54	6020010412-1	8	53	6020050099-0	16	25	6020070107-3	29	35	6020070892-2	31	3
5428010033-4	18	39	5530011713-8	4	*43	5558010259-9	9	4	6020010230-7	7	6	6020010412-1	9	51	6020050099-0	18	25	6020070107-3	29	38	6020070894-9	31	6
5428010033-4	20	39	5530011714-6	4	*42	5558010260-2	24	41	6020010246-3	22	83	6020010412-1	11	20	6020050099-0	20	25	6020070107-3	29	41	6020070895-7	31	11
5432010046-4	4	6	5530011715-4	24	1	5558010260-2	25	35	6020010252-8	4	58	6020010412-1	24	4	6020050101-5	8	7	6020070107-3	29	44	6020070900-7	31	4
5432010047-2	11	34	5530011715-4	25	1	5558010262-9	4	48	6020010252-8	8	47	6020010412-1	25	4	6020050101-5	9	17	6020070107-3	29	47	6020070909-0	31	2
5432010192-4	8	9	5530011716-2	24	23	5558010263-7	4	47	6020010252-8	9	60	6020010414-8	4	8	6020050101-5	11	56	6020070107-3	29	50	6020070910-4	31	2
5432010192-4	9	19	5530011716-2	25	28	5558010316-1	11	27	6020010289-7	22	48	6020010414-8	11	47	6020050101-5	22	60	6020070107-3	29	53	6020070939-2	29	64
5432010193-2	8	2	5530011717-0	24	42	5558010318-8	13	2	6020010289-7	25	69	6020010434-2	4	73	6020050101-5	24	25	6020070107-3	29	56	6020070940-6	29	22
5432010193-2	9	2	5530011717-0	25	36	5558070050-0	13	2	6020010395-8	28	11	6020010434-2	7	15	6020050101-5	25	26	6020070108-1	29	5	6020071725-5	29	61
5432010449-4	22	14	5530011718-9	25	53	5566010109-7	8	10	6020010402-4	4	13	6020010452-0	14	41	6020050104-0	11	36	6020070108-1	29	23	6020071725-5	29	88
5432010450-8	22	22	5530011719-7	25	53	5566010109-7	9	16	6020010402-4	8	57	6020010452-0	16	41	6020050106-6	11	33	6020070108-1	29	65	6020071798-0	29	10
5432060014-9	27	4	5530011720-0	22	10	5566010129-1	24	26	6020010402-4	9	55	6020010452-0	18	40	6020050106-6	24	17	6020070108-1	29	68	6020071799-9	29	13
5432060014-9	28	6	5530011732-4	4	50	5566010129-1	25	23	6020010402-4	14	35	6020010452-0	20	40	6020050106-6	25	17	6020070108-1	29	71	6020071800-6	29	16
5456050019-2	32	7	5530011755-3	14	6	5566010131-3	24	18	6020010402-4	16	35	6020010452-0	22	31	6020050364-6	9	62	6020070108-1	29	74	6020071801-4	22	58
5460010005-2	22	67	5530011755-3	16	6	5566010131-3	25	21	6020010402-4	18	35	6020010503-9	7	4	6020050381-6	7	10	6020070108-1	29	77	6020071801-4	29	96
5484040022-3	14	52	5530011755-3	18	6	5566010132-1	4	38	6020010402-4	20	35	6020010504-7	7	9	6020050404-9	22	76	6020070108-1	29	80	6020071802-2	29	20
5484040022-3	16	52	5530011755-3	20	6	5566010142-9	14	4	6020010402-4	22	24	6020010803-8	27	13	6020050423-5	22	63	6020070108-1	29	83	6020071816-2	29	90
5484040022-3	18	58	5530011790-1	22	39	5566010142-9	16	4	6020010403-2	24	40	6020010808-9	28	18	6020050640-8	14	62	6020070108-1	29	86	6020071817-0	29	91
5484040022-3	20	58	5530011791-0	22	39	5566010142-9	18	4	6020010403-2	25	34	6020010812-7	14	71	6020050640-8	16	62	6020070109-0	29	8	6020071818-9	29	92
5498010036-0	8	*34	5530011792-8	8	28	5566010142-9	20	4	6020010404-0	4	23	6020010812-7	16	71	6020050640-8	18	67	6020070110-3	29	59	6020071820-0	29	98
5498010036-0	9	35	5530011792-8	9	14	5566010178-0	4	68	6020010404-0	4	73	6020010812-7	27	13	6020050640-8	20	67	6020070110-3	29	62	6020075816-7	29	99
5498010120-0	18	65	5530011793-6	18	50	5566040142-2	14	23	6020010404-0	7	15	6020010813-5	27	13	6020050642-4	4	12	6020070110-3	29	89	6020090686-4	7	11
5498010120-0	20	65	5530011793-6	20	50	5566040142-2	16	23	6020010404-0	11	61	6020011025-3	11	58	6020050649-1	11	57	6020070123-5	29	4	6020110095-2	7	8
5498010121-8	18	72	5530011794-4	18	51	5566040142-2	18	23	6020010404-0	14	16	6020011053-9	22	53	6020050724-2	22	11	6020070124-3	29	67	6020130100-1	14	36
5498010121-8	20	72	5530011794-4	20	51	5566040142-2	20	23	6020010404-0	16	16	6020011053-9	25	64	6020051082-0	4	30	6020070125-1	29	52	6020130100-1	16	36
5498030089-0	27	10	5530011945-9	22	64	6010600980-8	8	14	6020010404-0	18	16	6020015809-4	29	14	6020051105-3	8	25	6020070126-0	29	28	6020130100-1	18	36
5498090024-2	28	14	5530011969-6	22	66	6010600980-8	9	23	6020010404-0	20	16	6020015810-8	22	57	6020051105-3	9	29	6020070127-8	29	31	6020130100-1	20	36
5498100018-0	27	10	5530012125-9	11	17	6010600980-8	24	19	6020010404-0	22	19	6020015810-8	29	97	6020051126-6	4	*45	6020070128-6	29	34	6020130100-1	22	26
5498100047-4	14	60	5530012126-7	11	17	6010600980-8	25	19	6020010404-0	27	14	6020015811-6	29	19	6020051127-4	7	21	6020070129-4	29	37	6020130100-1	28	2
5498100047-4	16	60	5530012151-8	11	1	6010601364-3	24	37	6020010406-7	4	37	6020015812-4	29	1	6020051128-2	7	12	6020070130-8	29	76	6020130104-4	8	12
5498100098-9	27	10	5530012152-6	11	2	6010601399-6	11	42	6020010406-7	11	6	6020015813-2	29	2	6020055108-0	22	74	6020070131-6	29	40	6020130104-4	9	21
5528010422-0	11	3	5530014927-7	22	16	6010601965-0	11	19	6020010406-7	22	6	6020015814-0	29	17	6020055109-8	22	72	6020070132-4	29	79	6020130106-0	4	52
5528010431-0	11	3	5530014935-8	22	21	6010601965-0	24	3	6020010406-7	24	11	6020015815-9	29	11	6020055113-6	4	49	6020070133-2	29	82	6020130106-0	14	31
5528010432-8	11	3	5530160231-5	28	1	6010601965-0	25	3	6020010406-7	25	11	6020030074-5	7	27	6020055114-4	4	70	6020070134-0	29	85	6020130106-0	16	31
5528010434-4	11	63	5530180056-7	27	3	6020010004-5	14	66	6020010410-5	8	5	6020030083-4	7	6	6020055760-6	11	*37	6020070135-9	29	70	6020130106-0	18	31
5528010435-2	11	63	5530180108-3	14	48	6020010004-5	16	66	6020010410-5	9	31	6020030084-2	7	11	6020056005-4	22	55	6020070135-9	29	93	6020130106-0	20	31
5528010436-0	11	63	5530180108-3	16	48	6020010004-5	22	46	6020010410-5	11	24	6020030104-0	4	41	6020056005-4	25	62	6020070136-7	29	7	6020130108-7	4	61
5528011026-3	7	20	5530180108-3	18	48	6020010004-5	25	60	6020010410-5	14	8	6020030104-0	8	22	6020056425-4	29	101	6020070138-3	29	58	6020130108-7	8	44

Índice Numérico

Código	Página	Item
6020130108-7	9	45
6020130108-7	24	54
6020130108-7	25	48
6020130112-5	7	20
6020130112-5	8	55
6020130112-5	9	53
6020130115-0	7	21
6020130205-9	22	86
6020130206-7	22	77
6020130207-5	22	82
6020190064-9	32	9
6020190098-3	14	61
6020190098-3	16	61
6020190098-3	18	66
6020190098-3	20	66
6020230100-5	4	15
6020250111-0	4	83
6020250117-9	4	26
6020250222-1	24	27
6020250222-1	25	22
6020250242-6	11	40
6020250260-4	14	27
6020250260-4	16	27
6020250260-4	18	27
6020250260-4	20	27
6020250281-7	8	13
6020250281-7	9	22
6020250281-7	24	20
6020250281-7	25	20
6020250317-1	27	9
6020250322-8	4	84
6020250328-7	22	80
6020250339-2	4	82
6020250394-5	4	56
6020250394-5	8	52
6020250395-3	9	49
6020250412-7	4	25
6020250417-8	7	22
6020250494-1	7	19
6020250577-8	22	15
6020250658-8	28	13
6020250778-9	11	8
6020250779-7	11	9
6020250786-0	11	8
6020251029-1	11	8
6020251033-0	11	9

Código	Página	Item
6020251037-2	11	9
6020310019-4	4	10
6020310019-4	22	23
6020310021-6	11	5
6020310026-7	4	44
6020310026-7	11	25
6020310026-7	25	52
6020310038-0	4	46
6020310038-0	11	60
6020310038-0	14	15
6020310038-0	16	15
6020310038-0	18	15
6020310038-0	20	15
6020310038-0	22	17
6020310051-8	27	1
6020310054-2	22	35
6020310127-1	22	43
6020310127-1	25	57
6020310142-5	4	33
6020310161-1	4	21
6020310292-8	11	18
6020310292-8	14	59
6020310292-8	16	59
6020310292-8	18	64
6020310292-8	20	64
6020310293-6	14	58
6020310293-6	16	58
6020310293-6	18	69
6020310293-6	20	69
6020310295-2	7	13
6020310416-5	9	61
6020310423-8	22	78
6020310424-6	22	79
6020310425-4	22	81
6020310445-9	22	59
6020310448-3	14	64
6020310448-3	16	64
6020310448-3	28	15
6020310454-8	14	67
6020310454-8	16	67
6020310454-8	22	47
6020310454-8	25	61
6020310454-8	28	20
6020310466-1	24	30
6020310466-1	25	29
6020310471-8	4	20

Código	Página	Item
6020310481-5	7	17
6020310485-8	9	10
6020310485-8	22	33
6020310488-2	14	38
6020310488-2	16	38
6020310488-2	18	37
6020310488-2	20	37
6020310490-4	24	38
6020310495-5	7	19
6020310506-4	4	29
6020310526-9	22	85
6020310529-3	24	16
6020310529-3	25	16
6020310539-0	7	3
6020310539-0	14	37
6020310539-0	16	37
6020310539-0	18	47
6020310539-0	20	47
6020310561-7	7	18
6020310580-3	7	26
6020310593-5	24	22
6020310593-5	25	24
6020310597-8	11	35
6020310604-4	7	23
6020310607-9	22	75
6020310659-1	4	2
6020310680-0	7	17
6020310736-9	8	37
6020310736-9	9	39
6020310736-9	28	3
6020310737-7	28	8
6020310742-3	4	14
6020310742-3	22	25
6020310744-0	4	24
6020310744-0	4	74
6020310744-0	11	62
6020310744-0	22	20
6020310744-0	27	15
6020310746-6	4	36
6020310746-6	11	28
6020310746-6	14	50
6020310746-6	16	50
6020310746-6	18	56
6020310746-6	20	56
6020310746-6	22	5
6020310746-6	24	12

Código	Página	Item
6020310746-6	25	12
6020310754-7	8	6
6020310754-7	9	32
6020310754-7	11	23
6020310754-7	14	9
6020310754-7	16	9
6020310754-7	18	9
6020310754-7	20	9
6020310754-7	22	9
6020310754-7	24	9
6020310754-7	25	9
6020310754-7	27	8
6020310760-1	4	63
6020310760-1	11	21
6020310760-1	24	5
6020310760-1	25	5
6020310762-8	4	53
6020310765-2	8	54
6020310765-2	9	52
6020310765-2	14	47
6020310765-2	16	47
6020310765-2	18	55
6020310765-2	20	55
6020310767-9	4	74
6020310767-9	7	16
6020310770-9	4	9
6020310770-9	11	48
6020310784-9	8	16
6020310784-9	9	25
6020310784-9	24	21
6020310784-9	25	18
6020310797-0	11	55
6020310802-0	32	3
6020310804-7	8	38
6020310804-7	9	47
6020310809-8	8	30
6020310809-8	9	12
6020310816-0	8	36
6020310816-0	9	38
6020310820-9	28	12
6020310883-7	4	46
6020310883-7	7	14
6020310894-2	4	46
6020310909-4	7	29
6020310998-1	8	35
6020310998-1	9	37

Código	Página	Item
6020311000-9	8	58
6020311000-9	9	54
6020311000-9	14	63
6020311000-9	16	63
6020311000-9	18	68
6020311000-9	20	68
6020311001-7	14	34
6020311001-7	16	34
6020311001-7	18	34
6020311001-7	20	34
6020311001-7	22	65
6020311004-1	22	69
6020311017-3	27	16
6020311029-7	24	47
6020311029-7	25	37
6020311037-8	22	4
6020311039-4	14	54
6020311039-4	16	54
6020311039-4	18	59
6020311039-4	20	59
6020311047-5	18	52
6020311047-5	20	52
6020311049-1	11	31
6020311058-0	24	6
6020311058-0	25	6
6020311061-0	14	49
6020311061-0	16	49
6020311061-0	22	7
6020311065-3	18	49
6020311065-3	20	49
6020311065-3	27	6
6020311066-1	8	4
6020311066-1	9	30
6020311066-1	14	5
6020311066-1	16	5
6020311066-1	18	5
6020311066-1	20	5
6020311069-6	14	46
6020311069-6	16	46
6020311069-6	18	54
6020311069-6	20	54
6020311075-0	25	13
6020311075-0	25	70
6020311077-7	24	2
6020311077-7	25	2
6020311079-3	11	41

Código	Página	Item
6020311083-1	24	13
6020311083-1	25	13
6020311103-0	4	5
6020311231-1	24	29
6020311231-1	25	30
6020311240-0	14	24
6020311240-0	16	24
6020311240-0	18	24
6020311240-0	20	24
6020311253-2	24	10
6020311253-2	25	10
6020311265-6	24	39
6020311265-6	25	33
6020311269-9	14	69
6020311269-9	16	69
6020311269-9	28	21
6020312020-9	14	18
6020312020-9	16	18
6020312020-9	18	18
6020312020-9	20	18
6020312020-9	27	11
6020312300-3	8	29
6020312300-3	9	11
6020312300-3	11	22
6020317432-5	24	33
6020317433-3	24	35
6020317449-0	7	16
6020317460-0	22	62
6020317495-3	28	9
6020350006-0	7	24
6020350007-9	8	42
6020350007-9	9	43
6020350007-9	24	51
6020350007-9	25	45
6020350007-9	27	19
6020350077-0	11	51
6020350081-8	4	34
6020350081-8	14	30
6020350081-8	16	30
6020350081-8	18	30
6020350081-8	20	30
6020350201-2	8	41
6020350201-2	9	42
6020350201-2	24	50
6020350201-2	25	44
6020350204-7	14	72

Código	Página	Item
6020350204-7	16	72
6020350204-7	18	71
6020350204-7	20	71
6020350204-7	27	18
6020350211-0	28	22
6020350268-3	11	50
6020350320-5	7	28
6020350421-0	9	63
6020350530-5	7	5
6020350784-7	22	84
6020350849-5	4	59
6020350849-5	8	49
6020350849-5	9	57
6020350867-3	14	68
6020350867-3	16	68
6020350867-3	18	73
6020350867-3	20	73
6020350871-1	28	23
6020350876-2	22	88
6020350930-0	22	89
6020350933-5	22	54
6020350933-5	25	63
6020370040-0	7	3
6020370042-6	4	77
6020390042-5	32	2
6020390067-0	7	2
6020390091-3	4	78
6020390092-1	4	76
6020390093-0	4	75
6020390103-0	22	70
6020390115-4	4	71
6020390294-0	8	3
6020390294-0	9	3
6020390294-0	14	26
6020390294-0	16	26
6020390294-0	18	26
6020390294-0	20	26
6020390301-7	4	4
6020390301-7	8	21
6020390301-7	9	8
6020390308-4	11	38
6020390308-4	27	5
6020390308-4	28	7
6020390429-3	22	73
6020390815-9	4	80
6020390912-0	4	72

Código	Página	Item
6020430196-7	11	11
6020430203-3	22	13

BALDAN

Avenida Baldan, 1500
Nova Matão
15.993-900
Matão/SP - Brasil
sac@baldan.com.br
export@baldan.com.br

+55 16 3221 6500
baldan.com.br