Catálogo de **Peças**

PLB DIRECTA

Semeadora de Linhas Baldan

BIA® Baldan

Índice

PLB DIRECTA *4*
Tabela PLB *5*
Linha Completa *6*
Carrinho de Ferro sem Caixa de Adubo *7*
Carrinho de Ferro com Caixa de Adubo *7*
Carrinho de Borracha sem Caixa de Adubo - Opcional *8*
Carrinho de Borracha com Caixa de Adubo- Opcional *8*
Carrinho com Roda Compactadora sem Caixa de Adubo *9*
Tabela Carrinho com Roda Compactadora sem Caixa de Adubo *10*
Carrinho com Roda Compactadora com Caixa de Adubo *11*
Tabela Carrinho com Roda Compactadora com Caixa de Adubo *12*
Suporte Completo com Caixa de Adubo *13*
Roda Compactadora de Borracha Completa - Opcional *14*
Caixa de Semente *15*
Disco de Cobertura Completo *16*
Roda de Profundidade Completa *16*
Carrinho do Disco Duplo Adubo *17*
Carrinnho do Disco Duplo Semente *18*
Carrinho de Disco de Corte *19*
Sulcador da Haste com Suporte Completo *20*
Suporte com Bico Riscador *20*
Discos Distribuidores *21*
Sistema de Conversão para Plantio de Amendoim *22*
Engrenagens *22*
Adesivos *23*
ÍNDICE NUMÉRICO 24-25

• PLB DIRECTA

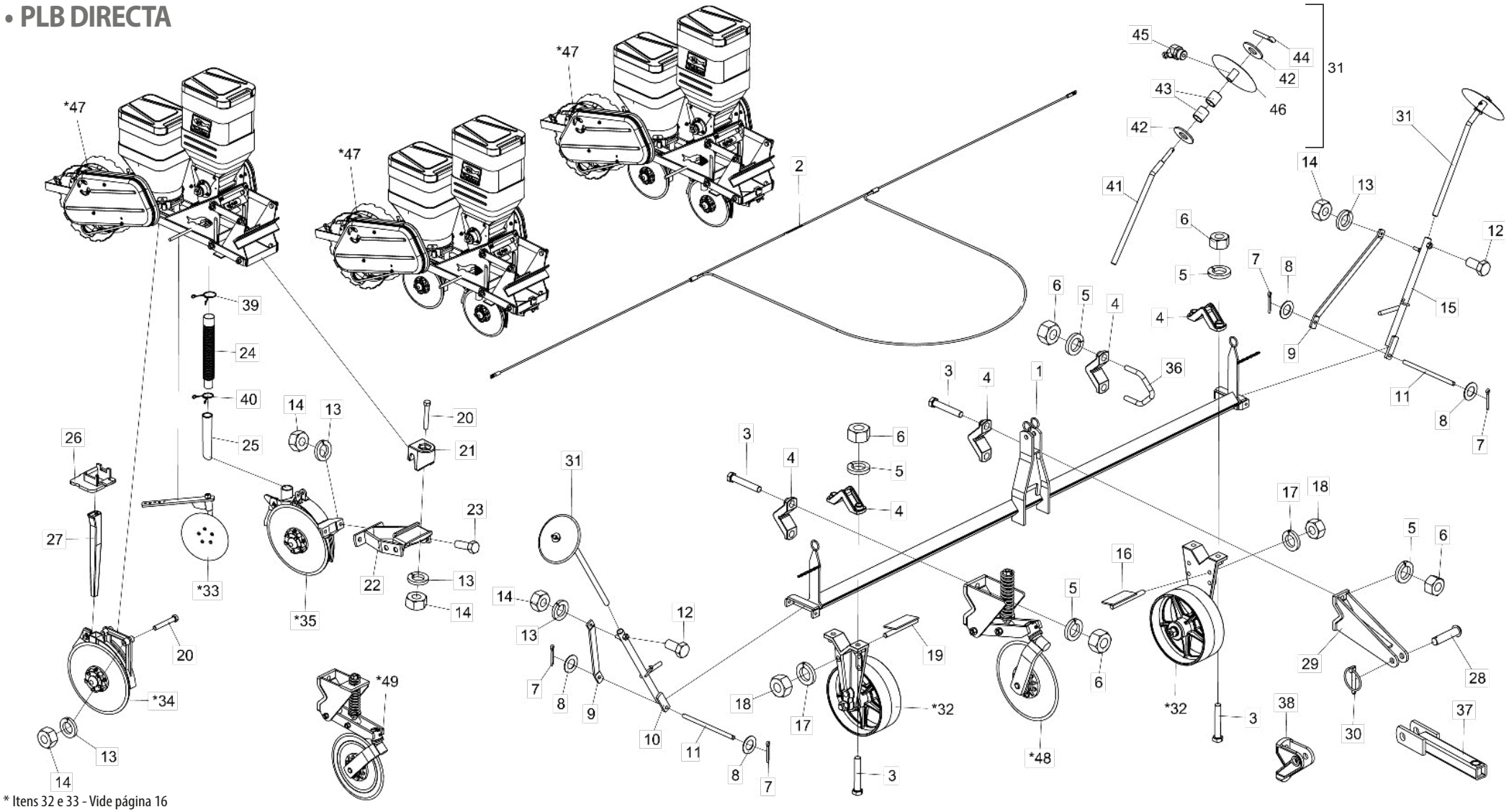

* Itens 32 e 33 - Vide página 16
* Item 34 - Vide página 18
* Item 35 - Vide página 17
* Item 47 - Vide página 7
* Itens 48 e 49 - Vide página 19

Obs: As quantidades foram com base em uma PLB de 3 Linhas / Imagens ilustrativas

• Tabela PLB

Item	Código	Descrição de produto	Todos	PLB 2 Linhas	PLB 3 Linhas	PLB 4 Linhas	PLB 5 Linhas	PLB 6 Linhas
1	5084050007-9	Cabeçalho De 1800Mm		1	1			
1	5084010022-4	Cabeçalho De 2300Mm		1	1			
1	5084050008-7	Cabeçalho De 2800Mm		1	1	1	1	1
1	5084010023-2	Cabeçalho De 3300Mm			1	1		
1	5084050009-5	Cabeçalho De 3800Mm				1	1	1
1	5084010105-0	Cabeçalho De 4400Mm				1	1	1
2	6020058441-7	Corda Completa P/Cabeçalho De 1800Mm		1	1			
2	6020058438-7	Corda Completa P/Cabeçalho De 2300Mm		1	1			
2	6020058442-5	Corda Completa P/Cabeçalho De 2800Mm		1	1	1	1	1
2	6020058443-3	Corda Completa P/Cabeçalho De 3300Mm			1	1		
2	6020058439-5	Corda Completa P/Cabeçalho De 3800Mm				1	1	1
2	6020058440-9	Corda Completa P/Cabeçalho De 4400Mm				1	1	1
3	6020310352-5	Parafuso Cab.Sextavada M20 X 2,50 X 110Mm Cl8.8 Rp(Bicromatizado)	10					
4	6010600770-8	Braçadeira	7					
5	6020010403-2	Arruela De Pressão M20 Média(Bicromatizado)	10					
6	6020311265-6	Porca Sextavada M20 - 2,50 Ma Cl8 Ch30Mm Alt16Mm (Bicromatizado)	14					
7	6020050101-5	Contrapino 1/8" X 1" (Zincado Branco)	4					
8	5024010059-0	Arruela Lisa De Ø16,5 X Ø29 X 1,21Mm	4					
9	5136120010-5	Chapa Lateral Da Baliza	2					
10	5436012318-1	Cilindro Da Baliza Direita Completa	1					
11	5432010024-3	Pino De Ø5/8" X 275Mm	2					
12	6020310279-0	Parafuso Cab.Sextavada M16 X 2,00 X 40Mm Cl8.8 Rt C/Ponta(Bicromatizado)	2					
13	6020010395-8	Arruela De Pressão M12 Média(Bicromatizado)	17					
14	6020310820-9	Porca Sextavada M12 X 1,75 Ma Cl8 Ch.19Mm Alt.10,00Mm (Bicromatizado)	17					
15	5436012319-0	Cilindro Da Baliza Esquerda Completa	1					
16	5352010072-1	Limpador Esquerdo Da Roda	1					
17	6020010124-6	Arruela De Pressão M16 Média(Bicromatizado)	2					
18	6020310818-7	Porca Sextavada M16 X 2,00 Ma Cl8 Ch.24Mm Alt.13,00Mm (Bicromatizado)	2					
19	5352010071-3	Limpador Direito Da Roda	1					
20	6020317495-3	Parafuso Cab.Sextavada M12 X 1,75 X 90Mm Cl8.8 Rp(Bicromatizado)	9					
21	6010600896-8	Trava De Engate Do Suporte Dos Discos	3					
22	5530180062-1	Suporte Do Carrinho Disco Duplo Dianteiro	3					
23	6020310152-2	Parafuso Cab.Sextavada M12 X 1,75 X 40Mm Cl8.8 Rp(Bicromatizado)	6					
24	6020250111-0	Mangote De Ø38 X Ø50,8 X 400Mm (Mangote 110)	3					
25	6020250048-2	Bica Do Adubo (2448) C/Recorte 205Mm	3					
26	6010601101-2	Suporte Da Bica Plástica	3					
27	6020030123-7	Bica Quadrada De 385Mm	3					
28	5432120108-6	Pino Cab.Francesa Ø28 X 105Mm	2					
29	5252010040-7	Engate Do Cabeçalho	2					

Item	Código	Descrição de produto	Todos	PLB 2 Linhas	PLB 3 Linhas	PLB 4 Linhas	PLB 5 Linhas	PLB 6 Linhas
30	6020390293-2	Trava C/Argola Ø5,75 X 40Mm	2					
31	5386010001-7	Marcador Da Baliza	2					
*32	5498010272-9	Roda De Profundidade	2					
*33	5220040001-1	Disco De Cobertura	3					
*34	5124030118-4	Carrinho Do Disco Duplo Para Semente(Conv) Ø13" X2,65Mm	3					
*35	5124030110-9	Carrinho Do Disco Duplo	3					
36	5068060004-7	Braçadeira R3/4" Unc - Substitui O Disco De Corte	3					
37	5272010015-0	Extensão Do Disco De Corte	2					
38	6010601041-5	Engate Do Cabeçalho - Para PLB Convencional	2					
39	6020250339-2	Mola De Trava	6					
40	6020250322-8	Mola De Trava	6					
41	5232020035-0	Eixo Do Marcador	2					
42	5024010142-1	Arruela Lisa De Ø20,3 X Ø46,5 X 3,00Mm	4					
43	5080020830-8	Bucha De Ø19,2 X Ø23,2 X 25,50Mm	4					
44	6020050113-9	Contrapino 1/4" X 1.1/4" (Zincado Branco)	2					
45	6020130110-9	Graxeira 1/8" 45 Graus Bsp-28F	2					
46	5220040003-8	Disco Marcador Da Baliza Completo	2					
*47	5124010521-0	Carrinho C/Roda Compactadora De Ferro Plantio Convencional S/Caixa De Adubo	-					
*47	5124010593-8	Carrinho C/Roda Compactadora De Ferro Plantio Direto S/Caixa De Adubo	-					
*47	5124010523-7	Carrinho C/Roda Compactadora De Ferro Plantio Convencional	-					
*47	5124010527-0	Carrinho C/Roda Compactadora De Ferro Plantio Direto	-					
*47	5124010520-2	Carrinho C/Roda Compactadora De Borracha Plantio Convencional S/Caixa De Adubo	-					
*47	5124010522-9	Carrinho C/Roda Compactadora De Borracha Plantio Convencional	-					
*47	5124010526-1	Carrinho C/Roda Compactadora De Borracha Plantio Direto	-					
		OPCIONAL						
*48	5124010022-7	Carrinho Do Disco De Corte (14"X4Mm Plan liso)	3					
*49	5124010318-8	Carrinho Do Disco De Corte (14"X4Mm Dsc Plan Est)	3					

• Linha Completa

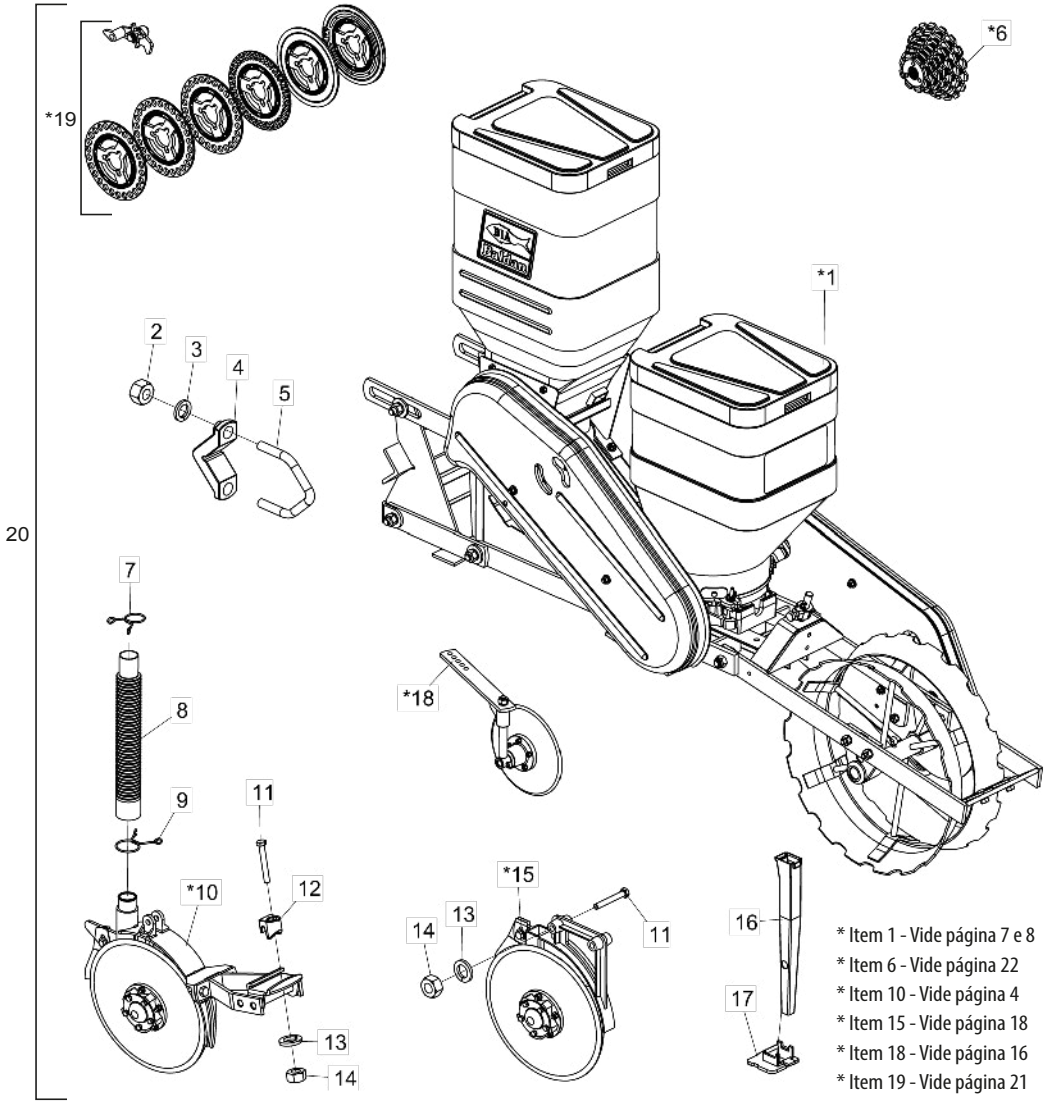

* Item 1 - Vide página 7 e 8
* Item 6 - Vide página 22
* Item 10 - Vide página 4
* Item 15 - Vide página 18
* Item 18 - Vide página 16
* Item 19 - Vide página 21

Item	Código	Descrição do Produto	Todos	Ferro P/P Convencional	Borracha P/P Convencional	Ferro P/P Direto	Borracha P/P Direto	Ferro P/P Convencional S/ Cx Adubo	Borracha P/P Convencional S/ Cx Adubo
*1	5124010523-7	Carrinho C/Roda Compactadora De Ferro Plantio Convencional		1					
*1	5124010522-9	Carrinho C/Roda Compactadora De Borracha Plantio Convencional			1				
*1	5124010527-0	Carrinho C/Roda Compactadora De Ferro Plantio Direto				1			
*1	5124010526-1	Carrinho C/Roda Compactadora De Borracha Plantio Direto					1		
*1	5124010521-0	Carrinho C/Roda Compactadora De Ferro Plantio Convencional S/Caixa De Adubo						1	
*1	5124010520-2	Carrinho C/Roda Compactadora De Borracha Plantio Convencional S/Caixa De Adubo							1
2	6020310770-9	Porca Sextavada 3/4" 10F Unc Gr5 Ch.1.7/32" Alt.18,50Mm (Bicromatizado)	4						
3	6020010414-8	Arruela De Pressão 3/4" Média Industrial(Bicromatizado)	4						
4	6010600770-8	Braçadeira	2						
5	5068060004-7	Braçadeira R3/4" Unc	2						
*6	5528010592-8	Sistema De Transmissão C/Engrenagem P/Plb		1	1	1	1		
*6	5528010442-5	Sistema De Transmissão C/Engrenagem P/Plb S/Adubadeira						1	1
7	6020250322-8	Mola De Trava		1	1	1	1		
8	6020250111-0	Mangote De Ø38 X Ø50,8 X 400Mm (Mangote 110)		1	1	1	1		
9	6020250339-2	Mola De Trava		1	1	1	1		
*10	5124030111-7	Carrinho Dianteiro Do Disco Duplo P/Adubo Completo		1	1	1	1		
11	6020317495-3	Parafuso Cab.Sextavada M12 X 1,75 X 90Mm Cl8.8 Rp(Bicromatizado)		3	3	3	3	2	2
12	6010600896-8	Trava De Engate Do Suporte Dos Discos		1	1	1	1		
13	6020010395-8	Arruela De Pressão M12 Média(Bicromatizado)		3	3	3	3	2	2
14	6020310820-9	Porca Sextavada M12 X 1,75 Ma Cl8 Ch.19Mm Alt.10,00Mm (Bicromatizado)		3	3	3	3	2	2
*15	5124030118-4	Carrinho Do Disco Duplo Para Semente(Conv) Ø13" X2,65Mm	1						
16	6020030123-7	Bica Quadrada De 385Mm	1						
17	6010601101-2	Suporte Da Bica Plástica	1						
*18	5220040001-1	Disco De Cobertura Completo	1						
*19	5528010443-3	Sistema De Distribuição C/Discos De Semente P/Plb	1						
20	2517010743-0	Linha Cpl C/ Roda Compactadora De Ferro P/ Plantio Convencional		1					
20	2517010741-4	Linha Cpl C/ Roda Compactadora De Borracha P/ Plantio Convencional			1				
20	2517010742-2	Linha Cpl C/ Roda Compactadora De Ferro P/ Plantio Semi - Direto				1			
20	2517010740-6	Linha Cpl C/ Roda Compactadora De Borracha P/ Plantio Semi - Direto					1		
20	2517010744-9	Linha Cpl C/ Roda Compactadora De Ferro P/ Plantio Convencional S/ Cx. De Adubo						1	
20	2517010745-7	Linha Cpl C/ Roda Compactadora De Borracha P/ Plantio Convencional S/ Cx. De Adubo							1

• Carrinho de Ferro sem Caixa de Adubo

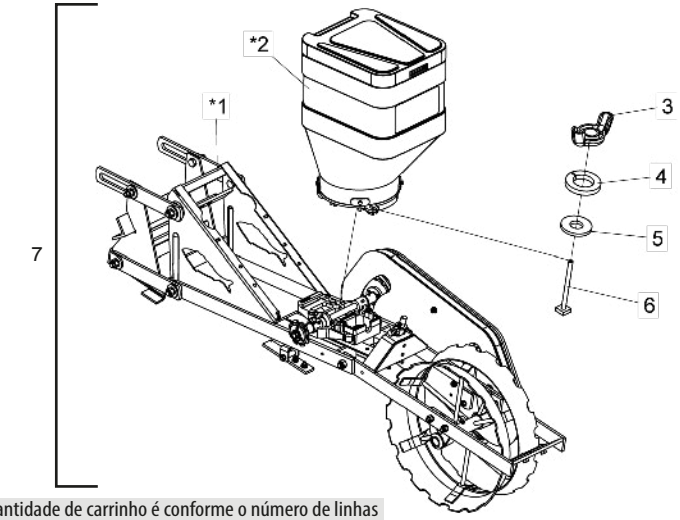

Item 7 - A Quantidade de carrinho é conforme o número de linhas

Item	Código	Descrição do produto	Todos
*1	5124100019-6	Carrinho C/Roda Compactadora De Ferro P/Plantio Convencional S/Caixa De Adubo	1
*2	5092010341-0	Caixa De Semente 45Lt Completa(Vermelho Ral 3020)Sistema Baldan	1
3	6020310819-5	Porca Borboleta M8 X 1,25 (Bicromatizado)	1
4	6020010004-5	Arruela De Pressão M8 Média(Bicromatizado)	1
5	5024010073-5	Arruela Lisa De Ø8,5 X Ø20 X 2,00Mm	1
6	5420010102-5	Parafuso Cab.Quadrada M8 X 97Mm(Cab.Soldada)	1
7	5124010521-0	Carrinho C/Roda Compactadora De Ferro Plantio Convencional S/Caixa De Adubo	-
7	5124010593-8	Carrinho C/Roda Compactadora De Ferro Plantio Direto S/Caixa De Adubo	-

* Item 1 - Vide página 9
* Item 2 - Vide página 15

• Carrinho de Ferro com Caixa de Adubo

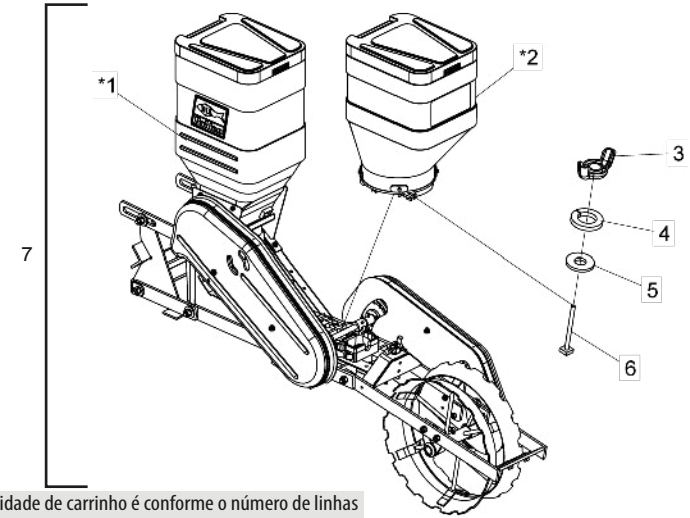

Item 7 - A Quantidade de carrinho é conforme o número de linhas

Item	Código	Descrição do produto	Todos
*1	5124010525-3	Carrinho C/Roda Compactadora De Ferro P/Plantio Convencional	1
*2	5092010341-0	Caixa De Semente 45Lt Completa(Vermelho Ral 3020)Sistema Baldan	1
3	6020310819-5	Porca Borboleta M8 X 1,25 (Bicromatizado)	1
4	6020010004-5	Arruela De Pressão M8 Média(Bicromatizado)	1
5	5024010073-5	Arruela Lisa De Ø8,5 X Ø20 X 2,00Mm	1
6	5420010102-5	Parafuso Cab.Quadrada M8 X 97Mm(Cab.Soldada)	1
7	5124010523-7	Carrinho C/Roda Compactadora De Ferro Plantio Convencional	-
7	5124010527-0	Carrinho C/Roda Compactadora De Ferro Plantio Direto	-

* Item 1 - Vide página 11
* Item 2 - Vide página 15

• Carrinho de Borracha sem Caixa de Adubo - Opcional

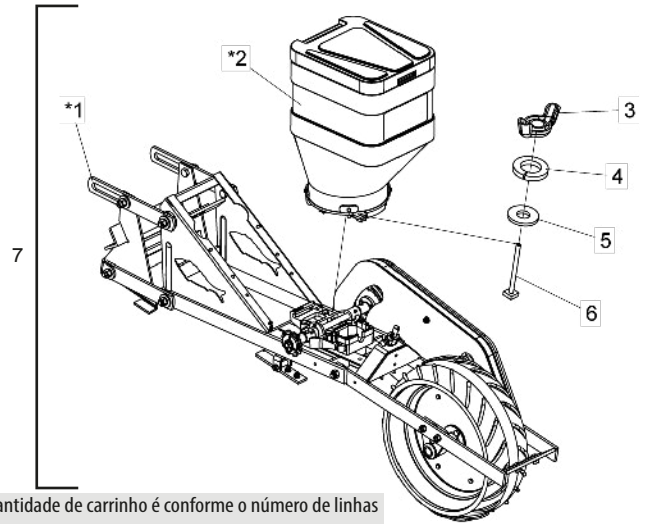

Item 7 - A Quantidade de carrinho é conforme o número de linhas

* Item 1 - Vide página 9
* Item 2 - Vide página 15

Item	Código	Descrição do produto	Todos
*1	5124100021-8	Carrinho C/Roda Compactadora De Borracha P/Plantio Convencional S/Caixa De Adubo	1
*2	5092010341-0	Caixa De Semente 45Lt Completa(Vermelho Ral 3020)Sistema Baldan	1
6	5420010102-5	Parafuso Cab.Quadrada M8 X 97Mm(Cab.Soldada)	1
3	6020310819-5	Porca Borboleta M8 X 1,25 (Bicromatizado)	1
4	6020010004-5	Arruela De Pressão M8 Média(Bicromatizado)	1
5	5024010073-5	Arruela Lisa De Ø8,5 X Ø20 X 2,00Mm	1
7	5124010520-2	Carrinho C/Roda Compactadora De Borracha Plantio Convencional S/Caixa De Adubo	-

• Carrinho de Borracha com Caixa de Adubo- Opcional

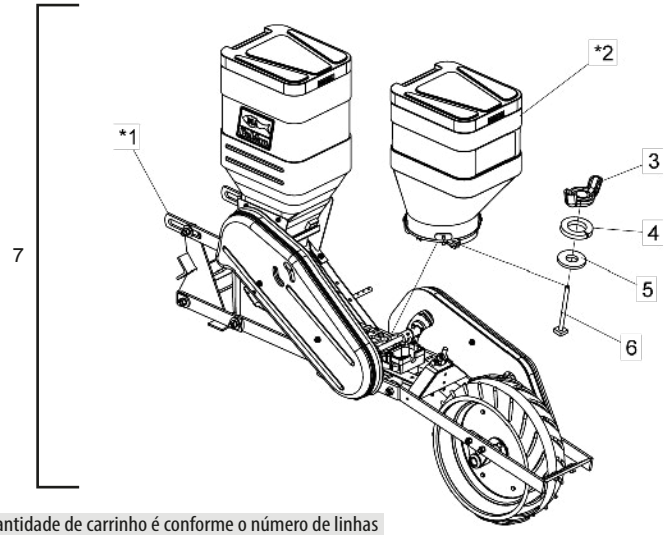

Item 7 - A Quantidade de carrinho é conforme o número de linhas

* Item 1 - Vide página 11
* Item 2 - Vide página 15

Item	Código	Descrição do produto	Todos
*1	5124010524-5	Carrinho C/Roda Compactadora De Borracha P/Plantio Convencional	1
*2	5092010341-0	Caixa De Semente 45Lt Completa(Vermelho Ral 3020)Sistema Baldan	1
3	6020310819-5	Porca Borboleta M8 X 1,25 (Bicromatizado)	1
4	6020010004-5	Arruela De Pressão M8 Média(Bicromatizado)	1
5	5024010073-5	Arruela Lisa De Ø8,5 X Ø20 X 2,00Mm	1
6	5420010102-5	Parafuso Cab.Quadrada M8 X 97Mm(Cab.Soldada)	1
7	5124010522-9	Carrinho C/Roda Compactadora De Borracha Plantio Convencional	-
7	5124010526-1	Carrinho C/Roda Compactadora De Borracha Plantio Direto	-

• Carrinho com Roda Compactadora sem Caixa de Adubo

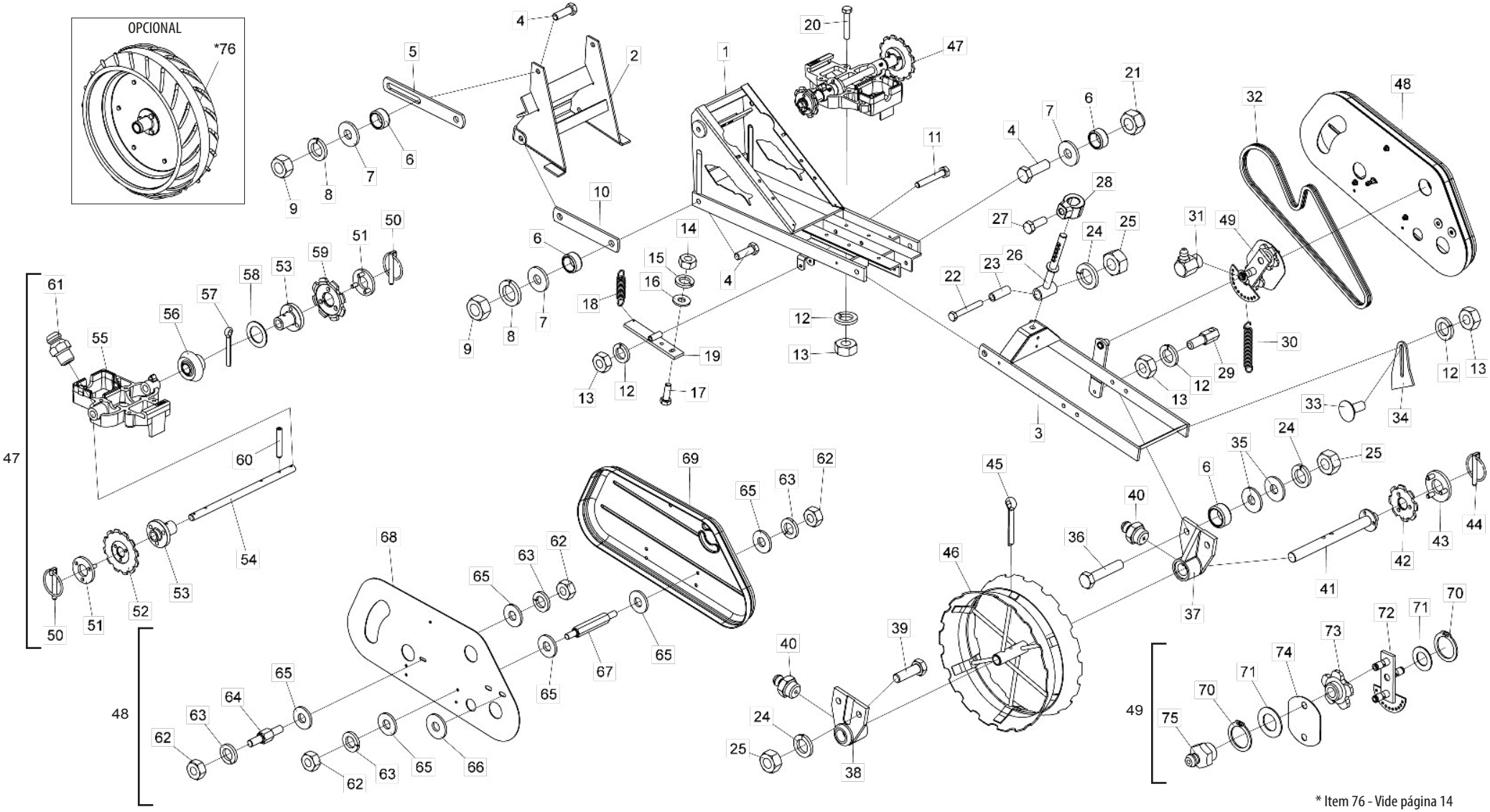

* Item 76 - Vide página 14
Caixa de Semente - Vide Página15

• Tabela Carrinho com Roda Compactadora sem Caixa de Adubo

Item	Código	Descrição do Produto	Todos
1	5404010083-3	Montante	1
2	5530220022-9	Suporte Do Montante	1
3	5530240033-3	Suporte Da Roda De Compactação	1
4	6020311210-9	Parafuso Cab.Sextavada M16 X 2,00 X 50Mm Cl8.8 Rt(Bicromatizado)	10
5	5136020017-9	Chapa Superior Articulação Suporte	2
6	5080020009-9	Bucha De Ø21/32" X Ø7/8" X 11,3Mm	12
7	5024010298-3	Arruela Lisa De Ø17 X Ø44 X 4,75Mm(Zincada)	8
8	6020010124-6	Arruela De Pressão M16 Média(Bicromatizado)	8
9	6020310818-7	Porca Sextavada M16 X 2,00 Ma Cl8 Ch.24Mm Alt.13,00Mm (Bicromatizado)	8
10	5040120738-1	Barra Inferior De Articulação Do Suporte	2
11	6020310567-6	Parafuso Cab.Sextavada M10 X 1,50 X 65Mm Cl8.8 Rp(Bicromatizado)	1
12	6020010394-0	Arruela De Pressão M10 Média(Bicromatizado)	8
13	6020310822-5	Porca Sextavada M10 X 1,50 Ma Cl8 Ch.17Mm Alt.8,00Mm (Bicromatizado)	8
14	6020310454-8	Porca Sextavada M8 X 1,25 Ma Cl8 Ch.13Mm Alt.6,50Mm (Bicromatizado)	2
15	6020010004-5	Arruela De Pressão M8 Média(Bicromatizado)	2
16	5024010073-5	Arruela Lisa De Ø8,5 X Ø20 X 2,00Mm	2
17	6020310448-3	Parafuso Cab.Sextavada M8 X 1,25 X 25Mm Cl8.8 Rt(Bicromatizado)	2
18	6020250254-0	Mola Helicoidal De Tração Ø11 X Ø15 X 53Mm Arame=Ø2Mm	1
19	5530170144-5	Suporte Do Eixo De Cobertura	1
20	6020310151-4	Parafuso Cab.Sextavada M10 X 1,50 X 60Mm Cl8,8 Rt(Bicromatizado)	4
21	6020317443-0	Porca Sextavada Autotravante C/Nylon Baixa M16 X 2,00 Ma Cl8 Ch.24Mm Alt.16,00Mm (Zincado Branco)	2
22	6020317495-3	Parafuso Cab.Sextavada M12 X 1,75 X 90Mm Cl8.8 Rp(Bicromatizado)	1
23	5080010134-1	Bucha De Ø13 X Ø19 X 52Mm	1
24	6020010395-8	Arruela De Pressão M12 Média(Bicromatizado)	5
25	6020310820-9	Porca Sextavada M12 X 1,75 Ma Cl8 Ch.19Mm Alt.10,00Mm (Bicromatizado)	5
26	5566020043-5	Varão Da Mola	1
27	6020310349-5	Parafuso Cab.Sextavada M12 X 1,75 X 30Mm Cl8.8 Rt C/Ponta(Bicromatizado)	1
28	5080011663-2	Bucha Fixação Do Varão Da Mola	1
29	6020090685-6	Eixo Sextavado Da Mola C/Rosca M10	1
30	6020250245-0	Mola Helicoidal De Tração Ø14 X Ø19 X 130Mm Arame=Ø2,5Mm	1
31	6020130112-5	Graxeira 1/8" 90 Graus Bsp-28F	1
32	6020050043-4	Corrente 2050 De 51 Elos + Emenda	1
33	6020317445-7	Parafuso Cab.Francesa M10 X 1,50 X 25Mm Cl8.8 Rt(Bicromatizado)	2
34	5352010008-0	Limpador Da Roda	2
35	5024010068-9	Arruela Lisa De Ø13,3 X Ø35,5 X 3,00Mm	4
36	6020310210-3	Parafuso Cab.Sextavada M12 X 1,75 X 60Mm Cl8.8 Rt(Bicromatizado)	2
37	5204050014-6	Cubo Esquerdo Menor Da Roda De Compactação	1
38	5204050013-8	Cubo Direito Menor Da Roda De Compactação	1
39	6020310152-2	Parafuso Cab.Sextavada M12 X 1,75 X 40Mm Cl8.8 Rp(Bicromatizado)	2

Item	Código	Descrição do Produto	Todos
40	6020130108-7	Graxeira 1/8" Reta Bsp-28F	2
41	5232070080-9	Eixo Da Roda De Compactação	1
42	5256030006-9	Engrenagem De 8 Dentes	1
43	5558100005-6	Trava Da Engrenagem	1
44	6020390293-2	Trava C/Argola Ø5,75 X 40Mm	1
45	6020050122-8	Contrapino 3/8" X 2.1/2" (Zincado Branco)	1
46	5498050001-5	Roda De Compactação	1
47	5530260014-6	Suporte Da Base Do Distribuidor De Semente Completo	1
48	5464010390-9	Proteção Da Corrente Inferior Completa	1
49	5268010072-1	Esticador De Corrente Completo	1
50	6020390293-2	Trava C/Argola Ø5,75 X 40Mm	2
51	5558100005-6	Trava Da Engrenagem	2
52	5256030012-3	Engrenagem De 12 Dentes	1
53	5204060017-5	Cubo Do Eixo De Transmissão	2
54	5232020177-2	Eixo De Transmissão	1
55	5530260015-4	Suporte Da Base Do Distribuidor Semente	1
56	5428020003-7	Pinhão De 15 Dentes	1
57	6020050106-6	Contrapino 3/16" X 1.1/2" (Zincado Branco)	1
58	5024010160-0	Arruela Lisa De Ø20 X Ø31 X 1,21Mm	1
59	5256030006-9	Engrenagem De 8 Dentes	1
60	6020310485-8	Pino Elastico Pesado Ø6 X 36Mm (Seeger Reno 701.163)	2
61	6020130100-1	Graxeira 1/4" Reta Unf - 28F Alt.14Mm Sext 5/16"	2
62	6020310454-8	Porca Sextavada M8 X 1,25 Ma Cl8 Ch.13Mm Alt.6,50Mm (Bicromatizado)	8
63	6020010004-5	Arruela De Pressão M8 Média(Bicromatizado)	8
64	5232012008-0	Eixo Sextavado De 1/2" X 15,30Mm	1
65	5024010073-5	Arruela Lisa De Ø8,5 X Ø20 X 2,00Mm	14
66	5024010068-9	Arruela Lisa De Ø13,3 X Ø35,5 X 3,00Mm	2
67	5232012005-5	Eixo Sextavado De 1/2" X 62Mm	3
68	5136015446-0	Chapa De Proteção Da Corrente Inferior	1
69	6020055658-8	Capa De Corrente Menor Plb(Amarelo Emergencia Sam-Am)	1
70	6020010252-8	Anel De Retenção E-16 G501-016-01	3
71	5024010059-0	Arruela Lisa De Ø16,5 X Ø29 X 1,21Mm	3
72	5268010073-0	Esticador De Corrente	1
73	6020090502-7	Engrenagem 5012-1	2
74	5136015444-4	Chapa Do Esticador	1
75	6020130108-7	Graxeira 1/8" Reta Bsp-28F	2
		Opcional	
*76	5498070008-1	Roda Compactadora De Borracha Completa	1

• Carrinho com Roda Compactadora com Caixa de Adubo

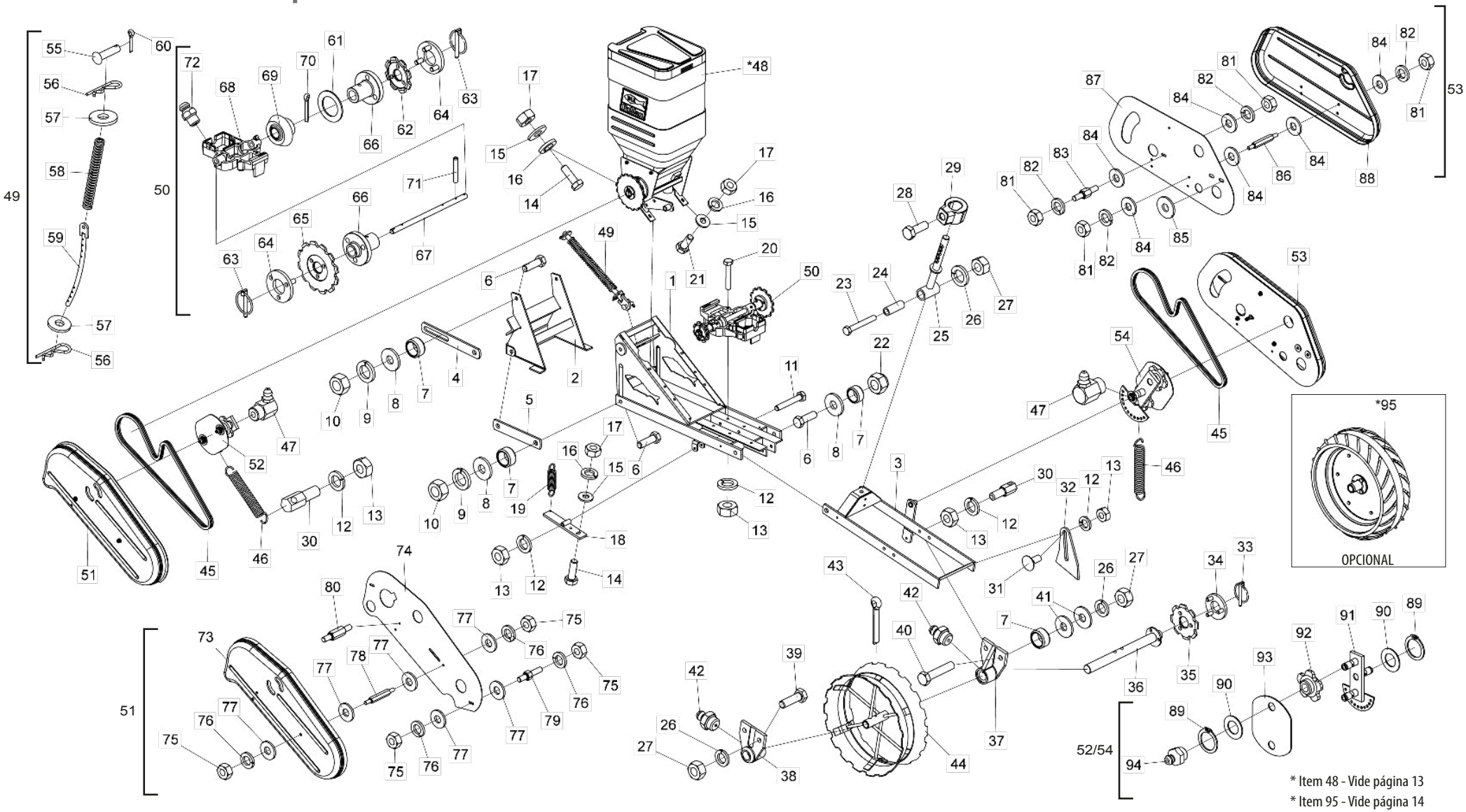

* Item 48 - Vide página 13
* Item 95 - Vide página 14
Caixa de Semente - Vide Página 15

• Tabela Carrinho com Roda Compactadora com Caixa de Adubo

Item	Código	Descrição do Produto	Todos
1	5404010083-3	Montante	1
2	5530220022-9	Suporte Do Montante	1
3	5530240033-3	Suporte Da Roda De Compactação	1
4	5136020017-9	Chapa Superior Articulação Suporte	2
5	5040120738-1	Barra Inferior De Articulação Do Suporte	2
6	6020311210-9	Parafuso Cab.Sextavada M16 X 2,00 X 50Mm Cl8.8 Rt(Bicromatizado)	10
7	5080020009-9	Bucha De Ø21/32" X Ø7/8" X 11,3Mm	12
8	5024010298-3	Arruela Lisa De Ø17 X Ø44 X 4,75Mm(Zincada)	8
9	6020010124-6	Arruela De Pressão M16 Média(Bicromatizado)	8
10	6020310818-7	Porca Sextavada M16 X 2,00 Ma Cl8 Ch.24Mm Alt.13,00Mm (Bicromatizado)	8
11	6020310567-6	Parafuso Cab.Sextavada M10 X 1,50 X 65Mm Cl8.8 Rp(Bicromatizado)	1
12	6020010394-0	Arruela De Pressão M10 Média(Bicromatizado)	9
13	6020310822-5	Porca Sextavada M10 X 1,50 Ma Cl8 Ch.17Mm Alt.8,00Mm (Bicromatizado)	9
14	6020310448-3	Parafuso Cab.Sextavada M8 X 1,25 X 25Mm Cl8.8 Rt(Bicromatizado)	4
15	5024010073-5	Arruela Lisa De Ø8,5 X Ø20 X 2,00Mm	6
16	6020010004-5	Arruela De Pressão M8 Média(Bicromatizado)	6
17	6020310454-8	Porca Sextavada M8 X 1,25 Ma Cl8 Ch.13Mm Alt.6,50Mm (Bicromatizado)	6
18	5530170144-5	Suporte Do Eixo De Cobertura	1
19	6020250254-0	Mola Helicoidal De Tração Ø11 X Ø15 X 53Mm Arame=Ø2Mm	1
20	6020310151-4	Parafuso Cab.Sextavada M10 X 1,50 X 60Mm Cl8,8 Rt(Bicromatizado)	4
21	6020311269-9	Parafuso Cab.Sextavada M8 X 1,25 X 20Mm Cl8.8 Rt(Bicromatizado)	2
22	6020317443-0	Porca Sextavada Autotravante C/Nylon Baixa M16 X 2,00 Ma Cl8 Ch.24Mm Alt.16,00Mm (Zincado Branco)	2
23	6020317495-3	Parafuso Cab.Sextavada M12 X 1,75 X 90Mm Cl8.8 Rp(Bicromatizado)	1
24	5080010134-1	Bucha De Ø13 X Ø19 X 52Mm	1
25	5566020043-5	Varão Da Mola	1
26	6020010395-8	Arruela De Pressão M12 Média(Bicromatizado)	5
27	6020310820-9	Porca Sextavada M12 X 1,75 Ma Cl8 Ch.19Mm Alt.10,00Mm (Bicromatizado)	5
28	6020310349-5	Parafuso Cab.Sextavada M12 X 1,75 X 30Mm Cl8.8 Rt C/Ponta(Bicromatizado)	1
29	5080011663-2	Bucha Fixação Do Varão Da Mola	1
30	6020090685-6	Eixo Sextavado Da Mola C/Rosca M10	2
31	6020317445-7	Parafuso Cab.Francesa M10 X 1,50 X 25Mm Cl8.8 Rt(Bicromatizado)	2
32	5352010008-0	Limpador Da Roda	2
33	6020390293-2	Trava C/Argola Ø5,75 X 40Mm	1
34	5558100005-6	Trava Da Engrenagem	1
35	5256030006-9	Engrenagem De 8 Dentes	1
36	5232070080-9	Eixo Da Roda De Compactação	1
37	5204050014-6	Cubo Esquerdo Menor Da Roda De Compactação	1
38	5204050013-8	Cubo Direito Menor Da Roda De Compactação	1
39	6020310152-2	Parafuso Cab.Sextavada M12 X 1,75 X 40Mm Cl8.8 Rp(Bicromatizado)	2
40	6020310210-3	Parafuso Cab.Sextavada M12 X 1,75 X 60Mm Cl8.8 Rt(Bicromatizado)	2
41	5024010068-9	Arruela Lisa De Ø13,3 X Ø35,5 X 3,00Mm	4
42	6020130108-7	Graxeira 1/8" Reta Bsp-28F	2
43	6020050122-8	Contrapino 3/8" X 2.1/2" (Zincado Branco)	1
44	5498050001-5	Roda De Compactação	1
45	6020050043-4	Corrente 2050 De 51 Elos + Emenda	2
46	6020250245-0	Mola Helicoidal De Tração Ø14 X Ø19 X 130Mm Arame=Ø2,5Mm	2
47	6020130112-5	Graxeira 1/8" 90 Graus Bsp-28F	2
*48	5530012421-5	Suporte Completo Com Caixa De Adubo	1
49	5566010065-1	Varão Dianteiro C/Mola Completo	1

Item	Código	Descrição do Produto	Todos
50	5530260014-6	Suporte Da Base Do Distribuidor De Semente Completo	1
51	5464010392-5	Proteção Da Corrente Superior Completa	1
52	5268010824-2	Esticador De Corrente Completo (Adubo)	1
53	5464010390-9	Proteção Da Corrente Inferior Completa	1
54	5268010072-1	Esticador De Corrente Completo (Semente)	1
55	6020311237-0	Pino Cab.Francesa Ø11,2 X 42Mm	1
56	6020390294-0	Trava Nma - Tipo "R" De Ø3,5 X 67Mm(Especial)	2
57	5024010298-3	Arruela Lisa De Ø17 X Ø44 X 4,75Mm(Zincada)	2
58	6020250286-8	Mola Helicoidal De Compressão Ø20,5 X Ø30 X 260Mm Arame=Ø3/16"	1
59	5566040117-1	Varão Dianteiro Da Mola	1
60	6020050104-0	Contrapino 3/16" X 1" (Zincado Branco)	1
61	5024010160-0	Arruela Lisa De Ø20 X Ø31 X 1,21Mm	1
62	5256030006-9	Engrenagem De 8 Dentes	1
63	6020390293-2	Trava C/Argola Ø5,75 X 40Mm	2
64	5558100005-6	Trava Da Engrenagem	2
65	5256030012-3	Engrenagem De 12 Dentes	1
66	5204060017-5	Cubo Do Eixo De Transmissão	2
67	5232020177-2	Eixo De Transmissão	1
68	5530260015-4	Suporte Da Base Do Distribuidor Semente	1
69	5428020003-7	Pinhão De 15 Dentes	1
70	6020050106-6	Contrapino 3/16" X 1.1/2" (Zincado Branco)	1
71	6020310485-8	Pino Elástico Pesado Ø6 X 36Mm (Seeger Reno 701.163)	2
72	6020130100-1	Graxeira 1/4" Reta Unf - 28F Alt.14Mm Sext 5/16"	2
73	6020055659-6	Capa De Corrente Maior Plb(Amarelo Emergencia Sam-Am)	1
74	5136015449-5	Chapa De Proteção Superior	1
75	6020310454-8	Porca Sextavada M8 X 1,25 Ma Cl8 Ch.13Mm Alt.6,50Mm (Bicromatizado)	8
76	6020010004-5	Arruela De Pressão M8 Média(Bicromatizado)	8
77	5024010073-5	Arruela Lisa De Ø8,5 X Ø20 X 2,00Mm	14
78	5232012005-5	Eixo Sextavado De 1/2" X 62Mm	2
79	5232012006-3	Eixo Sextavado De 1/2" X 9,5Mm	1
80	5232012007-1	Eixo Sextavado De 1/2" X 29Mm	1
81	6020310454-8	Porca Sextavada M8 X 1,25 Ma Cl8 Ch.13Mm Alt.6,50Mm (Bicromatizado)	8
82	6020010004-5	Arruela De Pressão M8 Média(Bicromatizado)	8
83	5232012008-0	Eixo Sextavado De 1/2" X 15,30Mm	1
84	5024010073-5	Arruela Lisa De Ø8,5 X Ø20 X 2,00Mm	14
85	5024010068-9	Arruela Lisa De Ø13,3 X Ø35,5 X 3,00Mm	2
86	5232012005-5	Eixo Sextavado De 1/2" X 62Mm	3
87	5136015446-0	Chapa De Proteção Da Corrente Inferior	1
88	6020055658-8	Capa De Corrente Menor Plb(Amarelo Emergencia Sam-Am)	1
89	6020010252-8	Anel De Retenção E-16 G501-016-01	6
90	5024010059-0	Arruela Lisa De Ø16,5 X Ø29 X 1,21Mm	6
91	5268010825-0	Esticador De Corrente (Adubo)	1
91	5268010073-0	Esticador De Corrente (Semente)	1
92	6020090502-7	Engrenagem 5012-1	4
93	5136015444-4	Chapa Do Esticador	2
94	6020130108-7	Graxeira 1/8" Reta Bsp-28F	4
		Opcional	
*95	5498070008-1	Roda Compactadora De Borracha Completa	1

• Suporte Completo com Caixa de Adubo

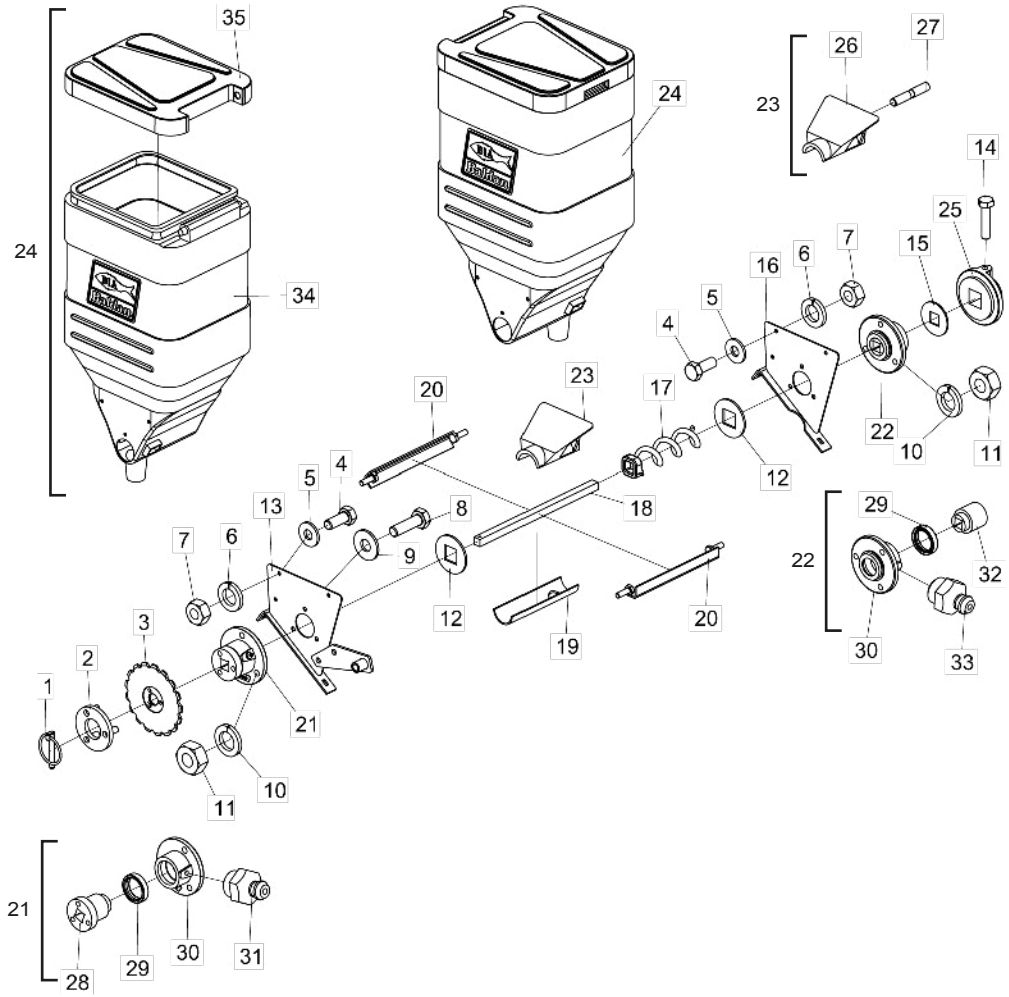

Item	Código	Descrição do produto	Todos
1	6020390293-2	Trava C/Argola Ø5,75 X 40Mm	1
2	5558100005-6	Trava Da Engrenagem	1
3	5256030018-2	Engrenagem De 17 Dentes	1
4	6020311269-9	Parafuso Cab.Sextavada M8 X 1,25 X 20Mm Cl8.8 Rt(Bicromatizado)	4
5	5024010073-5	Arruela Lisa De Ø8,5 X Ø20 X 2,00Mm	4
6	6020010004-5	Arruela De Pressão M8 Média(Bicromatizado)	4
7	6020310454-8	Porca Sextavada M8 X 1,25 Ma Cl8 Ch.13Mm Alt.6,50Mm (Bicromatizado)	4
8	6020310437-8	Parafuso Cab.Sextavada M10 X 1,50 X 35Mm Cl8.8 Rt(Bicromatizado)	1
9	5024010075-1	Arruela Lisa De Ø10,3 X Ø25 X 2,00Mm	1
10	6020010394-0	Arruela De Pressão M10 Média(Bicromatizado)	6
11	6020310822-5	Porca Sextavada M10 X 1,50 Ma Cl8 Ch.17Mm Alt.8,00Mm (Bicromatizado)	6
12	5024010328-9	Arruela De Inox De Q20 X Ø48 X 2,50Mm	2
13	5346020007-1	Lateral Esquerda Do Suporte	1
14	6020310560-9	Parafuso Cab.Sextavada M8 X 1,25 X 35Mm Cl8.8 Rt(Bicromatizado)	1
15	5024070007-4	Arruela Lisa De Ø20 X Ø56,5 X 3,00Mm	1
16	5346020008-0	Lateral Direita Do Suporte	1
17	5400010106-3	Condutora Helicoidal Dir Q21 X 195 X 7,93Mm (Passo 50,80Mm)	1
18	5232060236-0	Eixo De Q3/4" X 400Mm	1
19	5106010026-1	Capa Da Bica De 224Mm	1
20	5530016347-4	Suporte Da Trava Da Caixa	2
21	5204010109-8	Cubo Esquerdo Completo	1
22	5204010108-0	Cubo Direito Completo	1
23	5538014970-1	Tampa Dosadora De Adubo Completa	1
24	6020055066-0	Caixa Plástica P/Adubo 65 Litros C/Tampa(Vermelho Ral-3020)	1
25	6020015920-1	Arruela De Plástico F.Quadrado C/Ressalto	1
26	5538014969-8	Tampa Dosadora De Adubo	1
27	6020395063-5	Tirante M10 X 58Mm	1
28	5204070032-3	Cubo	1
29	6020350255-1	Retentor Ø35,00 X Ø47,00 X 10,00Mm (Arca 5062 Brg / Sabo 00520 Br)	2
30	5204010110-1	Cubo	2
31	6020130108-7	Graxeira 1/8" Reta Bsp-28F	1
32	6020030088-5	Bucha C/Furo Quadr 3/4" X 48 X 53Mm	1
33	6020130108-7	Graxeira 1/8" Reta Bsp-28F	1
34	6020055065-2	Caixa Plástica P/ Adubo 65 Litros S/ Tampa (Vermelho Ral-3020)	1
35	6020390869-8	Tampa P/ Caixa Plástica De Adubo/Semente 65 Litros (Preto)	1

• Roda Compactadora de Borracha Completa - Opcional

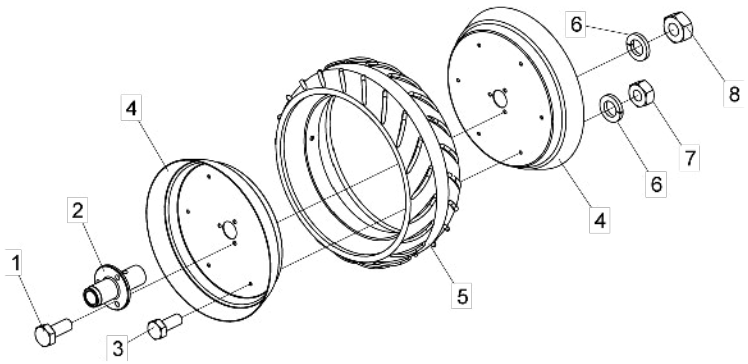

Item	Código	Descrição de produto	Todos
1	6020310452-1	Parafuso Cab.Sextavada M10 X 1,50 X 25Mm Cl8.8 Rt(Bicromatizado)	3
2	5204010369-4	Cubo Da Roda Compactação De Borracha	1
3	6020311269-9	Parafuso Cab.Sextavada M8 X 1,25 X 20Mm Cl8.8 Rt(Bicromatizado)	6
4	5018010015-3	Aro Da Roda De Compactação	2
5	6020030182-2	Banda De Compactação 180-15.1/2”	1
6	6020010004-5	Arruela De Pressão M8 Média(Bicromatizado)	9
7	6020310454-8	Porca Sextavada M8 X 1,25 Ma Cl8 Ch.13Mm Alt.6,50Mm (Bicromatizado)	6
8	6020310822-5	Porca Sextavada M10 X 1,50 Ma Cl8 Ch.17Mm Alt.8,00Mm (Bicromatizado)	3

• Caixa de Semente

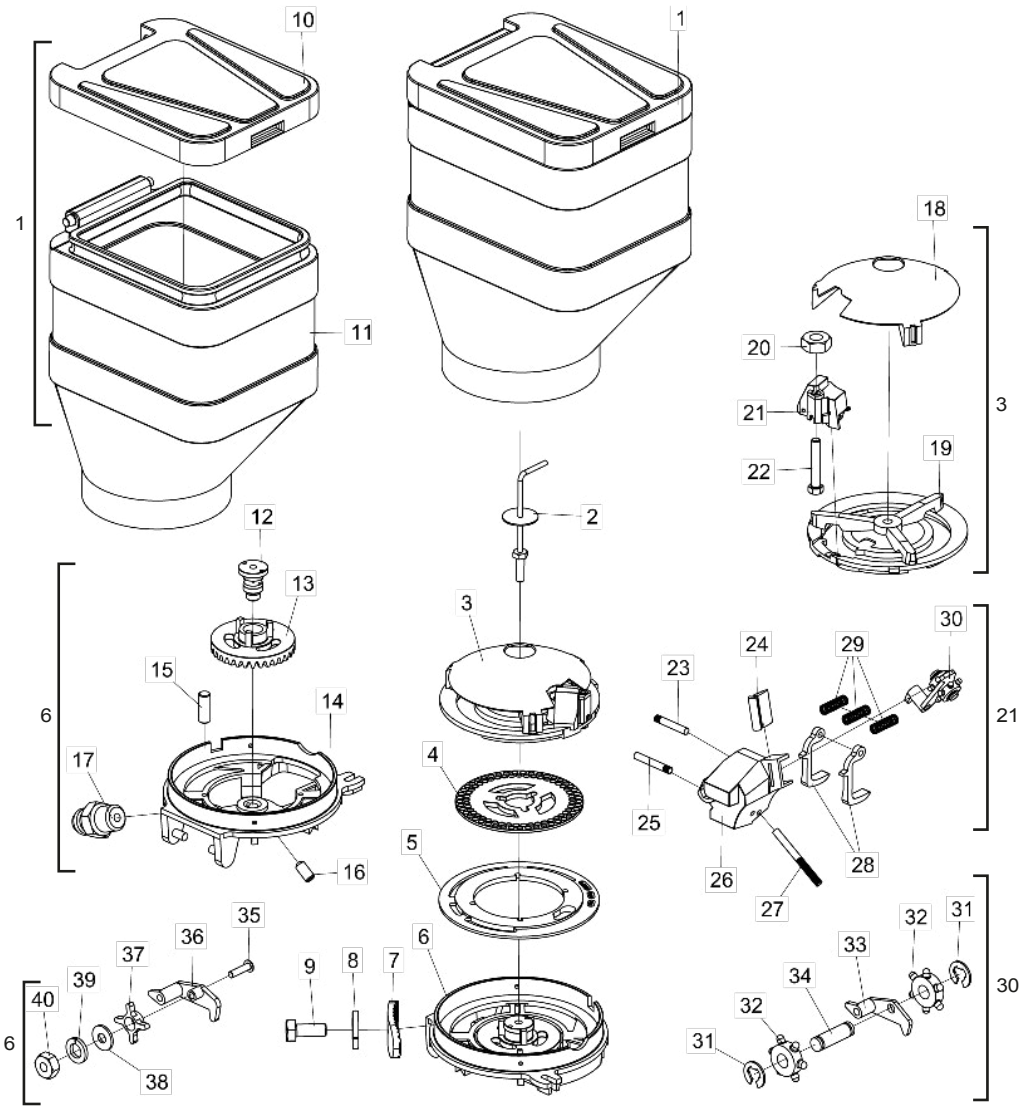

Item	Código	Descrição do produto	Todos
1	6020055068-7	Caixa Plástica P/Semente 45 Litros C/Tampa(Vermelho Ral-3020)	1
2	5420010103-3	Parafuso Da Caixa De Semente	1
3	6020370157-0	Suporte Superior Do Disco Distribuidor Completo (Oom 2 Arrastes)	1
4	6020070009-3	Disco Distribuidor De Soja 90F Ø8,5Mm(Ø43 X Ø186 X 4,50Mm)	1
5	5220020085-3	Disco Plato Bifacial(Ø132 X Ø233 X 7,50Mm)	1
6	5044010348-8	Base Distribuidora De Semente Completa	1
7	5530011945-9	Suporte Fixador Da Caixa De Semente	4
8	6020010122-0	Arruela De Pressão M6 Média(Bicromatizado)	4
9	6020310291-0	Parafuso Cab.Sextavada M6 X 1,00 X 15Mm Cl8.8 Rt(Bicromatizado)	4
10	6020390869-8	Tampa P/ Caixa Plástica De Adubo/Semente 65 Litros (Preto)	1
11	6020055067-9	Caixa Plástica De Semente De 45 Litros S/Tampa (Vermelho Ral-3020)	1
12	5232012000-4	Eixo Do Distribuidor De Semente	1
13	5164020004-2	Coroa De 33 Dentes	1
14	5044010347-0	Base Distribuidor De Semente	1
15	5432090085-1	Pino Liso De Ø6,8 X 18Mm C/Chanfro Guia	2
16	6020310259-6	Parafuso Allen S/C M6 X 1,00 X 12Mm Ma Cl12.9 Rt(Fosfatizado)	1
17	6020130100-1	Graxeira 1/4" Reta Unf - 28F Alt.14Mm Sext 5/16"	1
18	6020390405-6	Tampa Protetora da Semente	1
19	6020370142-2	Suporte Superior do Disco Distribuidor	1
20	6020310744-0	Porca Sextavada de 5/16" 18F UNC GR5 Ch.1/2" Alt.6,5mm	1
21	6020050423-5	Caixa Distribuidora de Semente Completa	1
22	6020311025-4	Parafuso Cab. Sextavada Ø5/16" x 2" 18F UNC 1A GR2 RP(Bicromatizado)	1
23	6020310425-4	Pino Liso Recartilhado Ø5 X 30Mm	1
24	6020310607-9	Protetor De Borracha Maciça	1
25	6020310424-6	Pino Liso Recartilhado Ø5 X 34Mm	1
26	6020050404-9	Caixa Distribuidora De Semente	1
27	6020310423-8	Pino Liso Recartilhado Ø5 X 52Mm	1
28	6020130207-5	Gatilho Raspador De Semente	2
29	6020250328-7	Mola Helicoidal De Compressão Ø8 X Ø9,7 X 29,5Mm - Arame Ø0,85Mm	3
30	6020130206-7	Gatilho Raspador	1
31	6020010246-3	Anel De Retenção Rs-05 G503-050-01	2
32	6020350784-7	Roseta Dosadora De Semente	2
33	6020130205-9	Gatilho Do Dosador	1
34	6020310526-9	Pino De Plastico De Ø7 X 18.5 X 23.5	1
35	6020310122-0	Parafuso Fenda De Cab. Abaulada Nº 10 (Ø3/16") X 3/4" - 24Fpp - Unc - 1A Gr5 Rt (Bicromatizado)	1
36	6020130204-0	Gatilho Suporte Da Roseta	1
37	6020350876-2	Estrela Dosadora C/ Furo Ø 8,3Mm (Cor Preta)	1
38	5024010423-4	Arruela Lisa De Ø5,5 X Ø12.7 X 1.21Mm	1
39	6020010400-8	Arruela De Pressão Ø3/16" Média (Industrial) (Bicromatizado)	1
40	6020310740-7	Porca Sextavada De 3/16" 24F Unc Gr5 Ch.3/8" Alt.4,5Mm	1
41	6020350116-4	Roseta Completa	1

Obs: A Caixa de semente é constituído de todas as peças relacionadas nesta lista, porém quando vendido completo os itens de 35 a 41 não o acompanharão.

• Disco de Cobertura Completo

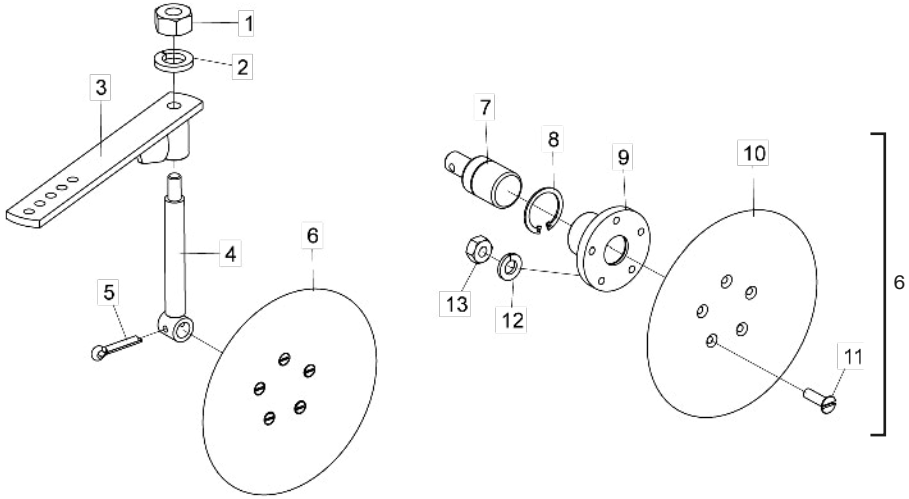

Item	Código	Descrição do produto	Todos
1	6020310820-9	Porca Sextavada M12 X 1,75 Ma Cl8 Ch.19Mm Alt.10,00Mm (Bicromatizado)	1
2	6020010395-8	Arruela De Pressão M12 Média(Bicromatizado)	1
3	5072010004-2	Braço Disco Cobertura	1
4	5232012001-2	Eixo Do Disco De Cobertura	1
5	6020050113-9	Contrapino 1/4" X 1.1/4" (Zincado Branco)	1
6	5204020013-4	Cubo Com Disco De Cobertura Completo	1
7	6020350045-1	Rolamento F110053-1 C/Furo 1/4"	1
8	6020010282-0	Anel De Retenção I-30 G502-030-01	1
9	5204010022-9	Cubo Do Disco De Cobertura	1
10	2644346501-3	Disco Côncovo Liso 8.1/2" X 3,00 5F Rd 7Mm R=32,5Mm Afe	1
11	6020310388-6	Parafuso Rosca Máquina Cab.Chata Fenda Simples M6 X 1,00 X 25Mm Cl5.8 Rt(Bicromatizado)	5
12	6020010122-0	Arruela De Pressão M6 Média(Bicromatizado)	5
13	6020311257-5	Porca Sextavada M6 X 1,00 Ma Cl8 Ch.10Mm Alt.5,00Mm (Bicromatizado)	5

• Roda de Profundidade Completa

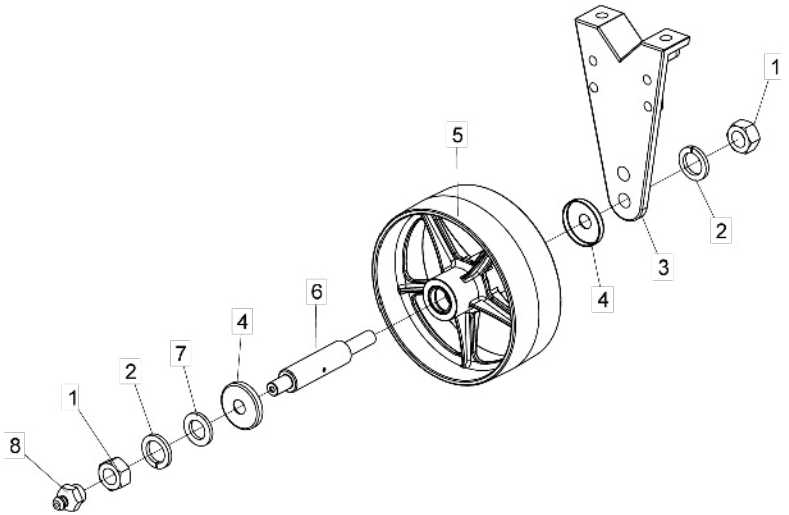

Item	Código	Descrição do produto	Todos
1	6020310457-2	Porca Sextavada M24 X 3,00 Ma Cl8 Ch.36Mm Alt.19,00Mm (Bicromatizado)	2
2	6020010196-3	Arruela De Pressão M24 Média (Bicromatizado)	2
3	5530400013-8	Suporte Da Roda	1
4	5096010011-2	Calota Protetora Do Eixo	2
5	5498010260-5	Roda De Profundidade De Atrito	1
6	5232011995-2	Eixo Da Roda De Profundidade	1
7	5024010039-5	Arruela Lisa De Ø26,2 X Ø44 X 4,75Mm (Zincado)	1
8	6020130108-7	Graxeira 1/8" Reta Bsp-28F	1

• Carrinho do Disco Duplo Adubo

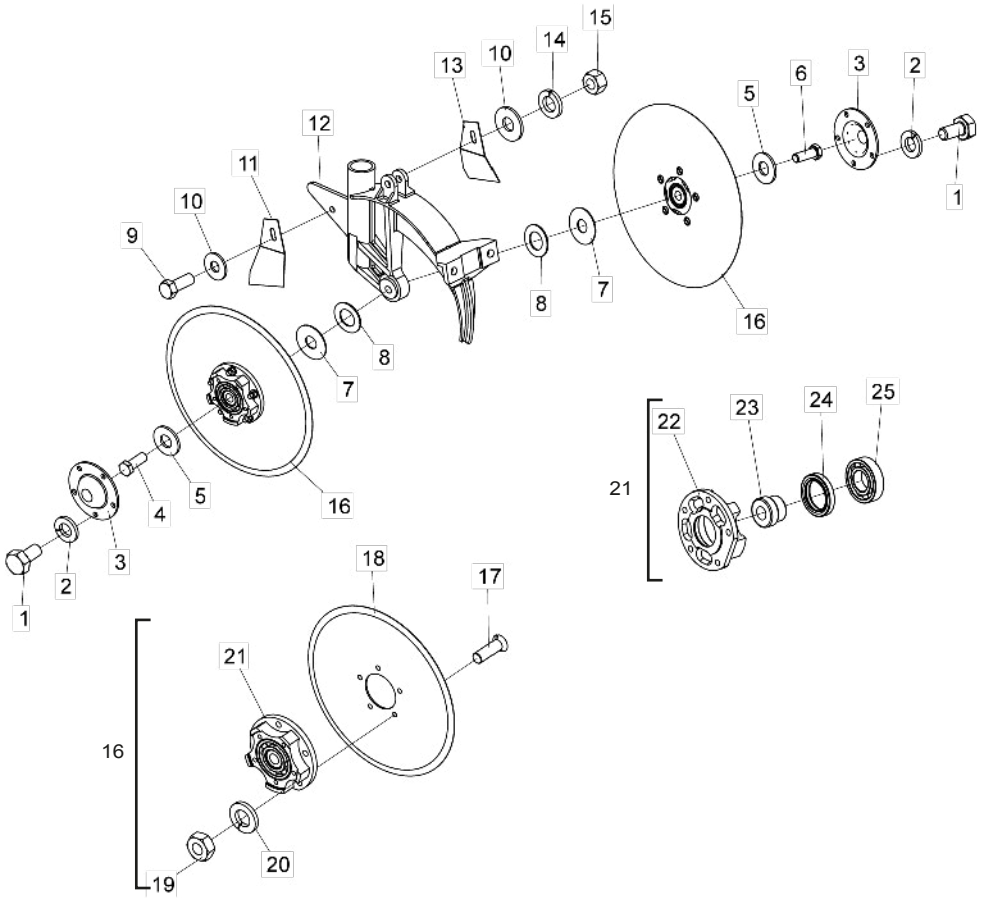

Item	Código	Descrição do produto	Todos
1	6020311000-9	Parafuso Cab.Sextavada 1/4" X 1/2" 20F Unc1A Gr5 Rt(Bicromatizado)	10
2	6020010402-4	Arruela De Pressão 1/4" Média Industrial(Bicromatizado)	10
3	5096030002-2	Calota Do Cubo Do Disco Duplo	2
4	6020311074-2	Parafuso Cab.Sextavada 5/8" X 1.3/4" 11F Unc1A Gr5 Rp Rosca Direita(Bicromatizado)	1
5	5024010239-8	Arruela Lisa De Ø16,5 X Ø37 X 3,00Mm	2
6	6020311073-4	Parafuso Cab.Sextavada 5/8" X 1.3/4" 11F Unc1A Gr5 Rp Rosca Esquerda(Bicromatizado)	1
7	5024010051-4	Arruela Lisa De Ø16 X Ø44 X 1,21Mm	2
8	5024010059-0	Arruela Lisa De Ø16,5 X Ø29 X 1,21Mm	4
9	6020310452-1	Parafuso Cab.Sextavada M10 X 1,50 X 25Mm Cl8.8 Rt(Bicromatizado)	1
10	5024010075-1	Arruela Lisa De Ø10,3 X Ø25 X 2,00Mm	2
11	5352030047-0	Limpador Direito Dos Discos	1
12	5112020017-1	Carcaça Do Disco Duplo	1
13	5352030048-8	Limpador Esquerdo Dos Discos	1
14	6020010394-0	Arruela De Pressão M10 Média(Bicromatizado)	1
15	6020310822-5	Porca Sextavada M10 X 1,50 Ma Cl8 Ch.17Mm Alt.8,00Mm (Bicromatizado)	1
16	5204010348-1	Cubo Completo (Disco Liso Ø13" X 3,00Mm) 5 Furos	2
17	6020310235-9	Parafuso Rosca Maquina Cab.Chata Fenda Simples M8 X 1,25 X 25Mm Cl5.8 Rt(Bicromatizado)	10
18	2853346539-2	Disco Plan Lis 13" X 3,00 Fc Rd 68,6Mm + 5F Rd Esc 8,8Mm R=47,5Mm Afe	2
19	6020310454-8	Porca Sextavada M8 X 1,25 Ma Cl8 Ch.13Mm Alt.6,50Mm (Bicromatizado)	10
20	6020010004-5	Arruela De Pressao M8 Media(Bicromatizado)	10
21	5204020094-0	Cubo Montado	2
22	5204020026-6	Cubo Do Disco Duplo	2
23	5080010042-6	Bucha Do Rolamento	2
24	6020350259-4	Retentor Ø35,00 X Ø50,00 X 8,00Mm (Arca 5295 Brg / Sabo 00962 Brgp)	2
25	6020350020-6	Rolamento De Esfera 6206	2

• Carrinnho do Disco Duplo Semente

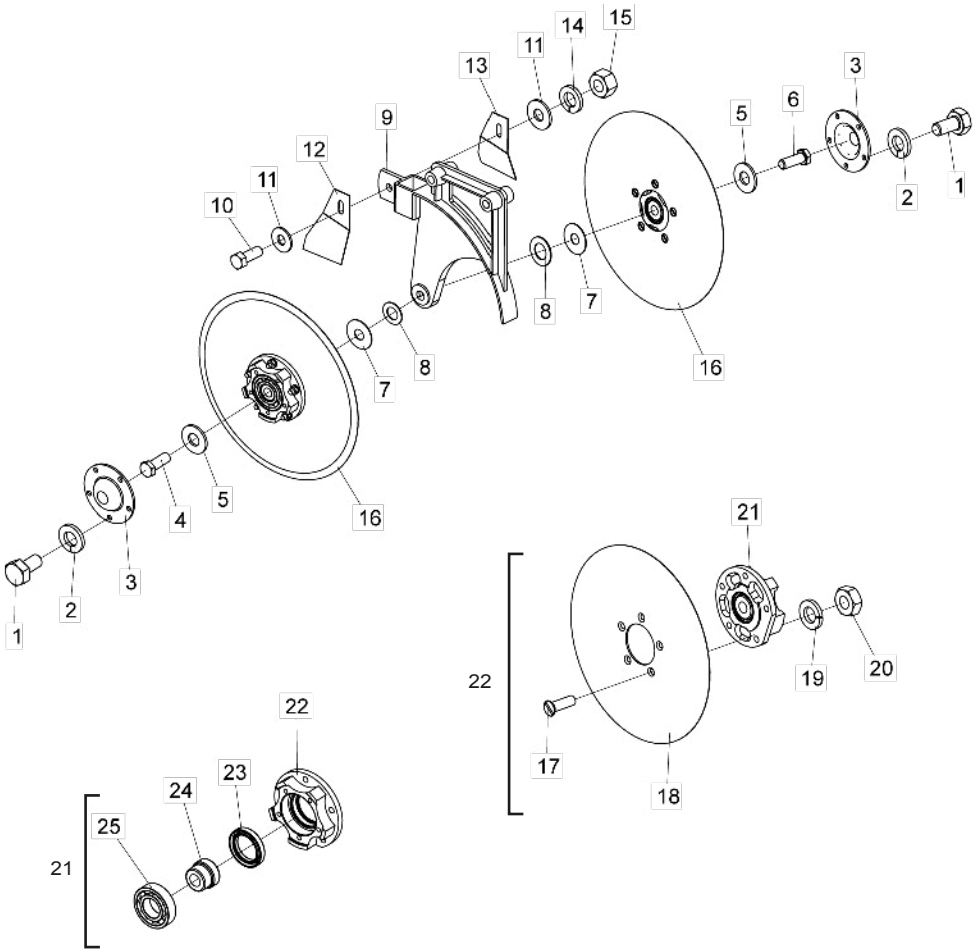

Item	Código	Descrição do produto	Todos
1	6020311000-9	Parafuso Cab.Sextavada 1/4" X 1/2" 20F Unc1A Gr5 Rt(Bicromatizado)	10
2	6020010402-4	Arruela De Pressão 1/4" Média Industrial(Bicromatizado)	10
3	5096030002-2	Calota Do Cubo Do Disco Duplo	2
4	6020311074-2	Parafuso Cab.Sextavada 5/8" X 1.3/4" 11F Unc1A Gr5 Rp Rosca Direita(Bicromatizado)	1
5	5024010239-8	Arruela Lisa De Ø16,5 X Ø37 X 3,00Mm	2
6	6020311073-4	Parafuso Cab.Sextavada 5/8" X 1.3/4" 11F Unc1A Gr5 Rp Rosca Esquerda(Bicromatizado)	1
7	5024010051-4	Arruela Lisa De Ø16 X Ø44 X 1,21Mm	2
8	5024010059-0	Arruela Lisa De Ø16,5 X Ø29 X 1,21Mm	4
9	5530410050-7	Suporte Do Disco Duplo P/Semente (Convencional)	1
10	6020310452-1	Parafuso Cab.Sextavada M10 X 1,50 X 25Mm Cl8.8 Rt(Bicromatizado)	1
11	5024010075-1	Arruela Lisa De Ø10,3 X Ø25 X 2,00Mm	2
12	5352030047-0	Limpador Direito Dos Discos	1
13	5352030048-8	Limpador Esquerdo Dos Discos	1
14	6020010394-0	Arruela De Pressão M10 Média(Bicromatizado)	1
15	6020310822-5	Porca Sextavada M10 X 1,50 Ma Cl8 Ch.17Mm Alt.8,00Mm (Bicromatizado)	1
16	5204010348-1	Cubo Completo(Disco Liso Ø13" X 3,00Mm) 5 Furos	2
17	6020310235-9	Parafuso Rosca Máquina Cab.Chata Fenda Simples M8 X 1,25 X 25Mm Cl5.8 Rt(Bicromatizado)	10
18	2853346539-2	Disco Plan Lis 13" X 3,00 Fc Rd 68,6Mm + 5F Rd Esc 8,8Mm R=47,5Mm Afe	2
19	6020010004-5	Arruela De Pressão M8 Média(Bicromatizado)	10
20	6020310454-8	Porca Sextavada M8 X 1,25 Ma Cl8 Ch.13Mm Alt.6,50Mm (Bicromatizado)	10
21	5204020094-0	Cubo Montado	2
22	5204020026-6	Cubo Do Disco Duplo	2
23	6020350259-4	Retentor Ø35,00 X Ø50,00 X 8,00Mm (Arca 5295 Brg / Sabo 00962 Brgp)	2
24	5080010042-6	Bucha Do Rolamento	2
25	6020350020-6	Rolamento De Esfera 6206	2

• Carrinho de Disco de Corte

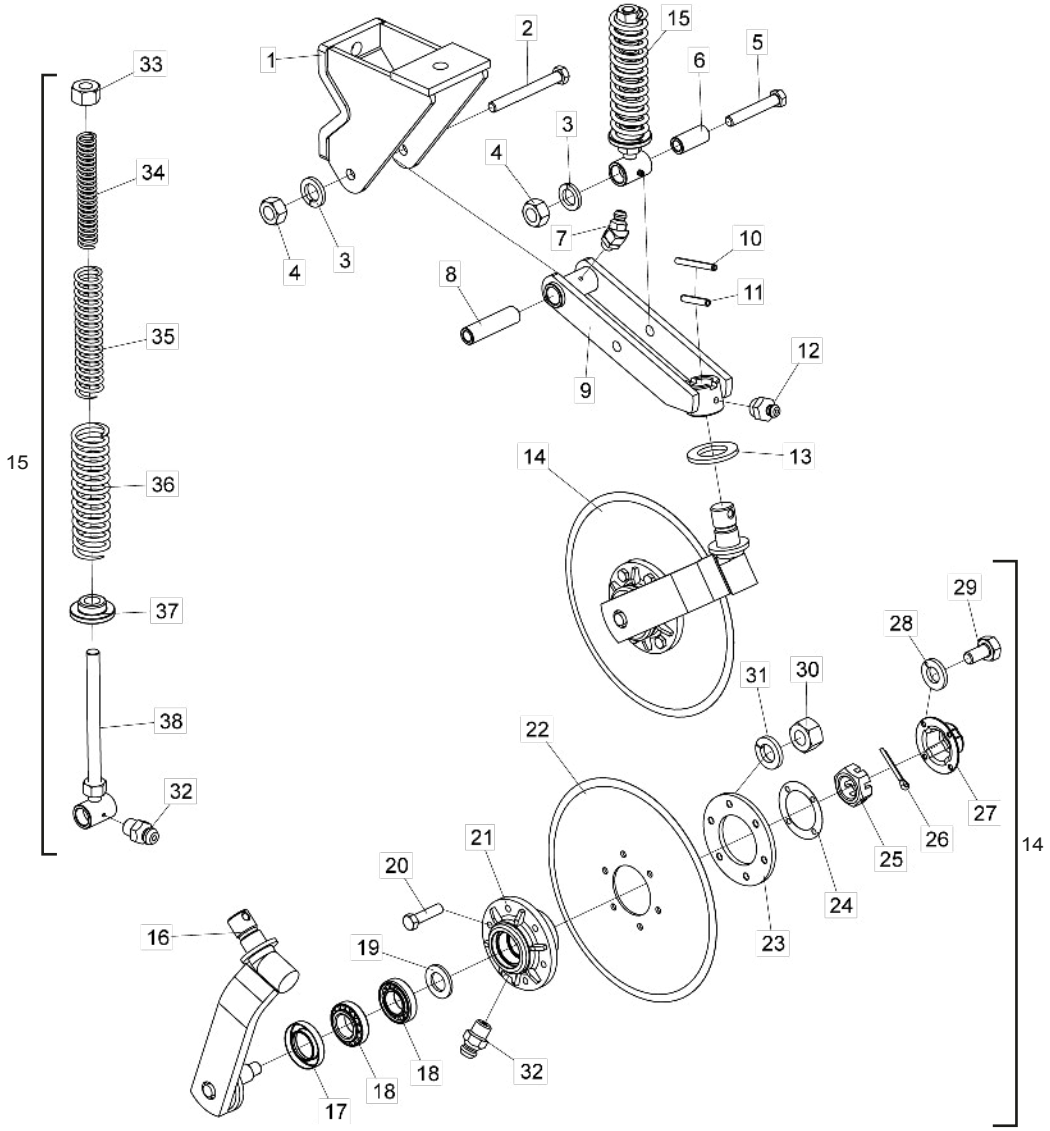

Item	Código	Descrição do Produto	Todos	Disco plano liso	Disco plano estriado
1	5530010049-9	Suporte Do Disco De Corte Superior	1		
2	6020310164-6	Parafuso Cab.Sextavada M16 X 2,00 X 140Mm Cl8.8 Rp(Bicromatizado)	1		
3	6020010124-6	Arruela De Pressão M16 Média(Bicromatizado)	2		
4	6020310818-7	Porca Sextavada M16 X 2,00 Ma Cl8 Ch.24Mm Alt.13,00Mm (Bicromatizado)	2		
5	6020310150-6	Parafuso Cab.Sextavada M16 X 2,00 X 100Mm Cl8.8 Rp(Bicromatizado)	1		
6	5080020661-5	Bucha De Ø16,2 X Ø26,5 X 57Mm	1		
7	6020130104-4	Graxeira 1/4" 45ºunf - 28F Sext 5/16"	1		
8	5080010195-3	Bucha De Ø16,2 X Ø26,5 X 99Mm	1		
9	5530010050-2	Suporte Do Disco De Corte	1		
10	6020310472-6	Pino Elástico Pesado Ø6 X 55Mm (Seeger Reno 701.167)		1	
11	6020310510-2	Pino Elástico Pesado Ø10 X 55Mm (Seeger Reno 701.220)	1		
12	6020130108-7	Graxeira 1/8" Reta Bsp-28F	1		
13	5024010107-3	Arruela Lisa Ø36 X Ø61 X 5,00Mm	1		
14	5124010023-5	Carrinho Do Disco De Corte (Disco Plano Liso 14" X 4Mm)		1	
14	5124010317-0	Carrinho Do Disco De Corte (Disco Plano Estriado 14" X 4Mm)			1
15	5484010004-1	Regulador Completo	1		
16	5530016348-2	Suporte C/Eixo Do Disco	2		
17	6020350244-6	Retentor Ø35,00 X Ø58,00 X 10,00Mm (Arca 5035 Br / Sabo 01551 Br)	2		
18	6020350077-0	Rolamento 44610/49 Capa Cone (Gaiola Baixa)	4		
19	5024010024-7	Arruela Lisa De Ø20 X Ø38 X 1,21Mm		1	
20	6020310980-9	Parafuso Cab.Sextavada M10 X 1,50 X 40Mm Cl8.8 Rt(Bicromatizado)		6	
20	6020310560-9	Parafuso Cab.Sextavada M8 X 1,25 X 35Mm Cl8.8 Rt(Bicromatizado)			6
21	5204010499-2	Cubo Do Disco	2		
22	2855397388-2	Disco Plan Lis 14" X 4,00 Fc Rd 80Mm + 6F Rd 10,3Mm D-115Mm Afd		1	
22	3255397203-4	Disco Plan Est 14" X 4,00 Fc Rd 80Mm + 6F Rd 8,7Mm D=115Mm Afd			1
23	5284010001-4	Flange Do Cubo Do Disco	2		
24	6020190098-3	Junta De Papel Ø50,3 X Ø73,5 X 1/64"	2		
25	6020310780-6	Porca Sextavada Castelo M20 X 2,50 Ma Cl8 Ch.30Mm Alt.16,00Mm S/Coroa(Bicromatizado)	2		
26	6020050101-5	Contrapino 1/8" X 1" (Zincado Branco)	2		
27	6020050640-8	Calota Do Cubo(Bicromatizado)	2		
28	6020010122-0	Arruela De Pressão M6 Média(Bicromatizado)	8		
29	6020310291-0	Parafuso Cab.Sextavada M6 X 1,00 X 15Mm Cl8.8 Rt(Bicromatizado)	8		
30	6020310822-5	Porca Sextavada M10 X 1,50 Ma Cl8 Ch.17Mm Alt.8,00Mm (Bicromatizado)		6	
30	6020310454-8	Porca Sextavada M8 X 1,25 Ma Cl8 Ch.13Mm Alt.6,50Mm (Bicromatizado)			6
31	6020010394-0	Arruela De Pressão M10 Média(Bicromatizado)		6	
31	6020010124-6	Arruela De Pressão M16 Média(Bicromatizado)			6
32	6020130100-1	Graxeira 1/4" Reta Unf - 28F Alt.14Mm Sext 5/16"	3		
33	6020310770-9	Porca Sextavada 3/4" 10F Unc Gr5 Ch.1.7/32" Alt.18,50Mm (Bicromatizado)	1		
34	6020250208-6	Mola Helicoidal De Compressão Ø21 X Ø29 X 180Mm Arame=Ø4Mm Interna	1		
35	6020250206-0	Mola Helicoidal De Compressão Ø30,5 X Ø41,5 X 200Mm Arame=Ø5,5Mm Intermediaria	1		
36	6020250207-8	Mola Helicoidal De Compressão Ø43,5 X Ø57,5 X 200Mm Arame=Ø7Mm Externa	1		
37	6010600980-8	Bucha De Encosto	1		
38	5232010030-5	Eixo Do Regulador C/Bucha	1		

• Sulcador da Haste com Suporte Completo

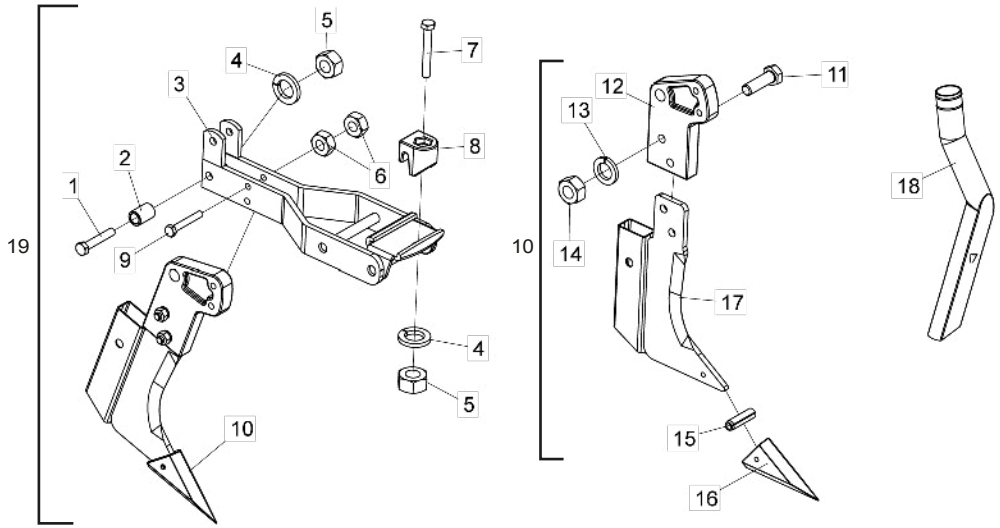

Item	Código	Descrição do produto	Todos
1	6020310978-7	Parafuso Cab.Sextavada M12 X 1,75 X 70Mm Cl8.8 Rt(Bicromatizado)	1
2	5080010016-7	Bucha De Articulação	1
3	5530010048-0	Suporte Do Sulcador	1
4	6020010395-8	Arruela De Pressão M12 Média(Bicromatizado)	2
5	6020310820-9	Porca Sextavada M12 X 1,75 Ma Cl8 Ch.19Mm Alt.10,00Mm (Bicromatizado)	2
6	6020310822-5	Porca Sextavada M10 X 1,50 Ma Cl8 Ch.17Mm Alt.8,00Mm (Bicromatizado)	2
7	6020317495-3	Parafuso Cab.Sextavada M12 X 1,75 X 90Mm Cl8.8 Rp(Bicromatizado)	1
8	6010600896-8	Trava De Engate Do Suporte Dos Discos	1
9	6020317444-9	Parafuso Cab.Sextavada M10 X 1,50 X 70Mm Cl8.8 Rt(Bicromatizado)	1
10	5532010051-7	Sulcador Da Haste Completo	1
11	6020310152-2	Parafuso Cab.Sextavada M12 X 1,75 X 40Mm Cl8.8 Rp(Bicromatizado)	2
12	5530390016-0	Suporte Direito Do Facão	1
13	6020010395-8	Arruela De Pressão M12 Média(Bicromatizado)	2
14	6020310820-9	Porca Sextavada M12 X 1,75 Ma Cl8 Ch.19Mm Alt.10,00Mm (Bicromatizado)	2
15	6020310490-4	Pino Elástico Pesado Ø8 X 28Mm (Seeger Reno 701.186)	1
16	6010601364-3	Bico Recambiável	1
17	5532010039-8	Sulcador Da Haste	1
18	6020030118-0	Bica Redonda C/ Grau Direita	1
19	5532010050-9	Sulcador Da Haste C/Suporte Completo	1

Obs: O Sulcador (19) é constituído de todas as peças relacionadas nesta lista, porém quando vendido completo o item 18 não o acompanhá

• Suporte com Bico Riscador

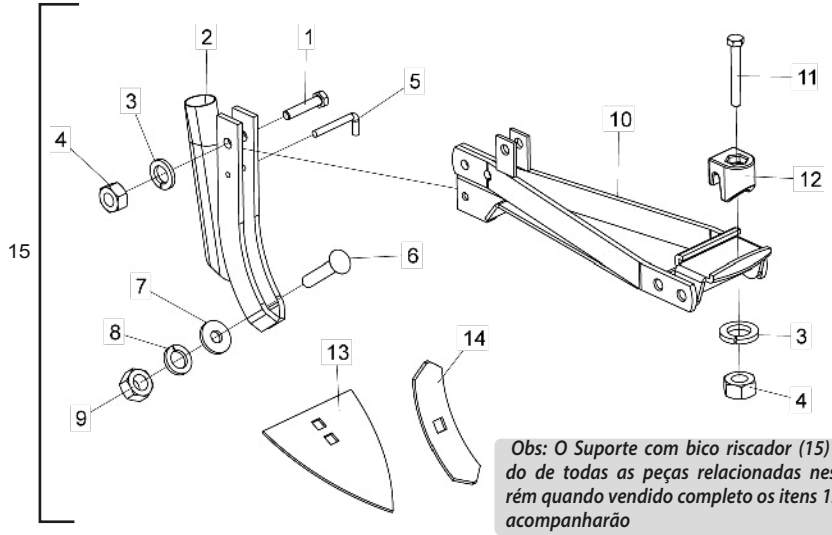

Obs: O Suporte com bico riscador (15) é constituído de todas as peças relacionadas nesta lista, porém quando vendido completo os itens 13 e 14 não os acompanharão

Item	Código	Descrição do produto	Todos
1	6020310210-3	Parafuso Cab.Sextavada M12 X 1,75 X 60Mm Cl8.8 Rt(Bicromatizado)	1
2	5530080008-3	Suporte Do Bico	1
3	6020010395-8	Arruela De Pressão M12 Média(Bicromatizado)	2
4	6020310820-9	Porca Sextavada M12 X 1,75 Ma Cl8 Ch.19Mm Alt.10,00Mm (Bicromatizado)	2
5	5432020009-4	Pino "L" Ø6,8 X 26Mm	1
6	6020310273-1	Parafuso Cab.Francesa M16 X 2,00 X 80Mm Cl8.8 Rp(Bicromatizado)	1
7	5024010298-3	Arruela Lisa De Ø17 X Ø44 X 4,75Mm(Zincada)	1
8	6020010124-6	Arruela De Pressão M16 Média(Bicromatizado)	1
9	6020310818-7	Porca Sextavada M16 X 2,00 Ma Cl8 Ch.24Mm Alt.13,00Mm (Bicromatizado)	1
10	5530014996-0	Suporte P/Riscador E Sulcador	1
11	6020317495-3	Parafuso Cab.Sextavada M12 X 1,75 X 90Mm Cl8.8 Rp(Bicromatizado)	1
12	6010600896-8	Trava De Engate Do Suporte Dos Discos	1
13	4708100005-7	Bico Riscador 8" X 5,00Mm	1
14	4750100101-1	Bico Riscador 8" X 2.1/4" X 5,00Mm	1
15	5530014999-4	Suporte C/Parafuso Do Bico Sulcador	1

• Discos Distribuidores

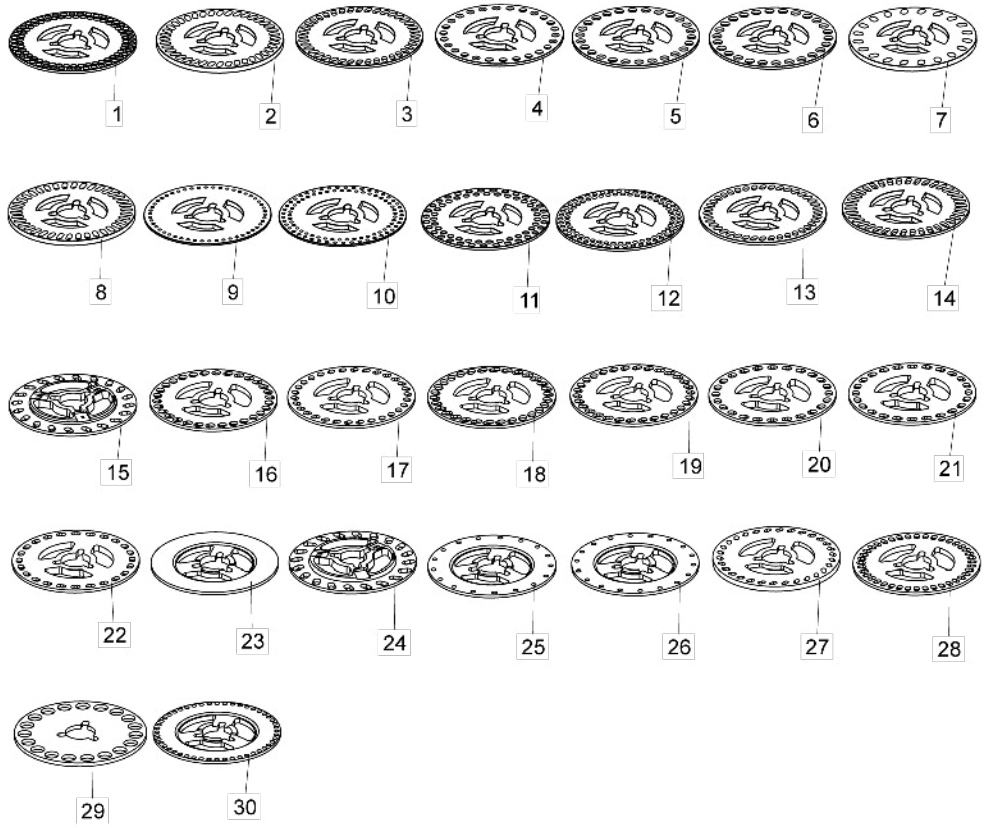

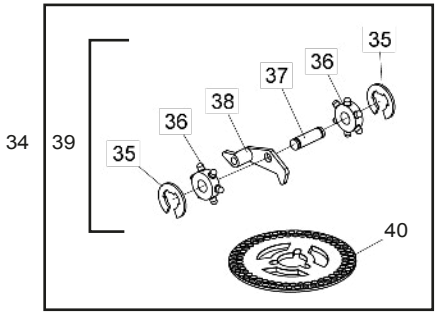

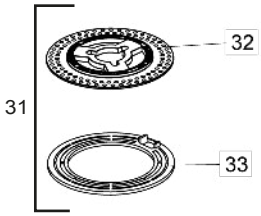

Item	Código	Descrição do produto	Todos
1	6020070009-3	Disco Distr. Semente 90F De 8,5 X 9Mm (Ø43 X Ø186 X 4,5Mm)	1
2	6020070002-6	Disco Distr. Soja 40F De 8 X 15Mm (Ø43 X Ø186 X 8Mm)	1
3	6020070080-8	Disco Distr. Soja 40F De 7,5 X 15Mm (Ø43 X Ø186 X 4,5Mm)	1
4	6020070072-7	Disco Distr. Milho/Arroz 26F De 11Mm (Ø43 X Ø186 X 4,5Mm)	1
5	6020070074-3	Disco Distr. Milho/Arroz 26F De 13Mm (Ø43 X Ø186 X 4,5Mm)	1
6	6020070070-0	Disco Distr. Milho/Arroz 26F De 13,5Mm (Ø43 X Ø186 X 4,5Mm)	1
7	6020070006-9	Disco Distr. Feijão 20F De 10 X 15Mm (Ø43 X Ø186 X 8Mm)	1
7	6020070102-2	Disco Distr. Feijão Graúdo De 64 Furos	1
7	6020070103-0	Disco Distr. Feijão Miúdo De 72 Furos	1
8	6020070003-4	Disco Distr. Soja 38F De 8 X 18Mm (Ø43 X Ø186 X 8Mm)	1
9	6020070082-4	Disco Distr. Sorgo 50F De 4,8Mm (Ø43 X Ø186 X 3Mm)	1
10	6020070087-5	Disco Distr. Semente 90F De 5 X 5,5Mm (Ø43 X Ø186 X 3Mm)	1
11	6020070007-7	Disco Distr. Semente 62F De 8,5 X 9Mm	1
12	6020070086-7	Disco Distr. Semente 90F De 7 X 7,5Mm (Ø43 X Ø186 X 4,5Mm)	1
13	6020070088-3	Disco Distr. Semente 40F De 8 X 13,5Mm (Ø43 X Ø186 X 4,5Mm)	1
14	6020070078-6	Disco Distr. Soja 38F De 7,5 X 18Mm (Ø43 X Ø186 X 4,5Mm)	1
15	5220020095-0	Disco Distr. Girassol 20F De 5,5 13Mm (Ø43 X Ø186 X 4,5Mm)	1
16	5220020041-1	Disco Distr. Semente 30F De 10 X 14,5Mm Vermelho (Ø43,1 X Ø185,9 X 4,5Mm)	1
17	5220020043-8	Disco Distr. Semente 30F De 8,5 X 12Mm Cinza (Ø43,1 X Ø185,9 X 4,5Mm)	1
18	5220020040-3	Disco Distr. Semente 30F De 11 X 15,5Mm Preto (Ø43,1 X Ø185,9 X 4,5Mm)	1
19	5220020042-0	Disco Distr. Semente 30F De 9 X 13,5Mm Verde (Ø43,1 X Ø185,9 X 4,5Mm)	1
20	5220020048-9	Disco Distr. Milho 24F De 11 X 15Mm (Ø43,1 X Ø185,9 X 4,5Mm)	1
21	5220020047-0	Disco Distr. Milho 24F De 10 X 15Mm (Ø43,1 X Ø185,9 X 4,5Mm)	1
22	5220020046-2	Disco Distr. Milho 24F De 9 X 14Mm (Ø43,1 X Ø185,9 X 4,5Mm)	1
23	5220020016-0	Disco Distr. Semente Com Rebaixo Sem Furo (Ø43,1 X Ø185,9 X 4,5Mm)	1
23	5220020017-9	Disco Distr. Semenete Sem Furo (Ø43,1 X Ø185,9 X 7,9Mm)	1
24	5220020077-2	Disco Distr. Girassol 20F De 7 X 16Mm (Ø43,1 X Ø185,9 X 4,5Mm)	1
25	5220020030-6	Disco Distr. Sorgo 17F De Ø9/32" (Ø43,1 X Ø185,9 X 4,5Mm)	1
26	5220020027-6	Disco Distr. Sorgo 18F De Ø9/32" (Ø43 X Ø186 X 4,5Mm)	1
27	5220020075-6	Disco Distr. Algodão 30F De 5,5 X 11Mm (Ø43,1 X Ø185,9 X 7,9Mm)	1
28	5220020002-0	Disco Distr. Algodão 40F De 7,5 X 12,5Mm (Ø43,1 X Ø185,9 X 4,5Mm)	1
29	6020070005-0	Disco Distr. Amendoin 19F De 19Mm (Ø43 X Ø193 X 6Mm)	1
30	5220020082-9	Disco Distr. Milho De Pipoca 48F De Ø9/32" (Ø43,1 X Ø185,9 X 4,5Mm)	1
31	5220020037-3	Disco Distr. Completo Para Semente De Sorgo	1
32	6020070087-5	Disco Distr. Semente De 90F De Ø5 X 5,5Mm (Ø43 X Ø186 X 3Mm)	1
33	6020010073-8	Anel Plástico De 5Mm Para Disco De Sorgo	1
34	5220020036-5	Disco Distr. Completo Para Semente De Soja	1
35	6020010210-2	Anel De Retenção E-50 02	2
36	5514020005-0	Roseta Dosadora De Semente 02	2
37	6020310526-9	Pino De Plástico De 18,5 X 23,5 X Ø7,00Mm	1
38	6020130205-9	Gatilho Do Dosador	1
39	6020130206-7	Gatilho Do Raspador Completo	1
40	6020070009-3	Disco Distr. Semente 90F De 8,5 X 9Mm (Ø43 X Ø186 X 4,5Mm)	1

• Sistema de Conversão para Plantio de Amendoim

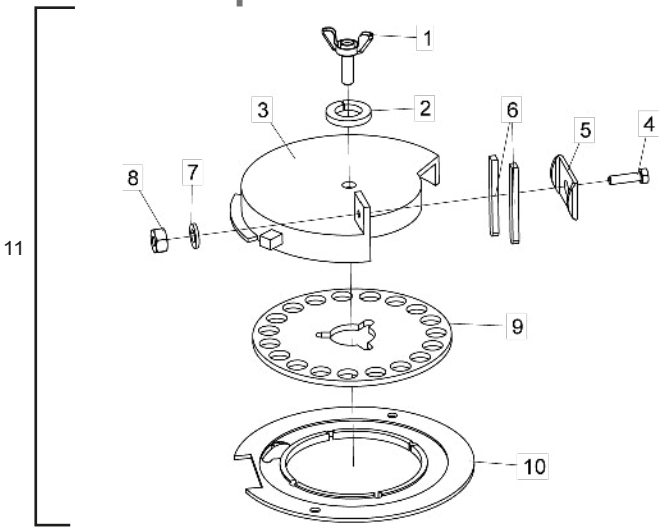

Item	Código	Descrição do produto	Todos
1	5420110002-2	Parafuso Borboleta De 1/2"	1
2	6020010410-5	Arruela De Pressão 1/2" Média Industrial(Bicromatizado)	1
3	5484060002-8	Regulador Interno De Vazão	1
4	6020310019-4	Parafuso Cab.Sextavada 1/4" X 1" 20F Unc1A Gr2 Rt(Bicromatizado)	1
5	5460040003-0	Presilha Do Derrubador Da Semente	1
6	5212010001-7	Derrubador Semente Plastiprene	2
7	6020010402-4	Arruela De Pressão 1/4" Média Industrial(Bicromatizado)	1
8	6020310742-3	Porca Sextavada 1/4" 20F Unc Gr5 Ch.7/16" Alt.5,50Mm (Bicromatizado)	1
9	6020070005-0	Disco Distribuidor De Amendoim 19F Ø20Mm(Ø43 X Ø193 X 6,00Mm)	1
10	5220010045-0	Disco Plato Bifacial P/Semente De Amendoim(Ø132 X Ø233,2 X 7,50Mm)	1
11	55280106916	Sistema De Coversão Para Plantio De Amendoin C/Disco De 19F Ø20Mm (Sist. Baldan) - Opcional	1

• Engrenagens

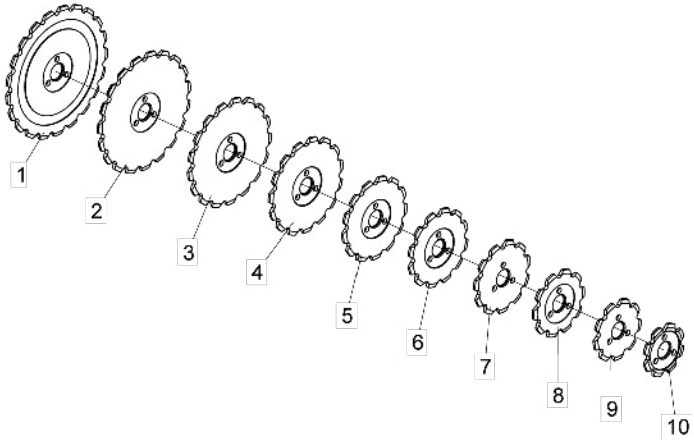

Item	Código	Descrição do produto	Todos
1	5256030021-2	Engrenagem De 21 Dentes	1
2	5256030019-0	Engrenagem De 19 Dentes	1
3	5256030018-2	Engrenagem De 17 Dentes	1
4	5256030013-1	Engrenagem De 15 Dentes	1
5	5256030010-7	Engrenagem De 13 Dentes	1
6	5256030012-3	Engrenagem De 12 Dentes	1
7	5256030030-1	Engrenagem De 11 Dentes	1
8	5256030003-4	Engrenagem De 10 Dentes	1
9	5256030029-8	Engrenagem De 9 Dentes	1
10	5256030006-9	Engrenagem De 8 Dentes	1

• Adesivos

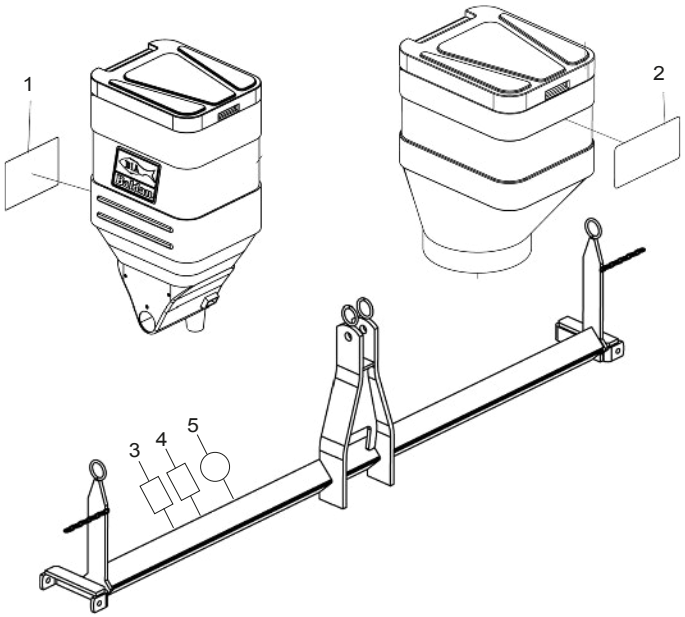

Item	Código	Descrição do produto	Todos
1	6020071322-5	Decalque Plb-Directa Baldan "Caixa Semente" (100 X 200Mm)	-
2	6020071325-0	Decalque Plb-Directa Baldan "Caixa Adubo" (210 X 145Mm)	-
3	6020071026-9	Decalque Empresa Brasileira (48 X 60Mm)	1
4	6020071027-7	Decalque Certificado Iso 9001-2008 (48 X 60Mm)	1
5	5206010317-8	Decalque "Ok" Aprovado Controle De Qualidade	1

Itens 1 e 2 - A Quantidade de Adesivos é conforme o número de linhas

Item 1

Item 2

Item 3

Item 4

Item 5

Índice Numérico

Código	Página	Item	Código	Página	Item	Código	Página	Item	Código	Página	Item	Código	Página	Item	Código	Página	Item	Código	Página	Item	Código	Página	Item	Código	Página	Item
2517010740-6	6	20	5024010073-5	11	84	5080020661-5	19	6	5124010526-1	5	*47	5204020094-0	18	21	5232012000-4	15	12	5268010073-0	10	72	5464010390-9	10	48	5530260015-4	10	55
2517010741-4	6	20	5024010073-5	13	5	5080020830-8	5	43	5124010526-1	6	*1	5204050013-8	10	38	5232012001-2	16	4	5268010073-0	11	91	5464010390-9	11	53	5530260015-4	11	68
2517010742-2	6	20	5024010075-1	13	9	5084010022-4	5	1	5124010526-1	8	7	5204050013-8	11	38	5232012005-5	10	67	5268010824-2	11	52	5464010392-5	11	51	5530390016-0	20	12
2517010743-0	6	20	5024010075-1	17	10	5084010023-2	5	1	5124010527-0	5	*47	5204050014-6	10	37	5232012005-5	11	78	5268010825-0	11	91	5484010004-1	19	15	5530400013-8	16	3
2517010744-9	6	20	5024010075-1	18	11	5084010105-0	5	1	5124010527-0	6	*1	5204050014-6	11	37	5232012005-5	11	86	5272010015-0	5	37	5484060002-8	22	3	5530410050-7	18	9
2517010745-7	6	20	5024010107-3	19	13	5084050007-9	5	1	5124010527-0	7	7	5204060017-5	10	53	5232012006-3	11	79	5284010001-4	19	23	5498010260-5	16	5	5532010039-8	20	17
2644346501-3	16	10	5024010142-1	5	42	5084050008-7	5	1	5124010593-8	5	*47	5204060017-5	11	66	5232012007-1	11	80	5346020007-1	13	13	5498010272-9	5	*32	5532010050-9	20	19
2853346539-2	17	18	5024010160-0	10	58	5084050009-5	5	1	5124010593-8	7	7	5204070032-3	13	28	5232012008-0	10	64	5346020008-0	13	16	5498050001-5	10	46	5532010051-7	20	10
2853346539-2	18	18	5024010160-0	11	61	5092010341-0	7	*2	5124030110-9	5	*35	5206010317-8	23	5	5232012008-0	11	83	5352010008-0	10	34	5498050001-5	11	44	5538014969-8	13	26
2855397388-2	19	22	5024010239-8	17	5	5092010341-0	7	*2	5124030111-7	6	*10	5212010001-7	22	6	5232020035-0	5	41	5352010008-0	11	32	5498070008-1	10	*76	5538014970-1	13	23
3255397203-4	19	22	5024010239-8	18	5	5092010341-0	8	*2	5124030118-4	5	*34	5220010045-0	22	10	5232020177-2	10	54	5352010071-3	5	19	5498070008-1	11	*95	5558100005-6	10	43
4708100005-7	20	13	5024010298-3	10	7	5092010341-0	8	*2	5124030118-4	6	*15	5220020002-0	21	28	5232020177-2	11	67	5352010072-1	5	16	5514020005-0	21	36	5558100005-6	10	51
4750100101-1	20	14	5024010298-3	11	8	5096010011-2	16	4	5124100019-6	7	*1	5220020016-0	21	23	5232060236-0	13	18	5352030047-0	17	11	5528010442-5	6	*6	5558100005-6	11	34
5018010015-3	14	4	5024010298-3	11	57	5096030002-2	17	3	5124100021-8	8	*1	5220020017-9	21	23	5232070080-9	10	41	5352030047-0	18	12	5528010443-3	6	*19	5558100005-6	11	64
5024010024-7	19	19	5024010298-3	20	7	5096030002-2	18	3	5136015444-4	10	74	5220020027-6	21	26	5232070080-9	11	36	5352030048-8	17	13	5528010592-8	6	*6	5558100005-6	13	2
5024010039-5	16	7	5024010328-9	13	12	5106010026-1	13	19	5136015444-4	11	93	5220020030-6	21	25	5252010040-7	5	29	5352030048-8	18	13	5528010691-6	22	11	5566010065-1	11	49
5024010051-4	17	7	5024010423-4	15	38	5112020017-1	17	12	5136015446-0	10	68	5220020036-5	21	34	5256030003-4	22	8	5386010001-7	5	31	5530010048-0	20	3	5566020043-5	10	26
5024010051-4	18	7	5024070007-4	13	15	5124010022-7	5	*48	5136015446-0	11	87	5220020037-3	21	31	5256030006-9	10	42	5400010106-3	13	17	5530010049-9	19	1	5566020043-5	11	25
5024010059-0	5	8	5040120738-1	10	10	5124010023-5	19	14	5136015449-5	11	74	5220020040-3	21	18	5256030006-9	10	59	5404010083-3	10	1	5530010050-2	19	9	5566040117-1	11	59
5024010059-0	10	71	5040120738-1	11	5	5124010317-0	19	14	5136020017-9	10	5	5220020041-1	21	16	5256030006-9	11	35	5404010083-3	11	1	5530011945-9	15	7	6010600770-8	5	4
5024010059-0	11	90	5044010347-0	15	14	5124010318-8	5	*49	5136020017-9	11	4	5220020042-0	21	19	5256030006-9	11	62	5420010102-5	7	6	5530012421-5	11	*48	6010600770-8	6	4
5024010059-0	17	8	5044010348-8	15	6	5124010520-2	5	*47	5136120010-5	5	9	5220020043-8	21	17	5256030006-9	22	10	5420010102-5	7	6	5530014996-0	20	10	6010600896-8	5	21
5024010059-0	18	8	5068060004-7	5	36	5124010520-2	6	*1	5164020004-2	15	13	5220020046-2	21	22	5256030010-7	22	5	5420010102-5	8	6	5530014999-4	20	15	6010600896-8	6	12
5024010068-9	10	35	5068060004-7	6	5	5124010520-2	8	7	5204010022-9	16	9	5220020047-0	21	21	5256030012-3	10	52	5420010102-5	8	6	5530016347-4	13	20	6010600896-8	20	8
5024010068-9	10	66	5072010004-2	16	3	5124010521-0	5	*47	5204010108-0	13	22	5220020048-9	21	20	5256030012-3	11	65	5420010103-3	15	2	5530016348-2	19	16	6010600896-8	20	12
5024010068-9	11	41	5080010016-7	20	2	5124010521-0	6	*1	5204010109-8	13	21	5220020075-6	21	27	5256030012-3	22	6	5420110002-2	22	1	5530080008-3	20	2	6010600980-8	19	37
5024010068-9	11	85	5080010042-6	17	23	5124010521-0	7	7	5204010110-1	13	30	5220020077-2	21	24	5256030013-1	22	4	5428020003-7	10	56	5530170144-5	10	19	6010601041-5	5	38
5024010073-5	7	5	5080010042-6	18	24	5124010522-9	5	*47	5204010348-1	17	16	5220020082-9	21	30	5256030018-2	13	3	5428020003-7	11	69	5530170144-5	11	18	6010601101-2	5	26
5024010073-5	7	5	5080010134-1	10	23	5124010522-9	6	*1	5204010348-1	18	16	5220020085-3	15	5	5256030018-2	22	3	5432010024-3	5	11	5530180062-1	5	22	6010601101-2	6	17
5024010073-5	8	5	5080010134-1	11	24	5124010522-9	8	7	5204010369-4	14	2	5220020095-0	21	15	5256030019-0	22	2	5432020009-4	20	5	5530220022-9	10	2	6010601364-3	20	16
5024010073-5	8	5	5080010195-3	19	8	5124010523-7	5	*47	5204010499-2	19	21	5220040001-1	5	*33	5256030021-2	22	1	5432090085-1	15	15	5530220022-9	11	2	6020010004-5	7	4
5024010073-5	10	16	5080011663-2	10	28	5124010523-7	6	*1	5204020013-4	16	6	5220040001-1	6	*18	5256030029-8	22	9	5432120108-6	5	28	5530240033-3	10	3	6020010004-5	7	4
5024010073-5	10	65	5080011663-2	11	29	5124010523-7	7	7	5204020026-6	17	22	5220040003-8	5	46	5256030030-1	22	7	5436012318-1	5	10	5530240033-3	11	3	6020010004-5	8	4
5024010073-5	11	15	5080020009-9	10	6	5124010524-5	8	*1	5204020026-6	18	22	5232010030-5	19	38	5268010072-1	10	49	5436012319-0	5	15	5530260014-6	10	47	6020010004-5	8	4
5024010073-5	11	77	5080020009-9	11	7	5124010525-3	7	*1	5204020094-0	17	21	5232011995-2	16	6	5268010072-1	11	54	5460040003-0	22	5	5530260014-6	11	50	6020010004-5	10	15

Índice Numérico

Código	Página	Item
6020010004-5	10	63
6020010004-5	11	16
6020010004-5	11	76
6020010004-5	11	82
6020010004-5	13	6
6020010004-5	14	6
6020010004-5	17	20
6020010004-5	18	19
6020010073-8	21	33
6020010122-0	15	8
6020010122-0	16	12
6020010122-0	19	28
6020010124-6	5	17
6020010124-6	10	8
6020010124-6	11	9
6020010124-6	19	3
6020010124-6	19	31
6020010124-6	20	8
6020010196-3	16	2
6020010210-2	21	35
6020010246-3	15	31
6020010252-8	10	70
6020010252-8	11	89
6020010282-0	16	8
6020010394-0	10	12
6020010394-0	11	12
6020010394-0	13	10
6020010394-0	17	14
6020010394-0	18	14
6020010394-0	19	31
6020010395-8	5	13
6020010395-8	6	13
6020010395-8	10	24
6020010395-8	11	26
6020010395-8	16	2
6020010395-8	20	4
6020010395-8	20	13
6020010395-8	20	3
6020010400-8	15	39
6020010402-4	17	2
6020010402-4	18	2
6020010402-4	22	7
6020010403-2	5	5
6020010410-5	22	2
6020010414-8	6	3
6020015920-1	13	25
6020030088-5	13	32
6020030118-0	20	18
6020030123-7	5	27
6020030123-7	6	16
6020030182-2	14	5
6020050043-4	10	32
6020050043-4	11	45
6020050101-5	5	7
6020050101-5	19	26
6020050104-0	11	60
6020050106-6	10	57
6020050106-6	11	70
6020050113-9	5	44
6020050113-9	16	5
6020050122-8	10	45
6020050122-8	11	43
6020050404-9	15	26
6020050423-5	15	21
6020050640-8	19	27
6020055065-2	13	34
6020055066-0	13	24
6020055067-9	15	11
6020055068-7	15	1
6020055658-8	10	69
6020055658-8	11	88
6020055659-6	11	73
6020058438-7	5	2
6020058439-5	5	2
6020058440-9	5	2
6020058441-7	5	2
6020058442-5	5	2
6020058443-3	5	2
6020070002-6	21	2
6020070003-4	21	8
6020070005-0	21	29
6020070005-0	22	9
6020070006-9	21	7
6020070007-7	21	11
6020070009-3	15	4
6020070009-3	21	1
6020070009-3	21	40
6020070070-0	21	6
6020070072-7	21	4
6020070074-3	21	5
6020070078-6	21	14
6020070080-8	21	3
6020070082-4	21	9
6020070086-7	21	12
6020070087-5	21	10
6020070087-5	21	32
6020070088-3	21	13
6020070102-2	21	7
6020070103-0	21	7
6020071026-9	23	3
6020071027-7	23	4
6020071322-5	23	1
6020071325-0	23	2
6020090502-7	10	73
6020090502-7	11	92
6020090685-6	10	29
6020090685-6	11	30
6020130100-1	10	61
6020130100-1	11	72
6020130100-1	15	17
6020130100-1	19	32
6020130104-4	19	7
6020130108-7	10	40
6020130108-7	10	75
6020130108-7	11	42
6020130108-7	11	94
6020130108-7	13	31
6020130108-7	13	33
6020130108-7	16	8
6020130108-7	19	12
6020130110-9	5	45
6020130112-5	10	31
6020130112-5	11	47
6020130204-0	15	36
6020130205-9	15	33
6020130205-9	21	38
6020130206-7	15	30
6020130206-7	21	39
6020130207-5	15	28
6020190098-3	19	24
6020250048-2	5	25
6020250111-0	5	24
6020250111-0	6	8
6020250206-0	19	35
6020250207-8	19	36
6020250208-6	19	34
6020250245-0	10	30
6020250245-0	11	46
6020250254-0	10	18
6020250254-0	11	19
6020250286-8	11	58
6020250322-8	5	40
6020250322-8	6	7
6020250328-7	15	29
6020250339-2	5	39
6020250339-2	6	9
6020310019-4	22	4
6020310122-0	15	35
6020310150-6	19	5
6020310151-4	10	20
6020310151-4	11	20
6020310152-2	5	23
6020310152-2	10	39
6020310152-2	11	39
6020310152-2	20	11
6020310164-6	19	2
6020310210-3	10	36
6020310210-3	11	40
6020310210-3	20	1
6020310235-9	17	17
6020310235-9	18	17
6020310259-6	15	16
6020310273-1	20	6
6020310279-0	5	12
6020310291-0	15	9
6020310291-0	19	29
6020310349-5	10	27
6020310349-5	11	28
6020310352-5	5	3
6020310388-6	16	11
6020310423-8	15	27
6020310424-6	15	25
6020310425-4	15	23
6020310437-8	13	8
6020310448-3	10	17
6020310448-3	11	14
6020310452-1	14	1
6020310452-1	17	9
6020310452-1	18	10
6020310454-8	10	14
6020310454-8	10	62
6020310454-8	11	17
6020310454-8	11	75
6020310454-8	11	81
6020310454-8	13	7
6020310454-8	14	7
6020310454-8	17	19
6020310454-8	18	20
6020310454-8	19	30
6020310457-2	16	1
6020310472-6	19	10
6020310485-8	10	60
6020310485-8	11	71
6020310490-4	20	15
6020310510-2	19	11
6020310526-9	15	34
6020310526-9	21	37
6020310560-9	13	14
6020310560-9	19	20
6020310567-6	10	11
6020310567-6	11	11
6020310607-9	15	24
6020310740-7	15	40
6020310742-3	22	8
6020310744-0	15	20
6020310770-9	5	6
6020311265-6	6	2
6020310770-9	19	33
6020310780-6	19	25
6020310818-7	5	18
6020310818-7	10	9
6020310818-7	11	10
6020310818-7	19	4
6020310818-7	20	9
6020310819-5	7	3
6020310819-5	7	3
6020310819-5	8	3
6020310819-5	8	3
6020310820-9	5	14
6020310820-9	6	14
6020310820-9	10	25
6020310820-9	11	27
6020310820-9	16	1
6020310820-9	20	5
6020310820-9	20	14
6020310820-9	20	4
6020310822-5	10	13
6020310822-5	11	13
6020310822-5	13	11
6020310822-5	14	8
6020310822-5	17	15
6020310822-5	18	15
6020310822-5	19	30
6020310822-5	20	6
6020310978-7	20	1
6020310980-9	19	20
6020311000-9	17	1
6020311000-9	18	1
6020311025-4	15	22
6020311073-4	17	6
6020311073-4	18	6
6020311074-2	17	4
6020311074-2	18	4
6020311210-9	10	4
6020311210-9	11	6
6020311237-0	11	55
6020311257-5	16	13
6020311269-9	11	21
6020311269-9	13	4
6020311269-9	14	3
6020317443-0	10	21
6020317443-0	11	22
6020317444-9	20	9
6020317445-7	10	33
6020317445-7	11	31
6020317495-3	5	20
6020317495-3	6	11
6020317495-3	10	22
6020317495-3	11	23
6020317495-3	20	7
6020317495-3	20	11
6020350020-6	17	25
6020350020-6	18	25
6020350045-1	16	7
6020350077-0	19	18
6020350116-4	15	41
6020350244-6	19	17
6020350255-1	13	29
6020350259-4	17	24
6020350259-4	18	23
6020350784-7	15	32
6020350876-2	15	37
6020370142-2	15	19
6020370157-0	15	3
6020390293-2	5	30
6020390293-2	10	44
6020390293-2	10	50
6020390293-2	11	33
6020390293-2	11	63
6020390293-2	13	1
6020390294-0	11	56
6020390405-6	15	18
6020390869-8	13	35
6020390869-8	15	10
6020395063-5	13	27

Baldan Implementos Agrícolas S/A.

Avenida Baldan, 1500 | Nova Matão
CEP: 15993-000 | Matão/SP. | Brasil
Tel.: +55 (16) 3221-6500
www.baldan.com.br
sac@baldan.com.br | export@baldan.com.br