Catálogo de Peças

PLB DIRECTA

Semeadoras de Precisão de Linhas Baldan

BALDAN

Índice

PLB DIRECTA *4*
Tabela PLB *5*
Linha Completa *6*
Carrinho de Ferro sem Caixa de Adubo *7*
Carrinho de Ferro com Caixa de Adubo *7*
Carrinho de Borracha sem Caixa de Adubo - Opcional *8*
Carrinho de Borracha com Caixa de Adubo- Opcional *8*
Carrinho com Roda Compactadora sem Caixa de Adubo *9*
Tabela Carrinho com Roda Compactadora sem Caixa de Adubo *10*
Carrinho com Roda Compactadora com Caixa de Adubo *11*
Tabela Carrinho com Roda Compactadora com Caixa de Adubo *12*
Suporte Completo com Caixa de Adubo *13*
Roda Compactadora de Borracha Completa - Opcional *14*
Caixa de Semente *15*
Disco de Cobertura Completo *16*
Roda de Profundidade Completa *16*
Carrinho do Disco Duplo Adubo *17*
Carrinnho do Disco Duplo Semente *18*
Carrinho de Disco de Corte *19*
Sulcador da Haste com Suporte Completo *20*
Suporte com Bico Riscador *20*
Discos Distribuidores *21*
Sistema de Conversão para Plantio de Amendoim *22*
Engrenagens *22*
Adesivos *23*
ÍNDICE NUMÉRICO 24-25

BALDAN

• PLB DIRECTA

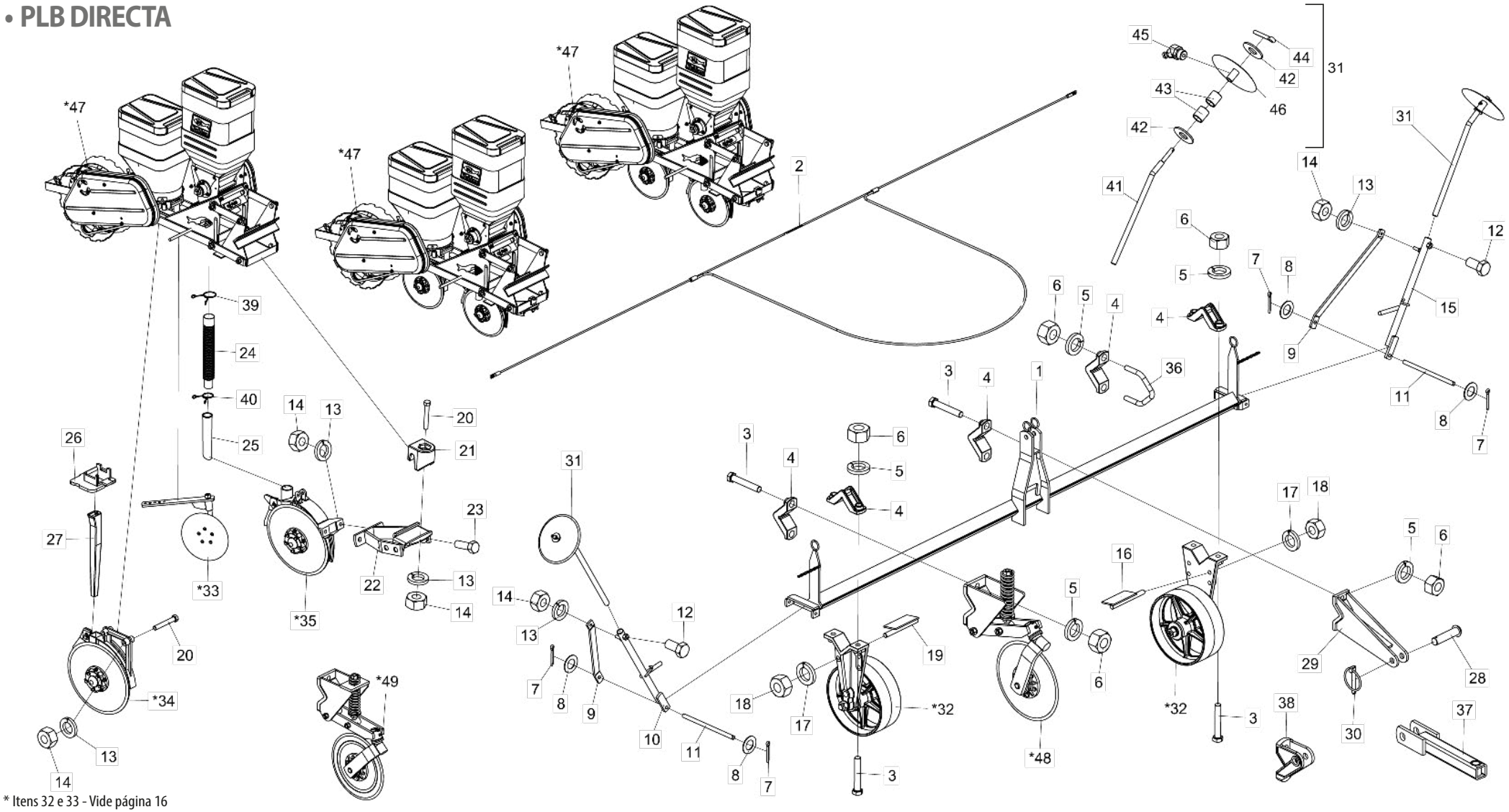

* Itens 32 e 33 - Vide página 16
* Item 34 - Vide página 18
* Item 35 - Vide página 17
* Item 47 - Vide página 7
* Itens 48 e 49 - Vide página 19

Obs: As quantidades foram com base em uma PLB de 3 Linhas / Imagens ilustrativas

• Tabela PLB

Item	Código	Descrição de produto	Todos	PLB 2 Linhas	PLB 3 Linhas	PLB 4 Linhas	PLB 5 Linhas	PLB 6 Linhas
1	5084050007-9	Cabeçalho De 1800Mm		1	1			
1	5084010022-4	Cabeçalho De 2300Mm		1	1			
1	5084050008-7	Cabeçalho De 2800Mm		1	1	1	1	1
1	5084010023-2	Cabeçalho De 3300Mm			1	1		
1	5084050009-5	Cabeçalho De 3800Mm				1	1	1
1	5084010105-0	Cabeçalho De 4400Mm				1	1	1
2	6020058441-7	Corda Completa P/Cabeçalho De 1800Mm		1	1			
2	6020058438-7	Corda Completa P/Cabeçalho De 2300Mm		1	1			
2	6020058442-5	Corda Completa P/Cabeçalho De 2800Mm		1	1	1	1	1
2	6020058443-3	Corda Completa P/Cabeçalho De 3300Mm			1	1		
2	6020058439-5	Corda Completa P/Cabeçalho De 3800Mm				1	1	1
2	6020058440-9	Corda Completa P/Cabeçalho De 4400Mm				1	1	1
3	6020310352-5	Parafuso Cab.Sextavada M20 X 2,50 X 110Mm Cl8.8 Rp(Bicromatizado)	10					
4	6010600770-8	Braçadeira	7					
5	6020010403-2	Arruela De Pressão M20 Média(Bicromatizado)	10					
6	6020311265-6	Porca Sextavada M20 - 2,50 Ma Cl8 Ch30Mm Alt16Mm (Bicromatizado)	14					
7	6020050101-5	Contrapino 1/8" X 1" (Zincado Branco)	4					
8	5024010059-0	Arruela Lisa De Ø16,5 X Ø29 X 1,21Mm	4					
9	5136120010-5	Chapa Lateral Da Baliza	2					
10	5436012318-1	Cilindro Da Baliza Direita Completa	1					
11	5432010024-3	Pino De Ø5/8" X 275Mm	2					
12	6020310279-0	Parafuso Cab.Sextavada M16 X 2,00 X 40Mm Cl8.8 Rt C/Ponta(Bicromatizado)	2					
13	6020010395-8	Arruela De Pressão M12 Média(Bicromatizado)	17					
14	6020310820-9	Porca Sextavada M12 X 1,75 Ma Cl8 Ch.19Mm Alt.10,00Mm (Bicromatizado)	17					
15	5436012319-0	Cilindro Da Baliza Esquerda Completa	1					
16	5352010072-1	Limpador Esquerdo Da Roda	1					
17	6020010124-6	Arruela De Pressão M16 Média(Bicromatizado)	2					
18	6020310818-7	Porca Sextavada M16 X 2,00 Ma Cl8 Ch.24Mm Alt.13,00Mm (Bicromatizado)	2					
19	5352010071-3	Limpador Direito Da Roda	1					
20	6020317495-3	Parafuso Cab.Sextavada M12 X 1,75 X 90Mm Cl8.8 Rp(Bicromatizado)	9					
21	6010600896-8	Trava De Engate Do Suporte Dos Discos	3					
22	5530180062-1	Suporte Do Carrinho Disco Duplo Dianteiro	3					
23	6020310152-2	Parafuso Cab.Sextavada M12 X 1,75 X 40Mm Cl8.8 Rp(Bicromatizado)	6					
24	6020250111-0	Mangote De Ø38 X Ø50,8 X 400Mm (Mangote 110)	3					
25	6020250048-2	Bica Do Adubo (2448) C/Recorte 205Mm	3					
26	6010601101-2	Suporte Da Bica Plástica	3					
27	6020030123-7	Bica Quadrada De 385Mm	3					
28	5432120108-6	Pino Cab.Francesa Ø28 X 105Mm	2					
29	5252010040-7	Engate Do Cabeçalho	2					

Item	Código	Descrição de produto	Todos	PLB 2 Linhas	PLB 3 Linhas	PLB 4 Linhas	PLB 5 Linhas	PLB 6 Linhas
30	6020390293-2	Trava C/Argola Ø5,75 X 40Mm	2					
31	5386010001-7	Marcador Da Baliza	2					
*32	5498010272-9	Roda De Profundidade	2					
*33	5220040001-1	Disco De Cobertura	3					
*34	5124030118-4	Carrinho Do Disco Duplo Para Semente(Conv) Ø13" X2,65Mm	3					
*35	5124030110-9	Carrinho Do Disco Duplo	3					
36	5068060004-7	Braçadeira R3/4" Unc - Substitui O Disco De Corte	3					
37	5272010015-0	Extensão Do Disco De Corte	2					
38	6010601041-5	Engate Do Cabeçalho - Para PLB Convencional	2					
39	6020250339-2	Mola De Trava	6					
40	6020250322-8	Mola De Trava	6					
41	5232020035-0	Eixo Do Marcador	2					
42	5024010142-1	Arruela Lisa De Ø20,3 X Ø46,5 X 3,00Mm	4					
43	5080020830-8	Bucha De Ø19,2 X Ø23,2 X 25,50Mm	4					
44	6020050113-9	Contrapino 1/4" X 1.1/4" (Zincado Branco)	2					
45	6020130110-9	Graxeira 1/8" 45 Graus Bsp-28F	2					
46	5220040003-8	Disco Marcador Da Baliza Completo	2					
*47	5124010521-0	Carrinho C/Roda Compactadora De Ferro Plantio Convencional S/Caixa De Adubo	-					
*47	5124010593-8	Carrinho C/Roda Compactadora De Ferro Plantio Direto S/Caixa De Adubo	-					
*47	5124010523-7	Carrinho C/Roda Compactadora De Ferro Plantio Convencional	-					
*47	5124010527-0	Carrinho C/Roda Compactadora De Ferro Plantio Direto	-					
*47	5124010520-2	Carrinho C/Roda Compactadora De Borracha Plantio Convencional S/Caixa De Adubo	-					
*47	5124010522-9	Carrinho C/Roda Compactadora De Borracha Plantio Convencional	-					
*47	5124010526-1	Carrinho C/Roda Compactadora De Borracha Plantio Direto	-					
		OPCIONAL						
*48	5124010022-7	Carrinho Do Disco De Corte (14"X4Mm Plan liso)	3					
*49	5124010318-8	Carrinho Do Disco De Corte (14"X4Mm Dsc Plan Est)	3					

• Linha Completa

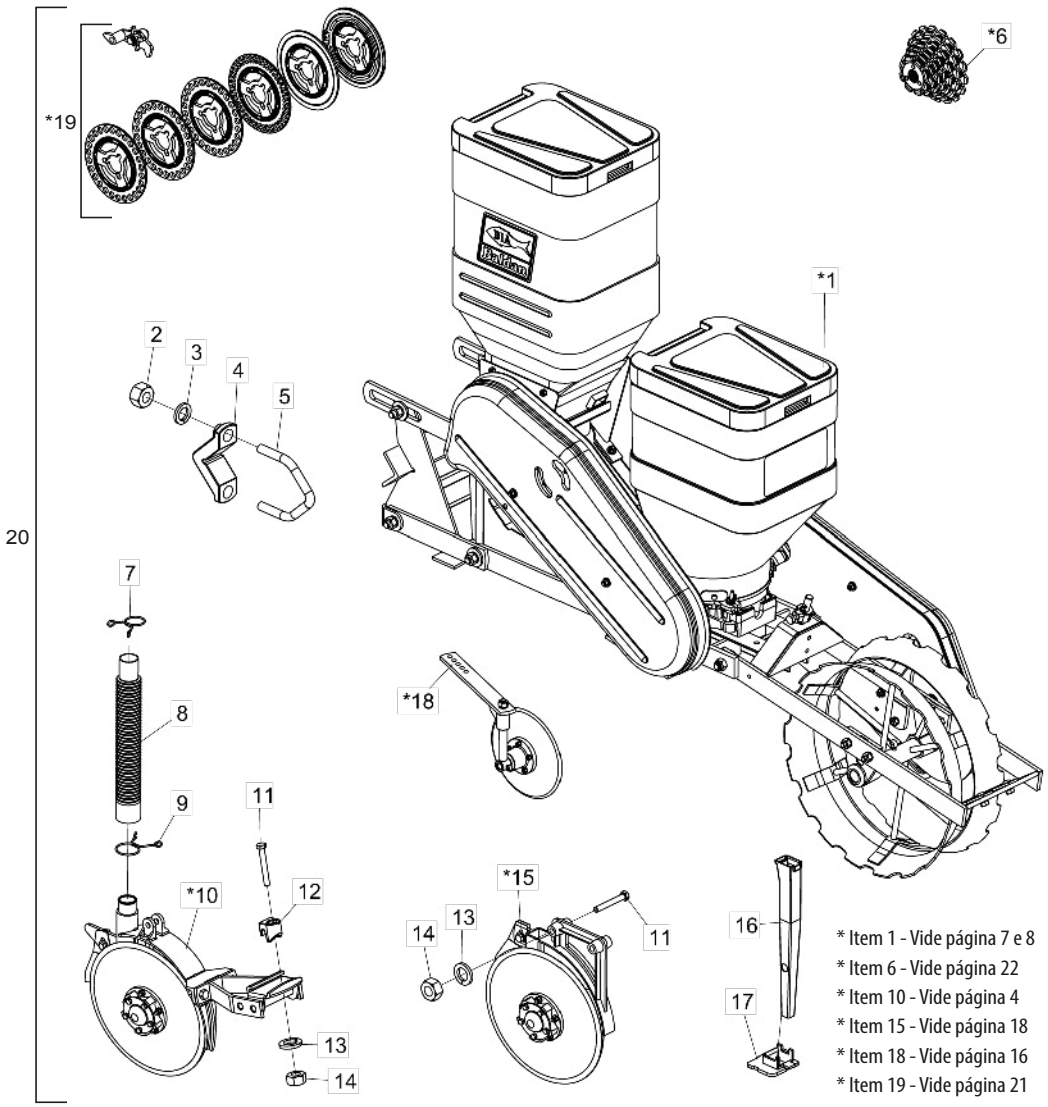

Item	Código	Descrição do Produto	Todos	Ferro P/P Convencional	Borracha P/P Convencional	Ferro P/P Direto	Borracha P/P Direto	Ferro P/P Convencional S/ Cx Adubo	Borracha P/P Convencional S/ Cx Adubo
*1	5124010523-7	Carrinho C/Roda Compactadora De Ferro Plantio Convencional		1					
*1	5124010522-9	Carrinho C/Roda Compactadora De Borracha Plantio Convencional			1				
*1	5124010527-0	Carrinho C/Roda Compactadora De Ferro Plantio Direto				1			
*1	5124010526-1	Carrinho C/Roda Compactadora De Borracha Plantio Direto					1		
*1	5124010521-0	Carrinho C/Roda Compactadora De Ferro Plantio Convencional S/Caixa De Adubo						1	
*1	5124010520-2	Carrinho C/Roda Compactadora De Borracha Plantio Convencional S/Caixa De Adubo							1
2	6020310770-9	Porca Sextavada 3/4" 10F Unc Gr5 Ch.1.7/32" Alt.18,50Mm (Bicromatizado)	4						
3	6020010414-8	Arruela De Pressão 3/4" Média Industrial(Bicromatizado)	4						
4	6010600770-8	Braçadeira	2						
5	5068060004-7	Braçadeira R3/4" Unc	2						
*6	5528010592-8	Sistema De Transmissão C/Engrenagem P/Plb		1	1	1	1		
*6	5528010442-5	Sistema De Transmissão C/Engrenagem P/Plb S/Adubadeira						1	1
7	6020250322-8	Mola De Trava		1	1	1	1		
8	6020250111-0	Mangote De Ø38 X Ø50,8 X 400Mm (Mangote 110)		1	1	1	1		
9	6020250339-2	Mola De Trava		1	1	1	1		
*10	5124030111-7	Carrinho Dianteiro Do Disco Duplo P/Adubo Completo		1	1	1	1		
11	6020317495-3	Parafuso Cab.Sextavada M12 X 1,75 X 90Mm Cl8.8 Rp(Bicromatizado)		3	3	3	3	2	2
12	6010600896-8	Trava De Engate Do Suporte Dos Discos		1	1	1	1		
13	6020010395-8	Arruela De Pressão M12 Média(Bicromatizado)		3	3	3	3	2	2
14	6020310820-9	Porca Sextavada M12 X 1,75 Ma Cl8 Ch.19Mm Alt.10,00Mm (Bicromatizado)		3	3	3	3	2	2
*15	5124030118-4	Carrinho Do Disco Duplo Para Semente(Conv) Ø13" X2,65Mm	1						
16	6020030123-7	Bica Quadrada De 385Mm	1						
17	6010601101-2	Suporte Da Bica Plástica	1						
*18	5220040001-1	Disco De Cobertura Completo	1						
*19	5528010443-3	Sistema De Distribuição C/Discos De Semente P/Plb	1						
20	2517010743-0	Linha Cpl C/ Roda Compactadora De Ferro P/ Plantio Convencional		1					
20	2517010741-4	Linha Cpl C/ Roda Compactadora De Borracha P/ Plantio Convencional			1				
20	2517010742-2	Linha Cpl C/ Roda Compactadora De Ferro P/ Plantio Semi - Direto				1			
20	2517010740-6	Linha Cpl C/ Roda Compactadora De Borracha P/ Plantio Semi - Direto					1		
20	2517010744-9	Linha Cpl C/ Roda Compactadora De Ferro P/ Plantio Convencional S/ Cx. De Adubo						1	
20	2517010745-7	Linha Cpl C/ Roda Compactadora De Borracha P/ Plantio Convencional S/ Cx. De Adubo							1

• Carrinho de Ferro sem Caixa de Adubo

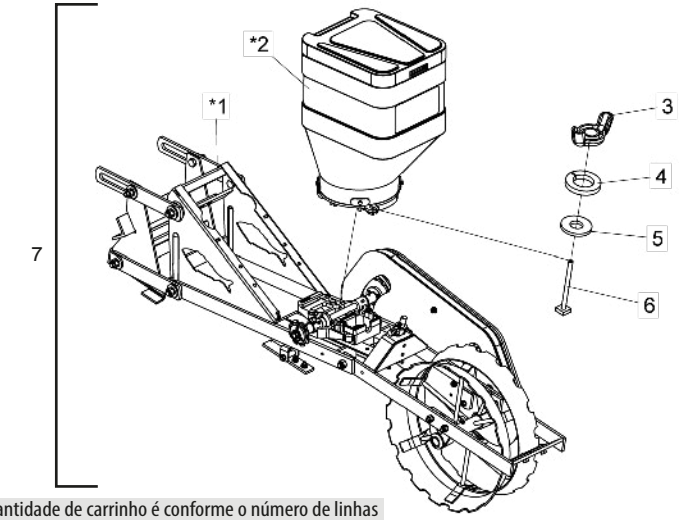

Item 7 - A Quantidade de carrinho é conforme o número de linhas

Item	Código	Descrição do produto	Todos
*1	5124100019-6	Carrinho C/Roda Compactadora De Ferro P/Plantio Convencional S/Caixa De Adubo	1
*2	5092010341-0	Caixa De Semente 45Lt Completa(Vermelho Ral 3020)Sistema Baldan	1
3	6020310819-5	Porca Borboleta M8 X 1,25 (Bicromatizado)	1
4	6020010004-5	Arruela De Pressão M8 Média(Bicromatizado)	1
5	5024010073-5	Arruela Lisa De Ø8,5 X Ø20 X 2,00Mm	1
6	5420010102-5	Parafuso Cab.Quadrada M8 X 97Mm(Cab.Soldada)	1
7	5124010521-0	Carrinho C/Roda Compactadora De Ferro Plantio Convencional S/Caixa De Adubo	-
7	5124010593-8	Carrinho C/Roda Compactadora De Ferro Plantio Direto S/Caixa De Adubo	-

* Item 1 - Vide página 9
* Item 2 - Vide página 15

• Carrinho de Ferro com Caixa de Adubo

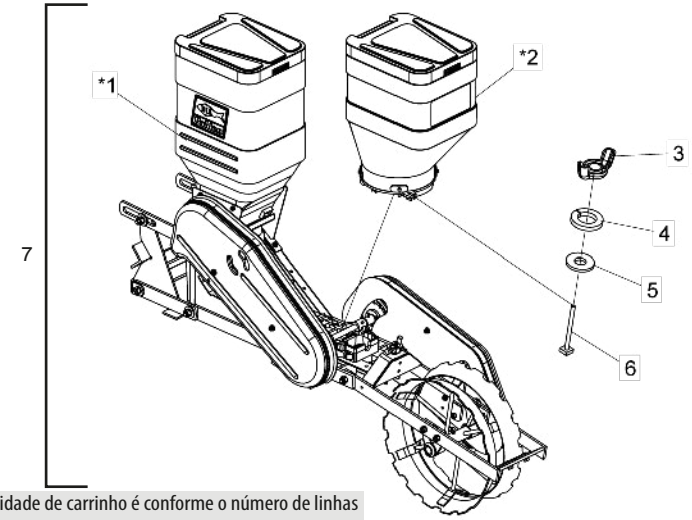

Item 7 - A Quantidade de carrinho é conforme o número de linhas

Item	Código	Descrição do produto	Todos
*1	5124010525-3	Carrinho C/Roda Compactadora De Ferro P/Plantio Convencional	1
*2	5092010341-0	Caixa De Semente 45Lt Completa(Vermelho Ral 3020)Sistema Baldan	1
3	6020310819-5	Porca Borboleta M8 X 1,25 (Bicromatizado)	1
4	6020010004-5	Arruela De Pressão M8 Média(Bicromatizado)	1
5	5024010073-5	Arruela Lisa De Ø8,5 X Ø20 X 2,00Mm	1
6	5420010102-5	Parafuso Cab.Quadrada M8 X 97Mm(Cab.Soldada)	1
7	5124010523-7	Carrinho C/Roda Compactadora De Ferro Plantio Convencional	-
7	5124010527-0	Carrinho C/Roda Compactadora De Ferro Plantio Direto	-

* Item 1 - Vide página 11
* Item 2 - Vide página 15

• Carrinho de Borracha sem Caixa de Adubo - Opcional

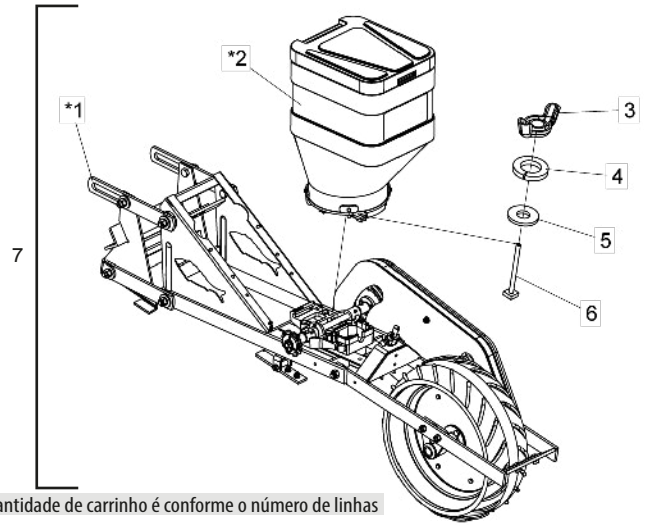

Item 7 - A Quantidade de carrinho é conforme o número de linhas

* Item 1 - Vide página 9
* Item 2 - Vide página 15

Item	Código	Descrição do produto	Todos
*1	5124100021-8	Carrinho C/Roda Compactadora De Borracha P/Plantio Convencional S/Caixa De Adubo	1
*2	5092010341-0	Caixa De Semente 45Lt Completa(Vermelho Ral 3020)Sistema Baldan	1
6	5420010102-5	Parafuso Cab.Quadrada M8 X 97Mm(Cab.Soldada)	1
3	6020310819-5	Porca Borboleta M8 X 1,25 (Bicromatizado)	1
4	6020010004-5	Arruela De Pressão M8 Média(Bicromatizado)	1
5	5024010073-5	Arruela Lisa De Ø8,5 X Ø20 X 2,00Mm	1
7	5124010520-2	Carrinho C/Roda Compactadora De Borracha Plantio Convencional S/Caixa De Adubo	-

• Carrinho de Borracha com Caixa de Adubo- Opcional

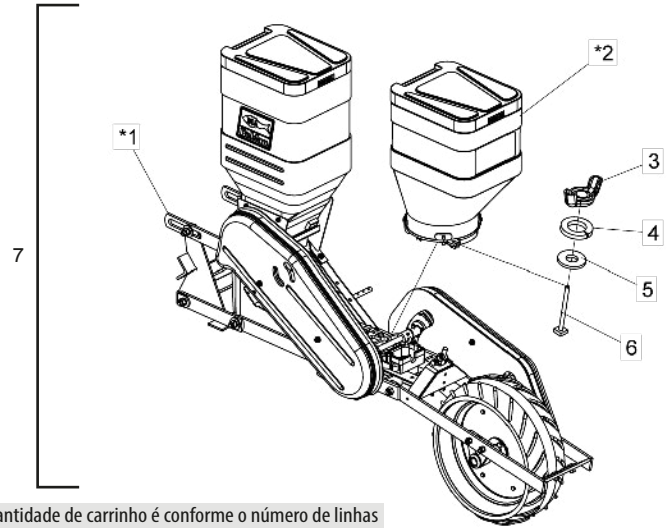

Item 7 - A Quantidade de carrinho é conforme o número de linhas

* Item 1 - Vide página 11
* Item 2 - Vide página 15

Item	Código	Descrição do produto	Todos
*1	5124010524-5	Carrinho C/Roda Compactadora De Borracha P/Plantio Convencional	1
*2	5092010341-0	Caixa De Semente 45Lt Completa(Vermelho Ral 3020)Sistema Baldan	1
3	6020310819-5	Porca Borboleta M8 X 1,25 (Bicromatizado)	1
4	6020010004-5	Arruela De Pressão M8 Média(Bicromatizado)	1
5	5024010073-5	Arruela Lisa De Ø8,5 X Ø20 X 2,00Mm	1
6	5420010102-5	Parafuso Cab.Quadrada M8 X 97Mm(Cab.Soldada)	1
7	5124010522-9	Carrinho C/Roda Compactadora De Borracha Plantio Convencional	-
7	5124010526-1	Carrinho C/Roda Compactadora De Borracha Plantio Direto	-

• Carrinho com Roda Compactadora sem Caixa de Adubo

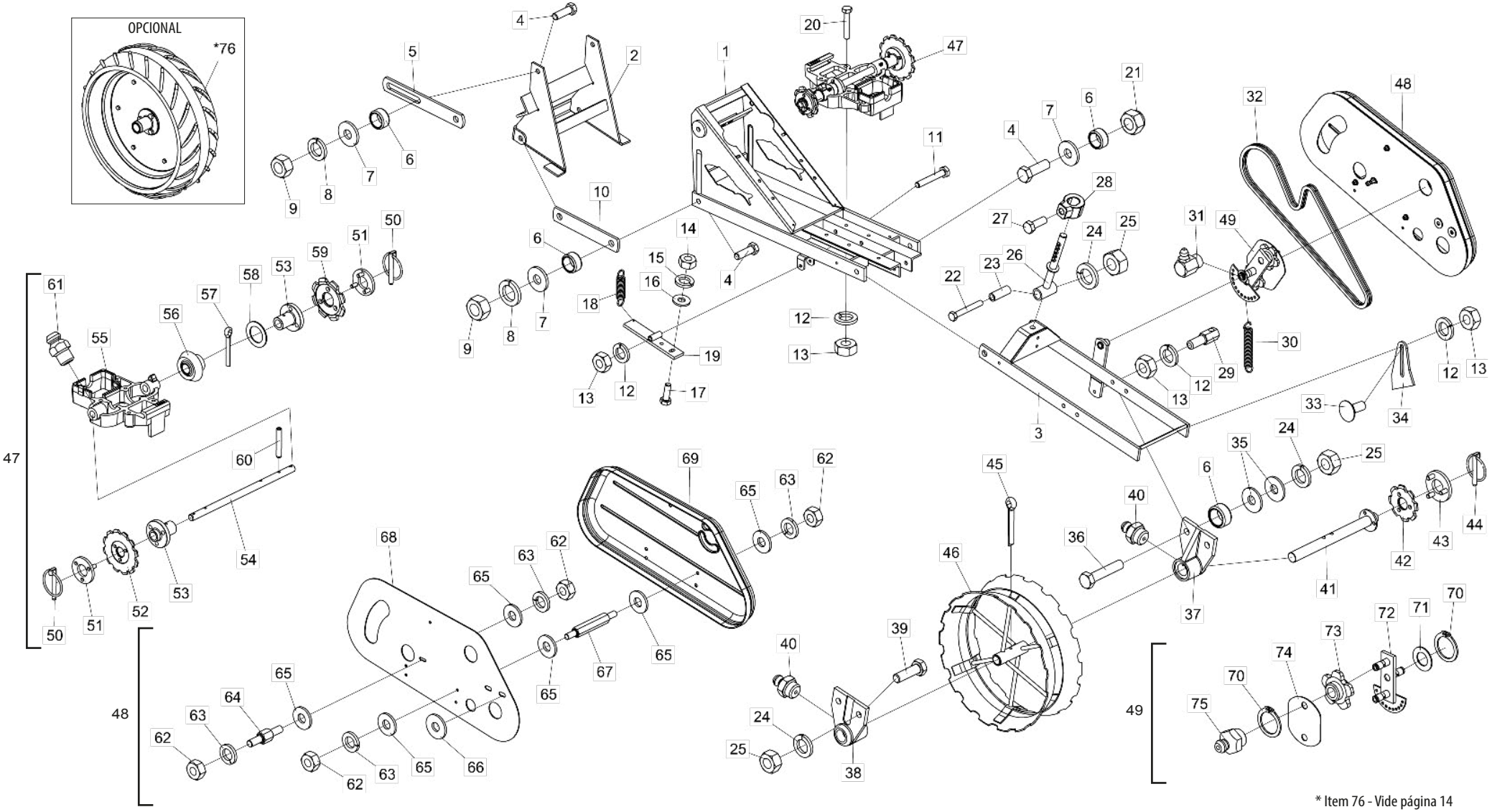

* Item 76 - Vide página 14
Caixa de Semente - Vide Página15

BALDAN

• Tabela Carrinho com Roda Compactadora sem Caixa de Adubo

Item	Código	Descrição do Produto	Todos
1	5404010083-3	Montante	1
2	5530220022-9	Suporte Do Montante	1
3	5530240033-3	Suporte Da Roda De Compactação	1
4	6020311210-9	Parafuso Cab.Sextavada M16 X 2,00 X 50Mm Cl8.8 Rt(Bicromatizado)	10
5	5136020017-9	Chapa Superior Articulação Suporte	2
6	5080020009-9	Bucha De Ø21/32" X Ø7/8" X 11,3Mm	12
7	5024010298-3	Arruela Lisa De Ø17 X Ø44 X 4,75Mm(Zincada)	8
8	6020010124-6	Arruela De Pressão M16 Média(Bicromatizado)	8
9	6020310818-7	Porca Sextavada M16 X 2,00 Ma Cl8 Ch.24Mm Alt.13,00Mm (Bicromatizado)	8
10	5040120738-1	Barra Inferior De Articulação Do Suporte	2
11	6020310567-6	Parafuso Cab.Sextavada M10 X 1,50 X 65Mm Cl8.8 Rp(Bicromatizado)	1
12	6020010394-0	Arruela De Pressão M10 Média(Bicromatizado)	8
13	6020310822-5	Porca Sextavada M10 X 1,50 Ma Cl8 Ch.17Mm Alt.8,00Mm (Bicromatizado)	8
14	6020310454-8	Porca Sextavada M8 X 1,25 Ma Cl8 Ch.13Mm Alt.6,50Mm (Bicromatizado)	2
15	6020010004-5	Arruela De Pressão M8 Média(Bicromatizado)	2
16	5024010073-5	Arruela Lisa De Ø8,5 X Ø20 X 2,00Mm	2
17	6020310448-3	Parafuso Cab.Sextavada M8 X 1,25 X 25Mm Cl8.8 Rt(Bicromatizado)	2
18	6020250254-0	Mola Helicoidal De Tração Ø11 X Ø15 X 53Mm Arame=Ø2Mm	1
19	5530170144-5	Suporte Do Eixo De Cobertura	1
20	6020310151-4	Parafuso Cab.Sextavada M10 X 1,50 X 60Mm Cl8,8 Rt(Bicromatizado)	4
21	6020317443-0	Porca Sextavada Autotravante C/Nylon Baixa M16 X 2,00 Ma Cl8 Ch.24Mm Alt.16,00Mm (Zincado Branco)	2
22	6020317495-3	Parafuso Cab.Sextavada M12 X 1,75 X 90Mm Cl8.8 Rp(Bicromatizado)	1
23	5080010134-1	Bucha De Ø13 X Ø19 X 52Mm	1
24	6020010395-8	Arruela De Pressão M12 Média(Bicromatizado)	5
25	6020310820-9	Porca Sextavada M12 X 1,75 Ma Cl8 Ch.19Mm Alt.10,00Mm (Bicromatizado)	5
26	5566020043-5	Varão Da Mola	1
27	6020310349-5	Parafuso Cab.Sextavada M12 X 1,75 X 30Mm Cl8.8 Rt C/Ponta(Bicromatizado)	1
28	5080011663-2	Bucha Fixação Do Varão Da Mola	1
29	6020090685-6	Eixo Sextavado Da Mola C/Rosca M10	1
30	6020250245-0	Mola Helicoidal De Tração Ø14 X Ø19 X 130Mm Arame=Ø2,5Mm	1
31	6020130112-5	Graxeira 1/8" 90 Graus Bsp-28F	1
32	6020050043-4	Corrente 2050 De 51 Elos + Emenda	1
33	6020317445-7	Parafuso Cab.Francesa M10 X 1,50 X 25Mm Cl8.8 Rt(Bicromatizado)	2
34	5352010008-0	Limpador Da Roda	2
35	5024010068-9	Arruela Lisa De Ø13,3 X Ø35,5 X 3,00Mm	4
36	6020310210-3	Parafuso Cab.Sextavada M12 X 1,75 X 60Mm Cl8.8 Rt(Bicromatizado)	2
37	5204050014-6	Cubo Esquerdo Menor Da Roda De Compactação	1
38	5204050013-8	Cubo Direito Menor Da Roda De Compactação	1
39	6020310152-2	Parafuso Cab.Sextavada M12 X 1,75 X 40Mm Cl8.8 Rp(Bicromatizado)	2

Item	Código	Descrição do Produto	Todos
40	6020130108-7	Graxeira 1/8" Reta Bsp-28F	2
41	5232070080-9	Eixo Da Roda De Compactação	1
42	5256030006-9	Engrenagem De 8 Dentes	1
43	5558100005-6	Trava Da Engrenagem	1
44	6020390293-2	Trava C/Argola Ø5,75 X 40Mm	1
45	6020050122-8	Contrapino 3/8" X 2.1/2" (Zincado Branco)	1
46	5498050001-5	Roda De Compactação	1
47	5530260014-6	Suporte Da Base Do Distribuidor De Semente Completo	1
48	5464010390-9	Proteção Da Corrente Inferior Completa	1
49	5268010072-1	Esticador De Corrente Completo	1
50	6020390293-2	Trava C/Argola Ø5,75 X 40Mm	2
51	5558100005-6	Trava Da Engrenagem	2
52	5256030012-3	Engrenagem De 12 Dentes	1
53	5204060017-5	Cubo Do Eixo De Transmissão	2
54	5232020177-2	Eixo De Transmissão	1
55	5530260015-4	Suporte Da Base Do Distribuidor Semente	1
56	5428020003-7	Pinhão De 15 Dentes	1
57	6020050106-6	Contrapino 3/16" X 1.1/2" (Zincado Branco)	1
58	5024010160-0	Arruela Lisa De Ø20 X Ø31 X 1,21Mm	1
59	5256030006-9	Engrenagem De 8 Dentes	1
60	6020310485-8	Pino Elastico Pesado Ø6 X 36Mm (Seeger Reno 701.163)	2
61	6020130100-1	Graxeira 1/4" Reta Unf - 28F Alt.14Mm Sext 5/16"	2
62	6020310454-8	Porca Sextavada M8 X 1,25 Ma Cl8 Ch.13Mm Alt.6,50Mm (Bicromatizado)	8
63	6020010004-5	Arruela De Pressão M8 Média(Bicromatizado)	8
64	5232012008-0	Eixo Sextavado De 1/2" X 15,30Mm	1
65	5024010073-5	Arruela Lisa De Ø8,5 X Ø20 X 2,00Mm	14
66	5024010068-9	Arruela Lisa De Ø13,3 X Ø35,5 X 3,00Mm	2
67	5232012005-5	Eixo Sextavado De 1/2" X 62Mm	3
68	5136015446-0	Chapa De Proteção Da Corrente Inferior	1
69	6020055658-8	Capa De Corrente Menor Plb(Amarelo Emergencia Sam-Am)	1
70	6020010252-8	Anel De Retenção E-16 G501-016-01	3
71	5024010059-0	Arruela Lisa De Ø16,5 X Ø29 X 1,21Mm	1
72	5268010073-0	Esticador De Corrente	1
73	6020090502-7	Engrenagem 5012-1	2
74	5136015444-4	Chapa Do Esticador	1
75	6020130108-7	Graxeira 1/8" Reta Bsp-28F	2
		Opcional	
*76	5498070008-1	Roda Compactadora De Borracha Completa	1

• Carrinho com Roda Compactadora com Caixa de Adubo

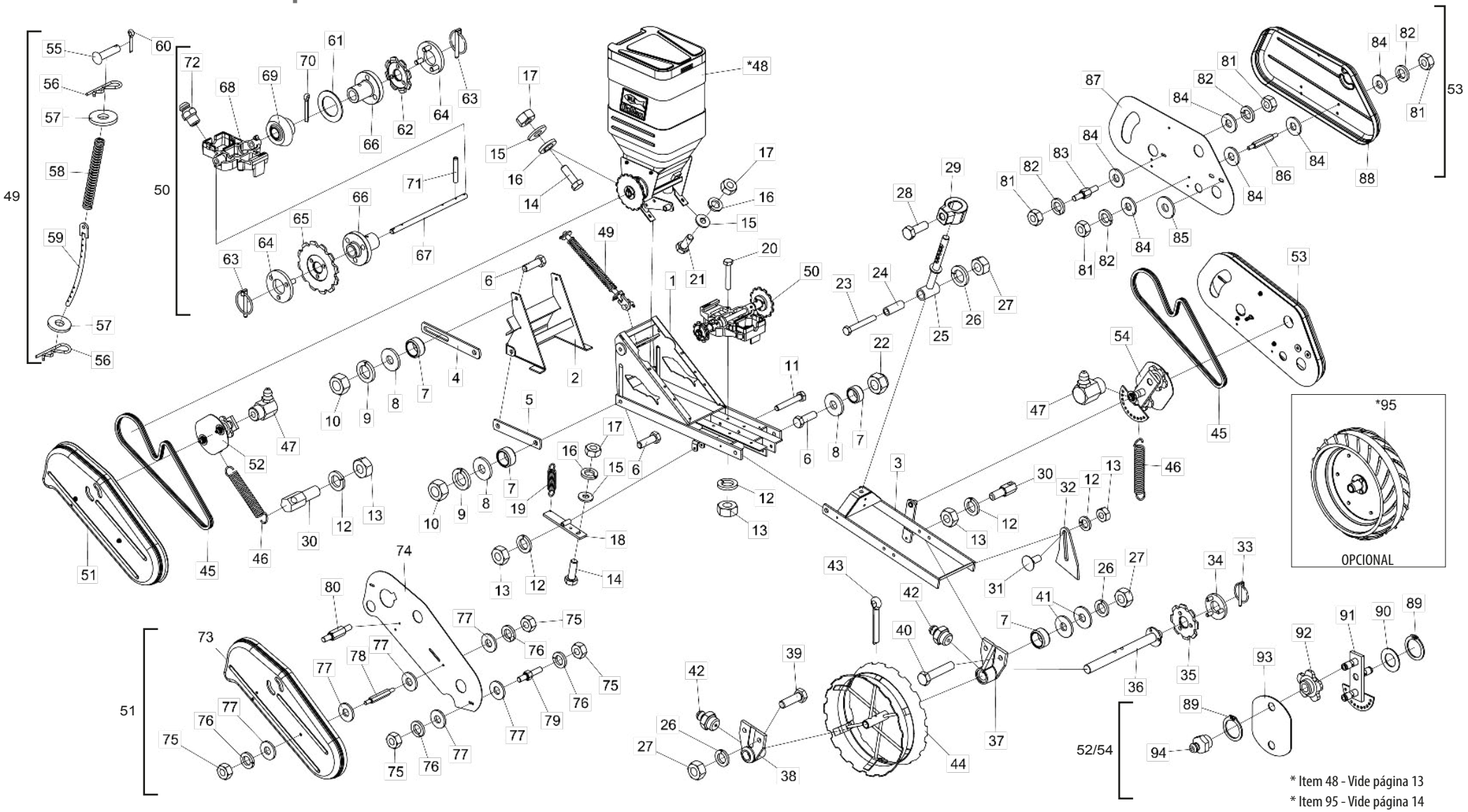

* Item 48 - Vide página 13
* Item 95 - Vide página 14
Caixa de Semente - Vide Página 15

• Tabela Carrinho com Roda Compactadora com Caixa de Adubo

Item	Código	Descrição do Produto	Todos
1	5404010083-3	Montante	1
2	5530220022-9	Suporte Do Montante	1
3	5530240033-3	Suporte Da Roda De Compactação	1
4	5136020017-9	Chapa Superior Articulação Suporte	2
5	5040120738-1	Barra Inferior De Articulação Do Suporte	2
6	6020311210-9	Parafuso Cab.Sextavada M16 X 2,00 X 50Mm Cl8.8 Rt(Bicromatizado)	10
7	5080020009-9	Bucha De Ø21/32" X Ø7/8" X 11,3Mm	12
8	5024010298-3	Arruela Lisa De Ø17 X Ø44 X 4,75Mm(Zincada)	8
9	6020010124-6	Arruela De Pressão M16 Média(Bicromatizado)	8
10	6020310818-7	Porca Sextavada M16 X 2,00 Ma Cl8 Ch.24Mm Alt.13,00Mm (Bicromatizado)	8
11	6020310567-6	Parafuso Cab.Sextavada M10 X 1,50 X 65Mm Cl8.8 Rp(Bicromatizado)	1
12	6020010394-0	Arruela De Pressão M10 Média(Bicromatizado)	9
13	6020310822-5	Porca Sextavada M10 X 1,50 Ma Cl8 Ch.17Mm Alt.8,00Mm (Bicromatizado)	9
14	6020310448-3	Parafuso Cab.Sextavada M8 X 1,25 X 25Mm Cl8.8 Rt(Bicromatizado)	4
15	5024010073-5	Arruela Lisa De Ø8,5 X Ø20 X 2,00Mm	6
16	6020010004-5	Arruela De Pressão M8 Média(Bicromatizado)	6
17	6020310454-8	Porca Sextavada M8 X 1,25 Ma Cl8 Ch.13Mm Alt.6,50Mm (Bicromatizado)	6
18	5530170144-5	Suporte Do Eixo De Cobertura	1
19	6020250254-0	Mola Helicoidal De Tração Ø11 X Ø15 X 53Mm Arame=Ø2Mm	1
20	6020310151-4	Parafuso Cab.Sextavada M10 X 1,50 X 60Mm Cl8,8 Rt(Bicromatizado)	4
21	6020311269-9	Parafuso Cab.Sextavada M8 X 1,25 X 20Mm Cl8.8 Rt(Bicromatizado)	2
22	6020317443-0	Porca Sextavada Autotravante C/Nylon Baixa M16 X 2,00 Ma Cl8 Ch.24Mm Alt.16,00Mm (Zincado Branco)	2
23	6020317495-3	Parafuso Cab.Sextavada M12 X 1,75 X 90Mm Cl8.8 Rp(Bicromatizado)	1
24	5080010134-1	Bucha De Ø13 X Ø19 X 52Mm	1
25	5566020043-5	Varão Da Mola	1
26	6020010395-8	Arruela De Pressão M12 Média(Bicromatizado)	5
27	6020310820-9	Porca Sextavada M12 X 1,75 Ma Cl8 Ch.19Mm Alt.10,00Mm (Bicromatizado)	5
28	6020310349-5	Parafuso Cab.Sextavada M12 X 1,75 X 30Mm Cl8.8 Rt C/Ponta(Bicromatizado)	1
29	5080011663-2	Bucha Fixação Do Varão Da Mola	1
30	6020090685-6	Eixo Sextavado Da Mola C/Rosca M10	2
31	6020317445-7	Parafuso Cab.Francesa M10 X 1,50 X 25Mm Cl8.8 Rt(Bicromatizado)	2
32	5352010008-0	Limpador Da Roda	2
33	6020390293-2	Trava C/Argola Ø5,75 X 40Mm	1
34	5558100005-6	Trava Da Engrenagem	1
35	5256030006-9	Engrenagem De 8 Dentes	1
36	5232070080-9	Eixo Da Roda De Compactação	1
37	5204050014-6	Cubo Esquerdo Menor Da Roda De Compactação	1
38	5204050013-8	Cubo Direito Menor Da Roda De Compactação	1
39	6020310152-2	Parafuso Cab.Sextavada M12 X 1,75 X 40Mm Cl8.8 Rp(Bicromatizado)	2
40	6020310210-3	Parafuso Cab.Sextavada M12 X 1,75 X 60Mm Cl8.8 Rt(Bicromatizado)	2
41	5024010068-9	Arruela Lisa De Ø13,3 X Ø35,5 X 3,00Mm	4
42	6020130108-7	Graxeira 1/8" Reta Bsp-28F	2
43	6020050122-8	Contrapino 3/8" X 2.1/2" (Zincado Branco)	1
44	5498050001-5	Roda De Compactação	1
45	6020050043-4	Corrente 2050 De 51 Elos + Emenda	2
46	6020250245-0	Mola Helicoidal De Tração Ø14 X Ø19 X 130Mm Arame=Ø2,5Mm	2
47	6020130112-5	Graxeira 1/8" 90 Graus Bsp-28F	2
*48	5530012421-5	Suporte Completo Com Caixa De Adubo	1
49	5566010065-1	Varão Dianteiro C/Mola Completo	1

Item	Código	Descrição do Produto	Todos
50	5530260014-6	Suporte Da Base Do Distribuidor De Semente Completo	1
51	5464010392-5	Proteção Da Corrente Superior Completa	1
52	5268010824-2	Esticador De Corrente Completo (Adubo)	1
53	5464010390-9	Proteção Da Corrente Inferior Completa	1
54	5268010072-1	Esticador De Corrente Completo (Semente)	1
55	6020311237-0	Pino Cab.Francesa Ø11,2 X 42Mm	1
56	6020390294-0	Trava Nma - Tipo "R" De Ø3,5 X 67Mm(Especial)	2
57	5024010298-3	Arruela Lisa De Ø17 X Ø44 X 4,75Mm(Zincada)	2
58	6020250286-8	Mola Helicoidal De Compressão Ø20,5 X Ø30 X 260Mm Arame=Ø3/16"	1
59	5566040117-1	Varão Dianteiro Da Mola	1
60	6020050104-0	Contrapino 3/16" X 1" (Zincado Branco)	1
61	5024010160-0	Arruela Lisa De Ø20 X Ø31 X 1,21Mm	1
62	5256030006-9	Engrenagem De 8 Dentes	1
63	6020390293-2	Trava C/Argola Ø5,75 X 40Mm	2
64	5558100005-6	Trava Da Engrenagem	2
65	5256030012-3	Engrenagem De 12 Dentes	1
66	5204060017-5	Cubo Do Eixo De Transmissão	2
67	5232020177-2	Eixo De Transmissão	1
68	5530260015-4	Suporte Da Base Do Distribuidor Semente	1
69	5428020003-7	Pinhão De 15 Dentes	1
70	6020050106-6	Contrapino 3/16" X 1.1/2" (Zincado Branco)	1
71	6020310485-8	Pino Elástico Pesado Ø6 X 36Mm (Seeger Reno 701.163)	2
72	6020130100-1	Graxeira 1/4" Reta Unf - 28F Alt.14Mm Sext 5/16"	2
73	6020055659-6	Capa De Corrente Maior Plb(Amarelo Emergencia Sam-Am)	1
74	5136015449-5	Chapa De Proteção Superior	1
75	6020310454-8	Porca Sextavada M8 X 1,25 Ma Cl8 Ch.13Mm Alt.6,50Mm (Bicromatizado)	8
76	6020010004-5	Arruela De Pressão M8 Média(Bicromatizado)	8
77	5024010073-5	Arruela Lisa De Ø8,5 X Ø20 X 2,00Mm	14
78	5232012005-5	Eixo Sextavado De 1/2" X 62Mm	2
79	5232012006-3	Eixo Sextavado De 1/2" X 9,5Mm	1
80	5232012007-1	Eixo Sextavado De 1/2" X 29Mm	1
81	6020310454-8	Porca Sextavada M8 X 1,25 Ma Cl8 Ch.13Mm Alt.6,50Mm (Bicromatizado)	8
82	6020010004-5	Arruela De Pressão M8 Média(Bicromatizado)	8
83	5232012008-0	Eixo Sextavado De 1/2" X 15,30Mm	1
84	5024010073-5	Arruela Lisa De Ø8,5 X Ø20 X 2,00Mm	14
85	5024010068-9	Arruela Lisa De Ø13,3 X Ø35,5 X 3,00Mm	2
86	5232012005-5	Eixo Sextavado De 1/2" X 62Mm	3
87	5136015446-0	Chapa De Proteção Da Corrente Inferior	1
88	6020055658-8	Capa De Corrente Menor Plb(Amarelo Emergencia Sam-Am)	1
89	6020010252-8	Anel De Retenção E-16 G501-016-01	6
90	5024010059-0	Arruela Lisa De Ø16,5 X Ø29 X 1,21Mm	4
91	5268010825-0	Esticador De Corrente (Adubo)	1
91	5268010073-0	Esticador De Corrente (Semente)	1
92	6020090502-7	Engrenagem 5012-1	4
93	5136015444-4	Chapa Do Esticador	2
94	6020130108-7	Graxeira 1/8" Reta Bsp-28F	4
		Opcional	
*95	5498070008-1	Roda Compactadora De Borracha Completa	1

• Suporte Completo com Caixa de Adubo

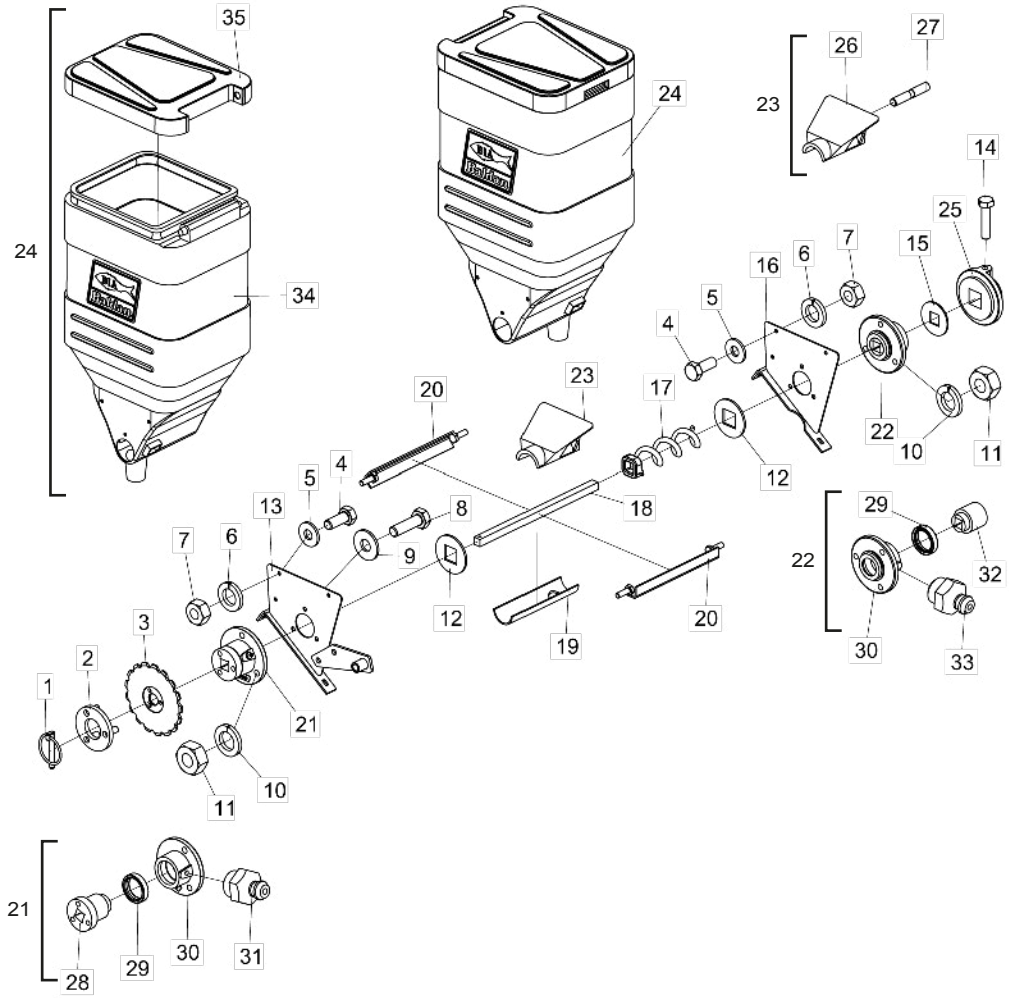

Item	Código	Descrição do produto	Todos
1	6020390293-2	Trava C/Argola Ø5,75 X 40Mm	1
2	5558100005-6	Trava Da Engrenagem	1
3	5256030018-2	Engrenagem De 17 Dentes	1
4	6020311269-9	Parafuso Cab.Sextavada M8 X 1,25 X 20Mm Cl8.8 Rt(Bicromatizado)	4
5	5024010073-5	Arruela Lisa De Ø8,5 X Ø20 X 2,00Mm	4
6	6020010004-5	Arruela De Pressão M8 Média(Bicromatizado)	4
7	6020310454-8	Porca Sextavada M8 X 1,25 Ma Cl8 Ch.13Mm Alt.6,50Mm (Bicromatizado)	4
8	6020310437-8	Parafuso Cab.Sextavada M10 X 1,50 X 35Mm Cl8.8 Rt(Bicromatizado)	1
9	5024010075-1	Arruela Lisa De Ø10,3 X Ø25 X 2,00Mm	1
10	6020010394-0	Arruela De Pressão M10 Média(Bicromatizado)	6
11	6020310822-5	Porca Sextavada M10 X 1,50 Ma Cl8 Ch.17Mm Alt.8,00Mm (Bicromatizado)	6
12	5024010328-9	Arruela De Inox De Q20 X Ø48 X 2,50Mm	2
13	5346020007-1	Lateral Esquerda Do Suporte	1
14	6020310560-9	Parafuso Cab.Sextavada M8 X 1,25 X 35Mm Cl8.8 Rt(Bicromatizado)	1
15	5024070007-4	Arruela Lisa De Ø20 X Ø56,5 X 3,00Mm	1
16	5346020008-0	Lateral Direita Do Suporte	1
17	5400010106-3	Condutora Helicoidal Dir Q21 X 195 X 7,93Mm (Passo 50,80Mm)	1
18	5232060236-0	Eixo De Q3/4" X 400Mm	1
19	5106010026-1	Capa Da Bica De 224Mm	1
20	5530016347-4	Suporte Da Trava Da Caixa	2
21	5204010109-8	Cubo Esquerdo Completo	1
22	5204010108-0	Cubo Direito Completo	1
23	5538014970-1	Tampa Dosadora De Adubo Completa	1
24	6020055066-0	Caixa Plástica P/Adubo 65 Litros C/Tampa(Vermelho Ral-3020)	1
25	6020015920-1	Arruela De Plástico F.Quadrado C/Ressalto	1
26	5538014969-8	Tampa Dosadora De Adubo	1
27	6020395063-5	Tirante M10 X 58Mm	1
28	5204070032-3	Cubo	1
29	6020350255-1	Retentor Ø35,00 X Ø47,00 X 10,00Mm (Arca 5062 Brg / Sabo 00520 Br)	2
30	5204010110-1	Cubo	2
31	6020130108-7	Graxeira 1/8" Reta Bsp-28F	1
32	6020030088-5	Bucha C/Furo Quadr 3/4" X 48 X 53Mm	1
33	6020130108-7	Graxeira 1/8" Reta Bsp-28F	1
34	6020055065-2	Caixa Plástica P/ Adubo 65 Litros S/ Tampa (Vermelho Ral-3020)	1
35	6020390869-8	Tampa P/ Caixa Plástica De Adubo/Semente 65 Litros (Preto)	1

• Roda Compactadora de Borracha Completa - Opcional

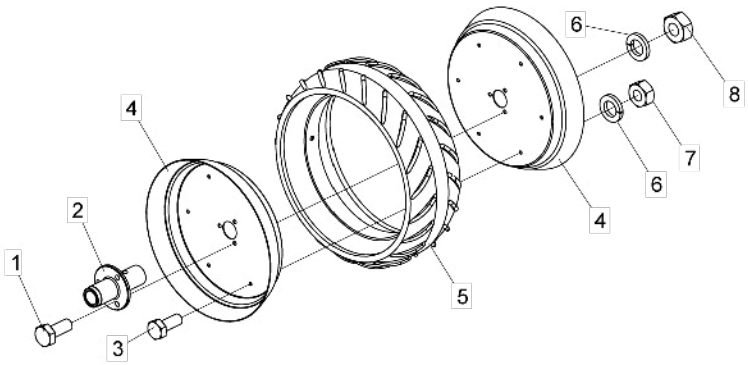

Item	Código	Descrição de produto	Todos
1	6020310452-1	Parafuso Cab.Sextavada M10 X 1,50 X 25Mm Cl8.8 Rt(Bicromatizado)	3
2	5204010369-4	Cubo Da Roda Compactação De Borracha	1
3	6020311269-9	Parafuso Cab.Sextavada M8 X 1,25 X 20Mm Cl8.8 Rt(Bicromatizado)	6
4	5018010015-3	Aro Da Roda De Compactação	2
5	6020030182-2	Banda De Compactação 180-15.1/2”	1
6	6020010004-5	Arruela De Pressão M8 Média(Bicromatizado)	9
7	6020310454-8	Porca Sextavada M8 X 1,25 Ma Cl8 Ch.13Mm Alt.6,50Mm (Bicromatizado)	6
8	6020310822-5	Porca Sextavada M10 X 1,50 Ma Cl8 Ch.17Mm Alt.8,00Mm (Bicromatizado)	3

• Caixa de Semente

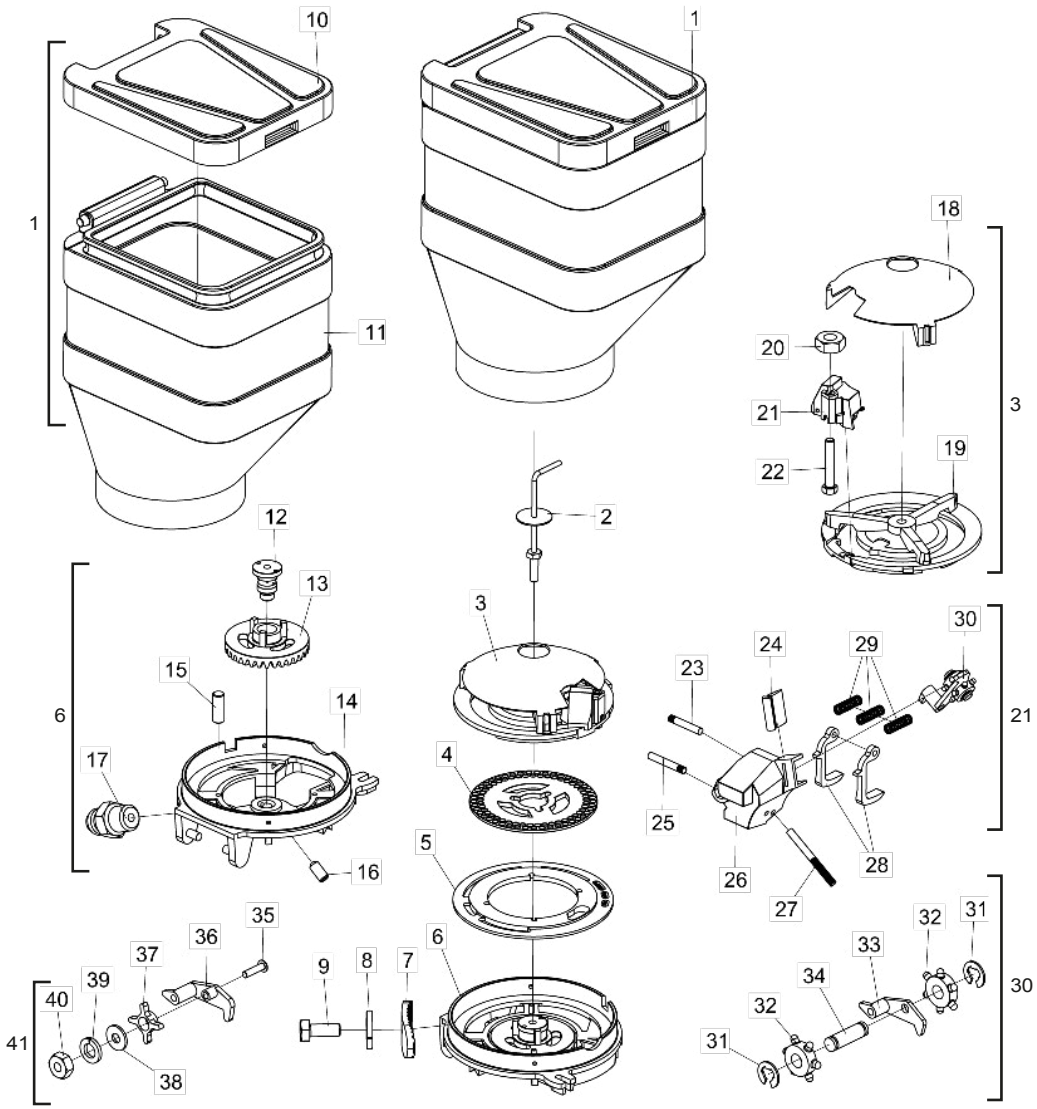

Item	Código	Descrição do produto	Todos
1	6020055068-7	Caixa Plástica P/Semente 45 Litros C/Tampa(Vermelho Ral-3020)	1
2	5420010103-3	Parafuso Da Caixa De Semente	1
3	6020370157-0	Suporte Superior Do Disco Distribuidor Completo (Oom 2 Arrastes)	1
4	6020070009-3	Disco Distribuidor De Soja 90F Ø8,5Mm(Ø43 X Ø186 X 4,50Mm)	1
5	5220020085-3	Disco Plato Bifacial(Ø132 X Ø233 X 7,50Mm)	1
6	5044010348-8	Base Distribuidora De Semente Completa	1
7	5530011945-9	Suporte Fixador Da Caixa De Semente	4
8	6020010122-0	Arruela De Pressão M6 Média(Bicromatizado)	4
9	6020310291-0	Parafuso Cab.Sextavada M6 X 1,00 X 15Mm Cl8.8 Rt(Bicromatizado)	4
10	6020390869-8	Tampa P/ Caixa Plástica De Adubo/Semente 65 Litros (Preto)	1
11	6020055067-9	Caixa Plástica De Semente De 45 Litros S/Tampa (Vermelho Ral-3020)	1
12	5232012000-4	Eixo Do Distribuidor De Semente	1
13	5164020004-2	Coroa De 33 Dentes	1
14	5044010347-0	Base Distribuidor De Semente	1
15	5432090085-1	Pino Liso De Ø6,8 X 18Mm C/Chanfro Guia	2
16	6020310259-6	Parafuso Allen S/C M6 X 1,00 X 12Mm Ma Cl12.9 Rt(Fosfatizado)	1
17	6020130100-1	Graxeira 1/4" Reta Unf - 28F Alt.14Mm Sext 5/16"	1
18	6020390405-6	Tampa Protetora da Semente	1
19	6020370142-2	Suporte Superior do Disco Distribuidor	1
20	6020310744-0	Porca Sextavada de 5/16" 18F UNC GR5 Ch.1/2" Alt.6,5mm	1
21	6020050423-5	Caixa Distribuidora de Semente Completa	1
22	6020311025-4	Parafuso Cab. Sextavada Ø5/16" x 2" 18F UNC 1A GR2 RP(Bicromatizado)	1
23	6020310425-4	Pino Liso Recartilhado Ø5 X 30Mm	1
24	6020310607-9	Protetor De Borracha Maciça	1
25	6020310424-6	Pino Liso Recartilhado Ø5 X 34Mm	1
26	6020050404-9	Caixa Distribuidora De Semente	1
27	6020310423-8	Pino Liso Recartilhado Ø5 X 52Mm	1
28	6020130207-5	Gatilho Raspador De Semente	2
29	6020250328-7	Mola Helicoidal De Compressão Ø8 X Ø9,7 X 29,5Mm - Arame Ø0,85Mm	3
30	6020130206-7	Gatilho Raspador	1
31	6020010246-3	Anel De Retenção Rs-05 G503-050-01	2
32	6020350784-7	Roseta Dosadora De Semente	2
33	6020130205-9	Gatilho Do Dosador	1
34	6020310526-9	Pino De Plastico De Ø7 X 18.5 X 23.5	1
35	6020310122-0	Parafuso Fenda De Cab. Abaulada Nº 10 (Ø3/16") X 3/4" - 24Fpp - Unc - 1A Gr5 Rt (Bicromatizado)	1
36	6020130204-0	Gatilho Suporte Da Roseta	1
37	6020350876-2	Estrela Dosadora C/ Furo Ø 8,3Mm (Cor Preta)	1
38	5024010423-4	Arruela Lisa De Ø5,5 X Ø12.7 X 1.21Mm	1
39	6020010400-8	Arruela De Pressão Ø3/16" Média (Industrial) (Bicromatizado)	1
40	6020310740-7	Porca Sextavada De 3/16" 24F Unc Gr5 Ch.3/8" Alt.4,5Mm	1
41	6020350116-4	Roseta Completa	1

Obs: A Caixa de semente é constituído de todas as peças relacionadas nesta lista, porém quando vendido completo os itens de 35 a 41 não o acompanharão.

• Disco de Cobertura Completo

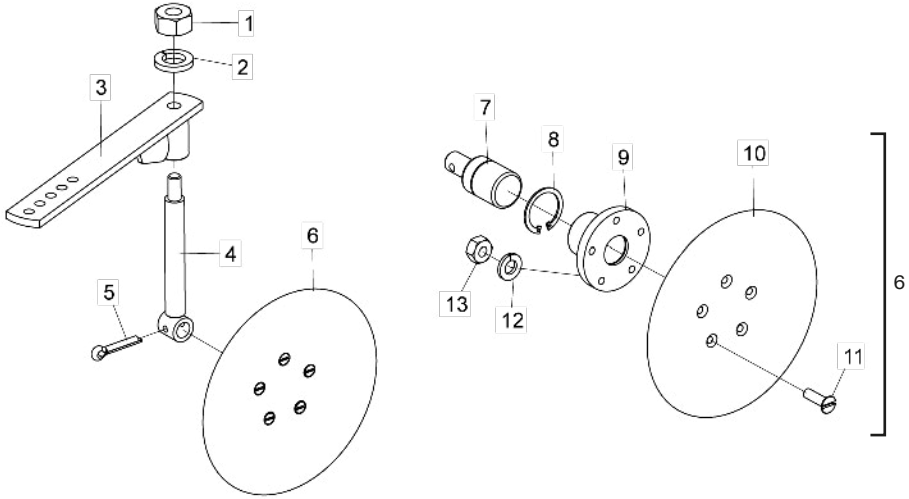

Item	Código	Descrição do produto	Todos
1	6020310820-9	Porca Sextavada M12 X 1,75 Ma Cl8 Ch.19Mm Alt.10,00Mm (Bicromatizado)	1
2	6020010395-8	Arruela De Pressão M12 Média(Bicromatizado)	1
3	5072010004-2	Braço Disco Cobertura	1
4	5232012001-2	Eixo Do Disco De Cobertura	1
5	6020050113-9	Contrapino 1/4" X 1.1/4" (Zincado Branco)	1
6	5204020013-4	Cubo Com Disco De Cobertura Completo	1
7	6020350045-1	Rolamento F110053-1 C/Furo 1/4"	1
8	6020010282-0	Anel De Retenção I-30 G502-030-01	1
9	5204010022-9	Cubo Do Disco De Cobertura	1
10	2644346501-3	Disco Côncovo Liso 8.1/2" X 3,00 5F Rd 7Mm R=32,5Mm Afe	1
11	6020310388-6	Parafuso Rosca Máquina Cab.Chata Fenda Simples M6 X 1,00 X 25Mm Cl5.8 Rt(Bicromatizado)	5
12	6020010122-0	Arruela De Pressão M6 Média(Bicromatizado)	5
13	6020311257-5	Porca Sextavada M6 X 1,00 Ma Cl8 Ch.10Mm Alt.5,00Mm (Bicromatizado)	5

• Roda de Profundidade Completa

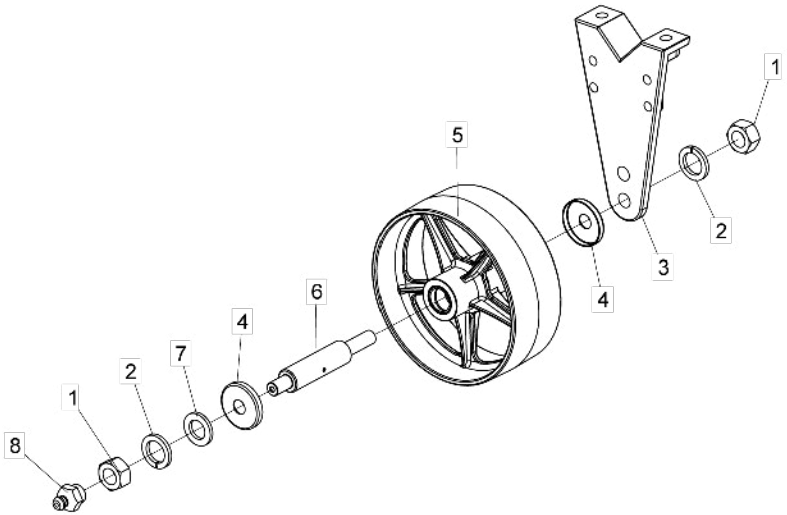

Item	Código	Descrição do produto	Todos
1	6020310457-2	Porca Sextavada M24 X 3,00 Ma Cl8 Ch.36Mm Alt.19,00Mm (Bicromatizado)	2
2	6020010196-3	Arruela De Pressão M24 Média (Bicromatizado)	2
3	5530400013-8	Suporte Da Roda	1
4	5096010011-2	Calota Protetora Do Eixo	2
5	5498010260-5	Roda De Profundidade De Atrito	1
6	5232011995-2	Eixo Da Roda De Profundidade	1
7	5024010039-5	Arruela Lisa De Ø26,2 X Ø44 X 4,75Mm (Zincado)	1
8	6020130108-7	Graxeira 1/8" Reta Bsp-28F	1

• Carrinho do Disco Duplo Adubo

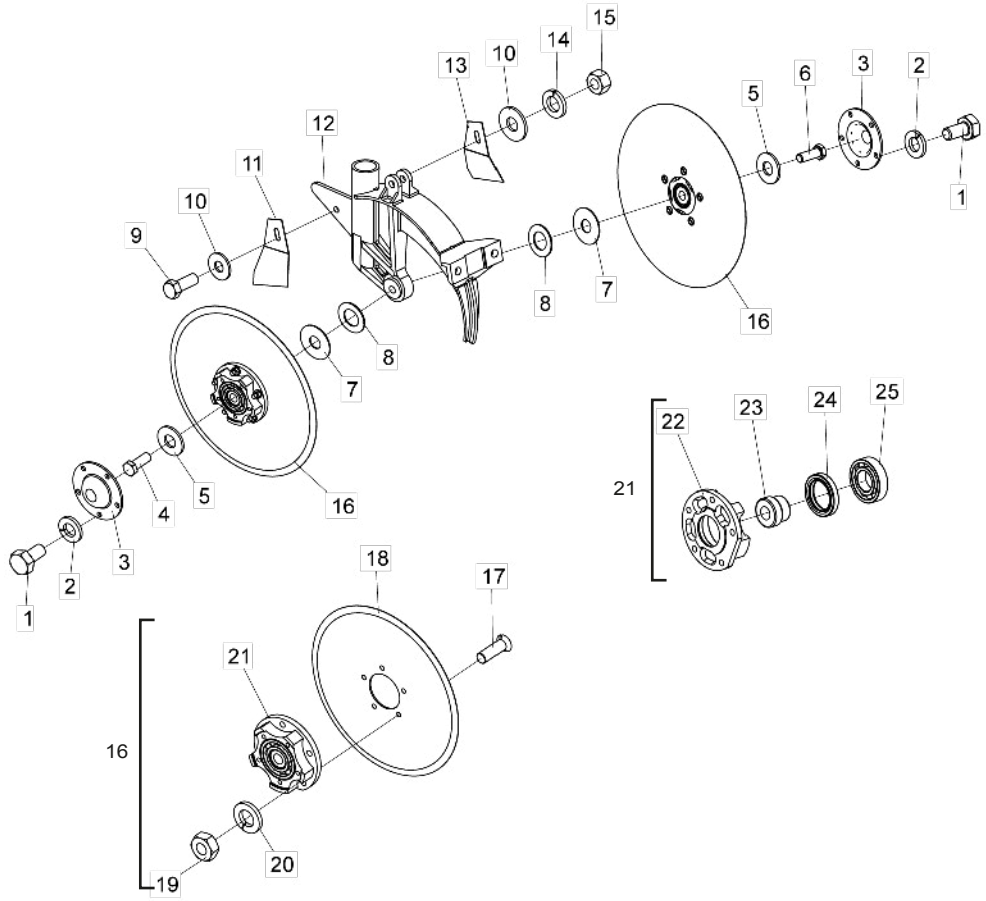

Item	Código	Descrição do produto	Todos
1	6020311000-9	Parafuso Cab.Sextavada 1/4" X 1/2" 20F Unc1A Gr5 Rt(Bicromatizado)	10
2	6020010402-4	Arruela De Pressão 1/4" Média Industrial(Bicromatizado)	10
3	5096030002-2	Calota Do Cubo Do Disco Duplo	2
4	6020311074-2	Parafuso Cab.Sextavada 5/8" X 1.3/4" 11F Unc1A Gr5 Rp Rosca Direita(Bicromatizado)	1
5	5024010239-8	Arruela Lisa De Ø16,5 X Ø37 X 3,00Mm	2
6	6020311073-4	Parafuso Cab.Sextavada 5/8" X 1.3/4" 11F Unc1A Gr5 Rp Rosca Esquerda(Bicromatizado)	1
7	5024010051-4	Arruela Lisa De Ø16 X Ø44 X 1,21Mm	2
8	5024010059-0	Arruela Lisa De Ø16,5 X Ø29 X 1,21Mm	4
9	6020310452-1	Parafuso Cab.Sextavada M10 X 1,50 X 25Mm Cl8.8 Rt(Bicromatizado)	1
10	5024010075-1	Arruela Lisa De Ø10,3 X Ø25 X 2,00Mm	2
11	5352030047-0	Limpador Direito Dos Discos	1
12	5112020017-1	Carcaça Do Disco Duplo	1
13	5352030048-8	Limpador Esquerdo Dos Discos	1
14	6020010394-0	Arruela De Pressão M10 Média(Bicromatizado)	1
15	6020310822-5	Porca Sextavada M10 X 1,50 Ma Cl8 Ch.17Mm Alt.8,00Mm (Bicromatizado)	1
16	5204010348-1	Cubo Completo (Disco Liso Ø13" X 3,00Mm) 5 Furos	2
17	6020310235-9	Parafuso Rosca Maquina Cab.Chata Fenda Simples M8 X 1,25 X 25Mm Cl5.8 Rt(Bicromatizado)	10
18	2853346539-2	Disco Plan Lis 13" X 3,00 Fc Rd 68,6Mm + 5F Rd Esc 8,8Mm R=47,5Mm Afe	2
19	6020310454-8	Porca Sextavada M8 X 1,25 Ma Cl8 Ch.13Mm Alt.6,50Mm (Bicromatizado)	10
20	6020010004-5	Arruela De Pressao M8 Media(Bicromatizado)	10
21	5204020094-0	Cubo Montado	2
22	5204020026-6	Cubo Do Disco Duplo	2
23	5080010042-6	Bucha Do Rolamento	2
24	6020350259-4	Retentor Ø35,00 X Ø50,00 X 8,00Mm (Arca 5295 Brg / Sabo 00962 Brgp)	2
25	6020350020-6	Rolamento De Esfera 6206	2

• Carrinnho do Disco Duplo Semente

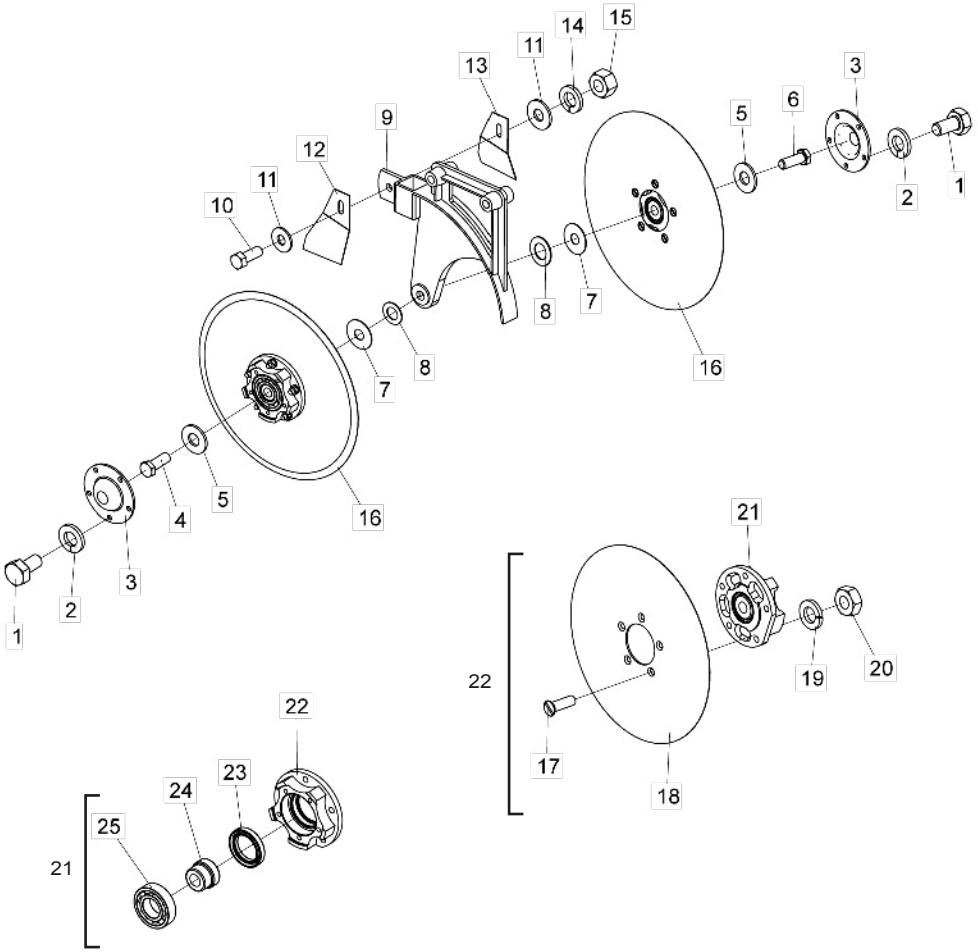

Item	Código	Descrição do produto	Todos
1	6020311000-9	Parafuso Cab.Sextavada 1/4" X 1/2" 20F Unc1A Gr5 Rt(Bicromatizado)	10
2	6020010402-4	Arruela De Pressão 1/4" Média Industrial(Bicromatizado)	10
3	5096030002-2	Calota Do Cubo Do Disco Duplo	2
4	6020311074-2	Parafuso Cab.Sextavada 5/8" X 1.3/4" 11F Unc1A Gr5 Rp Rosca Direita(Bicromatizado)	1
5	5024010239-8	Arruela Lisa De Ø16,5 X Ø37 X 3,00Mm	2
6	6020311073-4	Parafuso Cab.Sextavada 5/8" X 1.3/4" 11F Unc1A Gr5 Rp Rosca Esquerda(Bicromatizado)	1
7	5024010051-4	Arruela Lisa De Ø16 X Ø44 X 1,21Mm	2
8	5024010059-0	Arruela Lisa De Ø16,5 X Ø29 X 1,21Mm	4
9	5530410050-7	Suporte Do Disco Duplo P/Semente (Convencional)	1
10	6020310452-1	Parafuso Cab.Sextavada M10 X 1,50 X 25Mm Cl8.8 Rt(Bicromatizado)	1
11	5024010075-1	Arruela Lisa De Ø10,3 X Ø25 X 2,00Mm	2
12	5352030047-0	Limpador Direito Dos Discos	1
13	5352030048-8	Limpador Esquerdo Dos Discos	1
14	6020010394-0	Arruela De Pressão M10 Média(Bicromatizado)	1
15	6020310822-5	Porca Sextavada M10 X 1,50 Ma Cl8 Ch.17Mm Alt.8,00Mm (Bicromatizado)	1
16	5204010348-1	Cubo Completo(Disco Liso Ø13" X 3,00Mm) 5 Furos	2
17	6020310235-9	Parafuso Rosca Máquina Cab.Chata Fenda Simples M8 X 1,25 X 25Mm Cl5.8 Rt(Bicromatizado)	10
18	2853346539-2	Disco Plan Lis 13" X 3,00 Fc Rd 68,6Mm + 5F Rd Esc 8,8Mm R=47,5Mm Afe	2
19	6020010004-5	Arruela De Pressão M8 Média(Bicromatizado)	10
20	6020310454-8	Porca Sextavada M8 X 1,25 Ma Cl8 Ch.13Mm Alt.6,50Mm (Bicromatizado)	10
21	5204020094-0	Cubo Montado	2
22	5204020026-6	Cubo Do Disco Duplo	2
23	6020350259-4	Retentor Ø35,00 X Ø50,00 X 8,00Mm (Arca 5295 Brg / Sabo 00962 Brgp)	2
24	5080010042-6	Bucha Do Rolamento	2
25	6020350020-6	Rolamento De Esfera 6206	2

• Carrinho de Disco de Corte

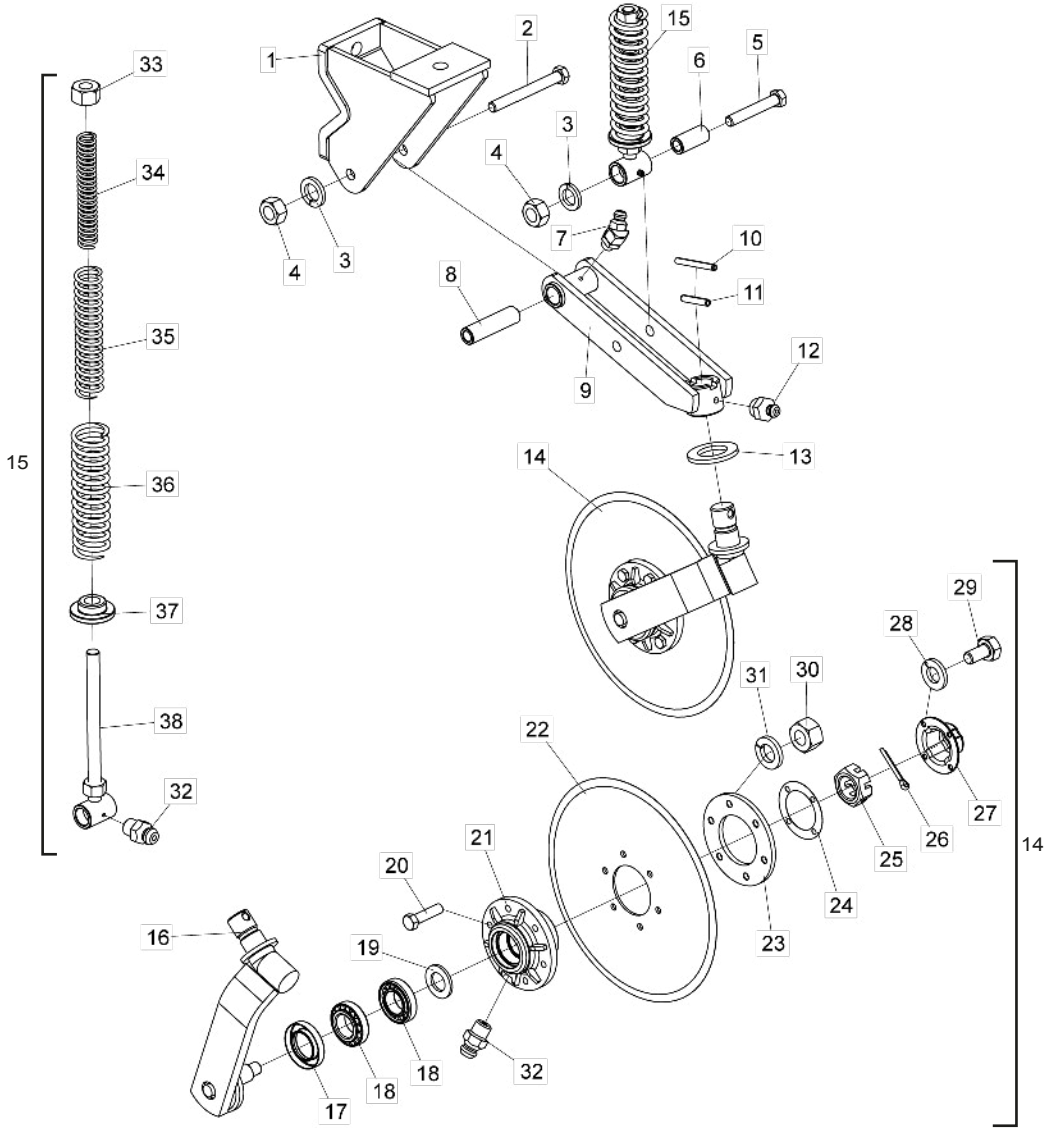

Item	Código	Descrição do Produto	Todos	Disco plano liso	Disco plano estriado
1	5530010049-9	Suporte Do Disco De Corte Superior	1		
2	6020310164-6	Parafuso Cab.Sextavada M16 X 2,00 X 140Mm Cl8.8 Rp(Bicromatizado)	1		
3	6020010124-6	Arruela De Pressão M16 Média(Bicromatizado)	2		
4	6020310818-7	Porca Sextavada M16 X 2,00 Ma Cl8 Ch.24Mm Alt.13,00Mm (Bicromatizado)	2		
5	6020310150-6	Parafuso Cab.Sextavada M16 X 2,00 X 100Mm Cl8.8 Rp(Bicromatizado)	1		
6	5080020661-5	Bucha De Ø16,2 X Ø26,5 X 57Mm	1		
7	6020130104-4	Graxeira 1/4" 45ºunf - 28F Sext 5/16"	1		
8	5080010195-3	Bucha De Ø16,2 X Ø26,5 X 99Mm	1		
9	5530010050-2	Suporte Do Disco De Corte	1		
10	6020310472-6	Pino Elástico Pesado Ø6 X 55Mm (Seeger Reno 701.167)		1	
11	6020310510-2	Pino Elástico Pesado Ø10 X 55Mm (Seeger Reno 701.220)	1		
12	6020130108-7	Graxeira 1/8" Reta Bsp-28F	1		
13	5024010107-3	Arruela Lisa Ø36 X Ø61 X 5,00Mm	1		
14	5124010023-5	Carrinho Do Disco De Corte (Disco Plano Liso 14" X 4Mm)		1	
14	5124010317-0	Carrinho Do Disco De Corte (Disco Plano Estriado 14" X 4Mm)			1
15	5484010004-1	Regulador Completo	1		
16	5530016348-2	Suporte C/Eixo Do Disco	2		
17	6020350244-6	Retentor Ø35,00 X Ø58,00 X 10,00Mm (Arca 5035 Br / Sabo 01551 Br)	2		
18	6020350077-0	Rolamento 44610/49 Capa Cone (Gaiola Baixa)	4		
19	5024010024-7	Arruela Lisa De Ø20 X Ø38 X 1,21Mm		1	
20	6020310980-9	Parafuso Cab.Sextavada M10 X 1,50 X 40Mm Cl8.8 Rt(Bicromatizado)		6	
20	6020310560-9	Parafuso Cab.Sextavada M8 X 1,25 X 35Mm Cl8.8 Rt(Bicromatizado)			6
21	5204010499-2	Cubo Do Disco	2		
22	2855397388-2	Disco Plan Lis 14" X 4,00 Fc Rd 80Mm + 6F Rd 10,3Mm D-115Mm Afd		1	
22	3255397203-4	Disco Plan Est 14" X 4,00 Fc Rd 80Mm + 6F Rd 8,7Mm D=115Mm Afd			1
23	5284010001-4	Flange Do Cubo Do Disco	2		
24	6020190098-3	Junta De Papel Ø50,3 X Ø73,5 X 1/64"	2		
25	6020310780-6	Porca Sextavada Castelo M20 X 2,50 Ma Cl8 Ch.30Mm Alt.16,00Mm S/Coroa(Bicromatizado)	2		
26	6020050101-5	Contrapino 1/8" X 1" (Zincado Branco)	2		
27	6020050640-8	Calota Do Cubo(Bicromatizado)	2		
28	6020010122-0	Arruela De Pressão M6 Média(Bicromatizado)	8		
29	6020310291-0	Parafuso Cab.Sextavada M6 X 1,00 X 15Mm Cl8.8 Rt(Bicromatizado)	8		
30	6020310822-5	Porca Sextavada M10 X 1,50 Ma Cl8 Ch.17Mm Alt.8,00Mm (Bicromatizado)		6	
30	6020310454-8	Porca Sextavada M8 X 1,25 Ma Cl8 Ch.13Mm Alt.6,50Mm (Bicromatizado)			6
31	6020010394-0	Arruela De Pressão M10 Média(Bicromatizado)		6	
31	6020010124-6	Arruela De Pressão M16 Média(Bicromatizado)			6
32	6020130100-1	Graxeira 1/4" Reta Unf - 28F Alt.14Mm Sext 5/16"	3		
33	6020310784-9	Porca Sextavada 3/4" 10F Unc Gr5 Ch.1.1/4" Alt.11Mm (Bicromatizado)	1		
34	6020250208-6	Mola Helicoidal De Compressão Ø21 X Ø29 X 180Mm Arame=Ø4Mm Interna	1		
35	6020250206-0	Mola Helicoidal De Compressão Ø30,5 X Ø41,5 X 200Mm Arame=Ø5,5Mm Intermediaria	1		
36	6020250207-8	Mola Helicoidal De Compressão Ø43,5 X Ø57,5 X 200Mm Arame=Ø7Mm Externa	1		
37	6010600980-8	Bucha De Encosto	1		
38	5232010030-5	Eixo Do Regulador C/Bucha	1		

• Sulcador da Haste com Suporte Completo

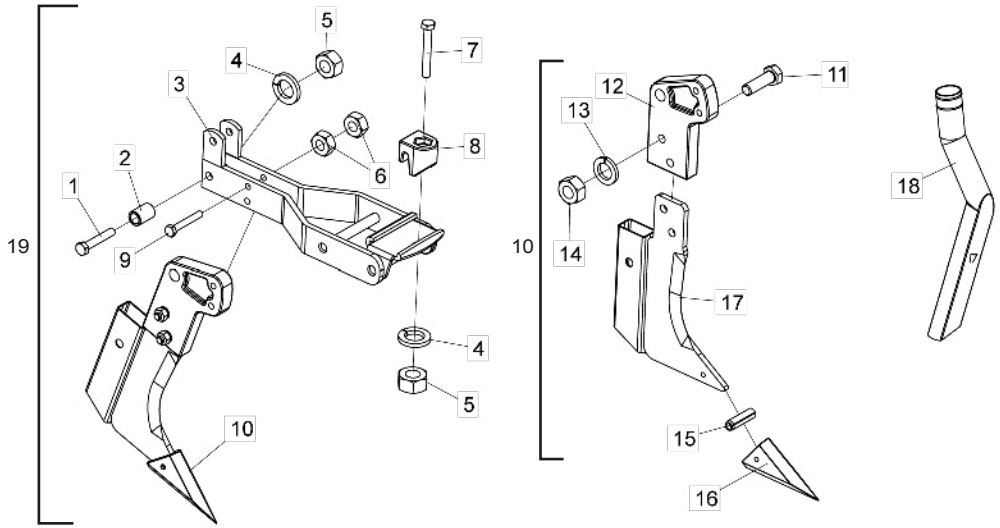

Item	Código	Descrição do produto	Todos
1	6020310978-7	Parafuso Cab.Sextavada M12 X 1,75 X 70Mm Cl8.8 Rt(Bicromatizado)	1
2	5080010016-7	Bucha De Articulação	1
3	5530010048-0	Suporte Do Sulcador	1
4	6020010395-8	Arruela De Pressão M12 Média(Bicromatizado)	2
5	6020310820-9	Porca Sextavada M12 X 1,75 Ma Cl8 Ch.19Mm Alt.10,00Mm (Bicromatizado)	2
6	6020310822-5	Porca Sextavada M10 X 1,50 Ma Cl8 Ch.17Mm Alt.8,00Mm (Bicromatizado)	2
7	6020317495-3	Parafuso Cab.Sextavada M12 X 1,75 X 90Mm Cl8.8 Rp(Bicromatizado)	1
8	6010600896-8	Trava De Engate Do Suporte Dos Discos	1
9	6020317444-9	Parafuso Cab.Sextavada M10 X 1,50 X 70Mm Cl8.8 Rt(Bicromatizado)	1
10	5532010051-7	Sulcador Da Haste Completo	1
11	6020310152-2	Parafuso Cab.Sextavada M12 X 1,75 X 40Mm Cl8.8 Rp(Bicromatizado)	2
12	5530390016-0	Suporte Direito Do Facão	1
13	6020010395-8	Arruela De Pressão M12 Média(Bicromatizado)	2
14	6020310820-9	Porca Sextavada M12 X 1,75 Ma Cl8 Ch.19Mm Alt.10,00Mm (Bicromatizado)	2
15	6020310490-4	Pino Elástico Pesado Ø8 X 28Mm (Seeger Reno 701.186)	1
16	6010601364-3	Bico Recambiável	1
17	5532010039-8	Sulcador Da Haste	1
18	6020030118-0	Bica Redonda C/ Grau Direita	1
19	5532010050-9	Sulcador Da Haste C/Suporte Completo	1

Obs: O Sulcador (19) é constituído de todas as peças relacionadas nesta lista, porém quando vendido completo o item 18 não o acompanhá

• Suporte com Bico Riscador

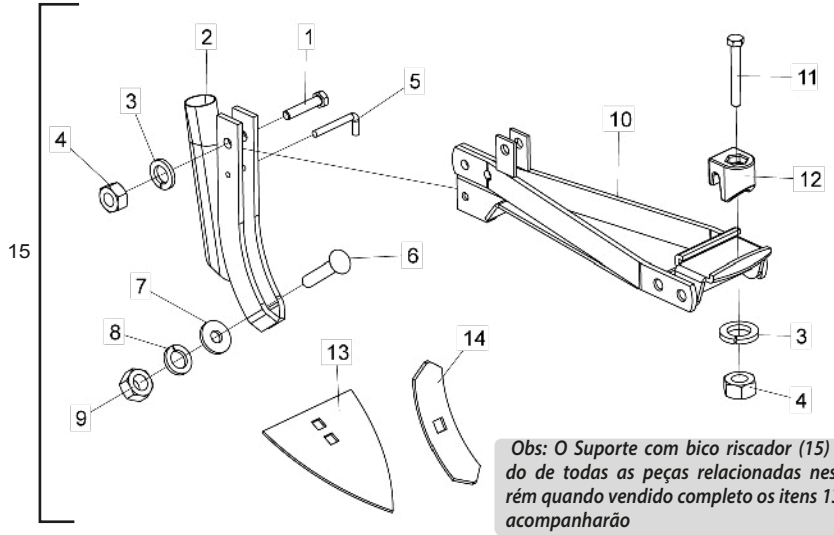

Obs: O Suporte com bico riscador (15) é constituído de todas as peças relacionadas nesta lista, porém quando vendido completo os itens 13 e 14 não os acompanharão

Item	Código	Descrição do produto	Todos
1	6020310210-3	Parafuso Cab.Sextavada M12 X 1,75 X 60Mm Cl8.8 Rt(Bicromatizado)	1
2	5530080008-3	Suporte Do Bico	1
3	6020010395-8	Arruela De Pressão M12 Média(Bicromatizado)	2
4	6020310820-9	Porca Sextavada M12 X 1,75 Ma Cl8 Ch.19Mm Alt.10,00Mm (Bicromatizado)	2
5	5432020009-4	Pino "L" Ø6,8 X 26Mm	1
6	6020310273-1	Parafuso Cab.Francesa M16 X 2,00 X 80Mm Cl8.8 Rp(Bicromatizado)	1
7	5024010298-3	Arruela Lisa De Ø17 X Ø44 X 4,75Mm(Zincada)	1
8	6020010124-6	Arruela De Pressão M16 Média(Bicromatizado)	1
9	6020310818-7	Porca Sextavada M16 X 2,00 Ma Cl8 Ch.24Mm Alt.13,00Mm (Bicromatizado)	1
10	5530014996-0	Suporte P/Riscador E Sulcador	1
11	6020317495-3	Parafuso Cab.Sextavada M12 X 1,75 X 90Mm Cl8.8 Rp(Bicromatizado)	1
12	6010600896-8	Trava De Engate Do Suporte Dos Discos	1
13	4708100005-7	Bico Riscador 8" X 5,00Mm	1
14	4750100101-1	Bico Riscador 8" X 2.1/4" X 5,00Mm	1
15	5530014999-4	Suporte C/Parafuso Do Bico Sulcador	1

• Discos Distribuidores

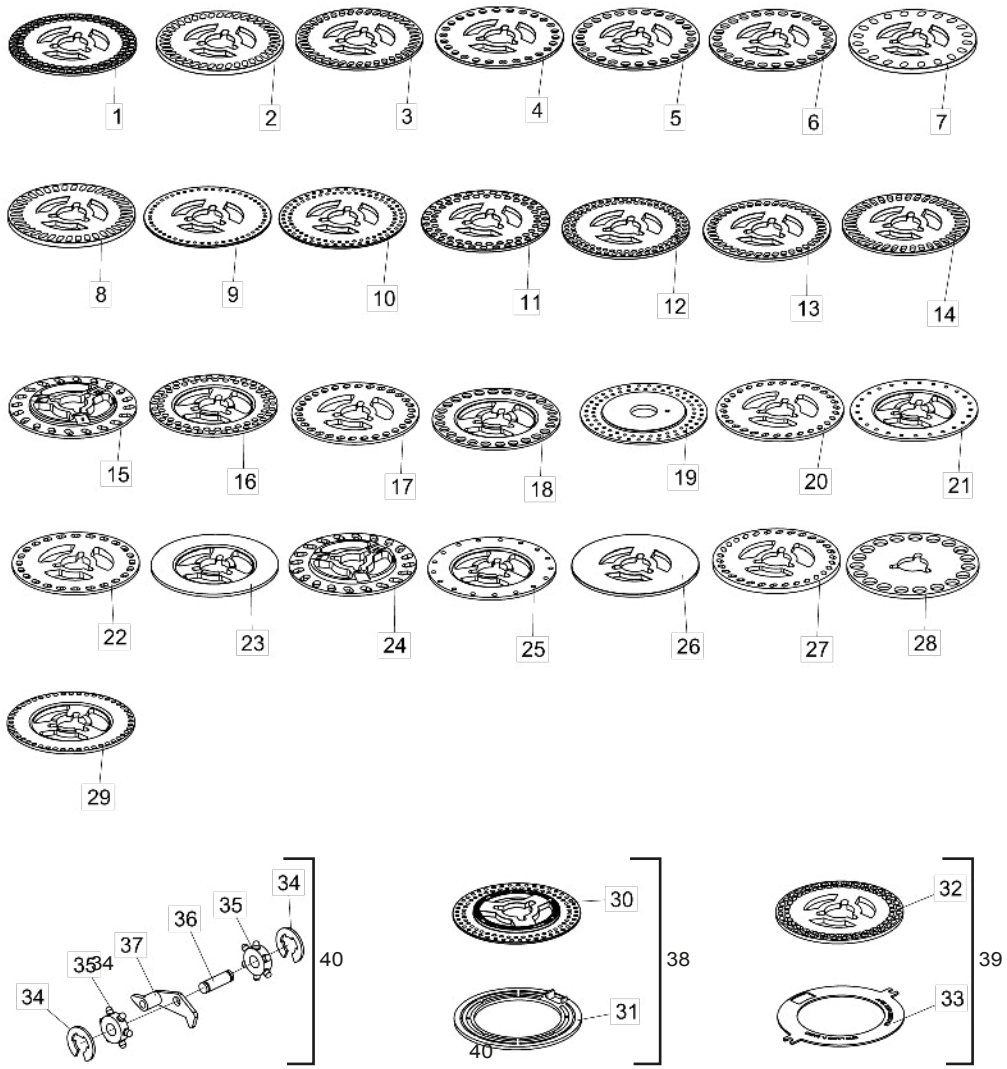

Item	Código	Descrição do Produto	Todos
1	6020070009-3	Disco Distribuidor De Soja 90F Ø8,5Mm(Ø43 X Ø186 X 4,50Mm)	1
2	6020070002-6	Disco Distribuidor De Soja 40F 8 X 16Mm(Ø43 X Ø186 X 8,00Mm)	1
3	6020070080-8	Disco Distribuidor De Soja 40F 7,5 X 15Mm(Ø43 X Ø186 X 4,50Mm)	1
4	6020070072-7	Disco Distribuidor De Milho/Arroz 26F Ø11Mm(Ø43 X Ø186 X 4,50Mm)	1
5	6020070074-3	Disco Distribuidor De Milho/Arroz 26F Ø13Mm(Ø43 X Ø186 X 4,50Mm)	1
6	6020070070-0	Disco Distribuidor De Milho/Arroz 26F Ø13,5Mm(Ø43 X Ø186 X 4,50Mm)	1
7	6020070006-9	Disco Distribuidor De Feijão 20F 10 X 15Mm(Ø43 X Ø186 X 8,00Mm)	1
7	6020070102-2	Disco Distribuidor De Feijão Graudo 64F 8,5 X 13Mm(Ø43 X Ø186 X 5,50Mm)	1
7	6020070103-0	Disco Distribuidor De Feijão Miudo 72F 7,5 X 12,5Mm(Ø43 X Ø186 X 5,50Mm)	1
8	6020070003-4	Disco Distribuidor De Soja 38F 8 X 18Mm(Ø43 X Ø186 X 8,00Mm)	1
9	6020070082-4	Disco Distribuidor De Sorgo 50F Ø4,8Mm(Ø43 X Ø186 X 3,00Mm)	1
10	6020070087-5	Disco Distribuidor De Soja/Sorgo 90F Ø5Mm(Ø43 X Ø186 X 3,00Mm)	1
11	6020070007-7	Disco Distribuidor De Soja 62F Ø8,5Mm(Ø43 X Ø186 X 4,50Mm)	1
12	6020070086-7	Disco Distribuidor De Soja 90F Ø7Mm(Ø43 X Ø186 X 4,50Mm)	1
13	6020070088-3	Disco Distribuidor De Feijão 40F 8 X 13,5Mm(Ø43 X Ø186 X 4,50Mm)	1
14	6020070078-6	Disco Distribuidor De Soja 38F 7,5 X 18Mm(Ø43 X Ø186 X 4,50Mm)	1
15	5220020095-0	Disco Distribuidor De Girassol 20F 5,5 X 13Mm(Ø43 X Ø186 X 4,50Mm)	1
15	5220020086-1	Disco Distribuidor De Girassol 20F 6 X 15Mm(Ø43 X Ø186 X 4,50Mm)	1
16	5220020096-9	Disco Distribuidor De Soja 02 Fileira 62F Ø9,5Mm(Ø43 X Ø186 X 4,50Mm)	1
16	6020070076-0	Disco Distribuidor De Soja 34F 10,5 X 15Mm(Ø43 X Ø186 X 4,50Mm)	1
16	6020070004-2	Disco Distribuidor De Soja 34F 10,5 X 15Mm(Ø43 X Ø186 X 8,00Mm)	1
17	5220020043-8	Disco Distribuidor De Semente 30F 8,5 X 12Mm Cinza(Ø43 X Ø186 X 4,50Mm)	1
18	5220020078-0	Disco Distribuidor De Milho 26F Ø13,49Mm(Ø43 X Ø186 X 4,00Mm)	1
18	6020071726-3	Disco Distribuidor De Milho 28F Ø9,0Mm(Ø43 X Ø186 X 4,50Mm)	1
18	5220020081-0	Disco Distribuidor De Milho De Pipoca 48F Ø7,14Mm(Ø43 X Ø186 X 4,00Mm)	1
18	6020070890-6	Disco Distribuidor De Milho Doce 29F 8 X 12,5Mm(Ø43 X Ø186 X 4,50Mm)	1
19	5220020035-7	Disco Distribuidor De Sorgo 02 Fileiras 72F Ø5,5Mm(Ø45 X Ø214 X 4,00Mm)	1
20	5220020101-9	Disco Distribuidor De Algodão 30F 5,5 X 11Mm(Ø43 X Ø186 X 4,50Mm)	1
21	5220020079-9	Disco Distribuidor De Remolacha 25F Ø5,56Mm(Ø43 X Ø186 X 4,00Mm)	1
21	5220020080-2	Disco Distribuidor De Remolacha 25F Ø5,56Mm(Ø43 X Ø186 X 4,50Mm)	1
22	5220020046-2	Disco Distribuidor De Milho 24F 9 X 14Mm(Ø43 X Ø186 X 4,50Mm)	1
23	5220020017-9	Disco Distribuidor De Semente S/Furo(Ø43 X Ø186 X 8,00Mm)	1
24	5220020077-2	Disco Distribuidor De Girassol 20F 7 X 16Mm(Ø43 X Ø186 X 4,50Mm)	1
25	5220020030-6	Disco Distribuidor De Sorgo 17F Ø7,14Mm(Ø43 X Ø186 X 4,50Mm)	1
26	6020070001-8	Disco Distribuidor De Semente Cego(Ø43 X Ø186 X 4,50Mm)	1
27	5220020075-6	Disco Distribuidor De Algodão 30F 5,5 X 11Mm(Ø43 X Ø186 X 7,90Mm)	1
28	6020070005-0	Disco Distribuidor De Amendoim 19F Ø20Mm(Ø43 X Ø193 X 6,00Mm)	1
29	5220020082-9	Disco Distribuidor De Milho De Pipoca 48F Ø7,14Mm(Ø43 X Ø186 X 4,50Mm)	1
30	6020070087-5	Disco Distr. Semente De 90F De Ø5 X 5,5Mm (Ø43 X Ø186 X 3Mm)	1
31	6020010073-8	Anel Plástico De Ø185 X 5Mm P/ Disco De Sorgo	1
32	6020070102-2	Disco Distribuidor De Feijão Graudo 64F 8,5 X 13Mm(Ø43 X Ø186 X 5,50Mm)	1
32	6020070103-0	Disco Distribuidor De Feijão Miúdo 72F 7,5 X 12,5Mm(Ø43 X Ø186 X 5,50Mm)	1
33	6020070140-5	Disco De Ø128 X Ø185 X Ø2,5Mm	1
34	6020010246-3	Anel De Retenção Rs-05 G503-050-01	2
35	6020350784-7	Roseta Dosadora De Semente	2
36	6020310526-9	Pino De Ø7 X 18,5 X 23,5Mm	1
37	6020130205-9	Gatilho Do Dosador	1
38	5220020037-3	Disco Distribuidor De Sorgo 90F Ø5Mm(Ø43 X Ø186 X 3,00Mm)Completo	1
39	5220010002-6	Disco Distribuidor De Feijão Graudo 64F 8,5 X 13Mm(Ø43 X Ø186 X 5,50Mm)C/Anel De 2,50Mm	1
39	5220010001-8	Disco Distribuidor De Feijão Miudo 72F 7,5 X 12,5Mm(Ø43 X Ø186 X 5,50Mm)C/Anel De 2,50Mm	1
40	6020130206-7	Gatilho Raspador	1

• Sistema de Conversão para Plantio de Amendoim

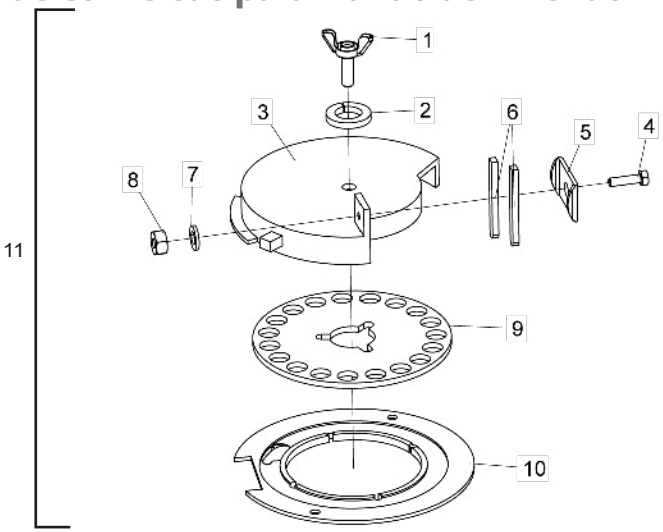

Item	Código	Descrição do produto	Todos
1	5420110002-2	Parafuso Borboleta De 1/2"	1
2	6020010410-5	Arruela De Pressão 1/2" Média Industrial(Bicromatizado)	1
3	5484060002-8	Regulador Interno De Vazão	1
4	6020310019-4	Parafuso Cab.Sextavada 1/4" X 1" 20F Unc1A Gr2 Rt(Bicromatizado)	1
5	5460040003-0	Presilha Do Derrubador Da Semente	1
6	5212010001-7	Derrubador Semente Plastiprene	2
7	6020010402-4	Arruela De Pressão 1/4" Média Industrial(Bicromatizado)	1
8	6020310742-3	Porca Sextavada 1/4" 20F Unc Gr5 Ch.7/16" Alt.5,50Mm (Bicromatizado)	1
9	6020070005-0	Disco Distribuidor De Amendoim 19F Ø20Mm(Ø43 X Ø193 X 6,00Mm)	1
10	5220010045-0	Disco Plato Bifacial P/Semente De Amendoim(Ø132 X Ø233,2 X 7,50Mm)	1
11	55280106916	Sistema De Coversão Para Plantio De Amendoin C/Disco De 19F Ø20Mm (Sist. Baldan) - Opcional	1

• Engrenagens

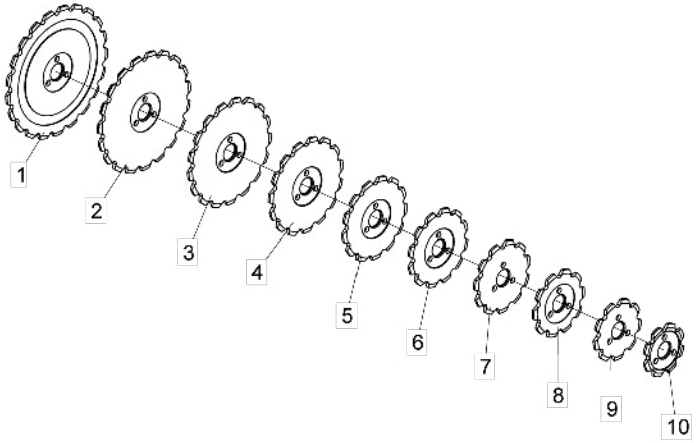

Item	Código	Descrição do produto	Todos
1	5256030021-2	Engrenagem De 21 Dentes	1
2	5256030019-0	Engrenagem De 19 Dentes	1
3	5256030018-2	Engrenagem De 17 Dentes	1
4	5256030013-1	Engrenagem De 15 Dentes	1
5	5256030010-7	Engrenagem De 13 Dentes	1
6	5256030012-3	Engrenagem De 12 Dentes	1
7	5256030030-1	Engrenagem De 11 Dentes	1
8	5256030003-4	Engrenagem De 10 Dentes	1
9	5256030029-8	Engrenagem De 9 Dentes	1
10	5256030006-9	Engrenagem De 8 Dentes	1

• Adesivos

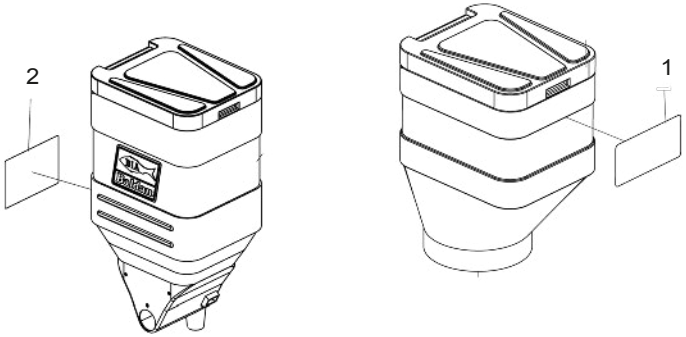

Item	Código	Descrição do produto	Todos
1	6020070432-3	Decalque Baldan(100 X 200Mm)	-
2	6020071325-0	Decalque Plb-Directa Baldan(210 X 145Mm)	-

Itens 1 e 2 - A Quantidade de Adesivos é conforme o número de linhas

Item 1

Item 2

BALDAN

Índice Numérico

Código	Página	Item	Código	Página	Item	Código	Página	Item	Código	Página	Item	Código	Página	Item	Código	Página	Item	Código	Página	Item	Código	Página	Item	Código	Página	Item
2517010740-6	6	20	5024010073-5	12	84	5080020661-5	19	6	5124010526-1	5	*47	5204020094-0	18	21	5232011995-2	16	6	5268010072-1	12	54	5460040003-0	22	5	5530260015-4	10	55
2517010741-4	6	20	5024010073-5	13	5	5080020830-8	5	43	5124010526-1	6	*1	5204050013-8	10	38	5232012000-4	15	12	5268010073-0	10	72	5464010390-9	10	48	5530260015-4	12	68
2517010742-2	6	20	5024010075-1	13	9	5084010022-4	5	1	5124010526-1	8	7	5204050013-8	12	38	5232012001-2	16	4	5268010073-0	12	91	5464010390-9	12	53	5530390016-0	20	12
2517010743-0	6	20	5024010075-1	17	10	5084010023-2	5	1	5124010527-0	5	*47	5204050014-6	10	37	5232012005-5	10	67	5268010824-2	12	52	5464010392-5	12	51	5530400013-8	16	3
2517010744-9	6	20	5024010075-1	18	11	5084010105-0	5	1	5124010527-0	6	*1	5204050014-6	12	37	5232012005-5	12	78	5268010825-0	12	91	5484010004-1	19	15	5530410050-7	18	9
2517010745-7	6	20	5024010107-3	19	13	5084050007-9	5	1	5124010527-0	7	7	5204060017-5	10	53	5232012005-5	12	86	5272010015-0	5	37	5484060002-8	22	3	5532010039-8	20	17
2644346501-3	16	10	5024010142-1	5	42	5084050008-7	5	1	5124010593-8	5	*47	5204060017-5	12	66	5232012006-3	12	79	5284010001-4	19	23	5498010260-5	16	5	5532010050-9	20	19
2853346539-2	17	18	5024010160-0	10	58	5084050009-5	5	1	5124010593-8	7	7	5204070032-3	13	28	5232012007-1	12	80	5346020007-1	13	13	5498010272-9	5	*32	5532010051-7	20	10
2853346539-2	18	18	5024010160-0	12	61	5092010341-0	7	*2	5124030110-9	5	*35	5206010317-8	23	5	5232012008-0	10	64	5346020008-0	13	16	5498050001-5	10	46	5538014969-8	13	26
2855397388-2	19	22	5024010239-8	17	5	5092010341-0	7	*2	5124030111-7	6	*10	5212010001-7	22	6	5232012008-0	12	83	5352010008-0	10	34	5498050001-5	12	44	5538014970-1	13	23
3255397203-4	19	22	5024010239-8	18	5	5092010341-0	8	*2	5124030118-4	5	*34	5220010001-8	21	39	5232020035-0	5	41	5352010008-0	12	32	5498070008-1	10	*76	5558100005-6	10	43
4708100005-7	20	13	5024010298-3	10	7	5092010341-0	8	*2	5124030118-4	6	*15	5220010002-6	21	39	5232020177-2	10	54	5352010071-3	5	19	5498070008-1	12	*95	5558100005-6	10	51
4750100101-1	20	14	5024010298-3	12	8	5096010011-2	16	4	5124100019-6	7	*1	5220010045-0	22	10	5232020177-2	12	67	5352010072-1	5	16	5528010442-5	6	*6	5558100005-6	12	34
5018010015-3	14	4	5024010298-3	12	57	5096030002-2	17	3	5124100021-8	8	*1	5220020017-9	21	23	5232060236-0	13	18	5352030047-0	17	11	5528010443-3	6	*19	5558100005-6	12	64
5024010024-7	19	19	5024010298-3	20	7	5096030002-2	18	3	5136015444-4	10	74	5220020030-6	21	25	5232070080-9	10	41	5352030047-0	18	12	5528010592-8	6	*6	5558100005-6	13	2
5024010039-5	16	7	5024010328-9	13	12	5106010026-1	13	19	5136015444-4	12	93	5220020035-7	21	19	5232070080-9	12	36	5352030048-8	17	13	5528010691-6	22	11	5566010065-1	12	49
5024010051-4	17	7	5024010423-4	15	38	5112020017-1	17	12	5136015446-0	10	68	5220020037-3	21	38	5252010040-7	5	29	5352030048-8	18	13	5530010048-0	20	3	5566020043-5	10	26
5024010051-4	18	7	5024070007-4	13	15	5124010022-7	5	*48	5136015446-0	12	87	5220020043-8	21	17	5256030003-4	22	8	5386010001-7	5	31	5530010049-9	19	1	5566020043-5	12	25
5024010059-0	5	8	5040120738-1	10	10	5124010023-5	19	14	5136015449-5	12	74	5220020046-2	21	22	5256030006-9	10	42	5400010106-3	13	17	5530010050-2	19	9	5566040117-1	12	59
5024010059-0	10	71	5040120738-1	12	5	5124010317-0	19	14	5136020017-9	10	5	5220020075-6	21	27	5256030006-9	10	59	5404010083-3	10	1	5530011945-9	15	7	6010600770-8	5	4
5024010059-0	12	90	5044010347-0	15	14	5124010318-8	5	*49	5136020017-9	12	4	5220020077-2	21	24	5256030006-9	12	35	5404010083-3	12	1	5530012421-5	12	*48	6010600770-8	6	4
5024010059-0	17	8	5044010348-8	15	6	5124010520-2	5	*47	5136120010-5	5	9	5220020078-0	21	18	5256030006-9	12	62	5420010102-5	7	6	5530014996-0	20	10	6010600896-8	5	21
5024010059-0	18	8	5068060004-7	5	36	5124010520-2	6	*1	5164020004-2	15	13	5220020079-9	21	21	5256030006-9	22	10	5420010102-5	7	6	5530014999-4	20	15	6010600896-8	6	12
5024010068-9	10	35	5068060004-7	6	5	5124010520-2	8	7	5204010022-9	16	9	5220020080-2	21	21	5256030010-7	22	5	5420010102-5	8	6	5530016347-4	13	20	6010600896-8	20	8
5024010068-9	10	66	5072010004-2	16	3	5124010521-0	5	*47	5204010108-0	13	22	5220020081-0	21	18	5256030012-3	10	52	5420010102-5	8	6	5530016348-2	19	16	6010600896-8	20	12
5024010068-9	12	41	5080010016-7	20	2	5124010521-0	6	*1	5204010109-8	13	21	5220020082-9	21	29	5256030012-3	12	65	5420010103-3	15	2	5530080008-3	20	2	6010600980-8	19	37
5024010068-9	12	85	5080010042-6	17	23	5124010521-0	7	7	5204010110-1	13	30	5220020085-3	15	5	5256030012-3	22	6	5420110002-2	22	1	5530170144-5	10	19	6010601041-5	5	38
5024010073-5	7	5	5080010042-6	18	24	5124010522-9	5	*47	5204010348-1	17	16	5220020086-1	21	15	5256030013-1	22	4	5428020003-7	10	56	5530170144-5	12	18	6010601101-2	5	26
5024010073-5	7	5	5080010134-1	10	23	5124010522-9	6	*1	5204010348-1	18	16	5220020095-0	21	15	5256030018-2	13	3	5428020003-7	12	69	5530180062-1	5	22	6010601101-2	6	17
5024010073-5	8	5	5080010134-1	12	24	5124010522-9	8	7	5204010369-4	14	2	5220020096-9	21	16	5256030018-2	22	3	5432010024-3	5	11	5530220022-9	10	2	6010601364-3	20	16
5024010073-5	8	5	5080010195-3	19	8	5124010523-7	5	*47	5204010499-2	19	21	5220020101-9	21	20	5256030019-0	22	2	5432020009-4	20	5	5530220022-9	12	2	6020010004-5	7	4
5024010073-5	10	16	5080011663-2	10	28	5124010523-7	6	*1	5204020013-4	16	6	5220040001-1	5	*33	5256030021-2	22	1	5432090085-1	15	15	5530240033-3	10	3	6020010004-5	7	4
5024010073-5	10	65	5080011663-2	12	29	5124010523-7	7	7	5204020026-6	17	22	5220040001-1	6	*18	5256030029-8	22	9	5432120108-6	5	28	5530240033-3	12	3	6020010004-5	8	4
5024010073-5	12	15	5080020009-9	10	6	5124010524-5	8	*1	5204020026-6	18	22	5220040003-8	5	46	5256030030-1	22	7	5436012318-1	5	10	5530260014-6	10	47	6020010004-5	8	4
5024010073-5	12	77	5080020009-9	12	7	5124010525-3	7	*1	5204020094-0	17	21	5232010030-5	19	38	5268010072-1	10	49	5436012319-0	5	15	5530260014-6	12	50	6020010004-5	10	15

Índice Numérico

Código	Página	Item
6020010004-5	10	63
6020010004-5	12	16
6020010004-5	12	76
6020010004-5	12	82
6020010004-5	13	6
6020010004-5	14	6
6020010004-5	17	20
6020010004-5	18	19
6020010073-8	21	31
6020010122-0	15	8
6020010122-0	16	12
6020010122-0	19	28
6020010124-6	5	17
6020010124-6	10	8
6020010124-6	12	9
6020010124-6	19	3
6020010124-6	19	31
6020010124-6	20	8
6020010196-3	16	2
6020010246-3	15	31
6020010246-3	21	34
6020010252-8	10	70
6020010252-8	12	89
6020010282-0	16	8
6020010394-0	10	12
6020010394-0	12	12
6020010394-0	13	10
6020010394-0	17	14
6020010394-0	18	14
6020010394-0	19	31
6020010395-8	5	13
6020010395-8	6	13
6020010395-8	10	24
6020010395-8	12	26
6020010395-8	16	2

Código	Página	Item
6020010395-8	20	4
6020010395-8	20	13
6020010395-8	20	3
6020010400-8	15	39
6020010402-4	17	2
6020010402-4	18	2
6020010402-4	22	7
6020010403-2	5	5
6020010410-5	22	2
6020010414-8	6	3
6020015920-1	13	25
6020030088-5	13	32
6020030118-0	20	18
6020030123-7	5	27
6020030123-7	6	16
6020030182-2	14	5
6020050043-4	10	32
6020050043-4	12	45
6020050101-5	5	7
6020050101-5	19	26
6020050104-0	12	60
6020050106-6	10	57
6020050106-6	12	70
6020050113-9	5	44
6020050113-9	16	5
6020050122-8	10	45
6020050122-8	12	43
6020050404-9	15	26
6020050423-5	15	21
6020050640-8	19	27
6020055065-2	13	34
6020055066-0	13	24
6020055067-9	15	11
6020055068-7	15	1
6020055658-8	10	69

Código	Página	Item
6020055658-8	12	88
6020055659-6	12	73
6020058438-7	5	2
6020058439-5	5	2
6020058440-9	5	2
6020058441-7	5	2
6020058442-5	5	2
6020058443-3	5	2
6020070001-8	21	26
6020070002-6	21	2
6020070003-4	21	8
6020070004-2	21	16
6020070005-0	21	28
6020070005-0	22	9
6020070006-9	21	7
6020070007-7	21	11
6020070009-3	15	4
6020070009-3	21	1
6020070070-0	21	6
6020070072-7	21	4
6020070074-3	21	5
6020070076-0	21	16
6020070078-6	21	14
6020070080-8	21	3
6020070082-4	21	9
6020070086-7	21	12
6020070087-5	21	10
6020070087-5	21	30
6020070088-3	21	13
6020070102-2	21	7
6020070102-2	21	32
6020070103-0	21	7
6020070103-0	21	32
6020070140-5	21	33
6020070890-6	21	18

Código	Página	Item
6020071026-9	23	3
6020071027-7	23	4
6020071322-5	23	1
6020071325-0	23	2
6020071726-3	21	18
6020090502-7	10	73
6020090502-7	12	92
6020090685-6	10	29
6020090685-6	12	30
6020130100-1	10	61
6020130100-1	12	72
6020130100-1	15	17
6020130100-1	19	32
6020130104-4	19	7
6020130108-7	10	40
6020130108-7	10	75
6020130108-7	12	42
6020130108-7	12	94
6020130108-7	13	31
6020130108-7	13	33
6020130108-7	16	8
6020130108-7	19	12
6020130110-9	5	45
6020130112-5	10	31
6020130112-5	12	47
6020130204-0	15	36
6020130205-9	15	33
6020130205-9	21	37
6020130206-7	15	30
6020130206-7	21	40
6020130207-5	15	28
6020190098-3	19	24
6020250048-2	5	25
6020250111-0	5	24
6020250111-0	6	8

Código	Página	Item
6020250206-0	19	35
6020250207-8	19	36
6020250208-6	19	34
6020250245-0	10	30
6020250245-0	12	46
6020250254-0	10	18
6020250254-0	12	19
6020250286-8	12	58
6020250322-8	5	40
6020250322-8	6	7
6020250328-7	15	29
6020250339-2	5	39
6020250339-2	6	9
6020310019-4	22	4
6020310122-0	15	35
6020310150-6	19	5
6020310151-4	10	20
6020310151-4	12	20
6020310152-2	5	23
6020310152-2	10	39
6020310152-2	12	39
6020310152-2	20	11
6020310164-6	19	2
6020310210-3	10	36
6020310210-3	12	40
6020310210-3	20	1
6020310235-9	17	17
6020310235-9	18	17
6020310259-6	15	16
6020310273-1	20	6
6020310279-0	5	12
6020310291-0	15	9
6020310291-0	19	29
6020310349-5	10	27
6020310349-5	12	28

Código	Página	Item
6020310352-5	5	3
6020310388-6	16	11
6020310423-8	15	27
6020310424-6	15	25
6020310425-4	15	23
6020310437-8	13	8
6020310448-3	10	17
6020310448-3	12	14
6020310452-1	14	1
6020310452-1	17	9
6020310452-1	18	10
6020310454-8	10	14
6020310454-8	10	62
6020310454-8	12	17
6020310454-8	12	75
6020310454-8	12	81
6020310454-8	13	7
6020310454-8	14	7
6020310454-8	17	19
6020310454-8	18	20
6020310454-8	19	30
6020310457-2	16	1
6020310472-6	19	10
6020310485-8	10	60
6020310485-8	12	71
6020310490-4	20	15
6020310510-2	19	11
6020310526-9	15	34
6020310526-9	21	36
6020310560-9	13	14
6020310560-9	19	20
6020310567-6	10	11
6020310567-6	12	11
6020310607-9	15	24
6020310740-7	15	40

Código	Página	Item
6020310742-3	22	8
6020310744-0	15	20
6020310770-9	6	2
6020310780-6	19	25
6020310784-9	19	33
6020310818-7	5	18
6020310818-7	10	9
6020310818-7	12	10
6020310818-7	19	4
6020310818-7	20	9
6020310819-5	7	3
6020310819-5	7	3
6020310819-5	8	3
6020310819-5	8	3
6020310820-9	5	14
6020310820-9	6	14
6020310820-9	10	25
6020310820-9	12	27
6020310820-9	16	1
6020310820-9	20	5
6020310820-9	20	14
6020310820-9	20	4
6020310822-5	10	13
6020310822-5	12	13
6020310822-5	13	11
6020310822-5	14	8
6020310822-5	17	15
6020310822-5	18	15
6020310822-5	19	30
6020310822-5	20	6
6020310978-7	20	1
6020310980-9	19	20
6020311000-9	17	1
6020311000-9	18	1
6020311025-4	15	22

Código	Página	Item
6020311073-4	17	6
6020311073-4	18	6
6020311074-2	17	4
6020311074-2	18	4
6020311210-9	10	4
6020311210-9	12	6
6020311237-0	12	55
6020311257-5	16	13
6020311265-6	5	6
6020311269-9	12	21
6020311269-9	13	4
6020311269-9	14	3
6020317443-0	10	21
6020317443-0	12	22
6020317444-9	20	9
6020317445-7	10	33
6020317445-7	12	31
6020317495-3	5	20
6020317495-3	6	11
6020317495-3	10	22
6020317495-3	12	23
6020317495-3	20	7
6020317495-3	20	11
6020350020-6	17	25
6020350020-6	18	25
6020350045-1	16	7
6020350077-0	19	18
6020350116-4	15	41
6020350244-6	19	17
6020350255-1	13	29
6020350259-4	17	24
6020350259-4	18	23
6020350784-7	15	32
6020350784-7	21	35
6020350876-2	15	37

Código	Página	Item
6020370142-2	15	19
6020370157-0	15	3
6020390293-2	5	30
6020390293-2	10	44
6020390293-2	10	50
6020390293-2	12	33
6020390293-2	12	63
6020390293-2	13	1
6020390294-0	12	56
6020390405-6	15	18
6020390869-8	13	35
6020390869-8	15	10
6020395063-5	13	27

BALDAN

Avenida Baldan, 1500
Nova Matão
15.993-900
Matão/SP - Brasil
sac@baldan.com.br
export@baldan.com.br

+55 16 3221 6500
baldan.com.br