Catálogo de Peças

PLB DIRECTA

Semeadoras de Precisão de Linhas Baldan

BALDAN

Índice

PLB Directa 4
Tabela PLB Directa 5
Linha Completa 6
Carrinho de Ferro sem Caixa de Adubo 7
Carrinho de Ferro com Caixa de Adubo 7
Carrinho de Borracha sem Caixa de Adubo - Opcional 8
Carrinho de Borracha com Caixa de Adubo - Opcional 8
Carrinho com Roda Compactadora sem Caixa de Adubo 9
Tabela Carrinho com Roda Compactadora sem Caixa de Adubo 10
Carrinho com Roda Compactadora com Caixa de Adubo 11
Tabela Carrinho com Roda Compactadora com Caixa de Adubo 12
Carrinho Titanium - Opcional 13
Tabela Carrinho Titanium - Opcional 14
Carrinho Com Sistema Universal/Fertisystem - Opcional 15
Tabela Carrinho Com Sistema Universal/Fertisystem - Opcional 16
Proteção de Corrente Inferior Completa 17
Proteção de Corrente Superior Completa 17
Caixa de Adubo - Sistema Baldan 18
Caixa de Adubo - Dosador Fertisystem 19
Caixa de Semente - Sistema Baldan 20
Caixa de semente - Sistema Universal 21
Base Distribuidor de Semente Universal - Titanium 22
Sistema Hidráulico Para Marcador de Linha - Opcional 23
Roda Compactadora de Borracha Completa - Opcional 24
Cilindro Hidráulico do Marcador de Linha 24
Disco de Cobertura Completo 25
Roda de Profundidade Completa 25
Carrinho do Disco Duplo Adubo 26
Carrinnho do Disco Duplo Semente 27
Carrinho de Disco de Corte 28
Sulcador da Haste com Suporte Completo 29
Suporte Para Bico Sulcador ou Bico Riscador 29
Discos Distribuidores - Sistema Baldan 30
Discos Distribuidores - Sistema Universal 31
Discos Distribuidores - Sistema Titanium - Opcional 32
Engrenagens 32
Sulcador Sem Suporte Para Condutor de Adubo - Opcional 33
Sulcador Com Suporte Para Condutor de Adubo - Opcional 33
Sistema de Conversão para Plantio de Amendoim - Opcional 34
Adesivos até 04/2023 34
Adesivos a partir de 05/2023 35

BALDAN

• PLB Directa

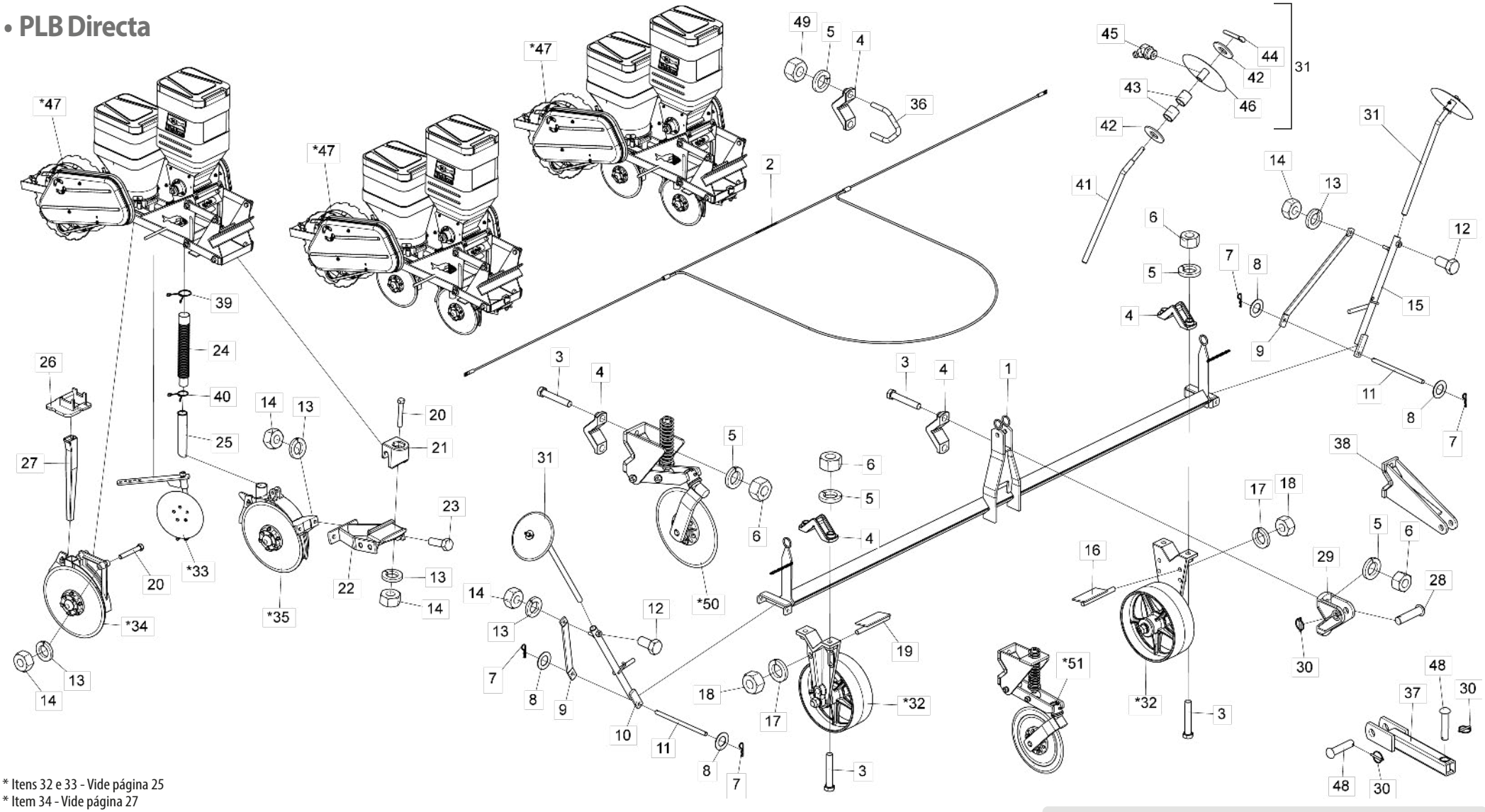

* Itens 32 e 33 - Vide página 25
* Item 34 - Vide página 27
* Item 35 - Vide página 26
* Item 47 - Vide páginas 7 e 8
* Itens 49 e 50 - Vide página 28

Imagens Ilustrativas

Obs: Os itens 33, 34, 35 e os itens que compõem estão na página 6 (Linha Completa)

Obs: Quando o produto sair com Disco de Corte os itens 37 e 38 o acompanharão.

• Tabela PLB Directa

Item	Código	Descrição de produto	Todos	2 Linhas	3 Linhas	4 Linhas	5 Linhas	6 Linhas
1	5084050007-9	Cabeçalho - P/PLB 2 Linhas 1800mm		1				
1	5084010022-4	Cabeçalho - P/PLB 2 Linhas 2300mm		1				
1	5084050008-7	Cabeçalho - P/PLB 2 Linhas 2800mm		1				
1	5084010023-2	Cabeçalho - P/PLB 2 Linhas 3300mm		1				
1	5084010022-4	Cabeçalho - P/PLB 3 Linhas 2300mm			1			
1	5084050008-7	Cabeçalho - P/PLB 3 Linhas 2800mm			1			
1	5084010023-2	Cabeçalho - P/PLB 3 Linhas 3300mm			1			
1	5084050009-5	Cabeçalho - P/PLB 3 Linhas 3800mm			1			
1	5084010105-0	Cabeçalho - P/PLB 3 Linhas 4400mm			1			
1	5084010022-4	Cabeçalho - P/PLB 4 Linhas 2300mm				1		
1	5084050008-7	Cabeçalho - P/PLB 4 Linhas 2800mm				1		
1	5084010023-2	Cabeçalho - P/PLB 4 Linhas 3300mm				1		
1	5084050009-5	Cabeçalho - P/PLB 4 Linhas 3800mm				1		
1	5084010105-0	Cabeçalho - P/PLB 4 Linhas 4400mm				1		
1	5084010022-4	Cabeçalho - P/PLB 5 Linhas 2300mm					1	
1	5084050008-7	Cabeçalho - P/PLB 5 Linhas 2800mm					1	
1	5084010023-2	Cabeçalho - P/PLB 5 Linhas 3300mm					1	
1	5084050009-5	Cabeçalho - P/PLB 5 Linhas 3800mm					1	
1	5084010105-0	Cabeçalho - P/PLB 5 Linhas 4400mm					1	
1	5084010023-2	Cabeçalho - P/PLB 6 Linhas 3300mm						1
1	5084050009-5	Cabeçalho - P/PLB 6 Linhas 3800mm						1
1	5084010105-0	Cabeçalho - P/PLB 6 Linhas 4400mm						1
2	6020058441-7	Corda Completa P/Cabeçalho - P/PLB 2 Linhas 1800mm		1				
2	6020058438-7	Corda Completa P/Cabeçalho - P/PLB 2 Linhas 2300mm		1				
2	6020058442-5	Corda Completa P/Cabeçalho - P/PLB 2 Linhas 2800mm		1				
2	6020058443-3	Corda Completa P/Cabeçalho - P/PLB 2 Linhas 3300mm		1				
2	6020058441-7	Corda Completa P/Cabeçalho - P/PLB 3 Linhas 1800mm			1			
2	6020058438-7	Corda Completa P/Cabeçalho - P/PLB 3 Linhas 2300mm			1			
2	6020058442-5	Corda Completa P/Cabeçalho - P/PLB 3 Linhas 2800mm			1			
2	6020058439-5	Corda Completa P/Cabeçalho - P/PLB 3 Linhas 3800mm			1			
2	6020058440-9	Corda Completa P/Cabeçalho - P/PLB 3 Linhas 4400mm			1			
2	6020058438-7	Corda Completa P/Cabeçalho - P/PLB 4 Linhas 2300mm				1		
2	6020058442-5	Corda Completa P/Cabeçalho - P/PLB 4 Linhas 2800mm				1		
2	6020058443-3	Corda Completa P/Cabeçalho - P/PLB 4 Linhas 3300mm				1		
2	6020058439-5	Corda Completa P/Cabeçalho - P/PLB 4 Linhas 3800mm				1		
2	6020058440-9	Corda Completa P/Cabeçalho - P/PLB 4 Linhas 4400mm				1		
2	6020058438-7	Corda Completa P/Cabeçalho - P/PLB 5 Linhas 2300mm					1	
2	6020058442-5	Corda Completa P/Cabeçalho - P/PLB 5 Linhas 2800mm					1	
2	6020058443-3	Corda Completa P/Cabeçalho - P/PLB 5 Linhas 3300mm					1	
2	6020058439-5	Corda Completa P/Cabeçalho - P/PLB 5 Linhas 3800mm					1	
2	6020058440-9	Corda Completa P/Cabeçalho - P/PLB 5 Linhas 4400mm					1	
2	6020058443-3	Corda Completa P/Cabeçalho - P/PLB 6 Linhas 3300mm						1
2	6020058439-5	Corda Completa P/Cabeçalho - P/PLB 6 Linhas 3800mm						1
2	6020058440-9	Corda Completa P/Cabeçalho - P/PLB 6 Linhas 4400mm						1
3	6020310352-5	Parafuso Cab.Sextavada M20 X 2,50 X 110mm Cl8.8 Rp	8					
4	6010600770-8	Braçadeira		8	10	12	14	16
5	6020010403-2	Arruela De Pressão M20 Média		16	20	24	28	32
6	6020311265-6	Porca Sextavada M20 X 2,50 Ma Cl8 Ch.30mm Alt.16,00mm		8	8	8	8	16
7	6020390294-0	Trava Nma - Tipo "R" De Ø3,5 X 67mm	4					
8	5024010059-0	Arruela Lisa De Ø16,5 X Ø29 X 1,21mm	4					

Item	Código	Descrição de produto	Todos	2 Linhas	3 Linhas	4 Linhas	5 Linhas	6 Linhas
9	5136120010-5	Chapa Lateral Da Baliza	2					
10	5436012318-1	Cilindro Da Baliza Direita Completa	1					
11	5432010024-3	Pino De Ø5/8" X 275mm	2					
12	6020310279-0	Parafuso Cab.Sextavada M16 X 2,00 X 40mm Cl8.8 Rt C/Ponta	2					
13	6020010395-8	Arruela De Pressão M12 Média		12	17	22	27	32
14	6020310820-9	Porca Sextavada M12 X 1,75 Ma Cl8 Ch.19mm Alt.10,00mm		12	17	22	27	32
15	5436012319-0	Cilindro Da Baliza Esquerda Completa	1					
16	5352010072-1	Limpador Esquerdo Da Roda	1					
17	6020010124-6	Arruela De Pressão M16 Média	2					
18	6020310818-7	Porca Sextavada M16 X 2,00 Ma Cl8 Ch.24mm Alt.13,00mm	2					
19	5352010071-3	Limpador Direito Da Roda	1					
20	6020317495-3	Parafuso Cab.Sextavada M12 X 1,75 X 90mm Cl8.8 Rp		6	9	12	15	18
21	6010600896-8	Trava De Engate Do Suporte Dos Discos		2	3	4	5	6
22	5530180062-1	Suporte Do Carrinho Disco Duplo Dianteiro		2	3	4	5	6
23	6020310152-2	Parafuso Cab.Sextavada M12 X 1,75 X 40mm Cl8.8 Rt		4	6	8	10	12
24	6020250111-0	Mangote De Ø38 X Ø50,8 X 400mm (Mangote 110)		2	3	4	5	6
25	6020250048-2	Bica Do Adubo (2448) C/Recorte 205mm		2	3	4	5	6
26	6010601101-2	Suporte Da Bica Plástica		2	3	4	5	6
27	6020030123-7	Bica Quadrada De 385mm		2	3	4	5	6
28	6020310660-5	Pino Cab.Francesa Ø28 X 105mm	2					
29	6010601041-5	Engate Do Cabeçalho	2					
30	6020390293-2	Trava C/Argola Ø5,75 X 40mm	2					
31	5386010001-7	Marcador Da Baliza	2					
*32	5498010272-9	Roda De Profundidade Completa	2					
*33	5220040001-1	Disco De Cobertura Completo		2	3	4	5	6
*34	5124030118-4	Carrinho Do Disco Duplo Para Semente (Conv) Ø13" X2,65mm		2	3	4	5	6
*35	5124030110-9	Carrinho Do Disco Duplo		2	3	4	5	6
36	5068060004-7	Braçadeira R3/4" Unc		4	6	8	10	12
37	5272010015-0	Extensão Do Disco De Corte	1					
38	5252010040-7	Engate Do Cabeçalho	2					
39	6020250339-2	Mola De Trava		2	3	4	5	6
40	6020250322-8	Mola De Trava		2	3	4	5	6
41	5232020035-0	Eixo Do Marcador	2					
42	5024010142-1	Arruela Lisa De Ø20,3 X Ø46,5 X 3,00mm	4					
43	5080020830-8	Bucha De Ø19,2 X Ø23,2 X 25,50mm	4					
44	6020050113-9	Contrapino 1/4" X 1.1/4"	2					
45	6020130110-9	Graxeira 1/8" 45 Graus Bsp-28F	2					
46	5220040003-8	Disco Marcador Da Baliza Completo	2					
*47	5124010523-7	Carrinho Completo C/Roda Compactadora De Ferro Plantio Convencional		2	3	4	5	6
*47	5124010527-0	Carrinho Completo C/Roda Compactadora De Ferro Plantio Direto		2	3	4	5	6
*47	5124010521-0	Carrinho Cpl C/Roda Compactadora De Ferro Plantio Convencional S/Caixa De Adubo		2	3	4	5	6
*47	5124010593-8	Carrinho Completo C/Roda Compactadora De Ferro Plantio Direto S/Caixa De Adubo		2	3	4	5	6
*47	5124010522-9	Carrinho Completo C/Roda Compactadora De Borracha Plantio Convencional		2	3	4	5	6
*47	5124010526-1	Carrinho Completo C/Roda Compactadora De Borracha Plantio Direto		2	3	4	5	6
*47	5124010520-2	Carrinho Cpl C/Roda Compactadora De Borracha Plantio Convencional S/Caixa De Adubo		2	3	4	5	6
48	6020310595-1	Pino Cab.Francesa Ø1" X 105mm	2					
49	6020310770-9	Porca Sextavada 3/4" 10F Unc Gr5 Ch.1.7/32" Alt.18,50mm		8	12	16	20	24
		Opcional						
*50	5124010318-8	Carrinho Do Disco De Corte Completo (14" X 4mm Disco Plano Estriado)		2	3	4	5	6
*51	5124010022-7	Carrinho Do Disco De Corte Completo (14" X 4mm Disco Plano Liso)		2	3	4	5	6

BALDAN

• Linha Completa

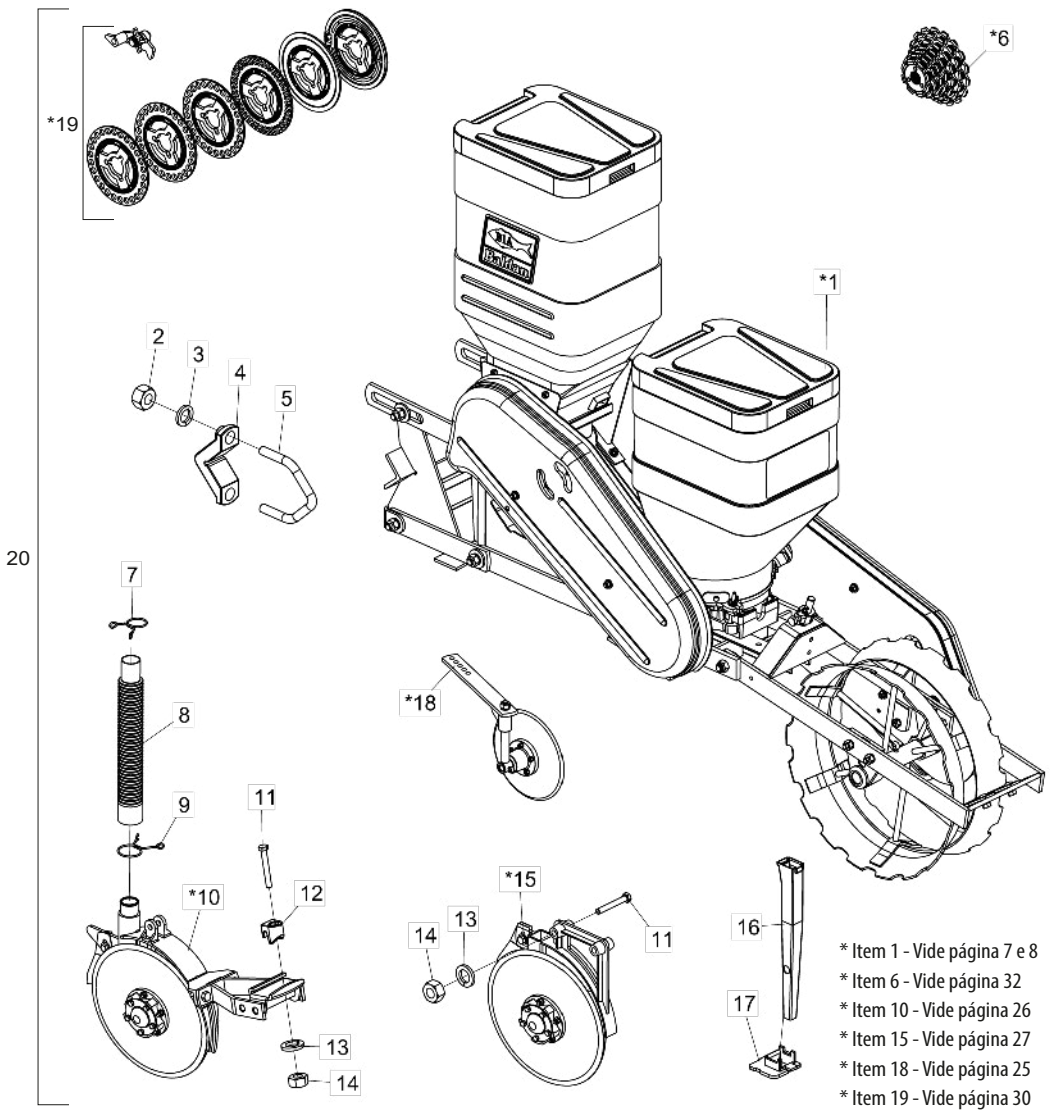

* Item 1 - Vide página 7 e 8
* Item 6 - Vide página 32
* Item 10 - Vide página 26
* Item 15 - Vide página 27
* Item 18 - Vide página 25
* Item 19 - Vide página 30

Item	Código	Descrição do Produto	Todos	Ferro P/P Convencional	Borracha P/P Convencional	Ferro P/P Direto	Borracha P/P Direto	Ferro P/P Convencional S/ Cx Adubo	Borracha P/P Convencional S/ Cx Adubo
*1	5124010523-7	Carrinho C/Roda Compactadora De Ferro Plantio Convencional		1					
*1	5124010522-9	Carrinho C/Roda Compactadora De Borracha Plantio Convencional			1				
*1	5124010527-0	Carrinho C/Roda Compactadora De Ferro Plantio Direto				1			
*1	5124010526-1	Carrinho C/Roda Compactadora De Borracha Plantio Direto					1		
*1	5124010521-0	Carrinho C/Roda Compactadora De Ferro Plantio Convencional S/Caixa De Adubo						1	
*1	5124010520-2	Carrinho C/Roda Compactadora De Borracha Plantio Convencional S/Caixa De Adubo							1
2	6020310770-9	Porca Sextavada 3/4" 10F Unc Gr5 Ch.1.7/32" Alt.18,50Mm (Bicromatizado)	4						
3	6020010414-8	Arruela De Pressão 3/4" Média Industrial(Bicromatizado)	4						
4	6010600770-8	Braçadeira	2						
5	5068060004-7	Braçadeira R3/4" Unc	2						
*6	5528010592-8	Sistema De Transmissão C/Engrenagem P/Plb		1	1	1	1		
*6	5528010442-5	Sistema De Transmissão C/Engrenagem P/Plb S/Adubadeira						1	1
7	6020250322-8	Mola De Trava		1	1	1	1		
8	6020250111-0	Mangote De Ø38 X Ø50,8 X 400Mm (Mangote 110)		1	1	1	1		
9	6020250339-2	Mola De Trava		1	1	1	1		
*10	5124030111-7	Carrinho Dianteiro Do Disco Duplo P/Adubo Completo		1	1	1	1		
11	6020317495-3	Parafuso Cab.Sextavada M12 X 1,75 X 90Mm Cl8.8 Rp(Bicromatizado)		3	3	3	3	2	2
12	6010600896-8	Trava De Engate Do Suporte Dos Discos		1	1	1	1		
13	6020010395-8	Arruela De Pressão M12 Média(Bicromatizado)		3	3	3	3	2	2
14	6020310820-9	Porca Sextavada M12 X 1,75 Ma Cl8 Ch.19Mm Alt.10,00Mm (Bicromatizado)		3	3	3	3	2	2
*15	5124030118-4	Carrinho Do Disco Duplo Para Semente(Conv) Ø13" X2,65Mm	1						
16	6020030123-7	Bica Quadrada De 385Mm	1						
17	6010601101-2	Suporte Da Bica Plástica	1						
*18	5220040001-1	Disco De Cobertura Completo	1						
*19	5528010443-3	Sistema De Distribuição C/Discos De Semente P/Plb	1						
20	2517010743-0	Linha Cpl C/ Roda Compactadora De Ferro P/ Plantio Convencional		1					
20	2517010741-4	Linha Cpl C/ Roda Compactadora De Borracha P/ Plantio Convencional			1				
20	2517010742-2	Linha Cpl C/ Roda Compactadora De Ferro P/ Plantio Semi - Direto				1			
20	2517010740-6	Linha Cpl C/ Roda Compactadora De Borracha P/ Plantio Semi - Direto					1		
20	2517010744-9	Linha Cpl C/ Roda Compactadora De Ferro P/ Plantio Convencional S/ Cx. De Adubo						1	
20	2517010745-7	Linha Cpl C/ Roda Compactadora De Borracha P/ Plantio Convencional S/ Cx. De Adubo							1

• Carrinho de Ferro sem Caixa de Adubo

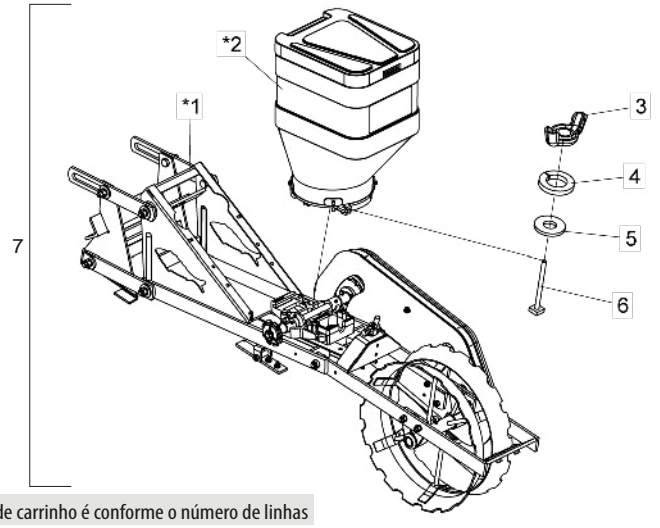

Item 7 - A Quantidade de carrinho é conforme o número de linhas

Item	Código	Descrição do produto	Todos
*1	5124100019-6	Carrinho C/Roda Compactadora De Ferro P/Plantio Convencional S/Caixa De Adubo	1
*2	5092010341-0	Caixa De Semente 45Lt Completa(Vermelho Ral 3020)Sistema Baldan	1
3	6020310819-5	Porca Borboleta M8 X 1,25 (Bicromatizado)	1
4	6020010004-5	Arruela De Pressão M8 Média(Bicromatizado)	1
5	5024010073-5	Arruela Lisa De Ø8,5 X Ø20 X 2,00Mm	1
6	5420010102-5	Parafuso Cab.Quadrada M8 X 97Mm(Cab.Soldada)	1
7	5124010521-0	Carrinho C/Roda Compactadora De Ferro Plantio Convencional S/Caixa De Adubo	-
7	5124010593-8	Carrinho C/Roda Compactadora De Ferro Plantio Direto S/Caixa De Adubo	-

* Item 1 - Vide página 9
* Item 2 - Vide página 20

• Carrinho de Ferro com Caixa de Adubo

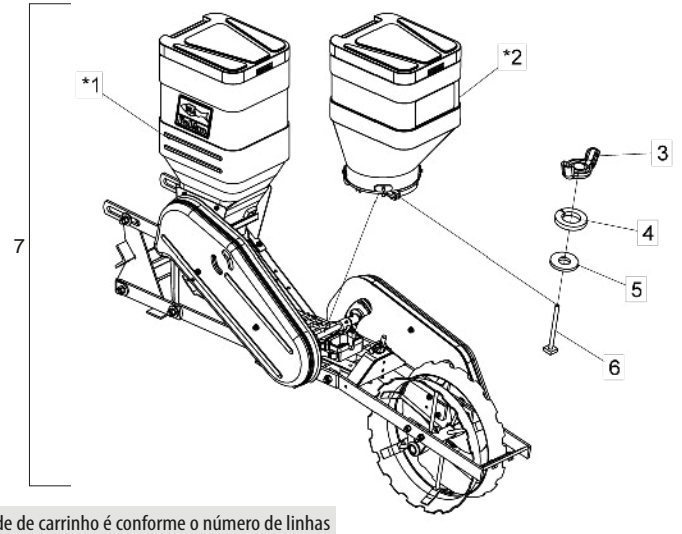

Item 7 - A Quantidade de carrinho é conforme o número de linhas

Item	Código	Descrição do produto	Todos
*1	5124010525-3	Carrinho C/Roda Compactadora De Ferro P/Plantio Convencional	1
*2	5092010341-0	Caixa De Semente 45Lt Completa(Vermelho Ral 3020)Sistema Baldan	1
3	6020310819-5	Porca Borboleta M8 X 1,25 (Bicromatizado)	1
4	6020010004-5	Arruela De Pressão M8 Média(Bicromatizado)	1
5	5024010073-5	Arruela Lisa De Ø8,5 X Ø20 X 2,00Mm	1
6	5420010102-5	Parafuso Cab.Quadrada M8 X 97Mm(Cab.Soldada)	1
7	5124010523-7	Carrinho C/Roda Compactadora De Ferro Plantio Convencional	-
7	5124010527-0	Carrinho C/Roda Compactadora De Ferro Plantio Direto	-

* Item 1 - Vide página 11
* Item 2 - Vide página 20

• Carrinho de Borracha sem Caixa de Adubo - Opcional

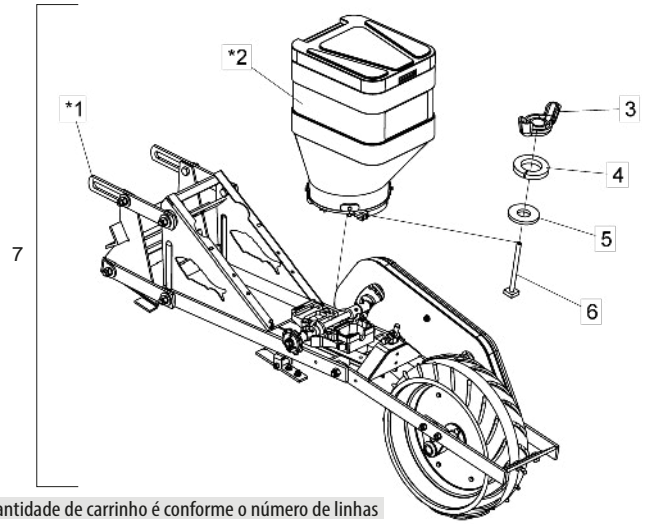

Item 7 - A Quantidade de carrinho é conforme o número de linhas

Item	Código	Descrição do produto	Todos
*1	5124100021-8	Carrinho C/Roda Compactadora De Borracha P/Plantio Convencional S/Caixa De Adubo	1
*2	5092010341-0	Caixa De Semente 45Lt Completa(Vermelho Ral 3020)Sistema Baldan	1
6	5420010102-5	Parafuso Cab.Quadrada M8 X 97Mm(Cab.Soldada)	1
3	6020310819-5	Porca Borboleta M8 X 1,25 (Bicromatizado)	1
4	6020010004-5	Arruela De Pressão M8 Média(Bicromatizado)	1
5	5024010073-5	Arruela Lisa De Ø8,5 X Ø20 X 2,00Mm	1
7	5124010520-2	Carrinho C/Roda Compactadora De Borracha Plantio Convencional S/Caixa De Adubo	-

* Item 1 - Vide página 9
* Item 2 - Vide página 20

• Carrinho de Borracha com Caixa de Adubo - Opcional

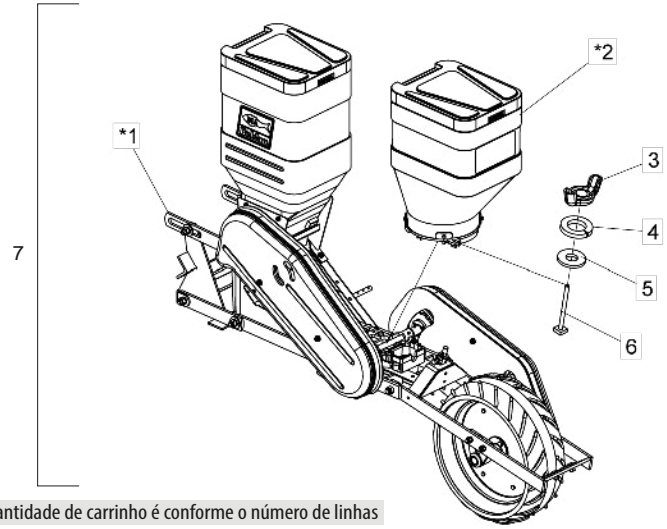

Item 7 - A Quantidade de carrinho é conforme o número de linhas

Item	Código	Descrição do produto	Todos
*1	5124010524-5	Carrinho C/Roda Compactadora De Borracha P/Plantio Convencional	1
*2	5092010341-0	Caixa De Semente 45Lt Completa(Vermelho Ral 3020)Sistema Baldan	1
3	6020310819-5	Porca Borboleta M8 X 1,25 (Bicromatizado)	1
4	6020010004-5	Arruela De Pressão M8 Média(Bicromatizado)	1
5	5024010073-5	Arruela Lisa De Ø8,5 X Ø20 X 2,00Mm	1
6	5420010102-5	Parafuso Cab.Quadrada M8 X 97Mm(Cab.Soldada)	1
7	5124010522-9	Carrinho C/Roda Compactadora De Borracha Plantio Convencional	-
7	5124010526-1	Carrinho C/Roda Compactadora De Borracha Plantio Direto	-

* Item 1 - Vide página 11
* Item 2 - Vide página 20

• Carrinho com Roda Compactadora sem Caixa de Adubo

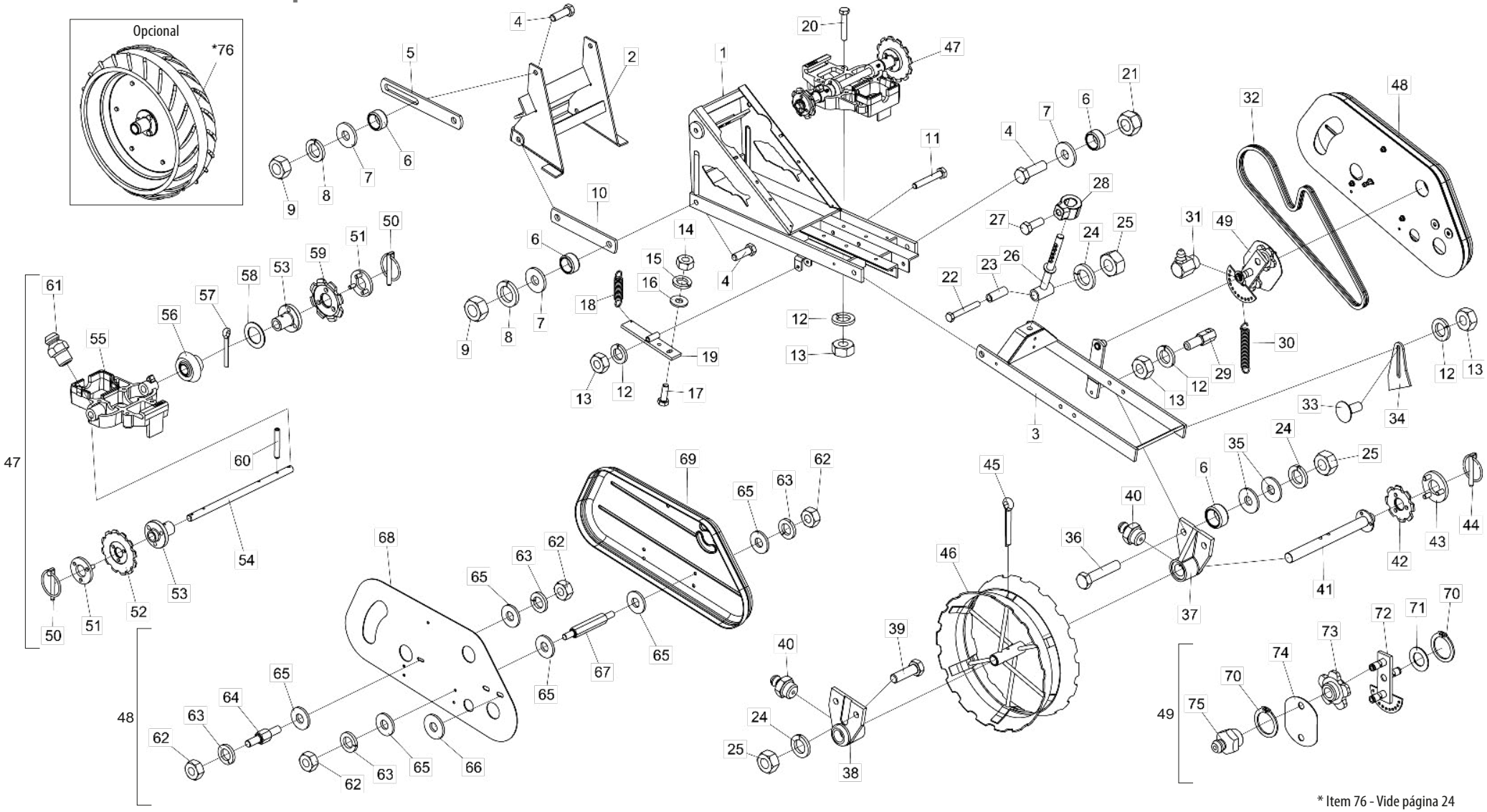

* Item 76 - Vide página 24
Caixa de Semente - Vide Página 20

BALDAN

• Tabela Carrinho com Roda Compactadora sem Caixa de Adubo

Item	Código	Descrição do Produto	Todos
1	5404010083-3	Montante	1
2	5530220022-9	Suporte Do Montante	1
3	5530240033-3	Suporte Da Roda De Compactação	1
4	6020311210-9	Parafuso Cab.Sextavada M16 X 2,00 X 50Mm Cl8.8 Rt(Bicromatizado)	10
5	5136020017-9	Chapa Superior Articulação Suporte	2
6	5080020009-9	Bucha De Ø21/32" X Ø7/8" X 11,3Mm	12
7	5024010298-3	Arruela Lisa De Ø17 X Ø44 X 4,75Mm(Zincada)	8
8	6020010124-6	Arruela De Pressão M16 Média(Bicromatizado)	8
9	6020310818-7	Porca Sextavada M16 X 2,00 Ma Cl8 Ch.24Mm Alt.13,00Mm (Bicromatizado)	8
10	5040120738-1	Barra Inferior De Articulação Do Suporte	2
11	6020310567-6	Parafuso Cab.Sextavada M10 X 1,50 X 65Mm Cl8.8 Rp(Bicromatizado)	1
12	6020010394-0	Arruela De Pressão M10 Média(Bicromatizado)	8
13	6020310822-5	Porca Sextavada M10 X 1,50 Ma Cl8 Ch.17Mm Alt.8,00Mm (Bicromatizado)	8
14	6020310454-8	Porca Sextavada M8 X 1,25 Ma Cl8 Ch.13Mm Alt.6,50Mm (Bicromatizado)	2
15	6020010004-5	Arruela De Pressão M8 Média(Bicromatizado)	2
16	5024010073-5	Arruela Lisa De Ø8,5 X Ø20 X 2,00Mm	2
17	6020310448-3	Parafuso Cab.Sextavada M8 X 1,25 X 25Mm Cl8.8 Rt(Bicromatizado)	2
18	6020250254-0	Mola Helicoidal De Tração Ø11 X Ø15 X 53Mm Arame=Ø2Mm	1
19	5530170144-5	Suporte Do Eixo De Cobertura	1
20	6020310151-4	Parafuso Cab.Sextavada M10 X 1,50 X 60Mm Cl8,8 Rt(Bicromatizado)	4
21	6020317443-0	Porca Sextavada Autotravante C/Nylon Baixa M16 X 2,00 Ma Cl8 Ch.24Mm Alt.16,00Mm (Zincado Branco)	2
22	6020317495-3	Parafuso Cab.Sextavada M12 X 1,75 X 90Mm Cl8.8 Rp(Bicromatizado)	1
23	5080010134-1	Bucha De Ø13 X Ø19 X 52Mm	1
24	6020010395-8	Arruela De Pressão M12 Média(Bicromatizado)	5
25	6020310820-9	Porca Sextavada M12 X 1,75 Ma Cl8 Ch.19Mm Alt.10,00Mm (Bicromatizado)	5
26	5566020043-5	Varão Da Mola	1
27	6020310349-5	Parafuso Cab.Sextavada M12 X 1,75 X 30Mm Cl8.8 Rt C/Ponta(Bicromatizado)	1
28	5080011663-2	Bucha Fixação Do Varão Da Mola	1
29	6020090685-6	Eixo Sextavado Da Mola C/Rosca M10	1
30	6020250245-0	Mola Helicoidal De Tração Ø14 X Ø19 X 130Mm Arame=Ø2,5Mm	1
31	6020130112-5	Graxeira 1/8" 90 Graus Bsp-28F	1
32	6020050043-4	Corrente 2050 De 51 Elos + Emenda	1
33	6020317445-7	Parafuso Cab.Francesa M10 X 1,50 X 25Mm Cl8.8 Rt(Bicromatizado)	2
34	5352010008-0	Limpador Da Roda	2
35	5024010068-9	Arruela Lisa De Ø13,3 X Ø35,5 X 3,00Mm	4
36	6020310210-3	Parafuso Cab.Sextavada M12 X 1,75 X 60Mm Cl8.8 Rt(Bicromatizado)	2
37	5204050014-6	Cubo Esquerdo Menor Da Roda De Compactação	1
38	5204050013-8	Cubo Direito Menor Da Roda De Compactação	1
39	6020310152-2	Parafuso Cab.Sextavada M12 X 1,75 X 40Mm Cl8.8 Rp(Bicromatizado)	2

Item	Código	Descrição do Produto	Todos
40	6020130108-7	Graxeira 1/8" Reta Bsp-28F	2
41	5232070080-9	Eixo Da Roda De Compactação	1
42	5256030006-9	Engrenagem De 8 Dentes	1
43	5558100005-6	Trava Da Engrenagem	1
44	6020390293-2	Trava C/Argola Ø5,75 X 40Mm	1
45	6020050122-8	Contrapino 3/8" X 2.1/2" (Zincado Branco)	1
46	5498050001-5	Roda De Compactação	1
47	5530260014-6	Suporte Da Base Do Distribuidor De Semente Completo	1
48	5464010390-9	Proteção Da Corrente Inferior Completa	1
49	5268010072-1	Esticador De Corrente Completo	1
50	6020390293-2	Trava C/Argola Ø5,75 X 40Mm	2
51	5558100005-6	Trava Da Engrenagem	2
52	5256030012-3	Engrenagem De 12 Dentes	1
53	5204060017-5	Cubo Do Eixo De Transmissão	2
54	5232020177-2	Eixo De Transmissão	1
55	5530260015-4	Suporte Da Base Do Distribuidor Semente	1
56	5428020003-7	Pinhão De 15 Dentes	1
57	6020050106-6	Contrapino 3/16" X 1.1/2" (Zincado Branco)	1
58	5024010160-0	Arruela Lisa De Ø20 X Ø31 X 1,21Mm	1
59	5256030006-9	Engrenagem De 8 Dentes	1
60	6020310485-8	Pino Elastico Pesado Ø6 X 36Mm (Seeger Reno 701.163)	2
61	6020130100-1	Graxeira 1/4" Reta Unf - 28F Alt.14Mm Sext 5/16"	2
62	6020310454-8	Porca Sextavada M8 X 1,25 Ma Cl8 Ch.13Mm Alt.6,50Mm (Bicromatizado)	8
63	6020010004-5	Arruela De Pressão M8 Média(Bicromatizado)	8
64	5232012008-0	Eixo Sextavado De 1/2" X 15,30Mm	1
65	5024010073-5	Arruela Lisa De Ø8,5 X Ø20 X 2,00Mm	14
66	5024010068-9	Arruela Lisa De Ø13,3 X Ø35,5 X 3,00Mm	2
67	5232012005-5	Eixo Sextavado De 1/2" X 62Mm	3
68	5136015446-0	Chapa De Proteção Da Corrente Inferior	1
69	6020055658-8	Capa De Corrente Menor Plb(Amarelo Emergencia Sam-Am)	1
70	6020010252-8	Anel De Retenção E-16 G501-016-01	3
71	5024010059-0	Arruela Lisa De Ø16,5 X Ø29 X 1,21Mm	1
72	5268010073-0	Esticador De Corrente	1
73	6020090502-7	Engrenagem 5012-1	2
74	5136015444-4	Chapa Do Esticador	1
75	6020130108-7	Graxeira 1/8" Reta Bsp-28F	2
		Opcional	
*76	5498070008-1	Roda Compactadora De Borracha Completa	1

• Carrinho com Roda Compactadora com Caixa de Adubo

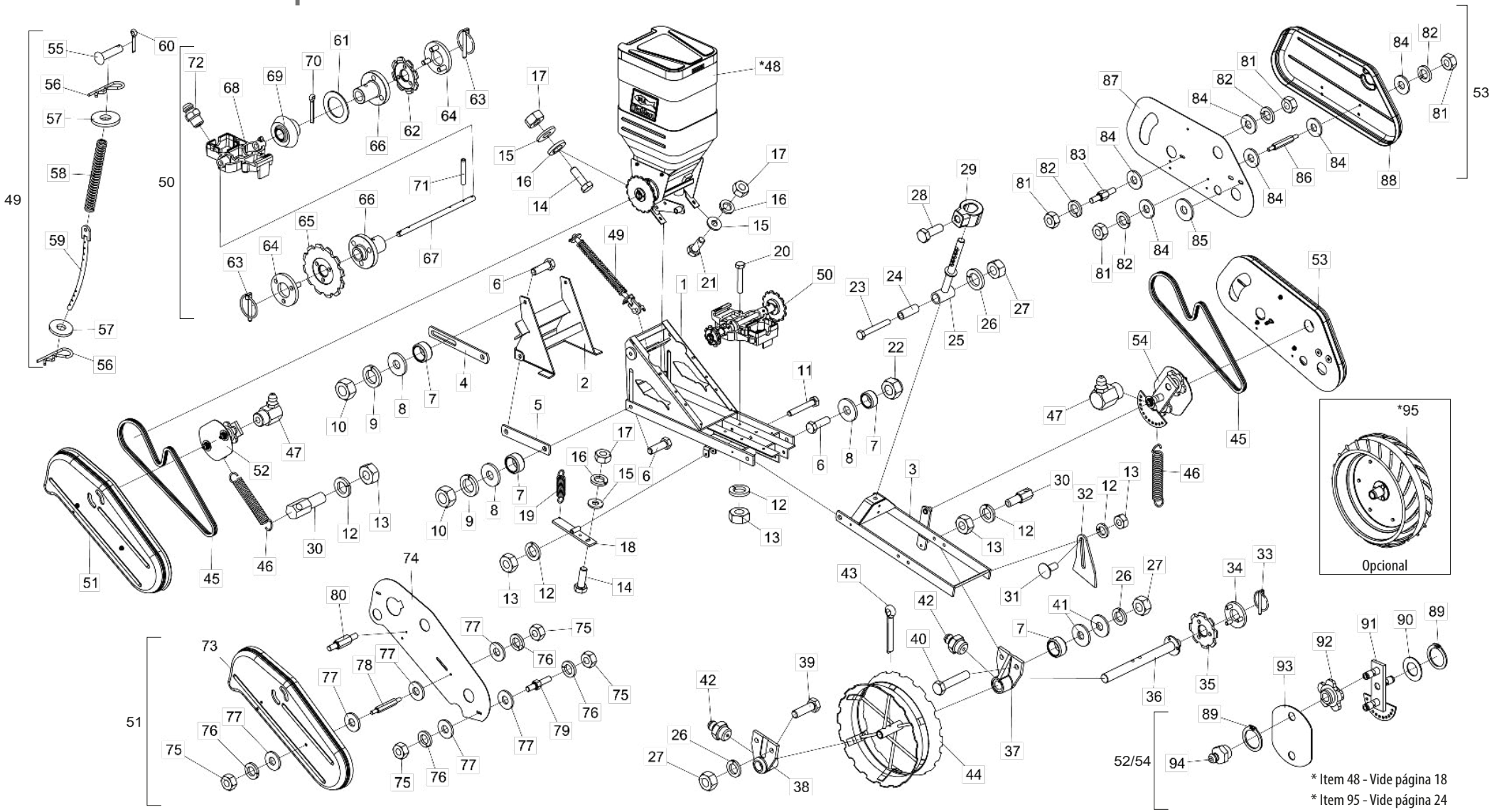

* Item 48 - Vide página 18
* Item 95 - Vide página 24
Caixa de Semente - Vide Página 20

BALDAN

• Tabela Carrinho com Roda Compactadora com Caixa de Adubo

Item	Código	Descrição do Produto	Todos
1	5404010083-3	Montante	1
2	5530220022-9	Suporte Do Montante	1
3	5530240033-3	Suporte Da Roda De Compactação	1
4	5136020017-9	Chapa Superior Articulação Suporte	2
5	5040120738-1	Barra Inferior De Articulação Do Suporte	2
6	6020311210-9	Parafuso Cab.Sextavada M16 X 2,00 X 50Mm Cl8.8 Rt(Bicromatizado)	10
7	5080020009-9	Bucha De Ø21/32" X Ø7/8" X 11,3Mm	12
8	5024010298-3	Arruela Lisa De Ø17 X Ø44 X 4,75Mm(Zincada)	8
9	6020010124-6	Arruela De Pressão M16 Média(Bicromatizado)	8
10	6020310818-7	Porca Sextavada M16 X 2,00 Ma Cl8 Ch.24Mm Alt.13,00Mm (Bicromatizado)	8
11	6020310567-6	Parafuso Cab.Sextavada M10 X 1,50 X 65Mm Cl8.8 Rp(Bicromatizado)	1
12	6020010394-0	Arruela De Pressão M10 Média(Bicromatizado)	9
13	6020310822-5	Porca Sextavada M10 X 1,50 Ma Cl8 Ch.17Mm Alt.8,00Mm (Bicromatizado)	9
14	6020310448-3	Parafuso Cab.Sextavada M8 X 1,25 X 25Mm Cl8.8 Rt(Bicromatizado)	4
15	5024010073-5	Arruela Lisa De Ø8,5 X Ø20 X 2,00Mm	6
16	6020010004-5	Arruela De Pressão M8 Média(Bicromatizado)	6
17	6020310454-8	Porca Sextavada M8 X 1,25 Ma Cl8 Ch.13Mm Alt.6,50Mm (Bicromatizado)	6
18	5530170144-5	Suporte Do Eixo De Cobertura	1
19	6020250254-0	Mola Helicoidal De Tração Ø11 X Ø15 X 53Mm Arame=Ø2Mm	1
20	6020310151-4	Parafuso Cab.Sextavada M10 X 1,50 X 60Mm Cl8,8 Rt(Bicromatizado)	4
21	6020311269-9	Parafuso Cab.Sextavada M8 X 1,25 X 20Mm Cl8.8 Rt(Bicromatizado)	2
22	6020317443-0	Porca Sextavada Autotravante C/Nylon Baixa M16 X 2,00 Ma Cl8 Ch.24Mm Alt.16,00Mm (Zincado Branco)	2
23	6020317495-3	Parafuso Cab.Sextavada M12 X 1,75 X 90Mm Cl8.8 Rp(Bicromatizado)	1
24	5080010134-1	Bucha De Ø13 X Ø19 X 52Mm	1
25	5566020043-5	Varão Da Mola	1
26	6020010395-8	Arruela De Pressão M12 Média(Bicromatizado)	5
27	6020310820-9	Porca Sextavada M12 X 1,75 Ma Cl8 Ch.19Mm Alt.10,00Mm (Bicromatizado)	5
28	6020310349-5	Parafuso Cab.Sextavada M12 X 1,75 X 30Mm Cl8.8 Rt C/Ponta(Bicromatizado)	1
29	5080011663-2	Bucha Fixação Do Varão Da Mola	1
30	6020090685-6	Eixo Sextavado Da Mola C/Rosca M10	2
31	6020317445-7	Parafuso Cab.Francesa M10 X 1,50 X 25Mm Cl8.8 Rt(Bicromatizado)	2
32	5352010008-0	Limpador Da Roda	2
33	6020390293-2	Trava C/Argola Ø5,75 X 40Mm	1
34	5558100005-6	Trava Da Engrenagem	1
35	5256030006-9	Engrenagem De 8 Dentes	1
36	5232070080-9	Eixo Da Roda De Compactação	1
37	5204050014-6	Cubo Esquerdo Menor Da Roda De Compactação	1
38	5204050013-8	Cubo Direito Menor Da Roda De Compactação	1
39	6020310152-2	Parafuso Cab.Sextavada M12 X 1,75 X 40Mm Cl8.8 Rp(Bicromatizado)	2
40	6020310210-3	Parafuso Cab.Sextavada M12 X 1,75 X 60Mm Cl8.8 Rt(Bicromatizado)	2
41	5024010068-9	Arruela Lisa De Ø13,3 X Ø35,5 X 3,00Mm	4
42	6020130108-7	Graxeira 1/8" Reta Bsp-28F	2
43	6020050122-8	Contrapino 3/8" X 2.1/2" (Zincado Branco)	1
44	5498050001-5	Roda De Compactação	1
45	6020050043-4	Corrente 2050 De 51 Elos + Emenda	2
46	6020250245-0	Mola Helicoidal De Tração Ø14 X Ø19 X 130Mm Arame=Ø2,5Mm	2
47	6020130112-5	Graxeira 1/8" 90 Graus Bsp-28F	2
*48	5530018678-4	Suporte Completo Com Caixa De Adubo	1
49	5566010065-1	Varão Dianteiro C/Mola Completo	1

Item	Código	Descrição do Produto	Todos
50	5530260014-6	Suporte Da Base Do Distribuidor De Semente Completo	1
51	5464010392-5	Proteção Da Corrente Superior Completa	1
52	5268010824-2	Esticador De Corrente Completo (Adubo)	1
53	5464010390-9	Proteção Da Corrente Inferior Completa	1
54	5268010072-1	Esticador De Corrente Completo (Semente)	1
55	6020311237-0	Pino Cab.Francesa Ø11,2 X 42Mm	1
56	6020390294-0	Trava Nma - Tipo "R" De Ø3,5 X 67Mm(Especial)	2
57	5024010298-3	Arruela Lisa De Ø17 X Ø44 X 4,75Mm(Zincada)	2
58	6020250286-8	Mola Helicoidal De Compressão Ø20,5 X Ø30 X 260Mm Arame=Ø3/16"	1
59	5566040117-1	Varão Dianteiro Da Mola	1
60	6020050104-0	Contrapino 3/16" X 1" (Zincado Branco)	1
61	5024010160-0	Arruela Lisa De Ø20 X Ø31 X 1,21Mm	1
62	5256030006-9	Engrenagem De 8 Dentes	1
63	6020390293-2	Trava C/Argola Ø5,75 X 40Mm	2
64	5558100005-6	Trava Da Engrenagem	2
65	5256030012-3	Engrenagem De 12 Dentes	1
66	5204060017-5	Cubo Do Eixo De Transmissão	2
67	5232020177-2	Eixo De Transmissão	1
68	5530260015-4	Suporte Da Base Do Distribuidor Semente	1
69	5428020003-7	Pinhão De 15 Dentes	1
70	6020050106-6	Contrapino 3/16" X 1.1/2" (Zincado Branco)	1
71	6020310485-8	Pino Elástico Pesado Ø6 X 36Mm (Seeger Reno 701.163)	2
72	6020130100-1	Graxeira 1/4" Reta Unf - 28F Alt.14Mm Sext 5/16"	2
73	6020055659-6	Capa De Corrente Maior Plb(Amarelo Emergencia Sam-Am)	1
74	5136015449-5	Chapa De Proteção Superior	1
75	6020310454-8	Porca Sextavada M8 X 1,25 Ma Cl8 Ch.13Mm Alt.6,50Mm (Bicromatizado)	8
76	6020010004-5	Arruela De Pressão M8 Média(Bicromatizado)	8
77	5024010073-5	Arruela Lisa De Ø8,5 X Ø20 X 2,00Mm	14
78	5232012005-5	Eixo Sextavado De 1/2" X 62Mm	2
79	5232012006-3	Eixo Sextavado De 1/2" X 9,5Mm	1
80	5232012007-1	Eixo Sextavado De 1/2" X 29Mm	1
81	6020310454-8	Porca Sextavada M8 X 1,25 Ma Cl8 Ch.13Mm Alt.6,50Mm (Bicromatizado)	8
82	6020010004-5	Arruela De Pressão M8 Média(Bicromatizado)	8
83	5232012008-0	Eixo Sextavado De 1/2" X 15,30Mm	1
84	5024010073-5	Arruela Lisa De Ø8,5 X Ø20 X 2,00Mm	14
85	5024010068-9	Arruela Lisa De Ø13,3 X Ø35,5 X 3,00Mm	2
86	5232012005-5	Eixo Sextavado De 1/2" X 62Mm	3
87	5136015446-0	Chapa De Proteção Da Corrente Inferior	1
88	6020055658-8	Capa De Corrente Menor Plb(Amarelo Emergencia Sam-Am)	1
89	6020010252-8	Anel De Retenção E-16 G501-016-01	6
90	5024010059-0	Arruela Lisa De Ø16,5 X Ø29 X 1,21Mm	4
91	5268010825-0	Esticador De Corrente (Adubo)	1
91	5268010073-0	Esticador De Corrente (Semente)	1
92	6020090502-7	Engrenagem 5012-1	4
93	5136015444-4	Chapa Do Esticador	2
94	6020130108-7	Graxeira 1/8" Reta Bsp-28F	4
		Opcional	
*95	5498070008-1	Roda Compactadora De Borracha Completa	1

• Carrinho Titanium - Opcional

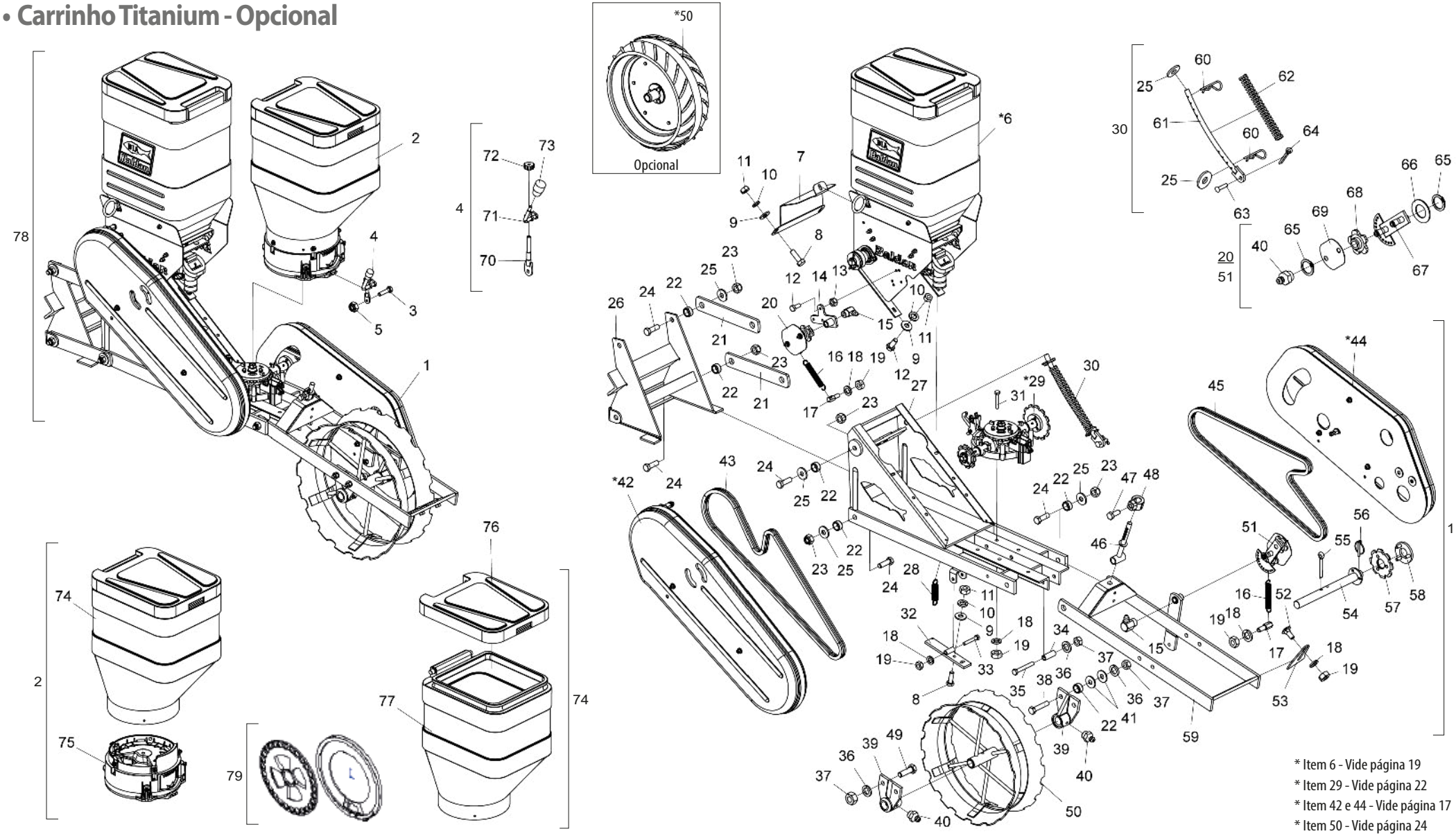

BALDAN

• Tabela Carrinho Titanium - Opcional

Item	Código	Descrição do Produto	Todos	Plantio Direto C/Roda de Ferro	Plantio Direto C/Roda de Borracha	Plantio Convencional C/Roda de Ferro	Plantio Convencional C/Roda de Borracha
1	5124010956-9	Carrinho C/Roda Compactadora De Ferro P/Plantio Direto (Universal)		1			
1	5124018033-6	Carrinho C/Roda Compactadora De Borracha P/Plantio Direto (Universal)			1		
1	5124018042-5	Carrinho C/Roda Compactadora De Ferro P/Plantio Covencional				1	
1	5124018110-3	Carrinho C/Roda Compactadora De Borracha P/Plantio Convencional					1
2	5092010560-0	Caixa De Semente 45 Litros Completa (Vermelho Ral-3020) Sistema Titanium	1				
3	6020310027-5	Parafuso Cab.Sextavada M6 X 1,00 X 25mm Cl8.8 Rt	1				
4	5558010431-1	Trava Da Caixa De Semente Completa	1				
5	6020317442-2	Porca Sextavada Autotravante C/Nylon Baixa M6 X 1,00 Ma Cl8 Ch.10mm Alt.6,00mm	1				
*6	5530017734-3	Suporte C/Caixa Completo	1				
7	5106010205-1	Capa Proteção Fertisystem	1				
8	6020310448-3	Parafuso Cab. Sextavada M8 X 1,25 X 25mm Cl8.8 Rt	4				
9	5024010073-5	Arruela Lisa De Ø8,5 X Ø20 X 2,00mm	6				
10	6020010004-5	Arruela De Pressão M8 Média	6				
11	6020310454-8	Porca Sextavada M8 X 1,25 Ma Cl8 Ch.13mm Alt.6,50mm	6				
12	6020311269-9	Parafuso Cab.Sextavada M8 X 1,25 X 20mm Cl8.8 Rt	5				
13	6020317449-0	Porca Sextavada Autotravante C/Nylon Baixa M8 X 1,25 Ma Cl8 Ch.13mm Alt.8,00mm	3				
14	5530017733-5	Suporte Do Esticador De Corrente	1				
15	6020130112-5	Graxeira 1/8" 90 Graus Bsp-28F	2				
16	6020250245-0	Mola Helicoidal De Tração Ø14 X Ø19 X 130mm Arame=Ø2,5mm	2				
17	6020090685-6	Eixo Sextavado Da Mola C/Rosca M10	2				
18	6020010394-0	Arruela De Pressão M10 Média	9				
19	6020310822-5	Porca Sextavada M10 X 1,50 Ma Cl8 Ch.17mm Alt.8,00mm	9				
20	5268010826-9	Esticador De Corrente Completo (Asa 2050)	1				
21	5040120738-1	Chapa Inferior De Articulação Do Suporte		4	4	2	2
21	5136020017-9	Chapa Superior Articulação Suporte				2	2
22	5080020009-9	Bucha De Ø16,3 X Ø22,2 X 11,3mm	12				
23	6020317443-0	Porca Sextavada Autotravante C/Nylon Baixa M16 X 2,00 Ma Cl8 Ch.24mm Alt.16,00mm	10				
24	6020311210-9	Parafuso Cab.Sextavada M16 X 2,00 X 50mm Cl8.8 Rt	10				
25	5024010298-3	Arruela Lisa De Ø17 X Ø44 X 4,75mm	10				
26	5530220022-9	Suporte Do Montante	1				
27	5404010083-3	Montante	1				
28	6020250254-0	Mola Helicoidal De Tração Ø11 X Ø15 X 53mm Arame=Ø2mm	1				
*29	5044010401-8	Base Distribuidor De Semente Universal	1				
30	5566010065-1	Varão Dianteiro C/Mola Completo	1				
31	6020310151-4	Parafuso Cab. Sextavada M10 X 1,50 X 60mm Cl8,8 Rt	4				
32	5530170144-5	Suporte Do Eixo De Cobertura	1				
33	6020310567-6	Parafuso Cab. Sextavada M10 X 1,50 X 65mm Cl8.8 Rp	1				
34	5080010134-1	Bucha De Ø13 X Ø19 X 52mm	1				
35	6020317495-3	Parafuso Cab.Sextavada M12 X 1,75 X 90mm Cl8.8 Rp	1				
36	6020010395-8	Arruela De Pressão M12 Média	5				
37	6020310820-9	Porca Sextavada M12 X 1,75 Ma Cl8 Ch.19mm Alt.10,00mm	5				
38	6020310210-3	Parafuso Cab. Sextavada M12 X 1,75 X 60mm Cl8.8 Rt	2				
39	5204050013-8	Cubo Direito Menor Da Roda De Compactação	1				
39	5204050014-6	Cubo Esquerdo Menor Da Roda De Compactação	1				
40	6020130108-7	Graxeira 1/8" Reta Bsp-28F	6				

Item	Código	Descrição do Produto	Todos	Plantio Direto C/Roda de Ferro	Plantio Direto C/Roda de Borracha	Plantio Convencional C/Roda de Ferro	Plantio Convencional C/Roda de Borracha
41	5024010068-9	Arruela Lisa De Ø13,3 X Ø35,5 X 3,00mm	4				
*42	5464010631-2	Proteção Da Corrente Superior Completa (Universal/Fertisystem)	1				
43	6020051048-0	Corrente 2050 De 58 Elos + Redução	1				
*44	5464010390-9	Proteção Da Corrente Inferior Completa	1				
45	6020050043-4	Corrente 2050 De 51 Elos + Emenda	1				
46	5566020043-5	Varão Da Mola	1				
47	6020310349-5	Parafuso Cab.Sextavada M12 X 1,75 X 30mm Cl8.8 Rt C/Ponta	1				
48	5080011663-2	Bucha Fixação Do Varão Da Mola	1				
49	6020310152-2	Parafuso Cab.Sextavada M12 X 1,75 X 40mm Cl8.8 Rt	2				
50	5498050001-5	Roda De Compactadora De Ferro		1		1	
50	5498070008-1	Roda De Compactadora De Borracha			1		1
51	5268010072-1	Esticador De Corrente Completo	1				
52	6020317445-7	Parafuso Cab.Francesa M10 X 1,50 X 25mm Cl8.8 Rt	2				
53	5352010008-0	Limpador Da Roda	2				
54	5232070080-9	Eixo Da Roda De Compactação	1				
55	6020050122-8	Contrapino 3/8" X 2.1/2"	1				
56	6020390293-2	Trava C/Argola Ø5,75 X 40mm	1				
57	5256030006-9	Engrenagem De 8 Dentes	1				
58	5558100005-6	Trava Da Engrenagem	1				
59	5530240033-3	Suporte Da Roda De Compactação	1				
60	6020390294-0	Trava Nma - Tipo "R" De Ø3,5 X 67mm (Especial)	2				
61	5566040117-1	Varão Dianteiro Da Mola	1				
62	6020250286-8	Mola Helicoidal De Compressão Ø20,5 X Ø30 X 260mm Arame=Ø3/16"	1				
63	6020311237-0	Pino Cab.Francesa Ø11,2 X 42mm	1				
64	6020050104-0	Contrapino 3/16" X 1"	1				
65	6020010252-8	Anel De Retenção E-16 G501-016-01	6				
66	5024010059-0	Arruela Lisa De Ø16,5 X Ø29 X 1,21mm	2				
67	5268010827-7	Esticador De Corrente (Asa 2050)	1				
67	5268010073-0	Esticador De Corrente	1				
68	6020090502-7	Engrenagem 5012-1	4				
69	5136015444-4	Chapa Do Esticador	2				
70	5432010578-4	Pino de Trava	1				
71	5558010432-0	Trava da Caixa de Semente	1				
72	5456010109-3	Porca de Regulagem	1				
73	6020430203-3	Manopla PMA 330 Rosca Ø3/8" x 16 Fios	1				
74	6020055068-7	Caixa Plástica P/Semente de 45Litros C/Tampa (Vermelho RAL-3020)	1				
75	6020055623-5	Conjunto Titanium (1.03.001)	1				
76	6020390869-8	Tampa P/Caixa Plástica de Adubo/Semente 65 Litros (Preto)	1				
77	6020055067-9	Caixa Plástica de Semente de 45 Litros S/Tampa (Vermelho RAL-3020)	1				
78	5124017999-0	Carrinho Cpl C/Roda Compac. De Ferro Plantio Direto (Universal/Fertisystem)(Titanium)		1			
78	5124018034-4	Carrinho Cpl C/Roda Compac. De Borracha Plantio Direto (Universal/Fertisystem)(Titanium)			1		
78	5124018050-6	Carrinho Cpl C/Roda Compac. De Ferro Plantio Convencional (Universal/Ferti.)(Titanium)				1	
78	5124018111-1	Carrinho Cpl C/Roda Compac. De Borracha Plantio Convencional (Universal/Ferti./Titanium)					1
79	6020056425-4	Conjunto Disco/Aneis Titanium Milho 28 Furos(1060002)	1				
79	6020056426-2	Conjunto Disco/Aneis Titanium Soja 90 Furos(1060003)	1				

• Carrinho Com Sistema Universal/Fertisystem - Opcional

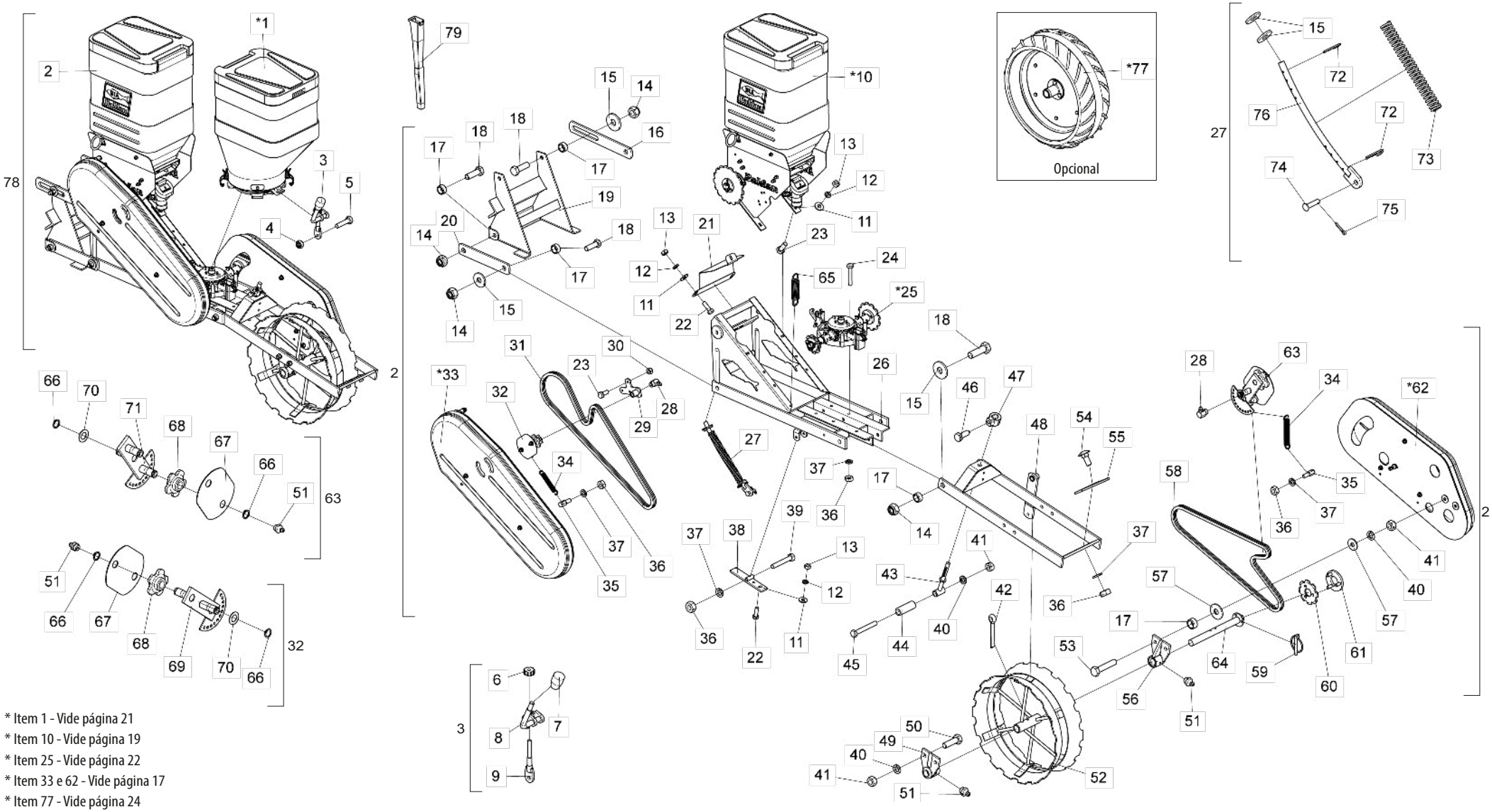

* Item 1 - Vide página 21
* Item 10 - Vide página 19
* Item 25 - Vide página 22
* Item 33 e 62 - Vide página 17
* Item 77 - Vide página 24

BALDAN

• Tabela Carrinho Com Sistema Universal/Fertisystem - Opcional

Item	Código	Descrição do Produto	Todos	C/Roda de Ferro Plantio Convencional	C/Roda de Borracha Plantio Direto	C/Roda de Borracha Plantio Convencional
*1	5092010559-6	Caixa De Semente 45 Litros Completa (Vermelho Ral-3020) Sistema Universal (2014)	1			
2	5124018042-5	Carrinho C/Roda Compactadora De Ferro P/Plantio Covencional		1		
2	5124018033-6	Carrinho C/Roda Compactadora De Borracha P/Plantio Direto (Universal)			1	
2	5124018110-3	Carrinho C/Roda Compactadora De Borracha P/Plantio Convencional (Universal/Fertisystem)				1
3	5558010431-1	Trava Da Caixa De Semente Completa	1			
4	6020317442-2	Porca Sextavada Autotravante C/Nylon Baixa M6 X 1,00 Ma Cl8 Ch.10mm Alt.6,00mm	1			
5	6020310027-5	Parafuso Cab.Sextavada M6 X 1,00 X 25mm Cl8.8 Rt	1			
6	5456010109-3	Porca De Regulagem	1			
7	6020430203-3	Manopla Pma 330 Rosca 3/8" X 16 Fios	1			
8	5558010432-0	Trava Da Caixa De Semente	1			
9	5432010578-4	Pino De Trava	1			
*10	5530017734-3	Suporte C/Caixa Completo	1			
11	5024010073-5	Arruela Lisa De Ø8,5 X Ø20 X 2,00mm	6			
12	6020010004-5	Arruela De Pressão M8 Média	6			
13	6020310454-8	Porca Sextavada M8 X 1,25 Ma Cl8 Ch.13mm Alt.6,50mm	6			
14	6020317443-0	Porca Sextavada Autotravante C/Nylon Baixa M16 X 2,00 Ma Cl8 Ch.24mm Alt.16,00mm	10			
15	5024010298-3	Arruela Lisa De Ø17 X Ø44 X 4,75mm	10			
16	5136020017-9	Chapa Superior Articulação Suporte		2		2
17	5080020009-9	Bucha De Ø16,3 X Ø22,2 X 11,3mm	12			
18	6020311210-9	Parafuso Cab. Sextavada M16 X 2,00 X 50mm Cl8.8 Rt	10			
19	5530220022-9	Suporte Do Montante	1			
20	5040120738-1	Barra Inferior De Articulação Do Suporte		2	4	2
21	5106010205-1	Capa Proteção Fertisystem Plb	1			
22	6020310448-3	Parafuso Cab.Sextavada M8 X 1,25 X 25mm Cl8.8 Rt	4			
23	6020311269-9	Parafuso Cab.Sextavada M8 X 1,25 X 20mm Cl8.8 Rt	5			
24	6020310151-4	Parafuso Cab.Sextavada M10 X 1,50 X 60mm Cl8,8 Rt	4			
*25	5044010401-8	Base Distribuidor De Semente Universal	1			
26	5404010083-3	Montante	1			
27	5566010065-1	Varão Dianteiro C/Mola Completo	1			
28	6020130112-5	Graxeira 1/8" 90 Graus Bsp-28F	2			
29	5530017733-5	Suporte Do Esticador De Corrente	1			
30	6020317449-0	Porca Sextavada Autotravante C/Nylon Baixa M8 X 1,25 Ma Cl8 Ch.13mm Alt.8,00mm	3			
31	6020051048-0	Corrente 2050 De 58 Elos + Redução	1			
32	5268010826-9	Esticador De Corrente Completo (Asa 2050)	1			
*33	5464010631-2	Proteção Da Corrente Superior Completa (Universal/Fertisystem)	1			
34	6020250245-0	Mola Helicoidal De Tração Ø14 X Ø19 X 130mm Arame=Ø2,5mm	2			
35	6020090685-6	Eixo Sextavado Da Mola C/Rosca M10	2			
36	6020310822-5	Porca Sextavada M10 X 1,50 Ma Cl8 Ch.17mm Alt.8,00mm	9			
37	6020010394-0	Arruela De Pressão M10 Média	9			
38	5530170144-5	Suporte Do Eixo De Cobertura	1			
39	6020310567-6	Parafuso Cab.Sextavada M10 X 1,50 X 65mm Cl8.8 Rp	1			
40	6020010395-8	Arruela De Pressão M12 Média	5			
41	6020310820-9	Porca Sextavada M12 X 1,75 Ma Cl8 Ch.19mm Alt.10,00mm	5			
42	6020050122-8	Contrapino 3/8" X 2.1/2"	1			
43	5566020043-5	Varão Da Mola	1			
44	5080010134-1	Bucha De Ø13 X Ø19 X 52mm	1			
45	6020317495-3	Parafuso Cab.Sextavada M12 X 1,75 X 90mm Cl8.8 Rp	1			
46	6020310349-5	Parafuso Cab.Sextavada M12 X 1,75 X 30mm Cl8.8 Rt C/Ponta	1			
47	5080011663-2	Bucha Fixação Do Varão Da Mola	1			
48	5530240033-3	Suporte Da Roda De Compactação	1			
49	5204050014-6	Cubo Esquerdo Menor Da Roda De Compactação	1			
50	6020310152-2	Parafuso Cab.Sextavada M12 X 1,75 X 40mm Cl8.8 Rt	2			
51	6020130108-7	Graxeira 1/8" Reta Bsp-28F	2			
52	5498050001-5	Roda De Compactação		1		
53	6020310210-3	Parafuso Cab.Sextavada M12 X 1,75 X 60mm Cl8.8 Rt	2			
54	6020317445-7	Parafuso Cab.Francesa M10 X 1,50 X 25mm Cl8.8 Rt	2			
55	5352010008-0	Limpador Da Roda	2			
56	5204050013-8	Cubo Direito Menor Da Roda De Compactação	1			
57	5024010068-9	Arruela Lisa De Ø13,3 X Ø35,5 X 3,00mm	4			
58	6020050043-4	Corrente 2050 De 51 Elos + Emenda	1			
59	6020390293-2	Trava C/Argola Ø5,75 X 40mm	1			
60	5256030006-9	Engrenagem De 8 Dentes	1			
61	5558100005-6	Trava Da Engrenagem	1			
*62	5464010390-9	Proteção Da Corrente Inferior Completa	1			
63	5268010072-1	Esticador De Corrente Completo	1			
64	5232070080-9	Eixo Da Roda De Compactação	1			
65	6020250254-0	Mola Helicoidal De Tração Ø11 X Ø15 X 53mm Arame=Ø2mm	1			
66	6020010252-8	Anel De Retenção E16 G50101601	6			
67	5136015444-4	Chapa Do Esticador	2			
68	6020090502-7	Engrenagem 50121	4			
69	5268010827-7	Esticador De Corrente(Asa 2050)	1			
70	5024010059-0	Arruela Lisa De Ø16,5 X Ø29 X 1,21mm	2			
71	5268010073-0	Esticador De Corrente	1			
72	6020390294-0	Trava Nma - Tipo "R" De Ø3,5 X 67mm(Especial)	2			
73	6020250286-8	Mola Helicoidal De Compressão Ø20,5 X Ø30 X 260mm Arame=Ø3/16"	1			
74	6020311237-0	Pino Cab.Francesa Ø11,2 X 42mm	1			
75	6020050104-0	Contrapino 3/16" X 1" (Zincado Branco)	1			
76	5566040117-1	Varão Dianteiro Da Mola	1			
*77	5498070008-1	Roda Compactadora De Borracha Completa			1	1
78	5124018041-7	Carrinho Cpl C/Roda Compactadora De Ferro Plantio Convencional (Universal/Fertisystem)		1		
78	5124018056-5	Carrinho Cpl C/Roda Compactadora De Borracha Plantio Direto (Universal/Fertisystem)			1	
78	5124018136-7	Carrinho Cpl C/Roda Compactadora De Borracha Plantio Convencional (Universal/Fertisystem)				1
79	6020030727-8	Bica Da Semente Universal(440mm)	1			

• Proteção de Corrente Inferior Completa

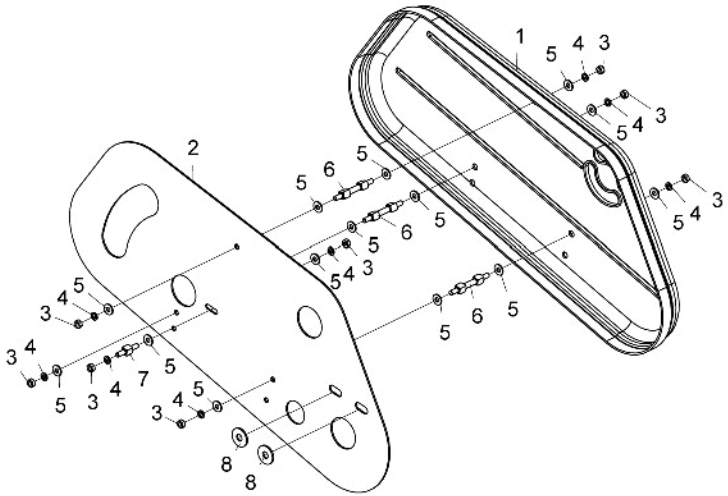

Item	Código	Descrição do produto	Todos
1	6020055658-8	Capa De Corrente Menor Plb	1
2	5136015446-0	Chapa De Proteção Da Corrente Inferior	1
3	6020310454-8	Porca Sextavada M8 X 1,25 Ma Cl8 Ch.13mm Alt.6,50mm (Bicromatizado)	8
4	6020010004-5	Arruela De Pressão M8 Média(Bicromatizado)	8
5	5024010073-5	Arruela Lisa De Ø8,5 X Ø20 X 2,00mm	14
6	5232012005-5	Eixo Sextavado De 1/2" X 62mm	3
7	5232012008-0	Eixo Sextavado De 1/2" X 15,30mm	1
8	5024010068-9	Arruela Lisa De Ø13,3 X Ø35,5 X 3,00mm	2

• Proteção de Corrente Superior Completa

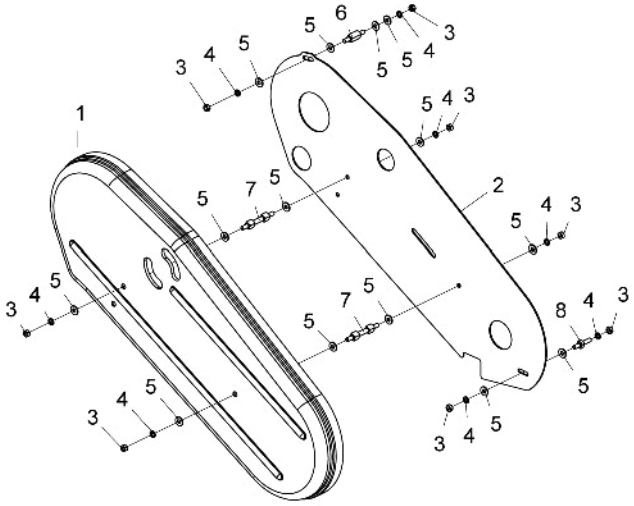

Item	Código	Descrição do produto	Todos
1	6020055665-0	Capa De Corrente Maior Plb	1
2	5136018721-0	Chapa Da Proteção Da Corrente Superior(Universal/Fertisystem)	1
3	6020310454-8	Porca Sextavada M8 X 1,25 Ma Cl8 Ch.13mm Alt.6,50mm (Bicromatizado)	8
4	6020010004-5	Arruela De Pressão M8 Média(Bicromatizado)	8
5	5024010073-5	Arruela Lisa De Ø8,5 X Ø20 X 2,00mm	14
6	5232012007-1	Eixo Sextavado De 1/2" X 29mm	1
7	5232012005-5	Eixo Sextavado De 1/2" X 62mm	2
8	5232012006-3	Eixo Sextavado De 1/2" X 9,5mm	1

• Caixa de Adubo - Sistema Baldan

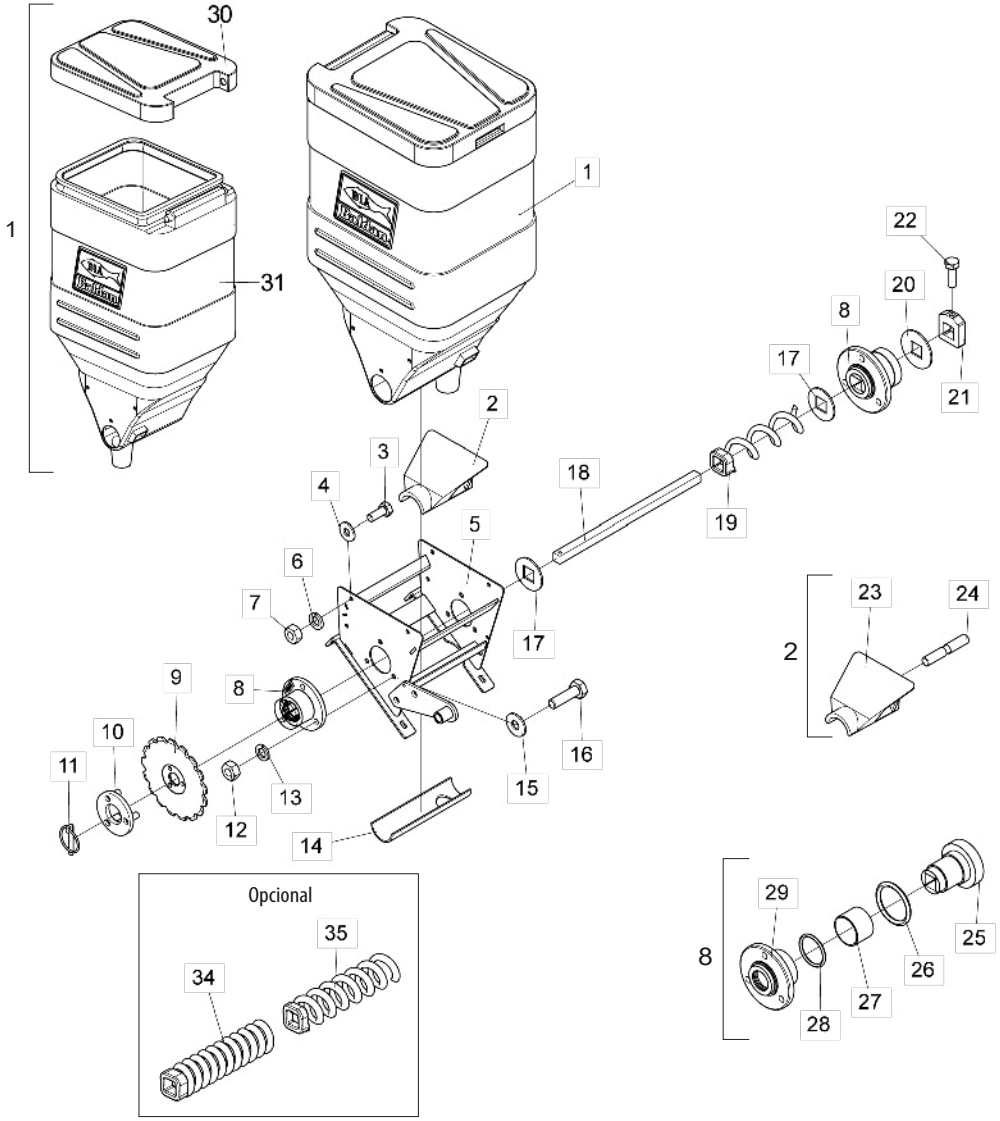

Item	Código	Descrição do Produto	Todos
1	6020055066-0	Caixa Plastica P/Adubo 65 Litros C/Tampa(Vermelho Ral-3020)	1
2	5538014970-1	Tampa Dosadora De Adubo Completa	1
3	6020311269-9	Parafuso Cab.Sextavada M8 X 1,25 X 20mm Cl8.8 Rt	4
4	5024010073-5	Arruela Lisa De Ø8,5 X Ø20 X 2,00mm	4
5	5530018441-2	Suporte Da Caixa De Adubo	1
6	6020010004-5	Arruela De Pressão M8 Media	4
7	6020310454-8	Porca Sextavada M8 X 1,25 Ma Cl8 Ch.13mm Alt.6,50mm	4
8	5204010585-9	Cubo Do Distribuidor De Adubo Completo	2
9	5256030018-2	Engrenagem De 17 Dentes	1
10	5558100005-6	Trava Da Engrenagem	1
11	6020390293-2	Trava C/Argola Ø5,75 X 40mm	1
12	6020310822-5	Porca Sextavada M10 X 1,50 Ma Cl8 Ch.17mm Alt.8,00mm	6
13	6020010394-0	Arruela De Pressão M10 Media	6
14	5106010026-1	Capa Da Bica De 224mm	1
15	5024010075-1	Arruela Lisa De Ø10,3 X Ø25 X 2,00mm	5
16	6020310437-8	Parafuso Cab.Sextavada M10 X 1,50 X 35mm Cl8.8 Rt	5
17	5024010328-9	Arruela De Inox De Q20 X Ø48 X 2,50mm	2
18	5232060236-0	Eixo De Q3/4" X 400mm	1
19	5400010106-3	Condutora Helicoidal Dir Q21 X 195 X 7,93mm (Passo 50,80mm)	1
20	5024070007-4	Arruela Lisa De Ø20 X Ø56,5 X 3,00mm	1
21	5558010551-2	Trava Do Eixo Quadrado 3/4"	1
22	6020310448-3	Parafuso Cab.Sextavada M8 X 1,25 X 25mm Cl8.8 Rt	1
23	5538014969-8	Tampa Dosadora Do Adubo.	1
24	6020395063-5	Tirante M10 X 58mm	1
25	5204010587-5	Cubo C/ Furo Q20mm	1
26	6020016051-0	Anel O'Ring 2-327 N3006-90 Nbr (Ø43,82mm)	1
27	6020030912-2	Bucha Lisa Ø40Xø44X30mm Em Metal-Polímero	1
28	6020351084-8	Retentor Ø35,00 X Ø44,50 X 7,00mm	1
29	5204010586-7	Cubo Do Distribuidor De Adubo	1
30	6020390869-8	Tampa P/ Caixa Plástica De Adubo/Semente 65 Litros (Preto)	1
31	6020055065-2	Caixa Plástica P/ Adubo 65 Litros S/ Tampa (Vermelho Ral-3020)	1
		Opcional	
32	6020250464-0	Condutora Helicoidal Dir Q21 X 195 X 7,93mm (Passo 15,88mm)	1
33	6020250285-0	Condutora Helicoidal Dir Q21 X 195 X 7,93mm (Passo 25,40mm)	1

• Caixa de Adubo - Dosador Fertisvstem

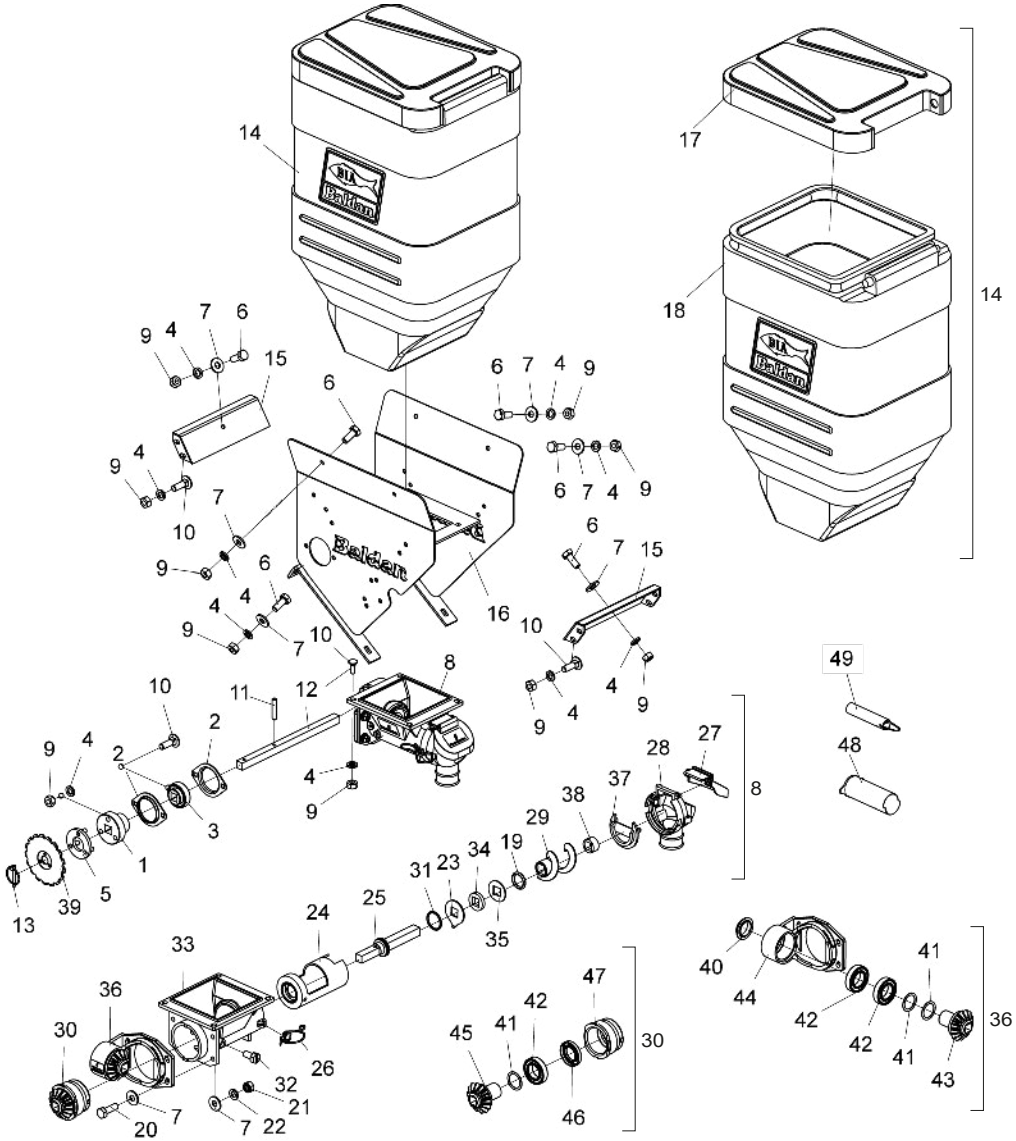

Item	Código	Descrição do produto	Todos
1	5204010411-9	Cubo Menor C/Furo Q20mm	1
2	6020250412-7	Mancal De Chapa De Aço Repuxada 03.52 Mst	2
3	6020250117-9	Rolamento Auto Compensador F-110934.1	1
4	6020010004-5	Arruela De Pressão M8 Média(Bicromatizado)	20
5	5558100005-6	Trava Da Engrenagem	1
6	6020311269-9	Parafuso Cab.Sextavada M8 X 1,25 X 20mm Cl8.8 Rt(Bicromatizado)	6
7	5024010073-5	Arruela Lisa De Ø8,5 X Ø20 X 2,00mm	14
8	6020057987-1	Conjunto Dosador Fertisystem Auto-Lub Ap/2E Ng Me(Fertisystem 11040000)	1
9	6020310454-8	Porca Sextavada M8 X 1,25 Ma Cl8 Ch.13mm Alt.6,50mm (Bicromatizado)	20
10	6020317457-0	Parafuso Cab.Francesa M8 X 1,25 X 25mm Cl8.8 Rt(Bicromatizado)	14
11	6020310471-8	Pino Elástico Pesado Ø6 X 30mm (Seeger Reno 701.161)	1
12	5232011419-5	Eixo Q.5/8" X 284mm	1
13	6020390293-2	Trava C/Argola Ø5,75 X 40mm	1
14	6020055321-0	Caixa Plástica P/Adubo 65 Litros C/Tampa(Vermelho Ral-3020)	1
15	5558010388-9	Trava Da Caixa De Adubo	2
16	5530017735-1	Suporte Da Caixa	1
17	6020390869-8	Tampa P/Caixa Plástica De Adubo/Semente 65 Litros (Preto)	1
18	6020055322-8	Caixa Plástica P/Adubo 65 Litros (Vermelho Ral-3020)	1
19	6020010008-8	Anel O'Ring 2-209 N3006-90 Nbr (Ø17,04 X Ø3,53mm)	1
20	6020310561-7	Parafuso Cab. Sextavada M8 X 1,25 X 25mm Cl 5.8 Rt(Fosfatizado)	4
21	6020317449-0	Porca Sextavada Autotravante C/Nylon Baixa M8 X 1,25 Ma Cl8 Ch.13mm Alt.8,00mm(Zincado Branco)	4
22	6020010404-0	Arruela De Pressão 5/16" Média Industrial(Bicromatizado)	4
23	6020010504-7	Arruela De Limpeza (07000006)	1
24	6020350530-5	Revestimento (07000003)	1
25	6020090686-4	Eixo Ng(Fertisystem 200201038)	1
26	6020310680-0	Presilha 0,70mm	2
27	6020051127-4	Conjunto Tampa Bocal Ng	1
28	6020030302-7	Bocal (07000002)	1
29	6020370258-5	Sem-Fim S 2" Esquerda (Fertisystem 300305004)	1
30	6020310619-2	Conjunto Mancalização Interna (07100009)	1
31	6020010041-0	Anel O'Ring 2-219 N3009-90Nbr (32,92)	1
32	6020310295-2	Parafuso Cab. Sextavada Com Fenda M8 X 1,25 X 16mm Cl 5.8 Rt(Bicromatizado)	2
33	6020051128-2	Corpo Principal (07000001)	1
34	6020110095-2	Feltro (07000023)	1
35	6020010503-9	Arruela Quadrada De Inox (07000060)	1
36	6020250494-1	Conjunto Mancalização Auto Lub (07100008)	1
37	6020390067-0	Tampa Transversal (07000017)	1
38	6020010230-7	Anel Trava (07000016)	1
39	5256030018-2	Engrenagem De 17 Dentes	1
40	6020310604-4	Arruela Llsa de Ø30 x Ø39 x 0.91mm	1
41	5024010243-6	Arruela Llsa de Ø30 x Ø39 x 0.91mm	1
42	6020350006-0	Rolamento Rígido de Esfera 6006 2RS DDU	3
43	6020310580-3	Pinhão Acionador (07000072)	1
44	6020250417-8	Mancal Auto-Lub (07000070)	1
45	6020310909-4	Pinhão Acionador (Fertisystem 200201036)	1
46	6020350320-5	Retentor Ø30,00 X Ø52,00 X 8,00mm (Sabó 00952 BR)	1
47	6020030074-5	Bucha (07000014)	1
48	6020390093-0	Tubo Manutenção "Opcional" (Fertisystem 200201026)	1
49	6020390092-1	Tubo Fixador "Opcional" (Fertisystem 300303005)	1

• Caixa de Semente - Sistema Baldan

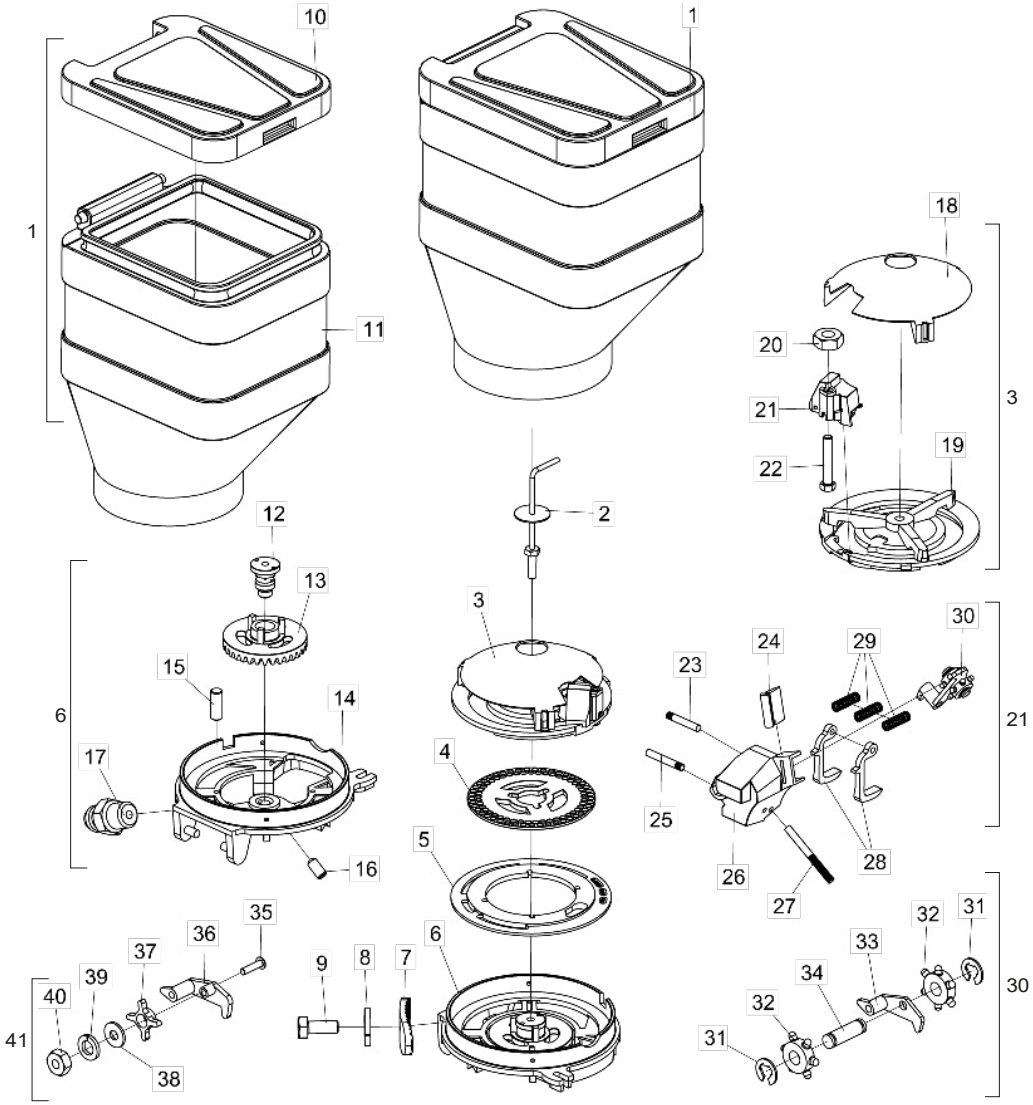

Item	Código	Descrição do produto	Todos
1	6020055068-7	Caixa Plástica P/Semente 45 Litros C/Tampa(Vermelho Ral-3020)	1
2	5420010103-3	Parafuso Da Caixa De Semente	1
3	6020370157-0	Suporte Superior Do Disco Distribuidor Completo (Oom 2 Arrastes)	1
4	6020070009-3	Disco Distribuidor De Soja 90F Ø8,5Mm(Ø43 X Ø186 X 4,50Mm)	1
5	5220020085-3	Disco Plato Bifacial(Ø132 X Ø233 X 7,50Mm)	1
6	5044010348-8	Base Distribuidora De Semente Completa	1
7	5530011945-9	Suporte Fixador Da Caixa De Semente	4
8	6020010122-0	Arruela De Pressão M6 Média(Bicromatizado)	4
9	6020310291-0	Parafuso Cab.Sextavada M6 X 1,00 X 15Mm Cl8.8 Rt(Bicromatizado)	4
10	6020390869-8	Tampa P/ Caixa Plástica De Adubo/Semente 65 Litros (Preto)	1
11	6020055067-9	Caixa Plástica De Semente De 45 Litros S/Tampa (Vermelho Ral-3020)	1
12	5232012000-4	Eixo Do Distribuidor De Semente	1
13	5164020004-2	Coroa De 33 Dentes	1
14	5044010347-0	Base Distribuidor De Semente	1
15	5432090085-1	Pino Liso De Ø6,8 X 18Mm C/Chanfro Guia	2
16	6020310259-6	Parafuso Allen S/C M6 X 1,00 X 12Mm Ma Cl12.9 Rt(Fosfatizado)	1
17	6020130100-1	Graxeira 1/4" Reta Unf - 28F Alt.14Mm Sext 5/16"	1
18	6020390405-6	Tampa Protetora da Semente	1
19	6020370142-2	Suporte Superior do Disco Distribuidor	1
20	6020310744-0	Porca Sextavada de 5/16" 18F UNC GR5 Ch.1/2" Alt.6,5mm	1
21	6020050423-5	Caixa Distribuidora de Semente Completa	1
22	6020311025-4	Parafuso Cab. Sextavada Ø5/16" x 2" 18F UNC 1A GR2 RP(Bicromatizado)	1
23	6020310425-4	Pino Liso Recartilhado Ø5 X 30Mm	1
24	6020310607-9	Protetor De Borracha Maciça	1
25	6020310424-6	Pino Liso Recartilhado Ø5 X 34Mm	1
26	6020050404-9	Caixa Distribuidora De Semente	1
27	6020310423-8	Pino Liso Recartilhado Ø5 X 52Mm	1
28	6020130207-5	Gatilho Raspador De Semente	2
29	6020250328-7	Mola Helicoidal De Compressão Ø8 X Ø9,7 X 29,5Mm - Arame Ø0,85Mm	3
30	6020130206-7	Gatilho Raspador	1
31	6020010246-3	Anel De Retenção Rs-05 G503-050-01	2
32	6020350784-7	Roseta Dosadora De Semente	2
33	6020130205-9	Gatilho Do Dosador	1
34	6020310526-9	Pino De Plastico De Ø7 X 18.5 X 23.5	1
35	6020310122-0	Parafuso Fenda De Cab. Abaulada Nº 10 (Ø3/16") X 3/4" - 24Fpp - Unc - 1A Gr5 Rt (Bicromatizado)	1
36	6020130204-0	Gatilho Suporte Da Roseta	1
37	6020350876-2	Estrela Dosadora C/ Furo Ø 8,3Mm (Cor Preta)	1
38	5024010423-4	Arruela Lisa De Ø5,5 X Ø12.7 X 1.21Mm	1
39	6020010400-8	Arruela De Pressão Ø3/16" Média (Industrial) (Bicromatizado)	1
40	6020310740-7	Porca Sextavada De 3/16" 24F Unc Gr5 Ch.3/8" Alt.4,5Mm	1
41	6020350116-4	Roseta Completa	1

Obs: A Caixa de semente é constituído de todas as peças relacionadas nesta lista, porém quando vendido completo os itens de 35 a 41 não o acompanharão.

• Caixa de semente - Sistema Universal

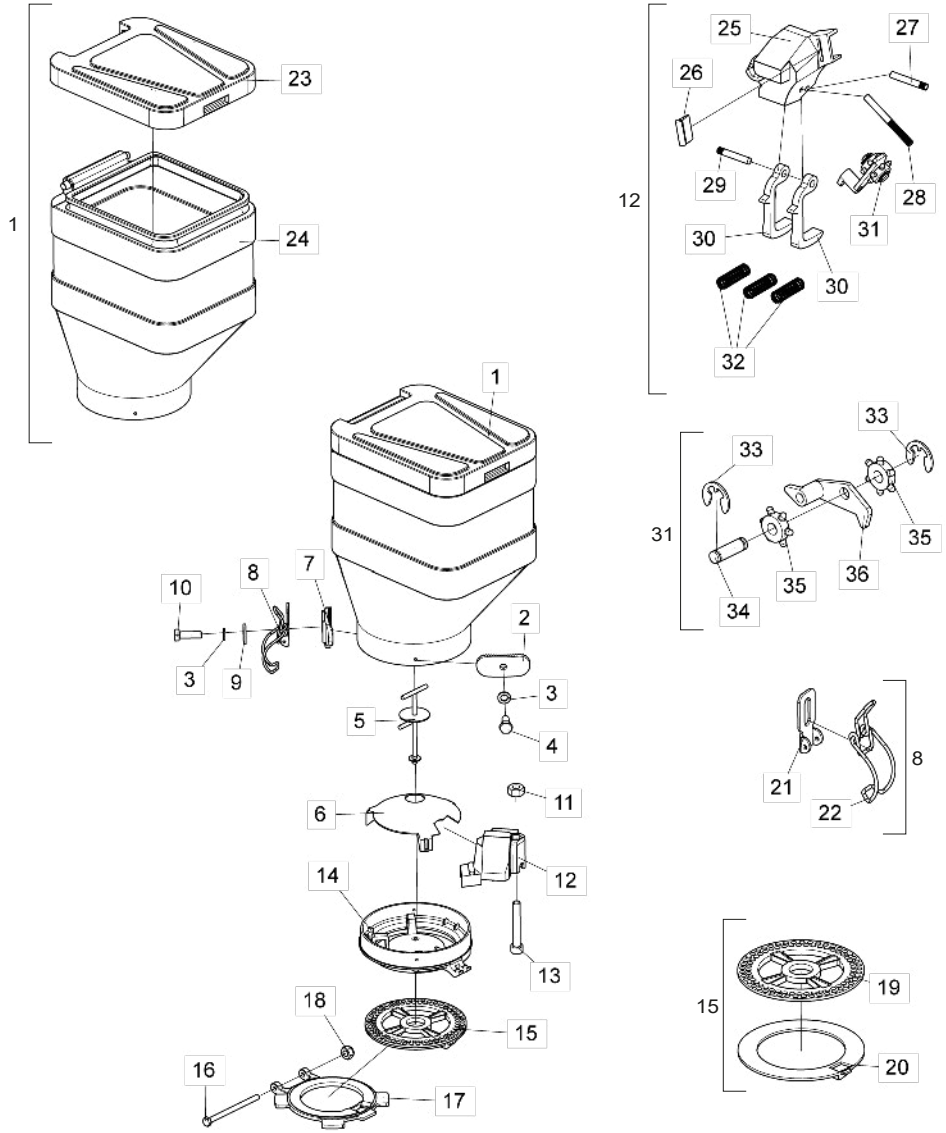

Item	Código	Descrição do Produto	Todos
1	6020055068-7	Caixa Plastica P/Semente 45 Litros C/Tampa(Vermelho Ral-3020)	1
2	5530011945-9	Suporte Fixador Da Caixa De Semente	2
3	6020010122-0	Arruela De Pressão M6 Media(Bicromatizado)	4
4	6020310291-0	Parafuso Cab.Sext. M6 X 1,00 X 15mm Cl8.8 Rt(Bicromatizado)	2
5	5420010104-1	Parafuso Da Caixa De Semente	1
6	6020390103-0	Tampa Protetora Da Semente Do Sistema Universal	1
7	5530011969-6	Suporte Fixador Da Caixa De Semente	2
8	5460010005-2	Presilha De Arame Completa	2
9	5024010161-8	Arruela Lisa De Ø7 X Ø18 X 2,00mm	2
10	6020312403-4	Parafuso Cab.Sext. M6 X 1,00 X 20mm Cl8.8 Rt(Bicromatizado)	2
11	6020310454-8	Porca Sext. M8 X 1,25 Ma Cl8 Ch.13mm Alt.6,50mm (Bicromatizado)	1
12	6020050423-5	Caixa Distribuidora De Semente Completa	1
13	6020310903-5	Parafuso Allen C/C M8 X 1,25 X 55mm Cl12.9 Rp(Fosfatizado)	1
14	5044010353-4	Base Do Distribuidor De Semente Universal	1
15	5220010140-5	Disco Distribuidor De Soja 90F Ø8mm(Ø35,10 X Ø189 X 4,50mm)C/Anel De 4,00mm	1
16	6020310562-5	Parafuso Cab.Sext. M8 X 1,25 X 115mm Cl8.8 Rp(Bicromatizado)	1
17	5044010294-5	Base Articulavel Sistema Universal(2013)	1
18	6020317449-0	Porca Sext. Autot. C/Nylon Baixa M8 X 1,25 Ma Cl8 Ch.13mm Alt.8,00mm (Zinc. Branco)	1
19	6020071801-4	Disco Distribuidor De Soja 90F Ø8mm(Ø35,10 X Ø189 X 4,50mm) Rampflow(Laranja)(1010065)	1
20	6020015810-8	Anel De Soja Mod U 4mm Liso(Laranja)(1020022)	1
21	5530010935-6	Suporte De Fixacão Da Presilha.	1
22	6020310680-0	Presilha 0,70	1
23	6020390869-8	Tampa P/ Caixa Plastica De Adubo/Semente 65 Litros (Preto)	1
24	6020055067-9	Caixa Plastica De Semente De 45 Litros S/Tampa (Vermelho Ral-3020)	1
25	6020050404-9	Caixa Distribuidora De Semente	1
26	6020310607-9	Protetor De Borracha Maciça	1
27	6020310424-6	Pino Liso Recartilhado Ø5 X 34mm.	1
28	6020310423-8	Pino Liso Recartilhado Ø5 X 52mm.	1
29	6020310425-4	Pino Liso Recartilhado Ø5 X 30mm	1
30	6020130207-5	Gatilho Raspador De Semente	2
31	6020130206-7	Gatilho Raspador	1
32	6020250328-7	Mola Helicoidal De Compressão Ø8 X Ø9,7 X 29,5mm - Arame	3
33	6020010246-3	Anel De Retenção Rs-05 G503-050-01 (Din 6799)	2
34	6020310526-9	Pino De Plastico De Ø7 X 18.5 X 23.5	1
35	6020350784-7	Roseta Dosadora De Semente	2
36	6020130205-9	Gatilho Do Dosador	1

• Base Distribuidor de Semente Universal - Titanium

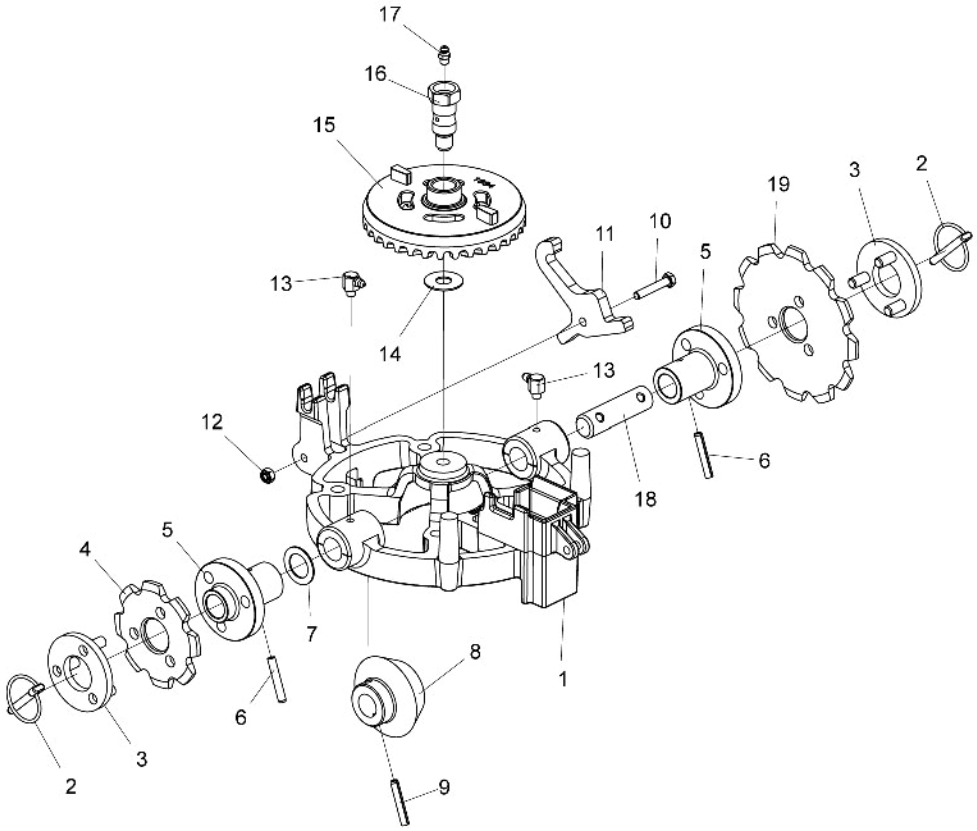

Item	Código	Descrição do produto	Todos
1	5530018332-7	Suporte Da Base Do Distribuidor Universal Usinado	1
2	6020390293-2	Trava C/Argola Ø5,75 X 40mm	2
3	5558100005-6	Trava Da Engrenagem	2
4	5256030006-9	Engrenagem De 8 Dentes	1
5	5204010544-1	Cubo Do Eixo De Transmissão	2
6	6020310485-8	Pino Elástico Pesado Ø6 X 36mm (Seeger Reno 701.163)	2
7	5024010160-0	Arruela Lisa De Ø20 X Ø31 X 1,21mm	1
8	5428010055-5	Pinhão De 15 Dentes	1
9	6020310488-2	Pino Elástico Pesado Ø6 X 32mm (Seeger Reno 701.163)	1
10	6020310898-5	Parafuso Cab.Sextavada M6 X 1,00 X 35mm Cl8.8 Rt(Bicromatizado)	1
11	5558010574-1	Trava Caixa Semente	1
12	6020317442-2	Porca Sextavada Autotravante C/Nylon Baixa M6 X 1,00 Ma Cl8 Ch.10mm Alt.6,00mm (Zincado Branco)	1
13	6020130106-0	Graxeira 1/4" 90º Unf-28F	2
14	5024010027-1	Arruela Lisa De Ø12,3 X Ø30 X 1,21mm	1
15	5164010022-6	Coroa De 33 Dentes	1
16	5232012318-6	Eixo Fixação Coroa E Pinhão	1
17	6020130100-1	Graxeira 1/4" Reta Unf - 28F Alt.14mm Sext 5/16"	1
18	5232012518-9	Eixo De Transmissão Sistema Universal	1
19	5256030012-3	Engrenagem De 12 Dentes	1

• Sistema Hidráulico Para Marcador de Linha - Opcional

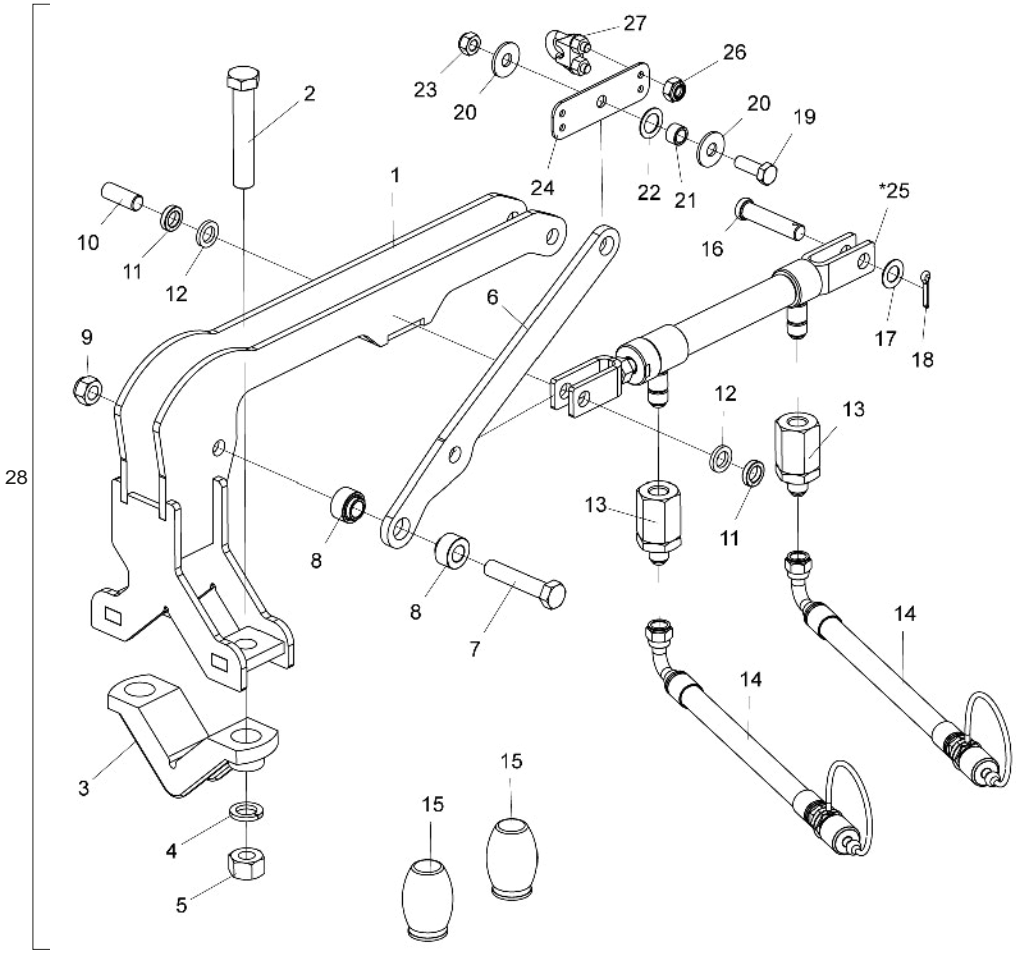

Item	Código	Descrição do produto	Todos
1	5530017731-9	Suporte Do Cilindro	1
2	6020310352-5	Parafuso Cab.Sextavada M20 X 2,50 X 110mm Cl8.8 Rp(Bicromatizado)	2
3	6010600770-8	Braçadeira	1
4	6020010403-2	Arruela De Pressão M20 Média(Bicromatizado)	2
5	6020310770-9	Porca Sextavada 3/4" 10F Unc Gr5 Ch.1.7/32" Alt.18,50mm (Bicromatizado)	2
6	5008010262-0	Alavanca De Acionamento Do Marcador	1
7	6020310186-7	Parafuso Cab.Sextavada M16 X 2,00 X 80mm Cl8.8 Rp(Bicromatizado)	1
8	5080011974-7	Bucha De Apoio	2
9	6020317443-0	Porca Sextavada Autotravante C/Nylon Baixa M16 X 2,00 Ma Cl8 Ch.24mm Alt.16,00mm (Zincado Branco)	1
10	5432010925-9	Pino Liso De Ø5/8" X 42mm	1
11	5024010372-6	Arruela Lisa De Ø16 X Ø25 X 6,00mm	2
12	5024010316-5	Arruela Lisa De Ø16,4 X Ø26,5 X 4,00mm	2
13	5412010402-3	Niple Redutor Ø0,4mm Rosca 3/4" 16F Jic	2
14	5372011612-6	Mangueira Hidráulica Ø3/8" C/ 1Trf E 1Tcg X 1900mm	2
15	6020030170-9	Bate Choque Do Facão 85.991.00	2
16	6020310942-6	Pino Cab.Redonda Ø5/8" X 65mm	1
17	5024010059-0	Arruela Lisa De Ø16,5 X Ø29 X 1,21mm	1
18	6020050104-0	Contrapino 3/16" X 1" (Zincado Branco)	1
19	6020310439-4	Parafuso Cab.Sextavada M12 X 1,75 X 35mm Cl8.8 Rt(Bicromatizado)	1
20	5024010068-9	Arruela Lisa De Ø13,3 X Ø35,5 X 3,00mm	2
21	5080020190-7	Bucha De Ø13 X Ø19 X 12mm	1
22	5024010160-0	Arruela Lisa De Ø20 X Ø31 X 1,21mm	1
23	6020310847-0	Porca Sextavada Autotravante C/Nylon Baixa M12 X 1 ,75 Ma Cl8 Ch.19mm Alt.12,00mm (Zincado Branco)	1
24	5136018704-0	Chapa De Fixação	1
*25	6020059191-0	Cilindro Hidráulico "D.A" Ø1/2" X Ø1" X 150mm(Curso) X 393mm(Fechado)	1
26	6020317442-2	Porca Sextavada Autotravante C/Nylon Baixa M6 X 1,00 Ma Cl8 Ch.10mm Alt.6,00mm (Zincado Branco)	4
27	6020130291-1	Grampo Tipo Crosby P/Cabo De Aço De 5/16"	2
28	5528011049-2	Sistema Hidraulico P/Marcador De Linha Plb	1

* Item 25 - Vide página 24

• Roda Compactadora de Borracha Completa - Opcional

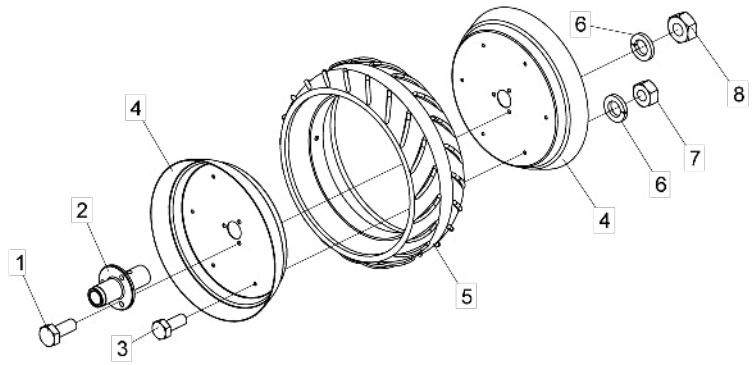

Item	Código	Descrição de produto	Todos
1	6020310452-1	Parafuso Cab.Sextavada M10 X 1,50 X 25Mm Cl8.8 Rt(Bicromatizado)	3
2	5204010369-4	Cubo Da Roda Compactação De Borracha	1
3	6020311269-9	Parafuso Cab.Sextavada M8 X 1,25 X 20Mm Cl8.8 Rt(Bicromatizado)	6
4	5018010015-3	Aro Da Roda De Compactação	2
5	6020030182-2	Banda De Compactação 180-15.1/2"	1
6	6020010004-5	Arruela De Pressão M8 Média(Bicromatizado)	9
7	6020310454-8	Porca Sextavada M8 X 1,25 Ma Cl8 Ch.13Mm Alt.6,50Mm (Bicromatizado)	6
8	6020310822-5	Porca Sextavada M10 X 1,50 Ma Cl8 Ch.17Mm Alt.8,00Mm (Bicromatizado)	3

• Cilindro Hidráulico do Marcador de Linha

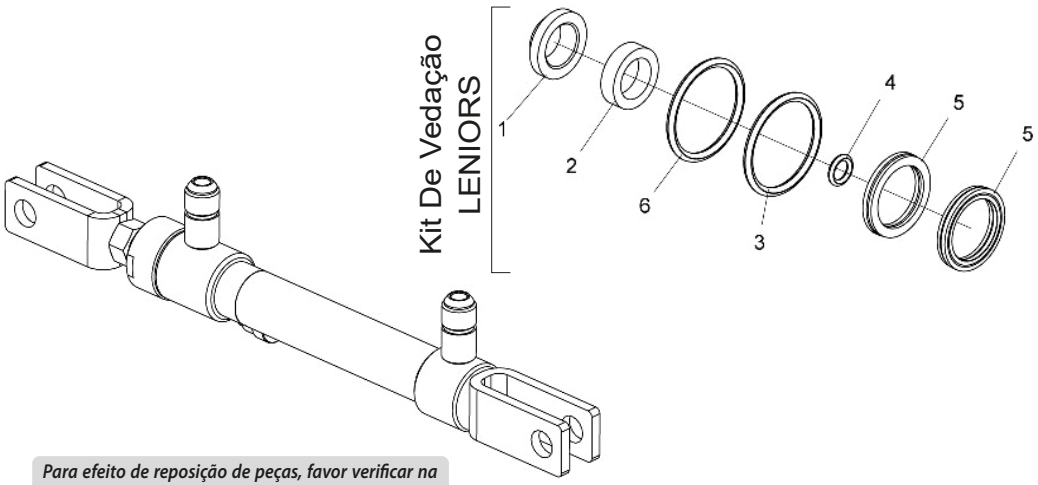

Para efeito de reposição de peças, favor verificar na camisa do cilindro - O código Baldan, o código e o nome do fabricante e a data de fabricação.

Item	Código	Descrição do produto	Todos
		Kit De Vedação LENIORS	
1	J019826	Raspador D-500	1
2		Gaxeta Std 1250-750	2
3		Parback 8-021	2
4		Anel O´Ring 2-010 (Ø6,07 x Ø1,78mm)	1
5		Anel O´Ring 2-022 (Ø25,12 x Ø1,78mm)	2
6		Gaxeta B 1250-500-250B	1
-	6020190221-8	Jodo De Reparo Leniors J019826	1

*Obs: Marcador de linha hidráulico - Vide página 21

• Disco de Cobertura Completo

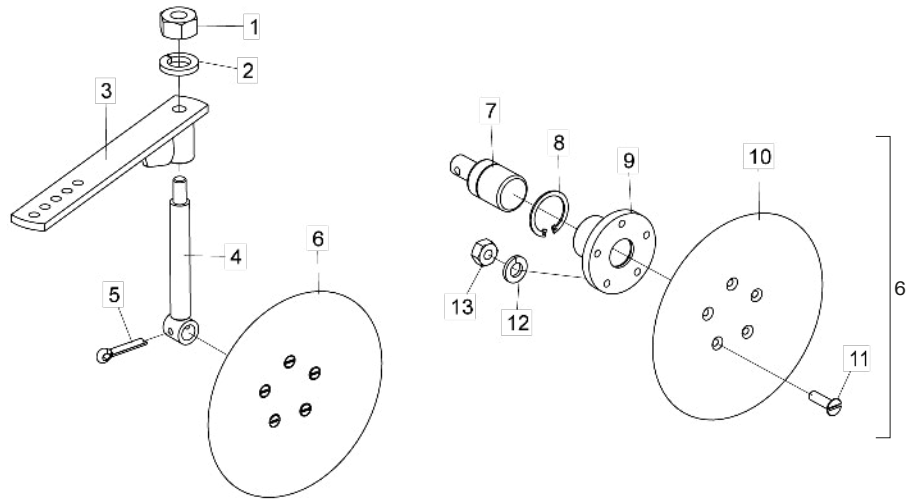

Item	Código	Descrição do produto	Todos
1	6020310820-9	Porca Sextavada M12 X 1,75 Ma Cl8 Ch.19Mm Alt.10,00Mm (Bicromatizado)	1
2	6020010395-8	Arruela De Pressão M12 Média(Bicromatizado)	1
3	5072010004-2	Braço Disco Cobertura	1
4	5232012001-2	Eixo Do Disco De Cobertura	1
5	6020050113-9	Contrapino 1/4" X 1.1/4" (Zincado Branco)	1
6	5204020013-4	Cubo Com Disco De Cobertura Completo	1
7	6020350045-1	Rolamento F110053-1 C/Furo 1/4"	1
8	6020010282-0	Anel De Retenção I-30 G502-030-01	1
9	5204010022-9	Cubo Do Disco De Cobertura	1
10	2644346501-3	Disco Côncovo Liso 8.1/2" X 3,00 5F Rd 7Mm R=32,5Mm Afe	1
11	6020310388-6	Parafuso Rosca Máquina Cab.Chata Fenda Simples M6 X 1,00 X 25Mm Cl5.8 Rt(Bicromatizado)	5
12	6020010122-0	Arruela De Pressão M6 Média(Bicromatizado)	5
13	6020311257-5	Porca Sextavada M6 X 1,00 Ma Cl8 Ch.10Mm Alt.5,00Mm (Bicromatizado)	5

• Roda de Profundidade Completa

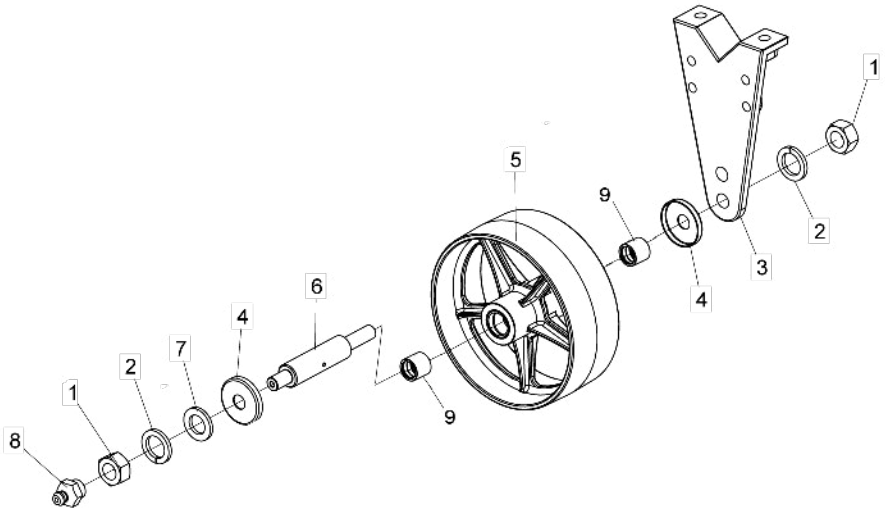

Item	Código	Descrição do produto	Todos
1	6020310457-2	Porca Sextavada M24 X 3,00 Ma Cl8 Ch.36Mm Alt.19,00Mm (Bicromatizado)	2
2	6020010196-3	Arruela De Pressão M24 Média (Bicromatizado)	2
3	5530400013-8	Suporte Da Roda	1
4	5096010011-2	Calota Protetora Do Eixo	2
5	5498010254-0	Roda de Profundidade de Atrito (Bucha)	1
6	5232011995-2	Eixo Da Roda De Profundidade	1
7	5024010039-5	Arruela Lisa De Ø26,2 X Ø44 X 4,75Mm (Zincado)	1
8	6020130108-7	Graxeira 1/8" Reta Bsp-28F	1
9	6020031016-3	Bucha de Bronze	2

• Carrinho do Disco Duplo Adubo

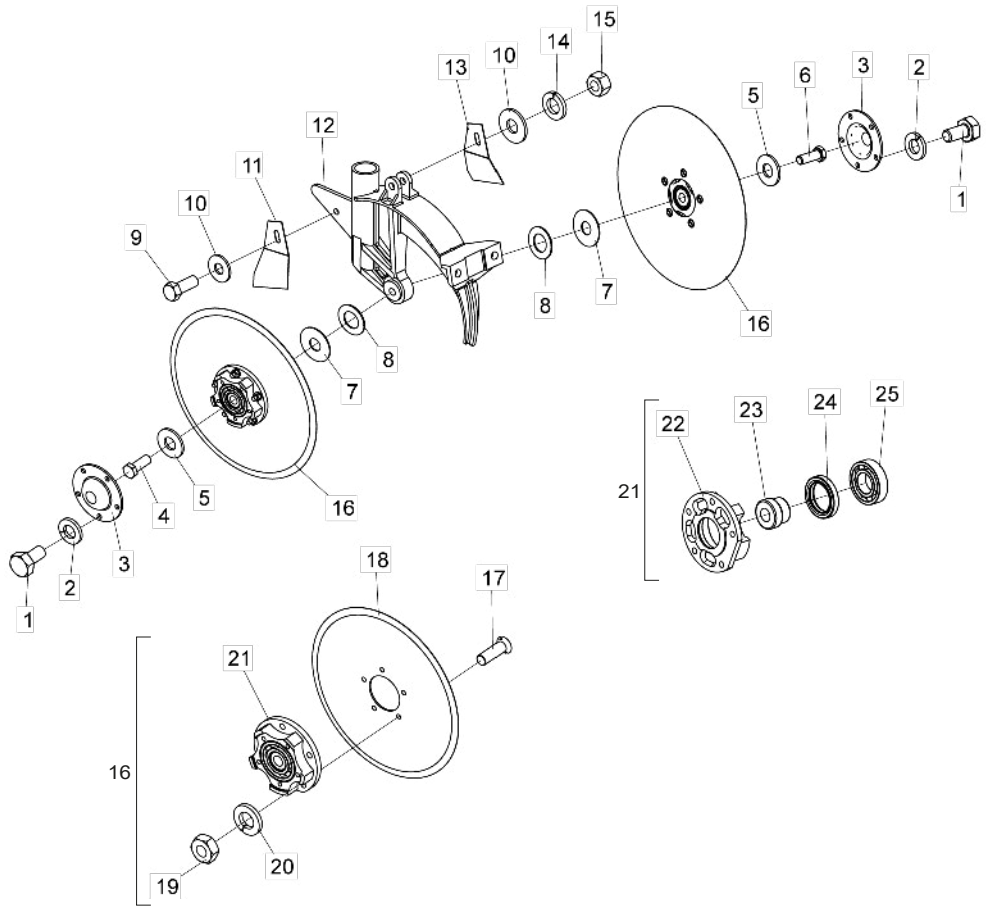

Item	Código	Descrição do produto	Todos
1	6020311000-9	Parafuso Cab.Sextavada 1/4" X 1/2" 20F Unc1A Gr5 Rt(Bicromatizado)	10
2	6020010402-4	Arruela De Pressão 1/4" Média Industrial(Bicromatizado)	10
3	5096030002-2	Calota Do Cubo Do Disco Duplo	2
4	6020311074-2	Parafuso Cab.Sextavada 5/8" X 1.3/4" 11F Unc1A Gr5 Rp Rosca Direita(Bicromatizado)	1
5	5024010239-8	Arruela Lisa De Ø16,5 X Ø37 X 3,00Mm	2
6	6020311073-4	Parafuso Cab.Sextavada 5/8" X 1.3/4" 11F Unc1A Gr5 Rp Rosca Esquerda(Bicromatizado)	1
7	5024010051-4	Arruela Lisa De Ø16 X Ø44 X 1,21Mm	2
8	5024010059-0	Arruela Lisa De Ø16,5 X Ø29 X 1,21Mm	4
9	6020310452-1	Parafuso Cab.Sextavada M10 X 1,50 X 25Mm Cl8.8 Rt(Bicromatizado)	1
10	5024010075-1	Arruela Lisa De Ø10,3 X Ø25 X 2,00Mm	2
11	5352030047-0	Limpador Direito Dos Discos	1
12	5112020017-1	Carcaça Do Disco Duplo	1
13	5352030048-8	Limpador Esquerdo Dos Discos	1
14	6020010394-0	Arruela De Pressão M10 Média(Bicromatizado)	1
15	6020310822-5	Porca Sextavada M10 X 1,50 Ma Cl8 Ch.17Mm Alt.8,00Mm (Bicromatizado)	1
16	5204010348-1	Cubo Completo (Disco Liso Ø13" X 3,00Mm) 5 Furos	2
17	6020310235-9	Parafuso Rosca Maquina Cab.Chata Fenda Simples M8 X 1,25 X 25Mm Cl5.8 Rt(Bicromatizado)	10
18	2853346539-2	Disco Plan Lis 13" X 3,00 Fc Rd 68,6Mm + 5F Rd Esc 8,8Mm R=47,5Mm Afe	2
19	6020310454-8	Porca Sextavada M8 X 1,25 Ma Cl8 Ch.13Mm Alt.6,50Mm (Bicromatizado)	10
20	6020010004-5	Arruela De Pressao M8 Media(Bicromatizado)	10
21	5204020094-0	Cubo Montado	2
22	5204020026-6	Cubo Do Disco Duplo	2
23	5080010042-6	Bucha Do Rolamento	2
24	6020350259-4	Retentor Ø35,00 X Ø50,00 X 8,00Mm (Arca 5295 Brg / Sabo 00962 Brgp)	2
25	6020350020-6	Rolamento De Esfera 6206	2

• Carrinnho do Disco Duplo Semente

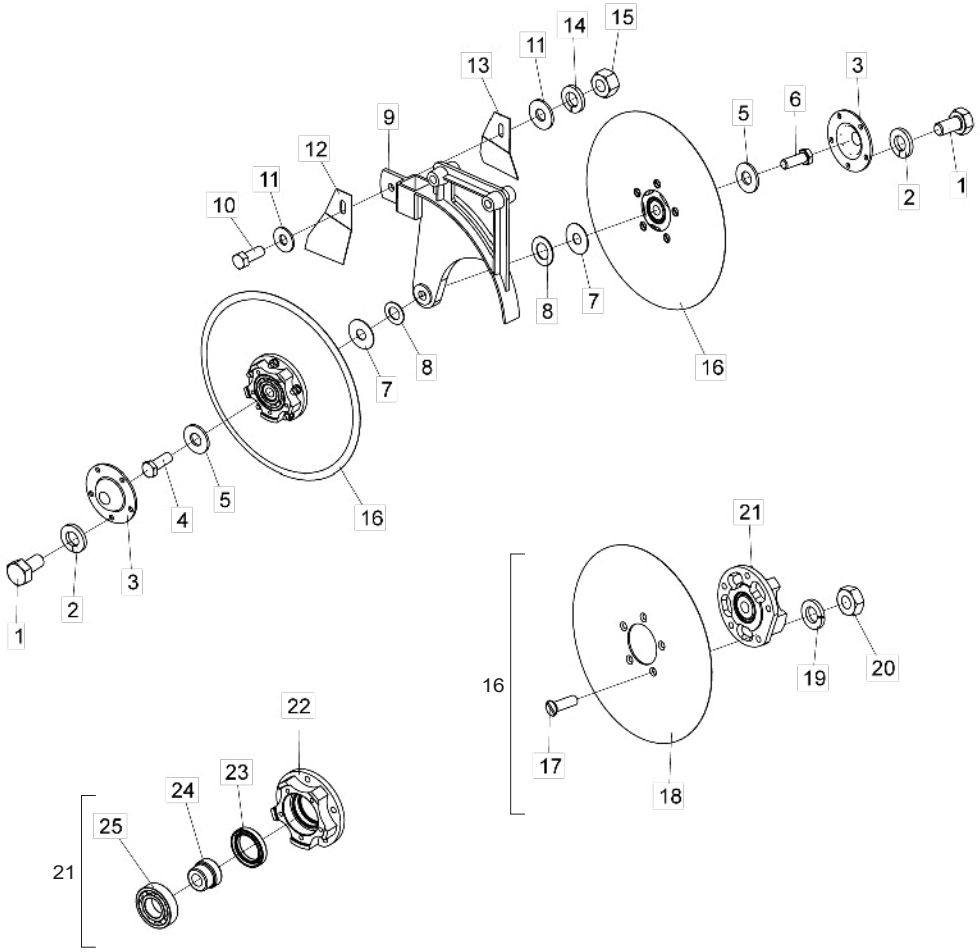

Item	Código	Descrição do produto	Todos
1	6020311000-9	Parafuso Cab.Sextavada 1/4" X 1/2" 20F Unc1A Gr5 Rt(Bicromatizado)	10
2	6020010402-4	Arruela De Pressão 1/4" Média Industrial(Bicromatizado)	10
3	5096030002-2	Calota Do Cubo Do Disco Duplo	2
4	6020311074-2	Parafuso Cab.Sextavada 5/8" X 1.3/4" 11F Unc1A Gr5 Rp Rosca Direita(Bicromatizado)	1
5	5024010239-8	Arruela Lisa De Ø16,5 X Ø37 X 3,00Mm	2
6	6020311073-4	Parafuso Cab.Sextavada 5/8" X 1.3/4" 11F Unc1A Gr5 Rp Rosca Esquerda(Bicromatizado)	1
7	5024010051-4	Arruela Lisa De Ø16 X Ø44 X 1,21Mm	2
8	5024010059-0	Arruela Lisa De Ø16,5 X Ø29 X 1,21Mm	4
9	5530410050-7	Suporte Do Disco Duplo P/Semente (Convencional)	1
10	6020310452-1	Parafuso Cab.Sextavada M10 X 1,50 X 25Mm Cl8.8 Rt(Bicromatizado)	1
11	5024010075-1	Arruela Lisa De Ø10,3 X Ø25 X 2,00Mm	2
12	5352030047-0	Limpador Direito Dos Discos	1
13	5352030048-8	Limpador Esquerdo Dos Discos	1
14	6020010394-0	Arruela De Pressão M10 Média(Bicromatizado)	1
15	6020310822-5	Porca Sextavada M10 X 1,50 Ma Cl8 Ch.17Mm Alt.8,00Mm (Bicromatizado)	1
16	5204010348-1	Cubo Completo(Disco Liso Ø13" X 3,00Mm) 5 Furos	2
17	6020310235-9	Parafuso Rosca Máquina Cab.Chata Fenda Simples M8 X 1,25 X 25Mm Cl5.8 Rt(Bicromatizado)	10
18	2853346539-2	Disco Plan Lis 13" X 3,00 Fc Rd 68,6Mm + 5F Rd Esc 8,8Mm R=47,5Mm Afe	2
19	6020010004-5	Arruela De Pressão M8 Média(Bicromatizado)	10
20	6020310454-8	Porca Sextavada M8 X 1,25 Ma Cl8 Ch.13Mm Alt.6,50Mm (Bicromatizado)	10
21	5204020094-0	Cubo Montado	2
22	5204020026-6	Cubo Do Disco Duplo	2
23	6020350259-4	Retentor Ø35,00 X Ø50,00 X 8,00Mm (Arca 5295 Brg / Sabo 00962 Brgp)	2
24	5080010042-6	Bucha Do Rolamento	2
25	6020350020-6	Rolamento De Esfera 6206	2

• Carrinho de Disco de Corte

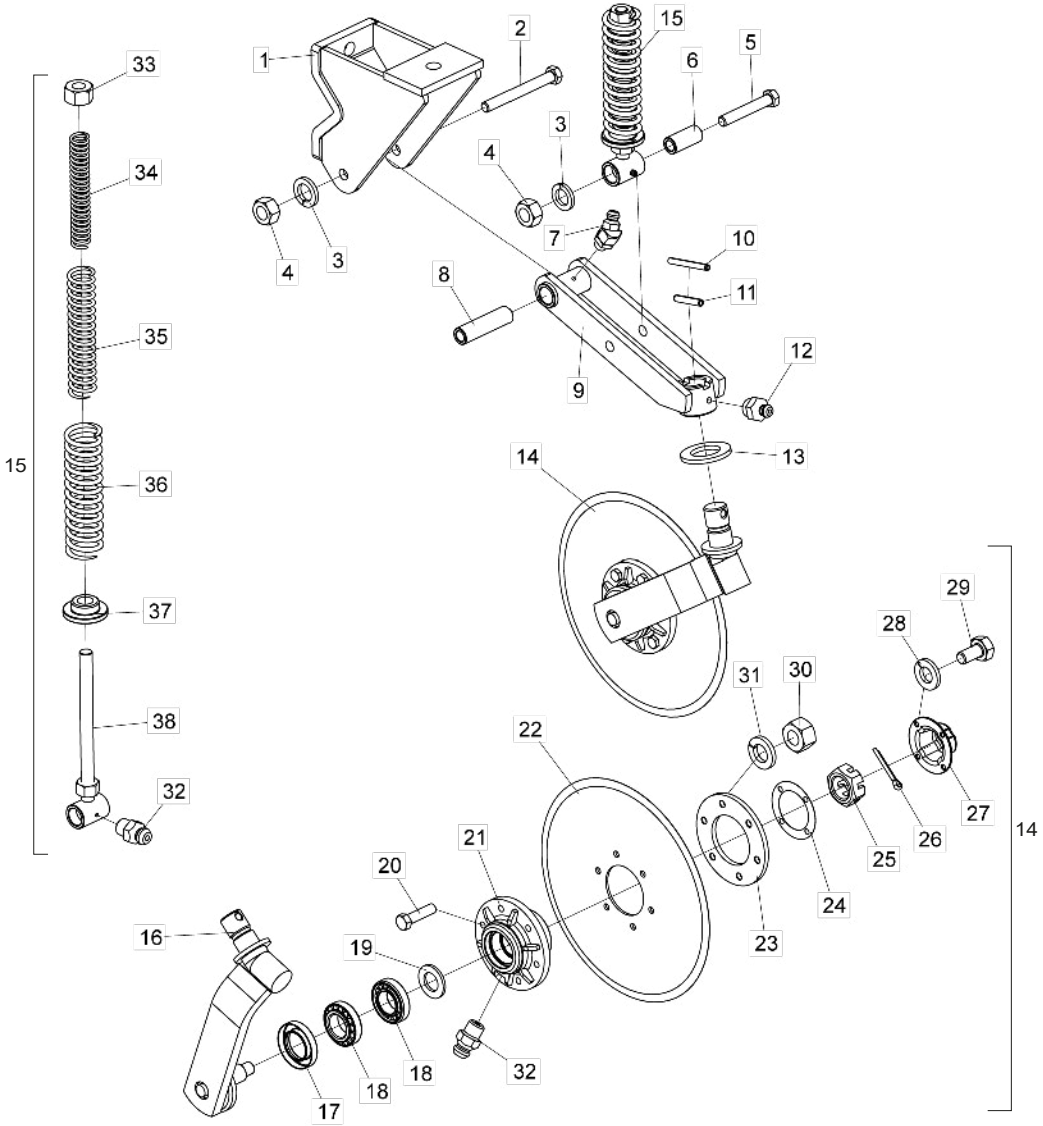

Item	Código	Descrição do Produto	Todos	Disco plano liso	Disco plano estriado
1	5530010049-9	Suporte Do Disco De Corte Superior	1		
2	6020310164-6	Parafuso Cab.Sextavada M16 X 2,00 X 140Mm Cl8.8 Rp(Bicromatizado)	1		
3	6020010124-6	Arruela De Pressão M16 Média(Bicromatizado)	2		
4	6020310818-7	Porca Sextavada M16 X 2,00 Ma Cl8 Ch.24Mm Alt.13,00Mm (Bicromatizado)	2		
5	6020310150-6	Parafuso Cab.Sextavada M16 X 2,00 X 100Mm Cl8.8 Rp(Bicromatizado)	1		
6	5080020661-5	Bucha De Ø16,2 X Ø26,5 X 57Mm	1		
7	6020130104-4	Graxeira 1/4" 45ºunf - 28F Sext 5/16"	1		
8	5080010195-3	Bucha De Ø16,2 X Ø26,5 X 99Mm	1		
9	5530010050-2	Suporte Do Disco De Corte	1		
10	6020310472-6	Pino Elástico Pesado Ø6 X 55Mm (Seeger Reno 701.167)		1	
11	6020310510-2	Pino Elástico Pesado Ø10 X 55Mm (Seeger Reno 701.220)	1		
12	6020130108-7	Graxeira 1/8" Reta Bsp-28F	1		
13	5024010107-3	Arruela Lisa Ø36 X Ø61 X 5,00Mm	1		
14	5124010023-5	Carrinho Do Disco De Corte (Disco Plano Liso 14" X 4Mm)		1	
14	5124010317-0	Carrinho Do Disco De Corte (Disco Plano Estriado 14" X 4Mm)			1
15	5484010004-1	Regulador Completo	1		
16	5530016348-2	Suporte C/Eixo Do Disco	2		
17	6020350244-6	Retentor Ø35,00 X Ø58,00 X 10,00Mm (Arca 5035 Br / Sabo 01551 Br)	2		
18	6020350077-0	Rolamento 44610/49 Capa Cone (Gaiola Baixa)	4		
19	5024010024-7	Arruela Lisa De Ø20 X Ø38 X 1,21Mm		1	
20	6020310980-9	Parafuso Cab.Sextavada M10 X 1,50 X 40Mm Cl8.8 Rt(Bicromatizado)		6	
20	6020310560-9	Parafuso Cab.Sextavada M8 X 1,25 X 35Mm Cl8.8 Rt(Bicromatizado)			6
21	5204010499-2	Cubo Do Disco	2		
22	2855397388-2	Disco Plan Lis 14" X 4,00 Fc Rd 80Mm + 6F Rd 10,3Mm D-115Mm Afd		1	
22	3255397203-4	Disco Plan Est 14" X 4,00 Fc Rd 80Mm + 6F Rd 8,7Mm D=115Mm Afd			1
23	5284010001-4	Flange Do Cubo Do Disco	2		
24	6020190098-3	Junta De Papel Ø50,3 X Ø73,5 X 1/64"	2		
25	6020310780-6	Porca Sextavada Castelo M20 X 2,50 Ma Cl8 Ch.30Mm Alt.16,00Mm S/Coroa(Bicromatizado)	2		
26	6020050101-5	Contrapino 1/8" X 1" (Zincado Branco)	2		
27	6020050640-8	Calota Do Cubo(Bicromatizado)	2		
28	6020010122-0	Arruela De Pressão M6 Média(Bicromatizado)	8		
29	6020310291-0	Parafuso Cab.Sextavada M6 X 1,00 X 15Mm Cl8.8 Rt(Bicromatizado)	8		
30	6020310822-5	Porca Sextavada M10 X 1,50 Ma Cl8 Ch.17Mm Alt.8,00Mm (Bicromatizado)		6	
30	6020310454-8	Porca Sextavada M8 X 1,25 Ma Cl8 Ch.13Mm Alt.6,50Mm (Bicromatizado)			6
31	6020010394-0	Arruela De Pressão M10 Média(Bicromatizado)		6	
31	6020010124-6	Arruela De Pressão M16 Média(Bicromatizado)			6
32	6020130100-1	Graxeira 1/4" Reta Unf - 28F Alt.14Mm Sext 5/16"	3		
33	6020310784-9	Porca Sextavada 3/4" 10F Unc Gr5 Ch.1.1/4" Alt.11Mm (Bicromatizado)	1		
34	6020250208-6	Mola Helicoidal De Compressão Ø21 X Ø29 X 180Mm Arame=Ø4Mm Interna	1		
35	6020250206-0	Mola Helicoidal De Compressão Ø30,5 X Ø41,5 X 200Mm Arame=Ø5,5Mm Intermediaria	1		
36	6020250207-8	Mola Helicoidal De Compressão Ø43,5 X Ø57,5 X 200Mm Arame=Ø7Mm Externa	1		
37	6010600980-8	Bucha De Encosto	1		
38	5232010030-5	Eixo Do Regulador C/Bucha	1		

• Sulcador da Haste com Suporte Completo

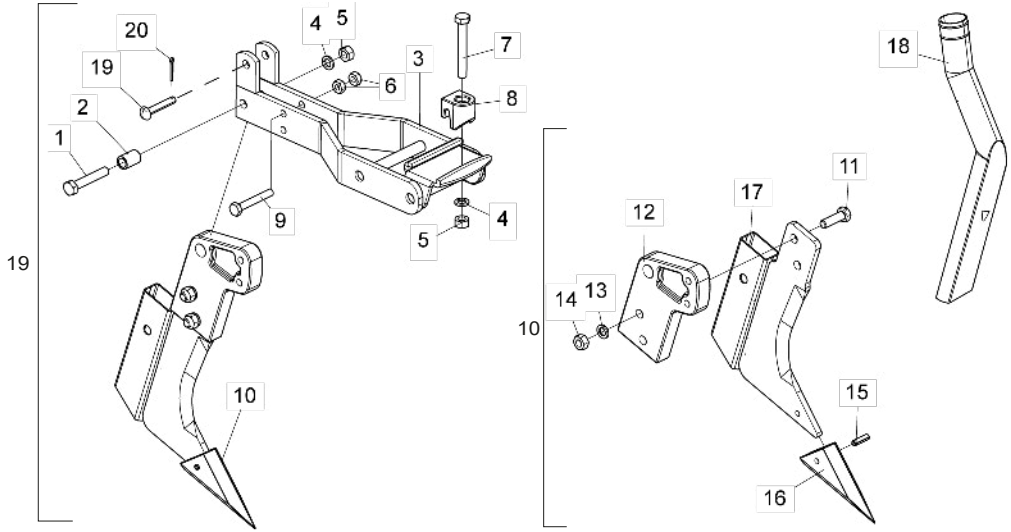

Item	Código	Descrição do produto	Todos
1	6020310978-7	Parafuso Cab.Sextavada M12 X 1,75 X 70mm Cl8.8 Rt	1
2	5080010016-7	Bucha De Articulação	1
3	5530010048-0	Suporte Do Sulcador	1
4	6020010395-8	Arruela De Pressão M12 Média	2
5	6020310820-9	Porca Sextavada M12 X 1,75 Ma Cl8 Ch.19mm Alt.10,00mm	2
6	6020310822-5	Porca Sextavada M10 X 1,50 Ma Cl8 Ch.17mm Alt.8,00mm	2
7	6020317495-3	Parafuso Cab.Sextavada M12 X 1,75 X 90mm Cl8.8 Rp	1
8	6010600896-8	Trava De Engate Do Suporte Dos Discos	1
9	6020317444-9	Parafuso Cab.Sextavada M10 X 1,50 X 70mm Cl8.8 Rt	1
10	5532010051-7	Sulcador Da Haste Completo	1
11	6020310152-2	Parafuso Cab.Sextavada M12 X 1,75 X 40mm Cl8.8 Rp	2
12	5530390016-0	Suporte Direito Do Fação	1
13	6020010395-8	Arruela De Pressão M12 Média	2
14	6020310820-9	Porca Sextavada M12 X 1,75 Ma Cl8 Ch.19mm Alt.10,00mm	2
15	6020310490-4	Pino Elástico Pesado Ø8 X 28mm (Seeger Reno 701.186)	1
16	6010601364-3	Bico Recambiável	1
17	5532010039-8	Sulcador Da Haste	1
18	6020030118-0	Bica Redonda C/ Grau Direita	1
19	5432120061-6	Pino Cab. Francesa Ø3/8" X 54mm	1
20	6020010403-2	Arruela De Pressão M20 Média	1
21	5532010050-9	Sulcador Da Haste C/Suporte Completo	1

Obs.: O Sulcador (21) é constituído de todas as peças relacionadas nesta lista; porém, quando vendido completo, os itens 18 a 20 não o acompanham.

• Suporte Para Bico Sulcador ou Bico Riscador

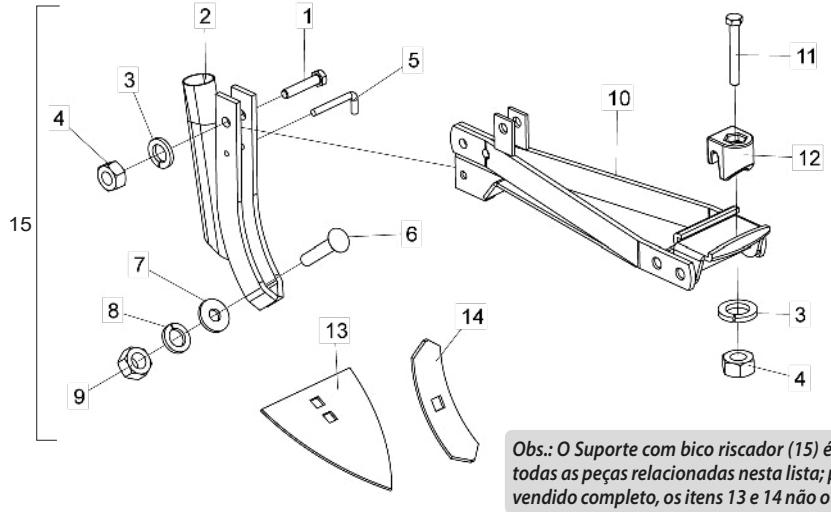

Obs.: O Suporte com bico riscador (15) é constituído de todas as peças relacionadas nesta lista; porém, quando vendido completo, os itens 13 e 14 não o acompanham.

Item	Código	Descrição do produto	Todos
1	6020310210-3	Parafuso Cab.Sextavada M12 X 1,75 X 60Mm Cl8.8 Rt(Bicromatizado)	1
2	5530080008-3	Suporte Do Bico	1
3	6020010395-8	Arruela De Pressão M12 Média(Bicromatizado)	2
4	6020310820-9	Porca Sextavada M12 X 1,75 Ma Cl8 Ch.19Mm Alt.10,00Mm (Bicromatizado)	2
5	5432020009-4	Pino "L" Ø6,8 X 26Mm	1
6	6020310273-1	Parafuso Cab.Francesa M16 X 2,00 X 80Mm Cl8.8 Rp(Bicromatizado)	1
7	5024010298-3	Arruela Lisa De Ø17 X Ø44 X 4,75Mm(Zincada)	1
8	6020010124-6	Arruela De Pressão M16 Média(Bicromatizado)	1
9	6020310818-7	Porca Sextavada M16 X 2,00 Ma Cl8 Ch.24Mm Alt.13,00Mm (Bicromatizado)	1
10	5530014996-0	Suporte P/Riscador E Sulcador	1
11	6020317495-3	Parafuso Cab.Sextavada M12 X 1,75 X 90Mm Cl8.8 Rp(Bicromatizado)	1
12	6010600896-8	Trava De Engate Do Suporte Dos Discos	1
13	4708100005-7	Bico Riscador 8" X 5,00Mm	1
14	4750100101-1	Bico Riscador 8" X 2.1/4" X 5,00Mm	1
15	5530014999-4	Suporte C/Parafuso Do Bico Sulcador	1

• Discos Distribuidores - Sistema Baldan

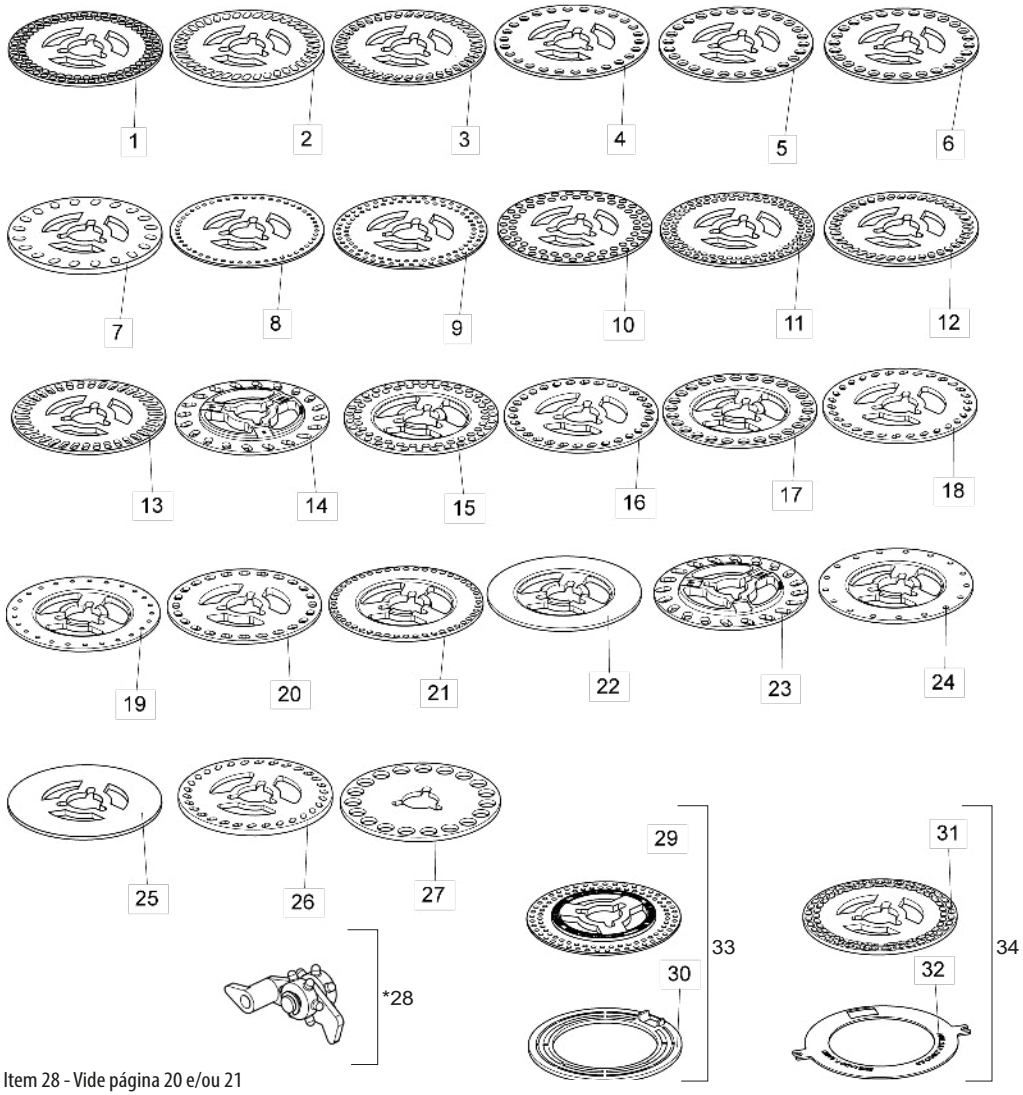

* Item 28 - Vide página 20 e/ou 21

Item	Código	Descrição do Produto	Todos
1	6020070009-3	Disco Distribuidor De Soja 90F Ø8,5mm(Ø43 X Ø186 X 4,50mm)	1
2	6020070002-6	Disco Distribuidor De Soja 40F 8 X 16mm(Ø43 X Ø186 X 8,00mm)	1
3	6020070080-8	Disco Distribuidor De Soja 40F 7,5 X 15mm(Ø43 X Ø186 X 4,50mm)	1
4	6020070072-7	Disco Distribuidor De Milho/Arroz 26F Ø11mm(Ø43 X Ø186 X 4,50mm)	1
5	6020070074-3	Disco Distribuidor De Milho/Arroz 26F Ø13mm(Ø43 X Ø186 X 4,50mm)	1
6	6020070070-0	Disco Distribuidor De Milho/Arroz 26F Ø13,5mm(Ø43 X Ø186 X 4,50mm)	1
7	6020070006-9	Disco Distribuidor De Feijão 20F 10 X 15mm(Ø43 X Ø186 X 8,00mm)	1
7	6020070102-2	Disco Distribuidor De Feijão Graudo 64F 8,5 X 13mm(Ø43 X Ø186 X 5,50mm)	1
7	6020070103-0	Disco Distribuidor De Feijão Miudo 72F 7,5 X 12,5mm(Ø43 X Ø186 X 5,50mm)	1
8	6020070082-4	Disco Distribuidor De Sorgo 50F Ø4,8mm(Ø43 X Ø186 X 3,00mm)	1
9	6020070087-5	Disco Distribuidor De Soja/Sorgo 90F Ø5mm(Ø43 X Ø186 X 3,00mm)	1
10	6020070007-7	Disco Distribuidor De Soja 62F Ø8,5mm(Ø43 X Ø186 X 4,50mm)	1
11	6020070086-7	Disco Distribuidor De Soja 90F Ø7mm(Ø43 X Ø186 X 4,50mm)	1
12	6020070088-3	Disco Distribuidor De Feijão 40F 8 X 13,5mm(Ø43 X Ø186 X 4,50mm)	1
13	6020070078-6	Disco Distribuidor De Soja 38F 7,5 X 18mm(Ø43 X Ø186 X 4,50mm)	1
14	5220020095-0	Disco Distribuidor De Girassol 20F 5,5 X 13mm(Ø43 X Ø186 X 4,50mm)	1
15	5220020096-9	Disco Distribuidor De Soja 02 Fileira 62F Ø9,5mm(Ø43 X Ø186 X 4,50mm)	1
15	6020070076-0	Disco Distribuidor De Soja 34F 10,5 X 15mm(Ø43 X Ø186 X 4,50mm)	1
15	6020070004-2	Disco Distribuidor De Soja 34F 10,5 X 15mm(Ø43 X Ø186 X 8,00mm)	1
16	5220020043-8	Disco Distribuidor De Semente 30F 8,5 X 12mm Cinza(Ø43 X Ø186 X 4,50mm)	1
17	5220020078-0	Disco Distribuidor De Milho 26F Ø13,49mm(Ø43 X Ø186 X 4,00mm)	1
17	6020071726-3	Disco Distribuidor De Milho 28F Ø9,0mm(Ø43 X Ø186 X 4,50mm)	1
17	5220020081-0	Disco Distribuidor De Milho De Pipoca 48F Ø7,14mm(Ø43 X Ø186 X 4,00mm)	1
17	6020070890-6	Disco Distribuidor De Milho Doce 29F 8 X 12,5mm(Ø43 X Ø186 X 4,50mm)	1
18	5220020101-9	Disco Distribuidor De Algodão 30F 5,5 X 11mm(Ø43 X Ø186 X 4,50mm)	1
19	5220020079-9	Disco Distribuidor De Remolacha 25F Ø5,56mm(Ø43 X Ø186 X 4,00mm)	1
20	5220020080-2	Disco Distribuidor De Remolacha 25F Ø5,56mm(Ø43 X Ø186 X 4,50mm)	1
20	5220020046-2	Disco Distribuidor De Milho 24F 9 X 14mm(Ø43 X Ø186 X 4,50mm)	1
21	5220020082-9	Disco Distribuidor De Milho De Pipoca 48F Ø7,14mm(Ø43 X Ø186 X 4,50mm)	1
22	5220020017-9	Disco Distribuidor De Semente S/Furo(Ø43 X Ø186 X 8,00mm)	1
23	5220020077-2	Disco Distribuidor De Girassol 20F 7 X 16mm(Ø43 X Ø186 X 4,50mm)	1
24	5220020030-6	Disco Distribuidor De Sorgo 17F Ø7,14mm(Ø43 X Ø186 X 4,50mm)	1
25	6020070001-8	Disco Distribuidor De Semente Cego(Ø43 X Ø186 X 4,50mm)	1
26	5220020075-6	Disco Distribuidor De Algodão 30F 5,5 X 11mm(Ø43 X Ø186 X 7,90mm)	1
27	6020070005-0	Disco Distribuidor De Amendoim 19F Ø20mm(Ø43 X Ø193 X 6,00mm)	1
28	6020130206-7	Gatilho Raspador	1
29	6020070087-5	Disco Distribuidor Semente De 90F De Ø5 X 5,5mm (Ø43 X Ø186 X 3mm)	1
30	6020010073-8	Anel Plástico De Ø185 X 5mm P/ Disco De Sorgo	1
31	6020070102-2	Disco Distribuidor De Feijão Graudo 64F 8,5 X 13mm(Ø43 X Ø186 X 5,50mm)	1
31	6020070103-0	Disco Distribuidor De Feijão Miúdo 72F 7,5 X 12,5mm(Ø43 X Ø186 X 5,50mm)	1
32	6020070140-5	Disco De Ø128 X Ø185 X Ø2,5mm	1
33	5220020037-3	Disco Distribuidor De Sorgo 90F Ø5mm(Ø43 X Ø186 X 3,00mm)Completo	1
34	5220010002-6	Disco Distribuidor De Feijão Graudo 64F 8,5 X 13mm(Ø43 X Ø186 X 5,50mm)C/Anel De 2,50mm	1
34	5220010001-8	Disco Distribuidor De Feijão Miudo 72F 7,5 X 12,5mm(Ø43 X Ø186 X 5,50mm)C/Anel De 2,50mm	1

• Discos Distribuidores - Sistema Universal

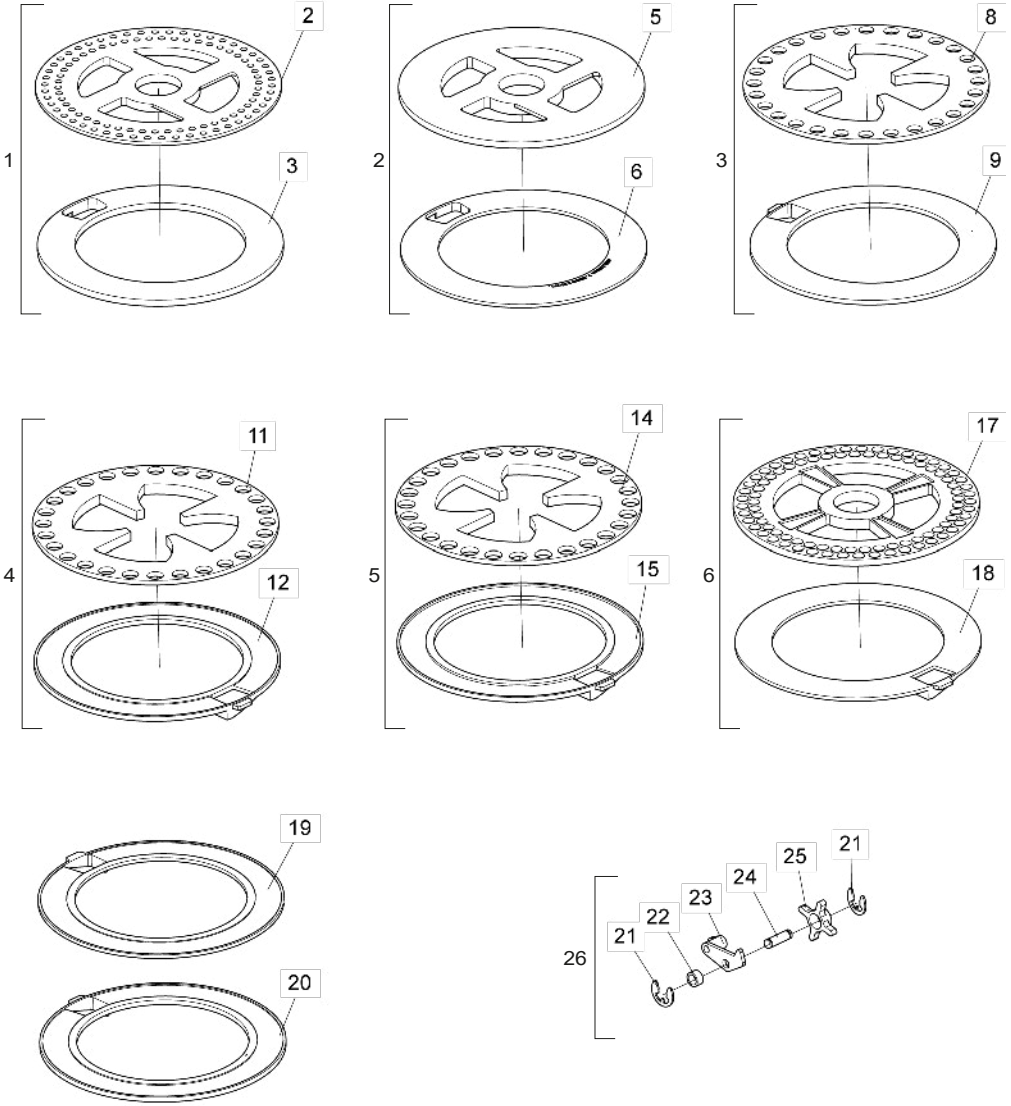

Item	Código	Descrição do produto	Todos
1	5220010104-9	Disco Distribuidor De Sorgo 100F Ø5mm(Ø35,5 X Ø189 X 3,00mm)C/Anel De 5,50mm(Universal)	1
2	6020070136-7	Disco Distribuidor De Sorgo 100F Ø5mm(Ø35,5 X Ø189 X 3,00mm)(Universal)	1
3	6020070109-0	Anel De Ø131,5 X Ø189 X 5,50mm C/Trava P/Sorgo	1
4	5220010131-6	Disco Distribuidor Cego(Ø35,5 X Ø189 X 5,50mm) C/Anel De 3,00mm (Universal)	1
5	6020070123-5	Disco Distribuidor Cego(Ø35,5 X Ø189 X 5,50mm)(Universal)	1
6	6020070108-1	Anel De Ø131,5 X Ø189 X 3,00mm S/Rebaixo	1
7	5220010137-5	Disco Distribuidor De Milho 28F Ø11,5mm(Ø189 X 4,00mm)C/Anel De 4,00mm	1
8	6020071798-0	Disco Distribuidor De Milho 28F Ø11,5mm(Ø189 X 4,00mm) Rampflow(Verde Claro)	1
9	6020015815-9	Anel De Milho Mod U 4mm Liso(Amarelo)(1020016)	1
10	5220010138-3	Disco Distribuidor De Milho 28F Ø12,5mm(Ø189 X 4,00mm)C/Anel De 4,00mm C/Rebaixo 1mm	1
11	6020071799-9	Disco Distribuidor De Milho 28F Ø12,5mm(Ø189 X 4,00mm) Rampflow(Azul Claro)	1
12	6020015809-4	Anel De Milho Mod U 4mm C/Rebaixo 1mm(Verde)(1020017)	1
13	5220010139-1	Disco Distribuidor De Milho 28F Ø13,5mm(Ø189 X 4,00mm)C/Anel De 4,00mm C/Rebaixo 2mm	1
14	6020071800-6	Disco Distribuidor De Milho 28F Ø13,5mm(Ø189 X 4,00mm) Rampflow(Bege)	1
15	6020015814-0	Anel De Milho Mod U 4mm C/Rebaixo 2,5mm(Azul Escuro)(1020019)	1
16	5220010141-3	Disco Distribuidor De Soja 90F Ø9mm(Ø35,10 X Ø189 X 5,50mm)C/Anel De 3,00mm	1
17	6020071802-2	Disco Distribuidor De Soja 90F Ø9mm(Ø35,10 X Ø189 X 5,50mm) Rampflow(Lilas)(1010066)	1
18	6020015811-6	Anel De Soja Mod U 3mm Liso(Lilas)(1020020)	1
19	6020015812-4	Anel De Soja Mod U 3mm C/Rebaixo 0,8mm(Roxo)(1020021)	1
20	6020015813-2	Anel De Soja Mod U 4mm C/Rebaixo 1mm(Laranja Claro)(1020024)	1
21	6020010246-3	Anel De Retenção Rs-05 G503-050-01 (Din 6799)	2
22	6020030720-0	Bucha De Ø8,30 X Ø11,50 X 6Mm	1
23	6020130205-9	Gatilho Do Dosador	1
24	6020310526-9	Pino De Plastico De Ø7 X 18.5 X 23.5	1
25	6020350876-2	Estrela Dosadora C/Furo Ø 8,3Mm (Cor Preta)	1
26	6020350930-0	Roseta Completa	1

• Discos Distribuidores - Sistema Titanium - Opcional

Imagem ilustrativa

Código	Descrição do produto	Todos
6020058165-5	Conjunto Disco/Anéis Titanium Feijão (1060001)	1
6020058166-3	Conjunto Disco/Anéis Titanium Feijão Carioquinha 56 Furos(1060022)	1
6020056429-7	Conjunto Disco/Anéis Titanium Sorgo 90 Furos(1060004)	1
6020056427-0	Conjunto Titanium P/Algodão(1060006)	1
6020015876-0	Anel De Algodão Titanium Mod U 3mm C/Rebaixo 1,3mm(Azul)(1020031)	1
6020015877-9	Anel De Algodão Titanium Mod U 3mm Liso(Verde)(1020032)	1
6020056428-9	Conjunto Titanium P/Canola(1060016)	1
6020015878-7	Anel De Canola Titanium Mod U 7mm Liso(Vermelho)(1020042)	1
6020015875-2	Anel De Milho Titanium Mod U 4mm C/Rebaixo 1,6mm(Cinza)(1020018)	1
6020015866-3	Anel De Sorgo Titanium Mod U 5,5mm Liso(Branco)(1020036)	1
6020015879-5	Anel De Sorgo Titanium Mod U 6,5mm Liso(Branco)(1020035)	1
6020071998-3	Disco Distribuidor De Soja 135F Ø7,3mm Rampflow (Amarelo)(1010106)Titanium	1
6020071999-1	Disco Distribuidor De Soja 135F Ø8,0mm Rampflow (Laranja)(1010107)Titanium	1
6020072000-0	Disco Distribuidor De Soja 135F Ø9,0mm Rampflow (Lilas)(1010108)Titanium	1
6020015886-8	Anel De Soja Titanium 135F 3,0mm (Lilas)(1020053)	1
6020015887-6	Anel De Soja Titanium 135F 3,0mm/0,8mm (Roxo)(1020054)	1
6020015884-1	Anel De Soja Titanium 135F 4,0mm (Amarelo)(1020055)	1
6020015885-0	Anel De Soja Titanium 135F 4,0mm (Laranja)(1020057)	1
6020015888-4	Anel De Soja Titanium 135F 4,0mm/1,0mm (Laranja Claro)(1020056)	1

• Engrenagens

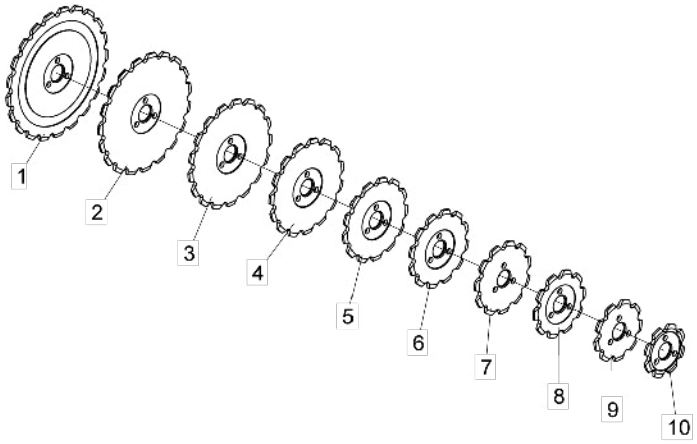

Item	Código	Descrição do produto	Todos
1	5256030021-2	Engrenagem De 21 Dentes	1
2	5256030019-0	Engrenagem De 19 Dentes	1
3	5256030018-2	Engrenagem De 17 Dentes	1
4	5256030013-1	Engrenagem De 15 Dentes	1
5	5256030010-7	Engrenagem De 13 Dentes	1
6	5256030012-3	Engrenagem De 12 Dentes	1
7	5256030030-1	Engrenagem De 11 Dentes	1
8	5256030003-4	Engrenagem De 10 Dentes	1
9	5256030029-8	Engrenagem De 9 Dentes	1
10	5256030006-9	Engrenagem De 8 Dentes	1

• Sulcador Sem Suporte Para Condutor de Adubo - Opcional

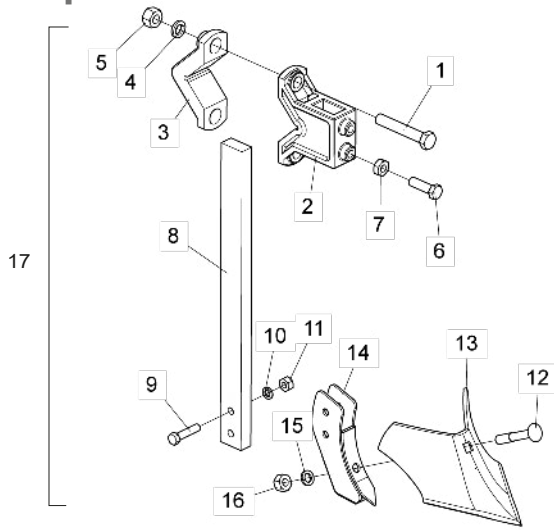

Item	Código	Descrição do produto	Todos
1	6020311101-3	Parafuso Cab.Sextavada 3/4" X 4.1/2" 10F Unc1A Gr5 Rp(Bicromatizado)	2
2	5530014631-6	Suporte De Fixação Do Sulcador	1
3	6010600770-8	Braçadeira	1
4	6020010414-8	Arruela De Pressão 3/4" Média Industrial(Bicromatizado)	2
5	6020310770-9	Porca Sextavada 3/4" 10F Unc Gr5 Ch.1.7/32" Alt.18,50mm (Bicromatizado)	2
6	6020311043-2	Parafuso Cab.Sextavada 5/8" X 2.1/4" 11F Unc1A Gr5 Rt C/Ponta(Bicromatizado)	2
7	6020310738-5	Porca Sextavada 5/8" 11F Unc Gr5 Ch.1.1/16" Alt.11,00mm (Bicromatizado)	2
8	5040120009-3	Barra Da Haste	1
9	6020312060-8	Parafuso Cab.Sextavada 1/2" X 2.1/4" 12F W Gr5 Rp(Bicromatizado)	2
10	6020010410-5	Arruela De Pressão 1/2" Média Industrial(Bicromatizado)	2
11	6020310754-7	Porca Sextavada 1/2" 12F W Gr5 Ch.7/8" Alt.12,00mm (Bicromatizado)	2
12	6020311182-0	Parafuso Cab.Francesa 5/8" X 4" 11F Unc Gr5 Rp-38,1mm(Bicromatizado)	1
13	4708140005-5	Bico Sulcador 9" X 4,75mm	1
14	5530014632-4	Suporte Do Sulcador	1
15	6020010412-1	Arruela De Pressão 5/8" Média Industrial(Bicromatizado)	1
16	6020310760-1	Porca Sextavada 5/8" 11F Unc Gr5 Ch.1.1/16" Alt.15,00mm (Bicromatizado)	1
17	5532010188-2	Sulcador Completo	1

• Sulcador Com Suporte Para Condutor de Adubo - Opcional

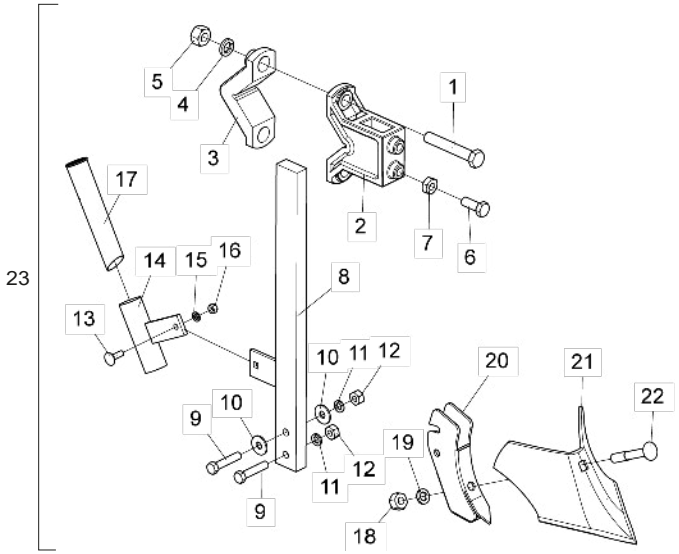

Item	Código	Descrição do produto	Todos
1	6020311101-3	Parafuso Cab.Sextavada 3/4" X 4.1/2" 10F Unc1A Gr5 Rp(Bicromatizado)	2
2	5530014631-6	Suporte De Fixação Do Sulcador	1
3	6010600770-8	Braçadeira	1
4	6020010414-8	Arruela De Pressão 3/4" Média Industrial(Bicromatizado)	2
5	6020310770-9	Porca Sextavada 3/4" 10F Unc Gr5 Ch.1.7/32" Alt.18,50mm (Bicromatizado)	2
6	6020311069-6	Parafuso Cab.Sextavada 5/8" X 1.3/4" 11F Unc1A Gr5 Rt C/Ponta(Bicromatizado)	2
7	6020310738-5	Porca Sextavada 5/8" 11F Unc Gr5 Ch.1.1/16" Alt.11,00mm (Bicromatizado)	2
8	5326090002-8	Haste Do Sulcador	1
9	6020312300-3	Parafuso Cab.Sextavada 1/2" X 2.1/2" 12F W Gr5 Rp(Bicromatizado)	2
10	5024010068-9	Arruela Lisa De Ø13,3 X Ø35,5 X 3,00mm	2
11	6020010410-5	Arruela De Pressão 1/2" Média Industrial(Bicromatizado)	2
12	6020310754-7	Porca Sextavada 1/2" 12F W Gr5 Ch.7/8" Alt.12,00mm (Bicromatizado)	2
13	6020311090-4	Parafuso Cab.Francesa 3/8" X 1.1/4" 16F Unc1A Gr2 Rt(Bicromatizado)	1
14	5530180016-8	Suporte Da Bica	1
15	6020010406-7	Arruela De Pressão 3/8" Média Industrial(Bicromatizado)	1
16	6020310746-6	Porca Sextavada 3/8" 16F Unc Gr5 Ch.9/16" Alt.8,50mm (Bicromatizado)	1
17	5052060023-7	Bica Do Adubo	1
18	6020310760-1	Porca Sextavada 5/8" 11F Unc Gr5 Ch.1.1/16" Alt.15,00mm (Bicromatizado)	1
19	6020010412-1	Arruela De Pressão 5/8" Média Industrial(Bicromatizado)	1
20	5530080009-1	Suporte Do Sulcador	1
21	4708140005-5	Bico Sulcador 9" X 4,75mm	1
22	6020311182-0	Parafuso Cab.Francesa 5/8" X 4" 11F Unc Gr5 Rp-38,1mm(Bicromatizado)	1
23	5532020003-1	Sulcador Completo	1

• Sistema de Conversão para Plantio de Amendoim - Opcional

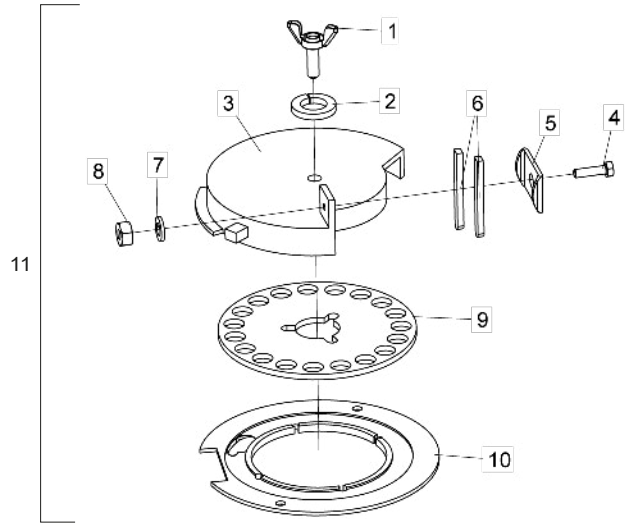

Item	Código	Descrição do produto	Todos
1	5420010136-0	Parafuso Borboleta M12 X 1,75	1
2	6020010410-5	Arruela De Pressão 1/2" Média Industrial(Bicromatizado)	1
3	5484060002-8	Regulador Interno De Vazão	1
4	6020310019-4	Parafuso Cab.Sextavada 1/4" X 1" 20F Unc1A Gr2 Rt(Bicromatizado)	1
5	5460040003-0	Presilha Do Derrubador Da Semente	1
6	5212010001-7	Derrubador Semente Plastiprene	2
7	6020010402-4	Arruela De Pressão 1/4" Média Industrial(Bicromatizado)	1
8	6020310742-3	Porca Sextavada 1/4" 20F Unc Gr5 Ch.7/16" Alt.5,50Mm (Bicromatizado)	1
9	6020070005-0	Disco Distribuidor De Amendoim 19F Ø20Mm(Ø43 X Ø193 X 6,00Mm)	1
10	5220010045-0	Disco Plato Bifacial P/Semente De Amendoim(Ø132 X Ø233,2 X 7,50Mm)	1
11	5528010691-6	Sistema De Coversão Para Plantio De Amendoin C/Disco De 19F Ø20Mm (Sist. Baldan) - Opcional	1

• Adesivos até 04/2023

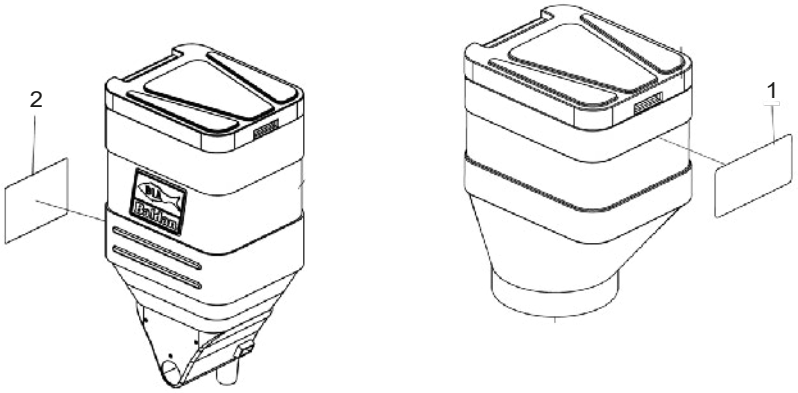

Item	Código	Descrição do produto	Todos
1	6020070432-3	Decalque Baldan(100 X 200Mm)	1
2	6020071325-0	Decalque Plb-Directa Baldan(210 X 145Mm)	1

Item 1

Item 2

• Adesivos a partir de 05/2023

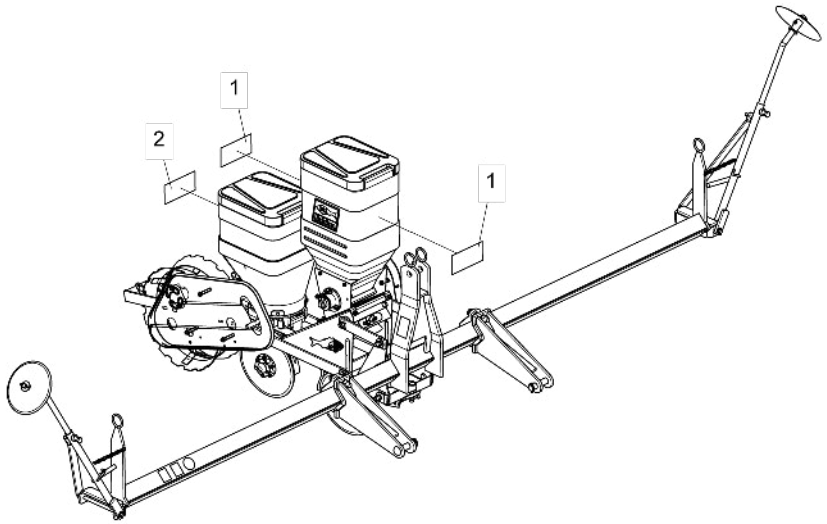

Item	Código	Descrição do Produto	Todos
1	6020079427-6	Decalque Plb Directa (100 X 200mm)	2
2	6020079428-4	Decalque Baldan (100 X 200mm)	1
1	6020095955-0	Emblema 70 X 132,6mm	1

Item 1

Item 2

Item 3

BALDAN

Avenida Baldan, 1500
Nova Matão
15.993-900
Matão/SP - Brasil
sac@baldan.com.br
export@baldan.com.br

+55 16 3221 6500
baldan.com.br