Catálogo de Peças

PP SOLO SPEED BOX / 3º DEPÓSITO

Semeadora de Precisão

BALDAN

Índice

Montante Estrutural 5
Tabela Montante Estrutural 6-7
Montante Estrutural 3º Depósito 8
Tabela Montante Estrutural 3º Depósito 9-10
Sistema de Transmissão 11
Tabela Sistema de Transmissão 12-13
Speed Box 14
Cilindro Hidráulico do Rodeiro 4000/5000/5500/6500/7500 15
Cilindro Hidráulico do Rodeiro 4500 15
Suporte da Roda Completo 16
Tabela Suporte da Roda Completo 17
Suporte Auxiliar da Roda 18
Sistema Hidráulico com Marcador de Linha 19
Tabela Sistema Hidráulico com Marcador de Linha 20-21
Cilindro Hidráulico do Marcador de Linha 22
Sistema Hidráulico sem Marcador 4000/4500 22
Sistema Hidráulico sem Marcador 5000/5500 22
Sistema Hidráulico sem Marcador 6500/7500 23
Sistema de Lubrificação Completo 23
Sistema de Arremate Mecânico 24
Sistema de Arremate Hidráulico 25
Tabela Sistema de Arremate Hidráulico 26
Cabeçalho de Engate 4000/4500 27
Cabeçalho de Engate 5000/5500 28
Cabeçalho de Engate 6500/7500 29
Cilindro do Cabeçalho de Engate 6500/7500 29
Depósito Caixa Plástica Completo (Condutor FertiSystem) 30
Depósito Caixa Metálica Completo 30
Depósito Caixa Plástica Completo Condutor Horizontal/Transversal Marpel 31
Depósito Caixa Plástica FertiSystem 32
Depósito Caixa Metálica 32
Depóstito Caixa Plástica Condutor Horizontal/Transversal 33
Depóstito de Adubo (FertiSystem) 34
Tabela Depóstito de Adubo (FertiSystem) 35-36
Depóstito de Adubo Caixa Metálica 37
Tabela Depóstito de Adubo Caixa Metálica 38-39
Depóstito de Adubo Transversal 40
Tabela Depóstito de Adubo Transversal 41-42
Depóstito de Adubo Horizontal 43
Tabela Depóstito de Adubo Horizontal 44-45
Depósito Semente (3º Depósito) 46
Tabela Depósito Semente (3º Depósito) 47
Linhas de Plantio 48
Tabela Linhas de Plantio 49-50
Linha do Disco Duplo C/Suporte P/Disco de Corte Sistema Universal 2016 51
Linha C/Sulcador de Adubo C/Suporte P/Disco de Corte Sistema Universal 2016 52
Linha S/Dsc Duplo Adubo S/Sulcador P/Roda Oscilante C/Suporte P/Dsc Corte Sist. Universal 2016 53
Linha C/Dsc Duplo Adubo C/Suporte P/Disco De Corte Sist. Universal 2016 - 3º Depósito 54
Linha C/Sulcador Adubo P/Roda Oscilante C/Suporte P/Disco Corte Sist. Universal 2016 - 3º Depósito 55
Linha S/Dsc Duplo Adubo P/Roda Oscilante C/Suporte P/Disco Corte Sist. Universal 2016 - 3º Depósito 55
Linha C/Dsc Duplo Adubo P/Roda Oscilante C/Suporte P/Disco Corte Sist. Titanium 56
Linha C/Dsc Duplo Adubo P/Roda Oscilante C/Suporte P/Disco Corte Sist. Titanium 3º Depósito 56
Linha C/Disco Duplo de Adubo 4000 A 7500 (2016) 57
Tabela Linha C/Disco Duplo de Adubo 4000 A 7500 (2016) 58
Linha C/Disco Duplo De Adubo 4000 A 7500 (2016) 3º Depósito 59
Tabela Linha C/Disco Duplo De Adubo 4000 A 7500 (2016) 3º Depósito 60
Linha C/Sulcador De Adubo 4000 A 7500 (Sistema Universal) (2016) 61
Tabela Linha C/Sulcador De Adubo 4000 A 7500 (Sistema Universal) (2016) 62
Linha C/Sulcador De Adubo P/Roda Oscilante 4000 A 7500 (Sistema Universal) (2016) 3º Depósito 63
Tabela Linha C/Sulcador De Adubo P/Roda Oscilante 4000 A 7500 (Sistema Universal) (2016) 3º Depósito 64
Linha S/Disco Duplo De Adubo S/Sulcador P/Roda Oscilante 4000 A 7500 (Sistema Universal) (2016) 65
Linha S/Disco Duplo De Adubo P/Roda Oscilante 4000 A 7500 (Sistema Universal) (2016) 3º Depósito 66
Carrinho com Distribuidor de Semente Universal/Titanium 67
Tabela Carrinho com Distribuidor de Semente Universal/Titanium 68
Caixa de Semente 65L 69
Caixa de Semente 3° Depósito 70
Carrinho Disco Duplo Adubo 71
Sulcador Com Haste Fino 71

BALDAN

Índice

Sulcador Com Defletor Regulável Com Suporte 72
Carrinho do Disco de Corte 73
Carrinho do Disco de Corte 20" - Disco de Corte Fundido 74
Carrinho C/ Roda de Prof. Excêntrica/Oscilante C/ Roda em "V" - Regulagem Manual Paralela 75
Tabela Carrinho C/ Roda de Prof. Excêntrica/Oscilante C/ Roda em "V" - Regulagem Manual Paralela 76
Carrinho Com Roda de Profundidade e Roda em "V" 77
Carrinho Com Roda Compactadora Lisa 78
Carrinho Com Roda Compactadora Para Disco Duplo e Sulcador 78
Discos de Semente 79
Tabela Discos de Semente 80
Sistema Elétrico PM100 81
Sistema Elétrico PM400 82
Adesivos - Depósito Caixa Plástica 83
Adesivos - Depósito Caixa Plástica 84
Adesivos - Speed Box 85
Adesivos - Marcador de Linha 85

• Montante Estrutural

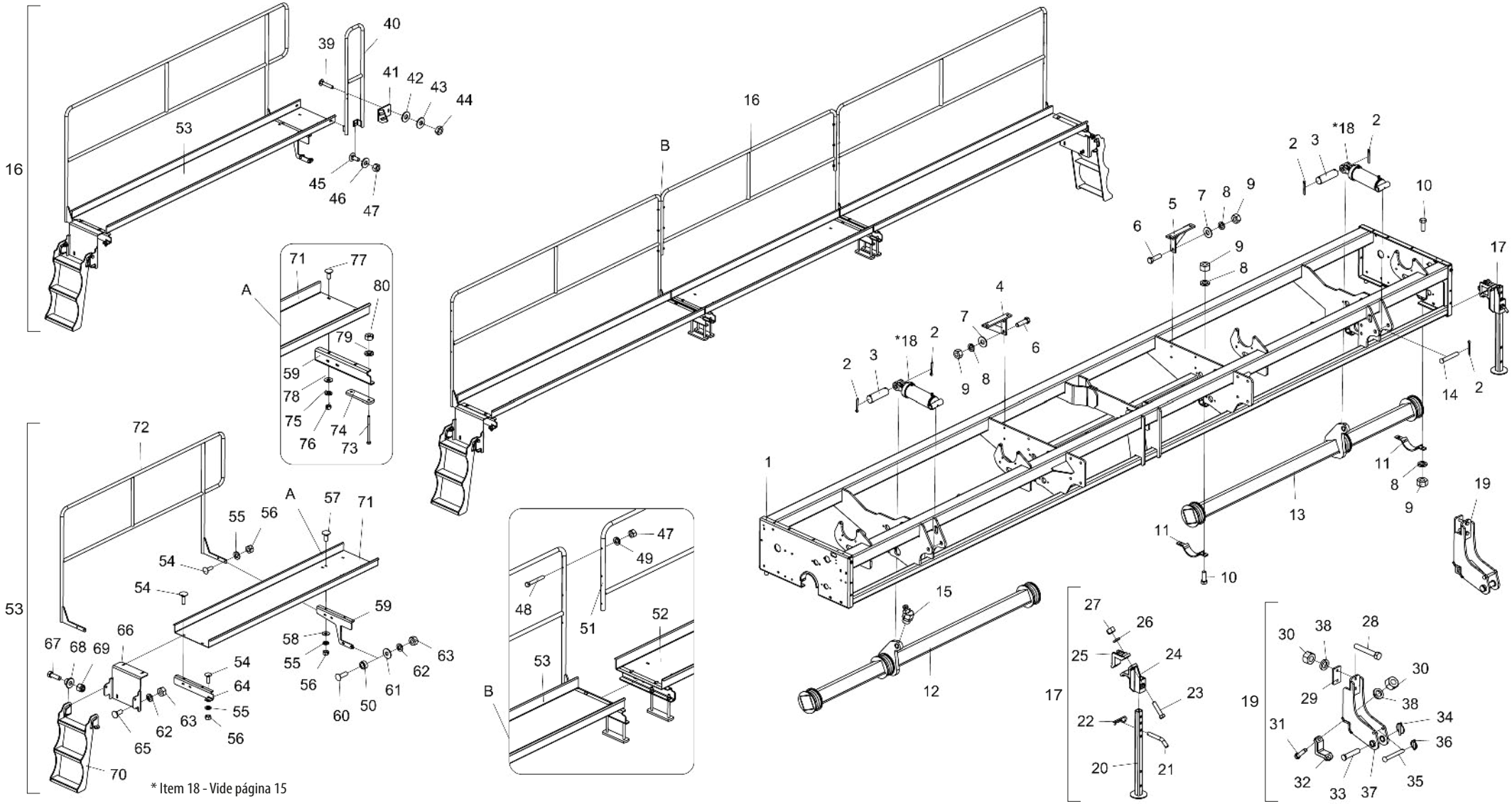

* Item 18 - Vide página 15

BALDAN

• Tabela Montante Estrutural

Item	Código	Descrição do Produto	Todos	4000	4500	5000	5500	6500	7500
1	5404050129-3	Montante Ppsolo Speed Box/Air 4000		1					
1	5404050128-5	Montante Ppsolo Speed Box/Air 4500			1				
1	5404010858-3	Montante Ppsolo Speed Box/Air 5000				1			
1	5404010863-0	Montante Ppsolo Speed Box/Air 5500					1		
1	5404010075-2	Montante Ppsolo Speed Box 6500						1	
1	5404010074-4	Montante Ppsolo Speed Box 7500							1
2	6020050116-3	Contrapino 1/4" X 2" (Zincado Branco)		3	3	6	6	6	6
3	5432010032-4	Pino Liso De Ø1.1/4" X 95mm		1	1	2	2	2	2
4	5530010139-8	Suporte Direito Da Caixa De Adubo Metalica						2	2
5	5530010138-0	Suporte Esquerdo Da Caixa De Adubo Metalica						2	2
6	6020311075-0	Parafuso Cab.Sextavada 5/8" X 2.1/4" 11F Unc1A Gr5 Rp(Bicromatizado)						8	8
7	5024010239-8	Arruela Lisa De Ø16,5 X Ø37 X 3,00mm						8	8
8	6020010124-6	Arruela De Pressão M16 Média(Bicromatizado)		8					
8	6020010412-1	Arruela De Pressão 5/8" Média Industrial(Bicromatizado)			8	8	8	20	20
9	6020310818-7	Porca Sextavada M16 X 2,00 Ma Cl8 Ch.24mm Alt.13,00mm (Bicromatizado)		8					
9	6020310760-1	Porca Sextavada 5/8" 11F Unc Gr5 Ch.1.1/16" Alt.15,00mm (Bicromatizado)			8	8	8	20	20
10	6020311270-2	Parafuso Cab.Sextavada M16 X 2,00 X 45mm Cl8.8 Rt(Bicromatizado)		8					
10	6020310179-4	Parafuso Cab.Sextavada 5/8" X 1.3/4" 11F Unc1A Gr5 Rt(Bicromatizado)			8	8	8	12	12
11	5146090031-3	Cinta Menor De Fixação Do Eixo		4	4	4	4	6	6
12	5232010271-5	Eixo Central Direito Da Roda Ppsolo 6500						1	
12	5232010467-0	Eixo Central Direito Da Roda Ppsolo 7500							1
13	5232010039-9	Eixo Central Da Roda Ppsolo-4000		1					
13	5232010038-0	Eixo Central Da Roda Ppsolo-4500			1				
13	5232011972-3	Eixo Central Da Roda Ppsolo-5000				1			
13	5232011201-0	Eixo Central Da Roda Ppsolo-5500					1		
13	5232010272-3	Eixo Central Esquerdo Da Roda Ppsolo 6500						1	
13	5232010466-1	Eixo Central Esquerdo Da Roda Ppsolo 7500							1
14	5432010236-0	Pino Cab.Francesa Ø30,53 X 190mm		1	1			2	2
14	5432010237-8	Pino Cab.Francesa Ø30,53 X 215mm				2	2		
15	6020130110-9	Graxeira 1/8" 45 Graus Bsp-28F		1	1	2	2	2	2
16	5440010834-2	Plataforma Completa Da Ppsolo 4000		1					
16	5440010837-7	Plataforma Completa Da Ppsolo 4500			1				
16	5440011010-0	Plataforma Completa Da Ppsolo 5000				1			
16	5440010843-1	Plataforma Completa Da Ppsolo 5500					1		
16	5440010788-5	Plataforma Completa Da Ppsolo 6500						1	
16	5440010789-3	Plataforma Completa Da Ppsolo 7500							1
17	5530030120-6	Suporte De Apoio Completo	2						
*18	6020055731-2	Cilindro Hidráulico Direito "D.A" Ø1.5/8" X Ø4" X 170mm(Curso) X 460mm(Fechado)		1		1	1		
*18	6020055730-4	Cilindro Hidráulico "D.A" Ø2" X Ø5" X 170mm(Curso) X 460mm(Fechado)			1				
*18	6020055732-0	Cilindro Hidráulico Esquerdo "D.A" Ø1.5/8" X Ø4" X 170mm(C) X 460mm(F)				1	1		
*18	6020055859-9	Cilindro Hidráulico "D.A" Ø1.5/8" X Ø4" X 185mm(Curso) X 440mm(Fechado)						2	2

Item	Código	Descrição do Produto	Todos	4000	4500	5000	5500	6500	7500
19	5252010179-9	Engate Do Cabeçalho Completo				2	2		
20	5530011620-4	Suporte De Apoio De 818mm	2						
21	5432020032-9	Pino "L" Ø3/4" X 94mm C/Inclinação De 40G	2						
22	6020390308-4	Trava Nma - Tipo "R" De Ø4,5 X 80mm (455)	2						
23	6020311098-0	Parafuso Cab.Sextavada 3/4" X 3.1/2" 10F Unc1A Gr5 Rp(Bicromatizado)	4						
24	6010601107-1	Suporte De Fixação De Apoio	2						
25	6010600770-8	Braçadeira	2						
26	6020010414-8	Arruela De Pressão 3/4" Média Industrial(Bicromatizado)	4						
27	6020310770-9	Porca Sextavada 3/4" 10F Unc Gr5 Ch.1.7/32" Alt.18,50mm (Bicromatizado)	4						
28	6020310078-0	Parafuso Cab.Sextavada 3/4" X 5" 16F Unf1A Gr5 Rp(Bicromatizado)				4	4		
29	5136010748-9	Chapa De Fixação Do Engate				2	2		
30	6020310817-9	Porca Sextavada 3/4" 16F Unf Gr5 Ch.1.1/4" Alt.18,50mm (Bicromatizado)				8	8		
31	6020311113-7	Parafuso Cab.Sextavada 3/4" X 3.1/4" 16F Unf1A Gr5 Rp(Bicromatizado)				4	4		
32	5068010123-7	Braçadeira De Fixação				2	2		
33	5432010253-0	Pino De Fixação Do Cabeçalho				2	2		
34	6020390301-7	Trava C/Argola Ø5,75 X 50mm				2	2		
35	6020310868-3	Pino Cab.Francesa Ø3/4" X 145mm				2	2		
36	6020390293-2	Trava C/Argola Ø5,75 X 40mm				2	2		
37	5530014432-1	Suporte De Fixação Do Cabeçalho				2	2		
38	6020010414-8	Arruela De Pressão 3/4" Média Industrial(Bicromatizado)				8	8		
39	6020312018-7	Parafuso Cab.Francesa 5/16" X 1.3/4" 18F Unc1A Gr2 Rp(Bicromatizado)					1		
40	5196010190-5	Corrimão De Proteção					1		
41	5558010297-1	Trava Do Corrimão					1		
42	5024010073-5	Arruela Lisa De Ø8,5 X Ø20 X 2,00mm					1		
43	6020010404-0	Arruela De Pressão 5/16" Média Industrial(Bicromatizado)					1		
44	6020310744-0	Porca Sextavada 5/16" 18F Unc Gr5 Ch.1/2" Alt.6,50mm (Bicromatizado)					1		
45	6020311160-9	Parafuso Cab.Francesa 3/8" X 1" 16F Unc1A Gr2 Rt(Bicromatizado)					2		
46	5024010075-1	Arruela Lisa De Ø10,3 X Ø25 X 2,00mm					2		
47	6020310746-6	Porca Sextavada 3/8" 16F Unc Gr5 Ch.9/16" Alt.8,50mm (Bicromatizado)					2		6
48	6020312519-7	Parafuso Cab.Sextavada 3/8" X 2.3/4" 16F Unc1A Gr5 Rp(Bicromatizado)							6
49	6020010406-7	Arruela De Pressão 3/8" Média Industrial(Bicromatizado)					2		4
50	5080020168-0	Bucha De Ø13,49 X Ø7/8" X 10mm				2			
51	5196010259-6	Corrimão Da Plataforma Central(Sp Grafic-7500)							1
52	5440010136-4	Plataforma Traseira Central Ppsolo 6500						1	
52	5440010930-6	Plataforma Traseira Central Ppsolo-7500 S/Corrimão							1
53	5440010836-9	Plataforma Traseira Direita Ppsolo 4000		1					
53	5440010839-3	Plataforma Traseira Direita Ppsolo 4500			1				
53	5440011006-1	Plataforma Traseira Direita Ppsolo 5000				1			
53	5440010845-8	Plataforma Traseira Direita Ppsolo 5500					1		
53	5440010132-1	Plataforma Traseira Direita Ppsolo 6500						1	
53	5440010134-8	Plataforma Traseira Direita Ppsolo 7500							1

• Tabela Montante Estrutural

Item	Código	Descrição do Produto	Todos	4000	4500	5000	5500	6500	7500
53	5440010835-0	Plataforma Traseira Esquerda Ppsolo 4000		1					
53	5440010838-5	Plataforma Traseira Esquerda Ppsolo 4500			1				
53	5440011005-3	Plataforma Traseira Esquerda Ppsolo 5000				1			
53	5440010844-0	Plataforma Traseira Esquerda Ppsolo 5500					1		
53	5440010133-0	Plataforma Traseira Esquerda Ppsolo 6500						1	
53	5440010135-6	Plataforma Traseira Esquerda Ppsolo 7500							1
54	6020311090-4	Parafuso Cab.Francesa 3/8" X 1.1/4" 16F Unc1A Gr2 Rp(Bicromatizado)	7						
54	6020311090-4	Parafuso Cab.Francesa 3/8" X 1.1/4" 16F Unc1A Gr2 Rp - Plataforma Traseira Central						4	
55	6020010406-7	Arruela De Pressão 3/8" Média Industrial(Bicromatizado)	9						
56	6020310746-6	Porca Sextavada 3/8" 16F Unc Gr5 Ch.9/16" Alt.8,50mm (Bicromatizado)	9						
57	6020311160-9	Parafuso Cab.Francesa 3/8" X 1" 16F Unc1A Gr2 Rt(Bicromatizado)	2						
58	5024010075-1	Arruela Lisa De Ø10,3 X Ø25 X 2,00mm		4	4	4	4	5	5
59	5530012051-1	Suporte De Fixação Central Esquerdo Da Plataforma		1	1	1	1		
59	5530011550-0	Suporte Central Esquerdo Da Plataforma Traseira						1	1
59	5530012052-0	Suporte De Fixação Central Direito Da Plataforma		1	1	1	1		
59	5530011552-6	Suporte Central Direito Da Plataforma Traseira						1	1
60	6020311175-7	Parafuso Cab.Francesa 1/2" X 1.5/8" 12F W Gr2 Rt(Bicromatizado)		2	2		2		
60	6020311176-5	Parafuso Cab.Francesa 1/2" X 2" 12F W Gr2 Rp(Bicromatizado)				2			
61	5024010068-9	Arruela Lisa De Ø13,3 X Ø35,5 X 3,00mm		2	2	2	2		
62	6020010410-5	Arruela De Pressão 1/2" Média Industrial(Bicromatizado)	3						
63	6020310754-7	Porca Sextavada 1/2" 12F W Gr5 Ch.7/8" Alt.12,00mm (Bicromatizado)	3						
64	5530011551-8	Suporte Direito Da Plataforma Traseira	1						
64	5530011553-4	Suporte Esquerdo Da Plataforma Traseira	1						
65	6020311174-9	Parafuso Cab.Francesa 1/2" X 1.1/4" 12F W Gr2 Rt(Bicromatizado)	1						
66	5136012153-8	Chapa De Fixação Da Escada	1						
67	6020310180-8	Parafuso Cab.Sextavada 5/8" X 2" 11F Unc1A Gr5 Rp(Bicromatizado)	2						
68	5080010465-0	Bucha De Articulação De 19mm	2						
69	6020310759-8	Porca Sextavada Autotravante C/Nylon Alta 5/8" 11F Unc Gr5 Ch.15/16" Alt.19,50mm	21						
70	5259010016-1	Escada De 3 Degraus	1						
71	5136012035-3	Chapa Da Plataforma 4000		1					
71	5136012036-1	Chapa Da Plataforma 4500			1				
71	5136016292-7	Chapa Da Plataforma 5000				1			
71	5136012587-8	Chapa Da Plataforma 5500					1		
71	5136012038-8	Chapa Lateral Da Plataforma 6500						1	
71	5136012039-6	Chapa Lateral Da Plataforma 7500							1
71	5136012040-0	Chapa Central Da Plataforma 6500 E 7500						1	1
72	5196010206-5	Corrimão Da Plataforma Direita(4000)		1					
72	5196010209-0	Corrimão Da Plataforma Direita(4500)			1				
72	5196013280-0	Corrimão Da Plataforma Direita(5000)				1			
72	5196010215-4	Corrimão Da Plataforma Direita(5500)					1		

Item	Código	Descrição do Produto	Todos	4000	4500	5000	5500	6500	7500
72	5196010207-3	Corrimão Da Plataforma Esquerda(4000)		1					
72	5196010210-3	Corrimão Da Plataforma Esquerda(4500)			1				
72	5196013279-7	Corrimão Da Plataforma Esquerda(5000)				1			
72	5196010216-2	Corrimão Da Plataforma Esquerda(5500)					1		
72	5196010098-4	Corrimão Lateral Completo Ppsolo 6500						1	
72	5196010096-8	Corrimão Lateral Completo Ppsolo 7500							1
72	5196010097-6	Corrimão Central Completo Ppsolo 6500/7500						1	
73	6020310204-9	Parafuso Cab.Sextavada 1/2" X 7" 12F W Gr5 Rp(Bicromatizado)						2	2
73	6020310204-9	Parafuso Cab.Sextavada 1/2" X 7" 12F W Gr5 Rp - Plataforma Traseira Central						4	4
74	5530010159-2	Suporte De 2" X 1/2" X 200mm						1	1
74	5530010159-2	Suporte De 2" X 1/2" X 200mm - Plataforma Traseira Central						2	2
75	6020010406-7	Arruela De Pressão 3/8" Média Industrial - Plataforma Traseira Central						8	4
76	6020310746-6	Porca Sextavada 3/8" 16F Unc Gr5 Ch.9/16" Alt.8,50mm - Plataforma Traseira Central						8	4
77	6020311160-9	Parafuso Cab.Francesa 3/8" X 1" 16F Unc1A Gr2 Rt - Plataforma Traseira Central						4	4
78	5024010075-1	Arruela Lisa De Ø10,3 X Ø25 X 2,00mm - Plataforma Traseira Central						4	4
79	6020010410-5	Arruela De Pressão 1/2" Média Industrial - Plataforma Traseira Central						4	4
80	6020310754-7	Porca Sextavada 1/2" 12F W Gr5 Ch.7/8" Alt.12,00mm - Plataforma Traseira Central						4	4

• Montante Estrutural 3º Depósito

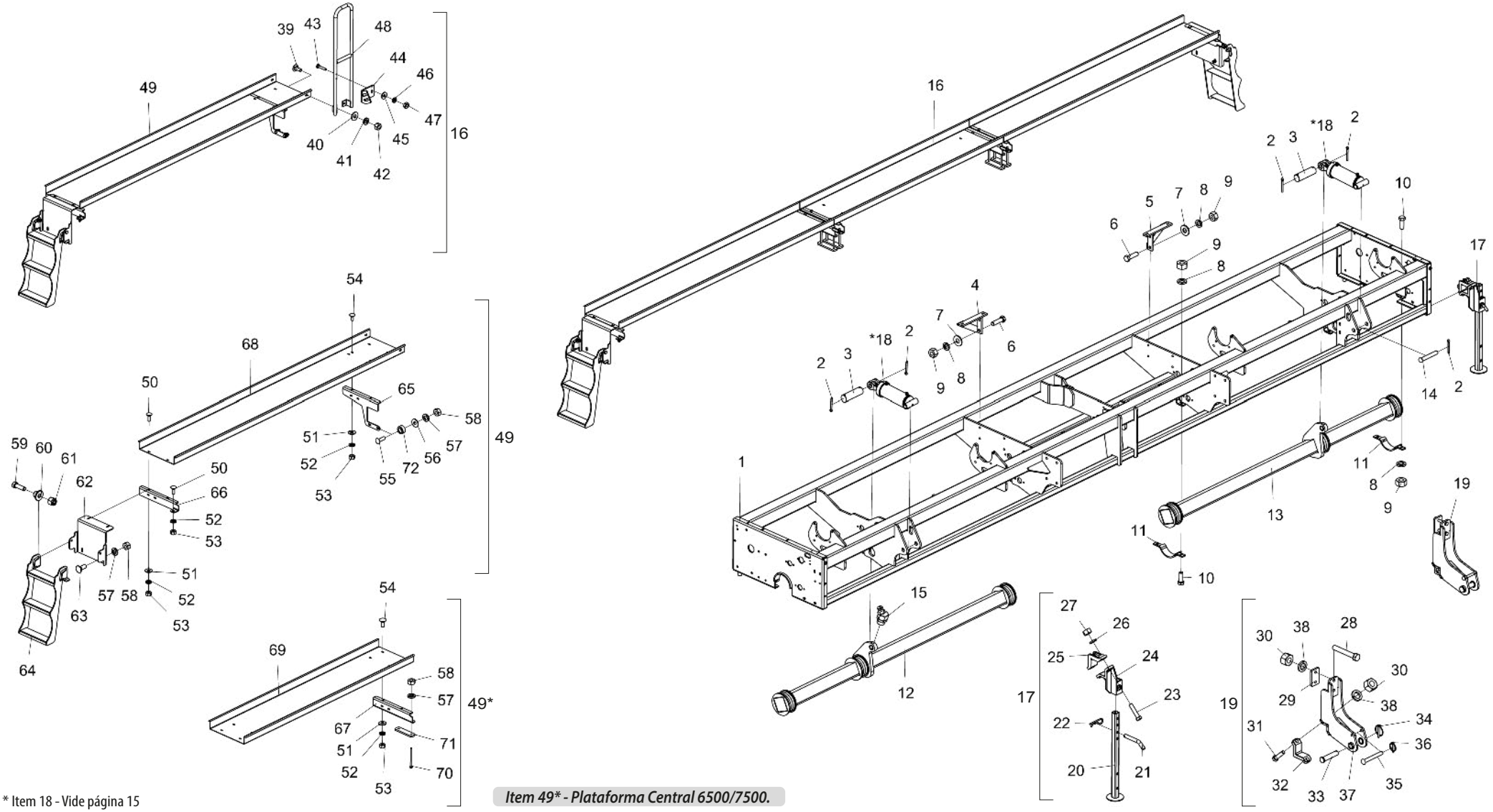

* Item 18 - Vide página 15

Item 49 - Plataforma Central 6500/7500.*

• Tabela Montante Estrutural 3º Depósito

Item	Código	Descrição do Produto	Todos	4000	4500	5000	5500	6500	7500
1	5404050129-3	Montante Ppsolo Speed Box/Air 4000		1					
1	5404050128-5	Montante Ppsolo Speed Box/Air 4500			1				
1	5404010858-3	Montante Ppsolo Speed Box/Air 5000				1			
1	5404010863-0	Montante Ppsolo Speed Box/Air 5500					1		
1	5404010075-2	Montante Ppsolo Speed Box 6500						1	
1	5404010074-4	Montante Ppsolo Speed Box 7500							1
2	6020050116-3	Contrapino 1/4" X 2" (Zincado Branco)		3	3	6	6	6	6
3	5432010032-4	Pino Liso De Ø1.1/4" X 95mm		1	1	2	2	2	2
4	5530010139-8	Suporte Direito Da Caixa De Adubo Metalica						2	2
5	5530010138-0	Suporte Esquerdo Da Caixa De Adubo Metalica						2	2
6	6020311075-0	Parafuso Cab.Sextavada 5/8" X 2.1/4" 11F Unc1A Gr5 Rp(Bicromatizado)						8	8
7	5024010239-8	Arruela Lisa De Ø16,5 X Ø37 X 3,00mm						8	8
8	6020010124-6	Arruela De Pressão M16 Média(Bicromatizado)		8					
8	6020010412-1	Arruela De Pressão 5/8" Média Industrial(Bicromatizado)			8	8	8	20	20
9	6020310818-7	Porca Sextavada M16 X 2,00 Ma Cl8 Ch.24mm Alt.13,00mm (Bicromatizado)		8					
9	6020310760-1	Porca Sextavada 5/8" 11F Unc Gr5 Ch.1.1/16" Alt.15,00mm (Bicromatizado)			8	8	8	20	20
10	6020311270-2	Parafuso Cab.Sextavada M16 X 2,00 X 45mm Cl8.8 Rt(Bicromatizado)		8					
10	6020310179-4	Parafuso Cab.Sextavada 5/8" X 1.3/4" 11F Unc1A Gr5 Rt(Bicromatizado)			8	8	8	12	12
11	5146090031-3	Cinta Menor De Fixação Do Eixo		4	4	4	4	6	6
12	5232010271-5	Eixo Central Direito Da Roda Ppsolo 6500						1	
12	5232010467-0	Eixo Central Direito Da Roda Ppsolo 7500							1
13	5232010039-9	Eixo Central Da Roda Ppsolo 4000		1					
13	5232010038-0	Eixo Central Da Roda Ppsolo 4500			1				
13	5232011972-3	Eixo Central Da Roda Ppsolo 5000				1			
13	5232011201-0	Eixo Central Da Roda Ppsolo 5500					1		
13	5232010272-3	Eixo Central Esquerdo Da Roda Ppsolo 6500						1	
13	5232010466-1	Eixo Central Esquerdo Da Roda Ppsolo 7500							1
14	5432010236-0	Pino Cab.Francesa Ø30,53 X 190mm		1	1			2	2
14	5432010237-8	Pino Cab.Francesa Ø30,53 X 215mm				2	2		
15	6020130110-9	Graxeira 1/8" 45 Graus Bsp-28F		1	1	2	2	2	2
16	5440010918-7	Plataforma Completa Ppsolo-4000 S/Corrimão		1					
16	5440010912-8	Plataforma Completa Ppsolo-4500 S/Corrimão			1				
16	5440011007-0	Plataforma Completa Ppsolo 5000 S/Corrimão				1			
16	5440010924-1	Plataforma Completa Ppsolo-5500 S/Corrimão					1		
16	5440010927-6	Plataforma Completa Ppsolo-6500 S/Corrimão						1	
16	5440010931-4	Plataforma Completa Ppsolo-7500 S/Corrimão							1

Item	Código	Descrição do Produto	Todos	4000	4500	5000	5500	6500	7500
17	5530030120-6	Suporte De Apoio Completo	2						
*18	6020055731-2	Cilindro Hidráulico Direito "D.A" Ø1.5/8" X Ø4" X 170mm(Curso) X 460mm(Fechado)		1		1	1		
*18	6020055730-4	Cilindro Hidráulico "D.A" Ø2" X Ø5" X 170mm(Curso) X 460mm(Fechado)			1				
*18	6020055732-0	Cilindro Hidráulico Esquerdo "D.A" Ø1.5/8" X Ø4" X 170mm(C) X 460mm(F)				1	1		
*18	6020055859-9	Cilindro Hidráulico "D.A" Ø1.5/8" X Ø4" X 185mm(Curso) X 440mm(Fechado)						2	2
19	5252010179-9	Engate Do Cabeçalho Completo				2	2		
20	5530011620-4	Suporte De Apoio De 818mm	2						
21	5432020032-9	Pino "L" Ø3/4" X 94mm C/Inclinação De 40G	2						
22	6020390308-4	Trava Nma - Tipo "R" De Ø4,5 X 80mm (455)	2						
23	6020311098-0	Parafuso Cab.Sextavada 3/4" X 3.1/2" 10F Unc1A Gr5 Rp(Bicromatizado)	4						
24	6010601107-1	Suporte De Fixação De Apoio	2						
25	6010600770-8	Braçadeira	2						
26	6020010414-8	Arruela De Pressão 3/4" Média Industrial(Bicromatizado)	4						
27	6020310770-9	Porca Sextavada 3/4" 10F Unc Gr5 Ch.1.7/32" Alt.18,50mm (Bicromatizado)	4						
28	6020310078-0	Parafuso Cab.Sextavada 3/4" X 5" 16F Unf1A Gr5 Rp(Bicromatizado)				4	4		
29	5136010748-9	Chapa De Fixação Do Engate				2	2		
30	6020310817-9	Porca Sextavada 3/4" 16F Unf Gr5 Ch.1.1/4" Alt.18,50mm (Bicromatizado)				8	8		
31	6020311113-7	Parafuso Cab.Sextavada 3/4" X 3.1/4" 16F Unf1A Gr5 Rp(Bicromatizado)				4	4		
32	5068010123-7	Braçadeira De Fixação				2	2		
33	5432010253-0	Pino De Fixação Do Cabeçalho				2	2		
34	6020390301-7	Trava C/Argola Ø5,75 X 50mm				2	2		
35	6020310868-3	Pino Cab.Francesa Ø3/4" X 145mm				2	2		
36	6020390293-2	Trava C/Argola Ø5,75 X 40mm				2	2		
37	5530014432-1	Suporte De Fixação Do Cabeçalho				2	2		
38	6020010414-8	Arruela De Pressão 3/4" Média Industrial(Bicromatizado)				8	8		
39	6020311160-9	Parafuso Cab.Francesa 3/8" X 1" 16F Unc1A Gr2 Rt(Bicromatizado)					2		
40	5024010075-1	Arruela Lisa De Ø10,3 X Ø25 X 2,00mm					2		
41	6020010406-7	Arruela De Pressão 3/8" Média Industrial(Bicromatizado)					2		
42	6020310746-6	Porca Sextavada 3/8" 16F Unc Gr5 Ch.9/16" Alt.8,50mm (Bicromatizado)					2		
43	6020312018-7	Parafuso Cab.Francesa 5/16" X 1.3/4" 18F Unc1A Gr2 Rp(Bicromatizado)					1		
44	5558010297-1	Trava Do Corrimão					1		
45	5024010073-5	Arruela Lisa De Ø8,5 X Ø20 X 2,00mm					1		
46	6020010404-0	Arruela De Pressão 5/16" Média Industrial(Bicromatizado)					1		
47	6020310744-0	Porca Sextavada 5/16" 18F Unc Gr5 Ch.1/2" Alt.6,50mm (Bicromatizado)					1		
48	5196010190-5	Corrimão De Proteção					1		
49	5440010919-5	Plataforma Traseira Direita Ppsolo-4000 S/Corrimão		1					

BALDAN

• Tabela Montante Estrutural 3º Depósito

Item	Código	Descrição do Produto	Todos	4000	4500	5000	5500	6500	7500
49	5440010913-6	Plataforma Traseira Direita Ppsolo-4500 S/Corrimão			1				
49	5440011009-6	Plataforma Traseira Direita Ppsolo 5000 S/Corrimão				1			
49	5440010925-0	Plataforma Traseira Direita Ppsolo-5500 S/Corrimão					1		
49	5440010928-4	Plataforma Traseira Direita Ppsolo-6500 S/Corrimão						1	
49	5440010932-2	Plataforma Traseira Direita Ppsolo-7500 S/Corrimão							1
49	5440010920-9	Plataforma Traseira Esquerda Ppsolo-4000 S/Corrimão		1					
49	5440010914-4	Plataforma Traseira Esquerda Ppsolo-4500 S/Corrimão			1				
49	5440011008-8	Plataforma Traseira Esquerda Ppsolo-5000 S/Corrimão				1			
49	5440010926-8	Plataforma Traseira Esquerda Ppsolo-5500 S/Corrimão					1		
49	5440010929-2	Plataforma Traseira Esquerda Ppsolo-6500 S/Corrimão						1	
49	5440010933-0	Plataforma Traseira Esquerda Ppsolo-7500 S/Corrimão							1
49	5440010930-6	Plataforma Traseira Central Ppsolo-6500/7500 S/Corrimão						1	1
50	6020311090-4	Parafuso Cab.Francesa 3/8" X 1.1/4" 16F Unc1A Gr2 Rp(Bicromatizado)	3						
51	5024010075-1	Arruela Lisa De Ø10,3 X Ø25 X 2,00mm		4	4	4	4	9	9
52	6020010406-7	Arruela De Pressão 3/8" Média Industrial(Bicromatizado)		5	5	5	5	9	9
53	6020310746-6	Porca Sextavada 3/8" 16F Unc Gr5 Ch.9/16" Alt.8,50mm (Bicromatizado)		5	5	5	5	9	9
54	6020311160-9	Parafuso Cab.Francesa 3/8" X 1" 16F Unc1A Gr2 Rt(Bicromatizado)		2	2	2	2	6	6
55	6020311175-7	Parafuso Cab.Francesa 1/2" X 1.5/8" 12F W Gr2 Rt(Bicromatizado)		2	2		2		
55	6020311176-5	Parafuso Cab.Francesa 1/2" X 2" 12F W Gr2 Rp(Bicromatizado)				2			
56	5024010068-9	Arruela Lisa De Ø13,3 X Ø35,5 X 3,00mm		2	2	2	2		
57	6020010410-5	Arruela De Pressão 1/2" Média Industrial(Bicromatizado)		3	3	3	3	7	7
58	6020310754-7	Porca Sextavada 1/2" 12F W Gr5 Ch.7/8" Alt.12,00mm (Bicromatizado)		3	3	3	3	7	7
59	6020310180-8	Parafuso Cab.Sextavada 5/8" X 2" 11F Unc1A Gr5 Rp(Bicromatizado)	2						
60	5080010465-0	Bucha De Articulação De 19mm	2						
61	6020310759-8	Porca Sextavada Autotravante C/Nylon Alta 5/8" 11F Unc Gr5 Ch.15/16"	2						
62	5136012153-8	Chapa De Fixação Da Escada	1						
63	6020311174-9	Parafuso Cab.Francesa 1/2" X 1.1/4" 12F W Gr2 Rt(Bicromatizado)	1						
64	5259010016-1	Escada De 3 Degraus	1						
65	5530012051-1	Suporte De Fixação Central Esquerdo Da Plataforma		1	1	1	1		
66	5530011551-8	Suporte Direito Da Plataforma Traseira	1						
66	5530011553-4	Suporte Esquerdo Da Plataforma Traseira	1						
67	5530012052-0	Suporte De Fixação Central Direito Da Plataforma		1	1	1	1		
67	5530011552-6	Suporte Central Direito Da Plataforma Traseira						2	2
67	5530011550-0	Suporte Central Esquerdo Da Plataforma Traseira						2	2
68	5136012035-3	Chapa Da Plataforma 4000		1					

Item	Código	Descrição do Produto	Todos	4000	4500	5000	5500	6500	7500
68	5136012036-1	Chapa Da Plataforma 4500			1				
68	5136016292-7	Chapa Da Plataforma 5000				1			
68	5136012587-8	Chapa Da Plataforma 5500					1		
68	5136012038-8	Chapa Lateral Da Plataforma 6500						1	
68	5136012039-6	Chapa Lateral Da Plataforma 7500							1
69	5136012040-0	Chapa Central Da Plataforma 6500 E 7500						1	1
70	6020310204-9	Parafuso Cab.Sextavada 1/2" X 7" 12F W Gr5 Rp(Bicromatizado)						2	2
71	5530010159-2	Suporte De 2" X 1/2" X 200mm						1	1
72	5080020168-0	Bucha De Ø13,49 X Ø7/8" X 10mm				2			

• Sistema de Transmissão

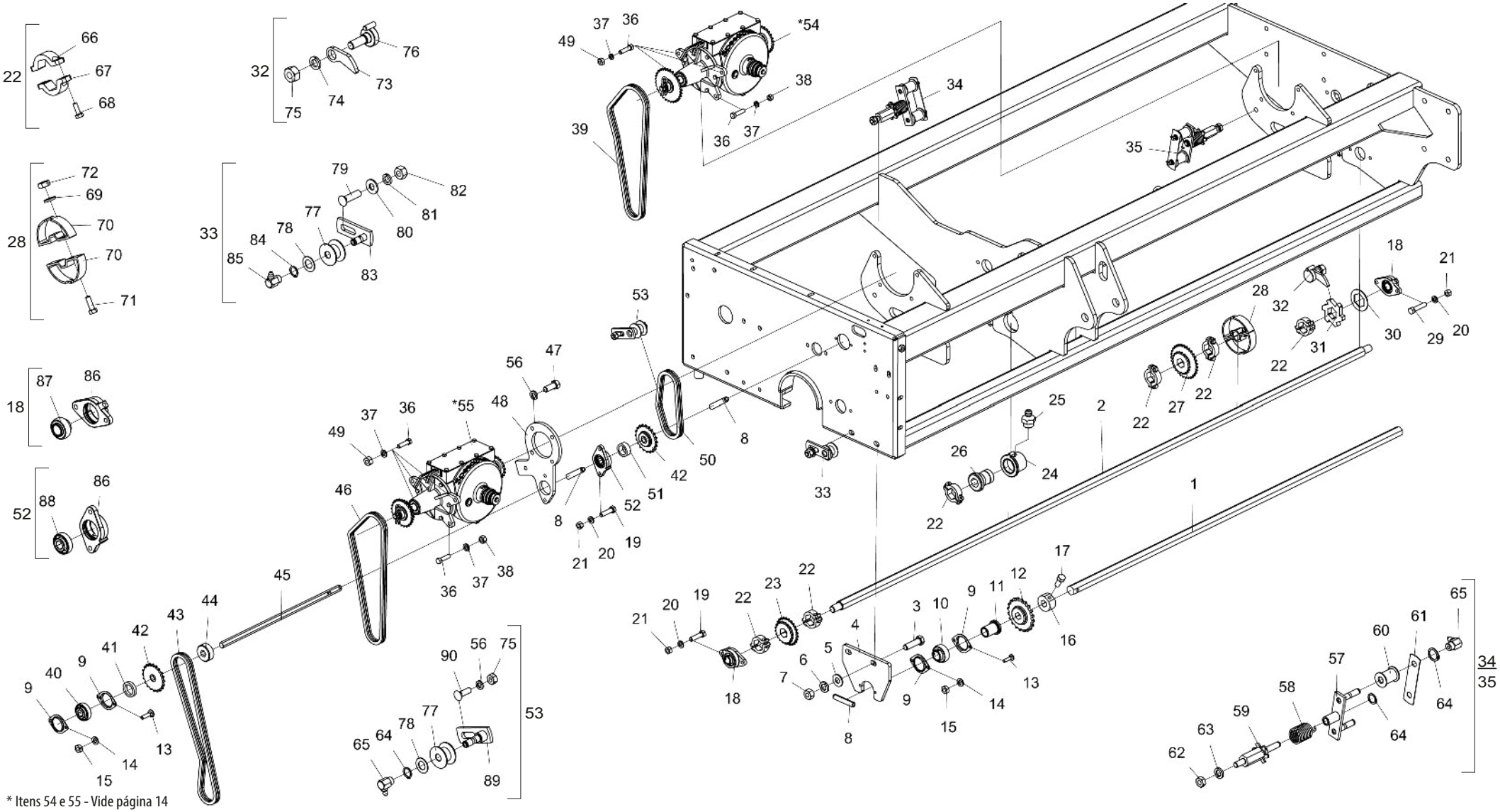

* Itens 54 e 55 - Vide página 14

BALDAN

• Tabela Sistema de Transmissão

Item	Código	Descrição do Produto	Todos	4000	4500	5000	5500	6500	7500
1	5232010027-5	Eixo Sextavado De 5/8" X 1795mm - Lado Direito		1					
1	5232010025-9	Eixo Sextavado De 5/8" X 2135mm - Lado Direito			1				
1	5232011970-7	Eixo Sextavado De 5/8" X 2645mm - Lado Direito				1			
1	5232010901-9	Eixo Sextavado De 5/8" X 2895mm - Lado Direito					1		
1	5232010291-0	Eixo Sextavado De 5/8" X 3248,5mm - Lado Direito						1	
1	5232010289-8	Eixo Sextavado De 5/8" X 3690mm - Lado Direito							1
1	5232010026-7	Eixo Sextavado De 5/8" X 1890mm - Lado Esquerdo		1					
1	5232010024-0	Eixo Sextavado De 5/8" X 2260mm - Lado Esquerdo			1				
1	5232011971-5	Eixo Sextavado De 5/8" X 2735mm - Lado Esquerdo				1			
1	5232010900-0	Eixo Sextavado De 5/8" X 2985mm - Lado Esquerdo					1		
1	5232010290-1	Eixo Sextavado De 5/8" X 3443,5mm - Lado Esquerdo						1	
1	5232010288-0	Eixo Sextavado De 5/8" X 3885mm - Lado Esquerdo							1
2	5232010046-1	Eixo Sextavado De 1.1/4" X 1550mm		2					
2	5232010045-3	Eixo Sextavado De 1.1/4" X 1890mm			2				
2	5232011427-6	Eixo Sextavado De 1.1/4" X 2380mm				2			
2	5232010902-7	Eixo Sextavado De 1.1/4" X 2630mm					2		
2	5232010254-5	Eixo Sextavado De 1.1/4" X 2370mm						2	
2	5232010255-3	Eixo Sextavado De 1.1/4" X 2815mm							2
3	6020312401-8	Parafuso Cab.Sextavada M16 X 2,00 X 55mm Cl8.8 Rp(Bicromatizado)		2					
3	6020311075-0	Parafuso Cab.Sextavada 5/8" X 2.1/4" 11F Unc1A Gr5 Rp(Bicromatizado)			2	2	2	2	2
4	5136010534-6	Chapa De Fixação	2						
5	5024010239-8	Arruela Lisa De Ø16,5 X Ø37 X 3,00mm		2	2	2	2	2	2
6	6020010124-6	Arruela De Pressão M16 Média(Bicromatizado)		2					
6	6020010412-1	Arruela De Pressão 5/8" Média Industrial(Bicromatizado)			2	2	2	2	2
7	6020310818-7	Porca Sextavada M16 X 2,00 Ma Cl8 Ch.24mm Alt.13,00mm (Bicromatizado)		2					
7	6020310760-1	Porca Sextavada 5/8" 11F Unc Gr5 Ch.1.1/16" Alt.15,00mm (Bicromatizado)			2	2	2	2	2
8	6020310488-2	Pino Elástico Pesado Ø6 X 32mm (Seeger Reno 701.162)	6						
9	6020250412-7	Mancal De Chapa De Aço Repuxada 03.52 Mst	8						
10	6020350081-8	Rolamento Gy-1100 Krrb	2						
11	5080010204-6	Bucha De Ø1.3/8" C/Furo Sext P/Eixo 5/8"	2						
12	5256010060-4	Engrenagem De Cadeia De 20 Dentes P/Eixo 5/8"	2						
13	6020311208-7	Parafuso Cab.Francesa M8 X 1,25 X 30mm Cl8.8 Rt(Bicromatizado)		8					
13	6020312017-9	Parafuso Cab.Francesa 5/16" X 1.1/4" 18F Unc1A Gr2 Rp(Bicromatizado)			8	8	8	8	8
14	6020010004-5	Arruela De Pressão M8 Média(Bicromatizado)		8					
14	6020010404-0	Arruela De Pressão 5/16" Média Industrial(Bicromatizado)			8	8	8	8	8
15	6020310454-8	Porca Sextavada M8 X 1,25 Ma Cl8 Ch.13mm Alt.6,50mm (Bicromatizado)		8					
15	6020310744-0	Porca Sextavada 5/16" 18F Unc Gr5 Ch.1/2" Alt.6,50mm (Bicromatizado)			8	8	8	8	8
16	6020030079-6	Bucha Do Eixo De Tração	2						
17	6020312020-9	Parafuso Cab.Sextavada 5/16" X 3/4" 18F Unc1A Gr5 Rt(Bicromatizado)	2						
18	5368010422-7	Mancal Auto Compensador Gy1100 Krrb De Ø1"	4						
19	6020310980-9	Parafuso Cab.Sextavada M10 X 1,50 X 40mm Cl8.8 Rt(Bicromatizado)		8					

Item	Código	Descrição do Produto	Todos	4000	4500	5000	5500	6500	7500
19	6020311029-7	Parafuso Cab.Sextavada 3/8" X 1.1/2" 16F Unc1A Gr5 Rt(Bicromatizado)			8	8	8	8	8
20	6020010394-0	Arruela De Pressão M10 Média(Bicromatizado)		12					
20	6020010406-7	Arruela De Pressão 3/8" Média Industrial(Bicromatizado)			12	12	12	12	12
21	6020310822-5	Porca Sextavada M10 X 1,50 Ma Cl8 Ch.17mm Alt.8,00mm (Bicromatizado)		12					
21	6020310746-6	Porca Sextavada 3/8" 16F Unc Gr5 Ch.9/16" Alt.8,50mm (Bicromatizado)			12	12	12	12	12
22	5460010007-9	Presilha Do Eixo Completa		10	10	10	10	12	12
23	5256010057-4	Engrenagem De 20/25 Dentes Completa C/Furo Sextavado De 1.1/4"	2						
24	5204100009-0	Cubo Do Eixo Da Catraca						2	2
25	6020130108-7	Graxeira 1/8" Reta Bsp-28F				2	2	2	2
26	5080010041-8	Bucha Do Cubo						2	2
27	5256010056-6	Engrenagem De 20/31 Dentes Completa C/Furo Sextavado De 1.1/4"	2						
28	5327010001-1	Indicador De Movimento Completo	2						
29	6020317475-9	Parafuso Cab.Sextavada M10 X 1,50 X 30mm Cl8.8 Rt(Bicromatizado)		4					
29	6020310026-7	Parafuso Cab.Sextavada 3/8" X 1.1/4" 16F Unc1A Gr5 Rt(Bicromatizado)			4	4	4		
29	6020311034-3	Parafuso Cab.Sextavada 3/8" X 1.3/4" 16F Unc1A Gr2 Rp(Bicromatizado)						4	4
30	5024010490-0	Arruela C/Furo Sextavado De Ø32mm	2						
31	5200010005-6	Cruzeta	2						
32	5558010154-1	Trava Direita Da Cruzeta Completa	1						
32	5558010155-0	Trava Esquerda Da Cruzeta Completa	1						
33	5268010236-8	Esticador De Corrente Completo	2						
34	5268010145-0	Esticador Esquerdo Completo	2						
35	5268010144-2	Esticador Direito Completo	2						
36	6020310184-0	Parafuso Cab.Sextavada M12 X 1,75 X 50mm Cl8.8 Rp(Bicromatizado)		16					
36	6020310049-6	Parafuso Cab.Sextavada 1/2" X 2" 12F W Gr5 Rp(Bicromatizado)			16	16	16	16	16
37	6020010395-8	Arruela De Pressão M12 Média(Bicromatizado)		16					
37	6020010410-5	Arruela De Pressão 1/2" Média Industrial(Bicromatizado)			16	16	16	16	16
38	6020310820-9	Porca Sextavada M12 X 1,75 Ma Cl8 Ch.19mm Alt.10,00mm (Bicromatizado)		4					
38	6020310756-3	Porca Sextavada 1/2" 12F W Gr5 Ch.3/4" Alt.11,00mm (Bicromatizado)			4	4	4	4	4
39	6020050272-0	Corrente Asa 40 99 Elos + Emenda		2	2				
39	6020055448-8	Corrente Asa 40 105 Elos + Emenda				2	2		
39	6020050298-4	Corrente Asa 40 95 Elos + Emenda						2	2
40	6020350104-0	Rolamento F-110867-10 Furo Sextavado 3/4"	2						
41	5024010308-4	Arruela Lisa De Ø23 X Ø32 X 6,30mm	2						
42	5256030049-2	Engrenagem De Cadeia Com 20 Dentes P/Eixo 3/4"	4						
43	6020050277-1	Corrente Asa 40 68 Elos + Redução		2	2	2	2		
43	6020050779-0	Corrente Asa 40 97 Elos + Emenda						2	2
44	6020030669-7	Bucha De Ø50 X 20mm C/Furo Sextavado 3/4"	2						
45	5232010102-6	Eixo Sextavado De 620mm	2						
46	6020050077-9	Corrente Asa 40 79 Elos + Emenda		2	2	2	2		
46	6020050292-5	Corrente Asa 40 93 Elos + Emenda						2	2
47	6020311049-1	Parafuso Cab.Sextavada 1/2" X 1.1/4" 12F W Gr5 Rt C/Ponta(Bicromatizado)	8						

• Tabela Sistema de Transmissão

Item	Código	Descrição do Produto	Todos	4000	4500	5000	5500	6500	7500
48	5530010274-2	Suporte De Fixação		2	2	2	2		
48	5136010871-0	Chapa De Fixação						2	2
49	6020310820-9	Porca Sextavada M12 X 1,75 Ma Cl8 Ch.19mm Alt.10,00mm (Bicromatizado)		12					
49	6020310754-7	Porca Sextavada 1/2" 12F W Gr5 Ch.7/8" Alt.12,00mm (Bicromatizado)			12	12	12	12	12
50	6020050276-3	Corrente Asa 40 46 Elos + Redução	2						
51	5080010257-7	Bucha De Ø23 X Ø32 X 12,5mm	2						
52	5368010423-5	Mancal Auto Compensador F110867-10 Krr Sextavado 3/4"	2						
53	5268010141-8	Esticador De Corrente Completo	2						
*54	5092010211-2	Caixa De Velocidade Esquerda Completa(Adubo)	1						
*54	5092010212-0	Caixa De Velocidade Direita Completa(Adubo)	1						
*55	5092010209-0	Caixa De Velocidade Direita Completa(Semente)	1						
*55	5092010210-4	Caixa De Velocidade Esquerda Completa(Semente)	1						
56	6020010410-5	Arruela De Pressão 1/2" Média Industrial(Bicromatizado)	9						
57	5268010146-9	Esticador De Corrente Avulso	4						
58	6020250218-3	Mola Helicoidal De Torção Ø38 X Ø46 X 67mm Arame=Ø4mm Direita	2						
58	6020250219-1	Mola Helicoidal De Torção Ø38 X Ø46 X 67mm Arame=Ø4mm Esquerda	2						
59	5232010054-2	Eixo Direito Do Esticador	2						
59	5232010055-0	Eixo Esquerdo Do Esticador	2						
60	5506010014-3	Roldana Do Esticador	8						
61	5136020627-4	Chapa Frontal Do Esticador	4						
62	6020310738-5	Porca Sextavada 5/8" 11F Unc Gr5 Ch.1.1/16" Alt.11,00mm (Bicromatizado)	4						
63	6020010412-1	Arruela De Pressão 5/8" Média Industrial(Bicromatizado)	4						
64	6020010252-8	Anel De Retenção E-16 G501-016-01	14						
65	6020130112-5	Graxeira 1/8" 90 Graus Bsp-28F	10						
66	5460010004-4	Presilha P/Eixo Sextavado 1.1/4" Furo C/Rosca		10	10	10	10	12	12
67	5460010003-6	Presilha P/Eixo Sextavado 1.1/4" C/Furo Passante		10	10	10	10	12	12
68	6020310016-0	Parafuso Cab.Sextavada 1/4" X 3/4" 20F Unc1A Gr5 Rt(Bicromatizado)		20	20	20	20	24	24
69	6020010404-0	Arruela De Pressão 5/16" Média Industrial(Bicromatizado)	4						
70	6020170019-4	Indicador De Movimento	4						
71	6020310038-0	Parafuso Cab.Sextavada 5/16" X 1" 18F Unc1A Gr5 Rt(Bicromatizado)	4						
72	6020310744-0	Porca Sextavada 5/16" 18F Unc Gr5 Ch.1/2" Alt.6,50mm (Bicromatizado)	4						
73	5558050016-0	Trava Da Cruzeta	2						
74	6020010410-5	Arruela De Pressão 1/2" Média Industrial(Bicromatizado)	2						
75	6020310754-7	Porca Sextavada 1/2" 12F W Gr5 Ch.7/8" Alt.12,00mm (Bicromatizado)	3						
76	5432010033-2	Pino De Trava Do Gatilho	2						
77	6020350849-5	Roldana Do Esticador	4						
78	5024010059-0	Arruela Lisa De Ø16,5 X Ø29 X 1,21mm	4						
79	6020311185-4	Parafuso Cab.Francesa 5/8" X 2.1/4" 11F Unc1A Gr5 Rp(Bicromatizado)	1						
80	5024010239-8	Arruela Lisa De Ø16,5 X Ø37 X 3,00mm	1						
81	6020010412-1	Arruela De Pressão 5/8" Média Industrial(Bicromatizado)	1						
82	6020310760-1	Porca Sextavada 5/8" 11F Unc Gr5 Ch.1.1/16" Alt.15,00mm (Bicromatizado)	1						

Item	Código	Descrição do Produto	Todos	4000	4500	5000	5500	6500	7500
83	5268010012-8	Esticador Avulso C/Rasgo	1						
84	6020010252-8	Anel De Retenção E-16 G501-016-01	2						
85	6020130112-5	Graxeira 1/8" 90 Graus Bsp-28F	2						
86	5368010499-5	Mancal De Fixação	6						
87	6020350081-8	Rolamento Gy-1100 Krrb	4						
88	6020350104-0	Rolamento F-110867-10 Furo Sextavado 3/4"	2						
89	5268010142-6	Esticador De Corrente Avulso	1						
90	6020311175-7	Parafuso Cab.Francesa 1/2" X 1.5/8" 12F W Gr2 Rt(Bicromatizado)	1						

• Speed Box

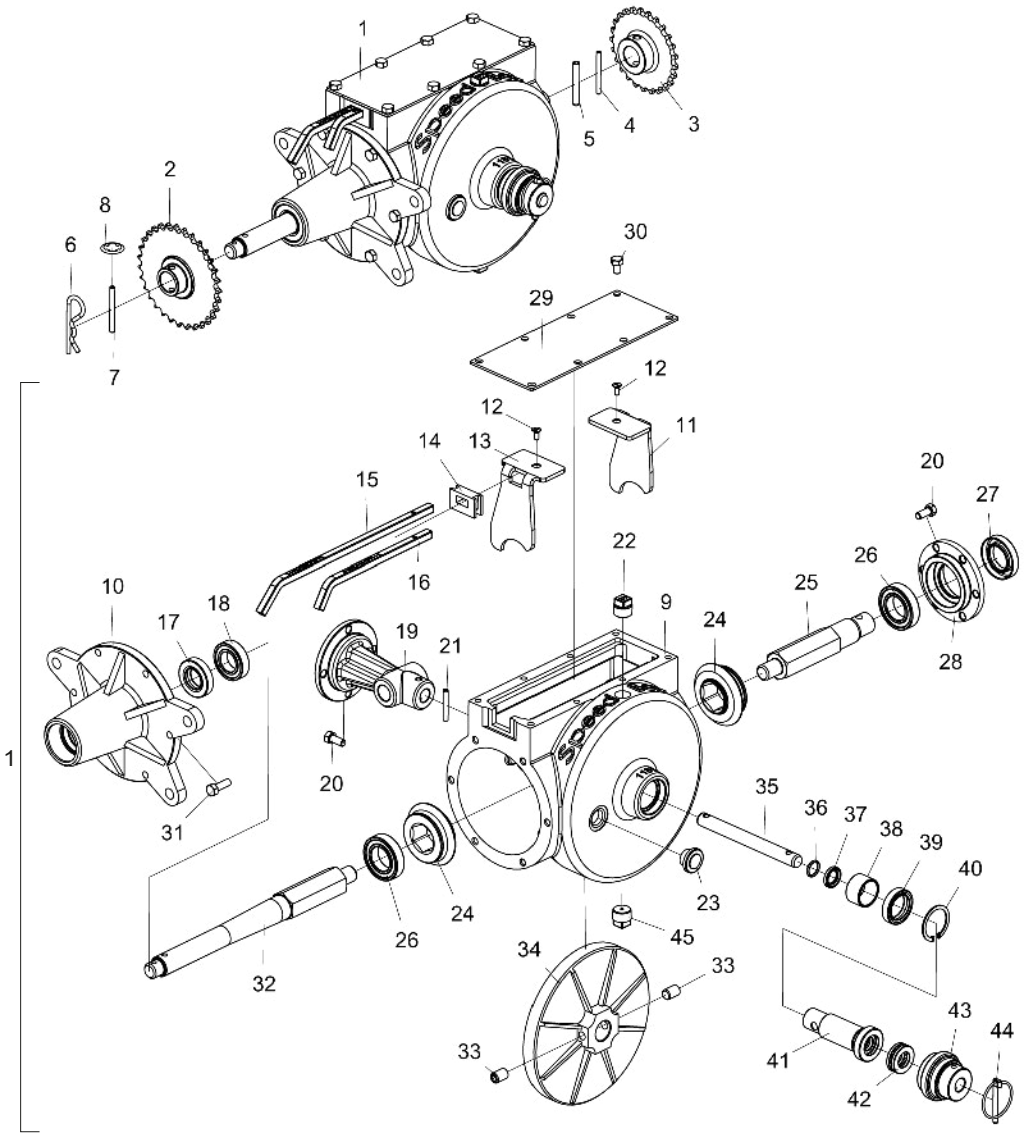

Item	Código	Descrição do Produto	Todos	Adubo Dir	Adubo Esq	Semente Dir	Semente Esq
1	5092010053-5	Caixa De Velocidade Direita Completa		1		1	
1	5092010054-3	Caixa De Velocidade Esquerda Completa			1		1
2	5256010054-0	Engrenagem De 20/31 Dentes Completa		1	1		
2	5256010058-2	Engrenagem De 20/25 Dentes Completa				1	1
3	5256010053-1	Engrenagem De 25 Dentes		1	1		
3	5256010052-3	Engrenagem De 20 Dentes				1	1
4	6020311251-6	Pino Elástico Pesado Ø5 X 55mm (Seeger Reno 701.145)	1				
5	6020311252-4	Pino Elástico Pesado Ø8 X 55mm (Seeger Reno 701.193)	1				
6	6020390308-4	Trava Nma - Tipo "R" De Ø4,5 X 80mm (455)	1				
7	5432010040-5	Pino Fusivel De Ø6 X 60mm	1				
8	6020010326-5	Anel De Retenção Are-06 G525-060-01	2				
9	5112010011-8	Carcaça Da Caixa Redutora Direita		1		1	
9	5112010012-6	Carcaça Da Caixa Redutora Esquerda			1		1
10	5538010093-1	Tampa Da Caixa Redutora	1				
11	5554010017-8	Trambulador Direito	1				
12	6020312502-2	Parafuso Rosca Máquina Cab.Chata Fenda Simples Nº10 X 1/2" 24F Unc2A Gr2	2				
13	5554010015-1	Trambulador Esquerdo	1				
14	6020030015-0	Protetor Da Caixa Speed Box C/Furo	1				
15	5260040006-1	Escala De Regulagem Alfabética De 299mm	1				
16	5260040007-0	Escala De Regulagem Numérica De 200mm	1				
17	6020350204-7	Retentor Ø25,00 X Ø47,00 X 10,00mm (Arca 5412 Brg / Sabo 02046 Brg)	1				
18	6020350075-3	Rolamento De Esfera 6005 2Rs	1				
19	5538010085-0	Tampa Traseira	1				
20	6020312020-9	Parafuso Cab.Sextavada 5/16" X 3/4" 18F Unc1A Gr5 Rt(Bicromatizado)	10				
21	6020310506-4	Pino Elástico Pesado Ø6 X 40mm (Seeger Reno 701.164)	1				
22	5081010013-0	Bujão Cab.Sextavada 1" - Ø1/2" - 14F Bspt(Gas) C/Furo De 3,18mm	1				
23	6020430193-2	Visor De Óleo	1				
24	6020010999-9	Engrenagem De 21 Dentes	2				
25	5232120183-0	Eixo Menor Da Caixa Redutora	1				
26	6020350006-0	Rolamento De Esfera 6006 2Rs Ddu	2				
27	6020350245-4	Retentor Ø30,00 X Ø52,00 X 10,00mm (Arca 6008 Brg)	1				
28	5538010086-9	Tampa Dianteira Da Caixa Redutora	1				
29	5538060003-9	Tampa De 100 X 250 X 3,00mm	1				
30	6020311020-3	Parafuso Cab.Sextavada 5/16" X 1/2" 18F Unc1A Gr2 Rt(Bicromatizado)	8				
31	6020310038-0	Parafuso Cab.Sextavada 5/16" X 1" 18F Unc1A Gr5 Rt(Bicromatizado)	6				
32	5232120184-9	Eixo Maior Da Caixa Redutora	1				
33	6020317426-0	Parafuso Allen S/C 1/2" X 3/4" 12F W Cl12.9 Rt(Fosfatizado)	2				
34	5256060005-4	Coroa Da Caixa Redutora	1				
35	5232020209-4	Eixo De Ø5/8" X 157mm	1				
36	6020010022-3	Anel O'Ring 2-114 N3006-90Nbr (15,54)	1				
37	6020350274-8	Retentor Ø15,90 X Ø25,40 X 4,50mm (Arca 5087 Br / Sabo 00286 Br)	1				
38	5080020804-9	Bucha De Ø30 X Ø35 X 21mm	1				
39	6020350275-6	Retentor Ø30,00 X Ø43,00 X 9,50mm (Arca 5199 Bag / Sabo 00813 Bag)	1				
40	6020010305-2	Anel De Retenção I-42 G502-042	1				
41	5080010232-1	Bucha De Ø25 X 100mm	1				
42	6020350086-9	Rolamento Skf 51203	1				
43	5468010024-4	Puxador Do Eixo	1				
44	6020390301-7	Trava C/Argola Ø5,75 X 50mm	1				
45	5081010012-2	Bujão Cab.Sextavada De 1" - 1/2" - 14F Bspt(Gás)	1				

• Cilindro Hidráulico do Rodeiro 4000/5000/5500/6500/7500

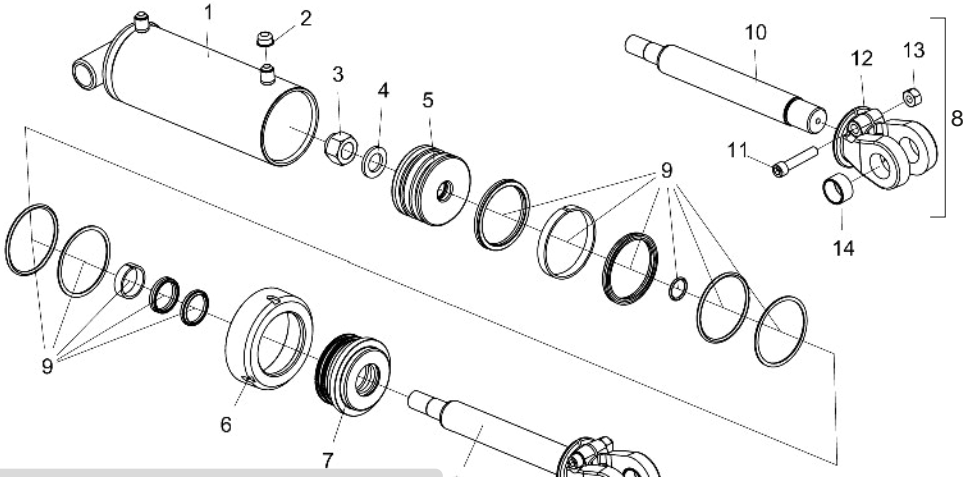

Para efeito de reposição de peças, favor verificar na camisa do cilindro (1) - O código Baldan, o código e o nome do fabricante e a data de fabricação.

Item	Código	Descrição do produto	Todos	Dir - 4000/5000/5500	Esq - 5000/5500	Dir-Esq - 6500/7500
1	5144010549-5	Camisa Direita "Conjunto" De Ø101,6 (4") X 338mm		1		
1	5144010551-7	Camisa Esquerda "Conjunto" De Ø101,6 (4") X 338mm			1	
1	5144010571-1	Camisa "Conjunto" De Ø101,6 (4") X 330mm				1
2	6020390042-5	Tampa Plástica Bt-21 (Bt 10.0021-Ont) (Incolor)	2			
3	6020310804-7	Porca Sext. AutoTravante C/Nylon Alta Ø1" 14F UNS Ch.1.1/2" Alt.28,5mm (Zincado Branco)	1			
4	5024010323-8	Arruela Lisa De Ø27 X Ø44,5 X 4,75mm	1			
5	5236010026-0	Êmbolo De Ø26,5 X Ø100,81 X 55mm	1			
6	5456050010-9	Porca Cilin. Ø4.1/2" 12 F (Pistão)	1			
7	5152010041-9	Conexão Do Pistão		1	1	
7	5080010246-1	Bucha De Guia De Ø41,80 X Ø101,4 X 58mm				1
8	5326010358-6	Haste De Ø41,27 (1.5/8") X 353mm Completa		1	1	
8	5326010424-8	Haste De Ø41,27 (1.5/8") X 333mm Completa				1
9	6020190068-1	Jogo De Reparo	1			
10	5326010359-4	Haste De Ø41,27(1.5/8") X 376mm		1	1	
10	5326010425-6	Haste De Ø41,27 (1.5/8") X 361mm				1
11	6020310199-9	Parafuso Allen C/C Ø1/2" X 2.1/2" - 12F - W - Cl12,9 - Rt(Fosfatizado)	1			
12	5252010056-3	Engate Do Pistão De 4"		1	1	
12	5252010073-3	Engate Do Pistão De 4"				1
13	6020310754-7	Porca Sextavada De Ø1/2" 12F W Gr5 Ch.7/8" Alt.12mm	1			
14	5080010234-8	Bucha De Ø38,15 X Ø32,50 X 21mm	2			

• Cilindro Hidráulico do Rodeiro 4500

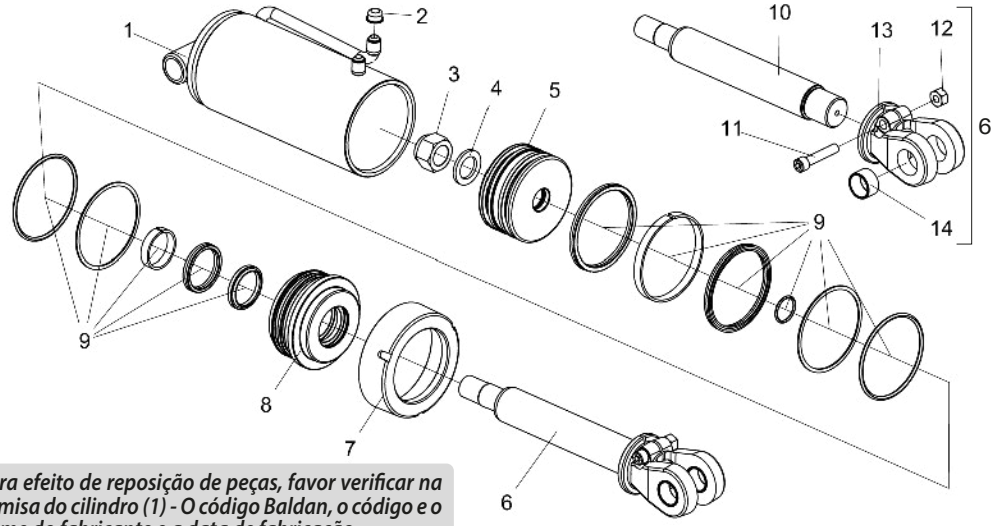

Para efeito de reposição de peças, favor verificar na camisa do cilindro (1) - O código Baldan, o código e o nome do fabricante e a data de fabricação.

Item	Código	Descrição do produto	Todos
1	5144010548-7	Camisa "Conjunto" De Ø127 (5") X 328,5mm	1
2	6020390042-5	Tampa Plástica Bt-21 (Bt 10.0021-Ont) (Incolor)	2
3	6020310795-4	Porca Sext. Autotravante C/Nylon Alta Ø1.1/4" 12F Unf Ch.1.3/4" Alt. 33mm (Zincado Branco)	1
4	5024010321-1	Arruela Lisa De Ø33 X Ø50,8 X 5mm	1
5	5236010027-8	Êmbolo Do Pistão De Ø33 X Ø126,4 X 60mm	1
6	5326010357-8	Haste De Ø50,8 (2") X 347,5mm Completa	1
7	5456050006-0	Porca Do Pistão	1
8	5080010228-3	Bucha De Guia P/ Camisa 5"	1
9	6020190069-0	Jogo De Reparo	1
10	5326010360-8	Haste De Ø50.80(2") X 375mm	1
11	6020310199-9	Parafuso Allen C/C Ø1/2" X 2.1/2" - 12F - W - Cl12,9 - Rt(Fosfatizado)	1
12	6020310754-7	Porca Sextavada De Ø1/2" 12F W Gr5 Ch.7/8" Alt.12mm	1
13	5252010055-5	Engate Do Pistão De 5"	1
14	5080010234-8	Bucha De Ø38,15 X Ø32,50 X 21mm	2

• Suporte da Roda Completo

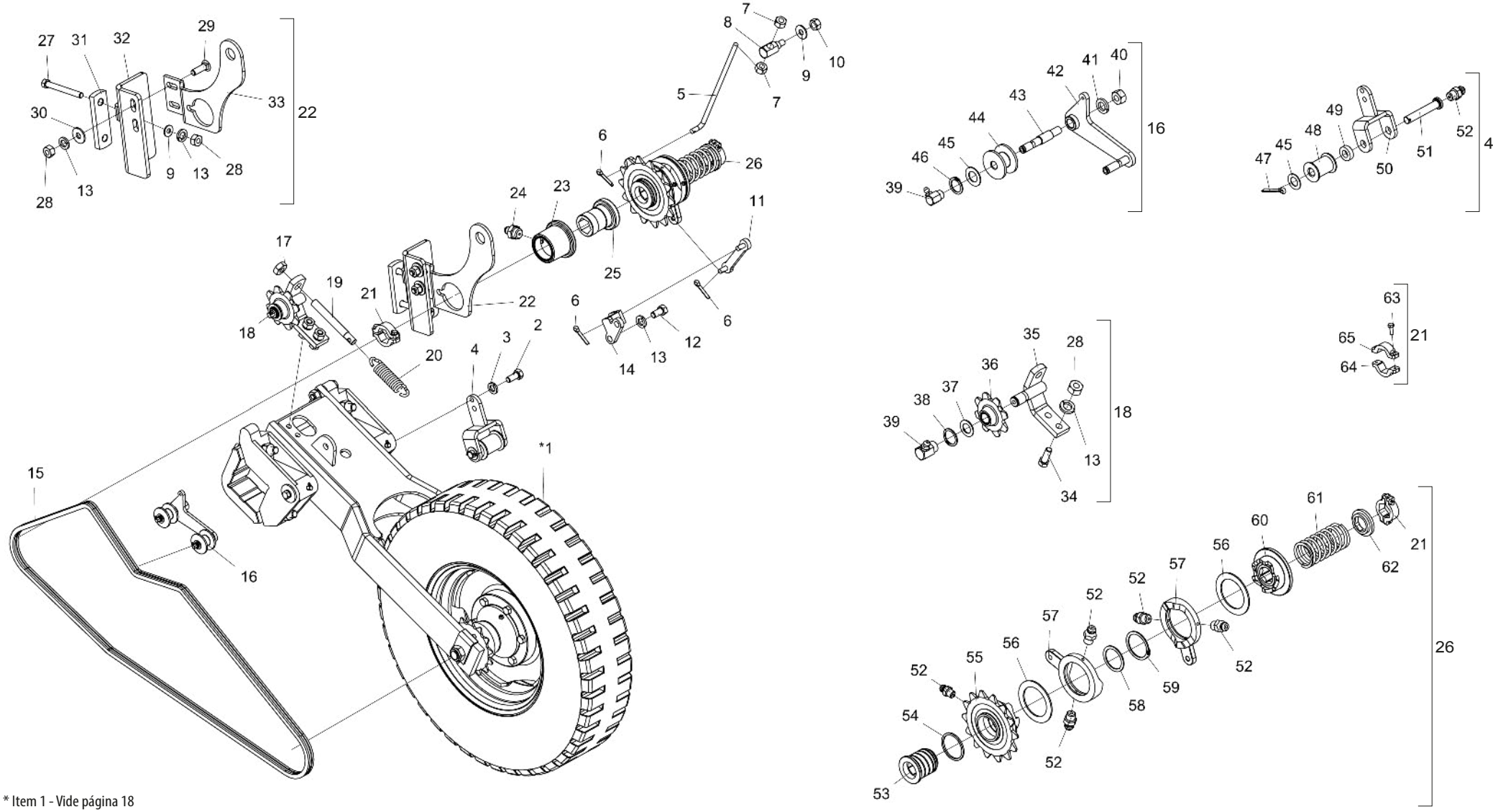

* Item 1 - Vide página 18

• Tabela Suporte da Roda Completo

Item	Código	Descrição do Produto	Todos	Direita	Esquerda
*1	5530010209-2	Suporte Auxiliar Direito Da Roda Completo		1	
*1	5530011058-3	Suporte Auxiliar Esquerdo Da Roda Completo			1
2	6020311030-0	Parafuso Cab.Sextavada 3/8" X 5/8" 16F Unc1A Gr2 Rt(Bicromatizado)		4	2
3	6020010406-7	Arruela De Pressão 3/8" Média Industrial(Bicromatizado)		4	2
4	5268010770-0	Esticador De Corrente Inferior Completo	1		
5	5484010151-0	Regulador Do Desarme Da Catraca	1		
6	6020050104-0	Contrapino 3/16" X 1" (Zincado Branco)	3		
7	6020310746-6	Porca Sextavada 3/8" 16F Unc Gr5 Ch.9/16" Alt.8,50mm (Bicromatizado)	4		
8	5432010493-1	Pino De Articulação 3/4"	1		
9	5024010075-1	Arruela Lisa De Ø10,3 X Ø25 X 2,00mm	3		
10	6020317554-2	Porca Sextavada Torque 3/8" 16F Unc Ch.9/16" Alt.9,00mm (Zincado Branco)	1		
11	5326011716-1	Haste De Desarme C/Pino	1		
12	6020311045-9	Parafuso Cab.Sextavada 1/2" X 1" 12F W Gr5 Rt S/Ponta(Bicromatizado)			2
13	6020010410-5	Arruela De Pressão 1/2" Média Industrial(Bicromatizado)		6	8
14	5530015337-1	Suporte De Fixação Da Haste		1	
14	5530015336-3	Suporte Do Varão Da Mola			1
15	6020050045-0	Corrente 2050 De 81 Elos + Emenda	1		
16	5268010238-4	Esticador Direito De Corrente Completo		1	
16	5268010225-2	Esticador Esquerdo De Corrente Completo			1
17	6020310738-5	Porca Sextavada 5/8" 11F Unc Gr5 Ch.1.1/16" Alt.11,00mm (Bicromatizado)	2		
18	5268010700-9	Esticador De Corrente (Direito)		1	
18	5268010701-7	Esticador De Corrente (Esquerdo)			1
19	5296010019-0	Fuso De Ø5/8" X 130mm	1		
20	6020250241-8	Mola Helicoidal De Tração Ø16 X Ø26 X 94mm Arame=Ø5mm	1		
21	5460010007-9	Presilha Do Eixo Completa	2		
22	5530015298-7	Suporte Direito Da Catraca Mecânica Completo		1	
22	5530015250-2	Suporte Esquerdo Da Catraca Mecânica Completo			1
23	5204100009-0	Cubo Do Eixo Da Catraca	1		
24	6020130108-7	Graxeira 1/8" Reta Bsp-28F	1		
25	5080010041-8	Bucha Do Cubo	1		
26	5132010021-0	Catraca Esquerda Completa	1		
27	6020311066-1	Parafuso Cab.Sextavada 1/2" X 4.1/2" 12F W Gr5 Rp(Bicromatizado)	2		
28	6020310754-7	Porca Sextavada 1/2" 12F W Gr5 Ch.7/8" Alt.12,00mm (Bicromatizado)	6		
29	6020311175-7	Parafuso Cab.Francesa 1/2" X 1.5/8" 12F W Gr2 Rt(Bicromatizado)	2		
30	5024010068-9	Arruela Lisa De Ø13,3 X Ø35,5 X 3,00mm	2		
31	5136020318-6	Chapa Do Suporte	1		
32	5530015299-5	Suporte Direito Da Catraca		1	
32	5530014319-8	Suporte Esquerdo Da Catraca			1
33	5530011671-9	Suporte Do Eixo	1		
34	6020312001-2	Parafuso Cab.Sextavada 1/2" X 1.1/2" 12F W Gr5 Rt(Bicromatizado)	2		
35	5530011678-6	Suporte Da Roldana (Direito)		1	
35	5530011680-8	Suporte Da Roldana (Esquerdo)			1
36	5256010084-1	Engrenagem De 8 Dentes C/Bronze	1		
37	5024010137-5	Arruela Lisa De Ø23 X Ø38 X 2,00mm	1		
38	6020010258-7	Anel De Retenção E-22 G501-022-01	1		
39	6020130112-5	Graxeira 1/8" 90 Graus Bsp-28F	3		
40	6020310760-1	Porca Sextavada 5/8" 11F Unc Gr5 Ch.1.1/16" Alt.15,00mm (Bicromatizado)	1		

Item	Código	Descrição do Produto	Todos	Direita	Esquerda
41	6020010412-1	Arruela De Pressão 5/8" Média Industrial(Bicromatizado)	1		
42	5530010196-7	Suporte Direito Do Esticador		1	
42	5530011002-8	Suporte Esquerdo Do Esticador			1
43	5432010056-1	Pino Suporte Da Roda	1		
44	6020350848-7	Roldana Do Esticador	2		
45	5024010059-0	Arruela Lisa De Ø16,5 X Ø29 X 1,21mm	3		
46	6020010250-1	Anel De Retenção E-15 G501-015-01	2		
47	6020050101-5	Contrapino 1/8" X 1" (Zincado Branco)	1		
48	5506010014-3	Roldana Do Esticador	1		
49	5024010451-0	Arruela Lisa De Ø16,5 X Ø32 X 9,50mm	1		
50	5268010771-8	Esticador De Corrente	1		
51	5432010085-5	Pino Cab.Redonda Do Esticador	1		
52	6020130100-1	Graxeira 1/4" Reta Unf - 28F Alt.14mm Sext 5/16"	6		
53	5080010935-0	Bucha Sextavada De 1.1/4"	1		
54	5024010541-9	Arruela Lisa De Ø55,5 X Ø63,5 X 3,00mm	1		
55	5256010267-4	Engrenagem De 14 E 6 Dentes Da Catraca Esquerda	1		
56	5024010542-7	Arruela Lisa De Ø77 X Ø108 X 3,00mm	2		
57	5526010034-2	Separador Da Catraca	2		
58	5024010544-3	Arruela Lisa De Ø47 X Ø59,2 X 2,00mm	1		
59	6020010272-2	Anel De Retenção E-46 G501-046-01	1		
60	5256010268-2	Engrenagem Interna Da Catraca Esquerda	1		
61	6020250573-5	Mola Da Catraca	1		
62	5024010543-5	Arruela Lisa De Ø46,2 X Ø60 X 12,50mm	1		
63	6020310016-0	Parafuso Cab.Sextavada 1/4" X 3/4" 20F Unc1A Gr5 Rt(Bicromatizado)	4		
64	5460010004-4	Presilha P/Eixo Sextavado 1.1/4" Furo C/Rosca	2		
65	5460010003-6	Presilha P/Eixo Sextavado 1.1/4" C/Furo Passante	2		
66	5530015249-9	Suporte Da Roda Completo Catraca Mecânica Transmissão Direita P/Arremate		1	
66	5530015253-7	Suporte Da Roda Completo Catraca Mecânica Transmissão Esquerda P/Arremate			1

• Suporte Auxiliar da Roda

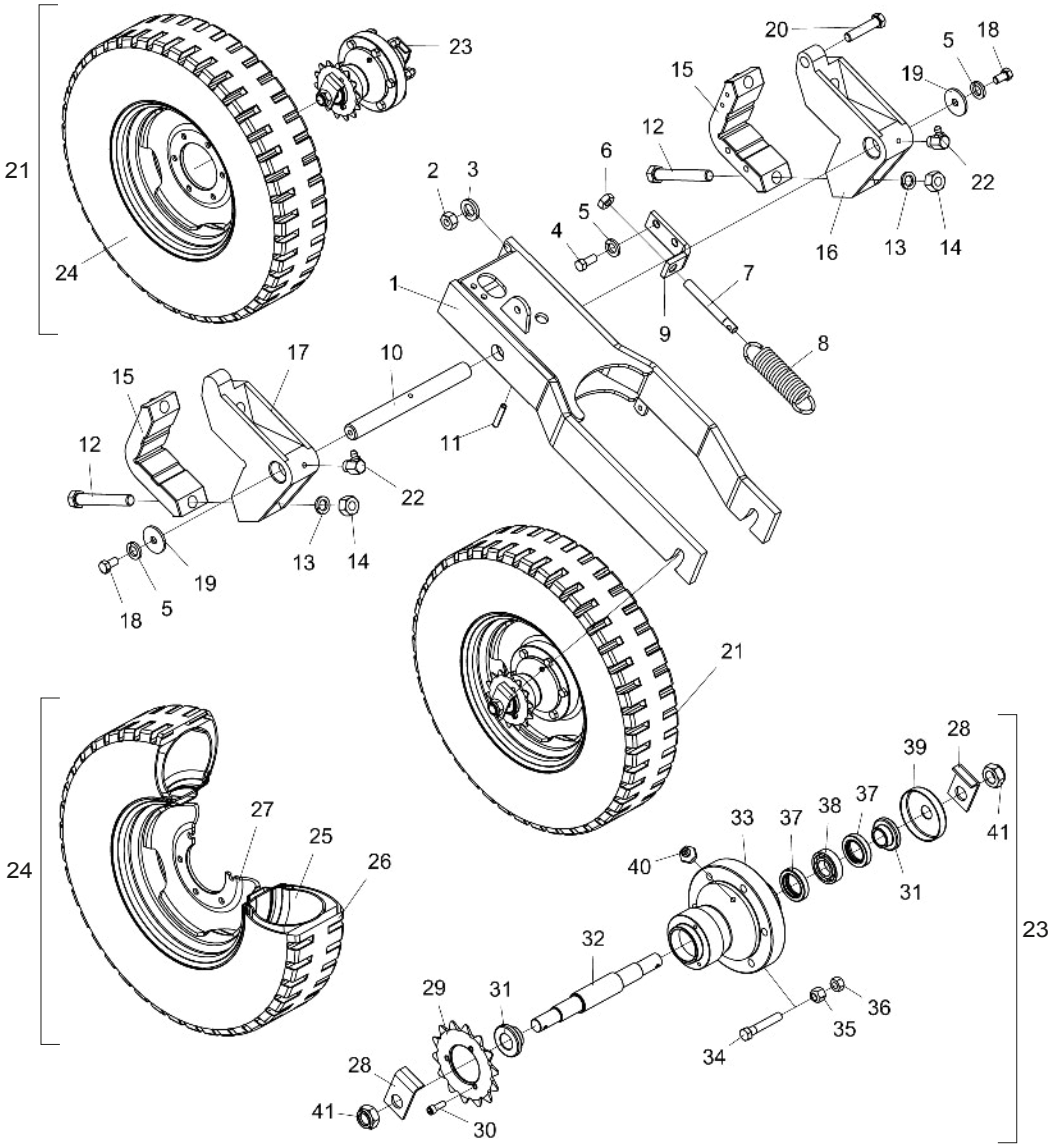

Item	Código	Descrição do Produto	Todos	Direito	Esquerdo
1	5530010193-2	Suporte Da Roda Direito		1	
1	5530011000-1	Suporte Da Roda Esquerda			1
2	6020310760-1	Porca Sextavada 5/8" 11F Unc Gr5 Ch.1.1/16" Alt.15,00mm (Bicromatizado)	1		
3	6020010412-1	Arruela De Pressão 5/8" Média Industrial(Bicromatizado)	1		
4	6020310051-8	Parafuso Cab.Sextavada 1/2" X 1.1/4" 12F W Gr5 Rt(Bicromatizado)	2		
5	6020010410-5	Arruela De Pressão 1/2" Média Industrial(Bicromatizado)	4		
6	6020310738-5	Porca Sextavada 5/8" 11F Unc Gr5 Ch.1.1/16" Alt.11,00mm (Bicromatizado)	2		
7	5296010019-0	Fuso De Ø5/8" X 130mm	1		
8	6020250307-4	Mola Helicoidal De Tração Ø32 X Ø44 X 142mm Arame=Ø6mm	1		
9	5136010529-0	Chapa "L" Direita Fixação Da Mola		1	
9	5136011588-0	Chapa "L" Esquerda De Fixação Da Mola			1
10	5232010279-0	Eixo De O38 X 375mm.	1		
11	6020310510-2	Pino Elástico Pesado Ø10 X 55mm (Seeger Reno 701.220)	1		
12	6020311104-8	Parafuso Cab.Sextavada 3/4" X 5.1/2" 10F Unc1A Gr5 Rp(Bicromatizado)	4		
13	6020010414-8	Arruela De Pressão 3/4" Média Industrial(Bicromatizado)	4		
14	6020310770-9	Porca Sextavada 3/4" 10F Unc Gr5 Ch.1.7/32" Alt.18,50mm (Bicromatizado)	4		
15	5068060023-3	Braçadeira Direita De 185mm C/Furo		2	
15	5068010105-9	Braçadeira Esquerda De 185mm C/Furo			2
16	5068060022-5	Braçadeira Esquerda De Articulação Da Roda		1	
16	5068010104-0	Braçadeira Direita De Articulação			1
17	5068060020-9	Braçadeira Direita De Articulação Da Roda		1	
17	5068010107-5	Braçadeira Direita De Articulação			1
18	6020311045-9	Parafuso Cab.Sextavada 1/2" X 1" 12F W Gr5 Rt S/Ponta(Bicromatizado)	2		
19	5024010164-2	Arruela Lisa De Ø14 X Ø51,5 X 4,75mm	2		
20	6020312015-2	Parafuso Cab.Sextavada 5/8" X 3" 11F Unc1A Gr5 Rp((Bicromatizado)	1		
21	5498010039-4	Roda Completa 700 X 16 X 10 Lonas (Centro 3/8")	1		
22	6020130112-5	Graxeira 1/8" 90 Graus Bsp-28F	2		
23	5204010407-0	Cubo Da Roda Completo	1		
24	5498010165-0	Roda Montada 700 X 16 X 10 Lonas Pneu Militar(Centro 3/8")	1		
25	6020050356-5	Câmara De Ar Agricola P/ Pneu 6.50/7.00/7.50-16 C/Válvula Tr-15(Maggion K-16)	1		
26	6020310375-4	Pneu 700 X 16 X 10 Ls Bl	1		
27	6020350899-1	Roda 5,5" X 16" 2268/16551B(Reforcada) Centro De 3/8"	1		
28	5558210007-0	Trava "L" Do Eixo	2		
29	5256030004-2	Engrenagem De 14 Dentes C/Furo Central Ø73,2mm	1		
30	6020310098-4	Parafuso Allen C/C 5/16" X 7/8" 18F Unc1A Cl12.9 Rt(Fosfatizado)	3		
31	5080010144-9	Bucha De Encosto	2		
32	5232030166-1	Eixo Do Cubo Da Roda	1		
33	5204010214-0	Cubo Da Roda	1		
34	6020310997-3	Parafuso Cab.Sextavada 9/16" X 3.1/4" 18F Unf1A Gr5 Rp(Recartilhado)(Fosfatizado)	6		
35	6020310816-0	Porca Sextavada Conica Dupla De Roda 9/16" 18F Unf Gr5 Ch.7/8" Alt.19,00mm (Bicromatizado)	6		
36	6020310736-9	Porca Sextavada 9/16" 18F Unf Gr5 Ch.7/8" Alt.12,50mm (Bicromatizado)	6		
37	6020350201-2	Retentor Ø40,00 X Ø62,00 X 12,00mm (Arca 5456 Gb / Flexa 10018 N)	2		
38	6020350007-9	Rolamento De Esfera 6206(Skf-Nsk-Timken)	4		
39	5096010009-0	Calota Do Cubo	1		
40	6020130108-7	Graxeira 1/8" Reta Bsp-28F	1		
41	6020310814-4	Porca Sext Autotravante C/Nylon Baixa 1" 14F Uns Gr5 Ch.1.1/2" Alt.20,00mm (Zinc Brc)	2		

• Sistema Hidráulico com Marcador de Linha

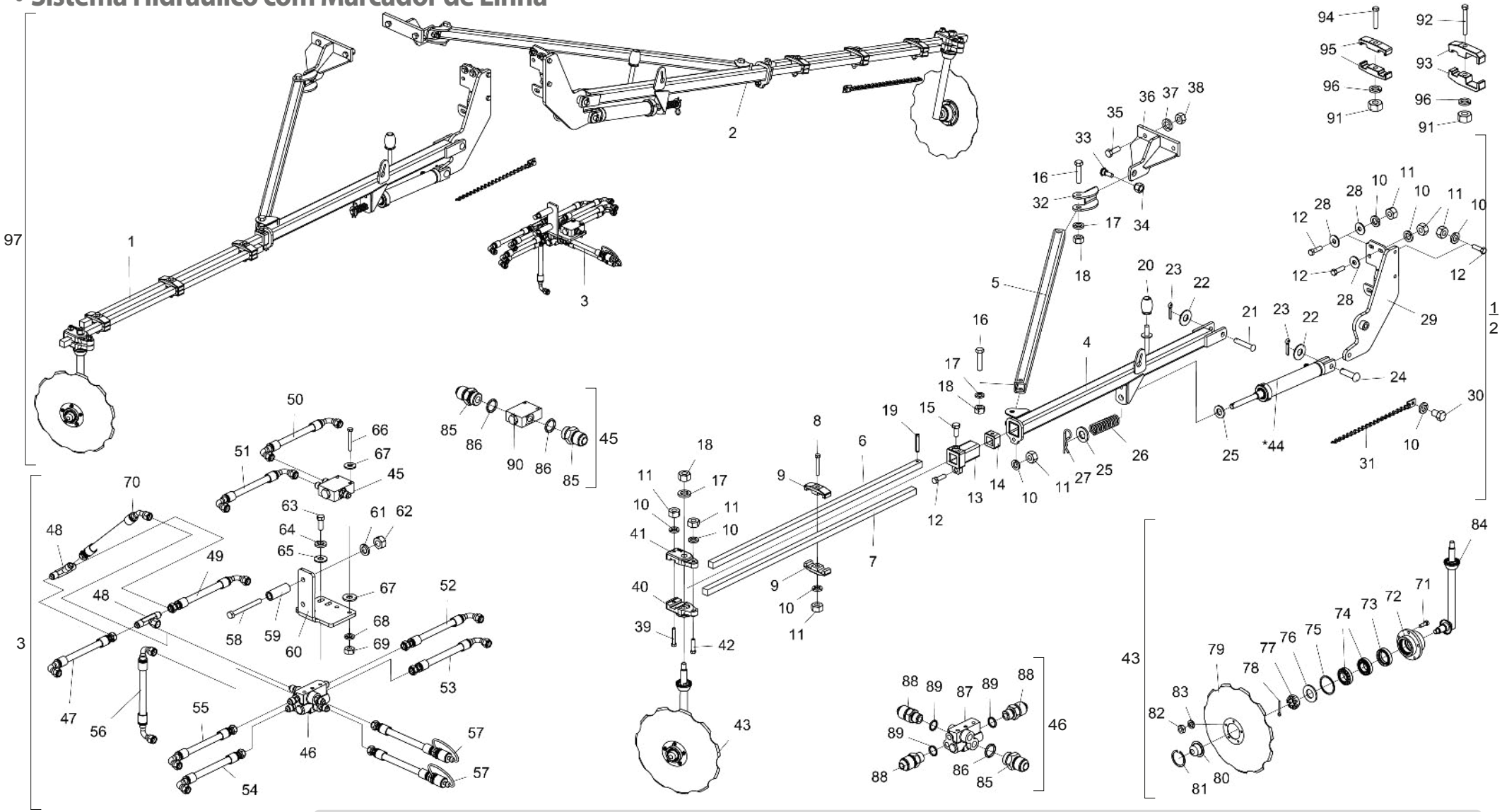

* Item 44 - Vide página 22

O Sistema Hidráulico com Marcador de Linha (97) é constituído de todas as peças relacionadas nesta lista. Porém, quando vendido completo, os itens de 91 a 96 não o acompanharão.

• Tabela Sistema Hidráulico com Marcador de Linha

Item	Código	Descrição do Produto	Todos	4000	4500	5000	5500	6500	7500
1	5386010099-8	Marcador De Linha Direito Completo		1	1				
1	5386010101-3	Marcador De Linha Direito Completo				1			
1	5386010190-0	Marcador De Linha Direito Completo					1		
1	5386010145-5	Marcador De Linha Direito Completo						1	1
2	5386010098-0	Marcador De Linha Esquerdo Completo		1	1				
2	5386010100-5	Marcador De Linha Esquerdo Completo				1			
2	5386010189-7	Marcador De Linha Esquerdo Completo					1		
2	5386010146-3	Marcador De Linha Esquerdo Completo						1	1
3	5528010079-9	Sistema Hidráulico 4000		1					
3	5528010080-2	Sistema Hidráulico 4500			1				
3	5528010899-4	Sistema Hidráulico 5000				1			
3	5528010898-6	Sistema Hidráulico 5500					1		
3	5528010125-6	Sistema Hidráulico 6500						1	
3	5528010126-4	Sistema Hidráulico 7500							1
4	5530010361-7	Suporte Direito Menor Do Marcador		1	1				
4	5530010363-3	Suporte Direito Maior Do Marcador				1			
4	5530010714-0	Suporte Direito Maior Do Marcador					1	1	1
4	5530010360-9	Suporte Esquerdo Menor Do Marcador		1	1				
4	5530010362-5	Suporte Esquerdo Maior Do Marcador				1			
4	5530010713-2	Suporte Esquerdo Maior Do Marcador					1	1	1
5	5552010080-5	Tubo Q.50 X 815mm		1	1	1			
5	5552010393-6	Tubo Q.50 X 1326mm					1		
5	5552010145-3	Tubo Lateral De 1437mm						1	1
6	5040080028-3	Barra Quadrada De 1.1/8" X 830mm C/Furo		1	1	1	1		
6	5040010095-8	Barra Quadrada De 1.1/8" X 1310mm C/Furo						1	1
7	5040080019-4	Barra Quadrada De 1.1/8" X 830mm		1	1	1	1		
7	5040010096-6	Barra Quadrada De 1.1/8" X 1310mm						1	1
8	6020311061-0	Parafuso Cab.Sextavada 1/2" X 3.1/2" 12F W Gr5 Rp(Bicromatizado)		3	3	2	2	3	3
9	6010601249-3	Trava Da Barra		4	4	4	4	6	6
10	6020010410-5	Arruela De Pressão 1/2" Média Industrial(Bicromatizado)		12	12	12	12	11	11
11	6020310754-7	Porca Sextavada 1/2" 12F W Gr5 Ch.7/8" Alt.12,00mm (Bicromatizado)		11	11	11	11	10	10
12	6020317427-9	Parafuso Cab.Sextavada 1/2" X 1.3/4" 12F W Gr5 Rt(Bicromatizado)		4	4	5	5	5	5
13	5324050013-9	Guia Da Barra	1						
14	5324020018-6	Guia Inferior Da Barra	1						
15	6020312082-9	Parafuso Cab.Sextavada 5/8" X 1.1/2" 11F Unc1A Gr5 Rt C/Ponta(Bicromatizado)	1						
16	6020311098-0	Parafuso Cab.Sextavada 3/4" X 3.1/2" 10F Unc1A Gr5 Rp(Bicromatizado)	2						
17	6020010414-8	Arruela De Pressão 3/4" Média Industrial(Bicromatizado)	3						
18	6020310770-9	Porca Sextavada 3/4" 10F Unc Gr5 Ch.1.7/32" Alt.18,50mm (Bicromatizado)	3						
19	6020310510-2	Pino Elástico Pesado Ø10 X 55mm (Seeger Reno 701.220)	1						
20	6020030170-9	Bate Choque Do Fação 85.991.00	1						
21	6020310589-7	Pino Cab.Francesa Ø3/4" X 95mm	1						

Item	Código	Descrição do Produto	Todos	4000	4500	5000	5500	6500	7500
22	5024010142-1	Arruela Lisa De Ø20,3 X Ø46,5 X 3,00mm	2						
23	6020050104-0	Contrapino 3/16" X 1" (Zincado Branco)	2						
24	6020310597-8	Pino Cab.Francesa Ø3/4" X 62mm	1						
25	5024010001-8	Arruela Lisa De Ø23,5 X Ø44,5 X 4,75mm	2						
26	6020250242-6	Mola Helicoidal De Compressão Ø23,5 X Ø31,5 X 100mm Arame=Ø4mm Interna	1						
27	6020390308-4	Trava Nma - Tipo "R" De Ø4,5 X 80mm (455)	1						
28	5024010068-9	Arruela Lisa De Ø13,3 X Ø35,5 X 3,00mm	3						
29	5530310028-7	Suporte Direito Do Marcador De Linha	1						
29	5530310027-9	Suporte Esquerdo Do Marcador De Linha	1						
30	6020311046-7	Parafuso Cab.Sextavada 1/2" X 3/4" 12F W Gr2 Rt(Bicromatizado)	1						
31	5192010046-9	Corrente Polida Torcida De 05,5mm 510mm Cpl	1						
32	5136010369-6	Chapa De Guia Da Trava Do Marcador	1						
33	6020312002-0	Parafuso Cab.Sextavada 5/8" X 2" 18F Unf1A Gr5 Rt Especial(Bicromatizado)	1						
34	6020310761-0	Porca Sext Autotrav C/Nylon Alta 5/8" 18F Unf Gr5 Ch.15/16" Alt.19,50mm (Zincado Branco)	1						
35	6020312001-2	Parafuso Cab.Sextavada 1/2" X 1.1/2" 12F W Gr5 Rt(Bicromatizado)		2	2	2	2		
35	6020310179-4	Parafuso Cab.Sextavada 5/8" X 1.3/4" 11F Unc1A Gr5 Rt(Bicromatizado)						2	2
36	5530310029-5	Suporte Do Marcador		1	1	1	1		
36	5530011602-6	Suporte Traseiro Direito Do Marcador						1	1
36	5530011601-8	Suporte Traseiro Esquerdo Do Marcador						1	1
37	6020010412-1	Arruela De Pressão 5/8" Média Industrial(Bicromatizado)						2	2
38	6020310760-1	Porca Sextavada 5/8" 11F Unc Gr5 Ch.1.1/16" Alt.15,00mm (Bicromatizado)						2	2
39	6020311057-2	Parafuso Cab.Sextavada 1/2" X 3" 12F W Gr5 Rp(Bicromatizado)				1	1	1	1
40	6010601392-9	Roseta Superior Do Marcador	1						
41	6010601393-7	Roseta Inferior Do Marcador	1						
42	6020312060-8	Parafuso Cab.Sextavada 1/2" X 2.1/4" 12F W Gr5 Rp(Bicromatizado)		2	2	1	1	1	1
43	5386010138-2	Marcador De Linha Superior Direito Completo	1						
43	5386010139-0	Marcador De Linha Superior Esquerdo Completo	1						
*44	6020055702-9	Cilindro Hidráulico "D.A" Ø1.1/4" X Ø2" X 246mm(Curso) X 499mm(Fechado)	1						
45	5224010106-8	Distribuidor De Óleo						1	1
46	5224010104-1	Distribuidor De Óleo Completo C/08 Niples	1						
47	6020251013-5	Mangueira Hidr. 3/8" X 900mm C/1Tcg E 1Trg (Sae 100R2 At - P.T.4800Psi)				2	2		
47	6020250948-0	Mangueira Hidr. 3/8" X 2100mm C/1Tcg E 1Trg (Sae 100R2 At - P.T.4800Psi)						1	
47	6020250688-0	Mangueira Hidr. 3/8" X 3000mm C/1Tcg E 1Trg (Sae 100R2 At - P.T.4800Psi)							1
48	5412050019-0	Niple Tipo "T" C/Rosca 3/4" 16F Unf(Zincado)				2	2		
48	5412050020-4	Niple Tipo "T" C/Porca Giratória Central R.3/4"Unf						1	1
49	6020251013-5	Mangueira Hidr. 3/8" X 900mm C/1Tcg E 1Trg (Sae 100R2 At - P.T.4800Psi)				2	2		
49	6020250780-0	Mangueira Hidr. 3/8" X 1700mm C/1Tcg E 1Trg (Sae 100R2 At - P.T.4800Psi)						1	
49	6020250892-0	Mangueira Hidr. 3/8" X 2700mm C/1Tcg 90º E 1Trg (Sae 100R2 At - P.T.4800Psi)							1
50	6020250781-9	Mangueira Hidr. 3/8" X 1800mm C/2Tcg (Sae 100R2 At - P.T.4800Psi)						1	
50	6020250786-0	Mangueira Hidr. 3/8" X 2800mm C/2Tcg (Sae 100R2 At - P.T.4800Psi)							1
51	6020250778-9	Mangueira Hidr. 3/8" X 2100mm C/2Tcg (Sae 100R2 At - P.T.4800Psi)						1	

• Tabela Sistema Hidráulico com Marcador de Linha

Item	Código	Descrição do Produto	Todos	4000	4500	5000	5500	6500	7500
51	6020250787-8	Mangueira Hidr. 3/8" X 3000mm C/2Tcg (Sae 100R2 At - P.T.4800Psi)							1
52	6020250764-9	Mangueira Hidr. 3/8" X 2700mm C/1Tcg 90º E 1Tcg 45º (Sae 100R2 At - P.T.4800Psi)		1					
52	6020250765-7	Mangueira Hidr. 3/8" X 3000mm C/1Tcg90º E 1Tcg 45º (Sae 100R2 At - P.T.4800Psi)			1				
52	6020250767-3	Mangueira Hidr. 3/8" X 3600mm C/1Tcg 90º E 1Tcg 45º (Sae 100R2 At - P.T.4800Psi)				1			
52	6020250824-6	Mangueira Hidr. 3/8" X 4200mm C/1Tcg 90º E 1Tcg 45º (Sae 100R2 At - P.T.4800Psi)					1		
52	6020250777-0	Mangueira Hidr. 3/8" X 4200mm C/1Tcg E 1Trg (Sae 100R2 At - P.T.4800Psi)						1	
52	6020250785-1	Mangueira Hidr. 3/8" X 4900mm C/1Tcg E 1Trg (Sae 100R2 At - P.T.4800Psi)							1
53	6020250765-7	Mangueira Hidr. 3/8" X 3000mm C/1Tcg90º E 1Tcg 45º (Sae 100R2 At - P.T.4800Psi)		1					
53	6020250766-5	Mangueira Hidr. 3/8" X 3300mm C/1Tcg 90º E 1Tcg 45º (Sae 100R2 At - P.T.4800Psi)			1				
53	6020250774-6	Mangueira Hidr. 3/8" X 3900mm C/1Tcg 90º E 1Tcg 45º (Sae 100R2 At - P.T.4800Psi)				1	1		
53	6020250776-2	Mangueira Hidr. 3/8" X 4500mm C/1Tcg E 1Trg (Sae 100R2 At - P.T.4800Psi)						1	
53	6020250784-3	Mangueira Hidr. 3/8" X 4700mm C/1Tcg E 1Trg (Sae 100R2 At - P.T.4800Psi)							1
54	6020250765-7	Mangueira Hidr. 3/8" X 3000mm C/1Tcg90º E 1Tcg 45º (Sae 100R2 At - P.T.4800Psi)		1					
54	6020250766-5	Mangueira Hidr. 3/8" X 3300mm C/1Tcg 90º E 1Tcg 45º (Sae 100R2 At - P.T.4800Psi)			1				
54	6020250774-6	Mangueira Hidr. 3/8" X 3900mm C/1Tcg 90º E 1Tcg 45º (Sae 100R2 At - P.T.4800Psi)				1	1		
54	6020250776-2	Mangueira Hidr. 3/8" X 4500mm C/1Tcg E 1Trg (Sae 100R2 At - P.T.4800Psi)						1	
54	6020250963-3	Mangueira Hidr. 3/8" X 5000mm C/1Tcg E 1Trg (Sae 100R2 At - P.T.4800Psi)							1
55	6020250764-9	Mangueira Hidr. 3/8" X 2700mm C/1Tcg 90º E 1Tcg 45º (Sae 100R2 At - P.T.4800Psi)		1					
55	6020250765-7	Mangueira Hidr. 3/8" X 3000mm C/1Tcg90º E 1Tcg 45º (Sae 100R2 At - P.T.4800Psi)			1				
55	6020250767-3	Mangueira Hidr. 3/8" X 3600mm C/1Tcg 90º E 1Tcg 45º (Sae 100R2 At - P.T.4800Psi)				1			
55	6020250824-6	Mangueira Hidr. 3/8" X 4200mm C/1Tcg 90º E 1Tcg 45º (Sae 100R2 At - P.T.4800Psi)					1		
55	6020250895-5	Mangueira Hidr. 3/8" X 4800mm C/1Trg E 1Tcg (Sae 100R2 At - P.T.4800Psi)						1	
55	6020250791-6	Mangueira Hidr. 3/8" X 5200mm C/1Tcg E 1Trg (Sae 100R2 At - P.T.4800Psi)							1
56	6020250763-0	Mangueira Hidr. 3/8" X 650mm C/1Tcg 90º E 1Tcg 45º (Sae 100R2 At - P.T.4800Psi)		1	1				
56	6020251713-0	Mangueira Hidr. 3/8" X 250mm C/1Tcg 45º E 1Trg (Sae 100R2 At - P.T.4800Psi)				1	1		
56	6020250782-7	Mangueira Hidr. 3/8" X 400mm C/2Tcg (Sae 100R2 At - P.T.4800Psi)						1	1
57	5372011092-6	Mangueira Ø3/8" X 3000mm Com 1Trg E 1Trf C/Engate Rápido Macho		2	2	2	2		
57	5372011022-5	Mangueira Ø3/8" X 4000mm Com 1Trg E 1Trf C/Engate Rápido Macho						2	2
58	6020310229-4	Parafuso Cab.Sextavada M12 X 1,75 X 120mm Cl8.8 Rp(Bicromatizado)						2	2
59	5080010271-2	Bucha De Encosto Do Suporte Da Válvula						2	2
60	5044010345-3	Base Do Suporte Da Válvula						1	1
61	6020010395-8	Arruela De Pressão M12 Média(Bicromatizado)						2	2
62	6020310820-9	Porca Sextavada M12 X 1,75 Ma Cl8 Ch.19mm Alt.10,00mm (Bicromatizado)						2	2
63	6020310021-6	Parafuso Cab.Sextavada 3/8" X 1" 16F Unc1A Gr5 Rt(Fosfatizado)	2						
64	6020010406-7	Arruela De Pressão 3/8" Média Industrial(Bicromatizado)	2						
65	5024010075-1	Arruela Lisa De Ø10,3 X Ø25 X 2,00mm	2						
66	6020310042-9	Parafuso Cab.Sextavada M8 X 1,25 X 65mm Cl8.8 Rp(Bicromatizado)						2	2
67	5024010073-5	Arruela Lisa De Ø8,5 X Ø20 X 2,00mm						6	6
68	6020010004-5	Arruela De Pressão M8 Média(Bicromatizado)						2	2
69	6020310454-8	Porca Sextavada M8 X 1,25 Ma Cl8 Ch.13mm Alt.6,50mm (Bicromatizado)						2	2
70	6020250763-0	Mangueira Hidr. 3/8" X 650mm C/1Tcg 90º E 1Tcg 45º (Sae 100R2 At - P.T.4800Psi)		1	1				

Item	Código	Descrição do Produto	Todos	4000	4500	5000	5500	6500	7500
70	6020251713-0	Mangueira Hidr. 3/8" X 250mm C/1Tcg 45º E 1Trg (Sae 100R2 At - P.T.4800Psi)				1	1		
71	6020310038-0	Parafuso Cab.Sextavada 5/16" X 1" 18F Unc1A Gr5 Rt(Bicromatizado)	10						
72	5204010247-7	Cubo Do Disco	2						
73	6020350268-3	Retentor Ø36,00 X Ø52,00 X 11,00mm (Arca 5075 Brg)	2						
74	6020350077-0	Rolamento 44610/49 Capa Cone (Gaiola Baixa)	4						
75	6020010130-0	Anel De Vedação 050 X 057 X 2mm	2						
76	5024010258-4	Arruela Lisa De Ø20 X Ø38,5 X 3,00mm	2						
77	6020310797-0	Porca Sextavada Castelo 3/4" 16F Unf Gr5 Ch.1.1/16" Alt.13,00mm (Bicromatizado)	2						
78	6020050101-5	Contrapino 1/8" X 1" (Zincado Branco)	2						
79	2759366580-7	Disco Conc Rec 16" X 3,50 Fc Rd 74mm + 5F Rd 8,7mm R=48mm Afe	2						
80	6020050649-1	Calota Do Cubo (Diam Externo 57,00mm)	2						
81	6020011025-3	Anel De Retenção I-058 G502-058-01	2						
82	6020310744-0	Porca Sextavada 5/16" 18F Unc Gr5 Ch.1/2" Alt.6,50mm (Bicromatizado)	10						
83	6020010404-0	Arruela De Pressão 5/16" Média Industrial(Bicromatizado)	10						
84	5386010141-2	Marcador De Linha Esquerdo	1						
84	5386010142-0	Marcador De Linha Direito	1						
85	5412010035-4	Niple R.3/4" Unf X R.3/4" Unf X 38mm C/Sextavado 7/8"		2	2	2	2	5	5
86	6020010022-3	Anel O'Ring 2-114 N3006-90Nbr (15,54)		2	2	2	2	5	5
87	6020430196-7	Válvula De Sequência De Dupla Ação	1						
88	5412010008-7	Niple R.3/4" Unf X R.9/16" Unf X 40mm C/Sextavado3/4"	6						
89	6020010025-8	Anel O'Ring 6-091 N3006-90Nbr(Ø12,00 X 2,00mm)	6						
90	6020430204-1	Válvula Divisora De Fluxo Hfb030731 - Hydraulic Designer						1	1
91	6020310760-1	Porca Sextavada 5/8" 11F Unc Gr5 Ch.1.1/16" Alt.15,00mm (Bicromatizado)	2						
92	6020311081-5	Parafuso Cab.Sextavada 5/8" X 5" 11F Unc1A Gr5 Rp(Bicromatizado)	1						
93	6010601417-8	Trava Da Barra Do Marcador	2						
94	6020311079-3	Parafuso Cab.Sextavada 5/8" X 3.1/2" 11F Unc1A Gr5 Rp(Bicromatizado)	1						
95	6010601399-6	Trava Da Barra Do Marcador	2						
96	6020010412-1	Arruela De Pressão 5/8" Média Industrial(Bicromatizado)	2						
97	5528010284-8	Sistema Hidráulico Com Marcador De Linha (Ppsolo 4000)		1					
97	5528010285-6	Sistema Hidráulico Com Marcador De Linha (Ppsolo 4500)			1				
97	5528010901-0	Sistema Hidráulico Com Marcador De Linha (Ppsolo 5000)				1			
97	5528010900-1	Sistema Hidráulico Com Marcador De Linha (Ppsolo 5500)					1		
97	5528010287-2	Sistema Hidráulico Com Marcador De Linha (Ppsolo 6500)						1	
97	5528010288-0	Sistema Hidráulico Com Marcador De Linha (Ppsolo 7500)							1

• Cilindro Hidráulico do Marcador de Linha

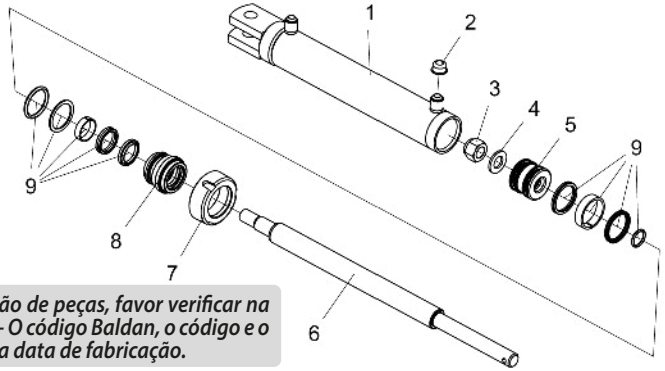

Para efeito de reposição de peças, favor verificar na camisa do cilindro (1) - O código Baldan, o código e o nome do fabricante e a data de fabricação.

Item	Código	Descrição do produto	Todos
1	5144040335-6	Camisa Conjunto De Ø50,80 (Ø2") X 399mm	1
2	6020390042-5	Tampa Plástica Bt-21 (Bt 10.0021-Ont) (Incolor)	2
3	6020310802-0	Porca Sext. Autotravante C/Nylon Alta Ø3/4" 16F Unf Ch.1.1/8" Alt.22,5mm (Zincado Branco)	1
4	5024010336-0	Arruela Lisa Ø19,5 X Ø35,5 X 1/8"	1
5	5236010017-0	Êmbolo Do Cilindro De 2"	1
6	5326020261-4	Haste De Ø31,75(1.1/4") X 546mm	1
7	5456050019-2	Porca Cilindrica Do Pistão	1
8	5152010024-9	Conexão Do Cilindro De 2"	1
9	6020190064-9	Jogo De Reparo	1

• Sistema Hidráulico sem Marcador 4000/4500

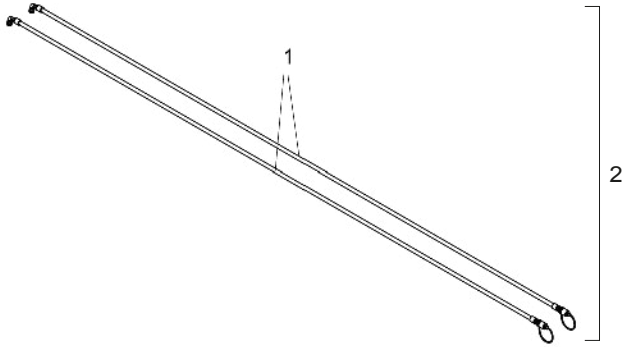

Item	Código	Descrição do Produto	Todos
1	5372011104-3	Mangueira Ø3/8" X 3500mm Com 1Tcg E 1Trf C/Engate Rápido Macho	2
2	5528010266-0	Sistema Hidráulico S/Marcador (4000 E 4500)	1

• Sistema Hidráulico sem Marcador 5000/5500

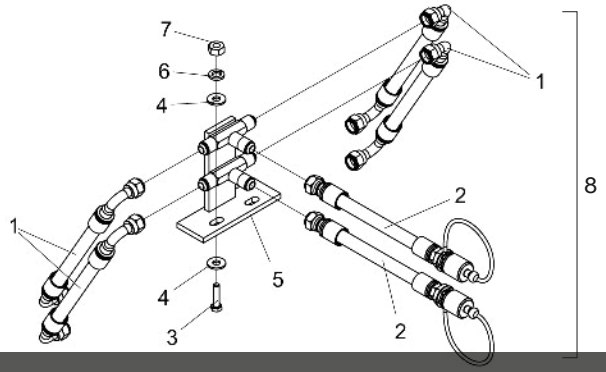

Item	Código	Descrição do Produto	Todos
1	6020250769-0	Mangueira Hidr. Alta Pressão 3/8" X 900mm C/2Tcg (Sae 100R2 At - P.T.4800Psi)	4
2	5372011092-6	Mangueira Ø3/8" X 3000mm Com 1Trg E 1Trf C/Engate Rápido Macho	2
3	6020310560-9	Parafuso Cab.Sextavada M8 X 1,25 X 35mm Cl8.8 Rt(Bicromatizado)	2
4	5024010073-5	Arruela Lisa De Ø8,5 X Ø20 X 2,00mm	4
5	5226010009-2	Divisor De Óleo	1
6	6020010004-5	Arruela De Pressão M8 Média(Bicromatizado)	2
7	6020310454-8	Porca Sextavada M8 X 1,25 Ma Cl8 Ch.13mm Alt.6,50mm (Bicromatizado)	2
8	5528010118-3	Sistema Hidráulico S/Marcador (5000 E 5500)	1

• Sistema Hidráulico sem Marcador 6500/7500

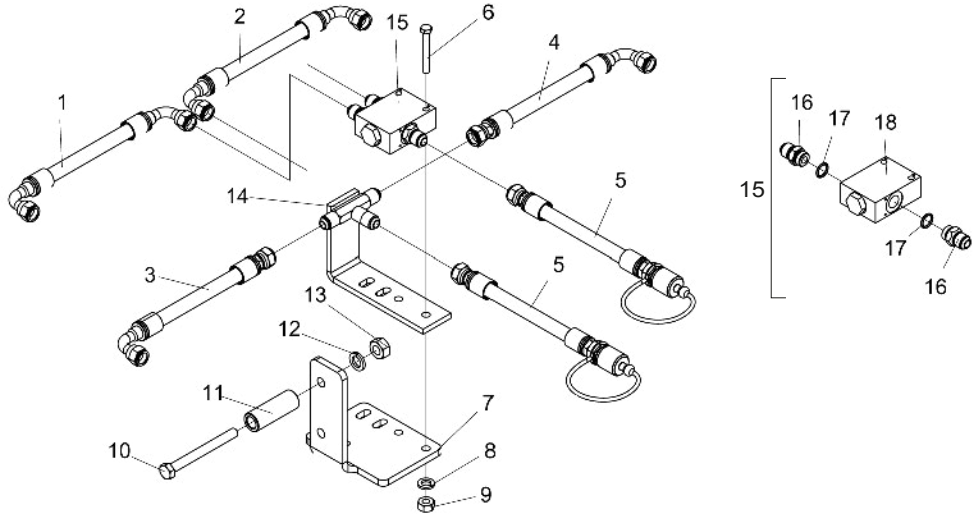

Item	Código	Descrição do Produto	Todos	6500	7500
1	6020250779-7	Mangueira Hidr. Alta Pressão 3/8" X 1960mm C/2Tcg (Sae 100R2 At - P.T.4800Psi)		1	
1	6020250787-8	Mangueira Hidr. Alta Pressão 3/8" X 3000mm C/2Tcg (Sae 100R2 At - P.T.4800Psi)			1
2	6020250781-9	Mangueira Hidr. Alta Pressão 3/8" X 1800mm C/2Tcg (Sae 100R2 At - P.T.4800Psi)		1	
2	6020250786-0	Mangueira Hidr. Alta Pressão 3/8" X 2800mm C/2Tcg (Sae 100R2 At - P.T.4800Psi)			1
3	6020250948-0	Mangueira Hidr. Alta Pressão 3/8" X 2100mm C/1Tcg E 1Trg (Sae 100R2 At - P.T.4800Psi)		1	
3	6020250688-0	Mangueira Hidr. Alta Pressão 3/8" X 3000mm C/1Tcg E 1Trg (Sae 100R2 At - P.T.4800Psi)			1
4	6020250780-0	Mangueira Hidr. Alta Pressão 3/8" X 1700mm C/1Tcg E 1Trg (Sae 100R2 At - P.T.4800Psi)		1	
4	6020250892-0	Mangueira Hidr. Alta Pressão 3/8" X 2700mm C/1Tcg 90º E 1Trg (Sae 100R2 At - P.T.4800Psi)			1
5	5372011022-5	Mangueira Ø3/8" X 4000mm Com 1Trg E 1Trf C/Engate Rápido Macho	2		
6	6020310042-9	Parafuso Cab.Sextavada M8 X 1,25 X 65mm Cl8.8 Rp(Bicromatizado)	2		
7	5044010345-3	Base Do Suporte Da Válvula	1		
8	6020010004-5	Arruela De Pressão M8 Média(Bicromatizado)	2		
9	6020310454-8	Porca Sextavada M8 X 1,25 Ma Cl8 Ch.13mm Alt.6,50mm (Bicromatizado)	2		
10	6020310229-4	Parafuso Cab.Sextavada M12 X 1,75 X 120mm Cl8.8 Rp(Bicromatizado)	2		
11	5080010271-2	Bucha De Encosto Do Suporte Da Válvula	2		
12	6020010395-8	Arruela De Pressão M12 Média(Bicromatizado)	2		
13	6020310820-9	Porca Sextavada M12 X 1,75 Ma Cl8 Ch.19mm Alt.10,00mm (Bicromatizado)	2		
14	5226010018-1	Divisor De Óleo	1		
15	5224010106-8	Distribuidor De Óleo	1		
16	5412010035-4	Niple R.3/4" Unf X R.3/4" Unf X 38mm C/Sextavado 7/8"	3		
17	6020010022-3	Anel O'Ring 2-114 N3006-90Nbr (15,54)	3		
18	6020430204-1	Válvula Divisora De Fluxo Hfb030731 - Hydraulic Designer	1		
19	5528010264-3	Sistema Hidráulico S/Marcador (6500)		1	
19	5528010265-1	Sistema Hidráulico S/Marcador (7500)			1

• Sistema de Lubrificação Completo

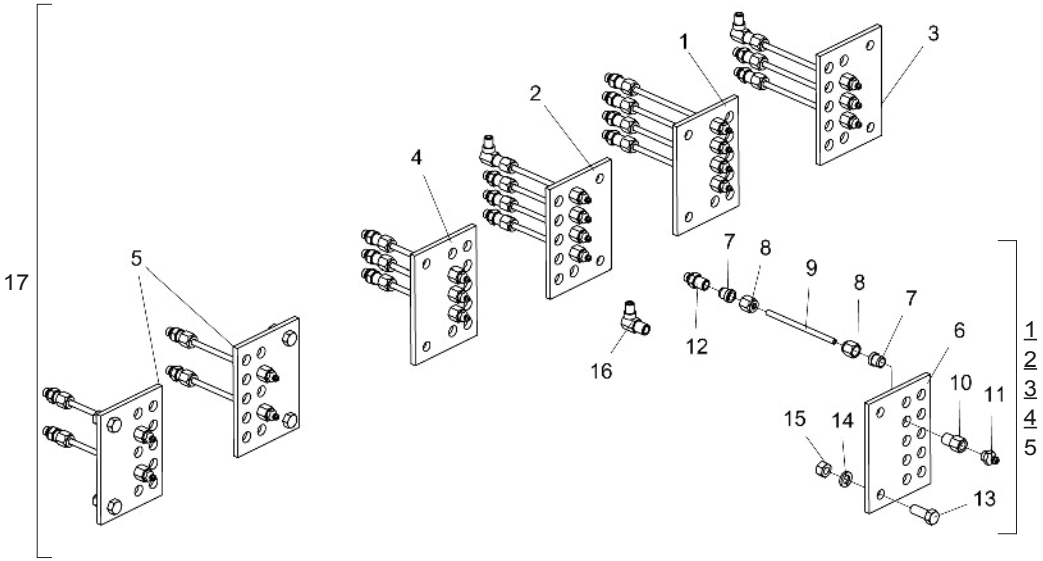

Item	Código	Descrição do produto	Todos	4000 a 5000 Central dir	4000 a 5000 Central esq	4000 a 5000 Lateral dir	4000 a 5000 Lateral esq	6500 e 7500 Lateral dir-esq
1	5528010069-1	Sistema De Lubrificação Central Direito		1				
2	5528010070-5	Sistema De Lubrificação Central Esquerdo			1			
3	5528010071-3	Sistema De Lubrificação Lateral Direito				1		
4	5528010072-1	Sistema De Lubrificação Lateral Esquerdo					1	
5	5528010262-7	Sistema De Lubrificação Lateral 6500 E 7500						2
6	5136010759-4	Chapa Do Suporte De Lubrificação	1					
7	5014010001-0	Anilha - D 6-L/Ms		8	8	6	6	4
8	5456010084-4	Porca Sextavada 9/16" M12 X 1,5 X 15mm L/Ms		8	8	6	6	4
9	5372010060-2	Mangueira Ø6 X 600mm Transparente		1	1			
9	5372010129-3	Mangueira Ø6 X 1000mm Transparente		1	1			
9	5372010318-0	Mangueira Ø6 X 850mm Transparente		1	1			
9	5372010061-0	Mangueira Ø6 X 700mm Transparente		1	1	1	1	
9	5372010128-5	Mangueira Ø6 X 900mm Transparente				1	1	
9	5372010109-9	Mangueira Ø6 X 800mm Transparente				1	1	2
10	5152010039-7	Conexão De Latão M-12 (Especial)		4	4	3	3	2
11	6020130108-7	Graxeira 1/8" Reta Bsp-28F		4	4	3	3	2
12	6020050002-7	Conexão De Aço "Uma" 6 X 1/8"Bsp		4	3	2	3	2
13	6020310054-2	Parafuso Cab.Sextavada 3/8" X 1" 16F Unc1A Gr5 Rt(Bicromatizado)						2
14	6020010406-7	Arruela De Pressão 3/8" Média Industrial(Bicromatizado)						2
15	6020310746-6	Porca Sextavada 3/8" 16F Unc Gr5 Ch.9/16" Alt.8,50mm (Bicromatizado)						2
16	6020050004-3	Conexão De Aço "Jma" 6X1/8" Bsp			1	1		
17	5528010073-0	Sistema De Lubrificação Completo (4000-4500-5000-5500)		1	1	1	1	
17	5528010263-5	Sistema De Lubrificação Completa (6500-7500)						1

• Sistema de Arremate Mecânico

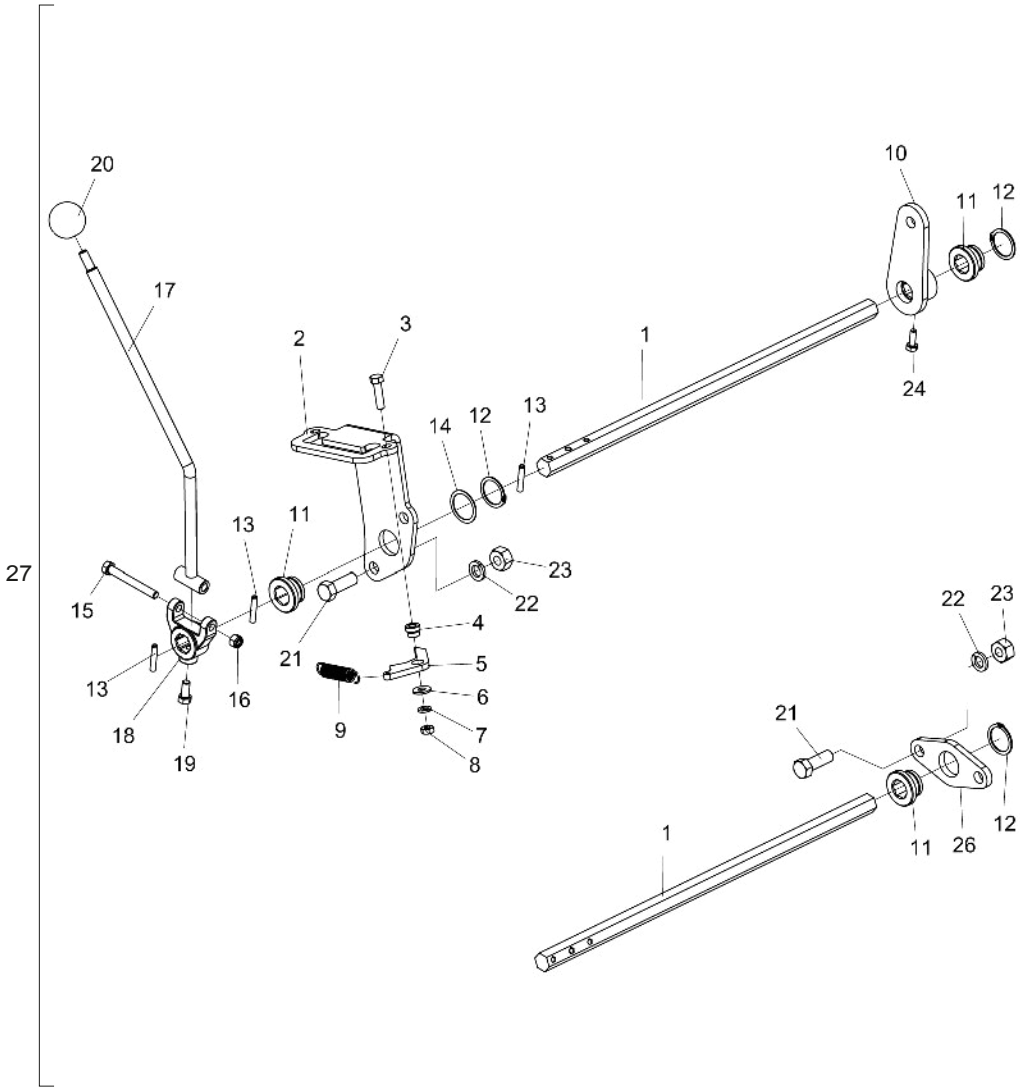

Item	Código	Descrição do Produto	Todos	4000	4500	5000	6500
1	5232011531-0	Eixo Sextavado De 3/4" X 1562mm		2			
1	5232011517-5	Eixo Sextavado De 3/4" X 1800mm			2		
1	5232011530-2	Eixo Sextavado De 3/4" X 2062mm				2	
1	5232011528-0	Eixo Sextavado De 3/4" X 1470mm					2
2	5136014698-0	Chapa De Trava Da Alavanca Direita	1				
2	5136014699-9	Chapa De Trava Da Alavanca Esquerda	1				
3	6020311023-8	Parafuso Cab.Sextavada 5/16" X 1.1/4" 18F Unc1A Gr5 Rt(Bicromatizado)	4				
4	5080011281-5	Bucha De Ø8 X Ø5/8" X 12mm	4				
5	5558010409-5	Trava Da Alavanca De Arremate	4				
6	5024010073-5	Arruela Lisa De Ø8,5 X Ø20 X 2,00mm	4				
7	6020010404-0	Arruela De Pressão 5/16" Média Industrial(Bicromatizado)	4				
8	6020310744-0	Porca Sextavada 5/16" 18F Unc Gr5 Ch.1/2" Alt.6,50mm (Bicromatizado)	4				
9	6020250263-9	Mola Helicoidal De Tração Ø11,8 X Ø15 X 53mm Arame=Ø1,6mm	2				
10	5558010410-9	Trava Da Catraca Completa		2	4	4	4
11	5080010599-1	Bucha De Ø40 X 22mm C/Furo Sextavado P/Eixo 3/4"	6				
12	6020010263-3	Anel De Retenção E-30 G501-030-01		5	6	6	6
13	6020310488-2	Pino Elástico Pesado Ø6 X 32mm (Seeger Reno 701.162)	6				
14	5024010333-5	Arruela Lisa De Ø30,5 X Ø1.1/2" X 1,00mm	4				
15	6020311027-0	Parafuso Cab.Sextavada 5/16" X 2.3/4" 18F Unc1A Gr2 Rp(Bicromatizado)	2				
16	6020310813-6	Porca Sext Autotrav C/Nylon Alta 5/16" 18F Unc Gr5 Ch.1/2" Alt.9,00mm (Zinc Branco)	2				
17	5008010237-0	Alavanca De Desarme Completo	2				
18	5530015211-1	Suporte De Articulação C/Furo Sextavado P/Eixo 3/4"	2				
19	6020312020-9	Parafuso Cab.Sextavada 5/16" X 3/4" 18F Unc1A Gr5 Rt(Bicromatizado)	2				
20	6020090450-0	Esfera Em Bachelite Preto 1508-3/8"	2				
21	6020312001-2	Parafuso Cab.Sextavada 1/2" X 1.1/2" 12F W Gr5 Rt(Bicromatizado)		8	4	4	4
22	6020010410-5	Arruela De Pressão 1/2" Média Industrial(Bicromatizado)		8	4	4	4
23	6020310754-7	Porca Sextavada 1/2" 12F W Gr5 Ch.7/8" Alt.12,00mm (Bicromatizado)		8	4	4	4
24	6020310016-0	Parafuso Cab.Sextavada 1/4" X 3/4" 20F Unc1A Gr5 Rt(Bicromatizado)		2	4	4	4
26	5136014748-0	Chapa De Trava Da Alavanca Direita		2			
27	5528011032-8	Sistema De Arremate Mecânico 4000		1			
27	5528010723-8	Sistema De Arremate Mecânico 4500			1		
27	5528010735-1	Sistema De Arremate Mecânico 5000				1	
27	5528010737-8	Sistema De Arremate Mecânico 6500					1

• Sistema de Arremate Hidráulico

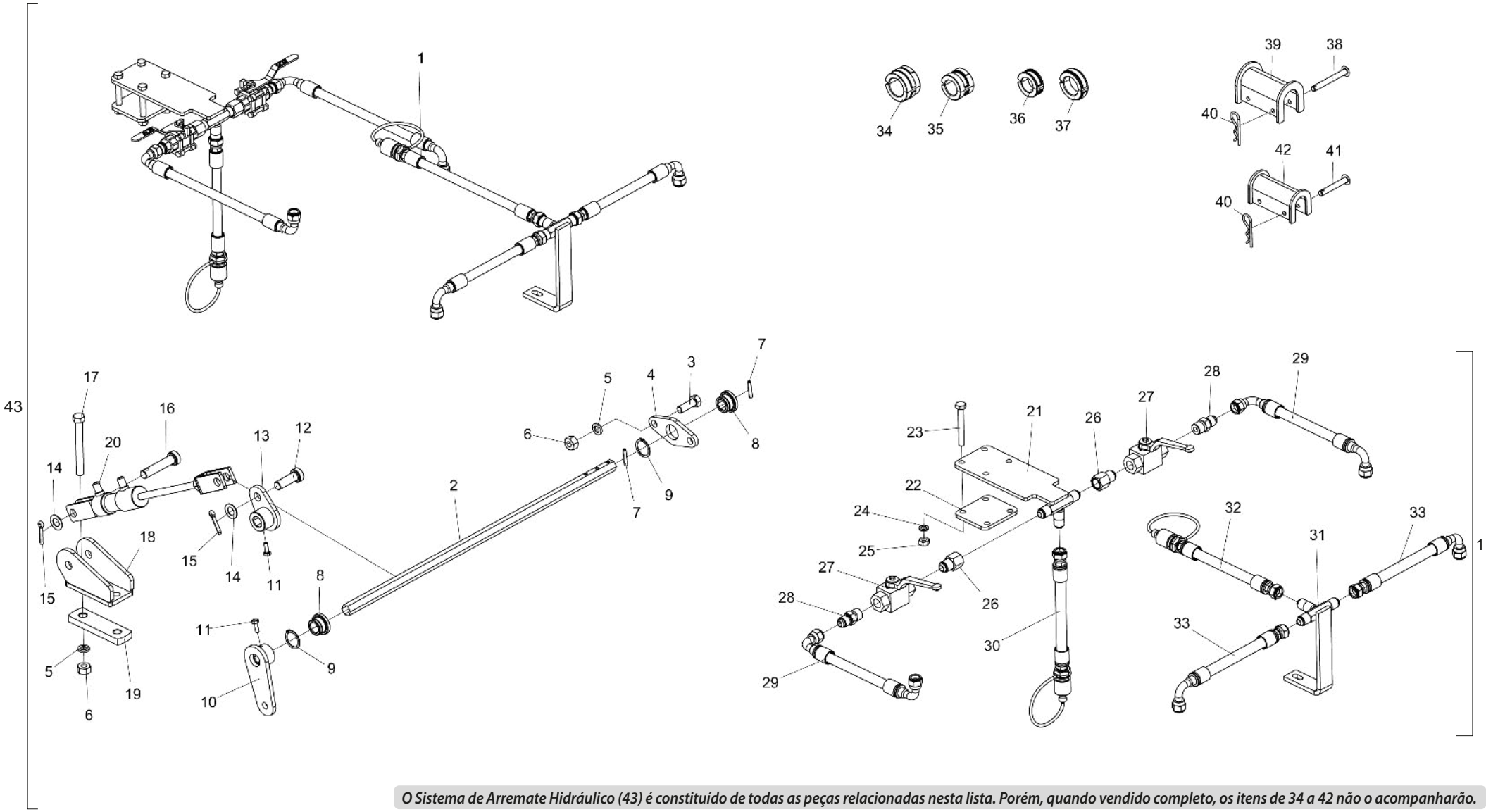

O Sistema de Arremate Hidráulico (43) é constituído de todas as peças relacionadas nesta lista. Porém, quando vendido completo, os itens de 34 a 42 não o acompanharão.

BALDAN

• Tabela Sistema de Arremate Hidráulico

Item	Código	Descrição do Produto	Todos	4000	4500	5000	5500	6500	7500
1	5528010318-6	Sistema Hidráulico 4000 C/Arremate Hidráulico		1					
1	5528010320-8	Sistema Hidráulico 4500/7500 C/Arremate Hidráulico			1				1
1	5528010322-4	Sistema Hidráulico 5000 C/Arremate Hidráulico				1			
1	5528010374-7	Sistema Hidráulico 5500 C/Arremate Hidráulico					1		
1	5528010331-3	Sistema Hidráulico 6500 C/Arremate Hidráulico						1	
2	5232011531-0	Eixo Sextavado De 3/4" X 1562mm		2					
2	5232011517-5	Eixo Sextavado De 3/4" X 1800mm			2				
2	5232011530-2	Eixo Sextavado De 3/4" X 2062mm				2			
2	5232011527-2	Eixo Sextavado De 3/4" X 2341mm					2		
2	5232011528-0	Eixo Sextavado De 3/4" X 1470mm						2	
2	5232011529-9	Eixo Sextavado De 3/4" X 1680mm							2
3	6020312001-2	Parafuso Cab.Sextavada 1/2" X 1.1/2" 12F W Gr5 Rt(Bicromatizado)		8	4	4	4	4	4
4	5136014748-0	Chapa De Trava Da Alavanca Direita		4	2	2	2	2	2
5	6020010410-5	Arruela De Pressão 1/2" Média Industrial(Bicromatizado)		12	8	8	8	8	8
6	6020310754-7	Porca Sextavada 1/2" 12F W Gr5 Ch.7/8" Alt.12,00mm (Bicromatizado)		12	8	8	8	8	8
7	6020310488-2	Pino Elástico Pesado Ø6 X 32mm (Seeger Reno 701.162)	4						
8	5080010599-1	Bucha De Ø40 X 22mm C/Furo Sextavado P/Eixo 3/4"	6						
9	6020010263-3	Anel De Retenção E-30 G501-030-01	6						
10	5558010410-9	Trava Da Catraca Completa		2	4	4	4	4	4
11	6020310016-0	Parafuso Cab.Sextavada 1/4" X 3/4" 20F Unc1A Gr5 Rt - Lado Direito		2	3	3	3	3	3
11	6020311002-5	Parafuso Cab.Sextavada 1/4" X 3/4" 20F Unc1A Gr2 Rt- Lado Esquerdo		2	3	3	3	3	3
12	5432010191-6	Pino Menor De Fixação Do Pistão	2						
13	5530015248-0	Suporte De Acionamento	2						
14	5024010059-0	Arruela Lisa De Ø16,5 X Ø29 X 1,21mm	4						
15	6020050113-9	Contrapino 1/4" X 1.1/4" (Zincado Branco)	4						
16	5432010190-8	Pino Maior De União	2						
17	6020311066-1	Parafuso Cab.Sextavada 1/2" X 4.1/2" 12F W Gr5 Rp(Bicromatizado)	4						
18	5530011690-5	Suporte De Engate Do Pistão	2						
19	5136020318-6	Chapa Do Suporte	2						
20	6020055441-0	Cilindro Hidráulico "D.A" 426mm(Fechado) X 446mm(Aberto) X 20mm(Curso)	2						
21	5226010021-1	Divisor De Óleo	1						
22	5044010147-7	Base Menor De Fixação	1						
23	6020317446-5	Parafuso Cab.Sextavada M10 X 1,50 X 80mm Cl8.8 Rt(Bicromatizado)		4	4		4	4	4
23	6020310067-4	Parafuso Cab.Sextavada 3/8" X 3" 16F Unc1A Gr2 Rp(Bicromatizado)				4			
24	6020010394-0	Arruela De Pressão M10 Média(Bicromatizado)		4	4		4	4	4
24	6020010406-7	Arruela De Pressão 3/8" Média Industrial(Bicromatizado)				4			
25	6020310822-5	Porca Sextavada M10 X 1,50 Ma Cl8 Ch.17mm Alt.8,00mm (Bicromatizado)		4	4		4	4	4
25	6020310746-6	Porca Sextavada 3/8" 16F Unc Gr5 Ch.9/16" Alt.8,50mm (Bicromatizado)				4			
26	5412010104-0	Niple R.1/2"(G) X 3/4" Unf X 45mm C/Sextavado 1"	2						
27	6020430194-0	Válvula De Esfera 1/2" Npt S	2						
28	5412010099-0	Niple De R.1/2" Npt X R.3/4" Unf X 50mm C/Sextavado 7/8"	2						
29	6020250817-3	Mangueira Hidr. Alta Pressão 3/8" X 4500mm C/2Tcg (Sae 100R2 At - P.T.4800Psi)		2					
29	6020250818-1	Mangueira Hidr. Alta Pressão 3/8" X 4900mm C/2Tcg (Sae 100R2 At - P.T.4800Psi)			2				2
29	6020250816-5	Mangueira Hidr. Alta Pressão 3/8" X 5300mm C/2Tcg (Sae 100R2 At - P.T.4800Psi)				2			
29	6020250821-1	Mangueira Hidr. Alta Pressão 3/8" X 5600mm C/2Tcg (Sae 100R2 At - P.T.4800Psi)					2	2	
30	5372011058-6	Mangueira Ø3/8" X 1200mm Com 1Trg E 1Trf C/Engate Rápido Macho	1						
31	5224010027-4	Distribuidor De Óleo Solografic C/Arremate Hidráulico	1						

Item	Código	Descrição do Produto	Todos	4000	4500	5000	5500	6500	7500
32	5372011097-7	Mangueira Ø3/8" X 3300mm Com 1Trg E 1Trf C/Engate Rápido Macho	1						
33	6020250682-0	Mangueira Hidr. 3/8" X 1000mm C/1Tcg E 1Trg (Sae 100R2 At - P.T.4800Psi)		2					
33	6020250941-2	Mangueira Hidr. 3/8" X 1400mm C/1Tcg E 1Trg (Sae 100R2 At - P.T.4800Psi)			2				2
33	6020250936-6	Mangueira Hidr. 3/8" X 1800mm C/1Tcg E 1Trg (Sae 100R2 At - P.T.4800Psi)				2			
33	6020250796-7	Mangueira Hidr. 3/8" X 2000mm C/1Tcg E 1Trg (Sae 100R2 At - P.T.4800Psi)					2		
33	6020250892-0	Mangueira Hidr. 3/8" X 2700mm C/1Tcg 90º E 1Trg (Sae 100R2 At - P.T.4800Psi)						2	
34	5348050012-8	Limitador De Ø51 X 49,5mm Completo	1						
35	5348050009-8	Limitador De Ø42 X 49,5mm Completo	1						
36	5348050006-3	Limitador De Ø42 X 25mm Completo	1						
37	5348050015-2	Limitador De Ø51 X 25mm Completo	1						
38	6020310462-9	Pino Cab.Francesa Ø9,8 X 80mm	2						
39	5558010311-0	Trava Do Pistão Haste De Ø50,80 X 155mm	1						
40	6020390294-0	Trava Nma - Tipo "R" De Ø3,5 X 67mm(Especial)	4						
41	6020310421-1	Pino Cab.Francesa Ø9,8 X 61mm	2						
42	5558010309-9	Trava Do Pistão Haste De Ø41,27 X 155mm	1						
43	5528010729-7	Sistema De Arremate Hidráulico P/Ppsolo Speed Box 4000 Catraca Mecânica		1					
43	5528010730-0	Sistema De Arremate Hidráulico P/Ppsolo Speed Box 4500 Catraca Mecânica			1				
43	5528010731-9	Sistema De Arremate Hidráulico P/Ppsolo Speed Box 5000 Catraca Mecânica				1			
43	5528010727-0	Sistema De Arremate Hidráulico P/Ppsolo Speed Box 5500 Catraca Mecânica					1		
43	5528010732-7	Sistema De Arremate Hidráulico P/Ppsolo Speed Box 6500 Catraca Mecânica						1	
43	5528010733-5	Sistema De Arremate Hidráulico P/Ppsolo Speed Box 7500 Catraca Mecânica							1

• Cabeçalho de Engate 4000/4500

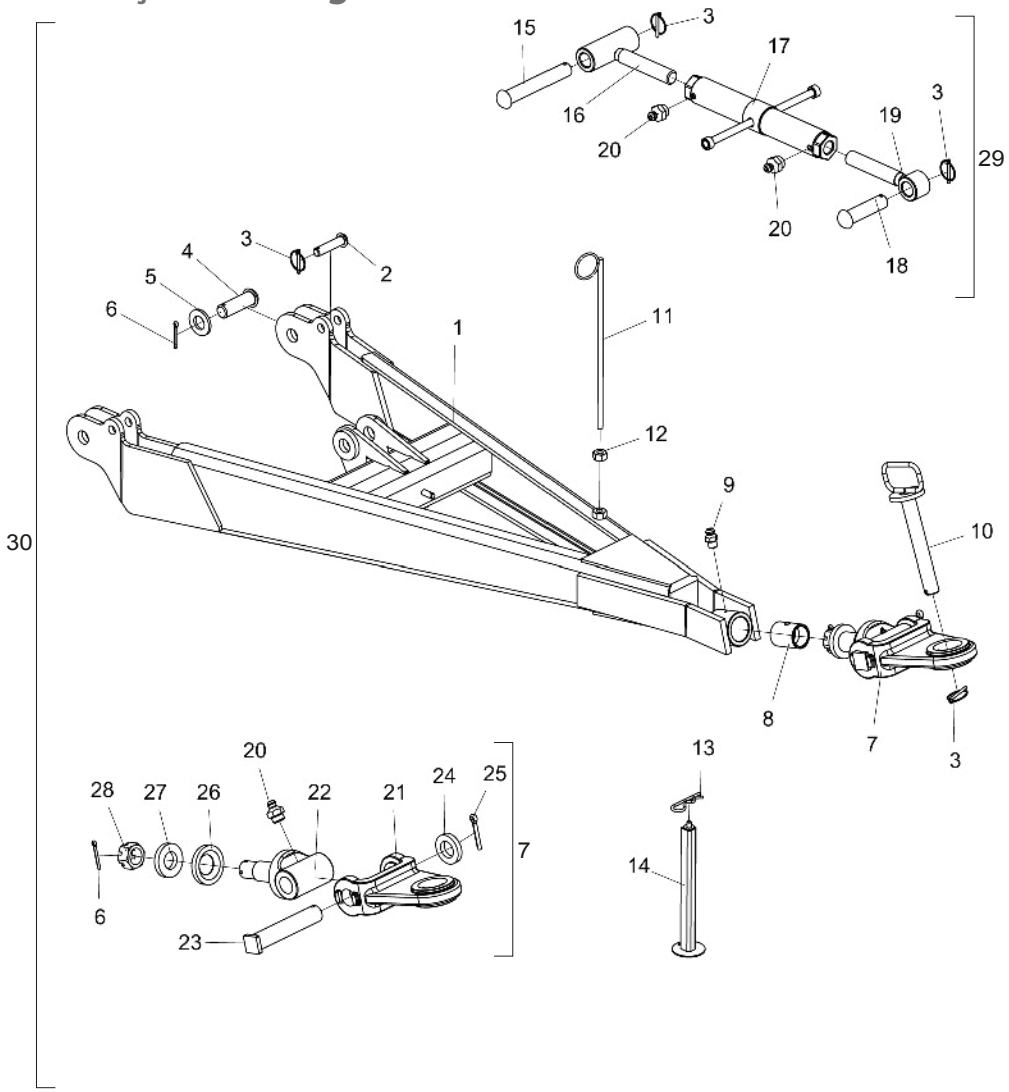

Item	Código	Descrição do produto	Todos
1	5084010121-2	Cabeçalho De Engate	1
2	6020310598-6	Pino Cab.Francesa Ø3/4" X 75mm(Forjado)	2
3	6020390301-7	Trava C/Argola Ø5,75 X 50mm	5
4	6020310665-6	Pino Cab.Francesa Ø30,53 X 85mm	2
5	5024010249-5	Arruela Lisa De Ø32 X Ø60 X 6,30mm(Zincado)	2
6	6020050116-3	Contrapino 1/4" X 2" (Zincado Branco)	3
7	5332010044-1	Jumelo De Engate Completo	1
8	5080010151-1	Bucha Do Cabeçalho	1
9	6020130100-1	Graxeira 1/4" Reta Unf - 28F Alt.14mm Sext 5/16"	1
10	5432010025-1	Pino C/Puxador De Ø1.1/4" X 215mm	1
11	5530060020-3	Suporte Das Mangueiras	1
12	6020310760-1	Porca Sextavada 5/8" 11F Unc Gr5 Ch.1.1/16" Alt.15,00mm (Bicromatizado)	1
13	6020390294-0	Trava Nma - Tipo "R" De Ø3,5 X 67mm(Especial)	1
14	5530010121-5	Suporte Do Pe De Apoio 609,5mm	1
15	5432010236-0	Pino Cab.Francesa Ø30,53 X 190mm	1
16	5484010039-4	Regulador C/Rosca Esquerda	1
17	5484010014-9	Regulador Do Cabeçalho	1
18	5432120029-2	Pino Cab.Francesa Ø30,53 X 113mm (Usinado)	1
19	5484040003-7	Regulador De R.1.1/4"Unc X 197mm C/Bucha	1
20	6020130108-7	Graxeira 1/8" Reta Bsp-28F	3
21	6010602368-1	Suporte Tipo "U" Do Jumelo	1
22	5252010241-8	Engate Externo Do Jumelo	1
23	5432040003-4	Pino Cab.Quadrada Ø37,5 X 190mm	1
24	5024010217-7	Arruela Lisa De Ø39 X Ø68 X 12,00mm	1
25	6020050122-8	Contrapino 3/8" X 2.1/2" (Zincado Branco)	1
26	5024010327-0	Arruela Lisa De Ø45 X Ø87 X 12,00mm	1
27	5024010332-7	Arruela Lisa De Ø39 X Ø75 X 12,50mm	1
28	6020310857-8	Porca Sextavada Castelo 1.1/2" 12F Unf Gr2 Ch.2" Alt.30,00mm (Bicromatizado)	1
29	5484010040-8	Regulador Completo	1
30	5084010161-1	Cabeçalho De Engate Completo (4000 E 4500)	1

O Cabeçalho de Engate (30) é constituído de todas as peças relacionadas nesta lista. Porém, quando vendido completo, os itens de 10 a 14 não o acompanharão.

• Cabeçalho de Engate 5000/5500

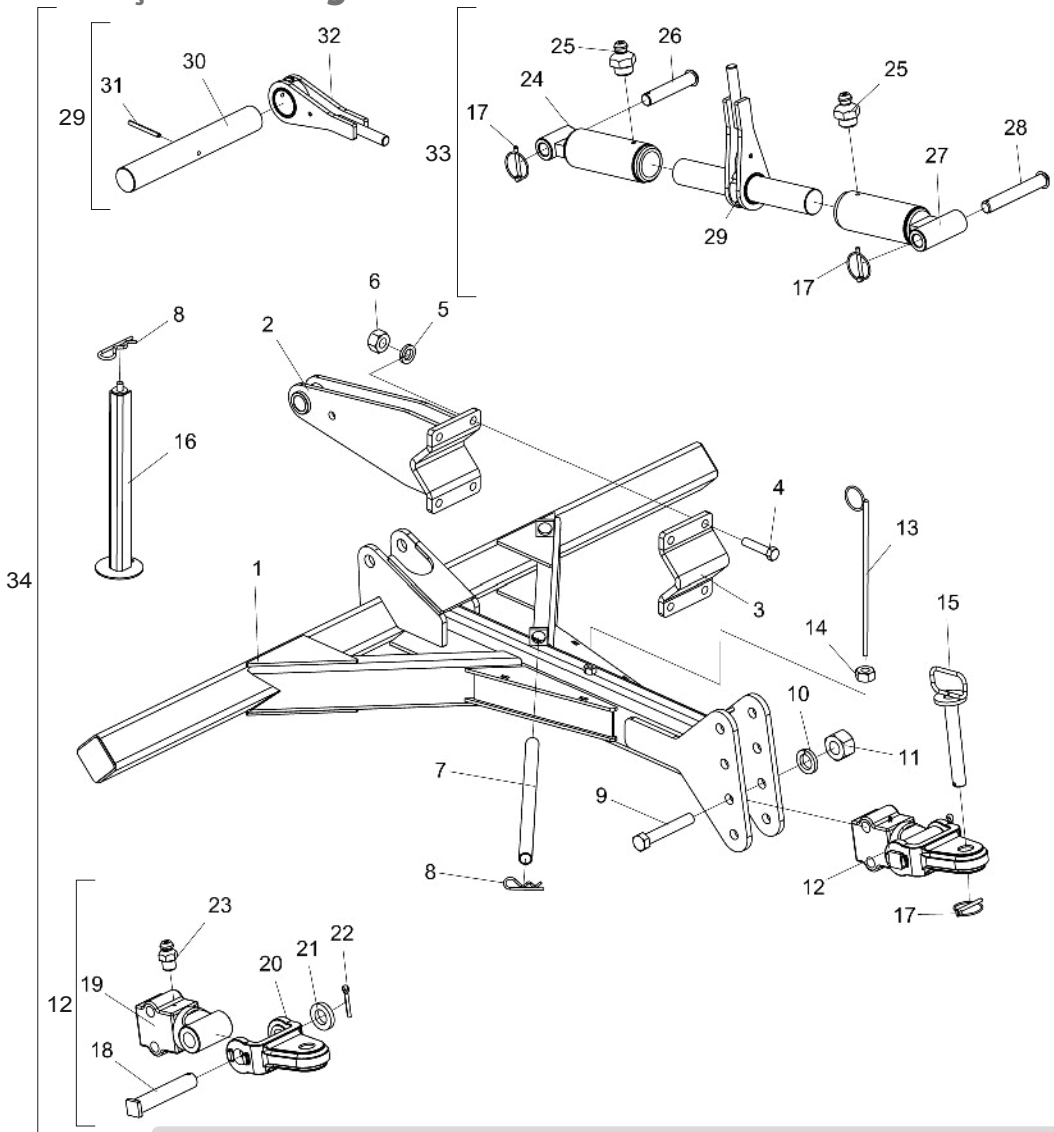

Item	Código	Descrição do produto	Todos
1	5084010184-0	Cabeçalho De Engate	1
2	5530014416-0	Suporte De Articulação Do Cabeçalho	2
3	5530014417-8	Suporte De Engate Do Cabeçalho	2
4	6020311098-0	Parafuso Cab.Sextavada 3/4" X 3.1/2" 10F Unc1A Gr5 Rp(Bicromatizado)	8
5	6020010414-8	Arruela De Pressão 3/4" Média Industrial(Bicromatizado)	8
6	6020310770-9	Porca Sextavada 3/4" 10F Unc Gr5 Ch.1.7/32" Alt.18,50mm (Bicromatizado)	8
7	5552010178-0	Tubo De Ø26,8 X Ø32 X 600mm	1
8	6020390294-0	Trava Nma - Tipo "R" De Ø3,5 X 67mm(Especial)	3
9	6020311139-0	Parafuso Cab.Sextavada 1" X 6.1/2" 8F Unc1A Gr5 Rp(Bicromatizado)	2
10	6020010420-2	Arruela De Pressão 1" Média Industrial(Bicromatizado)	2
11	6020310778-4	Porca Sextavada 1" 8F Unc Gr5 Ch.1.5/8" Alt.25,00mm (Bicromatizado)	2
12	5332010055-7	Jumelo De Engate Completo	1
13	5530060020-3	Suporte Das Mangueiras	1
14	6020310760-1	Porca Sextavada 5/8" 11F Unc Gr5 Ch.1.1/16" Alt.15,00mm (Bicromatizado)	1
15	5432010025-1	Pino C/Puxador De Ø1.1/4" X 215mm	1
16	6020390301-7	Trava C/Argola Ø5,75 X 50mm	5
17	5530010121-5	Suporte Do Pé De Apoio 609,5mm	1
18	5432040003-4	Pino Cab.Quadrada Ø37,5 X 190mm	1
19	5332010054-9	Jumelo De Engate	1
20	6010600995-6	Suporte Tipo "U" Do Jumelo	1
21	5024010217-7	Arruela Lisa De Ø39 X Ø68 X 12,00mm	1
22	6020050122-8	Contrapino 3/8" X 2.1/2" (Zincado Branco)	1
23	6020130100-1	Graxeira 1/4" Reta Unf - 28F Alt.14mm Sext 5/16"	1
24	5484010047-5	Regulador Esquerdo Do 3ºponto	2
25	6020130108-7	Graxeira 1/8" Reta Bsp-28F	4
26	6020310638-9	Pino Cab.Francesa Ø30,53 X 148mm(Usinado)	2
27	5484010114-5	Regulador Direito Do 3ºponto - Para Máquinas 5000	1
27	5484010135-8	Regulador Direito Do 3ºponto - Para Máquinas 5500	1
28	5432010236-0	Pino Cab.Francesa Ø30,53 X 190mm - Para Máquina 5000	1
28	5432010259-9	Pino Cab.Francesa Ø30,53 X 240mm - Para Máquina 5500	1
29	5232010530-7	Eixo Regulador Do Terceiro Ponto Completo	2
30	5232010519-6	Eixo Da Catraca Do Regulador De 3 Ponto	1
31	6020310473-4	Pino Elástico Pesado Ø10 X 100mm (Seeger Reno 701.229)	1
32	5132010010-4	Catraca Completa Do Regulador Do 3ºponto	1
33	5484010136-6	Regulador Do 3ºponto Completo - 5000	1
33	5484010113-7	Regulador Do 3ºponto Completo - 5500	1
34	5084010175-1	Cabeçalho De Engate (5000 e 5500)	1

O Cabeçalho de Engate (34) é constituído de todas as peças relacionadas nesta lista. Porém, quando vendido completo, os itens de 13 a 17 não o acompanharão.

• Cabeçalho de Engate 6500/7500

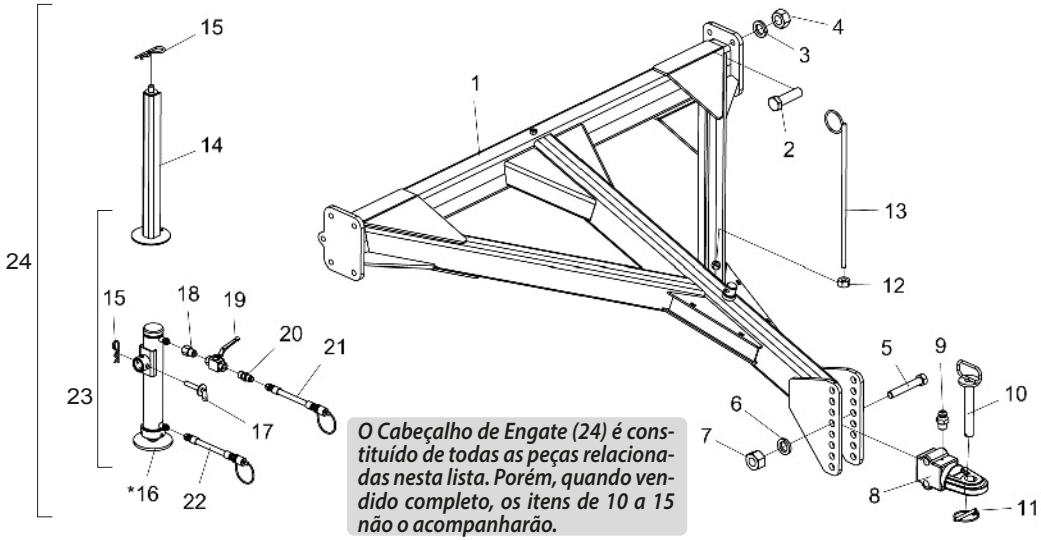

O Cabeçalho de Engate (24) é constituído de todas as peças relacionadas nesta lista. Porém, quando vendido completo, os itens de 10 a 15 não o acompanharão.

* Item 16 - Vide abaixo

Item	Código	Descrição do produto	Todos
1	5084010045-3	Cabeçalho De Engate	1
2	6020310177-8	Parafuso Cab.Sextavada M20 X 2,50 X 70mm Cl10.9 Rp(Fosfatizado)	8
3	6020010403-2	Arruela De Pressão M20 Média(Bicromatizado)	8
4	6020311265-6	Porca Sextavada M20 X 2,50 Ma Cl8 Ch.30mm Alt.16,00mm (Bicromatizado)	8
5	6020311139-0	Parafuso Cab.Sextavada 1" X 6.1/2" 8F Unc1A Gr5 Rp(Bicromatizado)	2
6	6020010420-2	Arruela De Pressão 1" Média Industrial(Bicromatizado)	2
7	6020310778-4	Porca Sextavada 1" 8F Unc Gr5 Ch.1.5/8" Alt.25,00mm (Bicromatizado)	2
8	5332010014-0	Jumelo De Engate Completo	1
9	6020130100-1	Graxeira 1/4" Reta Unf - 28F Alt.14mm Sext 5/16"	1
10	5432010025-1	Pino C/Puxador De Ø1.1/4" X 215mm	1
11	6020390301-7	Trava C/Argola Ø5,75 X 50mm	1
12	6020310760-1	Porca Sextavada 5/8" 11F Unc Gr5 Ch.1.1/16" Alt.15,00mm (Bicromatizado)	1
13	5530060020-3	Suporte Das Mangueiras	1
14	5530010121-5	Suporte Do Pe De Apoio 609,5mm	1
15	6020390294-0	Trava Nma - Tipo "R" De Ø3,5 X 67mm(Especial)	2
15	6020390294-0	Trava Nma - Tipo "R" De Ø3,5 X 67mm(Especial)	1
*16	6020055705-3	Cilindro Hidráulico "D.A" Ø1.5/8" X Ø2.1/2" X 317mm(Curso) X 473mm(Fechado)	1
17	5558010100-2	Trava Do Suporte De Apoio C/Arruela	1
18	5412010104-0	Niple R.1/2"(G) X 3/4" Unf X 45mm C/Sextavado 1"	1
19	6020430194-0	Válvula De Esfera 1/2" Npt Stauff-Bbvm20080200M / Gemels 1111Ab-Ge2Ggt35011A000	1
20	5412010099-0	Niple De R.1/2" Npt X R.3/4" Unf X 50mm C/Sextavado 7/8"	1
21	5372011052-7	Mangueira Ø3/8" X 1800mm Com 1Trg E 1Trf C/Engate Rápido Macho	1
22	5372011045-4	Mangueira Ø3/8" X 2200mm Com 1Trg E 1Trf C/Engate Rápido Macho	1
23	5530010752-3	Suporte De Levante Do Cabeçalho Completo (Macaco Hidráulico)	1
24	5084010069-0	Cabeçalho De Engate	1

• Cilindro do Cabeçalho de Engate 6500/7500

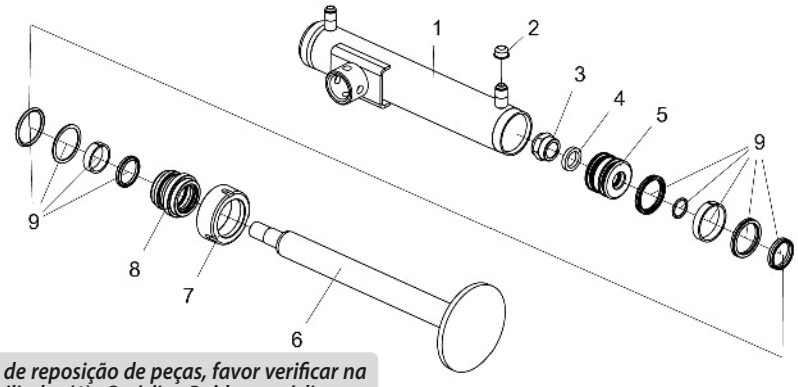

Para efeito de reposição de peças, favor verificar na camisa do cilindro (1) - O código Baldan, o código e o nome do fabricante e a data de fabricação.

Item	Código	Descrição do Produto	Todos
1	5144010338-7	Camisa "Conjunto" De Ø63,5(2.1/2") X 430mm	1
2	6020390042-5	Tampa Plástica Bt-21 (Bt 10.0021-Ont) (Incolor)	2
3	5456140002-7	Porca Auto-Travante C/ Nylon R.1 Uns 14Fpp - Chave 1.1/2" - Altura 28,0mm Especial	1
4	5024010110-3	Arruela Lisa De 1/4" X Ø27 X Ø38mm	1
5	5236010028-6	Êmbolo De Ø26,7 X Ø62,97 X 45mm	1
6	5326020258-4	Haste De Ø41,27 (1.5/8") X 393mm Completa	1
7	5152010037-0	Conexão De Ø41,7 X Ø63,1 X 53mm	1
8	5456050005-2	Porca Cilinindrica Ø73,75 - 12Fpp (Pistão)	1
9	6020190065-7	Jogo De Reparo	1

• Depósito Caixa Plástica Completo Condutor FertiSystem

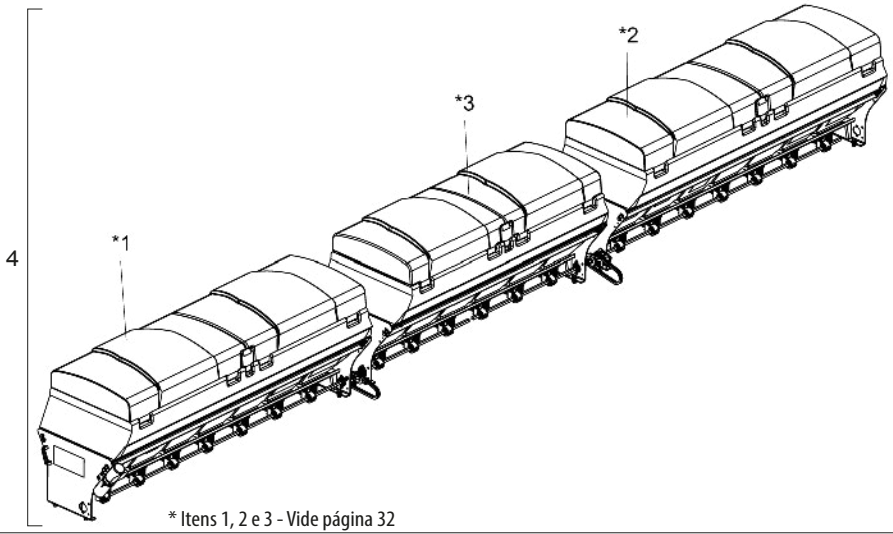

* Itens 1, 2 e 3 - Vide página 32

Item	Código	Descrição do Produto	Todos	4000	4500	5000	5500	6500	7500
*1	5208011559-8	Depósito De Adubo Direito Speed Box Caixa Plástica 4000		1					
*1	5208011582-2	Depósito De Adubo Direito Speed Box Caixa Plástica 4500			1				
*1	5208011443-5	Depósito De Adubo Direito Speed Box Caixa Plástica 5000				1			
*1	5208011607-1	Depósito De Adubo Direito Speed Box Caixa Plástica 5500					1		
*1	5208011657-8	Depósito De Adubo Direito Speed Box Caixa Plástica 6500						1	
*1	5208011942-9	Depósito De Adubo Direito Speed Box Caixa Plástica 7500							1
*2	5208011561-0	Depósito De Adubo Esquerdo Speed Box Caixa Plástica 4000		1					
*2	5208011584-9	Depósito De Adubo Esquerdo Speed Box Caixa Plástica 4500			1				
*2	5208011442-7	Depósito De Adubo Esquerdo Speed Box Caixa Plástica 5000				1			
*2	5208011606-3	Depósito De Adubo Esquerdo Speed Box Caixa Plástica 5500					1		
*2	5208011656-0	Depósito De Adubo Esquerdo Speed Box Caixa Plástica 6500						1	
*2	5208011943-7	Depósito De Adubo Esquerdo Speed Box Caixa Plástica 7500							1
*3	5208011655-1	Depósito De Adubo Central Speed Box Caixa Plástica 6500						1	
*3	5208011719-1	Depósito De Adubo Central Speed Box Caixa Plástica 7500							1
4	5208011558-0	Depósito De Adubo Completo Speed Box Caixa Plástica 4000		1					
4	5208011581-4	Depósito De Adubo Completo Speed Box Caixa Plástica 4500			1				
4	5208011441-9	Depósito De Adubo Completo Speed Box Caixa Plástica 5000				1			
4	5208011605-5	Depósito De Adubo Completo Speed Box Caixa Plástica 5500					1		
4	5208011654-3	Depósito De Adubo Completo Speed Box Caixa Plástica 6500						1	
4	5208011941-0	Depósito De Adubo Completo Speed Box Caixa Plástica 7500							1

• Depósito Caixa Metálica Completo

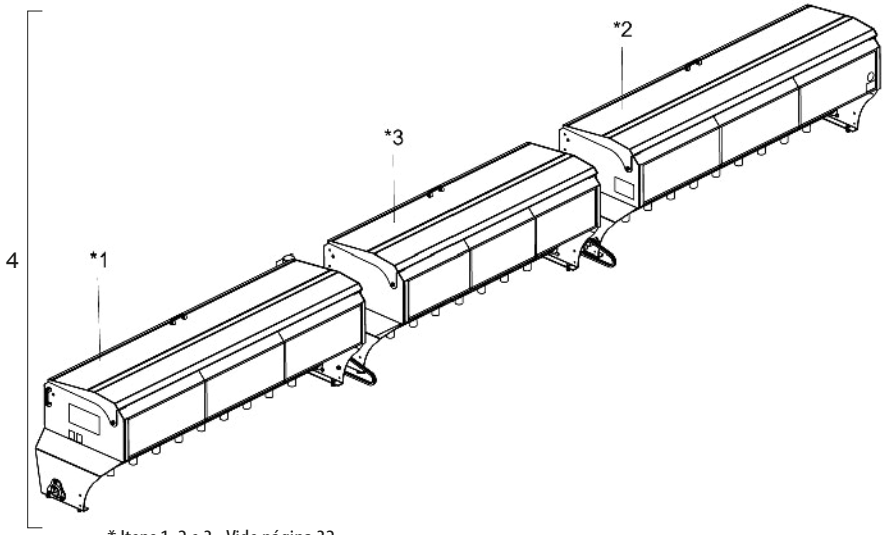

* Itens 1, 2 e 3 - Vide página 32

Item	Código	Descrição do Produto	Todos	4000	4500	5000	5500	6500	7500
*1	5208010925-3	Depósito De Adubo Direito		1					
*1	5208010931-8	Depósito De Adubo Direito			1				
*1	5208010937-7	Depósito De Adubo Direito				1			
*1	5208011440-0	Depósito De Adubo Direito					1		
*1	5208010944-0	Depósito De Adubo Direito						1	
*1	5208010952-0	Depósito De Adubo Direito							1
*2	5208010926-1	Depósito De Adubo Esquerdo		1					
*2	5208010932-6	Depósito De Adubo Esquerdo			1				
*2	5208010938-5	Depósito De Adubo Esquerdo				1			
*2	5208011439-7	Depósito De Adubo Esquerdo					1		
*2	5208010945-8	Depósito De Adubo Esquerdo						1	
*2	5208010953-9	Depósito De Adubo Esquerdo							1
*3	5208010943-1	Depósito De Adubo Central						1	
*3	5208010951-2	Depósito De Adubo Central							1
4	5208010924-5	Depósito De Adubo Completo (Metal 4000)		1					
4	5208010930-0	Depósito De Adubo Completo (Metal 4500)			1				
4	5208010936-9	Depósito De Adubo Completo (Metal 5000)				1			
4	5208011438-9	Depósito De Adubo Completo (Metal 5500)					1		
4	5208010942-3	Depósito De Adubo Completo (Metal 6500)						1	
4	5208010950-4	Depósito De Adubo Completo (Metal 7500)							1

• Depósito Caixa Plástica Completo Condutor Horizontal/Transversal Marpel

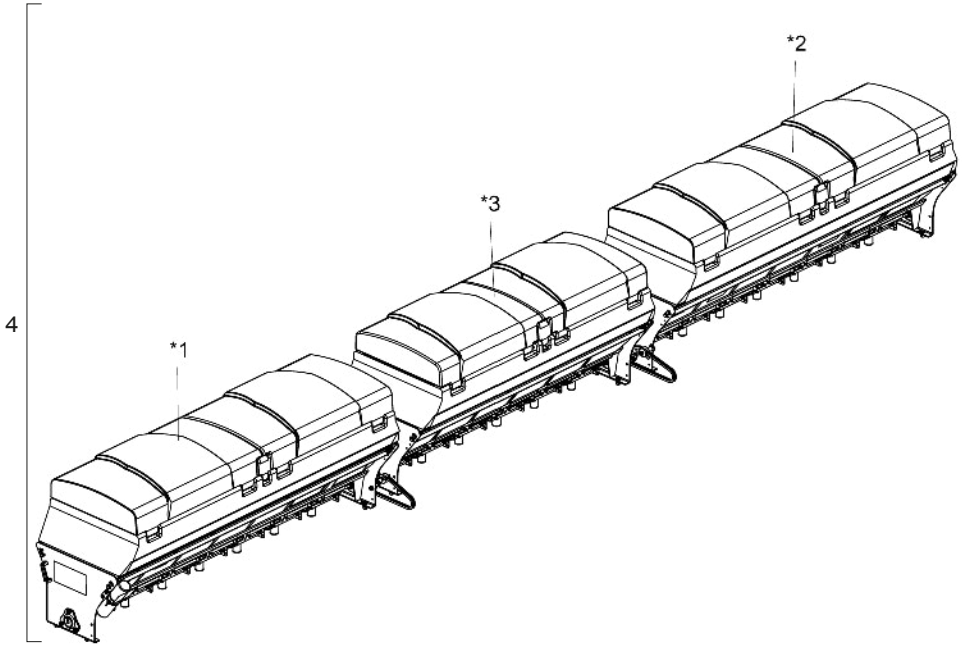

Item	Código	Descrição do Produto	Todos	4000	4500	5000	5500	6500	7500
*1	5208011114-2	Depósito De Adubo Direito Caixa Plástica 4000 - Condutor Horizontal		1					
*1	5208012067-2	Depósito De Adubo Direito Caixa Plástica 4000 - Condutor Transversal		1					
*1	5208011118-5	Depósito De Adubo Direito Caixa Plástica 4500 - Condutor Horizontal			1				
*1	5208012056-7	Depósito De Adubo Direito Caixa Plástica 4500 - Condutor Transversal			1				
*1	5208011122-3	Depósito De Adubo Direito Caixa Plástica 5000 - Condutor Horizontal				1			
*1	5208012070-2	Depósito De Adubo Direito Caixa Plástica 5000 - Condutor Transversal				1			
*1	5208011432-0	Depósito De Adubo Direito Caixa Plástica 5500 - Condutor Horizontal					1		
*1	5208012073-7	Depósito De Adubo Direito Caixa Plástica 5500 - Condutor Transversal					1		
*1	5208011149-5	Depósito De Adubo Direito Caixa Plástica 6500 - Condutor Horizontal						1	
*1	5208011597-0	Depósito De Adubo Direito Caixa Plástica 6500 - Condutor Transversal						1	
*1	5208011128-2	Depósito De Adubo Direito Caixa Plástica 7500 - Condutor Horizontal							1
*1	5208012076-1	Depósito De Adubo Direito Caixa Plástica 7500 - Condutor Transversal							1
*2	5208011115-0	Depósito De Adubo Esquerdo Caixa Plástica 4000 - Condutor Horizontal		1					
*2	5208012068-0	Depósito De Adubo Esquerdo Caixa Plástica 4000 - Condutor Transversal		1					
*2	5208011119-3	Depósito De Adubo Esquerdo Caixa Plástica 4500 - Condutor Horizontal			1				
*2	5208012057-5	Depósito De Adubo Esquerdo Caixa Plástica 4500 - Condutor Transversal			1				
*2	5208011123-1	Depósito De Adubo Esquerdo Caixa Plástica 5000 - Condutor Horizontal				1			
*2	5208012071-0	Depósito De Adubo Esquerdo Caixa Plástica 5000 - Condutor Transversal				1			
*2	5208011433-8	Depósito De Adubo Esquerdo Caixa Plástica 5500 - Condutor Horizontal					1		
*2	5208012074-5	Depósito De Adubo Esquerdo Caixa Plástica 5500 - Condutor Transversal					1		
*2	5208011150-9	Depósito De Adubo Esquerdo Caixa Plástica 6500 - Condutor Horizontal						1	
*2	5208011595-4	Depósito De Adubo Esquerdo Caixa Plástica 6500 - Condutor Transversal						1	
*2	5208011129-0	Depósito De Adubo Esquerdo Caixa Plástica 7500 - Condutor Horizontal							1
*2	5208012077-0	Depósito De Adubo Esquerdo Caixa Plástica 7500 - Condutor Transversal							1
*3	5208011126-6	Depósito De Adubo Central Caixa Plástica 6500 - Condutor Horizontal						1	
*3	5208011599-7	Depósito De Adubo Central Caixa Plástica 6500 - Condutor Transversal						1	
*3	5208011127-4	Depósito De Adubo Central Caixa Plástica 7500 - Condutor Horizontal							1
*3	5208011726-4	Depósito De Adubo Central Caixa Plástica 7500 - Condutor Transversal							1
4	5208011046-4	Depósito De Adubo Completo Caixa Plástica 4000 - Condutor Horizontal		1					
4	5208012066-4	Depósito De Adubo Completo Caixa Plástica 4000 - Condutor Transversal		1					
4	5208011048-0	Depósito De Adubo Completo Caixa Plástica 4500 - Condutor Horizontal			1				
4	5208012055-9	Depósito De Adubo Completo Caixa Plástica 4500 - Condutor Transversal			1				
4	5208011050-2	Depósito De Adubo Completo Caixa Plástica 5000 - Condutor Horizontal				1			
4	5208012069-9	Depósito De Adubo Completo Caixa Plástica 5000 - Condutor Transversal				1			
4	5208011434-6	Depósito De Adubo Completo Caixa Plástica 5500 - Condutor Horizontal					1		
4	5208012072-9	Depósito De Adubo Completo Caixa Plástica 5500 - Condutor Transversal					1		
4	5208011052-9	Depósito De Adubo Completo Caixa Plástica 6500 - Condutor Horizontal						1	
4	5208011594-6	Depósito De Adubo Completo Caixa Plástica 6500 - Condutor Transversal						1	
4	5208011054-5	Depósito De Adubo Completo Caixa Plástica 7500 - Condutor Horizontal							1
4	5208012075-3	Depósito De Adubo Completo Caixa Plástica 7500 - Condutor Transversal							1

* Itens 1, 2 e 3 - Vide página 33

• Depósito Caixa Plástica FertiSystem

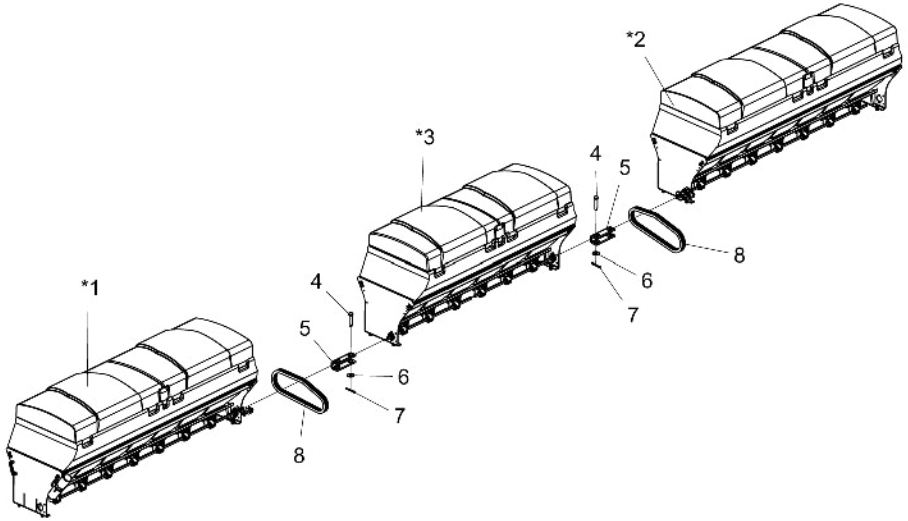

* Itens 1, 2 e 3 - Vide página 34

Item	Código	Descrição do Produto	Todos	4000	4500	5000	5500	6500	7500
*1	5208011446-0	Depósito De Adubo Plástico Direito 4000(Fertisystem)		1					
*1	5208011448-6	Depósito De Adubo Plástico Direito 4500(Fertisystem)			1				
*1	5208011565-2	Depósito De Adubo Plástico Direito 5000(Fertisystem)				1			
*1	5208011450-8	Depósito De Adubo Plástico Direito 5500(Fertisystem)					1		
*1	5208011549-0	Depósito De Adubo Plástico Direito 6500(Fertisystem)						1	
*1	5208011543-1	Depósito De Adubo Plástico Direito 7500(Fertisystem)							1
*2	5208011447-8	Depósito De Adubo Plástico Esquerdo 4000(Fertisystem)		1					
*2	5208011449-4	Depósito De Adubo Plástico Esquerdo 4500(Fertisystem)			1				
*2	5208011567-9	Depósito De Adubo Plástico Esquerdo 5000(Fertisystem)				1			
*2	5208011451-6	Depósito De Adubo Plástico Esquerdo 5500(Fertisystem)					1		
*2	5208011550-4	Depósito De Adubo Plástico Esquerdo 6500(Fertisystem)						1	
*2	5208011544-0	Depósito De Adubo Plástico Esquerdo 7500(Fertisystem)							1
*3	5208011538-5	Depósito De Adubo Plástico Central 6500/7500(Fertisystem)						1	1
4	5432010054-5	Pino De União Dos Depósitos - Dep. Central						4	4
5	5530010505-9	Suporte "U" De União - Dep. Central						2	2
6	5024010073-5	Arruela Lisa De Ø8,5 X Ø20 X 2,00mm - Dep. Central						4	4
7	6020050101-5	Contrapino 1/8" X 1" (Zincado Branco) - Dep. Central						4	4
8	6020050290-9	Corrente Asa 40 60 Elos + Redução		2	2	2			
8	6020051086-3	Corrente Asa 40 82 Elos + Redução					2		
8	6020050073-6	Corrente Asa 40 73 Elos + Emenda						2	
8	6020055115-2	Corrente Asa 40 58 Elos + Redução							2

• Depósito Caixa Metálica

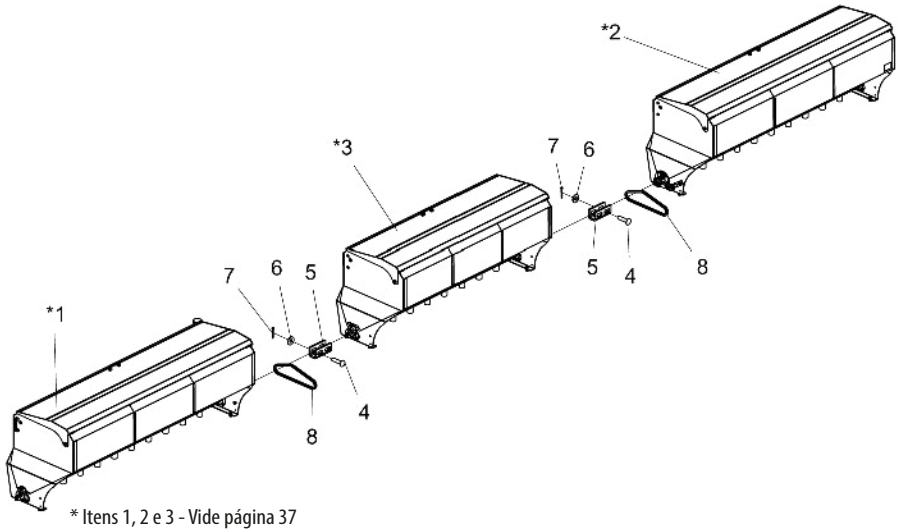

* Itens 1, 2 e 3 - Vide página 37

Item	Código	Descrição do Produto	Todos	4000	4500	5000	5500	6500	7500
*1	5208010909-1	Depósito De Adubo Direito Completo (Metal 4000)		1					
*1	5208010913-0	Depósito De Adubo Direito Completo (Metal 4500)			1				
*1	5208010917-2	Depósito De Adubo Direito Completo (Metal 5000)				1			
*1	5208011463-0	Depósito De Adubo Direito Completo (Metal 5500)					1		
*1	5208010992-0	Depósito De Adubo Direito Completo (Metal 6500)						1	
*1	5208010996-2	Depósito De Adubo Direito Completo (Metal 7500)							1
*2	5208010910-5	Depósito De Adubo Esquerdo Completo (Metal 4000)		1					
*2	5208010914-8	Depósito De Adubo Esquerdo Completo (Metal 4500)			1				
*2	5208010918-0	Depósito De Adubo Esquerdo Completo (Metal 5000)				1			
*2	5208011464-8	Depósito De Adubo Esquerdo Completo (Metal 5500)					1		
*2	5208010993-8	Depósito De Adubo Esquerdo Completo (Metal 6500)						1	
*2	5208010997-0	Depósito De Adubo Esquerdo Completo (Metal 7500)							1
*3	5208010977-6	Depósito De Adubo Central Completo (Metal 6500/7500)						1	1
4	6020311240-0	Pino Cab.Francesa Ø9,8 X 37mm - Dep. Central						4	4
5	5530500127-8	Suporte De União - Dep. Central						2	2
6	5024010075-1	Arruela Lisa De Ø10,3 X Ø25 X 2,00mm - Dep. Central						4	4
7	6020050101-5	Contrapino 1/8" X 1" (Zincado Branco) - Dep. Central						4	4
8	6020050275-5	Corrente Asa 40 88 Elos + Redução		2	2	2	2	2	2

• Depóstito Caixa Plástica Condutor Horizontal/Transversal

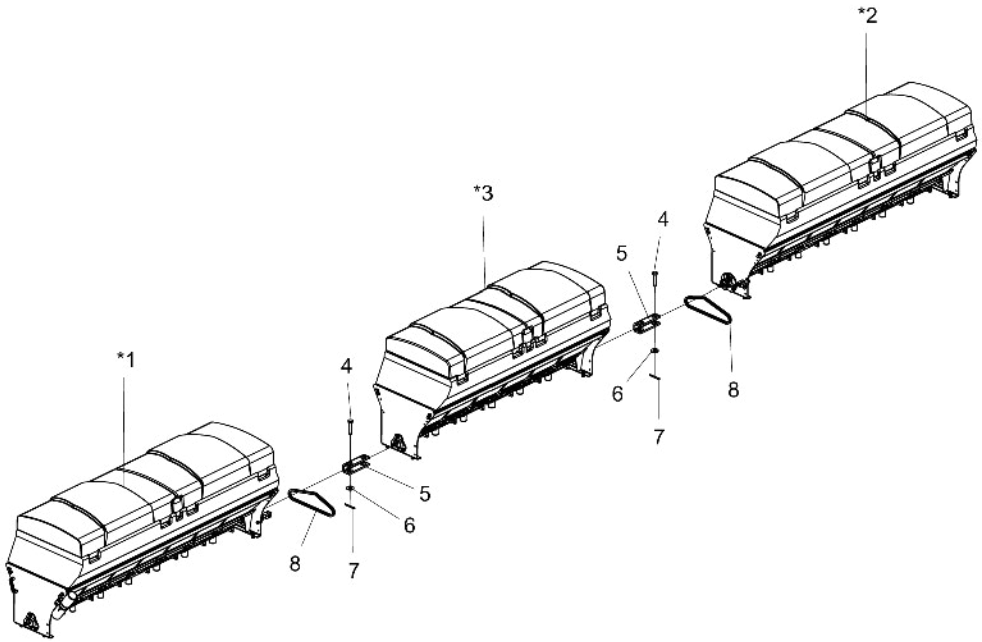

Item	Código	Descrição do Produto	Todos	4000	4500	5000	5500	6500	7500
*1	5208011087-1	Depósito De Adubo Direito 4000 (Condutor Horizontal)		1					
*1	5208011492-3	Depósito De Adubo Direito 4000 (Condutor Tranversal)		1					
*1	5208011477-0	Depósito De Adubo Direito 4500 (Condutor Horizontal)			1				
*1	5208011497-4	Depósito De Adubo Direito 4500 (Condutor Transversal)			1				
*1	5208011482-6	Depósito De Adubo Direito 5000 (Condutor Horizontal)				1			
*1	5208011502-4	Depósito De Adubo Direito 5000 (Condutor Transversal)				1			
*1	5208011487-7	Depósito De Adubo Direito 5500 (Condutor Horizontal)					1		
*1	5208011511-3	Depósito De Adubo Direito 5500 (Condutor Transversal)					1		
*1	5208011545-8	Depósito De Adubo Direito 6500 (Condutor Horizontal)						1	
*1	5208011547-4	Depósito De Adubo Direito 6500 (Condutor Tranversal)						1	
*1	5208011539-3	Depósito De Adubo Direito 7500 (Condutor Horizontal)							1
*1	5208011541-5	Depósito De Adubo Direito 7500 (Condutor Tranversal)							1
*2	5208011088-0	Depósito De Adubo Esquerdo 4000 (Condutor Horizontal)		1					
*2	5208011494-0	Depósito De Adubo Esquerdo 4000 (Condutor Transversal)		1					
*2	5208011479-6	Depósito De Adubo Esquerdo 4500 (Condutor Horizontal)			1				
*2	5208011499-0	Depósito De Adubo Esquerdo 4500 (Condutor Transversal)			1				
*2	5208011484-2	Depósito De Adubo Esquerdo 5000 (Condutor Horizontal)				1			
*2	5208011504-0	Depósito De Adubo Esquerdo 5000 (Condutor Transversal)				1			
*2	5208011489-3	Depósito De Adubo Esquerdo 5500 (Condutor Horizontal)					1		
*2	5208011513-0	Depósito De Adubo Esquerdo 5500 (Condutor Transversal)					1		
*2	5208011546-6	Depósito De Adubo Esquerdo 6500 (Condutor Horizontal)						1	
*2	5208011548-2	Depósito De Adubo Esquerdo 6500 (Condutor Transversal)						1	
*2	5208011540-7	Depósito De Adubo Esquerdo 7500 (Condutor Horizontal)							1
*2	5208011542-3	Depósito De Adubo Esquerdo 7500 (Condutor Transversal)							1
*3	5208011536-9	Depósito De Adubo Central 6500/7500 (Condutor Horizontal)						1	1
*3	5208011537-7	Depósito De Adubo Central 6500/7500 (Condutor Tranversal)						1	1
4	5432010054-5	Pino De União Dos Depósitos - Dep. Central						4	4
5	5530010505-9	Suporte "U" De União - Dep. Central						2	2
6	5024010073-5	Arruela Lisa De Ø8,5 X Ø20 X 2,00mm - Dep. Central						4	4
7	6020050101-5	Contrapino 1/8" X 1" (Zincado Branco) - Dep. Central						4	4
8	6020050290-9	Corrente Asa 40 60 Elos + Reducao - P/ Cond Horizontal		2					
8	6020051086-3	Corrente Asa 40 82 Elos + Reducao - P/ Cond Transversal							2
8	6020050290-9	Corrente Asa 40 60 Elos + Reducao - P/ Cond Horiz/Trans			2	2			
8	6020051086-3	Corrente Asa 40 82 Elos + Reducao - P/ Cond Horiz/Trans					2		
8	6020050073-6	Corrente Asa 40 73 Elos + Emenda - P/ Cond Horiz/Trans						2	
8	6020050073-6	Corrente Asa 40 73 Elos + Emenda - P/ Cond Horizontal							2

* Itens 1, 2 e 3:
- Condutor Transversal - Vide página 40
- Condutor Horizontal - Vide página 43

• Depóstito de Adubo (FertiSystem)

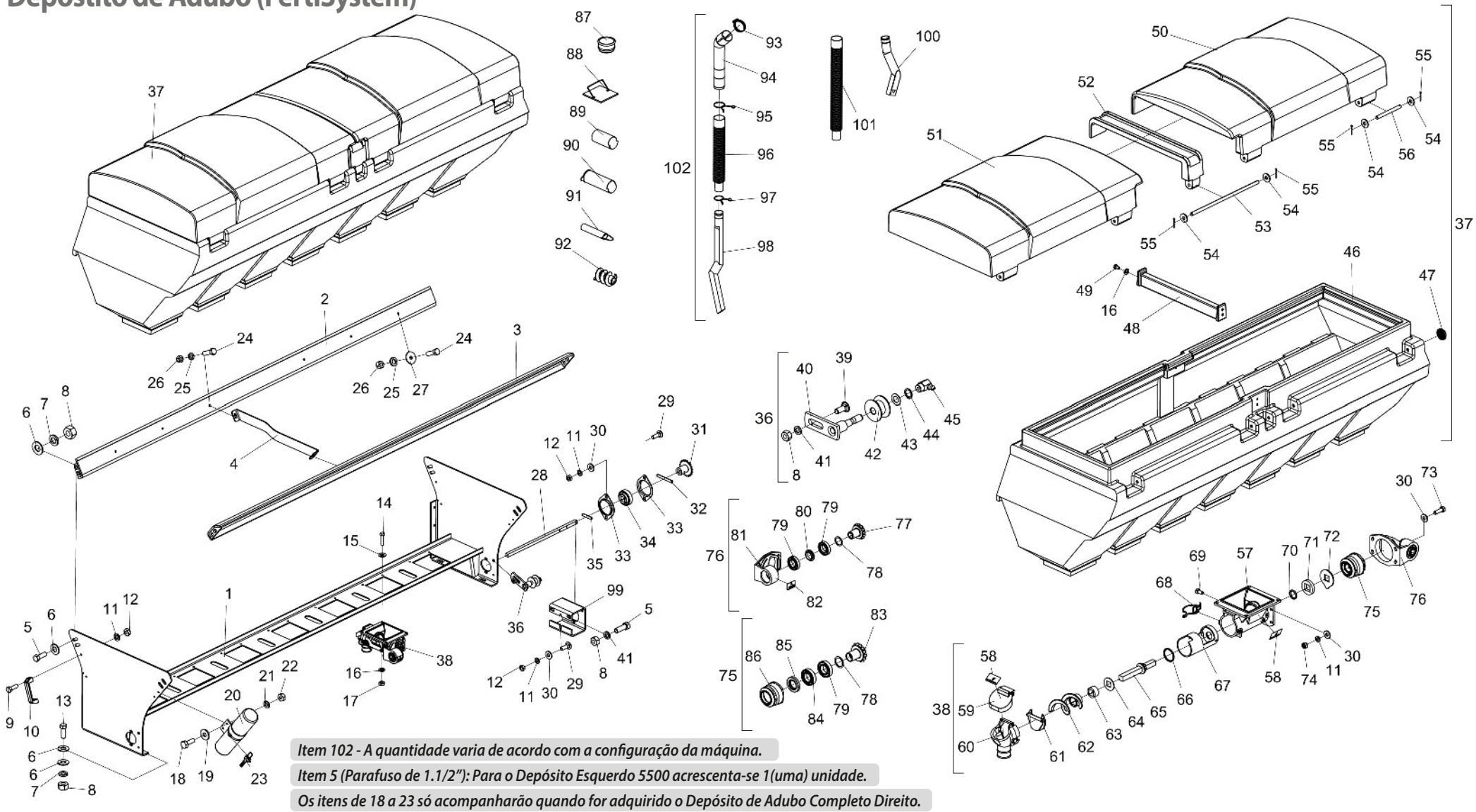

Item 102 - A quantidade varia de acordo com a configuração da máquina.

Item 5 (Parafuso de 1.1/2"): Para o Depósito Esquerdo 5500 acrescenta-se 1(uma) unidade.

Os itens de 18 a 23 só acompanharão quando for adquirido o Depósito de Adubo Completo Direito.

O Depósito de Adubo é constituído de todas as peças relacionadas nesta lista. Porém, quando vendido completo, os itens de 87 a 98 e 102 não o acompanharão.

• Tabela Depóstito de Adubo (FertiSystem)

Item	Código	Descrição do Produto	Todos	4000	4500	5000	5500	6500	7500	Central 6500/7500
1	5530011901-7	Suporte Da Caixa Plástica De Adubo 4000		1						
1	5530011900-9	Suporte Da Caixa Plástica De Adubo 4500			1			1		1
1	5530011899-1	Suporte Da Caixa Plástica De Adubo 5000 / 5500				1	1		1	
2	5558010086-3	Trava Traseira Do Suporte Da Caixa 4000		1						
2	5558010069-3	Trava Traseira Do Suporte Da Caixa			1			1		1
2	5558010088-0	Trava Traseira Do Suporte Da Caixa 5000/7500				1	1		1	
3	5558010085-5	Trava Dianteira Do Suporte Da Caixa 4000		1						
3	5558010068-5	Trava Dianteira Do Suporte Da Caixa			1			1		1
3	5558010087-1	Trava Dianteira Do Suporte Da Caixa 5000/7500				1	1		1	
4	5558010244-0	Trava Da Caixa Plástica Interica 4000 A 7500	2							
5	6020312001-2	Parafuso Cab.Sextavada 1/2" X 1.1/2" 12F W Gr5 Rt(Bicromatizado)		8	8	8	7	8	8	8
5	6020317427-9	Parafuso Cab.Sextavada 1/2" X 1.3/4" 12F W Gr5 Rt(Bicromatizado)					2			
6	6020010432-6	Arruela Lisa Inox De Ø13,3 X Ø27 X 2,4mm	24							
7	6020010435-0	Arruela De Pressão Inox 1/2" Média	12							
8	6020310754-7	Porca Sextavada 1/2" 12F W Gr5 Ch.7/8" Alt.12,00mm (Bicromatizado)		13	13	13	14	13	13	12
9	6020310038-0	Parafuso Cab.Sextavada 5/16" X 1" 18F Unc1A Gr5 Rt(Bicromatizado)		2	2	2	2	2	2	
10	6020010922-0	Alca De Nylon Pmc 594 - 132 X 32 mm		1	1	1	1	1	1	
11	6020010404-0	Arruela De Pressão 5/16" Média Industrial(Bicromatizado)		8	8	8	10	8	8	8
12	6020310744-0	Porca Sextavada 5/16" 18F Unc Gr5 Ch.1/2" Alt.6,50mm (Bicromatizado)		4	4	4	6	4	4	4
13	6020310886-1	Parafuso Cab.Sextavada Inox 1/2" X 1.1/2" 12F W Rt	4							
14	6020310894-2	Parafuso Cab.Sextavada Inox 5/16" X 1.1/2" 18F Unc2A Rt		20	24	28	28	24	28	24
15	6020010431-8	Arruela Lisa Inox De Ø8,5 X Ø18 X 1,8mm		20	24	28	28	24	28	24
16	6020010434-2	Arruela De Pressão Inox 5/16" Média		24	28	32	32	28	32	28
17	6020310767-9	Porca Sextavada De Latão 5/16" 18F Unc Ch.1/2" Alt.6,50mm		20	24	28	28	24	28	24
18	6020311002-5	Parafuso Cab.Sextavada 1/4" X 3/4" 20F Unc1A Gr2 Rt(Bicromatizado)		2	2	2	2	2	2	
19	5024010161-8	Arruela Lisa De Ø7 X Ø18 X 2,00mm		2	2	2	2	2	2	
20	6020050642-4	Contentor P/Manual De Instrução		1	1	1	1	1	1	
21	6020010402-4	Arruela De Pressão 1/4" Média Industrial(Bicromatizado)		2	2	2	2	2	2	
22	6020310742-3	Porca Sextavada 1/4" 20F Unc Gr5 Ch.7/16" Alt.5,50mm (Bicromatizado)		2	2	2	2	2	2	
23	6020230100-5	Lacre P/Contentor De Manual De Instrução		1	1	1	1	1	1	
24	6020310892-6	Parafuso Cab.Sextavada Inox 3/8" X 1.1/4" 16F Unc2A Rt		8	8	12	12	8	12	8
25	6020010436-9	Arruela De Pressão Inox 3/8" Média		8	8	12	12	8	12	8
26	6020310768-7	Porca Sextavada De Latão 3/8" 16F Unc Ch.9/16" Alt.8,50mm		8	8	12	12	8	12	8
27	5024010428-5	Arruela Lisa Inox De Ø10,50 X Ø40 X 2,50mm		4	4	8	8	4	8	4
28	5232010921-3	Eixo Q.5/8" X 1690mm Do Adubo		1						
28	5232010922-1	Eixo Q.5/8" X 2030mm Do Adubo			1					
28	5232010909-4	Eixo Q.5/8" X 2408mm Do Adubo				1				
28	5232010944-2	Eixo Q.5/8" X 2510mm Do Adubo					1			
28	5232010953-1	Eixo Q.5/8" X 2100mm Do Adubo						1		
28	5232010952-3	Eixo Q.5/8" X 2470mm Do Adubo							1	
28	5232010954-0	Eixo Q.5/8" X 1080mm Do Adubo								2
29	6020310161-1	Parafuso Cab.Francesa 5/16" X 1" 18F Unc Gr2 Rt(Bicromatizado)		2	2	2	4	2	2	4
30	5024010073-5	Arruela Lisa De Ø8,5 X Ø20 X 2,00mm		10	10	10	12	10	10	12
31	5256010184-8	Engrenagem De 20 Dentes Completa		1	1	1	1	1	1	
32	6020311231-1	Pino Elástico Pesado Ø6 X 50mm (Seeger Reno 701.166)		1	1	1	1	1	1	
33	6020250412-7	Mancal De Chapa De Aço Repuxada 03.52 Mst		2	2	2	2	2	2	4
34	6020250117-9	Rolamento Auto Compensador F-110934.1		1	1	1	1	1	1	2
35	6020310471-8	Pino Elástico Pesado Ø6 X 30mm (Seeger Reno 701.161)		1	1	1	1	1	1	4
36	5268010118-3	Esticador De Corrente Completo		1	1	1	1	1	1	
37	6020050900-8	Caixa Plástica Inteirica 4000 C/Tampa(Vermelho Ral-3020)		1						
37	6020050902-4	Caixa Plástica Inteirica 4500/6500 C/Tampa(Vermelho Ral-3020)			1			1		1
37	6020050904-0	Caixa Plástica Inteirica 5000/7500 C/Tampa(Vermelho Ral-3020)				1	1		1	
38	6020051126-6	Conjunto Dosador Fertisystem Auto-Lub Ap/2D Ng Me		5	6	7	7	6	7	6
39	6020311174-9	Parafuso Cab.Francesa 1/2" X 1.1/4" 12F W Gr2 Rt(Bicromatizado)		1	1	1	1	1	1	
40	5268010117-5	Esticador De Corrente Avulso		1	1	1	1	1	1	
41	6020010410-5	Arruela De Pressão 1/2" Média Industrial(Bicromatizado)		1	1	1	2	1	1	
42	6020350849-5	Roldana Do Esticador		1	1	1	1	1	1	
43	5024010059-0	Arruela Lisa De Ø16,5 X Ø29 X 1,21mm		1	1	1	1	1	1	
44	6020010252-8	Anel De Retenção E-16 G501-016-01		1	1	1	1	1	1	
45	6020130112-5	Graxeira 1/8" 90 Graus Bsp-28F		1	1	1	1	1	1	
46	6020050901-6	Caixa Plástica Inteiriça 4000 (Vermelho Ral 3020)		1						
46	6020050903-2	Caixa Plástica Inteiriça 4500/6500 (Vermelho Ral 3020)			1			1		1
46	6020050905-9	Caixa Plástica Inteiriça 5000/7500 (Vermelho Ral 3020)				1	1		1	
47	6020390342-4	Tampão Da Caixa Plástico De Adubo	1							
48	6020390314-9	Trava Da Caixa De Adubo Plástica C/Bucha	1							
49	6020311020-3	Parafuso Cab. Sextavada Ø5/16" X 1/2" 18F Unc 1A Gr2 Rt(Bicromatizado)		4		4	4		4	
49	6020310894-2	Parafuso Cab. Sextavada Inox Ø5/16" X 1.1/2" 18F Unc 2A Rt			4			4		4
50	6020390344-0	Tampa Esquerda Da Caixa Plástica Inteiriça 4000		1						
50	6020390442-0	Tampa Esquerda Da Caixa Plastica 4500/6500			1			1		1
50	6020390346-7	Tampa Esquerda Da Caixa Inteiriça 5000 / 7500				1	1		1	
51	6020390343-2	Tampa Direita Da Caixa Plastica Inteiriça 4000		1						
51	6020390443-9	Tampa Direita Da Caixa Plastica 4500/6500			1			1		1
51	6020390345-9	Tampa Direita Da Caixa Plastica Inteiriça 5000 / 7500				1	1		1	
52	6020390126-0	Tampa Central	1							

BALDAN

• Tabela Depóstito de Adubo (FertiSystem)

Item	Código	Descrição do Produto	Todos	4000	4500	5000	5500	6500	7500	Central 6500/7500
53	6020310541-2	Pino Maior Da Tampa Do Depósito	1							
54	5024010298-3	Arruela Lisa De Ø17 X Ø44 X 4,75mm (Zincada)	6							
55	6020050109-0	Contra Pino Ø1/8" X 1.1/2"	6							
56	6020310542-0	Pino Menor Da Tampa Do Depósito	2							
57	6020051128-2	Corpo Principal (07000001)	1							
58	6020071038-2	Adesivo Fertisystem Corpo /B (50002504)	3							
59	6020051127-4	Conjunto Tampa Bocal Ng	1							
60	6020030302-7	Bocal (07000002)	1							
61	6020390067-0	Tampa Transversal (07000017)	1							
62	6020370040-0	Sem-Fim S 2" Direita Opcional (Fertisystem 300305002)	1							
63	6020010230-7	Anel Trava (07000016)	1							
64	6020010503-9	Arruela Quadrada De Inox (07000060)	1							
65	6020090686-4	Eixo Ng(Fertisystem 200201038)	1							
66	6020010041-0	Anel O'Ring 2-219 N3009-90Nbr (32,92) Pç	1							
67	6020350530-5	Revestimento (07000003)	1							
68	6020310680-0	Presilha 0,70mm	2							
69	6020310295-2	Parafuso Cab. Sextavada Com Fenda M8 X 1,25 X 16mm Cl 5.8	2							
70	6020010008-8	Anel O'Ring 2-209 N3006-90 Nbr (Ø17,04 X Ø3,53mm)	1							
71	6020110095-2	Feltro (07000023)	1							
72	6020010504-7	Arruela De Limpeza (07000006)	1							
73	6020310561-7	Parafuso Cab. Sextavada M8 X 1,25 X 25mm Cl 5.8 Rt(Fosfatizado)	4							
74	6020317449-0	Porca Sextavada Autotravante C/Nylon Baixa M8 X 1,25 Ma Cl8 Ch.13mm	4							
75	6020310619-2	Conjunto Mancalização Interna (07100009)	1							
76	6020250494-1	Conjunto Mancalização Auto Lub (07100008)	1							
77	6020310580-3	Pinhão Acionador (07000072)	1							
78	5024010243-6	Arruela Lisa De Ø30 X Ø39 X 0.91mm	3							
79	6020350006-0	Rolamento Rígido De Esfera 6006 2Rs Ddu	3							
80	6020310604-4	Protetor Do Rolamento (07000071)	1							
81	6020250417-8	Mancal Auto-Lub (07000070)	1							
82	6020071039-0	Adesivo Fertisystem Auto Lub (50002502)	1							
83	6020310582-0	Pinhão Movido 30 (07000029)	1							
84	6020350198-9	Rolamento Rígido De Esfera 6006	1							
85	6020350320-5	Retentor Ø30,00 X Ø52,00 X 8,00mm (Sabó 00952 Br)	1							
86	6020030074-5	Bucha (07000014)	1							
87	6020390815-9	Tampa Da Bica Do Adubo	1							
88	5538010244-6	Tampa Maior Completa Da Canaleta(Cx Plástica)	1							
89	6020390091-3	Tubo Bloqueador "Opcional" (Fertisystem 07000012)	1							

Item	Código	Descrição do Produto	Todos	4000	4500	5000	5500	6500	7500	Central 6500/7500
90	6020390093-0	Tubo Manutencao "Opcional" (Fertisystem 200201026)	1							
91	6020390092-1	Tubo Fixador "Opcional" (Fertisystem 300303005)	1							
92	6020370042-6	Sem-Fim S 1" Direita "Opcional" (Fertisystem 300305001)	1							
93	6020010706-6	Abraçadeira De 044 X 057 X 14.5mm Rosca Sem Fim Aço Carbono	1							
94	6020090064-5	Extensão Da Mangueira Do Adubo	1							
95	6020250339-2	Mola De Trava	1							
96	6020250111-0	Mangote Ø38 X Ø50,8 X 400mm (Mangote 110) - P/Condutor De Linha e Reto	1							
96	6020250054-7	Mangote Ø38 X Ø50,8 X 555mm (Mangote 147) - P/Condutor Com Sulcador	1							
97	6020250322-8	Mola De Trava	1							
98	6020030144-0	Bica Maior Do Adubo - Para Condutor Reto	1							
98	6020030118-0	Bica Redonda C/Grau Dir - P/ Condutor Dir De Linha E Com Sulcador	1							
98	6020030119-9	Bica Redonda C/Grau Esq - P/ Condutor Esq De Linha E Com Sulcador	1							
98	6020030796-0	Bica Redonda C/Grau Dir(Menor) - P/ Condutor Dir Com Sulcador Fino	1							
98	6020030797-9	Bica Redonda C/Grau Esq(Menor) - P/ Condutor Esq Com Sulcador Fino	1							
99	5530011951-3	Suporte De Fixação Do Cubo					1			
100	6020030796-0	Bica Redonda C/Grau Direita (Menor) - Semente	1							
100	6020030797-9	Bica Redonda C/Grau Esquerda (Menor) - Semente	1							
101	6020250054-7	Mangote Ø38 X Ø50,8 X 555mm (Mangote 147) - Quando Sai Com Sulcador	1							
102	5150010016-1	Condutor Direito De Adubo Completo	-							
102	5150010017-0	Condutor Esquerdo De Adubo Completo	-							
102	5150010144-3	Condutor Esquerdo De Adubo Completo Pps-5500 Linha Impar	-							
102	5150010086-2	Condutor De Adubo Direito P/Sulcador Desarme Automatico	-							
102	5150010087-0	Condutor De Adubo Esquerdo P/Sulcador Desarme Automatico	-							
102	5150010171-0	Condutor De Adubo Direito P/Sulcador Fino	-							
102	5150010172-9	Condutor De Adubo Esquerdo P/Sulcador Fino	-							
102	5150010021-8	Condutor Reto De Adubo Completo	-							

• Depóstito de Adubo Caixa Metálica

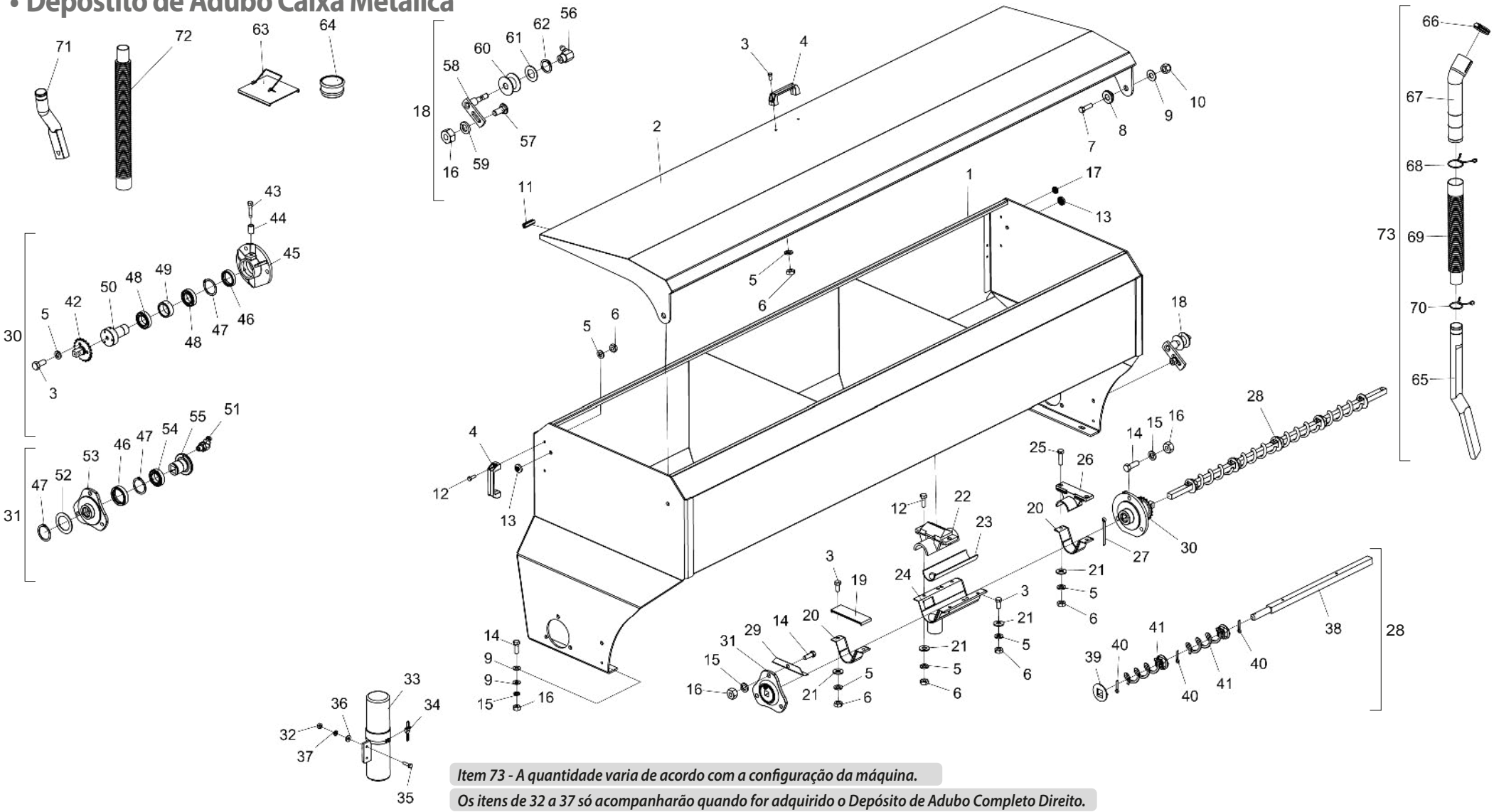

Item 73 - A quantidade varia de acordo com a configuração da máquina.

Os itens de 32 a 37 só acompanharão quando for adquirido o Depósito de Adubo Completo Direito.

O Depósito de Adubo é constituído de todas as peças relacionadas nesta lista. Porém, quando vendido completo, os itens de 63 a 73 não o acompanharão.

BALDAN

• Tabela Depóstito de Adubo Caixa Metálica

Item	Código	Descrição do Produto	Todos	4000	4500	5000	5500	6500	7500	Central 6500/7500
1	5208010074-4	Depósito De Adubo		1						
1	5208010060-4	Depósito De Adubo			1					
1	5208010042-6	Depósito De Adubo				1				
1	5208011417-6	Depósito De Adubo					1		1	
1	5208010770-6	Depósito De Adubo						1		1
2	5538040043-9	Tampa Da Caixa De Adubo		1						
2	5538040036-6	Tampa Da Caixa De Adubo			1			1		1
2	5538040033-1	Tampa Da Caixa De Adubo		6	6	7	7	6	7	6
3	6020310882-9	Parafuso Cab.Sextavada Inox 5/16" X 3/4" 18F Unc2A Rt		34	40	48	48	40	48	40
4	6020010922-0	Alça De Nylon Pmc 594 - 132 X 32 mm		2	2	2	2	2	2	1
5	6020010434-2	Arruela De Pressão Inox 5/16" Média		60	68	80	80	68	80	66
6	6020310767-9	Porca Sextavada De Latão 5/16" 18F Unc Ch.1/2" Alt.6,50mm		54	62	74	74	62	74	60
7	6020310896-9	Parafuso Cab.Sextavada Inox 1/2" X 1.3/4" 12F W Rt		2	2	2	2	2	2	2
8	5080020484-1	Bucha De Ø13,1 X Ø31,5 X 12,5mm	2							
9	6020010432-6	Arruela Lisa Inox De Ø13,3 X Ø27 X 2,4mm	10							
10	6020310809-8	Porca Sextavada Autotravante C/Nylon Alta 1/2" 12F W Gr5 Ch.3/4"	2							
11	5048010025-2	Batente Plástico C/Reforco Metalico "Galão Plastcref:Autotravi-06661		5	6	7	7	6	7	6
12	6020310883-7	Parafuso Cab.Sextavada Inox 5/16" X 1" 18F Unc2A Rt		16	20	24	24	20	24	18
13	6020390341-6	Tampão Maior	2							
14	6020310886-1	Parafuso Cab.Sextavada Inox 1/2" X 1.1/2" 12F W Rt		10	10	10	12	10	10	10
15	6020010435-0	Arruela De Pressão Inox 1/2" Média	10							
16	6020310754-7	Porca Sextavada 1/2" 12F W Gr5 Ch.7/8" Alt.12,00mm (Bicromatizado)		11	11	11	11	11	11	10
17	6020390340-8	Tampão Menor		2	2	2	2	2	2	4
18	5268010118-3	Esticador De Corrente Completo		1	1	1	1	1	1	
19	6020390854-0	Tampa Da Canaleta		1						
19	6020390433-1	Tampa Menor Da Canaleta			1	1	1	1	1	1
20	6020030018-4	Calço Da Bica		2						
20	6020050617-3	Calço Da Bica			2	2	2	2	2	2
21	6020010431-8	Arruela Lisa Inox De Ø8,5 X Ø18 X 1,8mm		50	58	70	70	58	70	58
22	5538010159-8	Tampa Dosadora Do Adubo		7	9	11	11	9	11	9
23	6020050531-2	Capa Do Adubo		7	9	11	11	9	11	9
24	6020030136-9	Bica Distribuidora De Adubo		7	9	11	11	9	11	9

Item	Código	Descrição do Produto	Todos	4000	4500	5000	5500	6500	7500	Central 6500/7500
25	6020310884-5	Parafuso Cab.Sextavada Inox 5/16" X 1.1/4" 18F Unc2A Rt		4	2	2	2	2	2	2
26	6010601868-8	Tampa Esquerda Do Adubo		1						
26	6010601367-8	Tampa Esquerda Do Adubo			1	1	1	1	1	1
27	6020050120-1	Contrapino 1/4" X 3" (Zincado Branco)		1	1	1	1	1	1	
28	5232010244-8	Eixo Completo Do Adubo Direito Passo 50,8 - Depósito Direito		1						
28	5232010243-0	Eixo Completo Do Adubo Direito Passo 50,8 - Depósito Direito			1			1		
28	5232010246-4	Eixo Completo Do Adubo Direito Passo 50,8 - Depósito Direito				1	1		1	
28	5232010249-9	Eixo Completo Do Adubo Esquerdo Passo 50,8 - Depósito Esquerdo		1						
28	5232010245-6	Eixo Completo Do Adubo Esquerdo Passo 50,8 - Depósito Esquerdo			1			1		
28	5232010247-2	Eixo Completo Do Adubo Esquerdo Passo 50,8 - Depósito Esquerdo				1	1		1	
28	5232010745-8	Eixo Completo Do Adubo Direito Passo 50,8 - Depósito Central								1
28	5232010746-6	Eixo Completo Do Adubo Esquerdo Passo 50,8 - Depósito Central								1
29	5136180363-2	Chapa "L" De Apoio Da Caixa	1							
30	5204010326-0	Cubo Esq. Cpl C/Engrenagem De 20 Dentes P/Eixo 3/4" - Depósito Direito		1	1	1	1			
30	5204010204-3	Cubo Esq. Cpl C/Eixo De União De 20 Dentes P/Eixo 3/4" - Depósito Direito						1	1	
30	5204020101-7	Cubo Dir. Cpl C/Engrenagem De 20 Dentes P/Eixo 3/4" - Depósito Esquerdo		1	1	1	1			
30	5204010203-5	Cubo Dir. Cpl C/Eixo De União De 20 Dentes P/Eixo 3/4" - Depósito Esquerdo						1	1	
31	5204010199-3	Cubo Da Caixa De Adubo Completo		1	1	1	1	1	1	2
32	6020310766-0	Porca Sextavada De Latão 1/4" 20F Unc Ch.7/16" Alt.5,50mm		2	2	2	2	2	2	
33	6020050642-4	Contentor P/Manual De Instrução		1	1	1	1	1	1	
34	6020230100-5	Lacre P/Contentor De Manual De Instrução		1	1	1	1	1	1	
35	6020310019-4	Parafuso Cab.Sextavada 1/4" X 1" 20F Unc1A Gr2 Rt(Bicromatizado)		2	2	2	2	2	2	
36	5024010161-8	Arruela Lisa De Ø7 X Ø18 X 2,00mm		2	2	2	2	2	2	
37	6020010402-4	Arruela De Pressão 1/4" Média Industrial(Bicromatizado)		2	2	2	2	2	2	
38	5232060261-0	Eixo De Q3/4"X 1828mm Direito		1						
38	5232060269-6	Eixo De Q3/4"X 2163mm Direito			1			1		
38	5232060262-9	Eixo De Q3/4"X 2608mm Direito				1	1		1	
38	5232060272-6	Eixo De Q3/4"X 1828mm Esquerdo		1						
38	5232060135-5	Eixo De Q3/4"X 2163mm Esquerdo			1			1		
38	5232060046-4	Eixo De Q3/4"X 2608mm Esquerdo				1	1		1	
38	5232010262-6	Eixo Do Adubo De 1100 Direito								1
38	5232010263-4	Eixo Do Adubo De 1100 Esquerdo								1

• Tabela Depóstito de Adubo Caixa Metálica

Item	Código	Descrição do Produto	Todos	4000	4500	5000	5500	6500	7500	Central 6500/7500
39	5024070008-2	Arruela Especial 20 X 052 X 2,5mm Da Mola Espiral	2							
40	6020050107-4	Contrapino 3/16" X 1" (Inox)		16	20	24	16	20	24	20
41	5400010010-5	Condutora Helicoidal Esq Q21X195X7,93mm (Passo 50,8mm) C/Arruela		14	18	22	14	18	22	18
42	5256010059-0	Engrenagem De 20 Dentes		1	1	1	1			
42	5232010264-2	Engrenagem Com Eixo De União Das Caixas						1	1	
43	6020311040-8	Parafuso Cab.Sextavada 7/16" X 2" 14F Unc1A Gr5 Rp Especial(Bicromatizado)	2							
44	5080020112-5	Bucha De Ø14 X Ø19 X 28mmm	2							
45	5204010201-9	Cubo Esquerdo Do Eixo Do Adubo	1	1	1	1	1	1	1	
45	5204010135-7	Cubo Direito Do Eixo Do Adubo	1	1	1	1	1	1	1	
46	6020350255-1	Retentor Ø35,00 X Ø47,00 X 10,00mm (Arca 5062 Brg / Sabo 00520 Br)		3	3	3	3	3	3	5
47	6020010266-8	Anel De Retenção E-35 G501-035-01		4	4	4	4	4	4	6
48	6020350013-3	Rolamento De Esfera 6007-2Rs	4							
49	5080020057-9	Bucha De Ø35 X Ø45 X 17mm	2							
50	5204070017-0	Cubo De Fixação Da Engrenagem(Eixo 3/4")		1	1	1	1			
50	5204010205-1	Cubo De Fixação Da Engrenagen(Eixo 3/4")						1	1	
51	6020130104-4	Graxeira 1/4" 45ºunf - 28F Sext 5/16"		1	1	1	1	1	1	2
52	5024010374-2	Arruela Lisa De Ø36 X Ø52 X 1,50mm(Inox)		1	1	1	1	1	1	2
53	6020050487-1	Cubo Do Eixo Do Adubo		1	1	1	1	1	1	2
54	6020350013-3	Rolamento De Esfera 6007-2Rs		1	1	1	1	1	1	2
55	5204070016-1	Cubo Do Eixo		1	1	1	1	1	1	2
56	6020130112-5	Graxeira 1/8" 90 Graus Bsp-28F		1	1	1	1	1	1	
57	6020311174-9	Parafuso Cab.Francesa 1/2" X 1.1/4" 12F W Gr2 Rt(Bicromatizado)		1	1	1	1	1	1	
58	5268010117-5	Esticador De Corrente Avulso		1	1	1	1	1	1	
59	6020010410-5	Arruela De Pressão 1/2" Média Industrial(Bicromatizado)		1	1	1	1	1	1	
60	6020350849-5	Roldana Do Esticador		1	1	1	1	1	1	
61	5024010059-0	Arruela Lisa De Ø16,5 X Ø29 X 1,21mm		1	1	1	1	1	1	
62	6020010252-8	Anel De Retenção E-16 G501-016-01		1	1	1	1	1	1	
63	5538010245-4	Tampa Maior Completa Da Canaleta (Cx Metal/Inox)	1							
64	6020390815-9	Tampa Da Bica Do Adubo	1							
65	6020030144-0	Bica Maior Do Adubo - Para Condutor Reto	1							
66	6020010706-6	Abraçadeira De 044 X 057 X 14.5mm Rosca Sem Fim Aço Carbono	1							
67	6020090064-5	Extensão Da Mangueira Do Adubo	1							

Item	Código	Descrição do Produto	Todos	4000	4500	5000	5500	6500	7500	Central 6500/7500
68	6020250339-2	Mola De Trava	1							
69	6020250111-0	Mangote Ø38 X Ø50,8 X 400mm (Mangote 110) - P/Condutor De Linha e Reto	1							
69	6020250054-7	Mangote Ø38 X Ø50,8 X 555mm (Mangote 147) - P/Condutor Com Sulcador	1							
70	6020250322-8	Mola De Trava	1							
71	6020030796-0	Bica Redonda C/Grau Direita (Menor) - Semente	1							
71	6020030797-9	Bica Redonda C/Grau Esquerda (Menor) - Semente	1							
72	6020250054-7	Mangote Ø38 X Ø50,8 X 555mm (Mangote 147) - Quando Sai Com Sulcador	1							
73	5150010016-1	Condutor Direito De Adubo Completo	-							
73	5150010017-0	Condutor Esquerdo De Adubo Completo	-							
73	5150010144-3	Condutor Esquerdo De Adubo Completo Pps-5500 Linha Impar	-							
73	5150010086-2	Condutor De Adubo Direito P/Sulcador Desarme Automatico	-							
73	5150010087-0	Condutor De Adubo Esquerdo P/Sulcador Desarme Automatico	-							
73	5150010171-0	Condutor De Adubo Direito P/Sulcador Fino	-							
73	5150010172-9	Condutor De Adubo Esquerdo P/Sulcador Fino	-							
73	5150010021-8	Condutor Reto De Adubo Completo	-							

• Depósito de Adubo Transversal

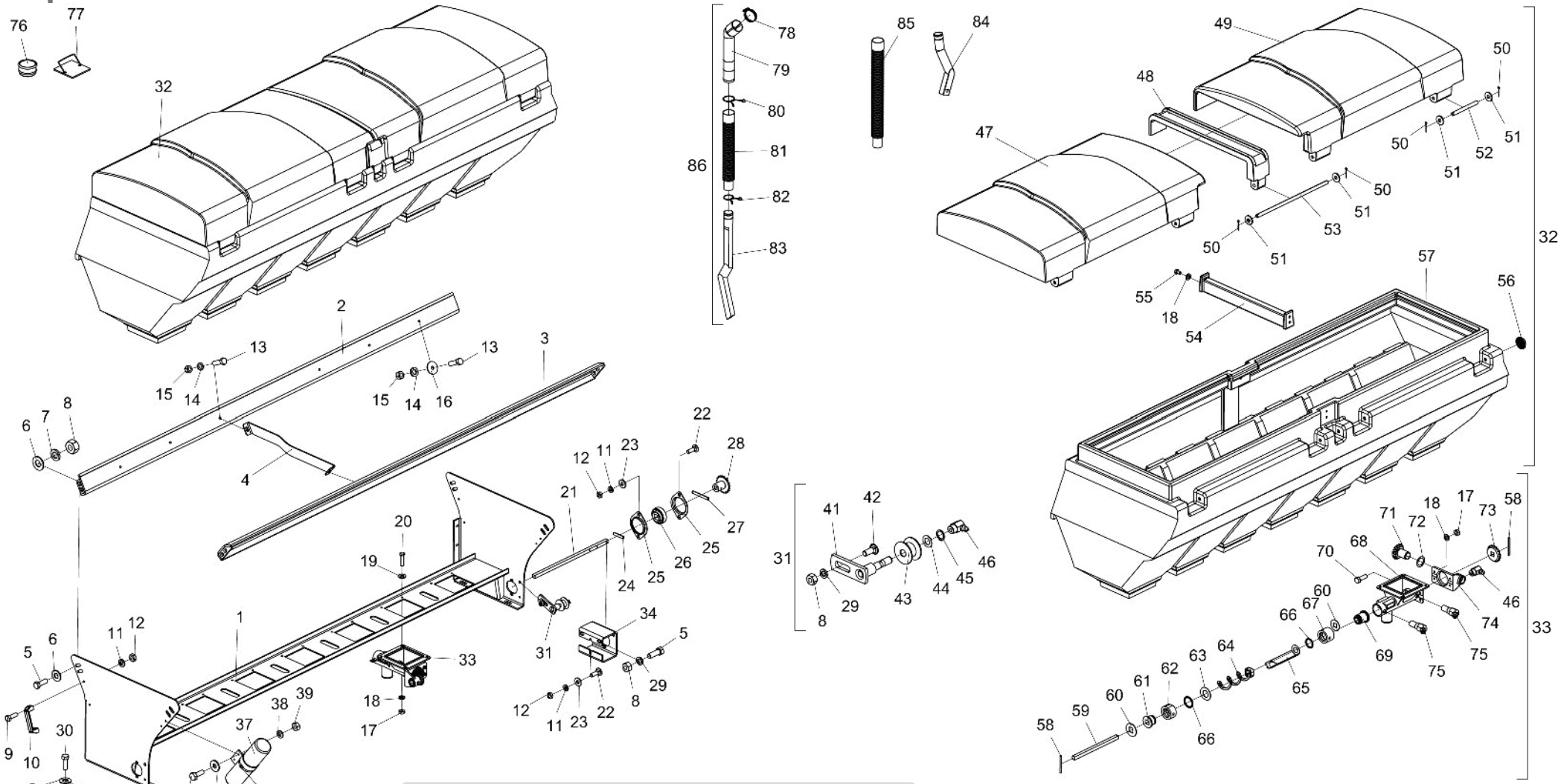

Item 86 - A quantidade varia de acordo com a configuração da máquina.

Os itens de 34 a 40 só acompanharão quando for adquirido o Depósito de Adubo Completo Direito.

O Depósito de Adubo é constituído de todas as peças relacionadas nesta lista. Porém, quando vendido completo, os itens de 76 a 85 não o acompanharão.

• Tabela Depósito de Adubo Transversal

Item	Código	Descrição do Produto	Todos	4000	4500	5000	5500	6500	7500	Central 6500/7500
1	5530011901-7	Suporte Da Caixa Plástica De Adubo 4000		1						
1	5530011900-9	Suporte Da Caixa Plástica De Adubo 4500			1			1		1
1	5530011899-1	Suporte Da Caixa Plástica De Adubo 5000 / 5500				1	1		1	
2	5558010086-3	Trava Traseira Do Suporte Da Caixa 4000		1						
2	5558010069-3	Trava Traseira Do Suporte Da Caixa			1			1		1
2	5558010088-0	Trava Traseira Do Suporte Da Caixa 5000/7500				1	1		1	
3	5558010085-5	Trava Dianteira Do Suporte Da Caixa 4000		1						
3	5558010068-5	Trava Dianteira Do Suporte Da Caixa			1			1		1
3	5558010087-1	Trava Dianteira Do Suporte Da Caixa 5000/7500				1	1		1	
4	5558010244-0	Trava Da Caixa Plástica Interica 4000 A 7500	2							
5	6020312001-2	Parafuso Cab.Sextavada 1/2" X 1.1/2" 12F W Gr5 Rt(Bicromatizado)		8	8	8	9	8	8	8
6	6020010432-6	Arruela Lisa Inox De Ø13,3 X Ø27 X 2,4mm	24							
7	6020010435-0	Arruela De Pressão Inox 1/2" Média	12							
8	6020310754-7	Porca Sextavada 1/2" 12F W Gr5 Ch.7/8" Alt.12,00mm (Bicromatizado)		13	13	13	14	13	13	12
9	6020310038-0	Parafuso Cab.Sextavada 5/16" X 1" 18F Unc1A Gr5 Rt(Bicromatizado)		2	2	2	2	2	2	
10	6020010922-0	Alça De Nylon Pmc 594 - 132 X 32 mm		1	1	1	1	1	1	
11	6020010404-0	Arruela De Pressão 5/16" Média Industrial(Bicromatizado)		4	4	4	6	4	4	4
12	6020310744-0	Porca Sextavada 5/16" 18F Unc Gr5 Ch.1/2" Alt.6,50mm (Bicromatizado)		4	4	4	6	4	4	4
13	6020310892-6	Parafuso Cab.Sextavada Inox 3/8" X 1.1/4" 16F Unc2A Rt		8	8	12	12	8	12	8
14	6020010436-9	Arruela De Pressão Inox 3/8" Média		8	8	12	12	8	12	8
15	6020310768-7	Porca Sextavada De Latão 3/8" 16F Unc Ch.9/16" Alt.8,50mm		8	8	12	12	8	12	8
16	5024010428-5	Arruela Lisa Inox De Ø10,50 X Ø40 X 2,50mm		4	4	8	8	4	8	4
17	6020310767-9	Porca Sextavada De Latão 5/16" 18F Unc Ch.1/2" Alt.6,50mm		24	28	32	32	24	32	28
18	6020010434-2	Arruela De Pressão Inox 5/16" Média		24	28	32	32	28	32	28
19	6020010431-8	Arruela Lisa Inox De Ø8,5 X Ø18 X 1,8mm		20	24	28	28	24	28	24
20	6020310894-2	Parafuso Cab.Sextavada Inox 5/16" X 1.1/2" 18F Unc2A Rt		15	18	21	21	18	21	18
20	6020310884-5	Parafuso Cab.Sextavada Inox 5/16" X 1.1/4" 18F Unc2A Rt		5	6	7	7	6	7	6
21	5232010921-3	Eixo Q.5/8" X 1690mm Do Adubo		1						
21	5232010922-1	Eixo Q.5/8" X 2030mm Do Adubo			1					
21	5232010909-4	Eixo Q.5/8" X 2408mm Do Adubo				1				
21	5232010944-2	Eixo Q.5/8" X 2510mm Do Adubo					1			
21	5232010953-1	Eixo Q.5/8" X 2100mm Do Adubo						1		
21	5232010952-3	Eixo Q.5/8" X 2470mm Do Adubo							1	
21	5232010954-0	Eixo Q.5/8" X 1080mm Do Adubo								2
22	6020310161-1	Parafuso Cab.Francesa 5/16" X 1" 18F Unc Gr2 Rt(Bicromatizado)		2	2	2	4	2	2	4
23	5024010073-5	Arruela Lisa De Ø8,5 X Ø20 X 2,00mm		2	2	2	4	2	2	4
24	6020310471-8	Pino Elástico Pesado Ø6 X 30mm (Seeger Reno 701.161)		1	1	1	1	1	1	4
25	6020250412-7	Mancal De Chapa De Aço Repuxada 03.52 Mst		2	2	2	2	2	2	4
26	6020250117-9	Rolamento Auto Compensador F-110934.1		1	1	1	1	1	1	2
27	6020311231-1	Pino Elástico Pesado Ø6 X 50mm (Seeger Reno 701.166)		1	1	1	1	1	1	
28	5256010184-8	Engrenagem De 20 Dentes Completa		1	1	1	1	1	1	

Item	Código	Descrição do Produto	Todos	4000	4500	5000	5500	6500	7500	Central 6500/7500
29	6020010410-5	Arruela De Pressão 1/2" Média Industrial(Bicromatizado)					1			
30	6020310886-1	Parafuso Cab.Sextavada Inox 1/2" X 1.1/2" 12F W Rt	4							
31	5268010118-3	Esticador De Corrente Completo		1	1	1	1	1	1	
32	6020050900-8	Caixa Plástica Inteirica 4000 C/Tampa(Vermelho Ral-3020)		1						
32	6020050902-4	Caixa Plástica Inteirica 4500/6500 C/Tampa(Vermelho Ral-3020)			1			1		1
32	6020050904-0	Caixa Plástica Inteirica 5000/7500 C/Tampa(Vermelho Ral-3020)				1	1		1	
33	5150010167-2	Condutor De Adubo Direita Com Passo De 50,80mm Completo		5	6	7	7	6	7	6
34	5530011951-3	Suporte De Fixação Do Cubo					1			
35	6020311002-5	Parafuso Cab.Sextavada 1/4" X 3/4" 20F Unc1A Gr2 Rt(Bicromatizado)		2	2	2	2	2	2	
36	5024010161-8	Arruela Lisa De Ø7 X Ø18 X 2,00mm		2	2	2	2	2	2	
37	6020050642-4	Contentor P/Manual De Instrução		1	1	1	1	1	1	
38	6020010402-4	Arruela De Pressão 1/4" Média Industrial(Bicromatizado)		2	2	2	2	2	2	
39	6020310742-3	Porca Sextavada 1/4" 20F Unc Gr5 Ch.7/16" Alt.5,50mm (Bicromatizado)		2	2	2	2	2	2	
40	6020230100-5	Lacre P/Contentor De Manual De Instrução		1	1	1	1	1	1	
41	5268010117-5	Esticador De Corrente Avulso		1	1	1	1	1	1	
42	6020311174-9	Parafuso Cab.Francesa 1/2" X 1.1/4" 12F W Gr2 Rt(Bicromatizado)		1	1	1	1	1	1	
43	6020350849-5	Roldana Do Esticador		1	1	1	1	1	1	
44	5024010059-0	Arruela Lisa De Ø16,5 X Ø29 X 1,21mm		1	1	1	1	1	1	
45	6020010252-8	Anel De Retenção E-16 G501-016-01		1	1	1	1	1	1	
46	6020130112-5	Graxeira 1/8" 90 Graus Bsp-28F		2	2	2	2	2	2	1
47	6020390343-2	Tampa Direita Da Caixa Plastica Inteiriça 4000		1						
47	6020390443-9	Tampa Direita Da Caixa Plastica 4500/6500			1			1		1
47	6020390345-9	Tampa Direita Da Caixa Plastica Inteiriça 5000 / 7500				1	1		1	
48	6020390126-0	Tampa Central	1							
49	6020390344-0	Tampa Esquerda Da Caixa Plástica Inteiriça 4000		1						
49	6020390442-0	Tampa Esquerda Da Caixa Plastica 4500/6500			1			1		1
49	6020390346-7	Tampa Esquerda Da Caixa Inteiriça 5000 / 7500				1	1		1	
50	6020050109-0	Contra Pino Ø1/8" X 1.1/2"	6							
51	5024010298-3	Arruela Lisa De Ø17 X Ø44 X 4,75mm (Zincada)	6							
52	6020310542-0	Pino Menor Da Tampa Do Depósito	2							
53	6020310541-2	Pino Maior Da Tampa Do Depósito	1							
54	6020390314-9	Trava Da Caixa De Adubo Plástica C/Bucha	1							
55	6020311020-3	Parafuso Cab. Sextavada Ø5/16" X 1/2" 18F Unc 1A Gr2 Rt(Bicromatizado)		4		4	4		4	
55	6020310894-2	Parafuso Cab. Sextavada Inox Ø5/16" X 1.1/2" 18F Unc 2A Rt			4			4		4
56	6020390342-4	Tampão Da Caixa Plástico De Adubo	1							
57	6020050901-6	Caixa Plástica Inteiriça 4000 (Vermelho Ral 3020)		1						
57	6020050903-2	Caixa Plástica Inteiriça 4500/6500 (Vermelho Ral 3020)			1			1		1
57	6020050905-9	Caixa Plástica Inteiriça 5000/7500 (Vermelho Ral 3020)				1	1		1	
58	6020310539-0	Pino Elástico Pesado Ø3 X 36mm (Seeger Reno 701.067)	2							
59	5232010526-9	Eixo Q.5/8" X 295mm Do Adubo	1							
60	5024010342-4	Arruela Lisa De Q16,5 X Ø46 X 1,50mm	3							
61	5080010285-2	Bucha Menor Do Condutor De Adubo	1							

BALDAN

• Tabela Depósito de Adubo Transversal

Item	Código	Descrição do Produto	Todos	4000	4500	5000	5500	6500	7500	Central 6500/7500
62	6020030083-4	Bucha De 052 X 27mm Menor	1							
63	5024010341-6	Arruela Especial Da Caixa Plástica	1							
64	5400010115-2	Condutora Helicoidal Esquerda Q.17,5 X 175 X 7,93mm(Passo 50,8mm)	1							
65	5106010066-0	Capa Do Adubo	1							
66	6020010043-6	Anel O'Ring 2-214 N3006-90Nbr (24,99)	2							
67	6020030084-2	Bucha De Ø50 X 35mm Maior	1							
68	6020050381-6	Condutor De Adubo	1							
69	5080010286-0	Bucha Maior Do Condutor De Adubo	1							
70	6020310883-7	Parafuso Cab.Sextavada Inox 5/16" X 1" 18F Unc2A Rt	4							
71	6020310481-5	Pinhão De 16 Dentes	1							
72	5024010057-3	Arruela Lisa De Ø29,5 X Ø41 X 1,21mm	1							
73	6020310495-5	Pinhão De 18 Dentes	1							
74	5092010164-7	Caixa De Transmissão	1							
75	6020130115-0	Graxeira 45º Longa 1/8" Bsp 28F Alt.36mm Sext.7/16"	2							
76	6020390815-9	Tampa Da Bica Do Adubo	1							
77	5538010244-6	Tampa Maior Completa Da Canaleta(Cx Plástica)	1							
78	6020010706-6	Abraçadeira De 044 X 057 X 14.5mm Rosca Sem Fim Aço Carbono	1							
79	6020090064-5	Extensão Da Mangueira Do Adubo	1							
80	6020250339-2	Mola De Trava	1							
81	6020250111-0	Mangote De Ø38 X Ø50,8 X 400mm (Mangote 110) - P/Condutor De Linha e Reto	1							
81	6020250054-7	Mangote De Ø38 X Ø50,8 X 555mm (Mangote 147) - P/Condutor Com Sulcador	1							
82	6020250322-8	Mola De Trava	1							
83	6020030144-0	Bica Maior Do Adubo - Para Condutor Reto	1							
83	6020030118-0	Bica Redonda C/Grau Dir - P/ Condutor Dir De Linha E Com Sulcador	1							
83	6020030119-9	Bica Redonda C/Grau Esq - P/ Condutor Esq De Linha E Com Sulcador	1							
83	6020030796-0	Bica Redonda C/Grau Dir(Menor) - P/ Condutor Dir Com Sulcador Fino	1							
83	6020030797-9	Bica Redonda C/Grau Esq(Menor) - P/ Condutor Esq Com Sulcador Fino	1							
84	6020030796-0	Bica Redonda C/Grau Direita (Menor) - Semente	1							
84	6020030797-9	Bica Redonda C/Grau Esquerda (Menor) - Semente	1							
85	6020250054-7	Mangote De Ø38 X Ø50,8 X 555mm (Mangote 147) - Quando Sai Com Sulcador	1							
86	5150010016-1	Condutor Direito De Adubo Completo	-							
86	5150010017-0	Condutor Esquerdo De Adubo Completo	-							
86	5150010144-3	Condutor Esquerdo De Adubo Completo Pps-5500 Linha Impar	-							
86	5150010086-2	Condutor De Adubo Direito P/Sulcador Desarme Automatico	-							
86	5150010087-0	Condutor De Adubo Esquerdo P/Sulcador Desarme Automatico	-							
86	5150010171-0	Condutor De Adubo Direito P/Sulcador Fino	-							
86	5150010172-9	Condutor De Adubo Esquerdo P/Sulcador Fino	-							
86	5150010021-8	Condutor Reto De Adubo Completo	-							

• Depósito de Adubo Horizontal

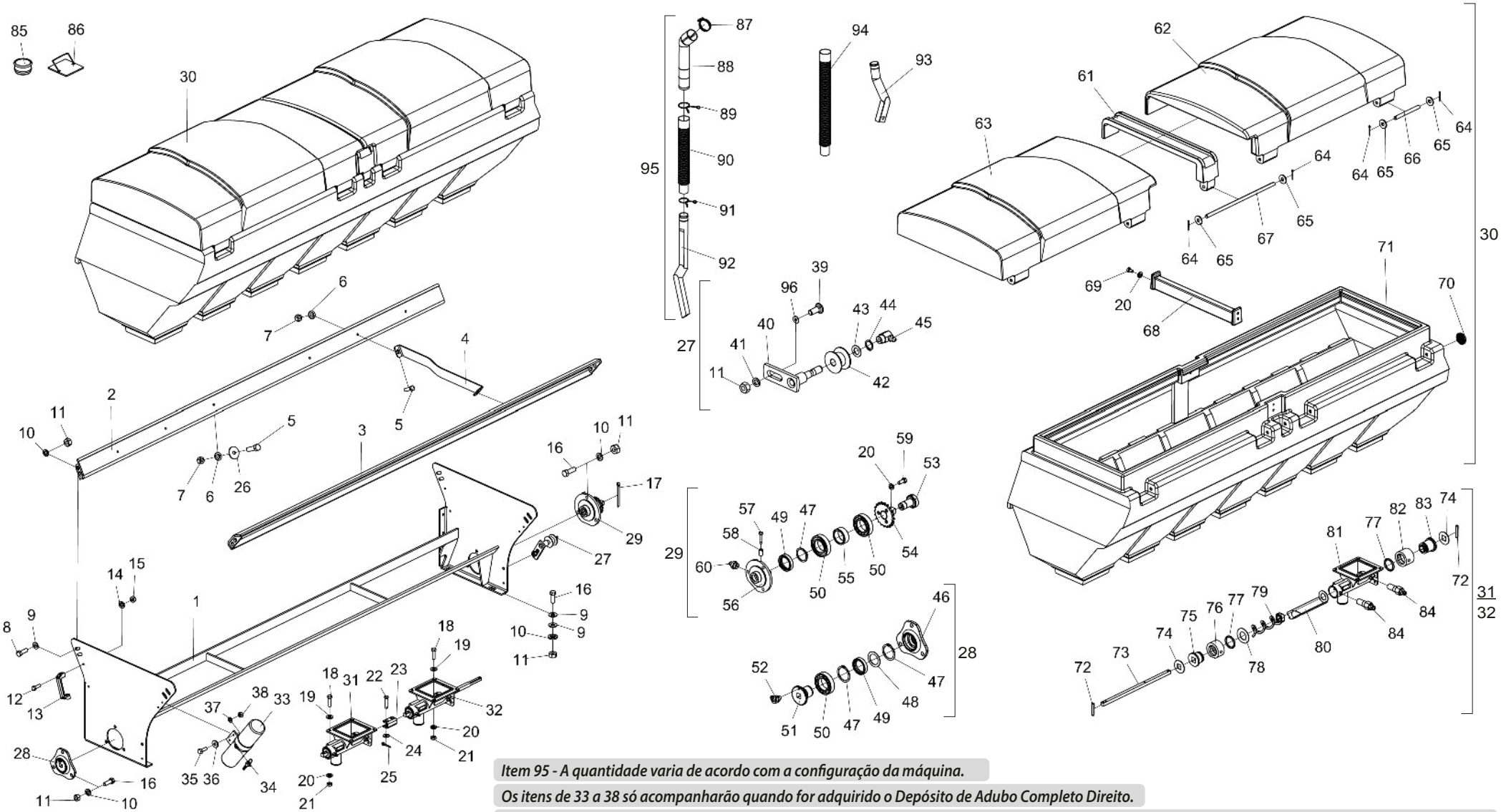

Item 95 - A quantidade varia de acordo com a configuração da máquina.

Os itens de 33 a 38 só acompanharão quando for adquirido o Depósito de Adubo Completo Direito.

O Depósito de Adubo é constituído de todas as peças relacionadas nesta lista. Porém, quando vendido completo, os itens de 85 a 95 não o acompanharão.

BALDAN

• Tabela Depósito de Adubo Horizontal

Item	Código	Descrição do Produto	Todos	4000	4500	5000	5500	6500	7500	Central 6500/7500
1	5530010661-6	Suporte Da Caixa Plástica		1						
1	5530010525-3	Suporte Da Caixa Plástica			1			1		1
1	5530010662-4	Suporte Da Caixa Plástica				1	1		1	
2	5558010086-3	Trava Traseira Do Suporte Da Caixa 4000		1						
2	5558010069-3	Trava Traseira Do Suporte Da Caixa			1			1		1
2	5558010088-0	Trava Traseira Do Suporte Da Caixa 5000/7500				1	1		1	
3	5558010085-5	Trava Dianteira Do Suporte Da Caixa 4000		1						
3	5558010068-5	Trava Dianteira Do Suporte Da Caixa			1			1		1
3	5558010087-1	Trava Dianteira Do Suporte Da Caixa 5000/7500				1	1		1	
4	5558010244-0	Trava Da Caixa Plástica Interica 4000 A 7500	2							
5	6020310892-6	Parafuso Cab.Sextavada Inox 3/8" X 1.1/4" 16F Unc2A Rt		8	8	12	12	8	12	8
6	6020010406-7	Arruela De Pressão 3/8" Média Industrial(Bicromatizado)		8	8	12	12	8	12	8
7	6020310768-7	Porca Sextavada De Latão 3/8" 16F Unc Ch.9/16" Alt.8,50mm		8	8	12	12	8	12	8
8	6020312001-2	Parafuso Cab.Sextavada 1/2" X 1.1/2" 12F W Gr5 Rt(Bicromatizado)		8	8	8	6	8	8	8
8	6020317427-9	Parafuso Cab.Sextavada 1/2" X 1.3/4" 12F W Gr5 Rt(Bicromatizado)					2			
9	6020010432-6	Arruela Lisa Inox De Ø13,3 X Ø27 X 2,4mm		16	24	24	24	16	16	16
10	6020010435-0	Arruela De Pressão Inox 1/2" Média	18							
11	6020310754-7	Porca Sextavada 1/2" 12F W Gr5 Ch.7/8" Alt.12,00mm (Bicromatizado)		19	19	19	19	19	19	18
12	6020310038-0	Parafuso Cab.Sextavada 5/16" X 1" 18F Unc1A Gr5 Rt(Bicromatizado)			2	2	2	2	2	
13	6020010922-0	Alça De Nylon Pmc 594 - 132 X 32 mm			1	1	1	1	1	
14	6020010404-0	Arruela De Pressão 5/16" Média Industrial(Bicromatizado)			2	2	2	2	2	
15	6020310744-0	Porca Sextavada 5/16" 18F Unc Gr5 Ch.1/2" Alt.6,50mm (Bicromatizado)			2	2	2	2	2	
16	6020310886-1	Parafuso Cab.Sextavada Inox 1/2" X 1.1/2" 12F W Rt	10							
17	6020050120-1	Contrapino 1/4" X 3" (Zincado Branco)		1	1	1	1	1	1	
18	6020310884-5	Parafuso Cab.Sextavada Inox 5/16" X 1.1/4" 18F Unc2A Rt		20	24	28	28	24	28	24
19	6020010431-8	Arruela Lisa Inox De Ø8,5 X Ø18 X 1,8mm		20	24	28	28	24	28	24
20	6020010434-2	Arruela De Pressão Inox 5/16" Média		23	27	31	31	27	31	27
21	6020310767-9	Porca Sextavada De Latão 5/16" 18F Unc Ch.1/2" Alt.6,50mm		20	24	28	28	24	28	24
22	5432010054-5	Pino De União Dos Depósitos		8	10	12	12	10	12	8
23	5530010506-7	Suporte U Menor De União		4	5	6	6	5	6	4
24	5024010073-5	Arruela Lisa De Ø8,5 X Ø20 X 2,00mm		8	10	12	12	10	12	8
25	6020050099-0	Contrapino 1/8" X 3/4" (Zincado Branco)		8	10	12	12	10	12	8
26	5024010428-5	Arruela Lisa Inox De Ø10,50 X Ø40 X 2,50mm		4	4	8	8	4	8	4
27	5268010118-3	Esticador De Corrente Completo		1	1	1		1	1	
27	5268010707-6	Esticador De Corrente Completo					1			
28	5204010218-3	Cubo Da Caixa De Adubo Completo P/Eixo De 5/8"		1	1	1	1	1	1	2
29	5204010294-9	Cubo Esq. Cpl C/Engrenagem De 20 Dentes P/Eixo 5/8" - Depósito Dir		1	1	1				
29	5204010353-8	Cubo Esq. Cpl C/Engrenagem De 20 Dentes P/Eixo 5/8" - Depósito Dir					1			
29	5204010220-5	Cubo Esq. Cpl C/Eixo De União De 20 Dentes P/Eixo 5/8" - Depósito Dir						1	1	
29	5204010293-0	Cubo Dir. Cpl C/Engrenagem De 20 Dentes P/Eixo 5/8" - Depósito Esq		1	1	1				
29	5204010352-0	Cubo Dir. Cpl C/Engrenagem De 20 Dentes P/Eixo 5/8" - Depósito Esq					1			
29	5204010219-1	Cubo Dir. Cpl C/Eixo De União De 20 Dentes P/Eixo 5/8" - Depósito Esq						1	1	

Item	Código	Descrição do Produto	Todos	4000	4500	5000	5500	6500	7500	Central 6500/7500
30	6020050900-8	Caixa Plástica Inteirica 4000 C/Tampa(Vermelho Ral-3020)		1						
30	6020050902-4	Caixa Plástica Inteirica 4500/6500 C/Tampa(Vermelho Ral-3020)			1			1		1
30	6020050904-0	Caixa Plástica Inteirica 5000/7500 C/Tampa(Vermelho Ral-3020)				1	1		1	
31	5092010104-3	Caixa Condutora Do Adubo Central - Depósitos Dir/Esq		3	4	5	5	4	5	4
31	5092010108-6	Caixa Condutora Do Adubo Central Direita - Depósito Central 6500/7500								1
31	5092010107-8	Caixa Condutora Do Adubo Central Esquerda - Depósito Central 6500/7500								1
32	5092010109-4	Caixa Condutora Do Adubo Completa Direita 4000/5000/6500 - Depósito Dir		1	1			1		
32	5092010132-9	Caixa Condutora Do Adubo Completa Direita 5000/7500 - Depósito Dir				1	1		1	
32	5092010103-5	Caixa Condutora Do Adubo Completa Esq. 4000/5000/6500 - Depósito Esq		1	1			1		
32	5092010131-0	Caixa Condutora Do Adubo Completa Esq. 5000/7500 - Depósito Esq				1	1		1	
32	5092010270-8	Caixa Condutora Do Adubo Completa Lateral Esquerda 4000 - Depósito Dir		1						
32	5092010110-8	Caixa Condutora Do Adubo Completa Lateral Esq. 4500/6500 - Depósito Dir			1			1		
32	5092010133-7	Caixa Condutora Do Adubo Completa Lateral Esq. 5000/7500 - Depósito Dir				1			1	
32	5092010323-2	Caixa Condutora Do Adubo Completa Lateral Esquerda 5500 - Depósito Dir					1			
32	5092010129-9	Caixa Condutora Do Adubo Completa Lateral Direita 4000 - Depósito Esq		1						
32	5092010105-1	Caixa Condutora Do Adubo Completa Lateral Dir. 4500/6500 - Depósito Esq			1			1		
32	5092010130-2	Caixa Condutora Do Adubo Completa Lateral Dir. 5000/7500 - Depósito Esq				1			1	
32	5092010324-0	Caixa Condutora Do Adubo Completa Lateral Direita 5500 - Depósito Esq					1			
33	6020050642-4	Contentor P/Manual De Instrução		1	1	1	1	1	1	
34	6020230100-5	Lacre P/Contentor De Manual De Instrução		1	1	1	1	1	1	
35	6020311002-5	Parafuso Cab.Sextavada 1/4" X 3/4" 20F Unc1A Gr2 Rt(Bicromatizado)		2	2	2	2	2	2	
36	5024010161-8	Arruela Lisa De Ø7 X Ø18 X 2,00mm		2	2	2	2	2	2	
37	6020010402-4	Arruela De Pressão 1/4" Média Industrial(Bicromatizado)		2	2	2	2	2	2	
38	6020310742-3	Porca Sextavada 1/4" 20F Unc Gr5 Ch.7/16" Alt.5,50mm (Bicromatizado)		2	2	2	2	2	2	
39	6020311174-9	Parafuso Cab.Francesa 1/2" X 1.1/4" 12F W Gr2 Rt(Bicromatizado)		1	1	1		1	1	
39	6020311175-7	Parafuso Cab.Francesa 1/2" X 1.5/8" 12F W Gr2 Rt(Bicromatizado)					1			
40	5268010117-5	Esticador De Corrente Avulso		1	1	1		1	1	
40	5268010706-8	Esticador De Corrente Avulso					1			
41	6020010410-5	Arruela De Pressão 1/2" Média Industrial(Bicromatizado)		1	1	1	1	1	1	
42	6020350849-5	Roldana Do Esticador		1	1	1	1	1	1	
43	5024010059-0	Arruela Lisa De Ø16,5 X Ø29 X 1,21mm		1	1	1	1	1	1	
44	6020010252-8	Anel De Retenção E-16 G501-016-01		1	1	1	1	1	1	
45	6020130112-5	Graxeira 1/8" 90 Graus Bsp-28F		1	1	1	1	1	1	
46	6020050487-1	Cubo Do Eixo Do Adubo		1	1	1	1	1	1	2
47	6020010266-8	Anel De Retenção E-35 G501-035-01		3	3	3	3	3	3	4
48	5024010374-2	Arruela Lisa De Ø36 X Ø52 X 1,50mm(Inox)		1	1	1	1	1	1	2
49	6020350255-1	Retentor Ø35,00 X Ø47,00 X 10,00mm (Arca 5062 Brg / Sabo 00520 Br)	2							
50	6020350013-3	Rolamento De Esfera 6007-2Rs		3	3	3	3	3	3	2
51	5204010217-5	Cubo Do Eixo Quadrado 5/8"		1	1	1	1	1	1	2
52	6020130104-4	Graxeira 1/4" 45ºunf - 28F Sext 5/16"		1	1	1	1	1	1	2
53	5204010300-7	Cubo De Fixação Da Engrenagem(Eixo 5/8")		2	2	2				
53	5204010356-2	Cubo De Fixação Da Engrenagem(Eixo 5/8")					2			

• Tabela Depósito de Adubo Horizontal

Item	Código	Descrição do Produto	Todos	4000	4500	5000	5500	6500	7500	Central 6500/7500
53	5204010221-3	Cubo De Fixação Da Engrenagem(Eixo 5/8")						2	2	
54	5256010059-0	Engrenagem De 20 Dentes		2	2	2	2			
54	5232010315-0	Eixo De União Das Caixas Completo						2	2	
55	5080020057-9	Bucha De Ø35 X Ø45 X 17mm		1	1	1	1	1	1	
56	5204010201-9	Cubo Esquerdo Do Eixo Do Adubo		1	1	1	1	1	1	
56	5204010135-7	Cubo Direito Do Eixo Do Adubo		1	1	1	1	1	1	
57	6020311040-8	Parafuso Cab.Sextavada 7/16" X 2" 14F Unc1A Gr5 Rp Especial(Bicromatizado)		1	1	1	1	1	1	
58	5080020112-5	Bucha De Ø14 X Ø19 X 28mmm		1	1	1	1	1	1	
59	6020310882-9	Parafuso Cab.Sextavada Inox 5/16" X 3/4" 18F Unc2A Rt		3	3	3	3	3	3	
60	6020130108-7	Graxeira 1/8" Reta Bsp-28F						2	2	
61	6020390126-0	Tampa Central	1							
62	6020390344-0	Tampa Esquerda Da Caixa Plástica Inteiriça 4000		1						
62	6020390442-0	Tampa Esquerda Da Caixa Plastica 4500/6500			1			1		1
62	6020390346-7	Tampa Esquerda Da Caixa Inteiriça 5000 / 7500				1	1		1	
63	6020390343-2	Tampa Direita Da Caixa Plastica Inteiriça 4000		1						
63	6020390443-9	Tampa Direita Da Caixa Plastica 4500/6500			1			1		1
63	6020390345-9	Tampa Direita Da Caixa Plastica Inteiriça 5000 / 7500				1	1		1	
64	6020050109-0	Contra Pino Ø1/8" X 1.1/2"	6							
65	5024010298-3	Arruela Lisa De Ø17 X Ø44 X 4,75mm (Zincada)	6							
66	6020310542-0	Pino Menor Da Tampa Do Depósito	2							
67	6020310541-2	Pino Maior Da Tampa Do Depósito	1							
68	6020390314-9	Trava Da Caixa De Adubo Plástica C/Bucha	1							
69	6020311020-3	Parafuso Cab. Sextavada Ø5/16" X 1/2" 18F Unc 1A Gr2 Rt(Bicromatizado)		4		4	4		4	
69	6020310894-2	Parafuso Cab. Sextavada Inox Ø5/16" X 1.1/2" 18F Unc 2A Rt			4			4		4
70	6020390342-4	Tampão Da Caixa Plástico De Adubo	1							
71	6020050901-6	Caixa Plástica Inteiriça 4000 (Vermelho Ral 3020)		1						
71	6020050903-2	Caixa Plástica Inteiriça 4500/6500 (Vermelho Ral 3020)			1			1		1
71	6020050905-9	Caixa Plástica Inteiriça 5000/7500 (Vermelho Ral 3020)				1	1		1	
72	6020310488-2	Pino Elástico Pesado Ø6 X 32mm (Seeger Reno 701.162)	2							
73	5232010309-6	Eixo Q.5/8" X 323mm Do Adubo		3	4	5	5	4	5	4
73	5232010311-8	Eixo Q.5/8" X 383,5mm Do Adubo								1
73	5232010314-2	Eixo Q.5/8" X 470mm Do Adubo								1
73	5232010312-6	Eixo Q.5/8" X 360mm Do Adubo		1	1			1		
73	5232010413-0	Eixo Q.5/8" X 404mm Do Adubo				1	1		1	
73	5232010310-0	Eixo Q.5/8" X 445mm Do Adubo		1	1			1		
73	5232010418-1	Eixo Q.5/8" X 490,5mm Do Adubo				1	1		1	
73	5232010868-3	Eixo Maior Lateral Esquerdo Do Depósito De Adubo Direito 4000		1						
73	5232010308-8	Eixo Maior Lateral Esquerdo Do Depósito De Adubo Direito 4500/6500			1			1		
73	5232010412-2	Eixo Maior Lateral Esquerdo Do Depósito De Adubo Direito 5000/7500				1			1	
73	5232010937-0	Eixo Maior Lateral Esquerdo Do Depósito Direito 5500					1			
73	5232010416-5	Eixo Menor Lateral Direito Do Depósito De Adubo Esquerdo 4000		1						
73	5232010313-4	Eixo Menor Lateral Direito Do Depósito De Adubo Esquerdo 4500/6500			1			1		

Item	Código	Descrição do Produto	Todos	4000	4500	5000	5500	6500	7500	Central 6500/7500
73	5232010417-3	Eixo Menor Lateral Direito Do Depósito De Adubo Esquerdo 5000/7500				1			1	
73	5232010938-8	Eixo Maior Lateral Esquerdo Do Depósito Esquerdo 5500					1			
74	5024010342-4	Arruela Lisa De Q16,5 X Ø46 X 1,50mm	3							
75	5080010285-2	Bucha Menor Do Condutor De Adubo	1							
76	6020030083-4	Bucha De Ø52 X 27mm Menor	1							
77	6020010043-6	Anel O'Ring 2-214 N3006-90Nbr (24,99)	2							
78	5024010341-6	Arruela Especial Da Caixa Plástica	1							
79	5400010116-0	Condutora Helicoidal Esquerda Q.17,5 X 175 X 7,93mm(Passo 50,8mm)	1							
80	5106010066-0	Capa Do Adubo	1							
81	6020050381-6	Condutor De Adubo	1							
82	6020030084-2	Bucha De Ø50 X 35mm Maior	1							
83	5080010286-0	Bucha Maior Do Condutor De Adubo	1							
84	6020130113-3	Graxeira Reta Longa 1/8" Bsp 28F Alt.36mm Sext.7/16"		1	1	2	2	1	2	1
84	6020130115-0	Graxeira 45º Longa 1/8" Bsp 28F Alt.36mm Sext.7/16"		1	1			1		1
85	6020390815-9	Tampa Da Bica Do Adubo	1							
86	5538010244-6	Tampa Maior Completa Da Canaleta(Cx Plástica)	1							
87	6020010706-6	Abraçadeira De 044 X 057 X 14.5mm Rosca Sem Fim Aço Carbono	1							
88	6020090064-5	Extensão Da Mangueira Do Adubo	1							
89	6020250339-2	Mola De Trava	1							
90	6020250111-0	Mangote Ø38 X Ø50,8 X 400mm (Mangote 110) - P/Condutor De Linha e Reto	1							
90	6020250054-7	Mangote Ø38 X Ø50,8 X 555mm (Mangote 147) - P/Condutor Com Sulcador	1							
91	6020250322-8	Mola De Trava	1							
92	6020030144-0	Bica Maior Do Adubo - Para Condutor Reto	1							
92	6020030118-0	Bica Redonda C/Grau Dir - P/ Condutor Dir De Linha E Com Sulcador	1							
92	6020030119-9	Bica Redonda C/Grau Esq - P/ Condutor Esq De Linha E Com Sulcador	1							
92	6020030796-0	Bica Redonda C/Grau Dir(Menor) - P/ Condutor Dir Com Sulcador Fino	1							
92	6020030797-9	Bica Redonda C/Grau Esq(Menor) - P/ Condutor Esq Com Sulcador Fino	1							
93	6020030796-0	Bica Redonda C/Grau Direita (Menor) - Semente	1							
93	6020030797-9	Bica Redonda C/Grau Esquerda (Menor) - Semente	1							
94	6020250054-7	Mangote Ø38 X Ø50,8 X 555mm (Mangote 147) - Quando Sai Com Sulcador	1							
95	5150010016-1	Condutor Direito De Adubo Completo	-							
95	5150010017-0	Condutor Esquerdo De Adubo Completo	-							
95	5150010144-3	Condutor Esquerdo De Adubo Completo Pps-5500 Linha Impar	-							
95	5150010086-2	Condutor De Adubo Direito P/Sulcador Desarme Automatico	-							
95	5150010087-0	Condutor De Adubo Esquerdo P/Sulcador Desarme Automatico	-							
95	5150010171-0	Condutor De Adubo Direito P/Sulcador Fino	-							
95	5150010172-9	Condutor De Adubo Esquerdo P/Sulcador Fino	-							
95	5150010021-8	Condutor Reto De Adubo Completo	-							
96	5024010068-9	Arruela Lisa De Ø13,3 X Ø35,5 X 3,00mm					1			

• Depósito Semente (3º Depósito)

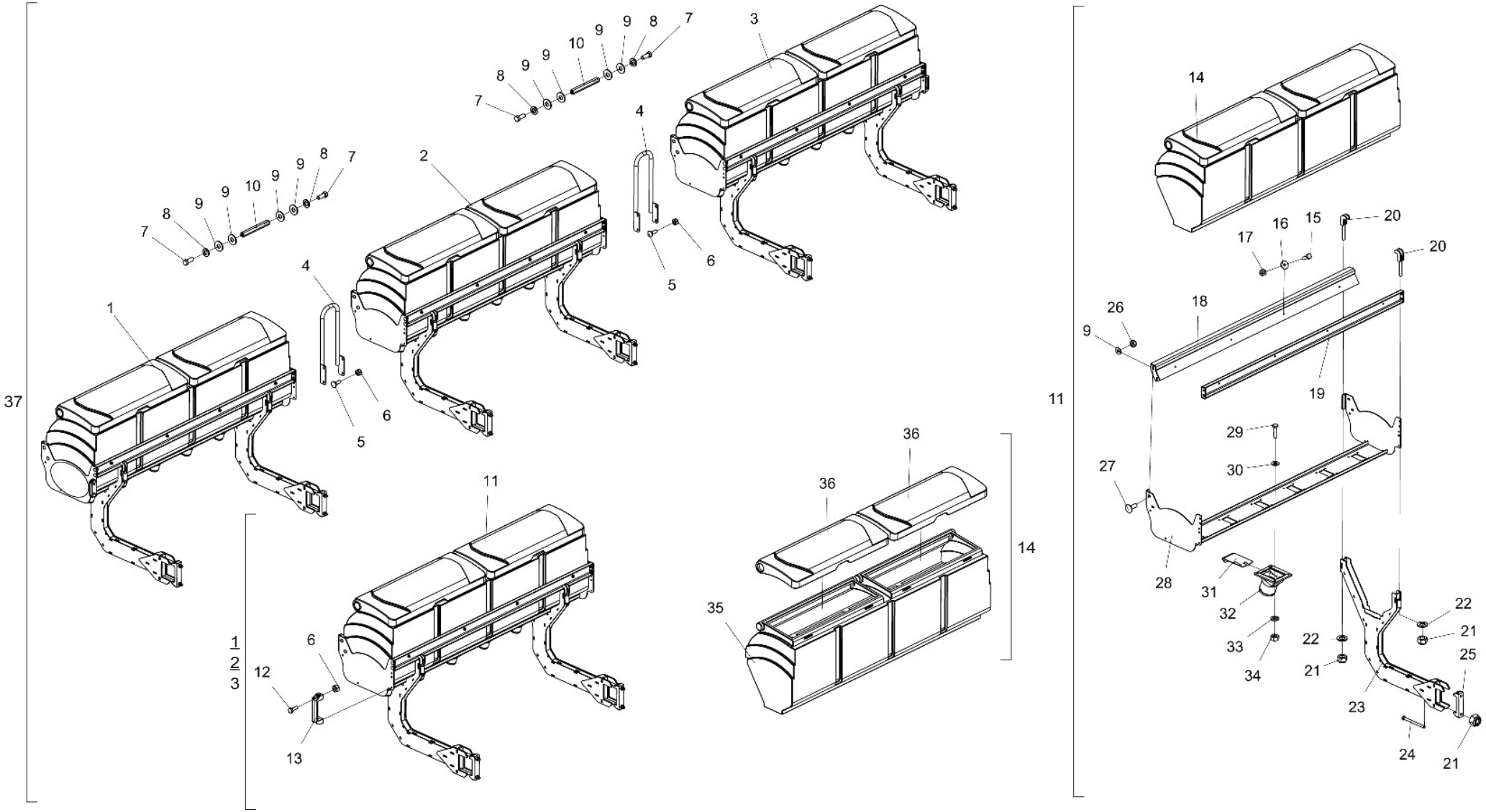

• Tabela Depósito Semente (3º Depósito)

Item	Código	Descrição do Produto	Todos	4000	4500	5000	5500	6500	7500
1	5208012968-8	Depósito De Semente Direito Caixa Plástica Completo 4000/7500(3ºdepósito)		1					1
1	5208012971-8	Depósito De Semente Direito Caixa Plástica Completo 4500(3ºdepósito)			1				
1	5208012974-2	Depósito De Semente Direito Caixa Plástica Completo 5000(3ºdepósito)				1			
1	5208012978-5	Depósito De Semente Direito Caixa Plástica Completo 5500(3ºdepósito)					1		
1	5208012982-3	Depósito De Semente Direito Caixa Plástica Completo 6500(3ºdepósito)						1	
2	5208012976-9	Depósito De Semente Central Caixa Plástica Completo 5000(3ºdepósito)				1			
2	5208012980-7	Depósito De Semente Central Caixa Plástica Completo 5500/6500(3ºdepósito)					1	1	
2	5208012985-8	Depósito De Semente Central Direito Caixa Plástica Completo 7500(3ºdepósito)							2
3	5208012969-6	Depósito De Semente Esquerdo Caixa Plástica Completo 4000(3ºdepósito)		1					
3	5208012972-6	Depósito De Semente Esquerdo Caixa Plástica Completo 4500(3ºdepósito)			1				
3	5208012975-0	Depósito De Semente Esquerdo Caixa Plástica Completo 5000(3ºdepósito)				1			
3	5208012979-3	Depósito De Semente Esquerdo Caixa Plástica Completo 5500(3ºdepósito)					1		
3	5208012983-1	Depósito De Semente Esquerdo Caixa Plástica Completo 6500(3ºdepósito)						1	
3	5208012986-6	Depósito De Semente Esquerdo Caixa Plástica Completo 7500(3ºdepósito)							1
4	5196010268-5	Corrimão De Proteção Central		1	1	2		2	3
5	6020317457-0	Parafuso Cab.Francesa M8 X 1,25 X 25mm Cl8.8 Rt(Bicromatizado)		4	4	8		8	12
6	6020317449-0	Porca Sext Autotrav C/Nylon Baixa M8 X 1,25 Ma Cl8 Ch.13mm Alt.8,00mm (Zincado Branco)		8	8	16	4	12	16
7	6020310054-2	Parafuso Cab.Sextavada 3/8" X 1" 16F Unc1A Gr5 Rt(Bicromatizado)					12		
8	6020010406-7	Arruela De Pressão 3/8" Média Industrial(Bicromatizado)					12		
9	5024010075-1	Arruela Lisa De Ø10,3 X Ø25 X 2,00mm		8	8	8	32	8	8
10	5232011689-9	Eixo Sextavado De 5/8" X 136mm C/Rosca Ø3/8"					6		
11	5208012678-6	Depósito De Semente Lateral Caixa Plástica(3ºdepósito)		2		2	2	1	4
11	5208012691-3	Depósito De Semente Lateral Caixa Plástica 6500/7500(3ºdepósito)			2		1	2	
11	5208012714-6	Depósito De Semente Lateral Caixa Plástica 4500(3ºdepósito)				1			
12	6020310448-3	Parafuso Cab.Sextavada M8 X 1,25 X 25mm Cl8.8 Rt(Bicromatizado)	4						
13	6020010922-0	Alça De Nylon Pmc 594 - 132 X 32 mm	2						
14	6020071647-0	Depósito De Adubo Plástico C/Tampa(4000)		2		2	2	1	4
14	6020071637-2	Depósito De Adubo Plástico C/Tampa(5000)			2		1	2	
14	6020071646-1	Depósito De Adubo Plástico C/Tampa(3000)				1			
15	6020310171-9	Parafuso Cab.Sextavada Inox M10 X 1,50 X 30mm Ma Rt	8						
16	5024010428-5	Arruela Lisa Inox De Ø10,50 X Ø40 X 2,50mm	8						
17	6020310815-2	Porca Sextavada De Inox Autotravante C/Nylon Baixa M10 X 1,50 Ma Ch.17mm Alt.9,64mm	8						
18	5530014871-8	Suporte Do Berço Do Adubo Caixa Plástica		2		2	2	1	4
18	5530014808-4	Suporte Do Berço Do Adubo Caixa Plástica			2		1	2	
18	5530015234-0	Suporte Do Berço Do Adubo Caixa Plástica				1			
19	5530015228-6	Suporte Dianteiro Do Berço Da Semente		2		2	2	1	4
19	5530015129-8	Suporte Dianteiro Do Berço Da Semente			2		1	2	
19	5530015235-9	Suporte Dianteiro Do Berço Da Semente				1			
20	5558010491-5	Trava Do Depósito De Semente Completa	4						
21	6020317443-0	Porca Sext Autotrav C/Nylon Baixa M16 X 2,00 Ma Cl8 Ch.24mm Alt.16,00mm (Zinc Branco)	8						
22	5024010154-5	Arruela Lisa De Ø16 X Ø29 X 3,00mm	4						
23	5530015835-7	Suporte Do 3ºdepósito	2						
24	6020311212-5	Parafuso Cab.Sextavada M16 X 2,00 X 200mm Cl 10.9 Rp(Fosfatizado)	4						
25	6010602655-9	Braçadeira De 148mm	2						
26	6020317435-0	Porca Sext Autotrav C/Nylon Baixa M10 X 1,50 Ma Cl8 Ch.17mm Alt.10,00mm (Zinc Branco)	8						
27	6020317544-5	Parafuso Cab.Francesa M10 X 1,50 X 30mm Cl8.8 Rt(Bicromatizado)	8						
28	5530015233-2	Suporte Central Da Caixa Plástica		2		2	2		4

Item	Código	Descrição do Produto	Todos	4000	4500	5000	5500	6500	7500
28	5530015231-6	Suporte Central Da Caixa Plástica			2		1	2	
28	5530015230-8	Suporte Central Da Caixa Plástica				1			
29	6020310570-6	Parafuso Cab.Sextavada Inox M8 X 1,25 X 35mm Ma Rt		40	48	48	48	48	80
30	6020010431-8	Arruela Lisa Inox De Ø8,5 X Ø18 X 1,8mm		40	48	48	48	48	80
31	5538014737-7	Tampa Do Distribuidor Da Semente		10	12	12	12	12	16
32	5052010050-1	Bica Da Semente Maior 3ºdepósito		5	12	12	12	12	16
33	6020010004-5	Arruela De Pressão M8 Média(Bicromatizado)		40	48		48	48	80
33	6020010434-2	Arruela De Pressão Inox 5/16" Média				48			
34	6020310730-0	Porca Sextavada De Latão M8 X 1,25 Ma Ch.13mm Alt.6,50mm		40	48	48	48	48	80
35	6020055339-2	Caixa Plástica P/ Adubo Interiça S/ Tampa (Vermelho Ral 3020)		2		2	2		2
35	6020071638-0	Caixa Plástica P/ Adubo Interiça S/ Tampa (Vermelho Ral 3020)			2		1	2	
35	6020055338-4	Caixa Plástica P/ Adubo Interiça S/ Tampa (Vermelho Ral 3020)				1			
36	6020390930-9	Tampa Plástica Da Caixa De Adubo E Semente		2		2	2		2
36	6020390915-5	Tampa Plástica Da Caixa De Adubo E Semente			2		2	2	
36	6020390929-5	Tampa Plástica Da Caixa De Adubo E Semente				2			
37	5208012967-0	Depósito De Semente Caixa Plástica Completo Ppsolo-4000(3ºdepósito)		1					
37	5208012970-0	Depósito De Semente Caixa Plástica Completo Ppsolo-4500(3ºdepósito)			1				
37	5208012973-4	Depósito De Semente Caixa Plástica Completo Ppsolo-5000(3ºdepósito)				1			
37	5208012977-7	Depósito De Semente Caixa Plástica Completo Ppsolo-5500(3ºdepósito)					1		
37	5208012981-5	Depósito De Semente Caixa Plástica Completo Ppsolo-6500(3ºdepósito)						1	
37	5208012984-0	Depósito De Semente Caixa Plástica Completo Ppsolo-7500(3ºdepósito)							1

BALDAN

• Linhas de Plantio

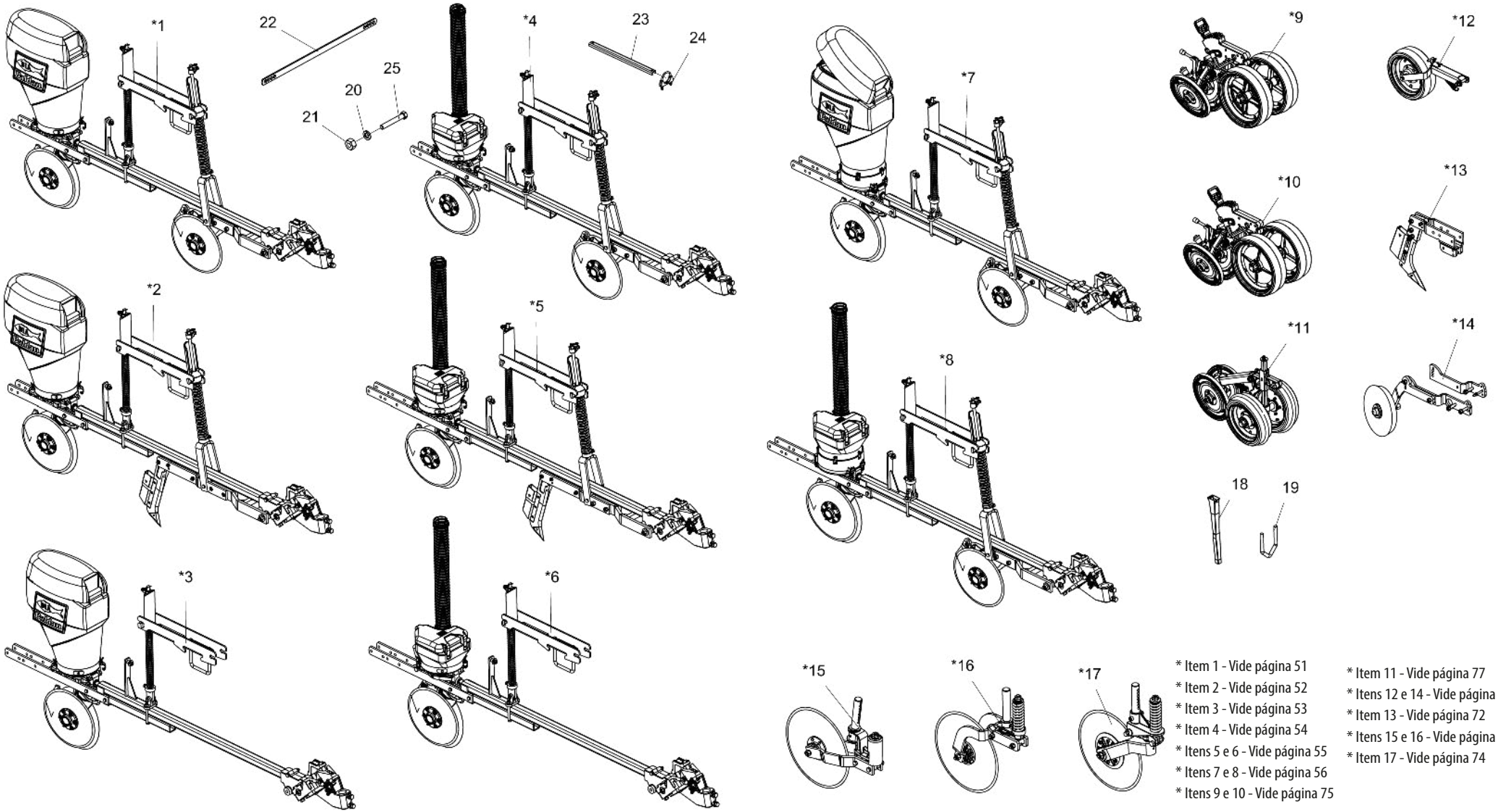

* Item 1 - Vide página 51
* Item 2 - Vide página 52
* Item 3 - Vide página 53
* Item 4 - Vide página 54
* Itens 5 e 6 - Vide página 55
* Itens 7 e 8 - Vide página 56
* Itens 9 e 10 - Vide página 75
* Item 11 - Vide página 77
* Itens 12 e 14 - Vide página 78
* Item 13 - Vide página 72
* Itens 15 e 16 - Vide página 73
* Item 17 - Vide página 74

• Tabela Linhas de Plantio

Item	Código	Descrição do Produto	Todos
*1	2517012102-6	Linha Maior Esq C/Disco Duplo De Adubo P/Roda Eixo Excêntrico C/Suporte P/Disco De Corte 4000 A 5000 (Sist. Universal) (2016)	1
*1	2517012096-8	Linha Menor Dir C/Disco Duplo De Adubo P/Roda Eixo Excêntrico C/Suporte P/Disco De Corte 4000 A 5000 (Sist. Universal) (2016)	1
*1	2517012099-2	Linha Menor Esq C/Disco Duplo De Adubo P/Roda Eixo Excêntrico C/Suporte P/Disco De Corte 4000 A 5000 (Sist. Universal) (2016)	1
*1	2517012036-4	Linha Maior Esq C/Disco Duplo De Adubo P/Roda Oscilante C/Suporte P/Disco De Corte 4000 A 5500 (Sist. Universal) (2016)	1
*1	2517012030-5	Linha Menor Dir C/Disco Duplo De Adubo P/Roda Oscilante C/Suporte P/Disco De Corte 4000 A 5500 (Sist. Universal) (2016)	1
*1	2517012090-9	Linha Menor Esq C/Disco Duplo De Adubo P/Roda Oscilante C/Suporte P/Disco De Corte 4000 A 5500 (Sist. Universal) (2016)	1
*1	2517012037-2	Linha Maior Esq C/Disco Duplo De Adubo P/Roda Oscilante C/Suporte P/Disco De Corte 6500 E 7500 (Sist. Universal) (2016)	1
*1	2517012031-3	Linha Menor Dir C/Disco Duplo De Adubo P/Roda Oscilante C/Suporte P/Disco De Corte 6500 E 7500 (Sist. Universal) (2016)	1
*1	2517012091-7	Linha Menor Esq C/Disco Duplo De Adubo P/Roda Oscilante C/Suporte P/Disco De Corte 6500 E 7500 (Sist. Universal) (2016)	1
*1	2517012508-0	Linha Menor Dir C/Disco Duplo De Adubo P/Roda Oscilante C/Suporte P/Disco De Corte Fundido 6500 E 7500 (Sist. Universal) (2016)	1
*1	2517012509-9	Linha Maior Esq C/Disco Duplo De Adubo P/Roda Oscilante C/Suporte P/Disco De Corte Fundido 6500 E 7500 (Sist. Universal) (2016)	1
*2	2517012109-3	Linha Maior Esq C/Sulcador De Adubo P/Roda Eixo Excêntrico C/Suporte P/Disco De Corte 4000 A 5000 (Sist. Universal) (2016)	1
*2	2517012105-0	Linha Menor Dir C/Sulcador De Adubo P/Roda Eixo Excêntrico C/Suporte P/Disco De Corte 4000 A 5000 (Sist. Universal) (2016)	1
*2	2517012107-7	Linha Menor Esq C/Sulcador De Adubo P/Roda Eixo Excêntrico C/Suporte P/Disco De Corte 4000 A 5000 (Sist. Universal) (2016)	1
*2	2517012052-6	Linha Maior Esq C/Sulcador De Adubo P/Roda Oscilante C/Suporte P/Disco De Corte 4000 A 5000 (Sist. Universal) (2016)	1
*2	2517012042-9	Linha Menor Dir C/Sulcador De Adubo P/Roda Oscilante C/Suporte P/Disco De Corte 4000 A 5000 (Sist. Universal) (2016)	1
*2	2517012095-0	Linha Menor Esq C/Sulcador De Adubo P/Roda Oscilante C/Suporte P/Disco De Corte 4000 A 5000 (Sist. Universal) (2016)	1
*2	2517012053-4	Linha Maior Esq C/Sulcador De Adubo P/Roda Oscilante C/Suporte P/Disco De Corte 6500 E 7500 (Sist. Universal) (2016)	1
*2	2517012043-7	Linha Menor Dir C/Sulcador De Adubo P/Roda Oscilante C/Suporte P/Disco De Corte 6500 E 7500 (Sist. Universal) (2016)	1
*3	2517012063-1	Linha Maior Esq S/Disco Duplo De Adubo S/Sulcador P/Roda Oscilante C/Suporte P/Disco De Corte 4000 A 5000 (Sist. Universal) (2016)	1
*3	2517012057-7	Linha Menor Dir S/Disco Duplo De Adubo S/Sulcador P/Roda Oscilante C/Suporte P/Disco De Corte 4000 A 5000 (Sist. Universal) (2016)	1
*3	2517012060-7	Linha Menor Esq S/Disco Duplo De Adubo S/Sulcador P/Roda Oscilante C/Suporte P/Disco De Corte 4000 A 5000 (Sist. Universal) (2016)	1
*3	2517012064-0	Linha Maior Esq S/Disco Duplo De Adubo S/Sulcador P/Roda Oscilante C/Suporte P/Disco De Corte 6500 E 7500 (Sist. Universal) (2016)	1
*3	2517012058-5	Linha Menor Dir S/Disco Duplo De Adubo S/Sulcador P/Roda Oscilante C/Suporte P/Disco De Corte 6500 E 7500 (Sist. Universal) (2016)	1
*4	2517012128-0	Linha Maior Esq C/Disco Duplo De Adubo P/Roda Excêntrico C/Suporte P/Disco De Corte 4000 A 5500 (Sist. Universal) (2016) - 3ºdepósito	1
*4	2517012126-3	Linha Menor Dir C/Disco Duplo De Adubo P/Roda Excêntrico C/Suporte P/Disco De Corte 4000 A 5500 (Sist. Universal) (2016) - 3ºdepósito	1
*4	2517012086-0	Linha Maior Esq C/Disco Duplo De Adubo P/Roda Oscilante C/Suporte P/Disco De Corte 4000 A 5500 (Sist. Universal) (2016) - 3ºdepósito	1
*4	2517012083-6	Linha Menor Dir C/Disco Duplo De Adubo P/Roda Oscilante C/Suporte P/Disco De Corte 4000 A 5500 (Sist. Universal) (2016) - 3ºdepósito	1
*4	2517012085-2	Linha Menor Esq C/Disco Duplo De Adubo P/Roda Oscilante C/Suporte P/Disco De Corte 4000 A 5500 (Sist. Universal) (2016) 3ºdepósito	1
*4	2517012087-9	Linha Maior Esq C/Disco Duplo De Adubo P/Roda Oscilante C/Suporte P/Disco De Corte 6500 E 7500 (Sist. Universal) (2016) - 3ºdepósito	1
*4	2517012084-4	Linha Menor Dir C/Disco Duplo De Adubo P/Roda Oscilante C/Suporte P/Disco De Corte 6500 E 7500 (Sist. Universal) (2016) - 3ºdepósito	1
*4	2517012447-5	Linha Maior Esq C/Disco Duplo De Adubo P/Roda Oscilante C/Suporte P/Disco De Corte Fundido 6500 E 7500 (Sist. Universal) (2016) - 3ºdepósito	1
*4	2517012446-7	Linha Menor Dir C/Disco Duplo De Adubo P/Roda Oscilante C/Suporte P/Disco De Corte Fundido 6500 E 7500 (Sist. Universal) (2016) - 3ºdepósito	1
*5	2517012436-0	Linha Maior Esq C/Sulcador De Adubo P/Roda Oscilante C/Suporte P/Disco De Corte 4000 A 5500 (Sist. Universal) (2016) - 3ºdepósito	1
*5	2517012434-3	Linha Menor Dir C/Sulcador De Adubo P/Roda Oscilante C/Suporte P/Disco De Corte 4000 A 5500 (Sist. Universal) (2016) - 3ºdepósito	1
*6	2517011820-3	Linha Maior Esq S/Disco Duplo De Adubo P/Roda Oscilante C/Suporte P/Disco De Corte 4000 A 5500 (Sist. Universal) (2016) - 3ºdepósito	1
*6	2517011818-1	Linha Menor Dir S/Disco Duplo De Adubo P/Roda Oscilante C/Suporte P/Disco De Corte 4000 A 5500 (Sist. Universal) (2016) - 3ºdepósito	1
*6	2517012088-7	Linha Menor Dir S/Disco Duplo De Adubo P/Roda Oscilante C/Suporte P/Disco De Corte 4000 A 5500 (Sist. Universal) (2016) - 3ºdepósito	1
*6	2517011835-1	Linha Maior Esq S/Disco Duplo De Adubo P/Roda Oscilante C/Suporte P/Disco De Corte 6500 E 7500 (Sist. Universal) (2016) - 3ºdepósito	1

• Tabela Linhas de Plantio

Item	Código	Descrição do Produto	Todos
*6	2517012089-5	Linha Menor Dir S/Disco Duplo De Adubo P/Roda Oscilante C/Suporte P/Disco De Corte 6500 E 7500 (Sist. Universal) (2016) - 3ºdepósito	1
*6	2517012418-1	Linha Maior Esq S/Disco Duplo De Adubo S/Sulcador P/Roda Oscilante C/Suporte P/Disco De Corte 6500 E 7500 (Sist. Universal) (2016) - 3ºdepósito	1
*6	2517012419-0	Linha Menor Esq S/Disco Duplo De Adubo S/Sulcador P/Roda Oscilante C/Suporte P/Disco De Corte 6500 E 7500 (Sist. Universal) (2016) - 3ºdepósito	1
*7	2517011841-6	Linha Maior Esq C/Disco Duplo De Adubo P/Roda Oscilante C/Suporte P/Disco De Corte 4000 A 5500 (Sist. Titanium)	1
*7	2517011839-4	Linha Menor Dir C/Disco Duplo De Adubo P/Roda Oscilante C/Suporte P/Disco De Corte 4000 A 5500 (Sist. Titanium)	1
*8	2517011905-6	Linha Maior Esq C/Disco Duplo De Adubo P/Roda Oscilante C/Suporte P/Disco De Corte 4000 A 5500 (Sist. Titanium) - 3ºdepósito	1
*8	2517011903-0	Linha Menor Dir C/Disco Duplo De Adubo P/Roda Oscilante C/Suporte P/Disco De Corte 4000 A 5500 (Sist. Titanium) - 3ºdepósito	1
*8	2517011909-9	Linha Maior Esq C/Disco Duplo De Adubo P/Roda Oscilante C/Suporte P/Disco De Corte 6500 A 7500 (Sist. Titanium) - 3ºdepósito	1
*8	2517011908-0	Linha Menor Dir C/Disco Duplo De Adubo P/Roda Oscilante C/Suporte P/Disco De Corte 6500 E 7500 (Sist. Titanium) - 3ºdepósito	1
*9	5124010699-3	Carrinho C/Roda De Profundidade Excêntrica / Oscilante Roda "V" (Regulagem Manual) Paralela	1
*10	5124010715-9	Carrinho C/Roda De Profundidade Excêntrica / Oscilante Roda "V" (Regulagem Manual) Paralela C/Aro De Proteção	1
*11	5124010050-2	Carrinho C/Roda De Profundidade E Roda Em "V" (Excêntrico)	1
*12	5124010110-0	Carrinho Da Roda Compactadora Lisa	1
*13	5532010170-0	Sulcador C/Defletor Regulável C/Suporte C/Haste Maior	1
*13	5532010169-6	Sulcador C/Defletor Regulável C/Suporte C/Haste Menor	1
*14	5498010118-8	Roda Compactadora Direita Completa P/Disco Duplo E Sulcador	1
*14	5498010119-6	Roda Compactadora Esquerda Completa P/Disco Duplo E Sulcador	1
*15	5124010198-3	Carrinho Do Disco De Corte (Disco Plano Liso 18" X 4,75mm) - 4000 A 5500	1
*15	5124040126-0	Carrinho Do Disco De Corte (Disco Plano Estriado 18" X 4,75mm) - 4000 A 5500	1
*15	5124010896-1	Carrinho Do Disco De Corte (Disco Turbo 20" X 5,00mm) - 4000 A 5500	1
*15	5124010197-5	Carrinho Do Disco De Corte (Disco Plano Liso 20" X 4,75mm) - 4000 A 5500	1
*16	5124010106-1	Carrinho Do Disco De Corte (Disco Plano Liso 20" X 4,75mm) - 6500 E 7500	1
*17	5124010652-7	Carrinho Do Disco De Corte (Disco Plano Liso 20" X 4,75mm) - Com Disco De Corte Fundido	1
18	6020030727-8	Bica Da Semente Universal (440mm)	1
18	6020030726-0	Bica Da Semente Universal C/Furo P/Sensor (413mm) - Usado Quando Vai Com Monitor De Semente	1
19	5068010106-7	Braçadeira Do Carrinho De Semente - Usado Para Substituir A Braçadeira Fundida Das Linhas 7500	1
20	6020010410-5	Arruela De Pressão 1/2" Média Industrial (Bicromatizado)	1
21	6020310754-7	Porca Sextavada 1/2" 12F W Gr5 Ch.7/8" Alt.12,00mm (Bicromatizado)	1
22	5558010318-8	Trava Menor Do Carrinho	1
22	5558070050-0	Trava Maior Do Carrinho	1
23	5572017225-8	Viga "U" P/Suporte - Usado Quando Vai Com Monitor De Semente	1
24	6020011035-0	Abraçadeira Tipo "U" De Ø64 - 2.1/2" - Usado Quando Vai Com Monitor De Semente	2
25	6020311061-0	Parafuso Cab.Sextavada 1/2" X 3.1/2" 12F W Gr5 Rp (Bicromatizado)	1

• Linha do Disco Duplo C/Suporte P/Disco de Corte Sistema Universal 2016

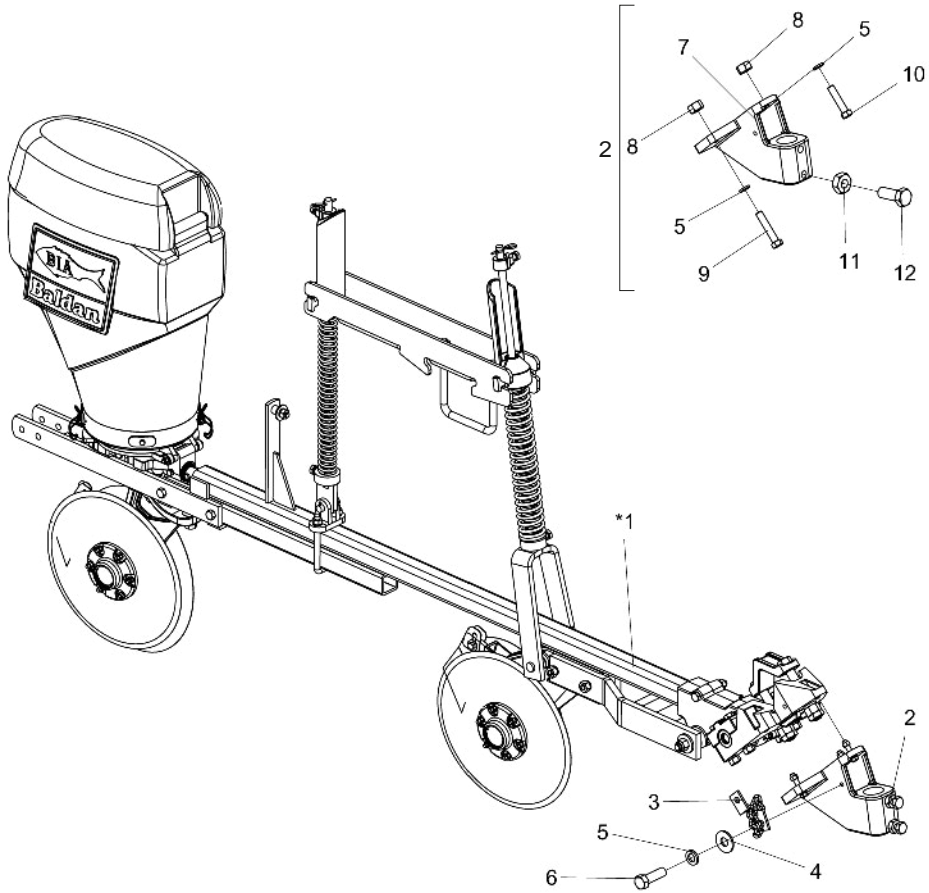

Item	Código	Descrição do Produto	Todos	Maior Esq P/Roda Eixo Exc 4000 A 5000	Menor Dir P/Roda Eixo Exc 4000 A 5000	Menor Esq P/Roda Eixo Exc 4000 A 5000	Maior Esq P/Roda Osc 4000 A 5500	Menor Dir P/Roda Osc 4000 A 5500	Menor Esq P/Roda Osc 4000 A 5500	Maior Esq P/Roda Osc 6500 E 7500	Menor Dir P/Roda Osc 6500 E 7500	Menor Esq P/Roda Osc 6500 E 7500	Menor Dir P/Roda Osc C/Sup. P/Disco De Corte Fundido 6500 E 7500	Maior Esq P/Roda Osc C/Sup. P/Disco De Corte Fundido 6500 E 7500
*1	2517012006-2	Linha Maior Esquerda C/Disco Duplo De Adubo P/Roda Eixo Excentrico (Speed-Box) 4000 A 7500(Sistema Universal)(2016)		1										
*1	2517012004-6	Linha Menor Direita C/Disco Duplo De Adubo P/Roda Eixo Excêntrico (Speed-Box) 4000 A 7500(Sistema Universal)(2016)			1									
*1	2517012005-4	Linha Menor Esquerda C/Disco Duplo De Adubo P/Roda Eixo Excentrico (Speed-Box) 4000 A 7500(Sistema Universal)(2016)				1								
*1	2517011973-0	Linha Maior Esquerda C/Disco Duplo De Adubo P/Roda Oscilante(Speed Box) 4000 A 7500(Sistema Universal)(2016)					1			1				1
*1	2517011972-2	Linha Menor Direita C/Disco Duplo De Adubo P/Roda Oscilante(Speed Box) 4000 A 7500(Sistema Universal)(2016)						1			1		1	
*1	2517012002-0	Linha Menor Esquerda C/Disco Duplo Do Adubo P/Roda Oscilante (Speed-Box) 4000 A 7500(Sistema Universal)(2016)							1			1		
2	5530011686-7	Suporte P/Disco De Corte Ppsolo 4000 A 5500		1	1	1	1	1	1					
2	5530011687-5	Suporte Menor P/Disco De Corte Ppsolo 6500 / 7500								1				
2	5530011688-3	Suporte Maior P/Disco De Corte Ppsolo 6500 / 7500									1	1		
3	5192010043-4	Corrente Polida Torcida De Ø5,5mm 235mm Cpl	1											
4	5024010075-1	Arruela Lisa De Ø10,3 X Ø25 X 2,00mm	2											
5	6020010406-7	Arruela De Pressão 3/8" Média Industrial(Bicromatizado)	5											
6	6020310026-7	Parafuso Cab.Sextavada 3/8" X 1.1/4" 16F Unc1A Gr5 Rt(Bicromatizado)	2											
7	5530011052-4	Suporte Do Disco De Corte		1	1	1	1	1	1					
7	5530010960-7	Suporte Menor Do Disco De Corte								1				
7	5530010959-3	Suporte Maior Do Disco De Corte									1	1		
7	5530014694-4	Suporte Maior P/Disco De Corte											1	
7	5530014698-7	Suporte Menor P/Disco De Corte												1
8	6020310746-6	Porca Sextavada 3/8" 16F Unc Gr5 Ch.9/16" Alt.8,50mm (Bicromatizado)	3											
9	6020317547-0	Parafuso Cab.Sextavada 3/8" X 2" 16F Unc1A Gr8 Rp(Fosfatizado)	2											
10	6020317546-1	Parafuso Cab.Sextavada 3/8" X 1.3/4" 16F Unc1A Gr8 Rp(Fosfatizado)	1											
11	6020310738-5	Porca Sextavada 5/8" 11F Unc Gr5 Ch.1.1/16" Alt.11,00mm (Bicromatizado)	2											
12	6020311069-6	Parafuso Cab.Sextavada 5/8" X 1.3/4" 11F Unc1A Gr5 Rt C/Ponta(Bicromatizado)	2											

* Item 1 - Vide página 57

BALDAN

• Linha C/Sulcador de Adubo C/Suporte P/Disco de Corte Sistema Universal 2016

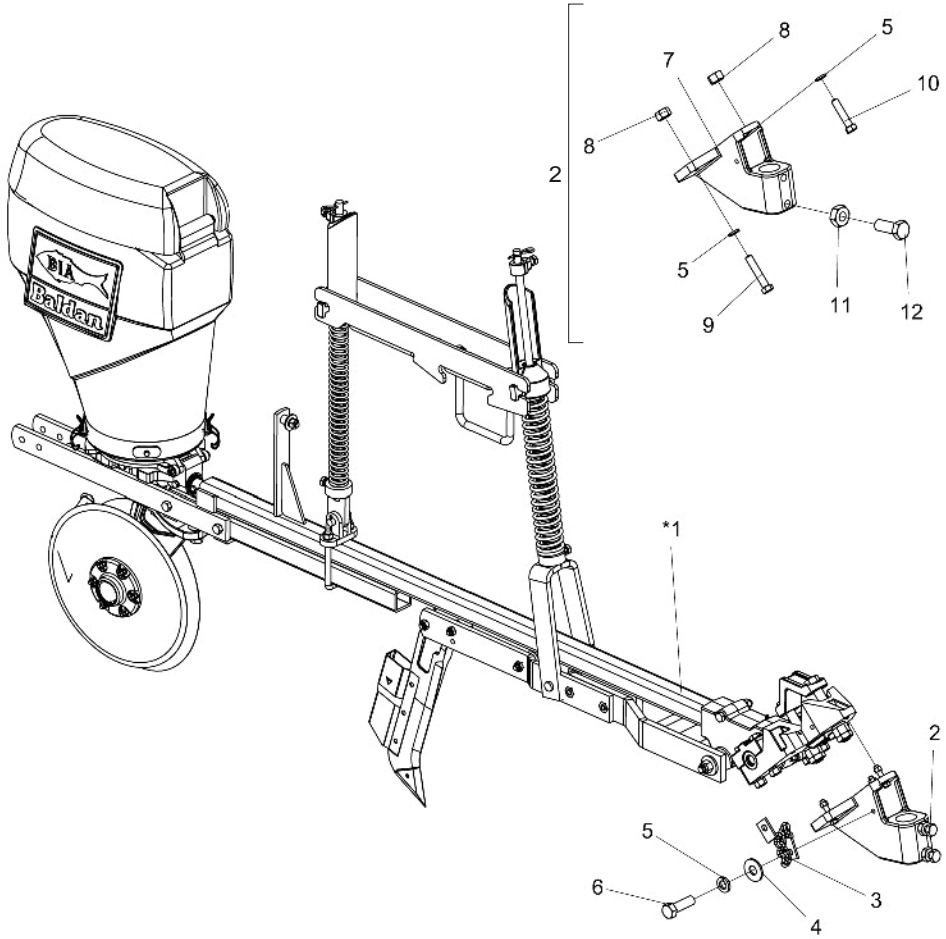

Item	Código	Descrição do Produto	Todos	Maior Esq P/Roda Eixo Exc 4000 A 5000	Menor Dir P/Roda Eixo Exc 4000 A 5000	Menor Esq P/Roda Eixo Exc 4000 A 5000	Maior Esq P/Roda Osc 4000 A 5000	Menor Dir P/Roda Osc 4000 A 5000	Menor Esq P/Roda Osc 4000 A 5000	Maior Esq P/Roda Osc 6500 E 7500	Menor Dir P/Roda Osc 6500 E 7500
*1	2517012009-7	Linha Mai Esq C/Sulcador Adubo P/Roda Eixo Exc 4000 A 7500(Sistema Universal)(2016)		1							
*1	2517012007-0	Linha Men Dir C/Sulcador Adubo P/Roda Eixo Exc 4000 A 7500(Sistema Universal)(2016)			1						
*1	2517012008-9	Linha Men Esq C/Sulcador Adubo P/Roda Eixo Exc 4000 A 7500(Sistema Universal)(2016)				1					
*1	2517011976-5	Linha Mai Esq C/Sulcador Adubo P/Roda Osc 4000 A 7500(Sistema Universal)(2016)					1			1	
*1	2517011974-9	Linha Men Dir C/Sulcador Adubo P/Roda Osc 4000 A 7500(Sistema Universal)(2016)						1			1
*1	2517012003-8	Linha Men Esq C/Sulcador Maior Adubo P/Roda Osc 4000 A 7500(Sistema Universal)(2016)							1		
2	5530011686-7	Suporte P/Disco De Corte Ppsolo 4000 A 5500		1	1	1	1	1	1		
2	5530011687-5	Suporte Menor P/Disco De Corte Ppsolo 6500 / 7500								1	
2	5530011688-3	Suporte Maior P/Disco De Corte Ppsolo 6500 / 7500									1
3	5192010043-4	Corrente Polida Torcida De Ø5,5mm 235mm Cpl	1								
4	5024010075-1	Arruela Lisa De Ø10,3 X Ø25 X 2,00mm	2								
5	6020010406-7	Arruela De Pressão 3/8" Média Industrial(Bicromatizado)	5								
6	6020310026-7	Parafuso Cab.Sextavada 3/8" X 1.1/4" 16F Unc1A Gr5 Rt(Bicromatizado)	2								
7	5530011052-4	Suporte Do Disco De Corte		1	1	1	1	1	1		
7	5530010960-7	Suporte Menor Do Disco De Corte								1	
7	5530010959-3	Suporte Maior Do Disco De Corte									1
8	6020310746-6	Porca Sextavada 3/8" 16F Unc Gr5 Ch.9/16" Alt.8,50mm (Bicromatizado)	3								
9	6020317547-0	Parafuso Cab.Sextavada 3/8" X 2" 16F Unc1A Gr8 Rp(Fosfatizado)	2								
10	6020317546-1	Parafuso Cab.Sextavada 3/8" X 1.3/4" 16F Unc1A Gr8 Rp(Fosfatizado)	1								
11	6020310738-5	Porca Sextavada 5/8" 11F Unc Gr5 Ch.1.1/16" Alt.11,00mm	2								
12	6020311069-6	Parafuso Cab.Sextavada 5/8" X 1.3/4" 11F Unc1A Gr5 Rt	2								

* Item 1 - Vide página 61

• Linha S/Disco Duplo De Adubo S/Sulcador P/Roda Oscilante C/Suporte P/Disco De Corte Sist. Universal 2016

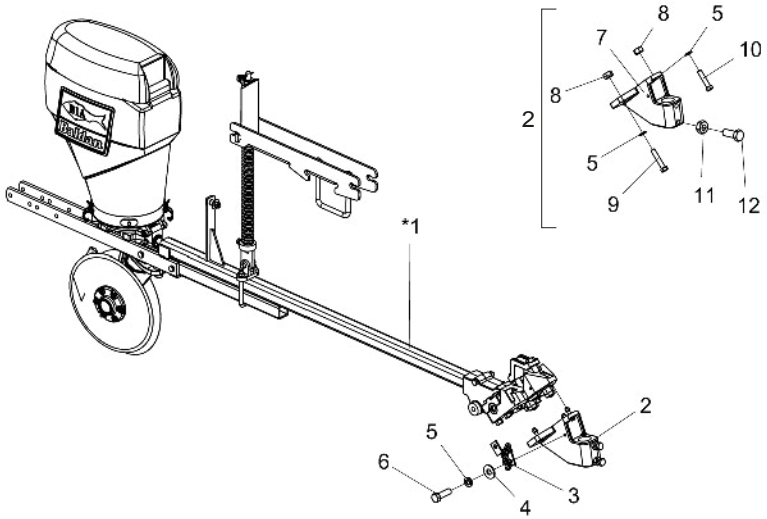

Item	Código	Descrição do Produto	Todos	Maior Esq 4000 A 5000	Menor Dir 4000 A 5000	Menor Esq 4000 A 5000	Maior Esq 6500 E 7500	Menor Dir 6500 E 7500
*1	2517011979-0	Linha Maior Esq S/Disco Duplo Adubo S/Sulcador P/Roda Osc 4000 A 7500(Sist Universal)(2016)		1			1	
*1	2517011977-3	Linha Menor Dir S/Disco Duplo Adubo S/Sulcador P/Roda Osc 4000 A 7500(Sist Universal)(2016)			1			1
*1	2517011978-1	Linha Menor Esq S/Disco Duplo Adubo S/Sulcador P/Roda Osc 4000 A 7500(Sist Universal)(2016)				1		
2	5530011686-7	Suporte P/Disco De Corte Ppsolo 4000 A 5500		1	1	1		
2	5530011687-5	Suporte Menor P/Disco De Corte Ppsolo 6500 / 7500					1	
2	5530011688-3	Suporte Maior P/Disco De Corte Ppsolo 6500 / 7500						1
3	5192010043-4	Corrente Polida Torcida De Ø5,5mm 235mm Cpl	1					
4	5024010075-1	Arruela Lisa De Ø10,3 X Ø25 X 2,00mm	2					
5	6020010406-7	Arruela De Pressão 3/8" Média Industrial(Bicromatizado)	5					
6	6020310026-7	Parafuso Cab.Sextavada 3/8" X 1.1/4" 16F Unc1A Gr5 Rt(Bicromatizado)	2					
7	5530011052-4	Suporte Do Disco De Corte		1	1	1		
7	5530010960-7	Suporte Menor Do Disco De Corte					1	
7	5530010959-3	Suporte Maior Do Disco De Corte						1
8	6020310746-6	Porca Sextavada 3/8" 16F Unc Gr5 Ch.9/16" Alt.8,50mm (Bicromatizado)	3					
9	6020317547-0	Parafuso Cab.Sextavada 3/8" X 2" 16F Unc1A Gr8 Rp(Fosfatizado)	2					
10	6020317546-1	Parafuso Cab.Sextavada 3/8" X 1.3/4" 16F Unc1A Gr8 Rp(Fosfatizado)	1					
11	6020310738-5	Porca Sextavada 5/8" 11F Unc Gr5 Ch.1.1/16" Alt.11,00mm (Bicromatizado)	2					
12	6020311069-6	Parafuso Cab.Sextavada 5/8" X 1.3/4" 11F Unc1A Gr5 Rt C/Ponta(Bicromatizado)	2					

* Item 1 - Vide página 65

BALDAN

• Linha C/Disco Duplo De Adubo C/Suporte P/Disco De Corte Sist. Universal 2016 - 3º Depósito

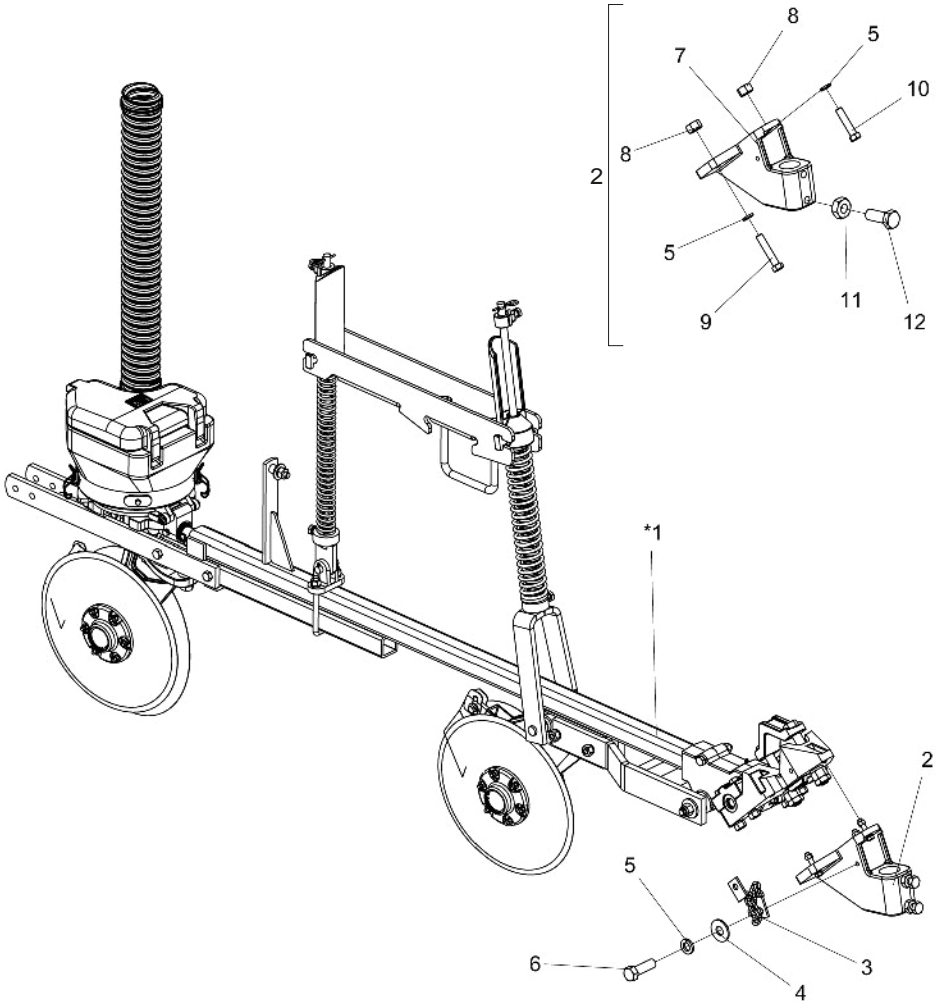

Item	Código	Descrição do Produto	Todos	Maior Esq P/Roda Exc 4000 A 5500	Menor Dir P/Roda Exc 4000 A 5500	Maior Esq P/Roda Osc 4000 A 5500	Menor Dir P/Roda Osc 4000 A 5500	Menor Esq P/Roda Osc 4000 A 5500	Maior Esq P/Roda Osc 6500 E 7500	Menor Dir P/Roda Osc 6500 E 7500	Maior Esq P/Roda Osc C/Sup. Fundido 6500 E 7500	Menor Dir P/Roda Osc C/Sup. Fundido 6500 E 7500
*1	2517012129-8	Linha Mai Esq C/Disco Duplo Adubo P/Roda Exc 4000 A 7500(Sist Universal)(2016)		1								
*1	2517012127-1	Linha Men Dir C/Disco Duplo Adubo P/Roda Exc 4000 A 7500(Sist Universal)(2016)			1							
*1	2517011997-8	Linha Mai Esq C/Disco Duplo Adubo P/Roda Osc 4000 A 7500(Sist Universal)(2016)				1			1		1	
*1	2517011995-1	Linha Men Dir C/Disco Duplo Adubo P/Roda Osc 4000 A 7500(Sist Universal)(2016)					1			1		1
*1	2517011996-0	Linha Men Esq C/Disco Duplo Adubo P/Roda Osc 4000 A 7500(Sist Universal)(2016)						1				
2	5530011686-7	Suporte P/Disco De Corte Ppsolo 4000 A 5500		1	1	1	1	1				
2	5530011687-5	Suporte Menor P/Disco De Corte Ppsolo 6500 / 7500							1			
2	5530011688-3	Suporte Maior P/Disco De Corte Ppsolo 6500 / 7500								1		
2	5530014698-7	Suporte Menor P/Disco De Corte									1	
2	5530014694-4	Suporte Maior P/Disco De Corte										1
3	5192010043-4	Corrente Polida Torcida De Ø5,5mm 235mm Cpl	1									
4	5024010075-1	Arruela Lisa De Ø10,3 X Ø25 X 2,00mm	2									
5	6020010406-7	Arruela De Pressão 3/8" Média Industrial(Bicromatizado)	2									
6	6020310026-7	Parafuso Cab.Sextavada 3/8" X 1.1/4" 16F Unc1A Gr5 Rt(Bicromatizado)	2									
7	5530011052-4	Suporte Do Disco De Corte		1	1	1	1	1				
7	5530010960-7	Suporte Menor Do Disco De Corte							1			
7	5530010959-3	Suporte Maior Do Disco De Corte								1		
7	5530014699-5	Suporte Menor Do Disco De Corte									1	
7	5530014695-2	Suporte Maior Do Disco De Corte										1
8	6020310746-6	Porca Sextavada 3/8" 16F Unc Gr5 Ch.9/16" Alt.8,50mm (Bicromatizado)		3	3	3	3	3	3	3		
8	6020310847-0	Porca Sextavada Autotravante C/Nylon Baixa M12 X 1 ,75 Ma Cl8 Ch.19mm									3	3
9	6020317547-0	Parafuso Cab.Sextavada 3/8" X 2" 16F Unc1A Gr8 Rp(Fosfatizado)		2	2	2	2	2	2	2		
9	6020310210-3	Parafuso Cab.Sextavada M12 X 1,75 X 60mm Cl8.8 Rt(Bicromatizado)									2	2
10	6020317546-1	Parafuso Cab.Sextavada 3/8" X 1.3/4" 16F Unc1A Gr8 Rp(Fosfatizado)		1	1	1	1	1	1	1		
10	6020310184-0	Parafuso Cab.Sextavada M12 X 1,75 X 50mm Cl8.8 Rp(Bicromatizado)									1	1
11	6020310738-5	Porca Sextavada 5/8" 11F Unc Gr5 Ch.1.1/16" Alt.11,00mm (Bicromatizado)	2									
12	6020311069-6	Parafuso Cab.Sextavada 5/8" X 1.3/4" 11F Unc1A Gr5 Rt	2									
13	6020010406-7	Arruela De Pressão 3/8" Média Industrial(Bicromatizado)		3	3	3	3	3	3	3		
13	5024010162-6	Arruela Lisa De Ø13 X Ø26 X 2,00mm									3	3

* Item 1 - Vide página 59

• Linha C/Sulcador De Adubo P/Roda Oscilante C/Suporte P/Disco De Corte Sist. Universal 2016 - 3º Depósito

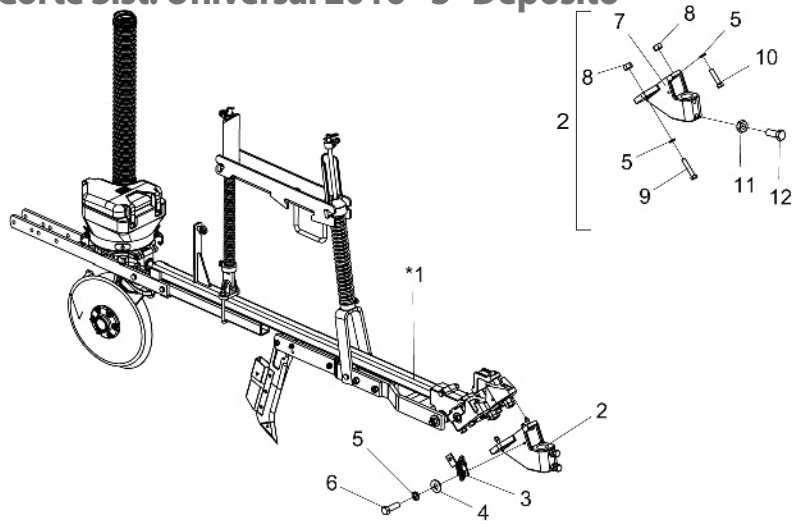

Item	Código	Descrição do Produto	Todos	Maior Esq 4000 A 5500	Menor Dir 4000 A 5500
*1	2517012437-8	Linha Mai Esq C/Sulcador Adubo P/Roda Oscilante 4000 A 7500 3ºdepósito(Sistema Universal)(2016)		1	
*1	2517012435-1	Linha Men Dir C/Sulcador Adubo P/Roda Oscilante 4000 A 7500 3ºdepósito(Sistema Universal)(2016)			1
2	5530011686-7	Suporte P/Disco De Corte Ppsolo 4000 A 5500	1		
3	5192010043-4	Corrente Polida Torcida De Ø5,5mm 235mm Cpl	1		
4	5024010075-1	Arruela Lisa De Ø10,3 X Ø25 X 2,00mm	2		
5	6020010406-7	Arruela De Pressão 3/8" Média Industrial(Bicromatizado)	5		
6	6020310026-7	Parafuso Cab.Sextavada 3/8" X 1.1/4" 16F Unc1A Gr5 Rt(Bicromatizado)	2		
7	5530011052-4	Suporte Do Disco De Corte	1		
8	6020310746-6	Porca Sextavada 3/8" 16F Unc Gr5 Ch.9/16" Alt.8,50mm (Bicromatizado)	3		
9	6020317547-0	Parafuso Cab.Sextavada 3/8" X 2" 16F Unc1A Gr8 Rp(Fosfatizado)	2		
10	6020317546-1	Parafuso Cab.Sextavada 3/8" X 1.3/4" 16F Unc1A Gr8 Rp(Fosfatizado)	1		
11	6020310738-5	Porca Sextavada 5/8" 11F Unc Gr5 Ch.1.1/16" Alt.11,00mm (Bicromatizado)	2		
12	6020311069-6	Parafuso Cab.Sextavada 5/8" X 1.3/4" 11F Unc1A Gr5 Rt C/Ponta(Bicromatizado)	2		

* Item 1 - Vide página 63

• Linha S/Disco Duplo De Adubo P/Roda Oscilante C/Suporte P/Disco De Corte Sist. Universal 2016 - 3º Depósito

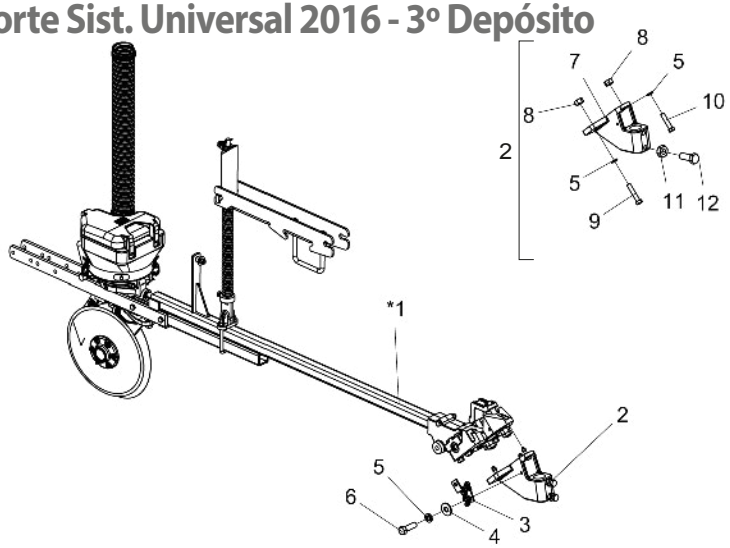

Item	Código	Descrição do Produto	Todos	Maior Esq 4000 A 5500	Menor Dir 4000 A 5500	Menor Dir 4000 A 5500	Maior Esq 6500 E 7500	Menor Dir 6500 E 7500	Maior Esq S/Sulc 6500 E 7500	Menor Esq S/Sulc 6500 E 7500
*1	2517011998-6	Linha Men Dir S/Disco Duplo Adubo P/Roda Osc 4000 A 7500(Sist Universal)(2016)			1	1		1		1
*1	2517011999-4	Linha Maior Esq P/Roda Oscilante 4000 A 7500(Sistema Universal)(2016)		1			1		1	
2	5530011686-7	Suporte P/Disco De Corte Ppsolo 4000 A 5500		1	1	1				
2	5530011687-5	Suporte Menor P/Disco De Corte Ppsolo 6500 / 7500					1		1	
2	5530011688-3	Suporte Maior P/Disco De Corte Ppsolo 6500 / 7500						1		1
3	5192010043-4	Corrente Polida Torcida De Ø5,5mm 235mm Cpl	1							
4	5024010075-1	Arruela Lisa De Ø10,3 X Ø25 X 2,00mm	2							
5	6020010406-7	Arruela De Pressão 3/8" Média Industrial(Bicromatizado)	5							
6	6020310026-7	Parafuso Cab.Sextavada 3/8" X 1.1/4" 16F Unc1A Gr5 Rt(Bicromatizado)	2							
7	5530011052-4	Suporte Do Disco De Corte		1	1	1				
7	5530010960-7	Suporte Menor Do Disco De Corte					1		1	
7	5530010959-3	Suporte Maior Do Disco De Corte						1		1
8	6020310746-6	Porca Sextavada 3/8" 16F Unc Gr5 Ch.9/16" Alt.8,50mm (Bicromatizado)	3							
9	6020317547-0	Parafuso Cab.Sextavada 3/8" X 2" 16F Unc1A Gr8 Rp(Fosfatizado)	2							
10	6020317546-1	Parafuso Cab.Sextavada 3/8" X 1.3/4" 16F Unc1A Gr8 Rp(Fosfatizado)	1							
11	6020310738-5	Porca Sextavada 5/8" 11F Unc Gr5 Ch.1.1/16" Alt.11,00mm (Bicromatizado)	2							
12	6020311069-6	Parafuso Cab.Sextavada 5/8" X 1.3/4" 11F Unc1A Gr5 Rt C/Ponta(Bicromatizado)	2							

* Item 1 - Vide página 66

• Linha C/Disco Duplo De Adubo P/Roda Oscilante C/Suporte P/Disco De Corte Sist. Titanium

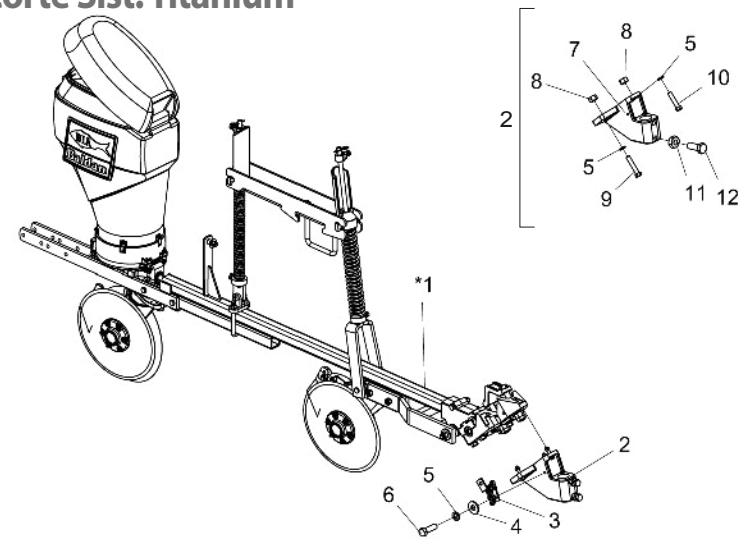

Item	Código	Descrição do Produto	Todos	Maior Esq 4000 A 5500	Menor Dir 4000 A 5500
*1	2517011842-4	Linha Maior Esquerda C/Disco Duplo De Adubo P/Roda Oscilante (Speed Box) 4000 A 7500(Titanium)		1	
*1	2517011840-8	Linha Menor Direita C/Disco Duplo De Adubo P/Roda Oscilante (Speed Box) 4000 A 7500(Titanium)			1
2	5530011686-7	Suporte P/Disco De Corte Ppsolo 4000 A 5500	1		
3	5192010043-4	Corrente Polida Torcida De Ø5,5mm 235mm Cpl	1		
4	5024010075-1	Arruela Lisa De Ø10,3 X Ø25 X 2,00mm	2		
5	6020010406-7	Arruela De Pressão 3/8" Média Industrial(Bicromatizado)	5		
6	6020310026-7	Parafuso Cab.Sextavada 3/8" X 1.1/4" 16F Unc1A Gr5 Rt(Bicromatizado)	2		
7	5530011052-4	Suporte Do Disco De Corte	1		
8	6020310746-6	Porca Sextavada 3/8" 16F Unc Gr5 Ch.9/16" Alt.8,50mm (Bicromatizado)	3		
9	6020317547-0	Parafuso Cab.Sextavada 3/8" X 2" 16F Unc1A Gr8 Rp(Fosfatizado)	2		
10	6020317546-1	Parafuso Cab.Sextavada 3/8" X 1.3/4" 16F Unc1A Gr8 Rp(Fosfatizado)	1		
11	6020310738-5	Porca Sextavada 5/8" 11F Unc Gr5 Ch.1.1/16" Alt.11,00mm (Bicromatizado)	2		
12	6020311069-6	Parafuso Cab.Sextavada 5/8" X 1.3/4" 11F Unc1A Gr5 Rt C/Ponta(Bicromatizado)	2		

* Item 1 - Vide página 57

• Linha C/Disco Duplo De Adubo P/Roda Oscilante C/Suporte P/Disco De Corte Sist. Titanium 3º Depósito

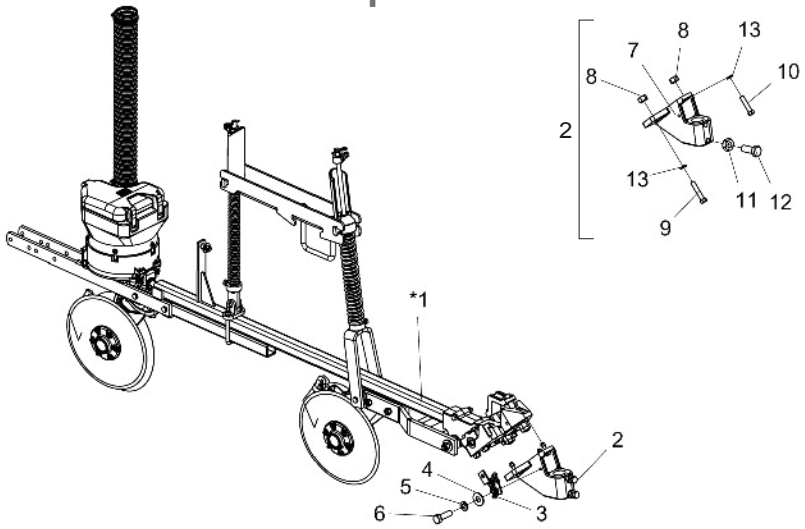

Item	Código	Descrição do Produto	Todos	Maior Esq 4000 A 5500	Menor Dir 4000 A 5500	Maior Esq 6500 A 7500	Menor Dir 6500 E 7500
*1	2517011904-8	Linha Mai Esq C/Disco Duplo Adubo P/Roda Osc(Sb) 4000 A 7500(3ºdepósito)(Sist Titanium)		1		1	
*1	2517011902-1	Linha Men Dir C/Disco Duplo Adubo P/Roda Osc(Sb) 4000 A 7500(3ºdepósito)(Sist Titanium)			1		1
2	5530011686-7	Suporte P/Disco De Corte Ppsolo 4000 A 5500		1	1		
2	5530011687-5	Suporte Menor P/Disco De Corte Ppsolo 6500 / 7500				1	
2	5530011688-3	Suporte Maior P/Disco De Corte Ppsolo 6500 / 7500					1
3	5192010043-4	Corrente Polida Torcida De Ø5,5mm 235mm Cpl	1				
4	5024010075-1	Arruela Lisa De Ø10,3 X Ø25 X 2,00mm	2				
5	6020010406-7	Arruela De Pressão 3/8" Média Industrial(Bicromatizado)	5				
6	6020310026-7	Parafuso Cab.Sextavada 3/8" X 1.1/4" 16F Unc1A Gr5 Rt(Bicromatizado)	2				
7	5530011052-4	Suporte Do Disco De Corte		1	1		
7	5530010960-7	Suporte Menor Do Disco De Corte				1	
7	5530010959-3	Suporte Maior Do Disco De Corte					1
8	6020310746-6	Porca Sextavada 3/8" 16F Unc Gr5 Ch.9/16" Alt.8,50mm (Bicromatizado)	3				
9	6020317547-0	Parafuso Cab.Sextavada 3/8" X 2" 16F Unc1A Gr8 Rp(Fosfatizado)	2				
10	6020317546-1	Parafuso Cab.Sextavada 3/8" X 1.3/4" 16F Unc1A Gr8 Rp(Fosfatizado)	1				
11	6020310738-5	Porca Sextavada 5/8" 11F Unc Gr5 Ch.1.1/16" Alt.11,00mm (Bicromatizado)	2				
12	6020311069-6	Parafuso Cab.Sextavada 5/8" X 1.3/4" 11F Unc1A Gr5 Rt C/Ponta(Bicromatizado)	2				

* Item 1 - Vide página 59

• Linha C/Disco Duplo de Adubo 4000 A 7500 (2016)

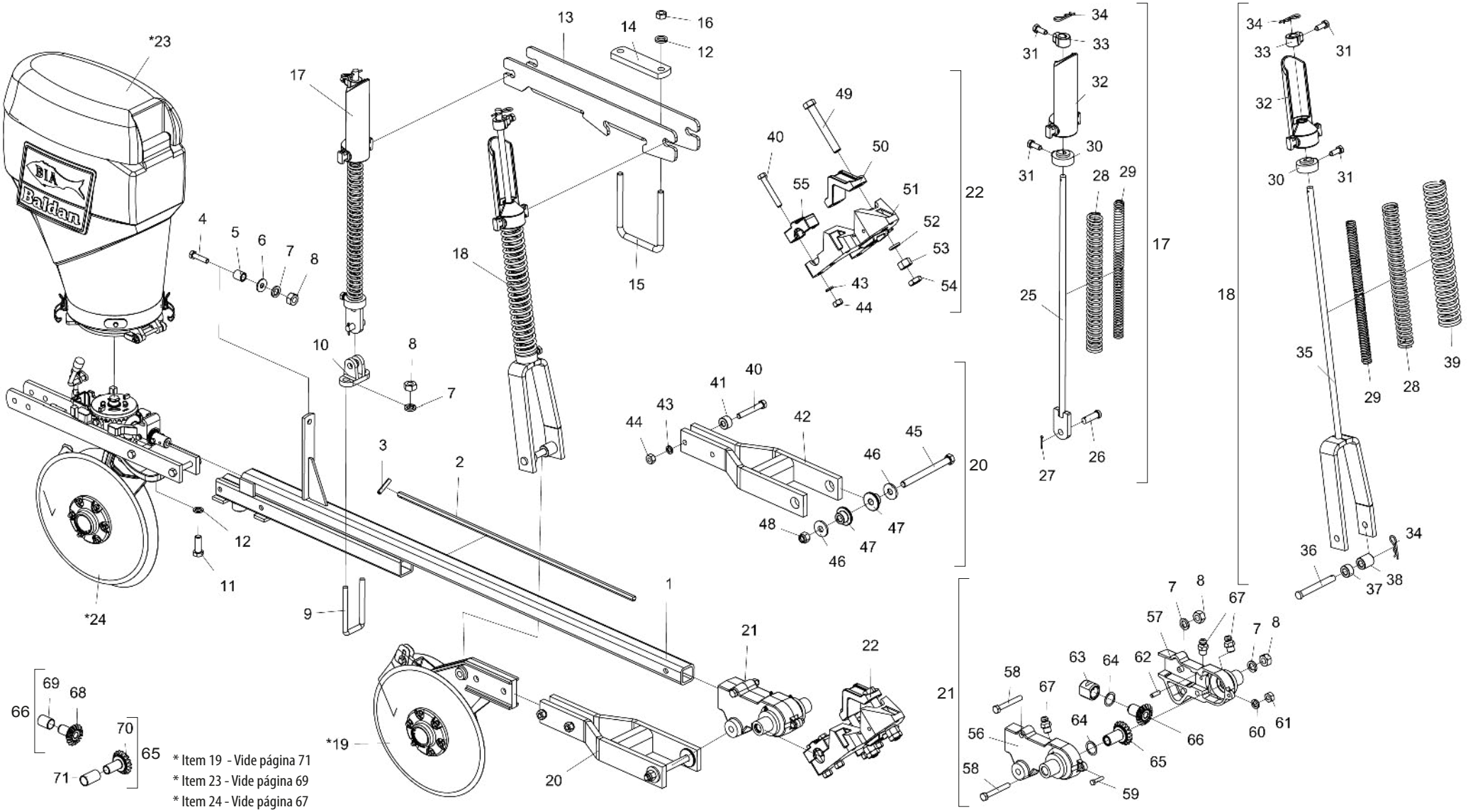

BALDAN

• Tabela Linha C/Disco Duplo de Adubo 4000 A 7500 (2016)

Item	Código	Descrição do Produto	Todos	Maior Esq P/Roda Eixo Exc (Sist. Universal)	Menor Dir P/Roda Eixo Exc (Sist. Universal)	Menor Esq P/Roda Eixo Exc (Sist. Universal)	Maior Esq P/Roda Osc (Sist. Universal)	Menor Dir P/Roda Osc (Sist. Universal)	Menor Esq P/Roda Osc (Sist. Universal)	Maior Esq P/Roda Osc (Sist. Titanium)	Menor Dir P/Roda Osc (Sist. Titanium)
1	5572011603-0	Viga Do Carrinho Maior Completa		1			1			1	
1	5572011602-1	Viga Do Carrinho Menor Completo			1	1		1	1		1
2	5232011357-1	Eixo Sextavado De 1/2" X 1672mm		1			1			1	
2	5232011356-3	Eixo Sextavado De 1/2" X 1447mm			1	1		1	1		1
3	6020310502-1	Pino Elástico Pesado Ø5 X 24mm (Seeger Reno 701.136)	1								
4	6020310184-0	Parafuso Cab.Sextavada M12 X 1,75 X 50mm Cl8.8 Rp(Bicromatizado)	1								
5	5080020159-1	Bucha De Ø13 X Ø19 X 21mm	1								
6	5024010068-9	Arruela Lisa De Ø13,3 X Ø35,5 X 3,00mm	1								
7	6020010395-8	Arruela De Pressão M12 Média(Bicromatizado)	5								
8	6020310820-9	Porca Sextavada M12 X 1,75 Ma Cl8 Ch.19mm Alt.10,00mm	5								
9	5068010155-5	Braçadeira Do Tubo Da Linha	1								
10	6010601172-1	Suporte Inferior Do Varão (Menor)	1								
11	6020311270-2	Parafuso Cab.Sextavada M16 X 2,00 X 45mm Cl8.8 Rt(Bicromatizado)	1								
12	6020010124-6	Arruela De Pressão M16 Média(Bicromatizado)	3								
13	5530011549-6	Suporte Do Varão	1								
14	5530010277-7	Suporte De 50,8 X 5/8"X 185mm	1								
15	5068010156-3	Braçadeira Do Suporte	1								
16	6020310818-7	Porca Sextavada M16 X 2,00 Ma Cl8 Ch.24mm Alt.13,00mm	2								
17	5566010037-6	Varão Da Mola Completo	1								
18	5566010038-4	Varão Da Mola Completo	1								
*19	5124060017-3	Carrinho Direito Do Disco Duplo Do Adubo		1		1	1		1	1	
*19	5124060018-1	Carrinho Esquerdo Do Disco Duplo Do Adubo			1			1			1
20	5530011514-3	Suporte Do Disco Duplo Do Adubo E Sulcadores	1								
21	5092010044-6	Caixa De Engrenagens(Speed Box)	1								
22	5530011589-5	Suporte De Fixação	1								
*23	5092010534-0	Caixa De Semente 65 Litros Completa Sistema Universal(2014)		1	1	1	1	1	1		
*23	5092010530-8	Caixa De Semente 65 Litros Completa Titanium								1	1
*24	5124010792-2	Carrinho Esq C/Distribuidor De Semente Universal/Titanium P/Roda Oscilante		1		1					
*24	5124010791-4	Carrinho Direito C/Distribuidor De Semente Universal/Titanium P/Roda Oscilante			1						
*24	5124010720-5	Carrinho Esq C/Distribuidor De Semente Universal/Titanium P/Roda Oscilante					1		1	1	
*24	5124010719-1	Carrinho Direito C/Distribuidor De Semente Universal/Titanium P/Roda Oscilante						1			1
25	5566020046-0	Varão Da Mola	1								
26	6020310593-5	Pino Cab.Redonda Ø5/8" X 46mm	1								
27	6020050101-5	Contrapino 1/8" X 1" (Zincado Branco)	1								
28	6020250298-1	Mola Helicoidal De Compressão Ø30,5 X Ø41,5 X 400mm Intermédiaria	2								
29	6020250297-3	Mola Helicoidal De Compressão Ø17,5 X Ø25,5 X 400mm Interna	2								
30	5530016364-4	Suporte Inferior Da Mola Tripla	2								
31	6020310349-5	Parafuso Cab.Sextavada M12 X 1,75 X 30mm Cl8.8 Rt	4								
32	6010601285-0	Suporte Do Varão Da Mola	2								
33	5080011663-2	Bucha Fixação Do Varão Da Mola	2								

Item	Código	Descrição do Produto	Todos	Maior Esq P/Roda Eixo Exc (Sist. Universal)	Menor Dir P/Roda Eixo Exc (Sist. Universal)	Menor Esq P/Roda Eixo Exc (Sist. Universal)	Maior Esq P/Roda Osc (Sist. Universal)	Menor Dir P/Roda Osc (Sist. Universal)	Menor Esq P/Roda Osc (Sist. Universal)	Maior Esq P/Roda Osc (Sist. Titanium)	Menor Dir P/Roda Osc (Sist. Titanium)
34	6020390294-0	Trava Nma - Tipo "R" De Ø3,5 X 67mm(Especial)	3								
35	5566020044-3	Varão Da Mola	1								
36	6020310529-3	Pino Cab.Redonda Ø5/8"X 123mm	1								
37	5080020777-8	Bucha De Ø16,67 X Ø1.1/4" X 17mm	1								
38	5080020776-0	Bucha De Ø16,67 X Ø1.1/4" X 35mm	1								
39	6020250299-0	Mola Helicoidal De Compressão Ø45,5 X Ø59,5 X 400mm Externa	1								
40	6020311061-0	Parafuso Cab.Sextavada 1/2" X 3.1/2" 12F W Gr5 Rp(Bicromatizado)	6								
41	5080020772-7	Bucha De Ø14,3 X Ø1.1/4" X 18,5mm	2								
42	5530110068-9	Suporte De Fixação	1								
43	6020010410-5	Arruela De Pressão 1/2" Média Industrial(Bicromatizado)	6								
44	6020310754-7	Porca Sextavada 1/2" 12F W Gr5 Ch.7/8" Alt.12,00mm (Bicromatizado)	6								
45	6020312081-0	Parafuso Cab.Sextavada 5/8" X 7.1/4" 18F Unf1A Gr5 Rp(Bicromatizado)	1								
46	5024010298-3	Arruela Lisa De Ø17 X Ø44 X 4,75mm(Zincada)	2								
47	5080011515-6	Bucha De Ø16,5 X Ø2" X 22,5mm	2								
48	6020310761-0	Porca Sextavada Autotravante C/Nylon Alta 5/8" 18F Unf Gr5 Ch.15/16"	1								
49	6020311104-8	Parafuso Cab.Sextavada 3/4" X 5.1/2" 10F Unc1A Gr5 Rp(Bicromatizado)	2								
50	6010601612-0	Braçadeira De Fixação Do Disco De Corte	1								
51	5530010966-6	Suporte Da Caixa De Engrenagem	1								
52	6020010414-8	Arruela De Pressão 3/4"Média Industrial(Bicromatizado)	2								
53	6020310770-9	Porca Sextavada 3/4" 10F Unc Gr5 Ch.1.7/32" Alt.18,50mm	2								
54	6020310784-9	Porca Sextavada 3/4" 10F Unc Gr5 Ch.1.1/4" Alt.11,00mm	2								
55	6010600369-9	Mancal Da Caixa De Engrenagem	2								
56	5092110013-0	Caixa Direita Da Engrenagem	1								
57	5092110014-8	Caixa Esquerda De Engrenagem	1								
58	6020317495-3	Parafuso Cab.Sextavada M12 X 1,75 X 90mm Cl8.8 Rp(Bicromatizado)	2								
59	6020310560-9	Parafuso Cab.Sextavada M8 X 1,25 X 35mm Cl8.8 Rt(Bicromatizado)	1								
60	6020010004-5	Arruela De Pressão M8 Média(Bicromatizado)	1								
61	6020310454-8	Porca Sextavada M8 X 1,25 Ma Cl8 Ch.13mm Alt.6,50mm	1								
62	5432090296-0	Pino Liso De Ø3/8" X 30mm	1								
63	5080080013-4	Bucha Da Caixa De Engrenagem	1								
64	5024010243-6	Arruela Lisa De Ø30 X Ø39 X 0,91mm	2								
65	5428010044-0	Pinhão De 18 Dentes C/Bucha Bronze Ø28,4mm	1								
66	5428010041-5	Pinhão De 16 Dentes C/Bucha Bronze Ø28,4mm	1								
67	6020130100-1	Graxeira 1/4" Reta Unf - 28F Alt.14mm Sext 5/16"	3								
68	6020310494-7	Pinhão De 16 Dentes	1								
69	5080010243-7	Bucha De Bronze De Ø24 X Ø28,4 X 36.5mm	1								
70	6020310511-0	Pinhão De 18 Dentes	1								
71	5080010242-9	Bucha De Bronze De Ø24 X Ø28,4 X 49mm	1								

• Linha C/Disco Duplo De Adubo 4000 A 7500 (2016) 3º Depósito

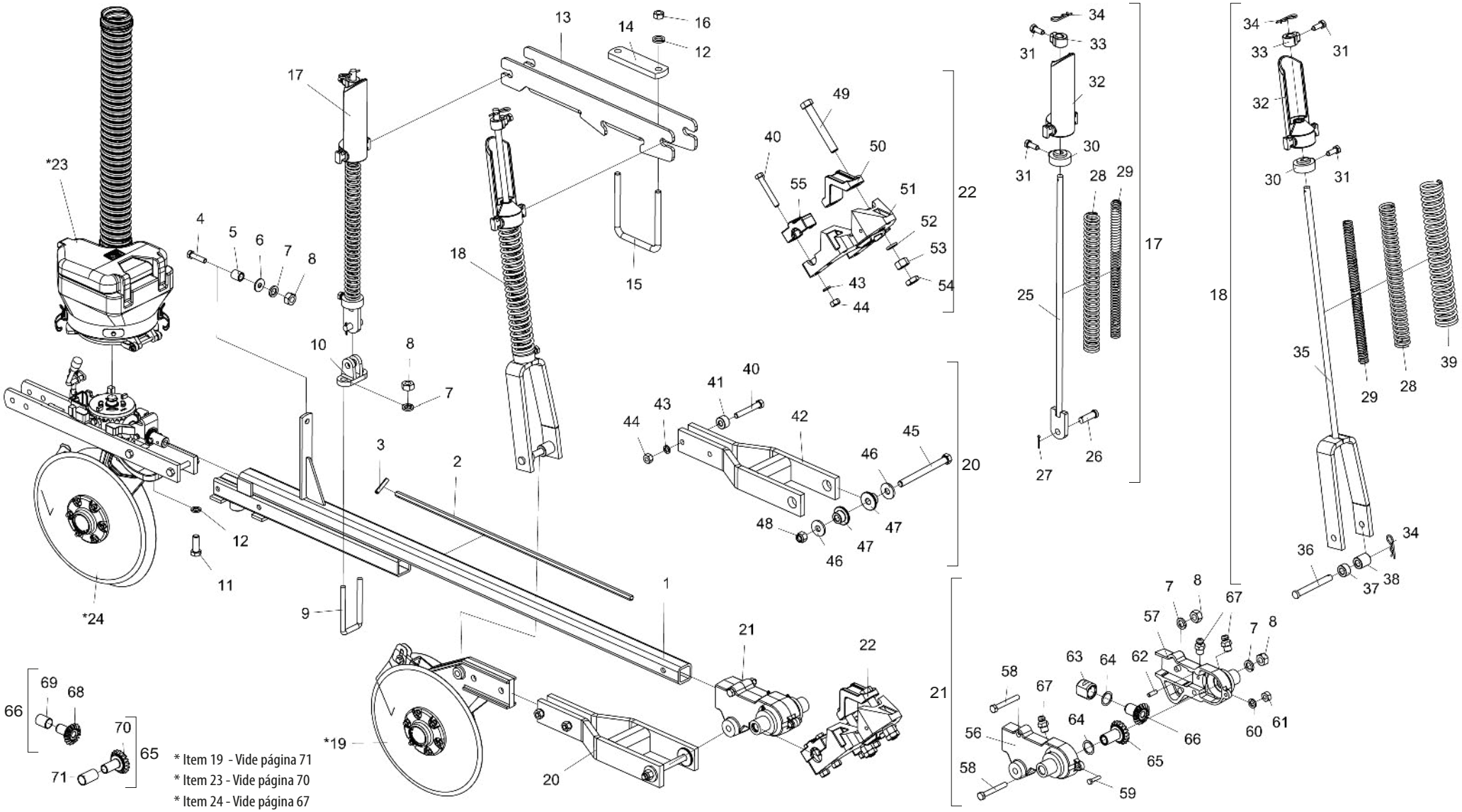

BALDAN

• Tabela Linha C/Disco Duplo De Adubo 4000 A 7500 (2016) 3º Depósito

Item	Código	Descrição do Produto	Todos	Maior Esq P/Roda Exc (Sist. Universal)	Menor Dir P/Roda Exc (Sist. Universal)	Maior Esq P/Roda Osc (Sist. Universal)	Menor Dir P/Roda Osc (Sist. Universal)	Menor Esq P/Roda Osc (Sist. Universal)	Maior Esq P/Roda Osc (Sist. Titanium)	Menor Dir P/Roda Osc (Sist. Titanium)
1	5572011603-0	Viga Do Carrinho Maior Completa		1		1			1	
1	5572011602-1	Viga Do Carrinho Menor Completo			1		1	1		1
2	5232011357-1	Eixo Sextavado De 1/2" X 1672mm		1		1			1	
2	5232011356-3	Eixo Sextavado De 1/2" X 1447mm			1		1	1		1
3	6020310502-1	Pino Elástico Pesado Ø5 X 24mm (Seeger Reno 701.136)	1							
4	6020310184-0	Parafuso Cab.Sextavada M12 X 1,75 X 50mm Cl8.8 Rp(Bicromatizado)	1							
5	5080020159-1	Bucha De Ø13 X Ø19 X 21mm	1							
6	5024010068-9	Arruela Lisa De Ø13,3 X Ø35,5 X 3,00mm	1							
7	6020010395-8	Arruela De Pressão M12 Média(Bicromatizado)	5							
8	6020310820-9	Porca Sextavada M12 X 1,75 Ma Cl8 Ch.19mm Alt.10,00mm (Bicromatizado)	5							
9	5068010155-5	Braçadeira Do Tubo Da Linha	1							
10	6010601172-1	Suporte Inferior Do Varão (Menor)	1							
11	6020311270-2	Parafuso Cab.Sextavada M16 X 2,00 X 45mm Cl8.8 Rt(Bicromatizado)	1							
12	6020010124-6	Arruela De Pressão M16 Média(Bicromatizado)	3							
13	5530011549-6	Suporte Do Varão	1							
14	5530010277-7	Suporte De 50,8 X 5/8"X 185mm	1							
15	5068010156-3	Braçadeira Do Suporte	1							
16	6020310818-7	Porca Sextavada M16 X 2,00 Ma Cl8 Ch.24mm Alt.13,00mm (Bicromatizado)	2							
17	5566010037-6	Varão Da Mola Completo	1							
18	5566010038-4	Varão Da Mola Completo	1							
*19	5124060017-3	Carrinho Direito Do Disco Duplo Do Adubo		1		1		1	1	
*19	5124060018-1	Carrinho Esquerdo Do Disco Duplo Do Adubo			1		1			1
20	5530011514-3	Suporte Do Disco Duplo Do Adubo E Sulcadores	1							
21	5092010044-6	Caixa De Engrenagens(Speed Box)	1							
22	5530011589-5	Suporte De Fixação	1							
*23	5092010562-6	Caixa De Semente Mangote De 3" X 750mm Completa(Sistema Universal)(2016)		1		1		1		
*23	5092010561-8	Caixa De Semente Mangote De 3" X 650mm Completa(Sistema Universal) 2016			1		1			
*23	5092010547-2	Caixa De Semente Mangote De 3" X 750mm Completa(Sistema Titanium)							1	
*23	5092010546-4	Caixa De Semente Mangote De 3" X 650mm Completa(Sistema Titanium)								1
*24	5124010792-2	Carrinho Esq C/Distribuidor De Semente Universal/Titanium P/Roda Oscilante		1						
*24	5124010791-4	Carrinho Direito C/Distribuidor De Semente Universal/Titanium P/Roda Oscilante			1					
*24	5124010720-5	Carrinho Esq C/Distribuidor De Semente Universal/Titanium P/Roda Oscilante				1		1	1	
*24	5124010719-1	Carrinho Direito C/Distribuidor De Semente Universal/Titanium P/Roda Oscilante					1			1
25	5566020046-0	Varão Da Mola	1							
26	6020310593-5	Pino Cab.Redonda Ø5/8" X 46mm	1							
27	6020050101-5	Contrapino 1/8" X 1" (Zincado Branco)	1							
28	6020250298-1	Mola Helicoidal De Compressão Ø30,5 X Ø41,5 X 400mm Intermédiaria	2							
29	6020250297-3	Mola Helicoidal De Compressão Ø17,5 X Ø25,5 X 400mm Interna	2							
30	5530016364-4	Suporte Inferior Da Mola Tripla	2							
31	6020310349-5	Parafuso Cab.Sextavada M12 X 1,75 X 30mm Cl8.8 Rt C/Ponta(Bicromatizado)	4							
32	6010601285-0	Suporte Do Varão Da Mola	2							

Item	Código	Descrição do Produto	Todos	Maior Esq P/Roda Exc (Sist. Universal)	Menor Dir P/Roda Exc (Sist. Universal)	Maior Esq P/Roda Osc (Sist. Universal)	Menor Dir P/Roda Osc (Sist. Universal)	Menor Esq P/Roda Osc (Sist. Universal)	Maior Esq P/Roda Osc (Sist. Titanium)	Menor Dir P/Roda Osc (Sist. Titanium)
33	5080011663-2	Bucha Fixação Do Varão Da Mola	2							
34	6020390294-0	Trava Nma - Tipo "R" De Ø3,5 X 67mm(Especial)	3							
35	5566020044-3	Varão Da Mola	1							
36	6020310529-3	Pino Cab.Redonda Ø5/8"X 123mm	1							
37	5080020777-8	Bucha De Ø16,67 X Ø1.1/4" X 17mm	1							
38	5080020776-0	Bucha De Ø16,67 X Ø1.1/4" X 35mm	1							
39	6020250299-0	Mola Helicoidal De Compressão Ø45,5 X Ø59,5 X 400mm Externa	1							
40	6020311061-0	Parafuso Cab.Sextavada 1/2" X 3.1/2" 12F W Gr5 Rp(Bicromatizado)	6							
41	5080020772-7	Bucha De Ø14,3 X Ø1.1/4" X 18,5mm	2							
42	5530110068-9	Suporte De Fixação	1							
43	6020010410-5	Arruela De Pressão 1/2" Média Industrial(Bicromatizado)	6							
44	6020310754-7	Porca Sextavada 1/2" 12F W Gr5 Ch.7/8" Alt.12,00mm (Bicromatizado)	6							
45	6020312081-0	Parafuso Cab.Sextavada 5/8" X 7.1/4" 18F Unf1A Gr5 Rp(Bicromatizado)	1							
46	5024010298-3	Arruela Lisa De Ø17 X Ø44 X 4,75mm(Zincada)	2							
47	5080011515-6	Bucha De Ø16,5 X Ø2" X 22,5mm	2							
48	6020310761-0	Porca Sextavada Autotravante C/Nylon Alta 5/8" 18F Unf Gr5 Ch.15/16"	1							
49	6020311104-8	Parafuso Cab.Sextavada 3/4" X 5.1/2" 10F Unc1A Gr5 Rp(Bicromatizado)	2							
50	6010601612-0	Braçadeira De Fixação Do Disco De Corte	1							
51	5530010966-6	Suporte Da Caixa De Engrenagem	1							
52	6020010414-8	Arruela De Pressão 3/4" Média Industrial(Bicromatizado)	2							
53	6020310770-9	Porca Sextavada 3/4" 10F Unc Gr5 Ch.1.7/32" Alt.18,50mm (Bicromatizado)	2							
54	6020310784-9	Porca Sextavada 3/4" 10F Unc Gr5 Ch.1.1/4" Alt.11,00mm (Bicromatizado)	2							
55	6010600369-9	Mancal Da Caixa De Engrenagem	2							
56	5092110013-0	Caixa Direita Da Engrenagem	1							
57	5092110014-8	Caixa Esquerda De Engrenagem	1							
58	6020317495-3	Parafuso Cab.Sextavada M12 X 1,75 X 90mm Cl8.8 Rp(Bicromatizado)	2							
59	6020310560-9	Parafuso Cab.Sextavada M8 X 1,25 X 35mm Cl8.8 Rt(Bicromatizado)	1							
60	6020010004-5	Arruela De Pressão M8 Média(Bicromatizado)	1							
61	6020310454-8	Porca Sextavada M8 X 1,25 Ma Cl8 Ch.13mm Alt.6,50mm (Bicromatizado)	1							
62	5432090296-0	Pino Liso De Ø3/8" X 30mm	1							
63	5080080013-4	Bucha Da Caixa De Engrenagem	1							
64	5024010243-6	Arruela Lisa De Ø30 X Ø39 X 0,91mm	2							
65	5428010044-0	Pinhão De 18 Dentes C/Bucha Bronze Ø28,4mm	1							
66	5428010041-5	Pinhão De 16 Dentes C/Bucha Bronze Ø28,4mm	1							
67	6020130100-1	Graxeira 1/4" Reta Unf - 28F Alt.14mm Sext 5/16"	3							
68	6020310494-7	Pinhão De 16 Dentes	1							
69	5080010243-7	Bucha De Bronze De Ø24 X Ø28,4 X 36.5mm	1							
70	6020310511-0	Pinhão De 18 Dentes	1							
71	5080010242-9	Bucha De Bronze De Ø24 X Ø28,4 X 49mm	1							

• Linha C/Sulcador De Adubo 4000 A 7500 (Sistema Universal) (2016)

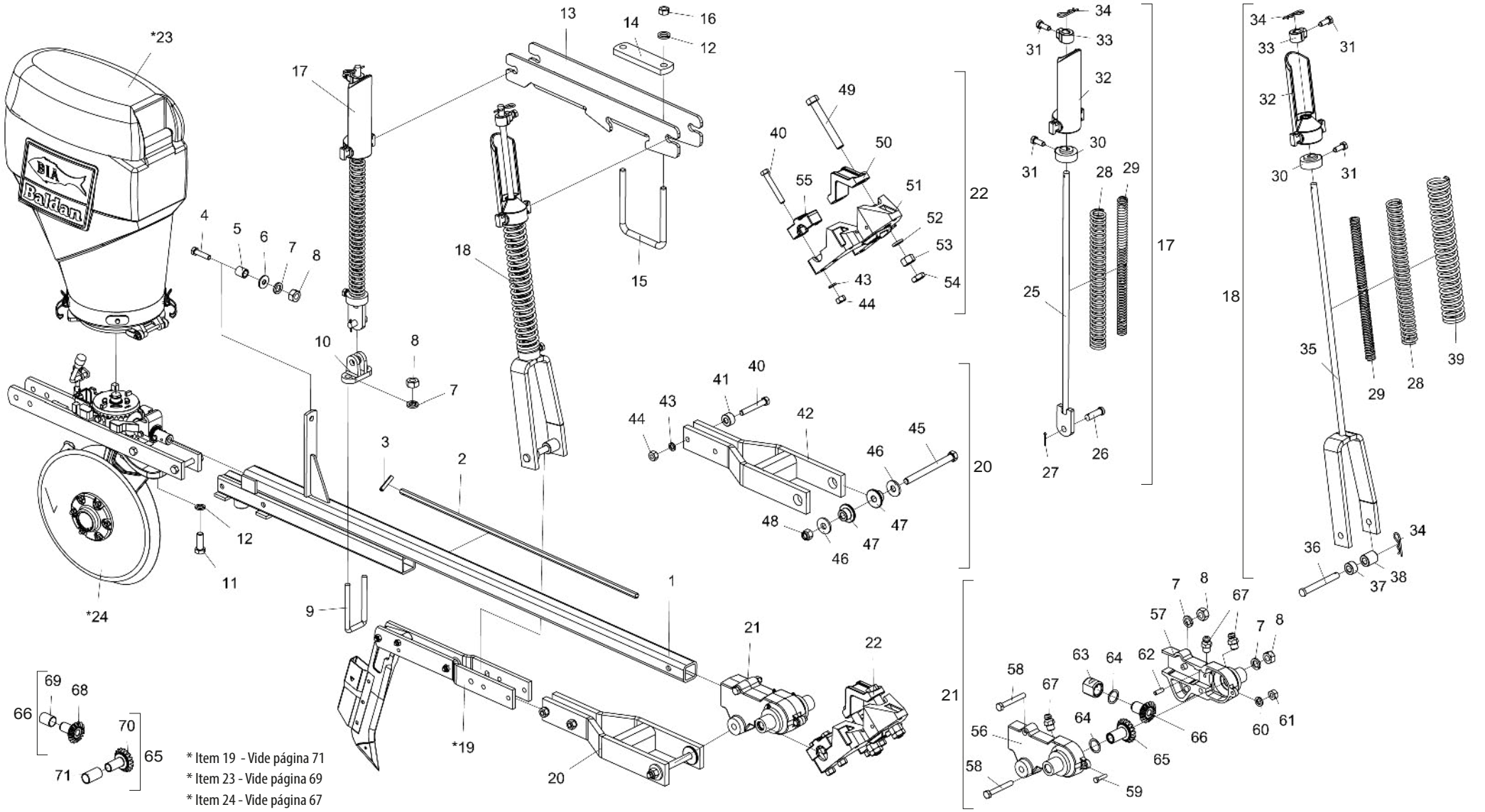

BALDAN

• Tabela Linha C/Sulcador De Adubo 4000 A 7500 (Sistema Universal) (2016)

Item	Código	Descrição do Produto	Todos	Maior Esq P/Roda Eixo Exc	Menor Dir P/Roda Eixo Exc	Menor Esq P/Roda Eixo Exc	Maior Esq P/Roda Osc	Menor Dir P/Roda Osc	Menor Esq P/Roda Osc
1	5572011603-0	Viga Do Carrinho Maior Completa		1			1		
1	5572011602-1	Viga Do Carrinho Menor Completo			1	1		1	1
2	5232011357-1	Eixo Sextavado De 1/2" X 1672mm		1			1		
2	5232011356-3	Eixo Sextavado De 1/2" X 1447mm			1	1		1	1
3	6020310502-1	Pino Elástico Pesado Ø5 X 24mm (Seeger Reno 701.136)	1						
4	6020310184-0	Parafuso Cab.Sextavada M12 X 1,75 X 50mm Cl8.8 Rp(Bicromatizado)	1						
5	5080020159-1	Bucha De Ø13 X Ø19 X 21mm	1						
6	5024010068-9	Arruela Lisa De Ø13,3 X Ø35,5 X 3,00mm	1						
7	6020010395-8	Arruela De Pressão M12 Média(Bicromatizado)	5						
8	6020310820-9	Porca Sextavada M12 X 1,75 Ma Cl8 Ch.19mm Alt.10,00mm (Bicromatizado)	5						
9	5068010155-5	Braçadeira Do Tubo Da Linha	1						
10	6010601172-1	Suporte Inferior Do Varão (Menor)	1						
11	6020311270-2	Parafuso Cab.Sextavada M16 X 2,00 X 45mm Cl8.8 Rt(Bicromatizado)	1						
12	6020010124-6	Arruela De Pressão M16 Média(Bicromatizado)	3						
13	5530011549-6	Suporte Do Varão	1						
14	5530010277-7	Suporte De 50,8 X 5/8"X 185mm	1						
15	5068010156-3	Braçadeira Do Suporte	1						
16	6020310818-7	Porca Sextavada M16 X 2,00 Ma Cl8 Ch.24mm Alt.13,00mm (Bicromatizado)	2						
17	5566010037-6	Varão Da Mola Completo	1						
18	5566010038-4	Varão Da Mola Completo	1						
*19	5532010231-5	Sulcador C/Haste Maior(Fino)		1			1		1
*19	5532010230-7	Sulcador C/Haste Menor(Fino)			1	1		1	
20	5530011514-3	Suporte Do Disco Duplo Do Adubo E Sulcadores	1						
21	5092010044-6	Caixa De Engrenagens(Speed Box)	1						
22	5530011589-5	Suporte De Fixação	1						
*23	5092010534-0	Caixa De Semente 65 Litros Completa Sistema Universal(2014)	1						
*24	5124010792-2	Carrinho Esq C/Distribuidor De Semente Universal/Titanium P/Roda Oscilante		1		1			
*24	5124010791-4	Carrinho Direito C/Distribuidor De Semente Universal/Titanium P/Roda Oscilante			1				
*24	5124010720-5	Carrinho Esq C/Distribuidor De Semente Universal/Titanium P/Roda Oscilante					1		1
*24	5124010719-1	Carrinho Direito C/Distribuidor De Semente Universal/Titanium P/Roda Oscilante						1	
25	5566020046-0	Varão Da Mola	1						
26	6020310593-5	Pino Cab.Redonda Ø5/8" X 46mm	1						
27	6020050101-5	Contrapino 1/8" X 1" (Zincado Branco)	1						
28	6020250298-1	Mola Helicoidal De Compressão Ø30,5 X Ø41,5 X 400mm Intermédiaria	2						
29	6020250297-3	Mola Helicoidal De Compressão Ø17,5 X Ø25,5 X 400mm Interna	2						
30	5530016364-4	Suporte Inferior Da Mola Tripla	2						
31	6020310349-5	Parafuso Cab.Sextavada M12 X 1,75 X 30mm Cl8.8 Rt C/Ponta(Bicromatizado)	4						
32	6010601285-0	Suporte Do Varão Da Mola	2						
33	5080011663-2	Bucha Fixação Do Varão Da Mola	2						

Item	Código	Descrição do Produto	Todos	Maior Esq P/Roda Eixo Exc	Menor Dir P/Roda Eixo Exc	Menor Esq P/Roda Eixo Exc	Maior Esq P/Roda Osc	Menor Dir P/Roda Osc	Menor Esq P/Roda Osc
34	6020390294-0	Trava Nma - Tipo "R" De Ø3,5 X 67mm(Especial)	3						
35	5566020044-3	Varão Da Mola	1						
36	6020310529-3	Pino Cab.Redonda Ø5/8"X 123mm	1						
37	5080020777-8	Bucha De Ø16,67 X Ø1.1/4" X 17mm	1						
38	5080020776-0	Bucha De Ø16,67 X Ø1.1/4" X 35mm	1						
39	6020250299-0	Mola Helicoidal De Compressão Ø45,5 X Ø59,5 X 400mm Arame=Ø7mm Externa	1						
40	6020311061-0	Parafuso Cab.Sextavada 1/2" X 3.1/2" 12F W Gr5 Rp(Bicromatizado)	6						
41	5080020772-7	Bucha De Ø14,3 X Ø1.1/4" X 18,5mm	2						
42	5530110068-9	Suporte De Fixação	1						
43	6020010410-5	Arruela De Pressão 1/2" Média Industrial(Bicromatizado)	6						
44	6020310754-7	Porca Sextavada 1/2" 12F W Gr5 Ch.7/8" Alt.12,00mm (Bicromatizado)	6						
45	6020312081-0	Parafuso Cab.Sextavada 5/8" X 7.1/4" 18F Unf1A Gr5 Rp(Bicromatizado)	1						
46	5024010298-3	Arruela Lisa De Ø17 X Ø44 X 4,75mm(Zincada)	2						
47	5080011515-6	Bucha De Ø16,5 X Ø2" X 22,5mm	2						
48	6020310761-0	Porca Sextavada Autotravante C/Nylon Alta 5/8" 18F Unf Gr5 Ch.15/16"	1						
49	6020311104-8	Parafuso Cab.Sextavada 3/4" X 5.1/2" 10F Unc1A Gr5 Rp(Bicromatizado)	2						
50	6010601612-0	Braçadeira De Fixação Do Disco De Corte	1						
51	5530010966-6	Suporte Da Caixa De Engrenagem	1						
52	6020010414-8	Arruela De Pressão 3/4" Média Industrial(Bicromatizado)	2						
53	6020310770-9	Porca Sextavada 3/4" 10F Unc Gr5 Ch.1.7/32" Alt.18,50mm (Bicromatizado)	2						
54	6020310784-9	Porca Sextavada 3/4" 10F Unc Gr5 Ch.1.1/4" Alt.11,00mm (Bicromatizado)	2						
55	6010600369-9	Mancal Da Caixa De Engrenagem	2						
56	5092110013-0	Caixa Direita Da Engrenagem	1						
57	5092110014-8	Caixa Esquerda De Engrenagem	1						
58	6020317495-3	Parafuso Cab.Sextavada M12 X 1,75 X 90mm Cl8.8 Rp(Bicromatizado)	2						
59	6020310560-9	Parafuso Cab.Sextavada M8 X 1,25 X 35mm Cl8.8 Rt(Bicromatizado)	1						
60	6020010004-5	Arruela De Pressão M8 Média(Bicromatizado)	1						
61	6020310454-8	Porca Sextavada M8 X 1,25 Ma Cl8 Ch.13mm Alt.6,50mm (Bicromatizado)	1						
62	5432090296-0	Pino Liso De Ø3/8" X 30mm	1						
63	5080080013-4	Bucha Da Caixa De Engrenagem	1						
64	5024010243-6	Arruela Lisa De Ø30 X Ø39 X 0,91mm	2						
65	5428010044-0	Pinhão De 18 Dentes C/Bucha Bronze Ø28,4mm	1						
66	5428010041-5	Pinhão De 16 Dentes C/Bucha Bronze Ø28,4mm	1						
67	6020130100-1	Graxeira 1/4" Reta Unf - 28F Alt.14mm Sext 5/16"	3						
68	6020310494-7	Pinhão De 16 Dentes	1						
69	5080010243-7	Bucha De Bronze De Ø24 X Ø28,4 X 36.5mm	1						
70	6020310511-0	Pinhão De 18 Dentes	1						
71	5080010242-9	Bucha De Bronze De Ø24 X Ø28,4 X 49mm	1						

• Linha C/Sulcador De Adubo P/Roda Oscilante 4000 A 7500 (Sistema Universal) (2016) 3º Depósito

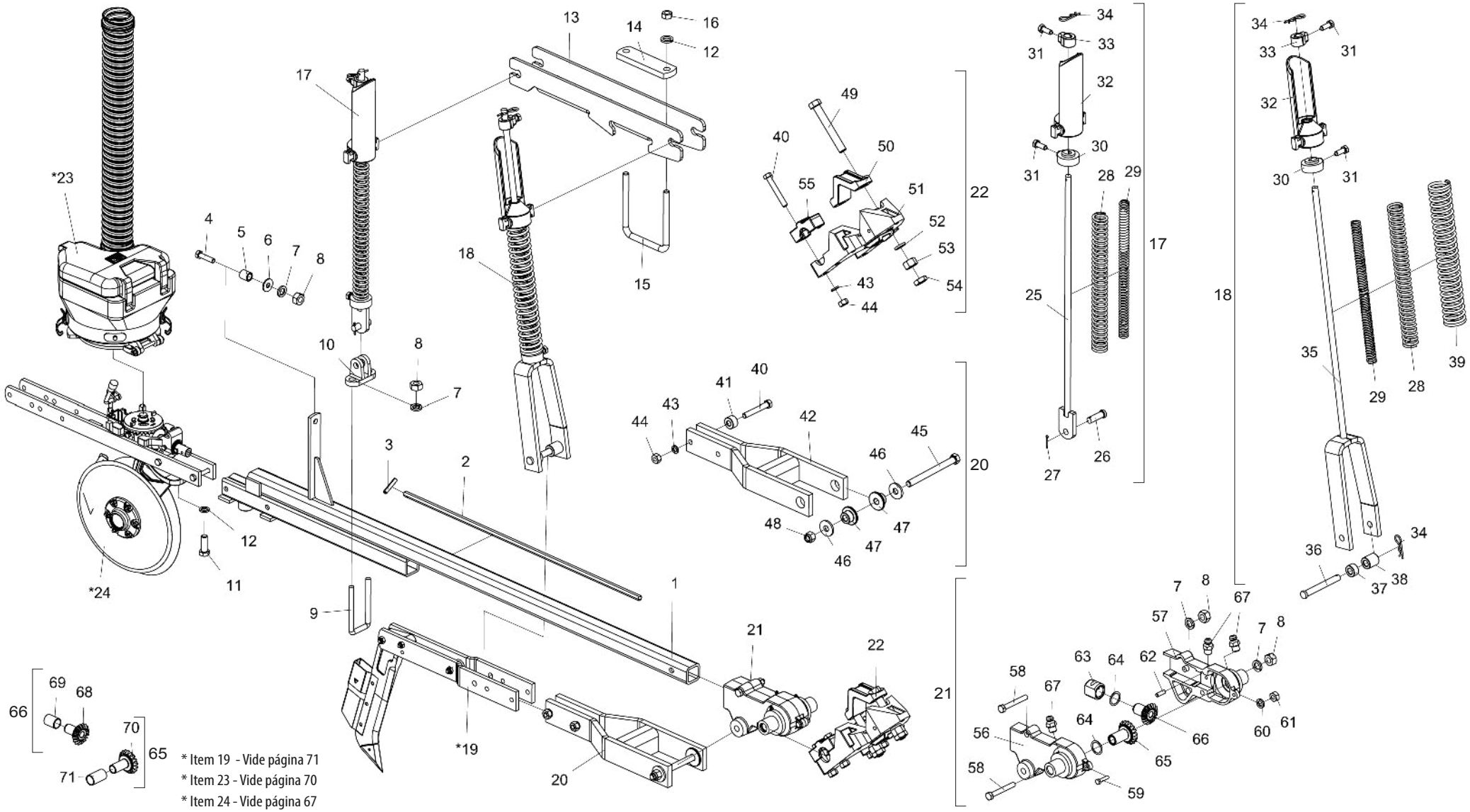

• Tabela Linha C/Sulcador De Adubo P/Roda Oscilante 4000 A 7500 (Sistema Universal) (2016) 3º Depósito

Item	Código	Descrição do Produto	Todos	Maior Esq	Menor Dir
1	5572011603-0	Viga Do Carrinho Maior Completa		1	
1	5572011602-1	Viga Do Carrinho Menor Completo			1
2	5232011357-1	Eixo Sextavado De 1/2" X 1672mm		1	
2	5232011356-3	Eixo Sextavado De 1/2" X 1447mm			1
3	6020310502-1	Pino Elástico Pesado Ø5 X 24mm (Seeger Reno 701.136)	1		
4	6020310184-0	Parafuso Cab.Sextavada M12 X 1,75 X 50mm Cl8.8 Rp(Bicromatizado)	1		
5	5080020159-1	Bucha De Ø13 X Ø19 X 21mm	1		
6	5024010068-9	Arruela Lisa De Ø13,3 X Ø35,5 X 3,00mm	1		
7	6020010395-8	Arruela De Pressão M12 Média(Bicromatizado)	5		
8	6020310820-9	Porca Sextavada M12 X 1,75 Ma Cl8 Ch.19mm Alt.10,00mm (Bicromatizado)	5		
9	5068010155-5	Braçadeira Do Tubo Da Linha	1		
10	6010601172-1	Suporte Inferior Do Varão (Menor)	1		
11	6020311270-2	Parafuso Cab.Sextavada M16 X 2,00 X 45mm Cl8.8 Rt(Bicromatizado)	1		
12	6020010124-6	Arruela De Pressão M16 Média(Bicromatizado)	3		
13	5530011549-6	Suporte Do Varão	1		
14	5530010277-7	Suporte De 50,8 X 5/8"X 185mm	1		
15	5068010156-3	Braçadeira Do Suporte	1		
16	6020310818-7	Porca Sextavada M16 X 2,00 Ma Cl8 Ch.24mm Alt.13,00mm (Bicromatizado)	2		
17	5566010037-6	Varão Da Mola Completo	1		
18	5566010038-4	Varão Da Mola Completo	1		
*19	5532010231-5	Sulcador C/Haste Maior(Fino)		1	
*19	5532010230-7	Sulcador C/Haste Menor(Fino)			1
20	5530011514-3	Suporte Do Disco Duplo Do Adubo E Sulcadores	1		
21	5092010044-6	Caixa De Engrenagens(Speed Box)	1		
22	5530011589-5	Suporte De Fixação	1		
*23	5092010562-6	Caixa De Semente Mangote De 3" X 750mm Completa(Sistema Universal)(2016)		1	
*23	5092010561-8	Caixa De Semente Mangote De 3" X 650mm Completa(Sistema Universal) 2016			1
*24	5124010720-5	Carrinho Esquerdo C/Distribuidor De Semente Universal/Titanium P/Roda Oscilante		1	
*24	5124010719-1	Carrinho Direito C/Distribuidor De Semente Universal/Titanium P/Roda Oscilante			1
25	5566020046-0	Varão Da Mola	1		
26	6020310593-5	Pino Cab.Redonda Ø5/8" X 46mm	1		
27	6020050101-5	Contrapino 1/8" X 1" (Zincado Branco)	1		
28	6020250298-1	Mola Helicoidal De Compressão Ø30,5 X Ø41,5 X 400mm Arame=Ø5,5mm Intermédiaria	2		
29	6020250297-3	Mola Helicoidal De Compressão Ø17,5 X Ø25,5 X 400mm Arame=Ø4mm Interna	2		
30	5530016364-4	Suporte Inferior Da Mola Tripla	2		
31	6020310349-5	Parafuso Cab.Sextavada M12 X 1,75 X 30mm Cl8.8 Rt C/Ponta(Bicromatizado)	4		
32	6010601285-0	Suporte Do Varão Da Mola	2		
33	5080011663-2	Bucha Fixação Do Varão Da Mola	2		
34	6020390294-0	Trava Nma - Tipo "R" De Ø3,5 X 67mm(Especial)	3		
35	5566020044-3	Varão Da Mola	1		
36	6020310529-3	Pino Cab.Redonda Ø5/8"X 123mm	1		
37	5080020777-8	Bucha De Ø16,67 X Ø1.1/4" X 17mm	1		
38	5080020776-0	Bucha De Ø16,67 X Ø1.1/4" X 35mm	1		
39	6020250299-0	Mola Helicoidal De Compressão Ø45,5 X Ø59,5 X 400mm Arame=Ø7mm Externa	1		
40	6020311061-0	Parafuso Cab.Sextavada 1/2" X 3.1/2" 12F W Gr5 Rp(Bicromatizado)	6		
41	5080020772-7	Bucha De Ø14,3 X Ø1.1/4" X 18,5mm	2		

Item	Código	Descrição do Produto	Todos	Maior Esq	Menor Dir
42	5530110068-9	Suporte De Fixação	1		
43	6020010410-5	Arruela De Pressão 1/2" Média Industrial(Bicromatizado)	6		
44	6020310754-7	Porca Sextavada 1/2" 12F W Gr5 Ch.7/8" Alt.12,00mm (Bicromatizado)	6		
45	6020312081-0	Parafuso Cab.Sextavada 5/8" X 7.1/4" 18F Unf1A Gr5 Rp(Bicromatizado)	1		
46	5024010298-3	Arruela Lisa De Ø17 X Ø44 X 4,75mm(Zincada)	2		
47	5080011515-6	Bucha De Ø16,5 X Ø2" X 22,5mm	2		
48	6020310761-0	Porca Sextavada Autotravante C/Nylon Alta 5/8" 18F Unf Gr5 Ch.15/16" Alt.19,50mm (Zincado Branco)	1		
49	6020311104-8	Parafuso Cab.Sextavada 3/4" X 5.1/2" 10F Unc1A Gr5 Rp(Bicromatizado)	2		
50	6010601612-0	Braçadeira De Fixação Do Disco De Corte	1		
51	5530010966-6	Suporte Da Caixa De Engrenagem	1		
52	6020010414-8	Arruela De Pressão 3/4" Média Industrial(Bicromatizado)	2		
53	6020310770-9	Porca Sextavada 3/4" 10F Unc Gr5 Ch.1.7/32" Alt.18,50mm (Bicromatizado)	2		
54	6020310784-9	Porca Sextavada 3/4" 10F Unc Gr5 Ch.1.1/4" Alt.11,00mm (Bicromatizado)	2		
55	6010600369-9	Mancal Da Caixa De Engrenagem	2		
56	5092110013-0	Caixa Direita Da Engrenagem	1		
57	5092110014-8	Caixa Esquerda De Engrenagem	1		
58	6020317495-3	Parafuso Cab.Sextavada M12 X 1,75 X 90mm Cl8.8 Rp(Bicromatizado)	2		
59	6020310560-9	Parafuso Cab.Sextavada M8 X 1,25 X 35mm Cl8.8 Rt(Bicromatizado)	1		
60	6020010004-5	Arruela De Pressão M8 Média(Bicromatizado)	1		
61	6020310454-8	Porca Sextavada M8 X 1,25 Ma Cl8 Ch.13mm Alt.6,50mm (Bicromatizado)	1		
62	5432090296-0	Pino Liso De Ø3/8" X 30mm	1		
63	5080080013-4	Bucha Da Caixa De Engrenagem	1		
64	5024010243-6	Arruela Lisa De Ø30 X Ø39 X 0,91mm	2		
65	5428010044-0	Pinhão De 18 Dentes C/Bucha Bronze Ø28,4mm	1		
66	5428010041-5	Pinhão De 16 Dentes C/Bucha Bronze Ø28,4mm	1		
67	6020130100-1	Graxeira 1/4" Reta Unf - 28F Alt.14mm Sext 5/16"	3		
68	6020310494-7	Pinhão De 16 Dentes	1		
69	5080010243-7	Bucha De Bronze De Ø24 X Ø28,4 X 36.5mm	1		
70	6020310511-0	Pinhão De 18 Dentes	1		
71	5080010242-9	Bucha De Bronze De Ø24 X Ø28,4 X 49mm	1		

• Linha S/Disco Duplo De Adubo S/Sulcador P/Roda Oscilante 4000 A 7500 (Sistema Universal) (2016)

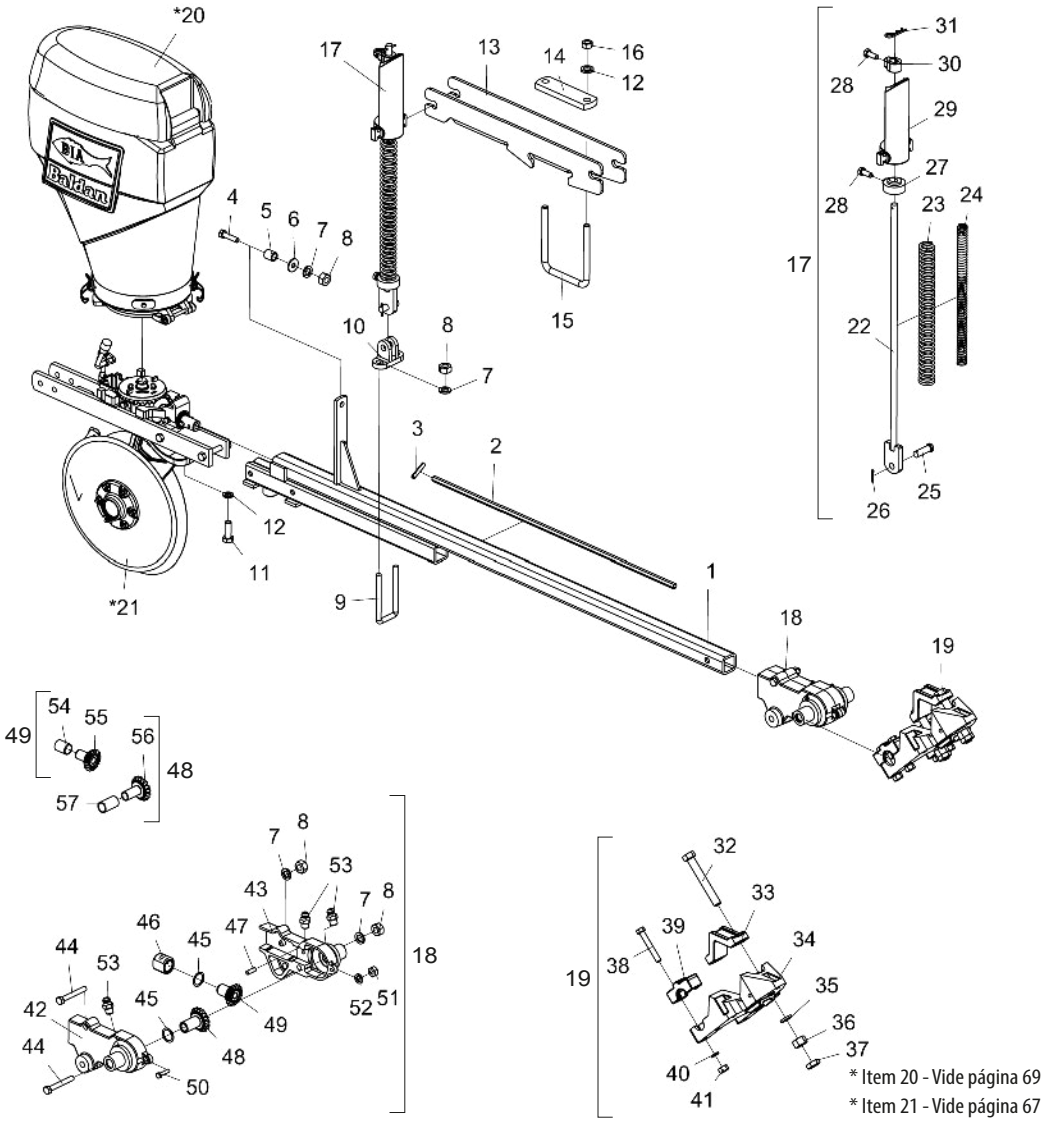

* Item 20 - Vide página 69
* Item 21 - Vide página 67

Item	Código	Descrição do Produto	Todos	Maior Esq	Menor Dir	Menor Esq
1	5572011603-0	Viga Do Carrinho Maior Completa		1		
1	5572011602-1	Viga Do Carrinho Menor Completo			1	1
2	5232011357-1	Eixo Sextavado De 1/2" X 1672mm		1		
2	5232011356-3	Eixo Sextavado De 1/2" X 1447mm			1	1
3	6020310502-1	Pino Elástico Pesado Ø5 X 24mm (Seeger Reno 701.136)	1			
4	6020310184-0	Parafuso Cab.Sextavada M12 X 1,75 X 50mm Cl8.8 Rp(Bicromatizado)	1			
5	5080020159-1	Bucha De Ø13 X Ø19 X 21mm	1			
6	5024010068-9	Arruela Lisa De Ø13,3 X Ø35,5 X 3,00mm	1			
7	6020010395-8	Arruela De Pressão M12 Média(Bicromatizado)	5			
8	6020310820-9	Porca Sextavada M12 X 1,75 Ma Cl8 Ch.19mm Alt.10,00mm (Bicromatizado)	5			
9	5068010155-5	Braçadeira Do Tubo Da Linha	1			
10	6010601172-1	Suporte Inferior Do Varão (Menor)	1			
11	6020311270-2	Parafuso Cab.Sextavada M16 X 2,00 X 45mm Cl8.8 Rt(Bicromatizado)	1			
12	6020010124-6	Arruela De Pressão M16 Média(Bicromatizado)	3			
13	5530011549-6	Suporte Do Varão	1			
14	5530010277-7	Suporte De 50,8 X 5/8"X 185mm	1			
15	5068010156-3	Braçadeira Do Suporte	1			
16	6020310818-7	Porca Sextavada M16 X 2,00 Ma Cl8 Ch.24mm Alt.13,00mm (Bicromatizado)	2			
17	5566010037-6	Varão Da Mola Completo	1			
18	5092010044-6	Caixa De Engrenagens(Speed Box)	1			
19	5530011589-5	Suporte De Fixação	1			
*20	5092010534-0	Caixa De Semente 65 Litros Completa(Vermelho Ral-3020) Sistema Universal(2014)	1			
*21	5124010720-5	Carrinho Esquerdo C/Distribuidor De Semente Universal/Titanium P/Roda Oscilante		1		1
*21	5124010719-1	Carrinho Direito C/Distribuidor De Semente Universal/Titanium P/Roda Oscilante			1	
22	5566020046-0	Varão Da Mola	1			
23	6020250298-1	Mola Helicoidal De Compressão Ø30,5 X Ø41,5 X 400mm Arame=Ø5,5mm Intermédiaria	1			
24	6020250297-3	Mola Helicoidal De Compressão Ø17,5 X Ø25,5 X 400mm Arame=Ø4mm Interna	1			
25	6020310593-5	Pino Cab.Redonda Ø5/8" X 46mm	1			
26	6020050101-5	Contrapino 1/8" X 1" (Zincado Branco)	1			
27	5530016364-4	Suporte Inferior Da Mola Tripla	1			
28	6020310349-5	Parafuso Cab.Sextavada M12 X 1,75 X 30mm Cl8.8 Rt C/Ponta(Bicromatizado)	2			
29	6010601285-0	Suporte Do Varão Da Mola	1			
30	5080011663-2	Bucha Fixação Do Varão Da Mola	1			
31	6020390294-0	Trava Nma - Tipo "R" De Ø3,5 X 67mm(Especial)	1			
32	6020311104-8	Parafuso Cab.Sextavada 3/4" X 5.1/2" 10F Unc1A Gr5 Rp(Bicromatizado)	2			
33	6010601612-0	Braçadeira De Fixação Do Disco De Corte	1			
34	5530010966-6	Suporte Da Caixa De Engrenagem	1			
35	6020010414-8	Arruela De Pressão 3/4" Média Industrial(Bicromatizado)	2			
36	6020310770-9	Porca Sextavada 3/4" 10F Unc Gr5 Ch.1.7/32" Alt.18,50mm (Bicromatizado)	2			
37	6020310784-9	Porca Sextavada 3/4" 10F Unc Gr5 Ch.1.1/4" Alt.11,00mm (Bicromatizado)	2			
38	6020311061-0	Parafuso Cab.Sextavada 1/2" X 3.1/2" 12F W Gr5 Rp(Bicromatizado)	4			
39	6010600369-9	Mancal Da Caixa De Engrenagem	2			
40	6020010410-5	Arruela De Pressão 1/2" Média Industrial(Bicromatizado)	4			
41	6020310754-7	Porca Sextavada 1/2" 12F W Gr5 Ch.7/8" Alt.12,00mm (Bicromatizado)	4			
42	5092110013-0	Caixa Direita Da Engrenagem	1			
43	5092110014-8	Caixa Esquerda De Engrenagem	1			
44	6020317495-3	Parafuso Cab.Sextavada M12 X 1,75 X 90mm Cl8.8 Rp(Bicromatizado)	2			
45	5024010243-6	Arruela Lisa De Ø30 X Ø39 X 0,91mm	2			
46	5080080013-4	Bucha Da Caixa De Engrenagem	1			
47	5432090296-0	Pino Liso De Ø3/8" X 30mm	1			
48	5428010044-0	Pinhão De 18 Dentes C/Bucha Bronze Ø28,4mm	1			
49	5428010041-5	Pinhão De 16 Dentes C/Bucha Bronze Ø28,4mm	1			
50	6020310560-9	Parafuso Cab.Sextavada M8 X 1,25 X 35mm Cl8.8 Rt(Bicromatizado)	1			
51	6020310454-8	Porca Sextavada M8 X 1,25 Ma Cl8 Ch.13mm Alt.6,50mm (Bicromatizado)	1			
52	6020010004-5	Arruela De Pressão M8 Média(Bicromatizado)	1			
53	6020130100-1	Graxeira 1/4" Reta Unf - 28F Alt.14mm Sext 5/16"	3			
54	6020310494-7	Pinhão De 16 Dentes	1			
55	5080010243-7	Bucha De Bronze De Ø24 X Ø28,4 X 36.5mm	1			
56	6020310511-0	Pinhão De 18 Dentes	1			
57	5080010242-9	Bucha De Bronze De Ø24 X Ø28,4 X 49mm	1			

BALDAN

• Linha S/Disco Duplo De Adubo P/Roda Oscilante 4000 A 7500 (Sistema Universal) (2016) 3º Depósito

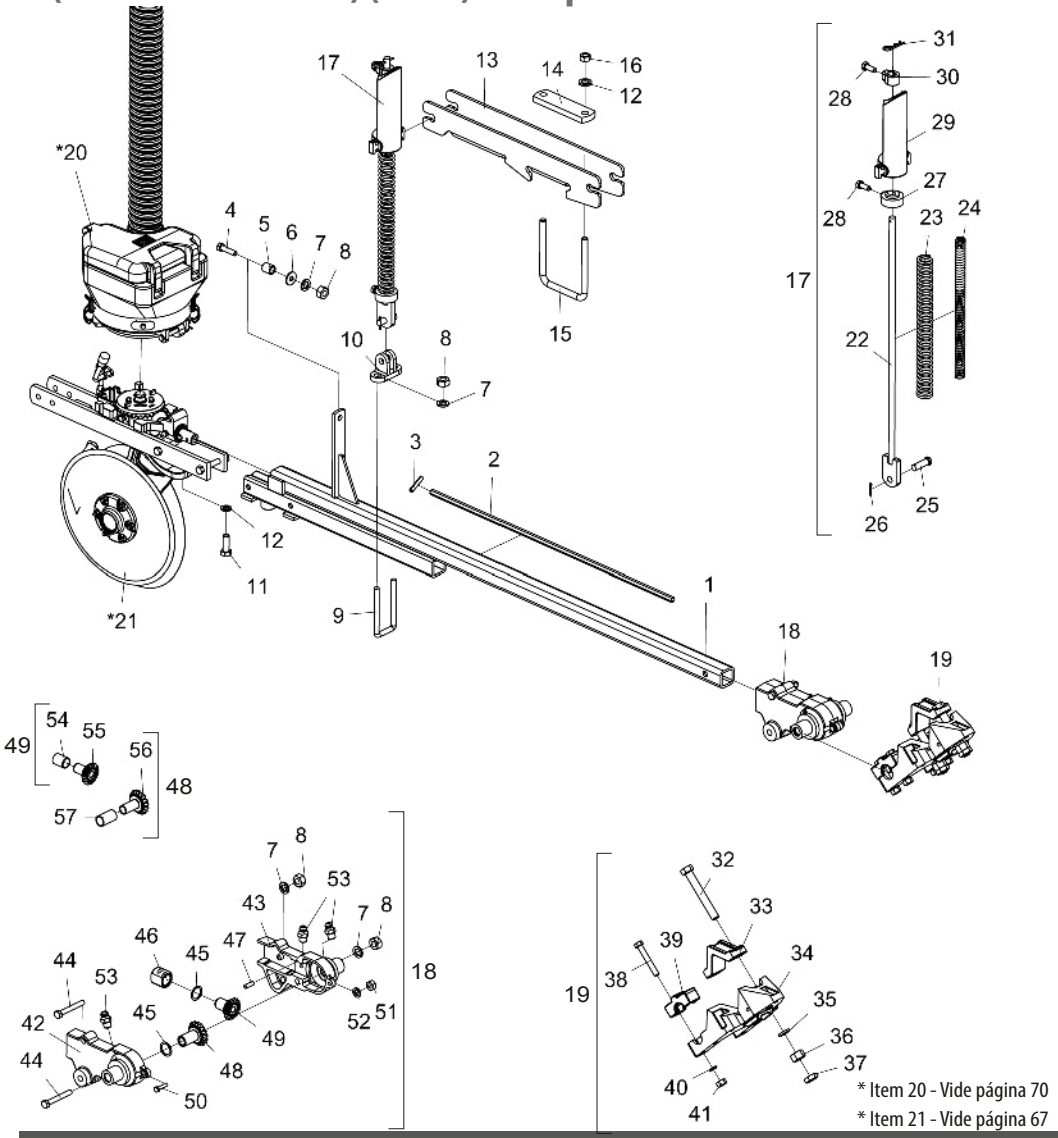

* Item 20 - Vide página 70

* Item 21 - Vide página 67

Item	Código	Descrição do Produto	Todos	Maior Esq	Menor Dir
1	5572011603-0	Viga Do Carrinho Maior Completa		1	
1	5572011602-1	Viga Do Carrinho Menor Completo			1
2	5232011357-1	Eixo Sextavado De 1/2" X 1672mm		1	
2	5232011356-3	Eixo Sextavado De 1/2" X 1447mm			1
3	6020310502-1	Pino Elástico Pesado Ø5 X 24mm (Seeger Reno 701.136)	1		
4	6020310184-0	Parafuso Cab.Sextavada M12 X 1,75 X 50mm Cl8.8 Rp(Bicromatizado)	1		
5	5080020159-1	Bucha De Ø13 X Ø19 X 21mm	1		
6	5024010068-9	Arruela Lisa De Ø13,3 X Ø35,5 X 3,00mm	1		
7	6020010395-8	Arruela De Pressão M12 Média(Bicromatizado)	5		
8	6020310820-9	Porca Sextavada M12 X 1,75 Ma Cl8 Ch.19mm Alt.10,00mm (Bicromatizado)	5		
9	5068010155-5	Braçadeira Do Tubo Da Linha	1		
10	6010601172-1	Suporte Inferior Do Varão (Menor)	1		
11	6020311270-2	Parafuso Cab.Sextavada M16 X 2,00 X 45mm Cl8.8 Rt(Bicromatizado)	1		
12	6020010124-6	Arruela De Pressão M16 Média(Bicromatizado)	3		
13	5530011549-6	Suporte Do Varão	1		
14	5530010277-7	Suporte De 50,8 X 5/8"X 185mm	1		
15	5068010156-3	Braçadeira Do Suporte	1		
16	6020310818-7	Porca Sextavada M16 X 2,00 Ma Cl8 Ch.24mm Alt.13,00mm (Bicromatizado)	2		
17	5566010037-6	Varão Da Mola Completo	1		
18	5092010044-6	Caixa De Engrenagens(Speed Box)	1		
19	5530011589-5	Suporte De Fixação	1		
*20	5092010562-6	Caixa De Semente Mangote De 3" X 750mm Completa(Sistema Universal)(2016)		1	
*20	5092010561-8	Caixa De Semente Mangote De 3" X 650mm Completa(Sistema Universal)(2016)			1
*21	5124010720-5	Carrinho Esquerdo C/Distribuidor De Semente Universal/Titanium P/Roda Oscilante		1	
*21	5124010719-1	Carrinho Direito C/Distribuidor De Semente Universal/Titanium P/Roda Oscilante			1
22	5566020046-0	Varão Da Mola	1		
23	6020250298-1	Mola Helicoidal De Compressão Ø30,5 X Ø41,5 X 400mm Arame=Ø5,5mm Intermédiaria	1		
24	6020250297-3	Mola Helicoidal De Compressão Ø17,5 X Ø25,5 X 400mm Arame=Ø4mm Interna	1		
25	6020310593-5	Pino Cab.Redonda Ø5/8" X 46mm	1		
26	6020050101-5	Contrapino 1/8" X 1" (Zincado Branco)	1		
27	5530016364-4	Suporte Inferior Da Mola Tripla	1		
28	6020310349-5	Parafuso Cab.Sextavada M12 X 1,75 X 30mm Cl8.8 Rt C/Ponta(Bicromatizado)	2		
29	6010601285-0	Suporte Do Varão Da Mola	1		
30	5080011663-2	Bucha Fixação Do Varão Da Mola	1		
31	6020390294-0	Trava Nma - Tipo "R" De Ø3,5 X 67mm(Especial)	1		
32	6020311104-8	Parafuso Cab.Sextavada 3/4" X 5.1/2" 10F Unc1A Gr5 Rp(Bicromatizado)	2		
33	6010601612-0	Braçadeira De Fixação Do Disco De Corte	1		
34	5530010966-6	Suporte Da Caixa De Engrenagem	1		
35	6020010414-8	Arruela De Pressão 3/4" Média Industrial(Bicromatizado)	2		
36	6020310770-9	Porca Sextavada 3/4" 10F Unc Gr5 Ch.1.7/32" Alt.18,50mm (Bicromatizado)	2		
37	6020310784-9	Porca Sextavada 3/4" 10F Unc Gr5 Ch.1.1/4" Alt.11,00mm (Bicromatizado)	2		
38	6020311061-0	Parafuso Cab.Sextavada 1/2" X 3.1/2" 12F W Gr5 Rp(Bicromatizado)	4		
39	6010600369-9	Mancal Da Caixa De Engrenagem	2		
40	6020010410-5	Arruela De Pressão 1/2" Média Industrial(Bicromatizado)	4		
41	6020310754-7	Porca Sextavada 1/2" 12F W Gr5 Ch.7/8" Alt.12,00mm (Bicromatizado)	4		
42	5092110013-0	Caixa Direita Da Engrenagem	1		
43	5092110014-8	Caixa Esquerda De Engrenagem	1		
44	6020317495-3	Parafuso Cab.Sextavada M12 X 1,75 X 90mm Cl8.8 Rp(Bicromatizado)	2		
45	5024010243-6	Arruela Lisa De Ø30 X Ø39 X 0,91mm	2		
46	5080080013-4	Bucha Da Caixa De Engrenagem	1		
47	5432090296-0	Pino Liso De Ø3/8" X 30mm	1		
48	5428010044-0	Pinhão De 18 Dentes C/Bucha Bronze Ø28,4mm	1		
49	5428010041-5	Pinhão De 16 Dentes C/Bucha Bronze Ø28,4mm	1		
50	6020310560-9	Parafuso Cab.Sextavada M8 X 1,25 X 35mm Cl8.8 Rt(Bicromatizado)	1		
51	6020310454-8	Porca Sextavada M8 X 1,25 Ma Cl8 Ch.13mm Alt.6,50mm (Bicromatizado)	1		
52	6020010004-5	Arruela De Pressão M8 Média(Bicromatizado)	1		
53	6020130100-1	Graxeira 1/4" Reta Unf - 28F Alt.14mm Sext 5/16"	3		
54	6020310494-7	Pinhão De 16 Dentes	1		
55	5080010243-7	Bucha De Bronze De Ø24 X Ø28,4 X 36.5mm	1		
56	6020310511-0	Pinhão De 18 Dentes	1		
57	5080010242-9	Bucha De Bronze De Ø24 X Ø28,4 X 49mm	1		

• Carrinho com Distribuidor de Semente Universal/Titanium

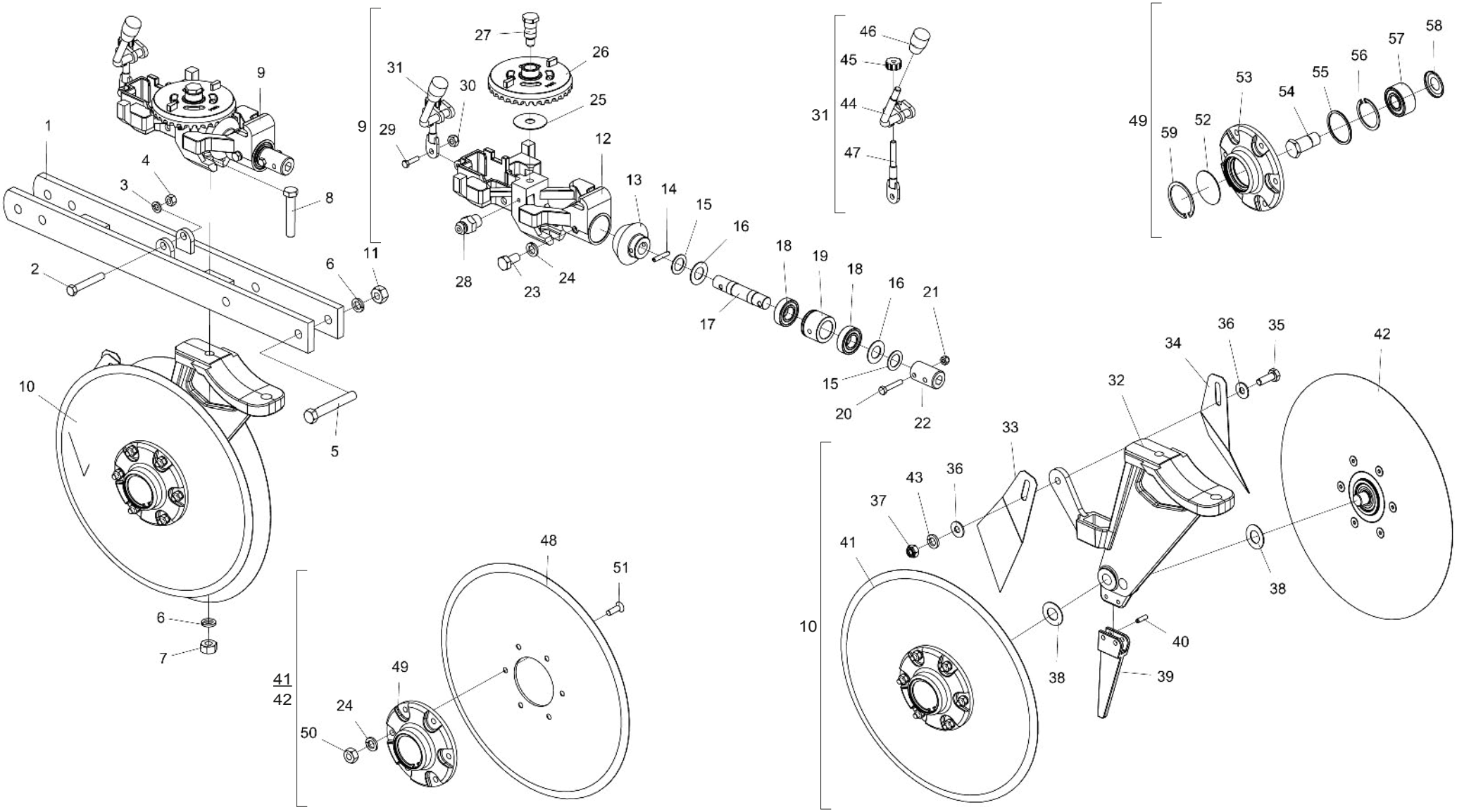

• Tabela Carrinho com Distribuidor de Semente Universal/Titanium

Item	Código	Descrição do Produto	Todos	Dir P/Roda Osc	Esq P/Roda Osc	Dir P/Roda Exc	Esq P/Roda Exc
1	5530014663-4	Suporte De Fixação Do Carrinho Maior		1	1		
1	5530014916-1	Suporte De Fixação Do Carrinho Menor(Linha 2012)				1	1
2	6020311037-8	Parafuso Cab.Sextavada 3/8" X 2.1/2" 16F Unc1A Gr2 Rp(Bicromatizado)	1				
3	6020010406-7	Arruela De Pressão 3/8" Média Industrial(Bicromatizado)	1				
4	6020310746-6	Porca Sextavada 3/8" 16F Unc Gr5 Ch.9/16" Alt.8,50mm (Bicromatizado)	1				
5	6020317495-3	Parafuso Cab.Sextavada M12 X 1,75 X 90mm Cl8.8 Rp(Bicromatizado)		2	2		
5	6020311061-0	Parafuso Cab.Sextavada 1/2" X 3.1/2" 12F W Gr5 Rp(Bicromatizado)				2	2
6	6020010410-5	Arruela De Pressão 1/2" Média Industrial(Bicromatizado)		1	1	3	3
7	6020310754-7	Porca Sextavada 1/2" 12F W Gr5 Ch.7/8" Alt.12,00mm (Bicromatizado)	1				
8	6020311058-0	Parafuso Cab.Sextavada 1/2" X 2.3/4" 12F W Gr5 Rp(Bicromatizado)	1				
9	5044010335-6	Base Do Distribuidor De Semente C/Rolamento	1				
10	5530015800-4	Suporte Direito Do Disco Duplo Da Semente(15" X 4,00mm)		1		1	
10	5530015801-2	Suporte Esquerdo Do Disco Duplo Da Semente(15" X 4,00mm)			1		1
11	6020310847-0	Porca Sextavada Autotrav C/Nylon Baixa M12 X 1 ,75 Ma Cl8 Ch.19mm Alt.12,00mm		2	2		
11	6020310754-7	Porca Sextavada 1/2" 12F W Gr5 Ch.7/8" Alt.12,00mm (Bicromatizado)				2	2
12	5530015949-3	Suporte Da Base Do Distribuidor De Semente(2015 Rolamento)	1				
13	5428010017-2	Pinhão De 15 Dentes	1				
14	6020310488-2	Pino Elástico Pesado Ø6 X 32mm (Seeger Reno 701.162)	1				
15	5024010160-0	Arruela Lisa De Ø20 X Ø31 X 1,21mm	3				
16	5024010694-6	Arruela Lisa De Ø20 X Ø36 X 1,21mm	2				
17	5232011853-0	Eixo De Transmissão	1				
18	6020350942-4	Rolamento Rigido De Esferas 6004 2Rs	2				
19	5080011514-8	Bucha De Ø28 X Ø42 X 32,5mm	1				
20	6020310017-8	Parafuso Cab.Sextavada 1/4" X 1.1/2" 20F Unc1A Gr5 Rt(Bicromatizado)	1				
21	6020310839-0	Porca Sextavada Autotravante C/Nylon Alta 1/4" 20F Unc Gr5 Ch.7/16" Alt.8,00mm (Zinc Brc)	1				
22	5080011095-2	Bucha Auto Compensadora	1				
23	6020310571-4	Parafuso Cab.Sextavada M8 X 1,25 X 16mm Cl5.8 Rt(Bicromatizado)	1				
24	6020010004-5	Arruela De Pressão M8 Média(Bicromatizado)	25				
25	6020010427-0	Arruela Lisa De Ø14 X Ø50 X 1,21mm(Bicromatizado)	1				
26	5164010021-8	Coroa De 33 Dentes	1				
27	5232011571-0	Eixo Fixação Coroa E Pinhão	1				
28	6020130100-1	Graxeira 1/4" Reta Unf - 28F Alt.14mm Sext 5/16"	1				
29	6020310027-5	Parafuso Cab.Sextavada M6 X 1,00 X 25mm Cl8.8 Rt(Bicromatizado)	1				
30	6020317442-2	Porca Sextavada Autotravante C/Nylon Baixa M6 X 1,00 Ma Cl8 Ch.10mm Alt.6,00mm	1				
31	5558010431-1	Trava Da Caixa De Semente Completa	1				
32	5530015693-1	Suporte Direito Do Disco Duplo Da Semente - Lado Dir	1				
32	5530015694-0	Suporte Esquerdo Do Disco Duplo Da Semente - Lado Esq	1				
33	5352030057-7	Limpador Interno Direito Do Disco	2				

Item	Código	Descrição do Produto	Todos	Dir P/Roda Osc	Esq P/Roda Osc	Dir P/Roda Exc	Esq P/Roda Exc
34	5352030056-9	Limpador Interno Esquerdo Do Disco	2				
35	6020310026-7	Parafuso Cab.Sextavada 3/8" X 1.1/4" 16F Unc1A Gr5 Rt(Bicromatizado) - Lado Dir	1				
35	6020317475-9	Parafuso Cab.Sextavada M10 X 1,50 X 30mm Cl8.8 Rt(Bicromatizado) - Lado Esq	1				
36	5024010075-1	Arruela Lisa De Ø10,3 X Ø25 X 2,00mm	4				
37	6020310746-6	Porca Sextavada 3/8" 16F Unc Gr5 Ch.9/16" Alt.8,50mm (Bicromatizado) - Lado Dir	1				
37	6020317435-0	Porca Sext Autotrav C/Nylon Baixa M10 X 1,50 Ma Cl8 Ch.17mm Alt.10,00mm - Lado Esq	1				
38	5024010024-7	Arruela Lisa De Ø20 X Ø38 X 1,21mm	12				
39	5352010065-9	Limpador Menor	2				
40	6020310528-5	Pino Elástico Pesado Ø6 X 20mm (Seeger Reno 701.156)	4				
41	5204010459-3	Cubo Esquerdo Completo(Disco Plano Liso 15" X 4,00mm)	2				
42	5204010458-5	Cubo Direito Completo(Disco Plano Liso 15" X 4,00mm)	2				
43	6020010406-7	Arruela De Pressão 3/8" Média Industrial(Bicromatizado) - Lado Dir Do Suporte		1			
44	5558010432-0	Trava Da Caixa De Semente	1				
45	5456010109-3	Porca De Regulagem	1				
46	6020430203-3	Manopla Pma 330 Rosca 3/8" X 16 Fios	1				
47	5432010578-4	Pino De Trava	1				
48	2857397276-9	Disco Plan Lis 15" X 4,00 Fc Rd 80mm + 6F Rd Esc 8,7mm D=115mm Afe	4				
49	5204010451-8	Cubo Do Disco Direito	2				
49	5204010452-6	Cubo Do Disco Esquerdo	2				
50	6020310454-8	Porca Sextavada M8 X 1,25 Ma Cl8 Ch.13mm Alt.6,50mm (Bicromatizado)	24				
51	6020317573-9	Parafuso Allen Cab.Chata M8 X 1,25 X 25mm Cl12.9 Rt(Fosfatizado)	24				
52	5096010050-3	Calota Do Cubo	4				
53	5204010453-4	Cubo De Ø136 X 41mm	4				
54	5420010098-3	Parafuso Cab.Sextavada 3/4" X 1.7/8" 16F Unf 1A Gr5 Rp-Rosca Direita(Especial)	2				
54	5420010099-1	Parafuso Cab.Sextavada 3/4" X 1.7/8" 16F Unf 1A Gr5 Rp-Rosca Esquerda(Especial)	2				
55	6020010095-9	Anel De Vedação 047X 052X 2mm	4				
56	6020011053-9	Anel De Retenção I-047 G-502-047-01	4				
57	6020350933-5	Rolamento De Esfera Carreira Dupla 5204Kp52-Sp6(Primeira Linha)	4				
58	6020056005-4	Calota Rolamento Esfera Carreira Dupla 5204Kp52-Sp6(1ºlinha)	4				
59	6020010289-7	Anel De Retenção I-55 G502-055-01 (S/Reforco)	4				

• Caixa de Semente 65L

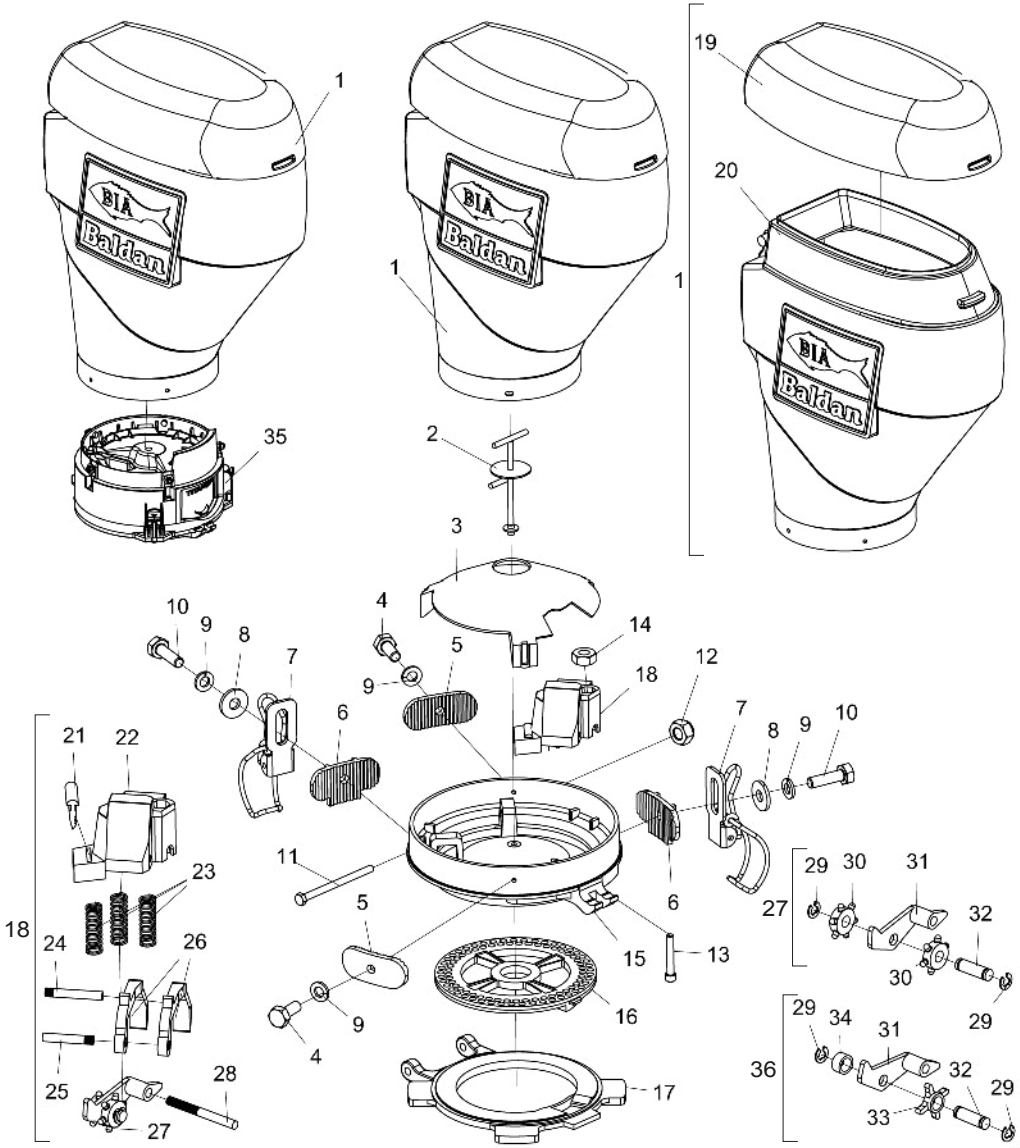

Item	Código	Descrição do Produto	Todos	Sistema Titanium	Sistema Universal
1	6020050906-7	Caixa Plástica P/Semente 65 Litros C/Tampa(Vermelho Ral-3020)	1		
2	5420010104-1	Parafuso Da Caixa De Semente			1
3	6020390103-0	Tampa Protetora Da Semente Do Sistema Universal			1
4	6020310291-0	Parafuso Cab.Sextavada M6 X 1,00 X 15mm Cl8.8 Rt(Bicromatizado)			2
5	5530011945-9	Suporte Fixador Da Caixa De Semente			2
6	5530011969-6	Suporte Fixador Da Caixa De Semente			2
7	5460010005-2	Presilha De Arame Completa			2
8	5024010161-8	Arruela Lisa De Ø7 X Ø18 X 2,00mm			2
9	6020010122-0	Arruela De Pressão M6 Média(Bicromatizado)			4
10	6020312403-4	Parafuso Cab.Sextavada M6 X 1,00 X 20mm Cl8.8 Rt(Bicromatizado)			2
11	6020310562-5	Parafuso Cab.Sextavada M8 X 1,25 X 115mm Cl8.8 Rp(Bicromatizado)			1
12	6020317449-0	Porca Sextavada Autotravante C/Nylon Baixa M8 X 1,25 Ma Cl8 Ch.13mm Alt.8,00mm (Zincado Branco)			1
13	6020317460-0	Parafuso Allen C/C 5/16" X 2" 18F Unc1A Cl12.9 Rp(Fosfatizado)			1
14	6020310744-0	Porca Sextavada 5/16" 18F Unc Gr5 Ch.1/2" Alt.6,50mm (Bicromatizado)			1
15	5044010353-4	Base Do Distribuidor De Semente Universal			1
16	5220010140-5	Disco Distribuidor De Soja 90F Ø8mm(Ø35,10 X Ø189 X 4,50mm)C/Anel De 4,00mm			1
17	5044010294-5	Base Articulável Sistema Universal(2013)			1
18	6020050423-5	Caixa Distribuidora De Semente Completa			1
19	6020390422-6	Tampa da Caixa de Semente de 65 Litros	1		
20	6020050907-5	Caixa Plástica P/ Semente 65 Lts S/Tampa (Vermelho RAL 3020)	1		
21	6020310607-9	Protetor de Borracha Maciça			1
22	6020050404-9	Caixa Distribuidora de Semente			1
23	6020250328-7	Mola Helicoidal de Compressão Ø8 x Ø9,7 x 29,5mm - Arame Ø00,8 5mm			3
24	6020310424-6	Pino Liso Recartilhado Ø5 x 34mm			1
25	6020310425-4	Pino Liso Recartilhado Ø5 x 30mm			1
26	6020130207-5	Gatilho Raspador de Semente			2
27	6020130206-7	Gatilho Raspador			1
28	6020310423-8	Pino Liso Recartilhado Ø5 x 52mm			1
29	6020010246-3	Anel de Retenção RS-05 G503-050-01			2
30	6020350784-7	Roseta Dosadora de Semente			2
31	6020130205-9	Gatilho do Dosador			1
32	6020310526-9	Pino de Plástico de Ø7 x 18.5 x 23.5			1
33	6020350876-2	Estrela Dosadora c/ Furo Ø 8,3mm (Cor Preta)			1
34	6020030720-0	Bucha de Ø8,30 x Ø11,50 x 6mm			1
35	6020055623-5	Conjunto Titanium C/Kit Montagem Caixa De Semente(1030001)		1	
36	6020350930-0	Roseta Completa			1

BALDAN

• Caixa de Semente 3° Depósito

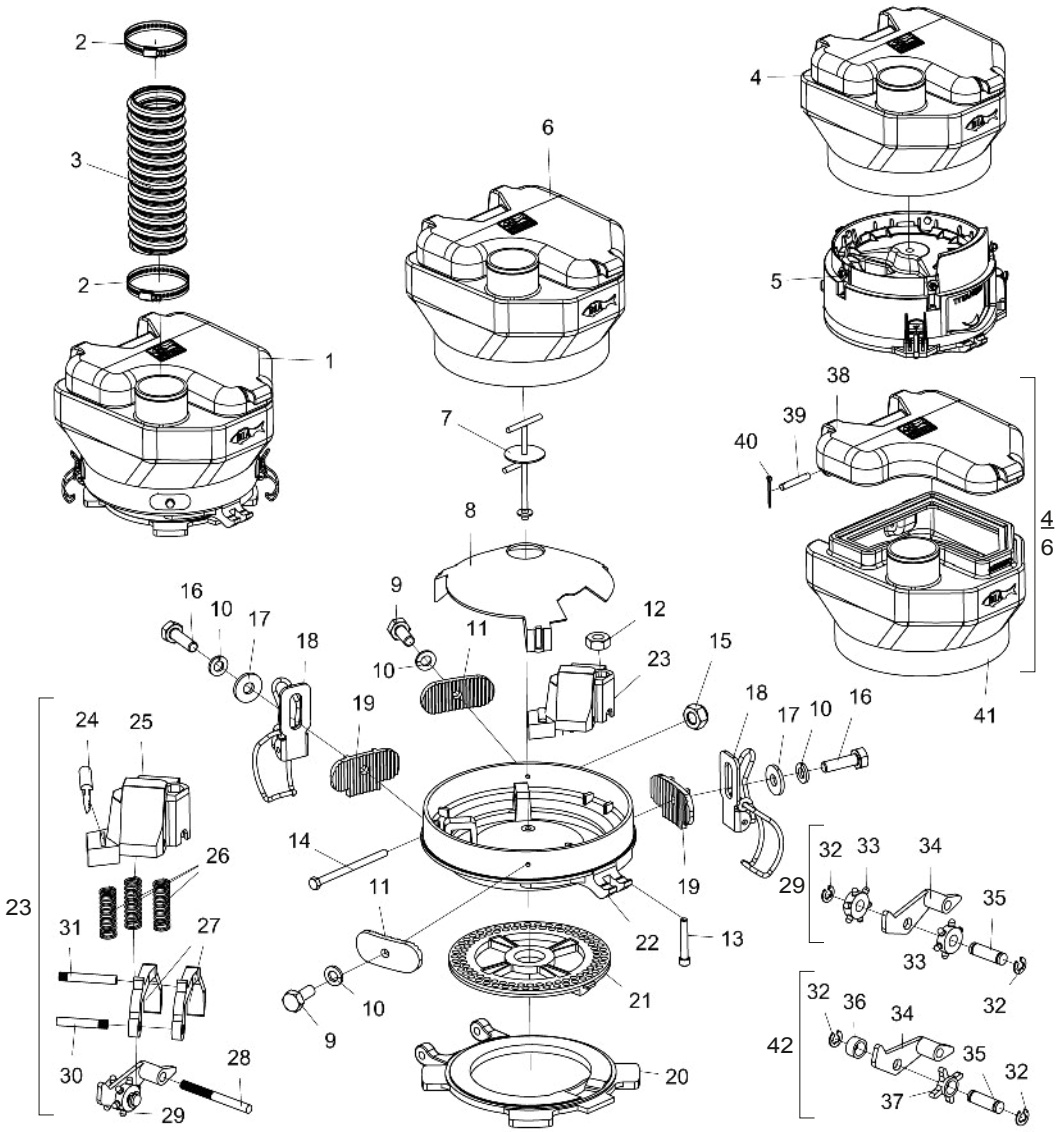

Item	Código	Descrição do Produto	Todos	Mangote De 3'' X 650mm Titanium	Mangote De 3'' X 750mm Titanium	Mangote De 3'' X 650mm Universal	Mangote De 3'' X 750mm Universal
1	5092010494-8	Caixa De Semente P/Mangote 3" Sistema Universal(2013)				1	1
1	5092010529-4	Caixa De Semente P/Mangote De 3" Sistema Titanium		1	1		
2	6020010712-0	Abraçadeira S/Fim 70-89 Fita 13/14mm	2				
3	5372010888-3	Mangueira Vacuo Ar Poliuretano De Ø3" X 850mm		1		1	
3	5372010894-8	Mangueira Vacuo Ar Poliuretano De Ø3" X 950mm			1		1
4	6020055415-1	Caixa Plástica P/Semente 10 Litros C/Tampa (Bocal 3")		1	1		
5	6020055623-5	Conjunto Titanium (1.03.001)		1	1		
6	6020055415-1	Caixa Plástica P/Semente 10 Litros C/Tampa (Bocal 3")				1	1
7	5420010104-1	Parafuso Da Caixa De Semente				1	1
8	6020390103-0	Tampa Protetora Da Semente Do Sistema Universal				1	1
9	6020310291-0	Parafuso Cab.Sextavada M6 X 1,00 X 15mm Cl8.8 Rt(Bicromatizado)				2	2
10	6020010122-0	Arruela De Pressão M6 Média(Bicromatizado)				4	4
11	5530011945-9	Suporte Fixador Da Caixa De Semente				2	2
12	6020310454-8	Porca Sextavada M8 X 1,25 Ma Cl8 Ch.13mm Alt.6,50mm (Bicromatizado)				1	1
13	6020310166-2	Parafuso Allen C/C M8 X 1,25 X 50mm Cl12.9 Rp(Fosfatizado)				1	1
14	6020310562-5	Parafuso Cab.Sextavada M8 X 1,25 X 115mm Cl8.8 Rp(Bicromatizado)				1	1
15	6020317449-0	Porca Sext Autotrav C/Nylon Baixa M8 X 1,25 Ma Cl8 Ch.13mm Alt.8,00mm (Zincado Branco)				1	1
16	6020310027-5	Parafuso Cab.Sextavada M6 X 1,00 X 25mm Cl8.8 Rt(Bicromatizado)				2	2
17	5024010161-8	Arruela Lisa De Ø7 X Ø18 X 2,00mm				2	2
18	5460010005-2	Presilha De Arame Completa				2	2
19	5530011969-6	Suporte Fixador Da Caixa De Semente				2	2
20	5044010294-5	Base Articulável Sistema Universal(2013)				1	1
21	5220010140-5	Disco Distribuidor De Soja 90F Ø8mm(Ø35,10 X Ø189 X 4,50mm)C/Anel De 4,00mm				1	1
22	5044010353-4	Base Do Distribuidor De Semente Universal				1	1
23	6020050423-5	Caixa Distribuidora De Semente Completa				1	1
24	6020310607-9	Protetor de Borracha Maciça				1	1
25	6020050404-9	Caixa Distribuidora de Semente				1	1
26	6020250328-7	Mola Helicoidal de Compressão Ø8 x Ø9,7 x 29,5mm - Arame Ø00,8 5mm				3	3
27	6020130207-5	Gatilho Raspador de Semente				2	2
28	6020310423-8	Pino Liso Recartilhado Ø5 x 52mm				1	1
29	6020130206-7	Gatilho Raspador				1	1
30	6020310425-4	Pino Liso Recartilhado Ø5 x 30mm				1	1
31	6020310424-6	Pino Liso Recartilhado Ø5 x 34mm				1	1
32	6020010246-3	Anel de Retenção RS-05 G503-050-01				2	2
33	6020350784-7	Roseta Dosadora de Semente				2	2
34	6020130205-9	Gatilho do Dosador				1	1
35	6020310526-9	Pino de Plástico de Ø7 x 18.5 x 23.5				1	1
36	6020030720-0	Bucha de Ø8,30 x Ø11,50 x 6mm				1	1
37	6020350876-2	Estrela Dosadora c/ Furo Ø 8,3mm (Cor Preta)				1	1
38	6020390938-4	Tampa P/ Caixa Plástica De Semente 10 Litros (Preto)	1				
39	6020310515-3	Pino Da Tampa Do Depósito	2				
40	6020055413-5	Contra Pino Ø1/16" X 3/4"	4				
41	6020055412-7	Caixa Plástica p/ Semente 10 Litros s/ Tampa (Vermelho RAL 3020) (Bocal 3")	1				
42	6020350930-0	Roseta Completa				1	1
43	5372011175-2	Mangueira Vácuo Ar Poliuretano De Ø3" X 230mm	1				
44	5460010021-4	Presilha Fixação Condutor De Semente	1				

• Carrinho Disco Duplo Adubo

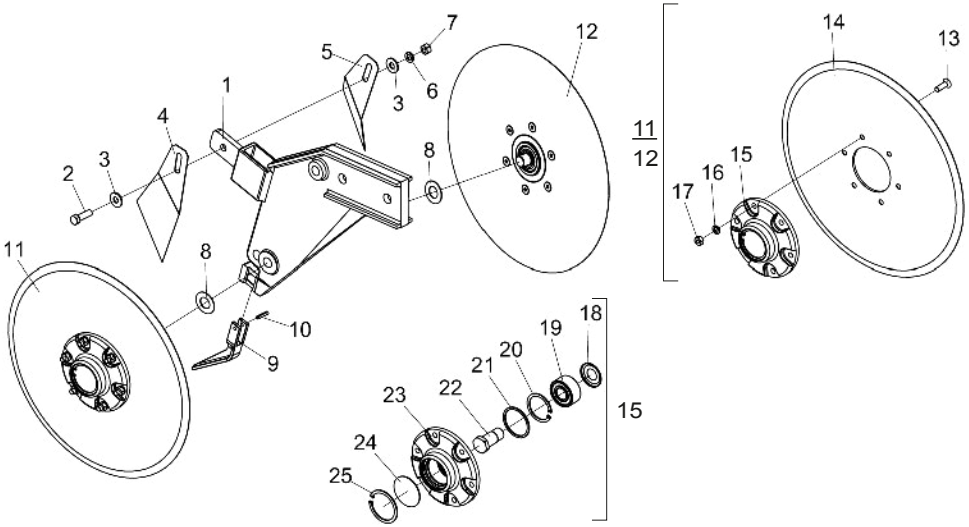

Item	Código	Descrição do Produto	Todos	Direito	Esquerdo
1	5530410058-2	Suporte Dir Do Disco Duplo Do Adubo		1	
1	5530410059-0	Suporte Esq Do Disco Duplo Do Adubo			1
2	6020310026-7	Parafuso Cab.Sextavada 3/8" X 1.1/4" 16F Unc1A Gr5 Rt(Bicromatizado)	1		
3	5024010075-1	Arruela Lisa De Ø10,3 X Ø25 X 2,00mm	2		
4	5352030057-7	Limpador Interno Direito Do Disco	1		
5	5352030056-9	Limpador Interno Esquerdo Do Disco	1		
6	6020010406-7	Arruela De Pressão 3/8" Média Industrial(Bicromatizado)	1		
7	6020310746-6	Porca Sextavada 3/8" 16F Unc Gr5 Ch.9/16" Alt.8,50mm (Bicromatizado)	1		
8	5024010024-7	Arruela Lisa De Ø20 X Ø38 X 1,21mm	2		
9	5352030052-6	Limpador Inferior Do Disco Do Adubo	1		
10	6020310502-1	Pino Elástico Pesado Ø5 X 24mm (Seeger Reno 701.136)	1		
11	5204010458-5	Cubo Direito Completo(Disco Plano Liso 15" X 4,00mm)	1		
12	5204010459-3	Cubo Esquerdo Completo(Disco Plano Liso 15" X 4,00mm)	1		
13	6020317573-9	Parafuso Allen Cab.Chata M8 X 1,25 X 25mm Cl12.9 Rt(Fosfatizado)	12		
14	2857397276-9	Disco Plan Lis 15" X 4,00 Fc Rd 80mm + 6F Rd Esc 8,7mm D=115mm Afe	2		
15	5204010451-8	Cubo Do Disco Direito	1		
15	5204010452-6	Cubo Do Disco Esquerdo	1		
16	6020010004-5	Arruela De Pressão M8 Média(Bicromatizado)	12		
17	6020310454-8	Porca Sextavada M8 X 1,25 Ma Cl8 Ch.13mm Alt.6,50mm (Bicromatizado)	12		
18	6020056005-4	Calota Rolamento Esfera Carreira Dupla 5204Kp52-Sp6(1ºlinha)	2		
19	6020350933-5	Rolamento De Esfera Carreira Dupla 5204Kp52-Sp6(Primeira Linha)	2		
20	6020011053-9	Anel De Retenção I-047 G-502-047-01	2		
21	6020010095-9	Anel De Vedação 047X 052X 2mm	2		
22	5420010098-3	Parafuso Cab.Sextavada 3/4" X 1.7/8" 16F Unf 1A Gr5 Rp-Rosca Direita(Especial)	1		
22	5420010099-1	Parafuso Cab.Sextavada 3/4" X 1.7/8" 16F Unf 1A Gr5 Rp-Rosca Esquerda(Especial)	1		
23	5204010453-4	Cubo De Ø136 X 41mm	2		
24	5096010050-3	Calota Do Cubo	2		
25	6020010289-7	Anel De Retenção I-55 G502-055-01 (S/Reforco)	2		

• Sulcador Com Haste Fino

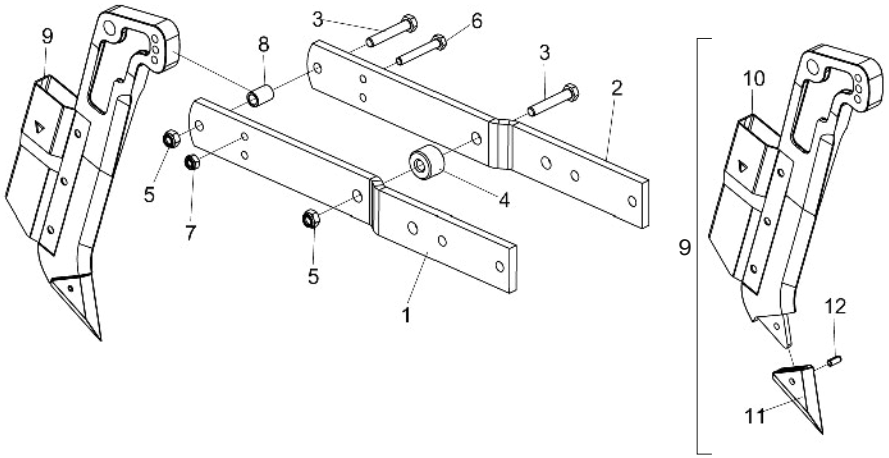

Item	Código	Descrição do Produto	Todos	Menor	Maior
1	5072011572-4	Braço Direito 2.1/2" X 1/2" X 370mm		1	
2	5072011573-2	Braço Esquerdo 2.1/2" X 1/2" X 370mm		1	
2	5072010012-3	Braço De 63,5 X 570 X 12,5mm			2
3	6020310978-7	Parafuso Cab.Sextavada M12 X 1,75 X 70mm Cl8.8 Rt(Bicromatizado)		1	2
4	5080010210-0	Bucha De Ø13,5 X Ø1.1/2" X 26,5mm			1
5	6020310847-0	Porca Sextavada Autotravante C/Nylon Baixa M12 X 1 ,75 Ma Cl8 Ch.19mm Alt.12,00mm		1	2
6	6020317444-9	Parafuso Cab.Sextavada M10 X 1,50 X 70mm Cl8.8 Rt(Bicromatizado)	1		
7	6020317435-0	Porca Sextavada Autotravante C/Nylon Baixa M10 X 1,50 Ma Cl8 Ch.17mm Alt.10,00mm	1		
8	5080010016-7	Bucha De Articulação	1		
9	5532010227-7	Sulcador Completo	1		
10	5532010226-9	Sulcador Do Adubo	1		
11	6010602800-4	Bico Recambiavel	1		
12	6020310493-9	Pino Elástico Pesado Ø8 X 18mm (Seeger Reno 701.181)	1		

• Sulcador Com Defletor Regulável Com Suporte

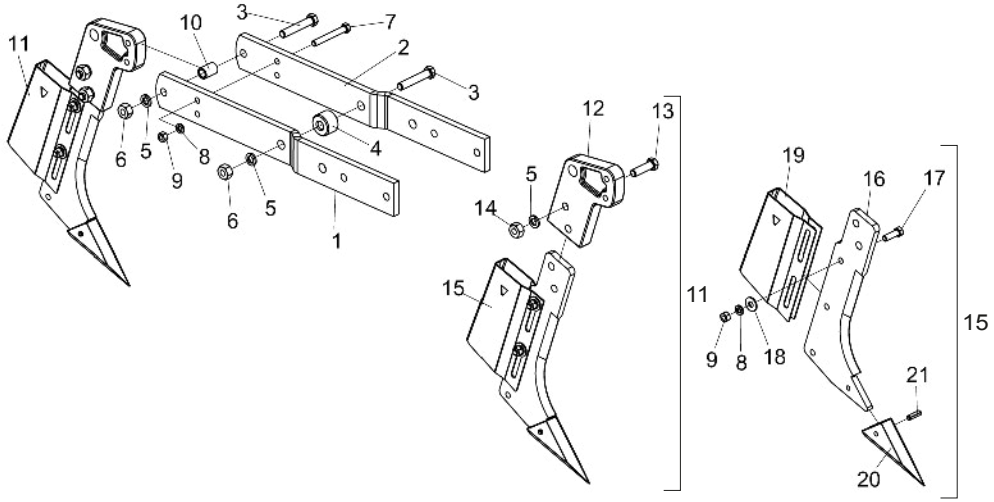

Item	Código	Descrição do Produto	Todos	Menor	Maior
1	5072011572-4	Braço Direito 2.1/2" X 1/2" X 370mm		1	
2	5072011573-2	Braço Esquerdo 2.1/2" X 1/2" X 370mm		1	
2	5072010012-3	Braço De 63,5 X 570 X 12,5mm			2
3	6020311058-0	Parafuso Cab.Sextavada 1/2" X 2.3/4" 12F W Gr5 Rp(Bicromatizado)		1	2
4	5080010210-0	Bucha De Ø13,5 X Ø1.1/2" X 26,5mm			1
5	6020010410-5	Arruela De Pressão 1/2" Média Industrial(Bicromatizado)		3	5
6	6020310754-7	Porca Sextavada 1/2" 12F W Gr5 Ch.7/8" Alt.12,00mm (Bicromatizado)		1	2
7	6020311253-2	Parafuso Cab.Sextavada 3/8" X 3" 16F Unc1A Gr5 Rt(Bicromatizado)	1		
8	6020010406-7	Arruela De Pressão 3/8" Média Industrial(Bicromatizado)	3		
9	6020310746-6	Porca Sextavada 3/8" 16F Unc Gr5 Ch.9/16" Alt.8,50mm (Bicromatizado)	4		
10	5080010016-7	Bucha De Articulação	1		
11	5532010168-8	Sulcador C/Defletor Regulavel C/Suporte	1		
12	5530390016-0	Suporte Do Fação	1		
13	6020317428-7	Parafuso Cab.Sextavada 1/2" X 1.3/4" 20F Unf1A Gr5 Rt(Bicromatizado)	2		
14	6020317433-3	Porca Sextavada 1/2" 20F Unf Gr5 Ch.7/8" Alt.12,00mm (Bicromatizado)	2		
15	5532010161-0	Sulcador Regulável Completo Do Adubo De 12,00mm	1		
16	5274010061-0	Fação Do Sulcador De 12,00mm	1		
17	6020310026-7	Parafuso Cab.Sextavada 3/8" X 1.1/4" 16F Unc1A Gr5 Rt(Bicromatizado)	2		
18	5024010075-1	Arruela Lisa De Ø10,3 X Ø25 X 2,00mm	2		
19	5150010035-8	Condutor Regulável Do Adubo	1		
20	6010601686-3	Bico Recambiável 13mm	1		
21	6020310490-4	Pino Elástico Pesado Ø8 X 28mm (Seeger Reno 701.186)	1		

• Carrinho do Disco de Corte

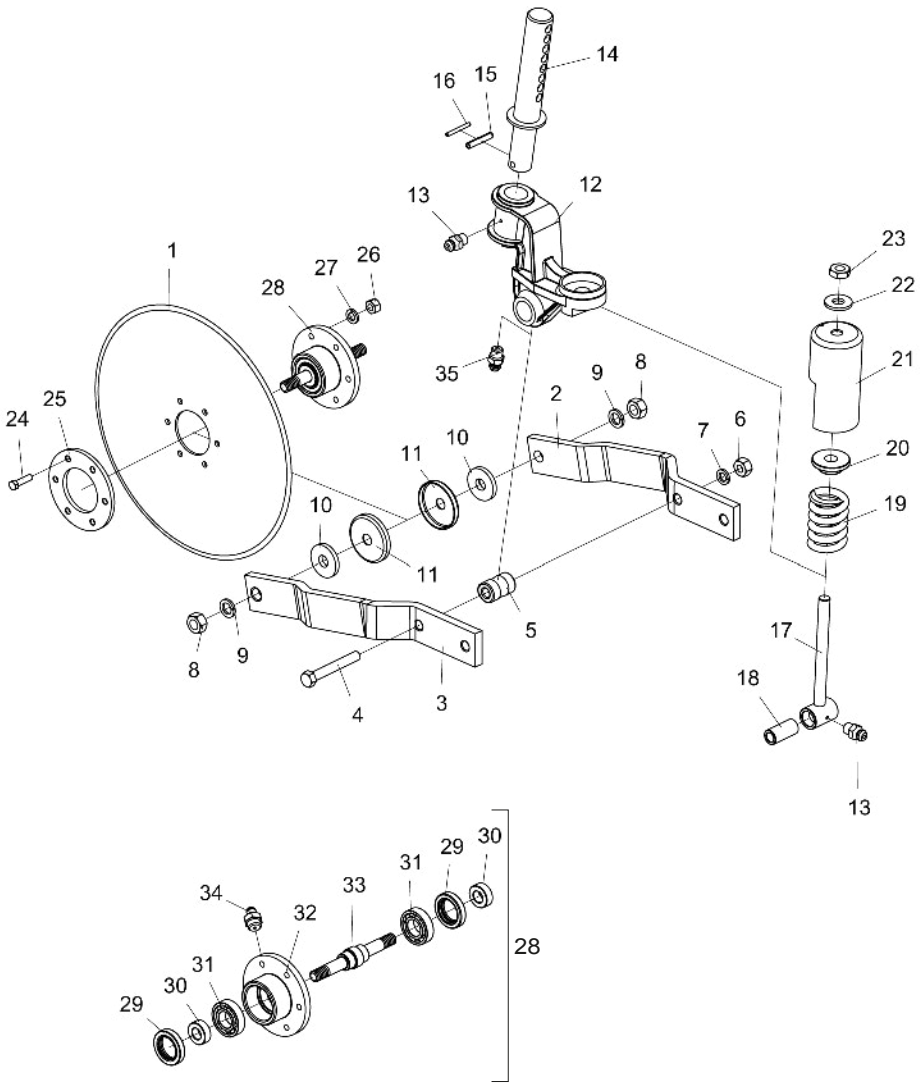

Item	Código	Descrição do Produto	Todos	Disco Liso 18" - 4000 a 7500	Disco Estriado 18" - 4000 a 7500	Disco Turbo 20" - 4000 a 7500	Disco Liso 20" - 4000 A 5500	Disco Liso 20" - 6500 E 7500
1	2861417388-4	Disco Plan Lis 18" X 4,75 Fc Rd 80mm + 6F Rd 10,3mm D=115mm Afd		1				
1	3261417388-1	Disco Plan Est 18" X 4,75 Fc Rd 80mm + 6F Rd 10,3mm D=115mm Afd			1			
1	6020072027-2	Disco Turbo 20" C/Furo Central De Ø85mm Esp.5,00mm				1		
1	2863417388-0	Disco Plan Lis 20" X 4,75 Fc Rd 80mm + 6F Rd 10,3mm D=115mm Afd					1	1
2	5040010127-0	Barra Esquerda Do Suporte Do Disco De Corte		1	1	1	1	
2	5072010073-5	Braço Esquerdo Do Disco De Corte						1
3	5040010126-1	Barra Direita Do Suporte Do Disco De Corte		1	1	1	1	
3	5072010072-7	Braço Esquerdo Do Disco De Corte						1
4	6020311087-4	Parafuso Cab.Sextavada 5/8" X 4.1/2" 11F Unc1A Gr5 Rp(Bicromatizado)	2					
5	5080020762-0	Bucha De Ø16 X Ø36,1 X 55mm	1					
6	6020310760-1	Porca Sextavada 5/8" 11F Unc Gr5 Ch.1.1/16" Alt.15,00mm (Bicromatizado)	2					
7	6020010412-1	Arruela De Pressão 5/8" Média Industrial(Bicromatizado)	2					
8	6020310770-9	Porca Sextavada 3/4" 10F UNC GR5 CH.1.7/32" ALT.18,50mm (Bicromatizado)		2	2		2	2
8	6020311265-6	Porca Sextavada M20 X 2,50 Ma Cl8 Ch.30mm Alt.16,00mm (Bicromatizado)				2		
9	6020010414-8	Arruela De Pressão 3/4" Média(Bicromatizado)		2	2		2	2
9	6020010403-2	Arruela De Pressão M20 Média(Bicromatizado)				2		
10	5024010289-4	Arruela Lisa De Ø20 X Ø58 X 8,00mm	2					
11	5096010028-7	Calota Do Cubo	2					
12	5530520076-9	Suporte Do Eixo		1	1	1	1	
12	5530010140-1	Suporte Do Disco Corte						1
13	6020130100-1	Graxeira 1/4" Reta Unf - 28F Alt.14mm Sext 5/16"	2					
14	5232030133-5	Eixo Menor C/Arruela		1	1	1	1	
14	5232010066-6	Eixo C/Arruela.						1
15	6020310510-2	Pino Elástico Pesado Ø10 X 55mm (Seeger Reno 701.220)	1					
16	6020310472-6	Pino Elástico Pesado Ø6 X 55mm (Seeger Reno 701.167)	1					
17	5566010028-7	Varão Da Mola		1	1	1	1	
17	5566010058-9	Varão Da Mola						1
18	5080020661-5	Bucha De Ø16,2 X Ø26,5 X 57mm	1					
19	6020250281-7	Mola Helicoidal De Compressão Ø43 X Ø67 X 141mm Arame=Ø12mm		1	1	1	1	
19	6020250222-1	Mola Helicoidal De Compressão Ø43 X Ø67 X 200mm Arame=Ø12mm						1
20	6010600980-8	Bucha De Encosto	1					
21	6020310691-5	Proteção Da Mola		1	1	1	1	
22	5024010007-7	Arruela Lisa De Ø20,3 X Ø46,5 X 4,75mm	1					
23	6020310784-9	Porca Sextavada 3/4" 10F Unc Gr5 Ch.1.1/4" Alt.11,00mm (Bicromatizado)	2					
24	6020311029-7	Parafuso Cab.Sextavada 3/8" X 1.1/2" 16F Unc1A Gr5 Rt(Bicromatizado)	6					
25	5284010001-4	Flange Do Cubo Do Disco	1					
26	6020310746-6	Porca Sextavada 3/8" 16F Unc Gr5 Ch.9/16" Alt.8,50mm (Bicromatizado)	6					
27	6020010406-7	Arruela De Pressão 3/8" Média Industrial(Bicromatizado)	6					
28	5204020099-1	Cubo Completo	1					
29	6020350201-2	Retentor Ø40,00 X Ø62,00 X 12,00mm (Arca 5456 Gb / Flexa 10018 N)	2					
30	5080020761-1	Bucha De Ø20 X Ø40 X 15mm	2					
31	6020350007-9	Rolamento De Esfera 6206(Skf-Nsk-Timken)	2					
32	5204010088-1	Cubo Do Disco	1					
33	5232030120-3	Eixo Rosca Ø3/4" X 194mm		1	1		1	1
33	5232012009-8	Eixo M20 X 194mm				1		
34	6020130108-7	Graxeira 1/8" Reta Bsp-28F	1					
35	6020130100-1	Graxeira 1/4" Reta Unf - 28F Alt.14mm Sext 5/16"		1	1	1	1	
35	6020130106-0	Graxeira 1/4" 90º Unf-28F						1

• Carrinho do Disco de Corte 20" - Disco de Corte Fundido

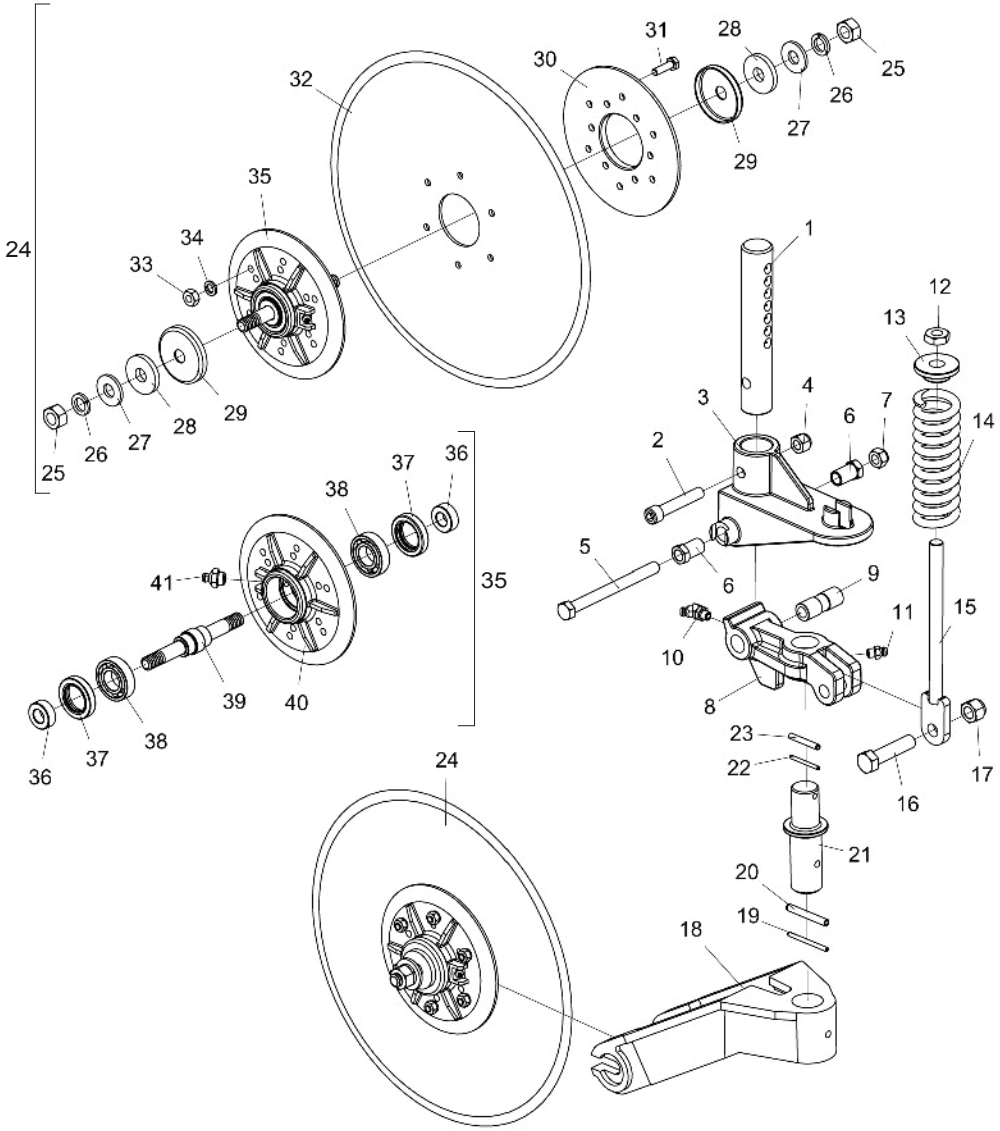

Item	Código	Descrição do produto	Todos
1	5232011802-6	Eixo De Ø44,45 X 262mm	1
2	6020310263-4	Parafuso Allen C/C 5/8" X 3.1/2" 11F Unc1A Cl12.9 Rp(Fosfatizado)	1
3	5530016398-9	Suporte Da Mola Do Disco De Corte	1
4	6020310759-8	Porca Sextavada Autotravante C/Nylon Alta 5/8" 11F Unc Gr5 Ch.15/16" Alt.19,50mm (Zincado Branco)	1
5	6020310308-8	Parafuso Cab.Sextavada M16 X 2,00 X 180mm Cl8.8 Rp(Bicromatizado)	1
6	5080011677-2	Bucha Sextavada De 1" X 42,8mm	2
7	6020317443-0	Porca Sextavada Autotravante C/Nylon Baixa M16 X 2,00 Ma Cl8 Ch.24mm Alt.16,00mm (Zincado Branco)	1
8	5530014241-8	Suporte Do Disco De Corte	1
9	5080010693-9	Bucha De Ø16,2 X Ø26,5 X 71,5mm	1
10	6020130104-4	Graxeira 1/4" 45ºunf - 28F Sext 5/16"	1
11	6020130100-1	Graxeira 1/4" Reta Unf - 28F Alt.14mm Sext 5/16"	1
12	6020310784-9	Porca Sextavada 3/4" 10F Unc Gr5 Ch.1.1/4" Alt.11,00mm (Bicromatizado)	2
13	6010600980-8	Bucha De Encosto	1
14	6020250222-1	Mola Helicoidal De Compressão Ø43 X Ø67 X 200mm Arame=Ø12mm	1
15	5566010269-7	Varão Do Disco De Corte	1
16	6020311113-7	Parafuso Cab.Sextavada 3/4" X 3.1/4" 16F Unf1A Gr5 Rp(Bicromatizado)	1
17	6020310802-0	Porca Sextavada Autotravante C/Nylon Alta 3/4" 16F Unf Gr5 Ch.1.1/8" Alt.22,50mm (Zincado Branco)	1
18	5530011909-2	Suporte De Fixação Do Disco De Corte	1
19	6020310487-4	Pino Elástico Pesado Ø6 X 75mm (Seeger Reno 701.171)	1
20	6020310489-0	Pino Elástico Pesado Ø10 X 75mm (Seeger Reno 701.224)	1
21	5232011686-4	Eixo Do Disco De Corte	1
22	6020311251-6	Pino Elástico Pesado Ø5 X 55mm (Seeger Reno 701.145)	1
23	6020311252-4	Pino Elástico Pesado Ø8 X 55mm (Seeger Reno 701.193)	1
24	5204010540-9	Cubo Completo C/ Disco De Corte De 20"(Disco Planoliso De 20" X 4,75mm)	1
25	6020310770-9	Porca Sextavada 3/4" 10F UNC GR5 CH.1.7/32" ALT.18,50mm (Bicromatizado)	2
26	6020010414-8	Arruela De Pressão 3/4" Média(Bicromatizado)	2
27	5024010007-7	Arruela Lisa De Ø20,3 X Ø46,5 X 4,75mm	2
28	5024010289-4	Arruela Lisa De Ø20 X Ø58 X 8,00mm	2
29	5096010028-7	Calota Do Cubo	2
30	6010602808-0	Flange Do Disco De Corte Turbo E Liso	1
31	6020310437-8	Parafuso Cab.Sextavada M10 X 1,50 X 35mm Cl8.8 Rt(Bicromatizado)	6
32	2863417414-3	Disco Plan Lis 20" X 4,75 Fc Rd 80mm + 6F Rd 10,3mm D=145mm Afd	1
33	6020310822-5	Porca Sextavada M10 X 1,50 Ma Cl8 Ch.17mm Alt.8,00mm (Bicromatizado)	6
34	6020010394-0	Arruela De Pressão M10 Média(Bicromatizado)	6
35	5204010500-0	Cubo Maior Completo	1
36	5080020761-1	Bucha De Ø20 X Ø40 X 15mm	2
37	6020350201-2	Retentor Ø40,00 X Ø62,00 X 12,00mm (Arca 5456 Gb / Flexa 10018 N)	2
38	6020350007-9	Rolamento De Esfera 6206(Skf-Nsk-Timken)	2
39	523030120-3	Eixo Rosca 3/4" X 194mm	1
40	5204010363-5	Cubo Maior Do Disco De Corte	1
41	6020130108-7	Graxeira 1/8" Reta Bsp-28F	1

• Carrinho com Roda de Profundidade Excêntrica/Oscilante com Roda em "V" - Regulagem Manual Paralela

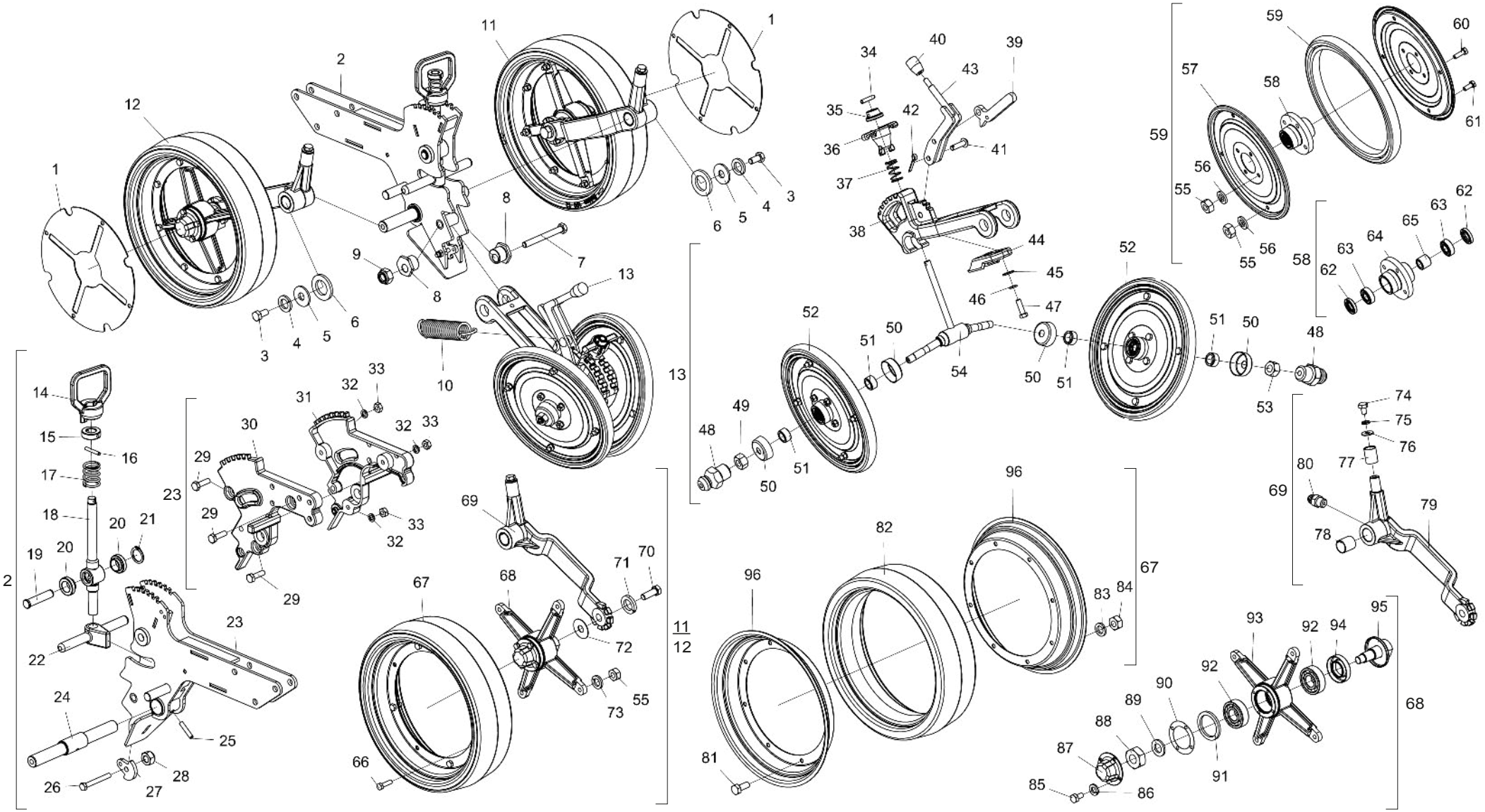

• Tabela Carrinho com Roda de Profundidade Excêntrica/Oscilante com Roda em "V" - Regulagem Manual Paralela

Item	Código	Descrição do Produto	Todos
1	5018010060-9	Aro De Proteção P/Roda Oscilante - Apenas Para O Carrinho Com Aro De Proteção	2
2	5530014329-5	Suporte De Articulação Do Carrinho	1
3	6020311045-9	Parafuso Cab.Sextavada 1/2" X 1" 12F W Gr5 Rt S/Ponta(Bicromatizado)	2
4	6020010410-5	Arruela De Pressão 1/2" Média Industrial(Bicromatizado)	2
4	6020010395-8	Arruela De Pressão M12 Média(Bicromatizado)	1
5	5024010068-9	Arruela Lisa De Ø13,3 X Ø35,5 X 3,00mm	2
6	5024010323-8	Arruela Lisa De Ø27 X Ø44,5 X 4,75mm	12
7	6020310979-5	Parafuso Cab.Sextavada M12 X 1,75 X 110mm Cl8.8 Rp(Bicromatizado)	1
8	5080010945-8	Bucha Excêntrica De Regulagem Da Roda De Compactação	2
9	6020310820-9	Porca Sextavada M12 X 1,75 Ma Cl8 Ch.19mm Alt.10,00mm (Bicromatizado)	1
10	6020250318-0	Mola Helicoidal De Tração Ø23 X Ø31 X 106mm Arame=Ø4mm	1
11	5124010716-7	Carrinho Direito Da Roda De Profundidade Completo	1
12	5124010717-5	Carrinho Esquerdo Da Roda De Profundidade Completo	1
13	5530014335-0	Suporte Da Roda Em "V" Completo	1
14	5468010288-3	Puxador Da Roda "V"	1
15	5080010943-1	Bucha Do Puxador	1
16	6020310501-3	Pino Elástico Pesado Ø5 X 32mm (Seeger Reno 701.140)	1
17	6020250574-3	Mola Helicoidal De Compressão Ø22,5 X Ø28,5 X 37mm Arame=Ø3,0mm(Bicromatizado)	1
18	5232011180-3	Eixo De Articulação C/Bucha	1
22	5530014328-7	Suporte De Articulação Da Roda De Profundidade	1
24	5232012234-1	Eixo De Ø24,9" X 244,3mm	1
25	6020310508-0	Pino Elástico Pesado Ø8 X 40mm (Seeger Reno 701.190)	1
26	6020310976-0	Parafuso Cab.Sextavada M8 X 1,25 X 45mm Cl8.8 Rp(Bicromatizado)	1
27	5530014327-9	Suporte De Articulação Da Mola	1
28	6020317449-0	Porca Sextavada Autotravante C/Nylon Baixa M8 X 1,25 Ma Cl8 Ch.13mm Alt.8,00mm (Zincado Branco)	1
29	6020310437-8	Parafuso Cab.Sextavada M10 X 1,50 X 35mm Cl8.8 Rt(Bicromatizado)	3
30	5530014332-5	Suporte Direito Da Roda De Profundidade	1
31	5530014331-7	Suporte Esquerdo Da Roda De Profundidade	1
32	6020010394-0	Arruela De Pressão M10 Média(Bicromatizado)	3
33	6020310822-5	Porca Sextavada M10 X 1,50 Ma Cl8 Ch.17mm Alt.8,00mm (Bicromatizado)	3
34	6020310502-1	Pino Elástico Pesado Ø5 X 24mm (Seeger Reno 701.136)	1
35	5080010423-5	Bucha Do Puxador	1
36	5468010289-1	Puxador Da Roda "V"	1
37	6020250233-7	Mola Helicoidal De Compressão Ø16,8 X Ø20 X 34mm Arame=Ø1,6mm(Bicromatizado)	1
38	5530016410-1	Suporte De Articulação Da Roda Em "V"	1
39	5558010358-7	Trava Da Alavanca De Regulagem	1
40	6020430203-3	Manopla Pma 330 Rosca 3/8" X 16 Fios	1
41	6020311241-9	Pino Cab.Francesa Ø9,8 X 33mm	2
42	6020050099-0	Contrapino 1/8" X 3/4" (Zincado Branco)	2
43	5008010224-8	Alavanca De Regulagem Da Pressão Da Mola	1
44	6010602527-7	Trava De Fixação Da Roda Em "V"	1
45	5024010075-1	Arruela Lisa De Ø10,3 X Ø25 X 2,00mm	2
46	6020010394-0	Arruela De Pressão M10 Media(Bicromatizado)	2
47	6020317475-9	Parafuso Cab.Sextavada M10 X 1,50 X 30mm Cl8.8 Rt(Bicromatizado)	2
48	6020130100-1	Graxeira 1/4" Reta Unf - 28F Alt.14mm Sext 5/16"	2
49	6020310736-9	Porca Sextavada 9/16" 18F Unf Gr5 Ch.7/8" Alt.12,50mm (Bicromatizado)	1
50	5096010033-3	Calota Do Cubo	4
51	5080020710-7	Bucha De Ø15 X Ø22,22 X 12mm	4
52	5498090024-2	Roda Compactadora Avulsa	2
53	6020310737-7	Porca Sextavada 9/16" 18F Rf/Esq Unf Gr5 Ch.7/8" Alt.12,50mm (Bicromatizado)	1

Item	Código	Descrição do Produto	Todos
54	5232011186-2	Eixo De Regulagem Da Roda "V"	1
55	6020310454-8	Porca Sextavada M8 X 1,25 Ma Cl8 Ch.13mm Alt.6,50mm (Bicromatizado)	24
56	6020010004-5	Arruela De Pressão M8 Média(Bicromatizado)	16
57	5288020025-9	Friso Da Roda	4
58	5204110018-4	Cubo Completo Da Roda	2
59	6020010808-9	Aro 300 X 25mm	2
60	6020310448-3	Parafuso Cab.Sextavada M8 X 1,25 X 25mm Cl8.8 Rt(Bicromatizado)	8
61	6020311269-9	Parafuso Cab.Sextavada M8 X 1,25 X 20mm Cl8.8 Rt(Bicromatizado)	8
62	6020350211-0	Retentor Ø22,00 X Ø35,00 X 6,70mm (Arca 5044 Br / Sabo 00294 Br)	4
63	6020350871-1	Rolamento Rigido De Esfera 6202 (Skf-Nsk-Timken)	4
64	5204110017-6	Cubo Da Roda	2
65	5080020655-0	Bucha De Ø16 X Ø25 X 22mm	2
66	6020317477-5	Parafuso Cab.Sextavada M8 X 1,25 X 30mm Cl8.8 Rt(Bicromatizado)	8
67	5498090018-8	Roda De Profundidade	2
68	5204010511-5	Cubo Da Roda Esquerdo Completo	1
68	5204010512-3	Cubo Da Roda Direito Completo	1
69	5530015622-2	Suporte Da Roda Direito Completo	1
69	5530015623-0	Suporte Da Roda Esquerda Completo	1
70	6020310179-4	Parafuso Cab.Sextavada 5/8" X 1.3/4" 11F Unc1A Gr5 Rt(Bicromatizado)	2
71	6020010412-1	Arruela De Pressão 5/8" Média Industrial(Bicromatizado)	2
72	5024010051-4	Arruela Lisa De Ø16 X Ø44 X 1,21mm	2
73	6020010004-5	Arruela De Pressão M8 Média(Bicromatizado)	8
74	6020311030-0	Parafuso Cab.Sextavada 3/8" x 5/8" 16F UNC1A gr2 RT(Bicromatizado)	1
75	6020010406-7	Arruela De Pressão 3/8" Média(Bicromatizado)	1
76	5024010075-1	Arruela Lisa De Ø10,3 X Ø25 X 2,00mm	2
77	5080011257-2	Bucha De Ø20 X Ø25 X 31mm	2
78	5080010256-9	Bucha de Bronze de Ø25,5 x Ø30,5 x 30,5mm	2
79	5530015535-8	Suporte Da Roda Direito	1
79	5530015534-0	Suporte Da Roda Esquerda	1
80	6020130100-1	Graxeira 1/4" Reta Unf - 28F Alt.14mm Sext 5/16"	
81	6020311269-9	Parafuso Cab.Sextavada M8 X 1,25 X 20mm Cl8.8 Rt(Bicromatizado)	8
82	6020030183-0	Banda De Compactação 100-12(Maior)	2
83	6020010004-5	Arruela De Pressão M8 Média(Bicromatizado)	8
84	6020310454-8	Porca Sextavada M8 X 1,25 Ma Cl8 Ch.13mm Alt.6,50mm (Bicromatizado)	8
85	6020311000-9	Parafuso Cab.Sextavada 1/4" X 1/2" 20F Unc1A Gr5 Rt(Bicromatizado)	8
86	6020010402-4	Arruela De Pressão 1/4" Média Industrial(Bicromatizado)	8
87	6020050640-8	Calota Do Cubo(Bicromatizado)	2
88	6020310738-5	Porca Sextavada 5/8" 11F Unc Gr5 Ch.1.1/16" Alt.11,00mm (Bicromatizado)	1
88	6020310833-0	Porca Sextavada 5/8" 11F Esq Unc Gr5 Ch.1.1/16" Alt.11,00mm (Bicromatizado)	1
89	5024010154-5	Arruela Lisa De Ø16 X Ø29 X 3,00mm	2
90	6020190098-3	Junta De Papel Ø50,3 X Ø73,5 X 1/64"	2
91	5024010330-0	Arruela Lisa De Ø38,8 X Ø50,2 X 4,00mm	2
92	6020350867-3	Rolamento Rigido De Esfera 6204 (Skf-Nsk-Timken)	4
93	5204070028-5	Cubo Da Roda De Profundidade	2
94	6020350204-7	Retentor Ø25,00 X Ø47,00 X 10,00mm (Arca 5412 Brg / Sabo 02046 Brg)	2
95	5232010948-5	Eixo Direito Completo Do Carrinho	1
95	5232010957-4	Eixo Esquerdo Completo Do Carrinho	1
96	6020010825-9	Aro Maior Da Roda De Compactação	4

• Carrinho Com Roda de Profundidade e Roda em "V"

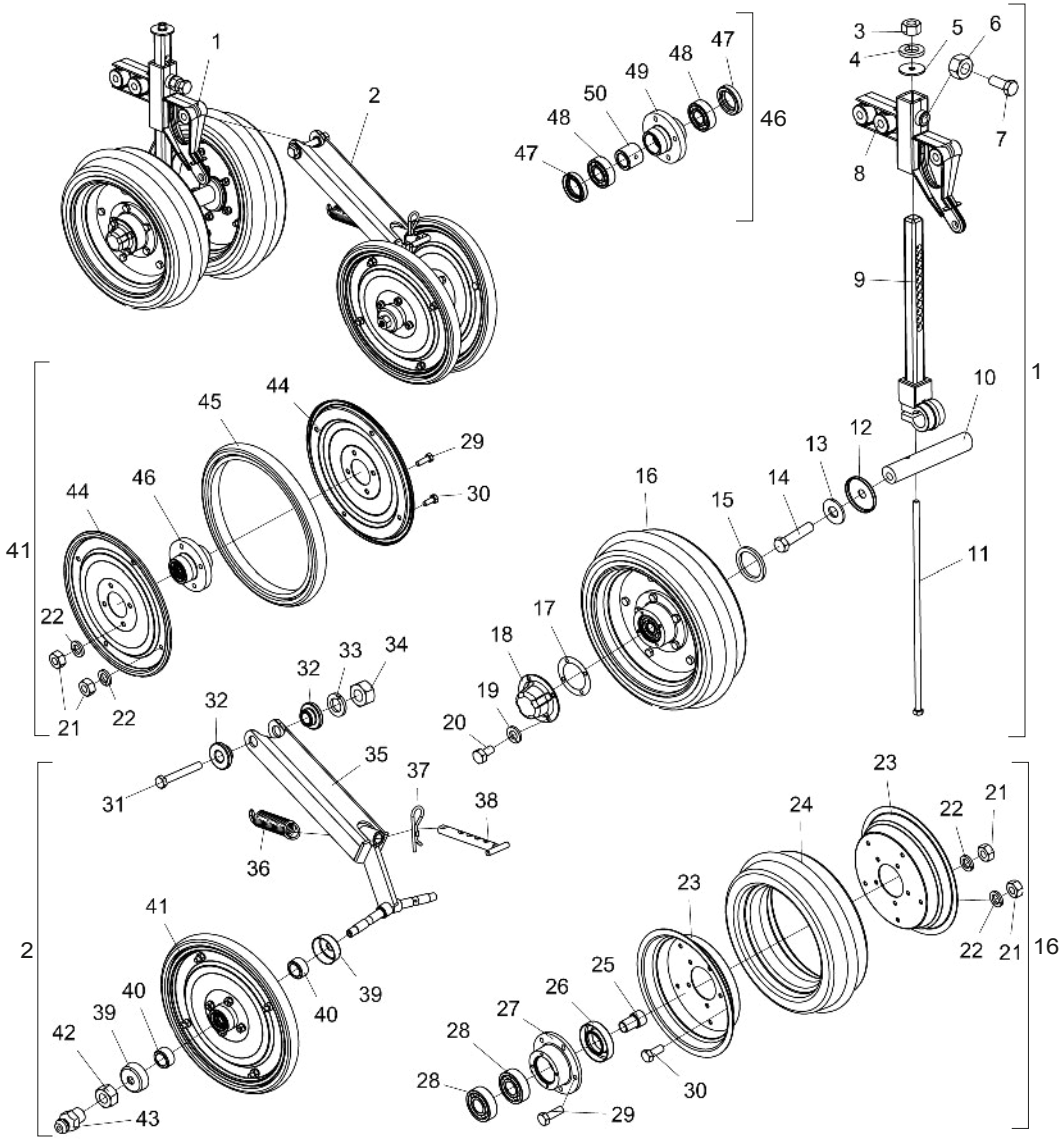

Item	Código	Descrição do produto	Todos
1	5124080050-4	Carrinho Da Roda De Profundidade C/Suporte Do Regulador	1
2	5124080057-1	Carrinho Da Roda Compactadora Em "V"	1
3	6020310746-6	Porca Sextavada 3/8" 16F Unc Gr5 Ch.9/16" Alt.8,50mm (Bicromatizado)	2
4	6020010406-7	Arruela De Pressão 3/8" (Bicromatizado)	1
5	5024010206-1	Arruela Lisa De Ø10,6 X Ø44 X 3,00mm(Zincada)	1
6	6020310765-2	Porca Sextavada 5/8" 11F Unc Gr5 Ch.15/16" Alt.14,00mm (Bicromatizado)	1
7	6020311069-6	Parafuso Cab.Sextavada 5/8" X 1.3/4" 11F Unc1A Gr5 Rt C/Ponta(Bicromatizado)	1
8	5530180108-3	Suporte Do Regulador	1
9	5484040022-3	Regulador De Profundidade	1
10	5232020121-7	Eixo De Ø1.1/4" X 190mm	1
11	6020311039-4	Parafuso Cab.Sextavada 3/8" X 15.1/2" 16F Unc1A Gr2 Rp(Bicromatizado)	1
12	5096010031-7	Calota De Ø16 X Ø63,6 X 7,6mm	2
13	5024010239-8	Arruela Lisa De Ø16,5 X Ø37 X 3,00mm	2
14	6020310293-6	Parafuso Cab.Sextavada 5/8" X 2.3/4" 11F Unc1A Gr5 Rp Rosca Esquerda(Bicromatizado)	1
14	6020310292-8	Parafuso Cab.Sextavada 5/8" X 2.3/4" 11F Unc1A Gr5 Rp Rosca Direita(Bicromatizado)	1
15	5024010330-0	Arruela Lisa De Ø38,8 X Ø50,2 X 4,00mm	2
16	5498100047-4	Roda Compactadora Menor	2
17	6020190098-3	Junta De Papel Ø50,3 X Ø73,5 X 1/64"	2
18	6020050640-8	Calota Do Cubo(Bicromatizado)	2
19	6020010402-4	Arruela De Pressão 1/4" Média Industrial(Bicromatizado)	8
20	6020311000-9	Parafuso Cab.Sextavada 1/4" X 1/2" 20F Unc1A Gr5 Rt(Bicromatizado)	8
21	6020310454-8	Porca Sextavada M8 X 1,25 Ma Cl8 Ch.13mm Alt.6,50mm (Bicromatizado)	36
22	6020010004-5	Arruela De Pressão M8 Média(Bicromatizado)	36
23	5018010016-1	Aro Da Roda De Borracha	4
24	6020010812-7	Aro Compactador Convexo 811/9 103-8	2
25	5080010146-5	Bucha De Ø16 X Ø26 X 44mm	2
26	6020350204-7	Retentor Ø25,00 X Ø47,00 X 10,00mm (Arca 5412 Brg / Sabo 02046 Brg)	2
27	5204010174-8	Cubo Da Roda De Compactação	2
28	6020350867-3	Rolamento Rigido De Esfera 6204 (Skf-Nsk-Timken)	4
29	6020310448-3	Parafuso Cab.Sextavada M8 X 1,25 X 25mm Cl8.8 Rt(Bicromatizado)	18
30	6020311269-9	Parafuso Cab.Sextavada M8 X 1,25 X 20mm Cl8.8 Rt(Bicromatizado)	18
31	6020317495-3	Parafuso Cab.Sextavada M12 X 1,75 X 90mm Cl8.8 Rp(Bicromatizado)	1
32	5080020484-1	Bucha De Ø13,1 X Ø31,5 X 12,5mm	2
33	6020010395-8	Arruela De Pressão M12 Média(Bicromatizado)	1
34	6020310820-9	Porca Sextavada M12 X 1,75 Ma Cl8 Ch.19mm Alt.10,00mm (Bicromatizado)	1
35	5530160231-5	Suporte Oscilante Menor	1
36	6020250658-8	Mola Helicoidal De Tração Ø21,5 X Ø28,5 X 95mm Arame=Ø3,5mm	1
37	6020390308-4	Trava Nma - Tipo "R" De Ø4,5 X 80mm (455)	1
38	5432060014-9	Puxador De 5/8" X 131mm	1
39	5096010033-3	Calota Do Cubo	4
40	5080020710-7	Bucha De Ø15 X Ø22,22 X 12mm	4
41	5498090024-2	Roda Compactadora Avulsa	2
42	6020310736-9	Porca Sextavada 9/16" 18F Unf Gr5 Ch.7/8" Alt.12,50mm (Bicromatizado) - Lado Direito	1
42	6020310737-7	Porca Sextavada 9/16" 18F Rf Unf Gr5 Ch.7/8" Alt.12,50mm (Bicromatizado) - Lado Esquerdo	1
43	6020130100-1	Graxeira 1/4" Reta Unf - 28F Alt.14mm Sext 5/16"	2
44	5288020025-9	Friso Da Roda	4
45	6020010808-9	Aro 300 X 25mm	2
46	5204110018-4	Cubo Completo Da Roda	2
47	6020350211-0	Retentor Ø22,00 X Ø35,00 X 6,70mm (Arca 5044 Br / Sabo 00294 Br)	4
48	6020350871-1	Rolamento Rigido De Esfera 6202 (Skf-Nsk-Timken)	4
49	5204110017-6	Cubo Da Roda	2
50	5080020655-0	Bucha De Ø16 X Ø25 X 22mm	2

• Carrinho Com Roda Compactadora Lisa

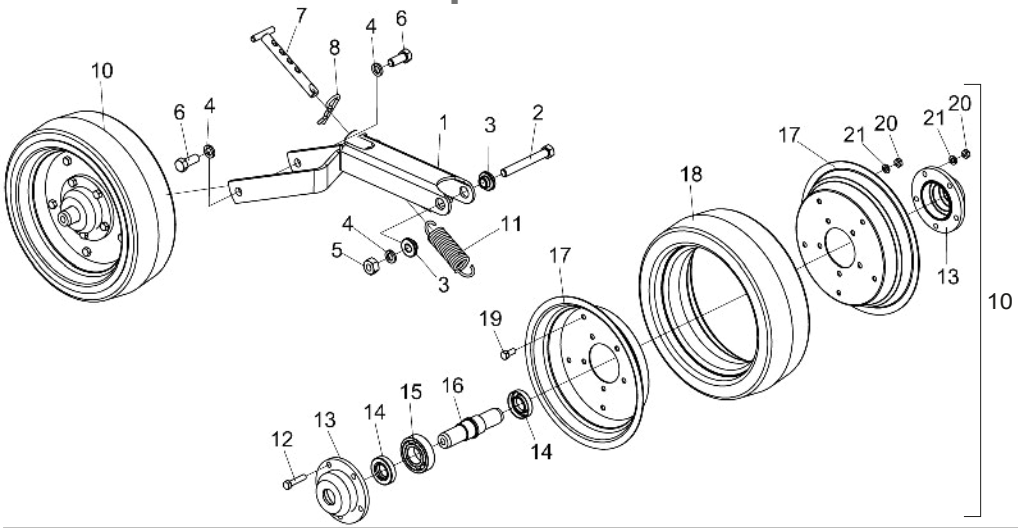

Item	Código	Descrição do produto	Todos
1	5530180056-7	Suporte Oscilante Menor	1
2	6020311065-3	Parafuso Cab.Sextavada 1/2" X 4" 12F W Gr5 Rp(Bicromatizado)	1
3	5080020484-1	Bucha De Ø13,1 X Ø31,5 X 12,5mm	2
4	6020010410-5	Arruela De Pressão 1/2" Média Industrial(Bicromatizado)	3
5	6020310754-7	Porca Sextavada 1/2" 12F W Gr5 Ch.7/8" Alt.12,00mm (Bicromatizado)	1
6	6020310051-8	Parafuso Cab.Sextavada 1/2" X 1.1/4" 12F W Gr5 Rt(Bicromatizado)	2
7	5432060014-9	Puxador De 5/8" X 131mm	1
8	6020390308-4	Trava Nma - Tipo "R" De Ø4,5 X 80mm (455)	1
10	5498030089-0	Roda Compactadora Lisa Completa	1
11	6020250317-1	Mola Helicoidal De Tração Ø23 X Ø31 X 88mm Arame=Ø4mm	1
12	6020311017-3	Parafuso Cab.Sextavada 5/16" X 1.1/2" 18F Unc Gr2 Rt(Bicromatizado)	5
13	5204020047-9	Cubo Da Roda	2
14	6020350204-7	Retentor Ø25,00 X Ø47,00 X 10,00mm (Arca 5412 Brg / Sabo 02046 Brg)	2
15	6020350007-9	Rolamento De Esfera 6206(Skf-Nsk-Timken)	2
16	5080030028-0	Bucha Da Roda Compactadora	1
17	5018010016-1	Aro Da Roda De Borracha	2
18	6020010803-8	Aro Compactador	1
19	6020312020-9	Parafuso Cab.Sextavada 5/16" X 3/4" 18F Unc1A Gr5 Rt(Bicromatizado)	5
20	6020310744-0	Porca Sextavada 5/16" 18F Unc Gr5 Ch.1/2" Alt.6,50mm (Bicromatizado)	10
21	6020010404-0	Arruela De Pressão 5/16" Média Industrial(Bicromatizado)	10

• Carrinho Com Roda Compactadora Para Disco Duplo e Sulcador

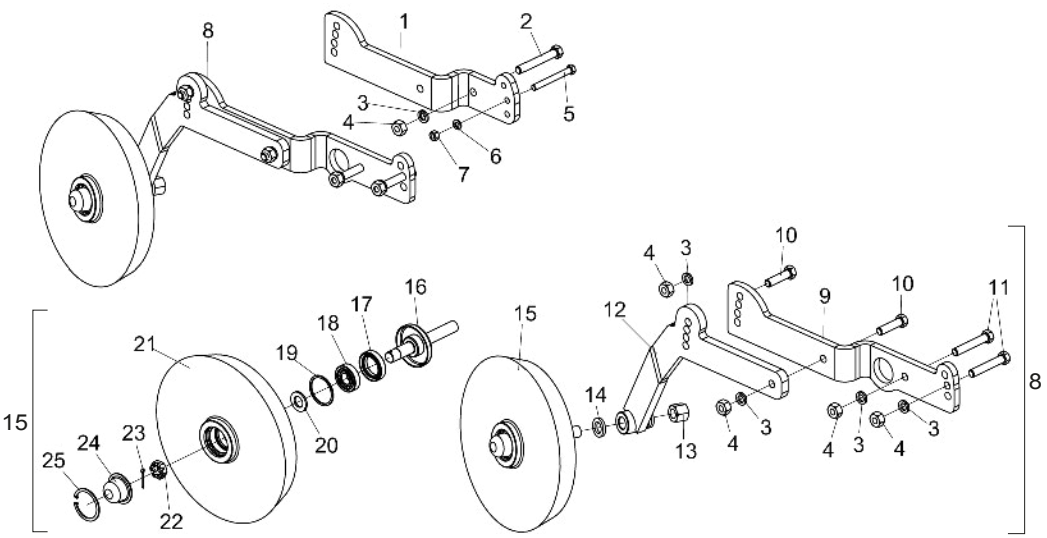

Item	Código	Descrição do Produto	Todos	Direita	Esquerda
1	5136011577-5	Chapa Direita De Fixação Do Sulcador		1	
1	5136011578-3	Chapa Esquerda De Fixação Do Sulcador			1
2	6020311061-0	Parafuso Cab.Sextavada 1/2" X 3.1/2" 12F W Gr5 Rp (Bicromatizado)	1		
3	6020010410-5	Arruela De Pressão 1/2" Média Industrial(Bicromatizado)	5		
4	6020310754-7	Porca Sextavada 1/2" 12F W Gr5 Ch.7/8" Alt.12,00mm (Bicromatizado)	5		
5	6020310205-7	Parafuso Cab.Sextavada 3/8" X 3.1/2" 16F Unc Gr5 Rt (Bicromatizado)	1		
6	6020010406-7	Arruela De Pressão 3/8" Média Industrial(Bicromatizado)	1		
7	6020310746-6	Porca Sextavada 3/8" 16F Unc Gr5 Ch.9/16" Alt.8,50mm (Bicromatizado)	1		
8	5498010091-2	Roda Compactadora Direita Cpl P/Disco Duplo		1	
8	5498010090-4	Roda Compactadora Esquerda Cpl P/Disco Duplo			1
9	5136011579-1	Chapa Esquerda De Fixação Do Disco Duplo		1	
9	5136011580-5	Chapa Direita De Fixação Do Disco Duplo			1
10	6020310049-6	Parafuso Cab.Sextavada 1/2" X 2" 12F W Gr5 Rp(Bicromatizado)	2		
11	6020311057-2	Parafuso Cab.Sextavada 1/2" X 3" 12F W Gr5 Rp(Bicromatizado)	2		
12	5530010995-0	Suporte Esquerdo Da Roda De Compactação P/Disco Duplo		1	
12	5530010996-8	Suporte Direito Da Roda De Compactação P/Disco Duplo			1
13	6020310771-7	Porca Sextavada Dupla 3/4" 16F Unf Gr5 Ch.1.1/16" Alt.23,00mm (Bicromatizado)	1		
14	5024010302-5	Arruela Lisa De Ø20 X Ø32 X 4,75mm	6		
15	5498010049-1	Roda Compactadora De Ferro Completa	1		
16	5232010977-9	Eixo Da Roda Compactadora De Ferro Completo	1		
17	6020350268-3	Retentor Ø36,00 X Ø52,00 X 11,00mm (Arca 5075 Brg)	1		
18	6020350087-7	Rolamento Conico 30204	2		
19	6020010095-9	Anel De Vedação 047X 052X 2mm	1		
20	6020010513-6	Arruela Lisa De Ø20 X Ø35 X 3mm	1		
21	5288010049-1	Friso Da Roda Compactadora	1		
22	6020310797-0	Porca Sextavada Castelo 3/4" 16F Unf Gr5 Ch.1.1/16" Alt.13,00mm (Bicromatizado)	1		
23	6020050101-5	Contrapino 1/8" X 1" (Zincado Branco)	1		
24	6020050641-6	Calota Do Cubo	1		
25	6020010289-7	Anel De Retenção I-55 G502-055-01 (S/Reforço)	1		

• Discos de Semente

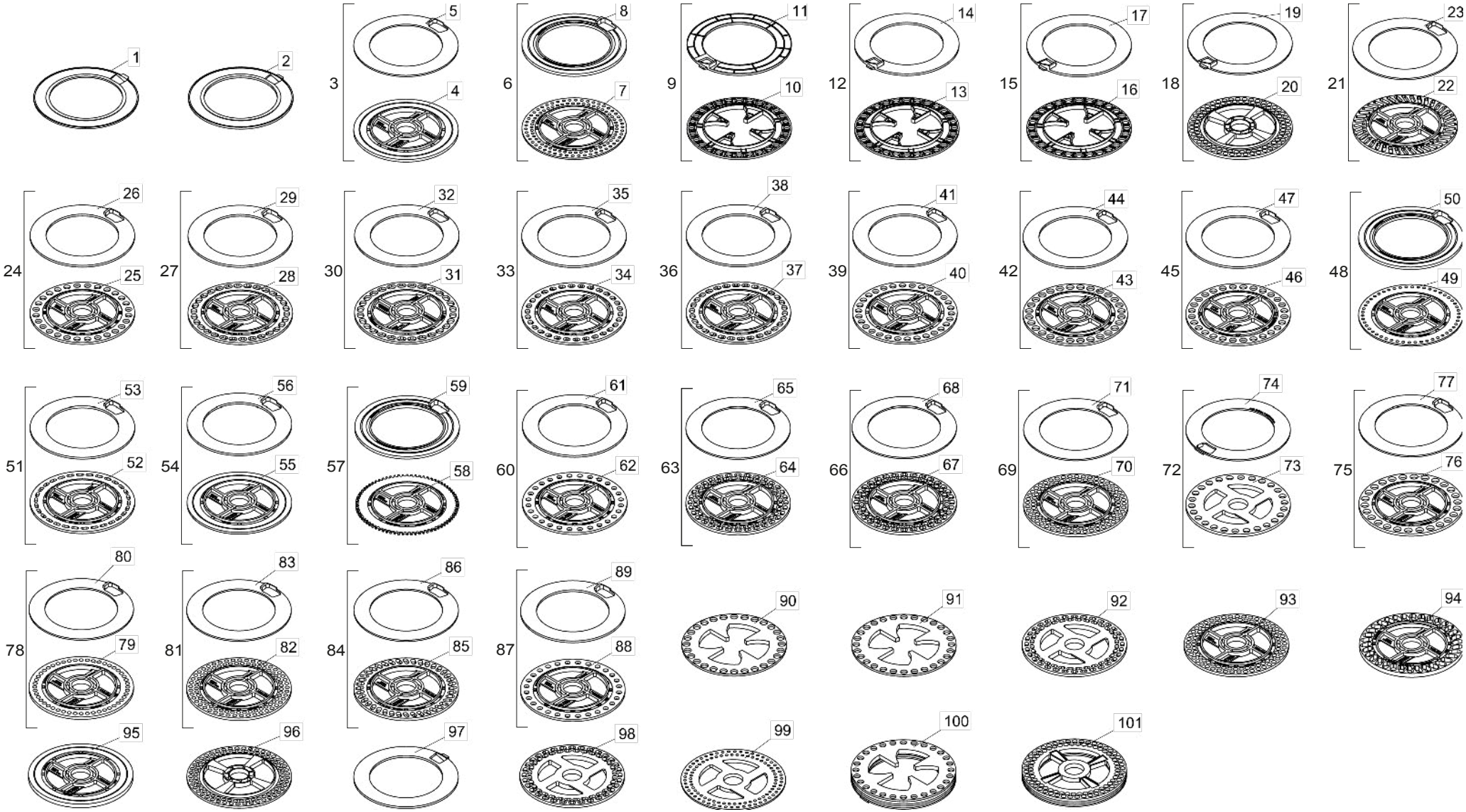

• Tabela Discos de Semente

Item	Código	Descrição do Produto
1	6020015812-4	Anel de Soja Mod "U" 3mm C/Rebaixo 0,8mm(Roxo)(1020021)
2	6020015813-2	Anel de Soja Mod "U" 4mm C/Rebaixo 1mm(Laranja Claro)(1020024)
3	5220010131-6	Disco Distribuidor Cego(Ø35,5 X Ø189 X 5,50mm) C/Anel de 3,00mm(Universal)
4	6020070123-5	Disco Distribuidor Cego(Ø35,5 X Ø189 X 5,50mm)(Universal)
5	6020070108-1	Anel de Ø131,5 X Ø189 X 3,00mm S/Rebaixo
6	5220010104-9	Disco Distribuidor de Sorgo 100F Ø5mm(Ø35,5 X Ø189 X 3,00mm)C/Anel de 5,50mm(Universal)
7	6020070136-7	Disco Distribuidor de Sorgo 100F Ø5mm(Ø35,5 X Ø189 X 3,00mm)(Universal)
8	6020070109-0	Anel de Ø131,5 X Ø189 X 5,50mm C/Trava P/Sorgo
9	5220010137-5	Disco Distribuidor de Milho 28F Ø11,5mm(Ø189 X 4,00mm)C/Anel de 4,00mm
10	6020071798-0	Disco Distribuidor de Milho 28F Ø11,5mm(Ø189 X 4,00mm) Rampflow(Verde Claro)
11	6020015815-9	Anel de Milho Mod "U" 4mm Liso(Amarelo)(1020016)
12	5220010138-3	Disco Distribuidor de Milho 28F Ø12,5mm(Ø189 X 4,00mm)C/Anel de 4,00mm C/Rebaixo 1mm
13	6020071799-9	Disco Distribuidor de Milho 28F Ø12,5mm(Ø189 X 4,00mm) Rampflow(Azul Claro)
14	6020015809-4	Anel de Milho Mod "U" 4mm C/Rebaixo 1mm(Verde)(1020017)
15	5220010139-1	Disco Distribuidor de Milho 28F Ø13,5mm(Ø189 X 4,00mm)C/Anel de 4,00mm C/Rebaixo 2mm
16	6020071800-6	Disco Distribuidor de Milho 28F Ø13,5mm(Ø189 X 4,00mm) Rampflow(Bege)
17	6020015814-0	Anel de Milho Mod "U" 4mm C/Rebaixo 2,5mm(Azul Escuro)(1020019)
18	5220010141-3	Disco Distribuidor de Soja 90F Ø9mm(Ø35,10 X Ø189 X 5,50mm)C/Anel de 3,00mm
19	6020015811-6	Anel de Soja Mod "U" 3mm Liso(Lilás)(1020020)
20	6020071802-2	Disco Distribuidor de Soja 90F Ø9mm(Ø35,10 X Ø189 X 5,50mm) Rampflow(Lilás)(1010066)
		Opcional
21	5220010129-4	Disco Distribuidor de Arroz 40F 6,5 X 19,5mm(Ø35,5 Ø189 X 5,50mm)C/Anel de 3,00mm(Universal)
22	6020070940-6	Disco Distribuidor de Arroz 40F 6,5 X 19,5mm(Ø35,5 X Ø189 X 5,50mm)(Universal)
23	6020070108-1	Anel de Ø131,5 X Ø189 X 3,00mm S/Rebaixo
24	5220010103-0	Disco Distribuidor de Milho 28F Ø11,5mm(Ø35,5 X Ø189 X 4,50mm)C/Anel de 4,00mm(Universal)
25	6020070165-0	Disco Distribuidor de Milho 28F Ø11,5mm(Ø35,5 X Ø1 89 X 4,50mm)(Universal)
26	6020070107-3	Anel de Ø131,5 X Ø189 X 4,00mm C/Rebaixo
27	5220010111-1	Disco Distribuidor de Milho 30F 10 X 14,5mm(Ø35,5 X Ø189 X 4,50mm)C/Anel de 4,00mm(Universal)
28	6020070126-0	Disco Distribuidor de Milho 30F 10 X 14,5mm(Ø35,5 X Ø189 X 4,50mm)(Universal)
29	6020070107-3	Anel de Ø131,5 X Ø189 X 4,00mm C/Rebaixo
30	5220010112-0	Disco Distribuidor de Milho 28F 11 X 15,5mm(Ø35,5 X Ø189 X 4,50mm)C/Anel de 4,00mm(Universal)
31	6020070127-8	Disco Distribuidor de Milho 28F 11 X 15,5mm(Ø35,5 X Ø189 X 4,50mm)(Universal)
32	6020070107-3	Anel de Ø131,5 X Ø189 X 4,00mm C/Rebaixo
33	5220010113-8	Disco Distribuidor de Milho 30F 8,5 X 12mm(Ø35,5 X Ø189 X 4,50mm)C/Anel de 4,00mm(Universal)
34	6020070128-6	Disco Distribuidor de Milho 30F 8,5 X 12mm(Ø35,5 X Ø189 X 4,50mm)(Universal)
35	6020070107-3	Anel de Ø131,5 X Ø189 X 4,00mm C/Rebaixo
36	5220010114-6	Disco Distribuidor de Milho 30F 9 X 13,5mm(Ø35,5 X Ø189 X 4,50mm)C/Anel de 4,00mm(Universal)
37	6020070129-4	Disco Distribuidor de Milho 30F 9 X 13,5mm(Ø35,5 X Ø189 X 4,50mm)(Universal)
38	6020070107-3	Anel de Ø131,5 X Ø189 X 4,00mm C/Rebaixo
39	5220010116-2	Disco Distribuidor de Milho 30F Ø11,5mm(Ø35,5 X Ø189 X 4,50mm)C/Anel de 4,00mm(Universal)
40	6020070131-6	Disco Distribuidor de Milho 30F Ø11,5mm(Ø35,5 X Ø189 X 4,50mm)(Universal)
41	6020070107-3	Anel de Ø131,5 X Ø189 X 4,00mm C/Rebaixo
42	5220010118-9	Disco Distribuidor de Milho 28F Ø13,5mm(Ø35,5 X Ø189 X 4,50mm)C/Anel de 4,00mm(Universal)
43	6020070166-9	Disco Distribuidor de Milho 28F Ø13,5mm(Ø35,5 X Ø1 89 X 4,50mm)(Universal)
44	6020070107-3	Anel de Ø131,5 X Ø189 X 4,00mm C/Rebaixo
45	5220010119-7	Disco Distribuidor de Milho 28F Ø12,5mm(Ø35,5 X Ø189 X 4,50mm)C/Anel de 4,00mm(Universal)
46	6020070167-7	Disco Distribuidor de Milho 28F Ø12,5mm(Ø35,5 X Ø1 89 X 4,50mm)(Universal)
47	6020070107-3	Anel de Ø131,5 X Ø189 X 4,00mm C/Rebaixo
48	5220010120-0	Disco Distribuidor de Sorgo 50F Ø5mm(Ø35,5 X Ø189 X 3,00mm)C/Anel de 5,00mm(Universal)
49	6020070139-1	Disco Distribuidor de Sorgo 50F Ø5mm(Ø35,5 X Ø189 X 3,00mm)(Universal)
50	6020070107-3	Anel de Ø131,5 X Ø189 X 4,00mm C/Rebaixo

Item	Código	Descrição do Produto
51	5220010123-5	Disco Distribuidor de Girassol 30F 5,5 X 13,4mm(Ø35,5 X Ø189 X 4,50mm) C/Anel de 4,00mm(Universal)
52	6020070125-1	Disco Distribuidor de Girassol 30F 5,5 X 13,4mm(Ø35,5 X Ø189 X 4,50mm)(Universal)
53	6020070107-3	Anel de Ø131,5 X Ø189 X 4,00mm C/Rebaixo
54	5220010132-4	Disco Distribuidor Cego(Ø35,5 X Ø189 X 4,00mm) Universal
55	6020070081-6	Disco Distribuidor Cego(Ø35,5 X Ø189 X 4,00mm)(Universal)
56	6020070107-3	Anel de Ø131,5 X Ø189 X 4,00mm C/Rebaixo
57	5220010127-8	Disco Distribuidor de Canola/Sorgo 76F Ø5mm(Ø35,5 X Ø186 X 3,00mm)C/Anel de 5,50mm(Universal)
58	6020070138-3	Disco Distribuidor de Canola/Sorgo 76F Ø5mm(Ø35,5 Ø186 X 3,00mm)(Universal)
59	6020070110-3	Anel de Ø131,5 X Ø189 X 4,00mm S/Rebaixo
60	5220010133-2	Disco Distribuidor de Milho 28F Ø9,00mm(Ø35,5 X Ø1 89 X 4,50mm) C/Anel de 4,00mm(Universal)
61	6020071725-5	Disco Distribuidor de Milho 28F Ø9,00mm(Ø35,5 X Ø1 89 X 4,50mm)(Universal)
62	6020070110-3	Anel de Ø131,5 X Ø189 X 4,00mm S/Rebaixo
63	5220010128-6	Disco Distribuidor de Algodão 64F 7 X 12mm(Ø35,5 X Ø189 X 5,50mm)C/Anel de 3,00mm(Universal)
64	6020070939-2	Disco Distribuidor de Algodão 64F 7 X 12mm(Ø35,5 X Ø189 X 5,50mm)(Universal)
65	6020070108-1	Anel de Ø131,5 X Ø189 X 3,00mm S/Rebaixo
66	5220010121-9	Disco Distribuidor de Feijão 64F 8 X 12,5mm(Ø35,5 X Ø189 X 5,50mm)C/Anel de 3,00mm(Universal)
67	6020070124-3	Disco Distribuidor de Feijão 64F 8 X 12,5mm(Ø35,5 X Ø189 X 5,50mm)(Universal)
68	6020070108-1	Anel de Ø131,5 X Ø189 X 3,00mm S/Rebaixo
69	5220010126-0	Disco Distribuidor de Soja 90F Ø8mm(Ø35,5 X Ø189 X 5,50mm)C/Anel de 3,00mm(Universal)
70	6020070135-9	Disco Distribuidor de Soja 90F Ø8mm(Ø35,5 X Ø189 X 5,50mm)(Universal)
71	6020070108-1	Anel de Ø131,5 X Ø189 X 3,00mm S/Rebaixo
72	5220010110-3	Disco Distribuidor de Milho 26F Ø12,5mm(Ø35,5 X Ø189 X 5,50mm)C/Anel de 3,00mm(Universal)
73	6020070104-9	Disco Distribuidor de Milho 26F Ø12,5mm(Ø35,5 X Ø189 X 5,50mm)(Universal)
74	6020070108-1	Anel de Ø131,5 X Ø189 X 3,00mm S/Rebaixo
75	5220010115-4	Disco Distribuidor de Milho 26F Ø13,5mm(Ø35,5 X Ø189 X 5,50mm)C/Anel de 3,00mm(Universal)
76	6020070130-8	Disco Distribuidor de Milho 26F Ø13,5mm(Ø35,5 X Ø189 X 5,50mm)(Universal)
77	6020070108-1	Anel de Ø131,5 X Ø189 X 3,00mm S/Rebaixo
78	5220010117-0	Disco Distribuidor de Milho 48F Ø7mm(Ø35,5 X Ø189 X 5,50mm)C/Anel de 3,00mm(Universal)
79	6020070132-4	Disco Distribuidor de Milho 48F Ø7mm(Ø35,5 X Ø189 X 5,50mm)(Universal)
80	6020070108-1	Anel de Ø131,5 X Ø189 X 3,00mm S/Rebaixo
81	5220010124-3	Disco Distribuidor de Soja 90F Ø7mm(Ø35,5 X Ø189 X 5,50mm)C/Anel de 3,00mm(Universal)
82	6020070133-2	Disco Distribuidor de Soja 90F Ø7mm(Ø35,5 X Ø189 X 5,50mm)(Universal)
83	6020070108-1	Anel de Ø131,5 X Ø189 X 3,00mm S/Rebaixo
84	5220010125-1	Disco Distribuidor de Soja 40F 7,5 X 15mm(Ø35,5 X Ø189 X 5,50mm) C/Anel de 3,00mm(Universal)
85	6020070134-0	Disco Distribuidor de Soja 40F 7,5 X 15mm(Ø35,5 X Ø189 X 5,50mm)(Universal)
86	6020070108-1	Anel de Ø131,5 X Ø189 X 3,00mm S/Rebaixo
87	5220010133-2	Disco Distribuidor de Milho 28F Ø9,00mm(Ø35,5 X Ø189 X 4,50mm) C/Anel de 4,00mm(Universal)
88	6020071725-5	Disco Distribuidor de Milho 28F Ø9,00mm(Ø35,5 X Ø189 X 4,50mm)(Universal)
89	6020070110-3	Anel de Ø131,5 X Ø189 X 4,00mm S/Rebaixo
90	6020071816-2	Disco C/ 28 Furos Ø 10,5mm (Ø189 X 4,00mm) Milho
91	6020071817-0	Disco C/ 28 Furos Ø 11mm (Ø189 X 4,00mm) Milho
92	6020071818-9	Disco C/ 28 Furos Ø 12mm (Ø189 X 4,00mm) Milho
93	6020070135-9	Disco C/ 90 Furos Ø 8mm (Ø35,5 X 189 X 5,50mm) C/ Anel Soja
94	6020070090-5	Disco C/ 34 Furos Ø 10,5 X 20mm (Ø35,5 X 189 X 8,50mm) C/ Anel Feijão
95	6020070089-1	Disco Cego (Ø35,5 X 189 X 8,00mm) C/ Anel Cego
96	6020071801-4	Disco C/ 90 Furos Ø 8mm (Ø35,1 X 189 X 4,50mm) Soja
97	6020015810-8	Anel de Soja Mod. "U" 4mm Liso Soja
98	6020071820-0	Disco C/ 90 Furos Ø 7,3mm (Ø35,1 X 189 X 4,50mm) Soja
99	6020075816-7	Anel de Soja Mod. "U" 4mm Liso Soja
100	6020056426-2	Conjunto Disco/Aneis Titanium Soja 90 Furos(1060003)
101	6020056425-4	Conjunto Disco/Aneis Titanium Milho 28 Furos(1060002)

• Sistema Elétrico PM100

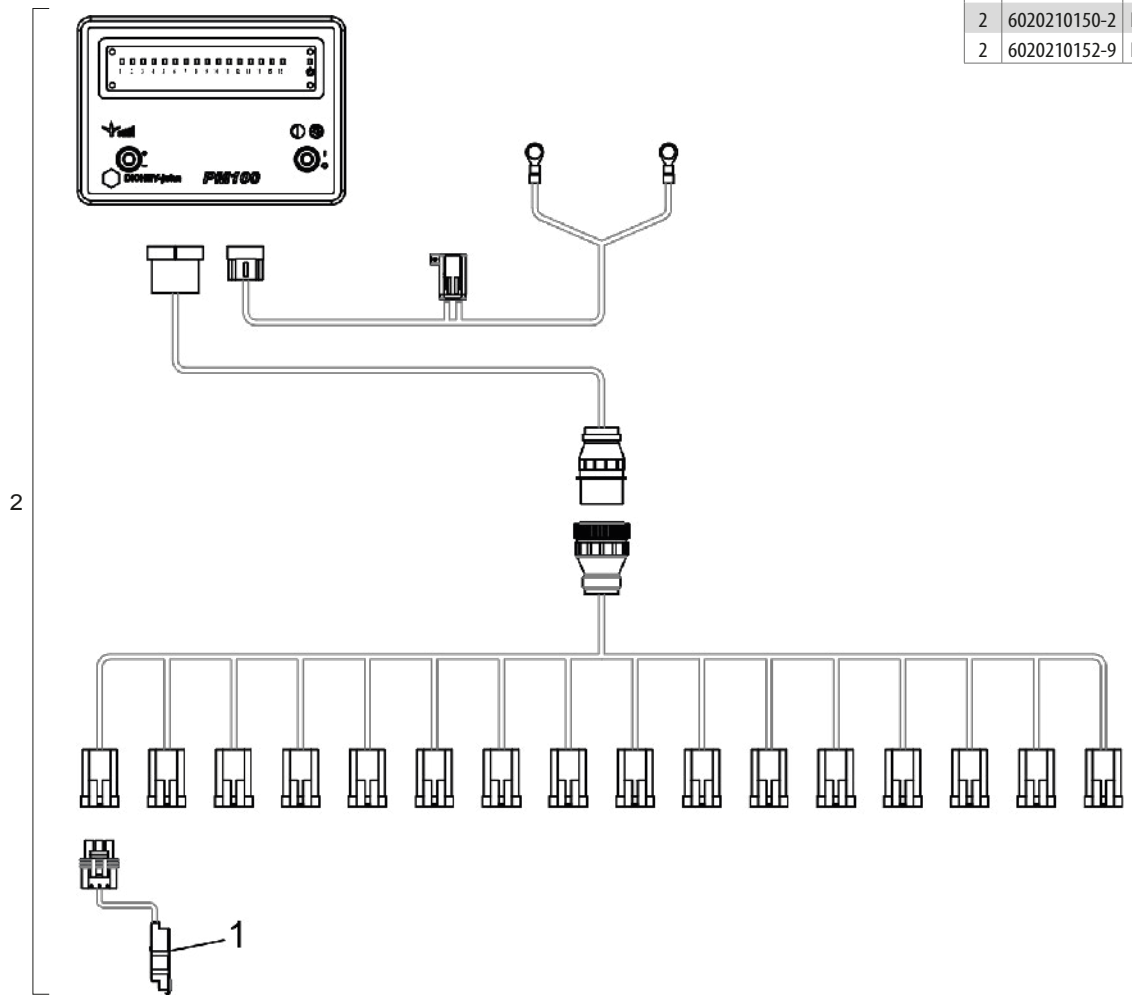

Item	Código	Descrição do Produto	Todos
1	6020210057-3	Kit Sensor Fotoelétrico Padrão Único	-
2	6020210150-2	Kit Pm100 Baldan Pivotada 11 Linhas	1
2	6020210152-9	Kit Pm100 Baldan Pivotada 13 Linhas	1

A quantidade do Item 1 varia de acordo com o número de Linhas da máquina.

• Sistema Elétrico PM400

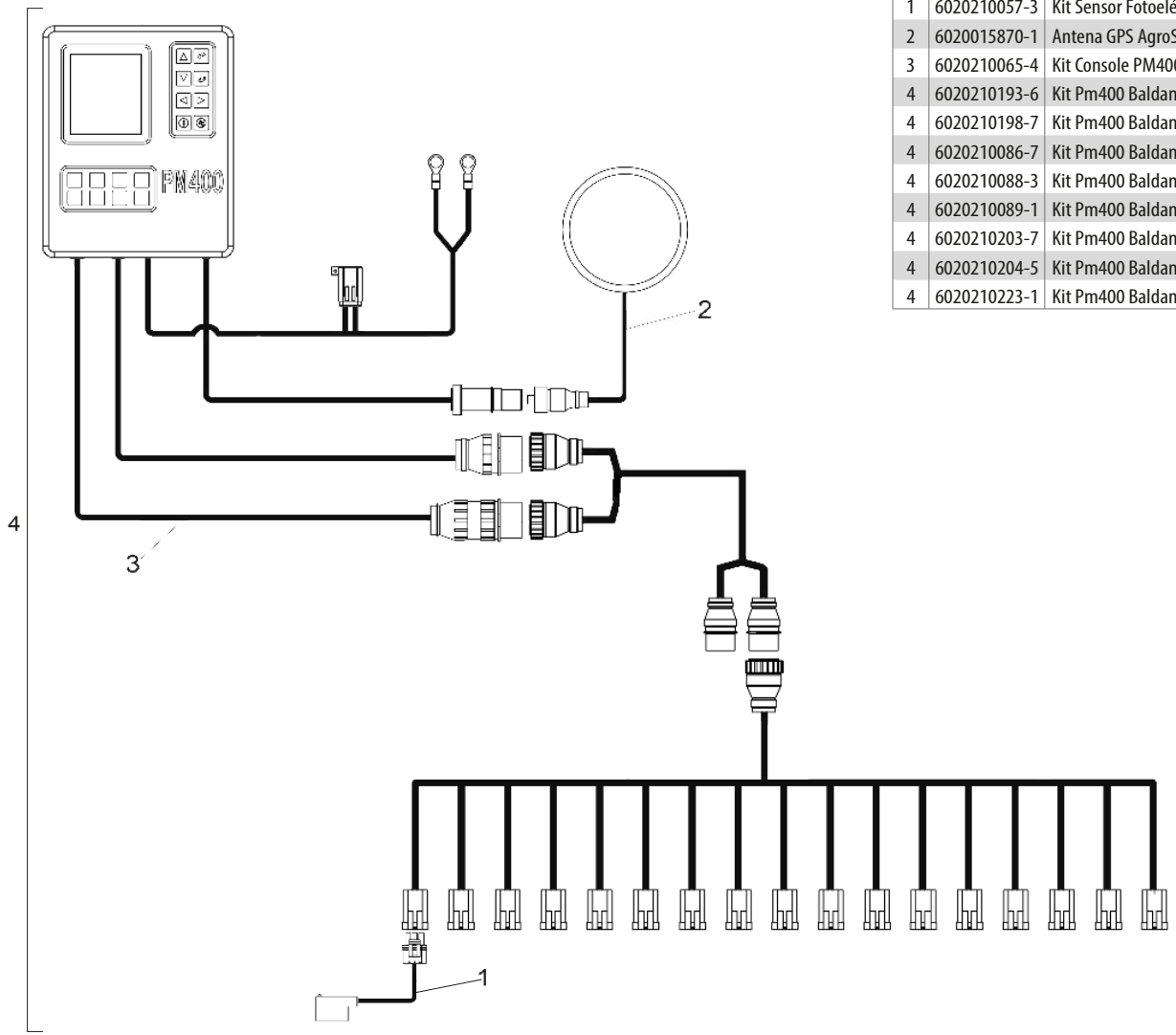

Item	Código	Descrição do Produto	Todos
1	6020210057-3	Kit Sensor Fotoelétrico Padrão Único	-
2	6020015870-1	Antena GPS AgroSystem	1
3	6020210065-4	Kit Console PM400 Único	1
4	6020210193-6	Kit Pm400 Baldan Pivotada Chassis De 08 Com 07 Linhas Semente (010071127)	1
4	6020210198-7	Kit Pm400 Baldan Pivotada Chassis De 10 Com 09 Linhas Semente (010071133)	1
4	6020210086-7	Kit Pm400 Baldan Pivotada Chassis De 10 Com 10 Linhas Semente (10071023)	1
4	6020210088-3	Kit Pm400 Baldan Pivotada Chassis De 12 Com 12 Linhas Semente (10071025)	1
4	6020210089-1	Kit Pm400 Baldan Pivotada Chassis De 13 Com 13 Linhas Semente (010071026)	1
4	6020210203-7	Kit Pm400 Baldan Pivotada Chassis De 12 Com 10 Linhas Semente (010071139)	1
4	6020210204-5	Kit Pm400 Baldan Pivotada Chassis De 12 Com 11 Linhas Semente (010071140)	1
4	6020210223-1	Kit Pm400 Baldan Pivotada Chassis De 17 Com 10 Linhas Semente (010071156)	1

A quantidade do Item 1 varia de acordo com o número de Linhas da máquina.

• Adesivos - Depósito Caixa Plástica

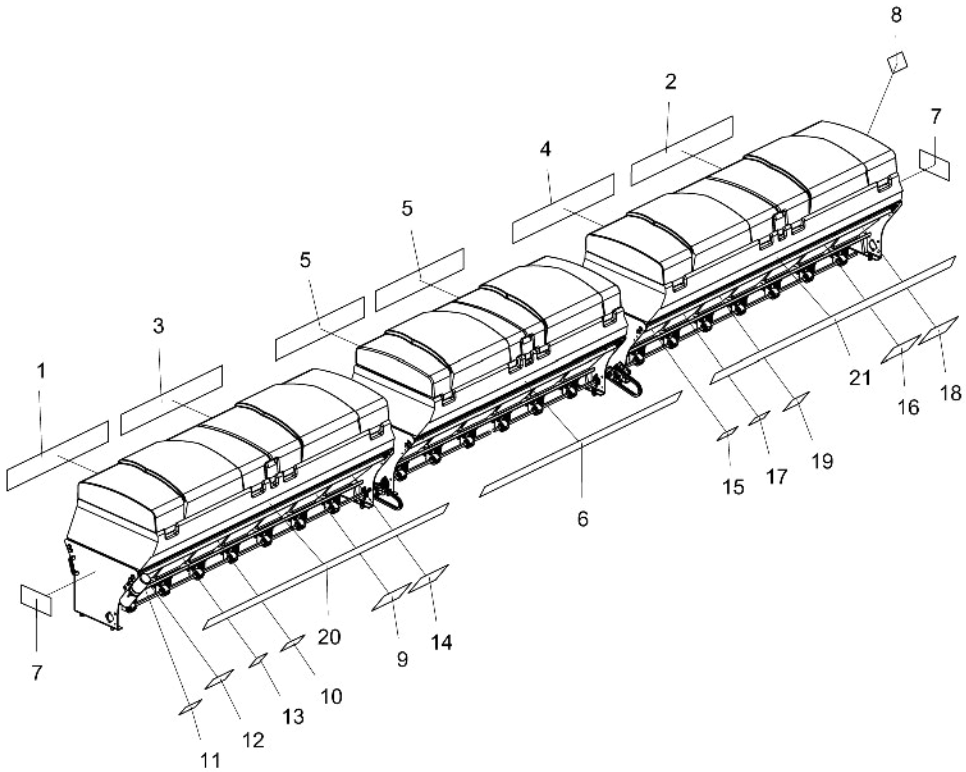

Item	Código	Descrição do Produto	Todos	4000	4500	5000	5500	6500	7500
1	6020071401-9	Decalque Ppsolo(120 X 700mm)		1					
1	6020071329-2	Decalque Ppsolo(160 X 870mm)			1			1	
1	6020071335-7	Decalque Ppsolo(160 X 1000mm)				1	1		1
2	6020070993-7	Decalque Baldan(120 X 700mm)		1					
2	6020070994-5	Decalque Baldan(160 X 870mm)			1			1	
2	6020071337-3	Decalque Baldan(160 X 1080mm)				1	1		1
3	6020070994-5	Decalque Baldan(160 X 870mm)						1	
3	6020071337-3	Decalque Baldan(160 X 1080mm)							1
4	6020071329-2	Decalque Ppsolo(160 X 870mm)						1	
4	6020071335-7	Decalque Ppsolo(160 X 1000mm)							1
5	6020071398-5	Decalque Branco(120 X 700mm)		2					
5	6020071191-5	Decalque Branco(160 X 870mm)			2				
5	6020071336-5	Decalque Branco(160 X 1000mm)				2	2		
5	6020071191-5	Decalque Branco(160 X 870mm) - Depósito Central						2	
5	6020071336-5	Decalque Branco(160 X 1000mm) - Depósito Central							2
6	6020078819-5	Decalque Baldan(110 X 1950mm) - Depósito Central						1	1
6	6020078820-9	Decalque Baldan(110 X 2380mm) - Depósito Central						1	1
7	6020070790-0	Decalque Logotipo Baldan(230 X 280mm)	2						
8	5206010309-7	Decalque Advêrtencia Da Plataforma(107 X 145mm)	1						
9	6020070264-9	Decalque Tabela De Distribuição Adubo Engrenamento 31/20(200 X 270mm)	1						
10	5206010277-5	Decalque Atenção Colocar Anel Limitador P/Plantio Convencional(175 X 100mm)	1						
11	5206010221-0	Decalque Atenção Manual De Instrução(100 X 160mm)	1						
12	5206010304-6	Decalque Troca De Óleo Da Caixa Speed Box(135 X 200mm)	1						
13	5206010278-3	Decalque Limpeza De Depósitos Adubo E Semente(105 X 130mm)	1						
14	6020070263-0	Decalque Tabela De Distribuição Adubo Engrenamento 20/31(200 X 270mm)	1						
15	5206010308-9	Decalque Advêrtencia Das Mangueiras Hidráulicas(150 X 95mm)	1						
16	6020070266-5	Decalque Tabela De Distribuição Semente Engrenamento 25/20(200 X 270mm)	1						
17	5206010310-0	Decalque Advêrtencia Do Disco(150 X 95mm)	1						
18	6020070265-7	Decalque Tabela De Distribuição Semente Engrenamento 20/25(200 X 270mm)	1						
19	5206010307-0	Decalque Advêrtencia Da Engrenagem E Corrente(145 X 150mm)	1						
20	6020071400-0	Decalque Ppsolo 4000(110 X 1560mm)		1					
20	6020071327-6	Decalque Ppsolo 4500(110 X 1950mm)			1				
20	6020071393-4	Decalque Ppsolo 5000(110 X 2380mm)				1			
20	6020071333-0	Decalque Ppsolo 5500(110 X 2380mm)					1		
20	6020071438-8	Decalque Ppsolo 6500 Baldan(110 X 1950mm)						1	
20	6020071440-0	Decalque Ppsolo 7500 Baldan(110 X 2380mm)							1
21	6020070996-1	Decalque Baldan(110 X 1560mm)		1					
21	6020070997-0	Decalque Baldan(110 X 1950mm)			1				
21	6020071334-9	Decalque Baldan(110 X 2380mm)				1	1		
21	6020070335-1	Decalque Ppsolo 6500 Baldan(110 X 1950mm)						1	
21	6020071363-5	Decalque Ppsolo 7500 Baldan(110 X 2380mm)							1

• Adesivos - Depósito Caixa Plástica

Item 1

Itens 2 e 3

Item 4

Item 5

Item 6

Item 7

Item 8

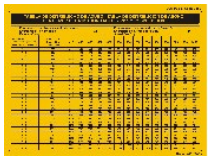
Item 9

Item 10

Item 11

Item 12

Item 13

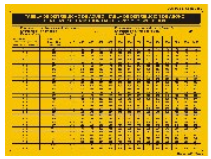
Item 14

Item 15

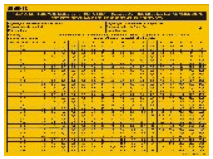
Item 16

Item 17

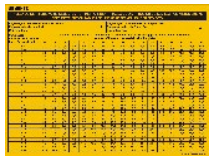
Item 18

Item 19

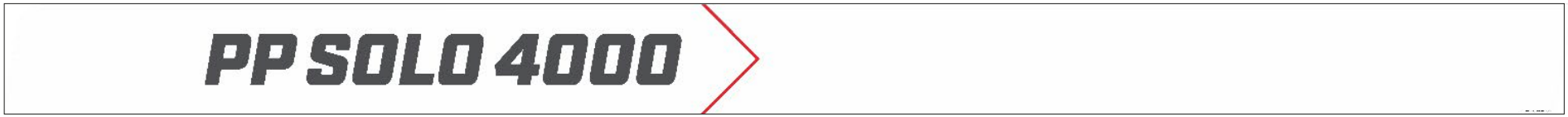

Item 20

Item 21

• Adesivos - Speed Box

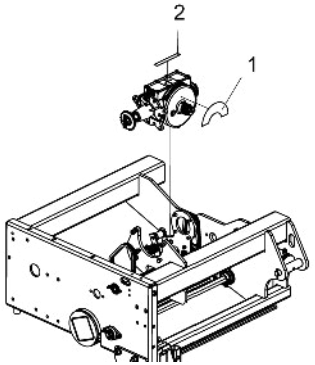

Item	Código	Descrição do Produto	Todos
1	6020070301-7	Decalque P/Cx De Adubo Speed Box	2
1	6020070300-9	Decalque P/Cx De Semente Speed Box	2

Item 1

• Adesivos - Marcador de Linha

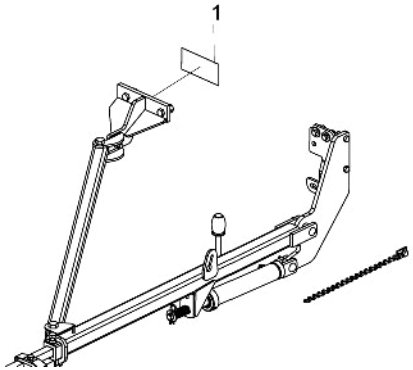

Item	Código	Descrição do Produto	Todos
1	5206010311-9	Decalque Advêrtencia Do Marcador De Linha(180 X 85mm)	1

Item 1

BALDAN

Avenida Baldan, 1500
Nova Matão
15.993-900
Matão/SP - Brasil
sac@baldan.com.br
export@baldan.com.br

+55 16 3221 6500
baldan.com.br