Catálogo de Peças

SPE TOP LINE FLEX

Semeadora de Precisão Especial

BALDAN

Índice

Montante Estrutural 4
Tabela Montante Estrutural 5
Montante Estrutural 3º Depósito 6
Tabela Montante Estrutural 3º Depósito 7
Sistema de Transmissão 8
Tabela Sistema de Transmissão 9
Catraca de Desarme Inferior Completa 10
Suporte de Fixação dos Rolamentos 11
Transmissão para Linhas Pantográficas 12
Speed Box 13
Cilindro Hidráulico do Rodeiro 14
Depósito Completo SPE 4000 15
Tabela Depósito Completo SPE 4000 16-17
Depósito Completo SPE 4500 18
Itens Fertisystem e Condutores de Adubo 18
Depósito de Adubo Completo SPE 4500 19
Tabela Depósito de Adubo Completo SPE 4500 20
Sistema de Depósito de Semente 3º Depósito 21
Suporte da Roda Completo 22
Tabela Suporte da Roda Completo 23
Suporte Auxiliar da Roda Completo 24
Marcador de Linha Completo 25
Tabela Marcador de Linha Completo 26
Cilindro Hidráulico do Marcador de Linha 27
Sistema Hidráulico sem Marcador de Linha 27
Cabeçalho de Engate Completo 28
Linhas de Plantio 29
Linha Pantográfica Menor 30
Tabela Linha Pantográfica Menor 31
Linha Pantográfica Maior 32
Tabela Linha Pantográfica Maior 33
Linha Pantográfica Baldan Para 3º Depósito 34
Tabela Linha Pantográfica Baldan Para 3º Depósito 35
Linha Pantográfica Titanium Para 3º Depósito 36
Tabela Linha Pantográfica Titanium Para 3º Depósito 37
Carrinho Pantográfico Para 3º Depósito 38
Base do Distribuidor de Semente Para 3º Depósito 39
Carrinho de Semente 40
Tabela Carrinho de Semente 41
Caixa de Semente 42
Caixa de Semente Para 3º Depósito 43
Carrinho do Adubo Completo com Disco Duplo 44
Tabela Carrinho do Adubo Completo com Disco Duplo 45
Carrinho do Adubo sem Disco de Corte 46
Carrinho Completo com Sulcador e Pino Fusível 47
Carrinho Completo com Sulcador de Desarme e Rearme Automático 48
Tabela Carrinho Completo com Sulcador de Desarme e Rearme Automático 49
Carrinho com Roda de Produndidade e Roda em "V" 50
Carrinho c/Roda de Profundidade Exc./Osc. e Roda Compactadora em "V" 51
Tabela Carrinho c/Roda de Profundidade Exc./Osc. e Roda Compactadora em "V" 52
Carrinho com Roda Compactadora Lisa/Côncava/Convexa (Opcional) 53
Roda do Tapa Sulco 54
Discos de Semente 55
Tabela Discos de Semente 56
Sistema Elétrico 57
Tabela ETD - Opcional 58
Adesivos - Speed Box 58
Adesivos - Marcador de Linha 58
Adesivos - Depósito SPE 4000 59
Adesivos - Depósito SPE 4500 60
Adesivos 3º depósito - Opcional 61

• Montante Estrutural

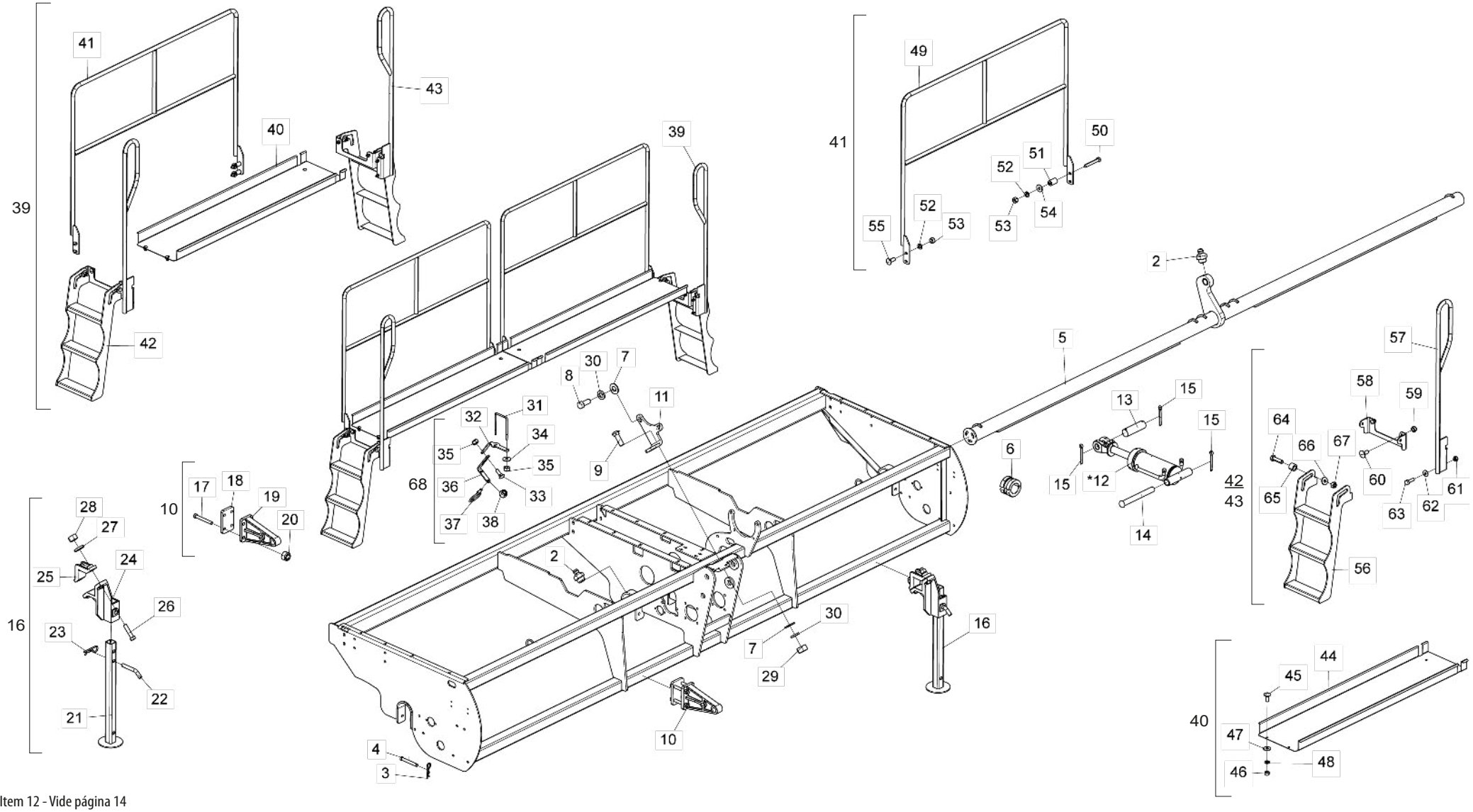

* Item 12 - Vide página 14

• Tabela Montante Estrutural

Item	Código	Descrição do Produto	Todos	4000	4500
1	5404011079-0	Montante Spe-Top Line 4000		1	
1	5404011080-4	Montante Spe Top Line 4500			1
2	6020130108-7	Graxeira 1/8" Reta Bsp-28F	9		
3	6020390294-0	Trava Nma - Tipo "R" De Ø3,5 X 67mm(Especial)	4		
4	5432010914-3	Pino Cab.Redonda Ø16 X 150mm	4		
5	5232012442-5	Eixo Central Completo De 3.1/4"(4000)		1	
5	5232012441-7	Eixo Central Completo De 3.1/4"(4500)			1
6	5348050009-8	Limitador De Ø42 X 49,5mm Completo	1		
7	5024010162-6	Arruela Lisa De Ø13 X Ø26 X 2,00mm	4		
8	6020311047-5	Parafuso Cab.Sextavada 1/2" X 1" 12F W Gr5 Rt C/Ponta	2		
9	6020311175-7	Parafuso Cab.Francesa 1/2" X 1.5/8" 12F W Gr2 Rt	2		
10	5252010175-6	Engate Do Cabeçalho Completo	2		
11	5136013181-9	Chapa De Fixação Da Speed Box	1		
*12	6020055765-7	Cilindro Hidráulico Direito "D.A" Ø1.5/8" X Ø4" X 170mm(Curso) X 460mm(Fechado)	1		
13	5432010032-4	Pino Liso De Ø1.1/4" X 95mm	1		
14	5432010306-4	Pino Cab.Francesa Ø30,53 X 268mm	1		
15	6020050116-3	Contrapino 1/4" X 2" (Zincado Branco)	3		
16	5530012331-6	Suporte De Apoio Completo	2		
17	6020317476-7	Parafuso Cab.Sextavada M16 X 2,00 X 130mm Cl8.8 Rp	4		
18	5136013180-0	Chapa De Fixação Do Engate	1		
19	6010602507-2	Engate Do Cabeçalho	1		
20	6020317443-0	Porca Sextavada Autotravante C/Nylon Baixa M16 X 2,00 Ma Cl8 Ch.24mm Alt.16,00mm	4		
21	5530012411-8	Suporte De Apoio De 480mm	1		
22	5432020032-9	Pino "L" Ø3/4" X 94mm C/Inclinação De 40G	1		
23	6020390308-4	Trava Nma - Tipo "R" De Ø4,5 X 80mm (455)	1		
24	6010601107-1	Suporte De Fixação De Apoio	1		
25	6010600770-8	Braçadeira	1		
26	6020311098-0	Parafuso Cab.Sextavada 3/4" X 3.1/2" 10F Unc1A Gr5 Rp	2		
27	6020010414-8	Arruela De Pressão 3/4" Média Industrial	2		
28	6020310770-9	Porca Sextavada 3/4" 10F Unc Gr5 Ch.1.7/32" Alt.18,50mm	2		
29	6020310754-7	Porca Sextavada 1/2" 12F W Gr5 Ch.7/8" Alt.12,00mm	2		
30	6020010410-5	Arruela De Pressão 1/2" Média Industrial	8		
31	5068010191-1	Braçadeira De 93 X 146 X M8	1		
32	5530018726-8	Suporte Superior Da Base Do Condutor De Adubo	1		
33	6020317457-0	Parafuso Cabeça Francesa M8 X 1,25 X 25mm Cl8.8 Rt	1		
34	6020010448-2	Arruela Lisa M8 Ø8,40 X Ø24 X 2mm	2		
35	6020317449-0	Porca Sextavada Autotravante C/Nylon Baixa M8 X 1,25 Ma Cl8 Ch.13mm Alt.8mm	3		
36	5530018725-0	Suporte Inferior Da Base Do Condutor De Adubo	1		
37	5530010174-6	Suporte Da Mangueira	2		
38	6020310809-8	Porca Sextavada Autotravante C/Nylon Alta 1/2" 12F W Gr5 Ch.3/4" Alt.15,5mm	2		
39	5440010852-0	Plataforma Completa Spe Top Line 4000		1	
39	5440010849-0	Plataforma Completa Spe Top Line 4500			1
40	5440010850-4	Plataforma Spe Top Line 4000		2	
40	5440010847-4	Plataforma Spe Top Line 4500			2
41	5196010221-9	Corrimão Completo		2	

Item	Código	Descrição do Produto	Todos	4000	4500
41	5196010218-9	Corrimão Completo			2
42	5259010113-3	Escada Direita Completa Plataforma S/3ºdeposito		1	
42	5259010104-4	Escada Direita Completa Plataforma S/3ºdeposito			1
43	5259010114-1	Escada Esquerda Completa Plataforma S/3ºdeposito		1	
43	5259010105-2	Escada Esquerda Completa Plataforma S/3ºdeposito			1
44	5440010851-2	Plataforma Traseira		1	
44	5440010848-2	Plataforma Traseira			1
45	6020311160-9	Parafuso Cab.Francesa 3/8" X 1" 16F Unc1A Gr2 Rt	4		
46	6020310746-6	Porca Sextavada 3/8" 16F Unc Gr5 Ch.9/16" Alt.8,50mm	4		
47	5024010075-1	Arruela Lisa De Ø10,3 X Ø25 X 2,00mm	4		
48	6020010406-7	Arruela De Pressão 3/8" Media Industrial	4		
49	5196010219-7	Corrimão Completo			1
49	5196010220-0	Corrimão Da Spe-Top Line 4000		1	
50	6020311061-0	Parafuso Cab.Sextavada 1/2" X 3.1/2" 12F W Gr5 Rp	2		
51	5080010865-6	Bucha Do Suporte Do Eixo Do Trambulador	2		
52	6020010410-5	Arruela De Pressão 1/2" Média Industrial	4		
53	6020310756-3	Porca Sextavada 1/2" 12F W Gr5 Ch.3/4" Alt.11,00mm	4		
54	5024010068-9	Arruela Lisa De Ø13,3 X Ø35,5 X 3,00mm	2		
55	6020311174-9	Parafuso Cab.Francesa 1/2" X 1.1/4" 12F W Gr2 Rt	2		
56	5259010075-7	Escada De 3 Degraus	1		
57	5196013386-6	Corrimão Esquerdo			1
57	5196013387-4	Corrimão Direito			1
57	5196013398-0	Corrimão Direito Do Acesso Direito Da Maquina		1	
57	5196013399-8	Corrimão Esquerdo Do Acesso Esquerdo Da Maquina		1	
58	5530018834-5	Suporte Da Escada	1		
59	6020310847-0	Porca Sextavada Autotravante C/Nylon Baixa M12 X 1 ,75 Ma Cl8 Ch.19mm Alt.12,00mm	2		
60	6020311202-8	Parafuso Cab.Francesa M12 X 1,75 X 30mm Cl8.8 Rt(Bicromatizado)	2		
61	6020317435-0	Porca Sextavada Autotravante C/Nylon Baixa M10 X 1,50 Ma Cl8 Ch.17mm Alt.10,00mm	2		
62	6020010443-1	Arruela Lisa M10 Ø10,50 X Ø30,00 X 2,50mm(Din 9021)	2		
63	6020310437-8	Parafuso Cab.Sextavada M10 X 1,50 X 35mm Cl8.8 Rt	2		
64	6020312401-8	Parafuso Cab.Sextavada M16 X 2,00 X 55mm Cl8.8 Rp	2		
65	5080012346-9	Bucha De Ø16,20 X Ø26,50 X 20mm	2		
66	5024010298-3	Arruela Lisa De Ø17 X Ø44 X 4,75mm(Zincada)	2		
67	6020317443-0	Porca Sextavada Autotravante C/Nylon Baixa M16 X 2,00 Ma Cl8 Ch.24mm Alt.16,00mm	2		
68	5530018724-1	Suporte Da Base Do Condutor De Adubo Completo	1		

• Montante Estrutural 3º Depósito

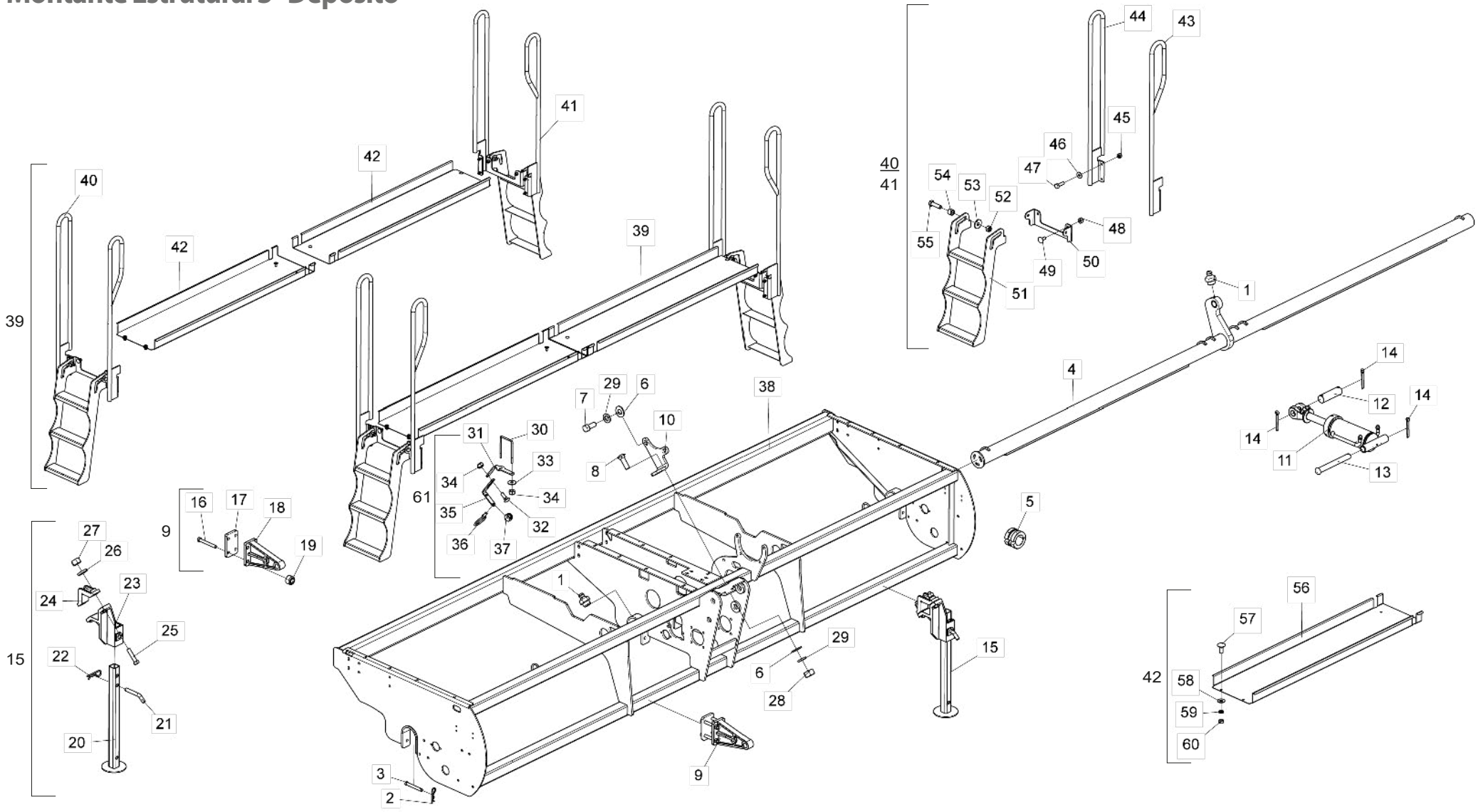

* Item 11 - Vide página 14

• Tabela Montante Estrutural 3º Depósito

Item	Código	Descrição do Produto	Todos	4000	4500
1	6020130108-7	Graxeira 1/8" Reta Bsp-28F	9		
2	6020390294-0	Trava Nma - Tipo "R" De Ø3,5 X 67mm	4		
3	5432010914-3	Pino Cab.Redonda Ø16 X 150mm	4		
4	5232012729-7	Eixo Central Completo De 3.1/4"(4500) P/3º Depósito			1
4	5232012728-9	Eixo Central Completo De 3.1/4"(4000) P/3º Depósito		1	
5	5348050009-8	Limitador De Ø42 X 49,5mm Completo	1		
6	5024010162-6	Arruela Lisa De Ø13 X Ø26 X 2,00mm	4		
7	6020311047-5	Parafuso Cab.Sextavada 1/2" X 1" 12F W Gr5 Rt C/Ponta	2		
8	6020311175-7	Parafuso Cab.Francesa 1/2" X 1.5/8" 12F W Gr2 Rt	2		
9	5252010175-6	Engate Do Cabeçalho Completo	2		
10	5136013181-9	Chapa De Fixação Da Speed Box	1		
11	6020060123-0	Cilindro Hidráulico Direito "D.A" Ø1.5/8" X Ø5" X 208,5mm(Curso) X 498mm(Fechado)	1		
12	5432010032-4	Pino Liso De Ø1.1/4" X 95mm	1		
13	5432010306-4	Pino Cab.Francesa Ø30,53 X 268mm	1		
14	6020050116-3	Contrapino 1/4" X 2"	3		
15	5530012331-6	Suporte De Apoio Completo	2		
16	6020317476-7	Parafuso Cab.Sextavada M16 X 2,00 X 130mm Cl8.8 Rp	4		
17	5136013180-0	Chapa De Fixação Do Engate	1		
18	6010602507-2	Engate Do Cabeçalho	1		
19	6020317443-0	Porca Sextavada Autotravante M16 X 2,00 Ma Cl8 Ch.24mm Alt.16,00mm	6		
20	5530012411-8	Suporte De Apoio De 480mm	1		
21	5432020032-9	Pino "L" Ø3/4" X 94mm C/Inclinação De 40G	1		
22	6020390308-4	Trava Nma - Tipo "R" De Ø4,5 X 80mm	1		
23	6010601107-1	Suporte De Fixação De Apoio	1		
24	6010600770-8	Braçadeira	1		
25	6020311098-0	Parafuso Cab.Sextavada 3/4" X 3.1/2" 10F Unc1A Gr5 Rp	2		
26	6020010414-8	Arruela De Pressão 3/4" Média Industrial	2		
27	6020310770-9	Porca Sextavada 3/4" 10F Unc Gr5 Ch.1.7/32" Alt.18,50mm	2		
28	6020310754-7	Porca Sextavada 1/2" 12F W Gr5 Ch.7/8" Alt.12,00mm	2		
29	6020010410-5	Arruela De Pressão 1/2" Média Industrial	4		
30	5068010191-1	Braçadeira De 93 X 146 X M8	1		
31	5530018726-8	Suporte Superior Da Base Do Condutor De Adubo	1		
32	6020317457-0	Parafuso Cabeça Francesa M8 X 1,25 X 25mm Cl8.8 Rt	1		
33	6020010448-2	Arruela Lisa M8 Ø8,40 X Ø24 X 2mm	2		
34	6020317449-0	Porca Sextavada Autotravante C/Nylon Baixa M8 X 1,25 Ma Cl8 Ch.13mm Alt.8mm	3		
35	5530018725-0	Suporte Inferior Da Base Do Condutor De Adubo	1		
36	5530010174-6	Suporte Da Mangueira	2		
37	6020310809-8	Porca Sextavada Autotravante C/Nylon Alta 1/2" 12F W Gr5 Ch.3/4" Alt.15,5mm	2		
38	5404011247-5	Montante 4500 P/3º Depósito			1
38	5404011248-3	Montante 4000 P/3º Depósito		1	
39	5440011079-7	Plataforma Completa 4500 P/3º Depósito			1
39	5440011080-0	Plataforma Completa 4000 P/3º Depósito		1	
40	5259010101-0	Escada Direita Completa Da Plataforma	1		
41	5259010102-8	Escada Esquerda Completa Da Plataforma	1		
42	5440010850-4	Plataforma Spe Top Line 4000		2	
42	5440010847-4	Plataforma Spe Top Line 4500			2
43	5196013386-6	Corrimao Esquerdo			1
43	5196013387-4	Corrimao Direito		1	
44	5196010291-0	Corrimao Lateral Direito			1
44	5196010292-8	Corrimao Lateral Esquerdo		1	
45	6020317435-0	Porca Sextavada Autotravante C/Nylon Baixa M10 X 1,50 Ma Cl8 Ch.17mm Alt.10,00mm	4		
46	6020010443-1	Arruela Lisa M10 Ø10,50 X Ø30,00 X 2,50mm	4		
47	6020310437-8	Parafuso Cab.Sextavada M10 X 1,50 X 35mm Cl8.8 Rt	4		
48	6020310847-0	Porca Sextavada Autotravante C/Nylon Baixa M12 X 1 ,75 Ma Cl8 Ch.19mm Alt.12,00mm	2		
49	6020311202-8	Parafuso Cab.Francesa M12 X 1,75 X 30mm Cl8.8 Rt	2		
50	5530018834-5	Suporte Da Escada	1		
51	5259010075-7	Escada De 3 Degraus	1		
52	6020317443-0	Porca Sextavada Autotravante M16 X 2,00 Ma Cl8 Ch.24mm Alt.16,00mm	2		
53	5024010298-3	Arruela Lisa De Ø17 X Ø44 X 4,75mm	2		
54	5080012346-9	Bucha De Ø16,20 X Ø26,50 X 20mm	2		
55	6020312401-8	Parafuso Cab.Sextavada M16 X 2,00 X 55mm Cl8.8 Rp	2		
56	5440010848-2	Plataforma Traseira			1
56	5440010851-2	Plataforma Traseira		1	
57	6020311160-9	Parafuso Cab.Francesa 3/8" X 1" 16F Unc1A Gr2 Rt	4		
58	5024010075-1	Arruela Lisa De Ø10,3 X Ø25 X 2,00mm	4		
59	6020010406-7	Arruela De Pressão 3/8" Media Industrial	4		
60	6020310746-6	Porca Sextavada 3/8" 16F Unc Gr5 Ch.9/16" Alt.8,50mm	4		
61	5530018724-1	Suporte Da Base Do Condutor De Adubo Completo	1		

BALDAN

• Sistema de Transmissão

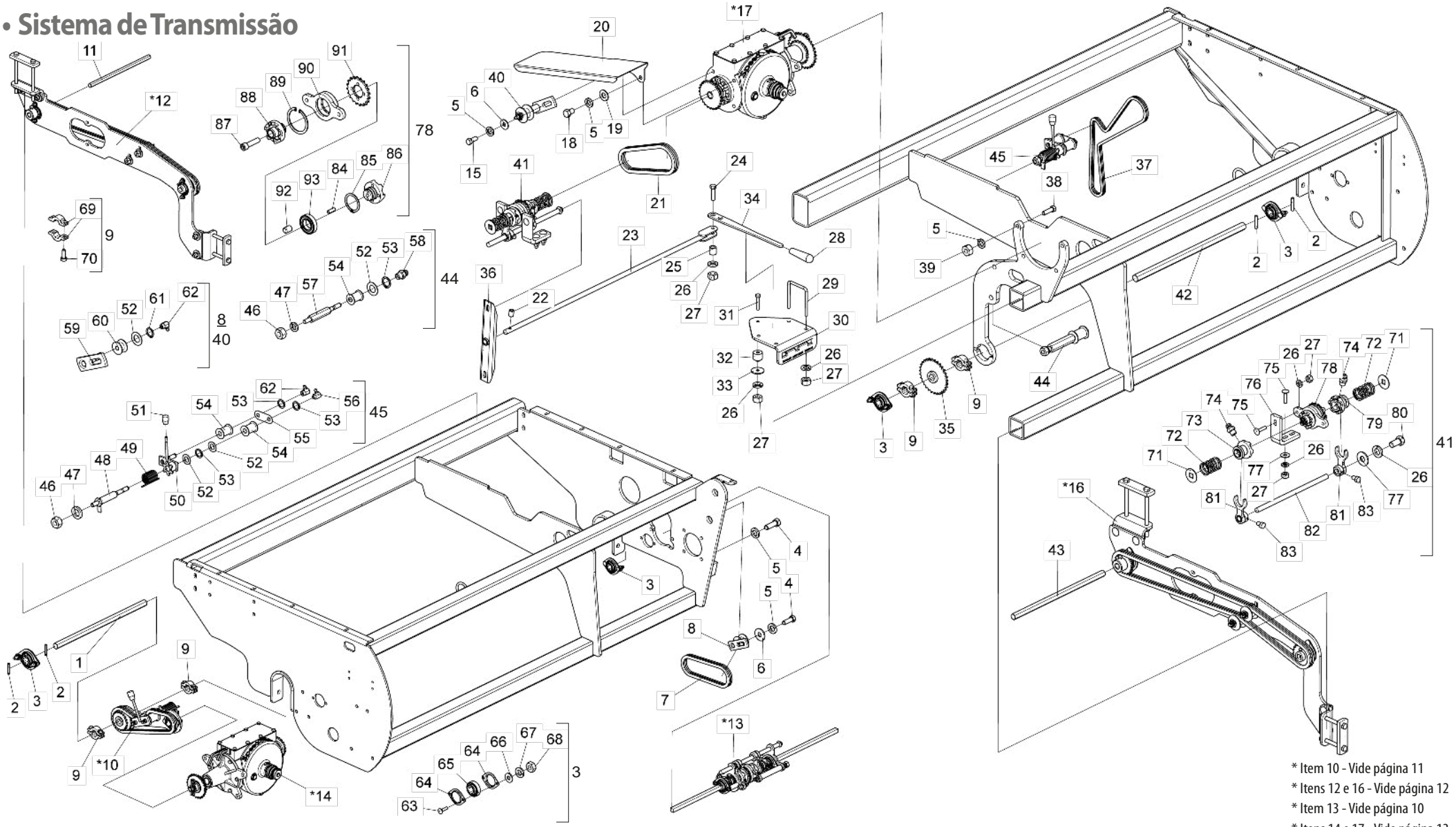

* Item 10 - Vide página 11
* Itens 12 e 16 - Vide página 12
* Item 13 - Vide página 10
* Itens 14 e 17 - Vide página 13

• Tabela Sistema de Transmissão

Item	Código	Descrição do Produto	Todos	4000	4500
1	5232010941-8	Eixo Sextavado De 7/8" X 1667mm		1	
1	5232011094-7	Eixo Sextavado De 7/8" X 2117mm			1
2	6020310488-2	Pino Elástico Pesado Ø6 X 32mm (Seeger Reno 701.162)	4		
3	5368010599-1	Mancal Auto Compensador Sq-014205 Krrb C/Furo Sextavado 7/8"	4		
4	6020312400-0	Parafuso Cab.Sextavada 1/2" X 1.1/2" 12F W Gr5 Rt C/Ponta(Bicromatizado)	4		
5	6020010410-5	Arruela De Pressão 1/2" Média Industrial(Bicromatizado)	10		
6	5024010068-9	Arruela Lisa De Ø13,3 X Ø35,5 X 3,00mm	2		
7	6020050288-7	Corrente Asa 40 48 Elos + Redução	1		
8	5268010246-5	Esticador De Corrente	1		
9	5460010011-7	Presilha Do Eixo Completa	4		
*10	5530012334-0	Suporte De Fixação Dos Rolamentos Completo	1		
11	5232011205-2	Eixo Sextavado De 3/4" X 1660mm		1	
11	5232011203-6	Eixo Sextavado De 3/4" X 2150mm			1
*12	5555011133-0	Transmissão Direita Para Linhas Pantograficas	1		
*13	5132010037-6	Catraca c/ Desarme inferior Completo (Trambulador com desvio)	1		
*14	5092010210-4	Caixa De Velocidade Esquerda Completa(Semente)	1		
15	6020310051-8	Parafuso Cab.Sextavada 1/2" X 1.1/4" 12F W Gr5 Rt(Bicromatizado)	1		
*16	5555011134-8	Transmissão Esquerda Para Linhas Pantograficas	1		
*17	5092010215-5	Caixa De Velocidade Direita Completa(Adubo)	1		
18	6020311046-7	Parafuso Cab.Sextavada 1/2" X 3/4" 12F W Gr2 Rt(Bicromatizado)	1		
19	5024010162-6	Arruela Lisa De Ø13 X Ø26 X 2,00mm	1		
20	5464010196-5	Proteção Da Corrente		1	
20	5464010185-0	Proteção Da Corrente			1
21	6020050813-3	Corrente Asa 40 51 Elos + Emenda	1		
22	6020310096-8	Parafuso Allen S/C 5/16" X 1/2" 18F Unc1A Cl12.9 Rt(Fosfatizado)	1		
23	5232011096-3	Eixo Da Alavanca Do Desarme C/Chapa	1		
24	6020311029-7	Parafuso Cab.Sextavada 3/8" X 1.1/2" 16F Unc1A Gr5 Rt(Bicromatizado)	1		
25	5080010845-1	Bucha De Ø10,3 X Ø5/8" X 16mm(Zincado)	1		
26	6020010406-7	Arruela De Pressão 3/8" Média Industrial(Bicromatizado)	13		
27	6020310746-6	Porca Sextavada 3/8" 16F Unc Gr5 Ch.9/16" Alt.8,50mm (Bicromatizado)	12		
28	6020050724-2	Cabo De Borracha	1		
29	5068010030-3	Braçadeira De 83 X 104 X 3/8"	2		
30	5558010333-1	Trava Direita/Esquerda Do Desarme	1		
31	6020310296-0	Parafuso Cab.Sextavada 3/8" X 2" 16F Unc1A Gr5 Rp(Bicromatizado)	1		
32	5080010844-3	Bucha Espacadora Da Alavanca Do Desarme	1		
33	5024010206-1	Arruela Lisa De Ø10,6 X Ø44 X 3,00mm(Zincada)	1		
34	5008010219-1	Alavanca De Acionamento Do Desarme	1		
35	5256010237-2	Engrenagem De 20/31 Dentes Completa	1		
36	5136013190-8	Chapa De Acionamento Do Trambulador C/Bucha	1		
37	6020051046-4	Corrente Asa 40 131 Elos + Emenda	1		
38	6020317427-9	Parafuso Cab.Sextavada 1/2" X 1.3/4" 12F W Gr5 Rt(Bicromatizado)	4		
39	6020310754-7	Porca Sextavada 1/2" 12F W Gr5 Ch.7/8" Alt.12,00mm (Bicromatizado)	4		
40	5268010806-4	Esticador De Corrente Completo	1		
41	5132010017-1	Catraca De Desarme Superior	1		
42	5232010940-0	Eixo Sextavado De 7/8" X 1377mm		1	
42	5232011093-9	Eixo Sextavado De 7/8" X 1827mm			1
43	5232011206-0	Eixo Sextavado De 3/4" X 1580mm		1	
43	5232011204-4	Eixo Sextavado De 3/4" X 2045mm			1
44	5268010739-4	Esticador De Corrente Completo	1		
45	5268010740-8	Esticador De Corrente Completo	1		

Item	Código	Descrição do Produto	Todos	4000	4500
46	6020310760-1	Porca Sextavada 5/8" 11F Unc Gr5 Ch.1.1/16" Alt.15,00mm (Bicromatizado)	2		
47	6020010412-1	Arruela De Pressão 5/8" Média Industrial(Bicromatizado)	2		
48	5232011088-2	Eixo Da Alavanca Do Desarme C/Barra	1		
49	6020250219-1	Mola Helicoidal De Torção Ø38 X Ø46 X 67mm Arame=Ø4mm Esquerda	1		
50	5268010738-6	Esticador De Corrente Completo	1		
51	6020430203-3	Manopla Pma 330 Rosca 3/8" X 16 Fios	1		
52	5024010059-0	Arruela Lisa De Ø16,5 X Ø29 X 1,21mm	4		
53	6020010250-1	Anel De Retenção E-15 G501-015-01	4		
54	5506010014-3	Roldana Do Esticador	3		
55	5136013187-8	Chapa Frontal Do Esticador	1		
56	6020130106-0	Graxeira 1/4" 90º Unf-28F	1		
57	5232011097-1	Eixo Do Esticador	1		
58	6020130100-1	Graxeira 1/4" Reta Unf - 28F Alt.14mm Sext 5/16"	1		
59	5268010142-6	Esticador De Corrente Avulso		1	
59	5268010117-5	Esticador De Corrente Avulso			1
60	6020350849-5	Roldana Do Esticador	1		
61	6020010252-8	Anel De Retenção E-16 G501-016-01	1		
62	6020130112-5	Graxeira 1/8" 90 Graus Bsp-28F	3		
63	6020312017-9	Parafuso Cab.Francesa 5/16" X 1.1/4" 18F Unc1A Gr2 Rp(Bicromatizado)	2		
64	6020250412-7	Mancal De Chapa De Aço Repuxada 03.52 Mst	2		
65	6020350878-9	Rolamento Sq-014205 Krrb Furo Sextavado 7/8"	1		
66	5024010073-5	Arruela Lisa De Ø8,5 X Ø20 X 2,00mm	2		
67	6020010404-0	Arruela De Pressão 5/16" Média Industrial(Bicromatizado)	2		
68	6020310744-0	Porca Sextavada 5/16" 18F Unc Gr5 Ch.1/2" Alt.6,50mm (Bicromatizado)	2		
69	5460010012-5	Presilha P/Eixo Sextavado 7/8" C/Furo Passante - Parte De Cima	1		
69	5460010013-3	Presilha P/Eixo Sextavado 7/8" C/Furo C/Rosca - Parte De Baixo	1		
70	6020310016-0	Parafuso Cab.Sextavada 1/4" X 3/4" 20F Unc1A Gr5 Rt(Bicromatizado)	2		
71	5024010498-6	Arruela De Encosto Da Mola C/Furo Quadrado	2		
72	6020250500-0	Mola Da Catraca	2		
73	5256010247-0	Engrenagem Externa Esquerda	1		
74	6020130100-1	Graxeira 1/4" Reta Unf - 28F Alt.14mm Sext 5/16"	2		
75	6020311161-7	Parafuso Cab.Francesa 3/8" X 1.3/4" 16F Unc1A Gr2 Rp(Bicromatizado)	6		
76	5530012374-0	Suporte Do Mancal Da Engrenagem	2		
77	5024010075-1	Arruela Lisa De Ø10,3 X Ø25 X 2,00mm	5		
78	5368010623-8	Mancal De Arremate Completo Superior (Adubo)	1		
79	5256010245-3	Engrenagem Externa Direita	1		
80	6020312201-5	Parafuso Cab.Sextavada 3/8" X 3/4" 16F Unc1A Gr5 Rt(Bicromatizado)	1		
81	5304010005-5	Garfo Do Trambulador Completo	2		
82	5232011119-6	Eixo De Acionamento Do Desarme	1		
83	6020311020-3	Parafuso Cab.Sextavada 5/16" X 1/2" 18F Unc1A Gr2 Rt(Bicromatizado)	2		
84	5256010238-0	Engrenagem De 20/25 Dentes Completa	1		
85	6020310744-0	Porca Sextavada 5/16" 18F Unc Gr5 Ch.1/2" Alt.6,50mm (Bicromatizado)	4		
86	6020010404-0	Arruela De Pressão 5/16" Média Industrial(Bicromatizado)	4		
87	6020130106-0	Graxeira 1/4" 90º Unf-28F	1		
88	5530012335-9	Suporte De Fixação Dos Mancais	1		
89	5024010073-5	Arruela Lisa De Ø8,5 X Ø20 X 2,00mm	4		
90	6020250412-7	Mancal De Chapa De Aço Repuxada 03.52 Mst	4		
91	6020350878-9	Rolamento Sq-014205 Krrb Furo Sextavado 7/8"	1		
92	6020310161-1	Parafuso Cab.Francesa 5/16" X 1" 18F Unc Gr2 Rt(Bicromatizado)	4		
93	6020350081-8	Rolamento Gy-1100 Krrb	1		

• Catraca de Desarme Inferior Completa

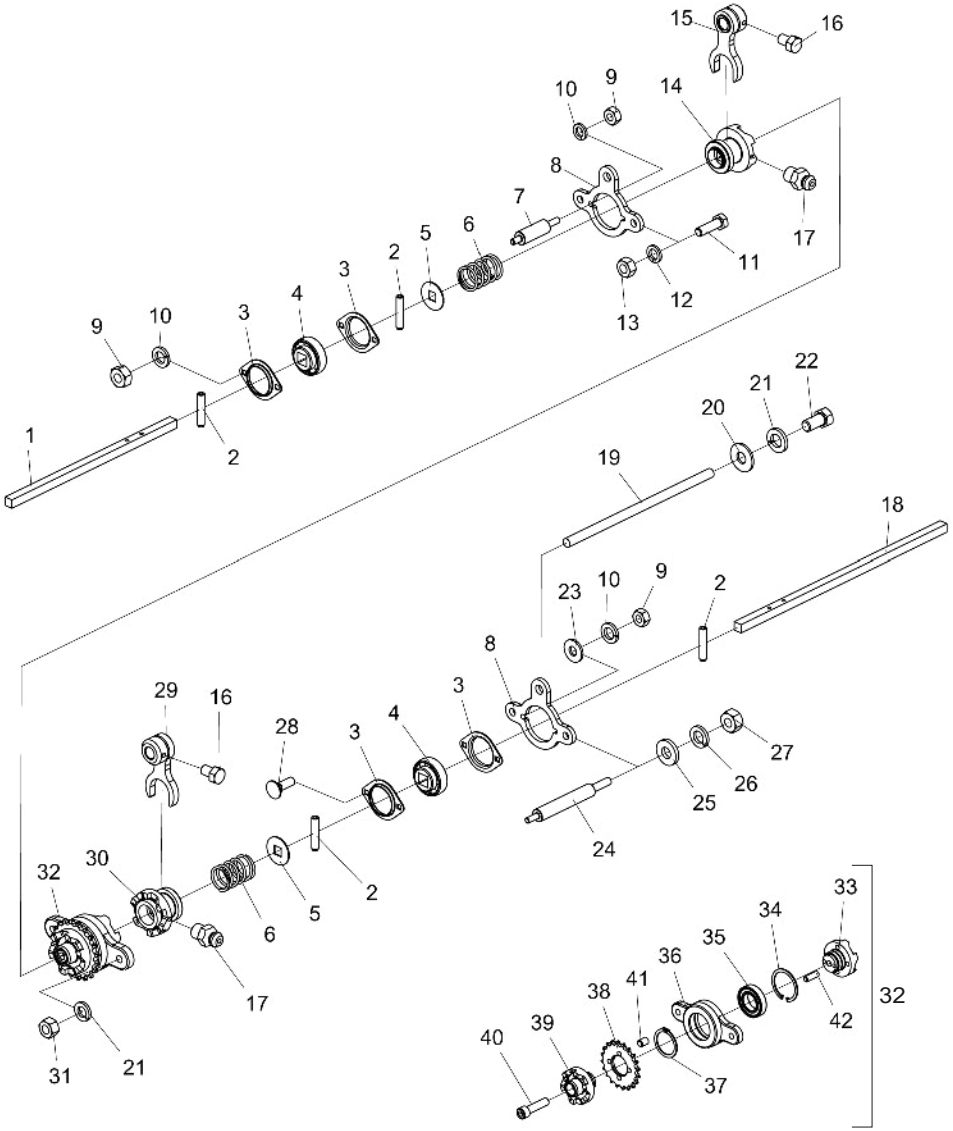

Item	Código	Descrição do produto	Todos
1	5232011101-3	Eixo Frontal Do Adubo De 400mm	1
2	6020310471-8	Pino Elástico Pesado Ø6 X 30mm (Seeger Reno 701.161)	4
3	6020250412-7	Mancal De Chapa De Aço Repuxada 03.52 Mst	4
4	6020250117-9	Rolamento Auto Compensador F-110934.1	2
5	5024010498-6	Arruela De Encosto Da Mola C/Furo Quadrado	2
6	6020250500-0	Mola Da Catraca	2
7	5232012025-0	Eixo De Fixação Do Desarme De 50mm	2
8	5530012341-3	Suporte Do Trambulador Do Desarme Inferior	2
9	6020310454-8	Porca Sextavada M8 X 1,25 Ma Cl8 Ch.13mm Alt.6,50mm (Bicromatizado)	6
10	6020010004-5	Arruela De Pressão M8 Média(Bicromatizado)	6
11	6020317570-4	Parafuso Cab.Sextavada M12 X 1,75 X 40mm Cl8.8 Rt(Bicromatizado)	2
12	6020010395-8	Arruela De Pressão M12 Média(Bicromatizado)	2
13	6020310820-9	Porca Sextavada M12 X 1,75 Ma Cl8 Ch.19mm Alt.10,00mm (Bicromatizado)	2
14	5256010247-0	Engrenagem Externa Esquerda	1
15	5304010030-6	Garfo com desvio do Trambulador Completo	1
16	6020311020-3	Parafuso Cab.Sextavada 5/16" X 1/2" 18F Unc1A Gr2 Rt(Bicromatizado)	2
17	6020130100-1	Graxeira 1/4" Reta Unf - 28F Alt.14mm Sext 5/16"	2
18	5232011102-1	Eixo Frontal Do Adubo De 500mm	1
19	5232011119-6	Eixo De Acionamento Do Desarme	1
20	5024010075-1	Arruela Lisa De Ø10,3 X Ø25 X 2,00mm	1
21	6020010406-7	Arruela De Pressão 3/8" Média Industrial(Bicromatizado)	3
22	6020312201-5	Parafuso Cab.Sextavada 3/8" X 3/4" 16F Unc1A Gr5 Rt(Bicromatizado)	1
23	5024010073-5	Arruela Lisa De Ø8,5 X Ø20 X 2,00mm	2
24	5232011100-5	Eixo De Fixação De 111,4mm	2
25	5024010499-4	Arruela Lisa De Ø13,5 X Ø30 X 4,80mm	2
26	6020010410-5	Arruela De Pressão 1/2" Média Industrial(Bicromatizado)	2
27	6020310754-7	Porca Sextavada 1/2" 12F W Gr5 Ch.7/8" Alt.12,00mm (Bicromatizado)	2
28	6020317457-0	Parafuso Cab.Francesa M8 X 1,25 X 25mm Cl8.8 Rt(Bicromatizado)	2
29	5304010005-5	Garfo Direito Do Trambulador	1
30	5256010245-3	Engrenagem Externa Direita	1
31	6020310746-6	Porca Sextavada 3/8" 16F Unc Gr5 Ch.9/16" Alt.8,50mm (Bicromatizado)	2
32	5368010600-9	Mancal De Arremate Completo	1
33	5256010246-1	Engrenagem Interna Esquerda	1
34	6020010289-7	Anel De Retenção I-55 G502-055-01 (S/Reforco)	1
35	6020350006-0	Rolamento De Esfera 6006 2Rs Ddu	1
36	5368020021-8	Mancal Da Engrenagem	1
37	6020010266-8	Anel De Retenção E-35 G501-035-01	1
38	5256010243-7	Engrenagem De 20 Dentes Do Sistema De Arremate	1
39	5256010244-5	Engrenagem Interna Direita	1
40	6020310195-6	Parafuso Allen C/C 1/2" X 2" 12F W Cl12.9 Rt(Fosfatizado)	1
41	5432010308-0	Pino Liso De Ø5/16" X 11,5mm	4
42	5432010307-2	Pino Liso De Ø6,35 X 12,5mm	2

• Suporte de Fixação dos Rolamentos

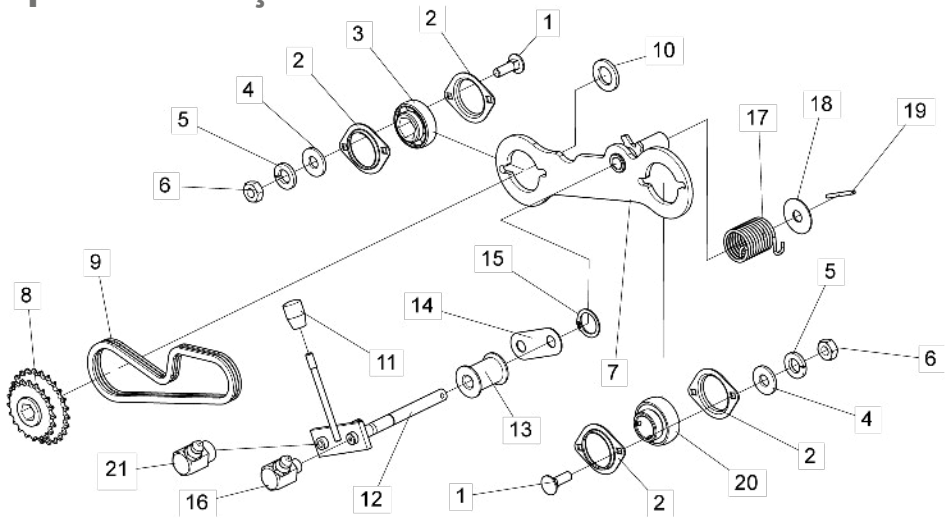

Item	Código	Descrição do produto	Todos
1	6020310161-1	Parafuso Cab.Francesa 5/16" X 1" 18F Unc Gr2 Rt(Bicromatizado)	4
2	6020250412-7	Mancal De Chapa De Aço Repuxada 03.52 Mst	4
3	6020350878-9	Rolamento Sq-014205 Krrb Furo Sextavado 7/8"	1
4	5024010073-5	Arruela Lisa De Ø8,5 X Ø20 X 2,00mm	4
5	6020010404-0	Arruela De Pressão 5/16" Média Industrial(Bicromatizado)	4
6	6020310744-0	Porca Sextavada 5/16" 18F Unc Gr5 Ch.1/2" Alt.6,50mm (Bicromatizado)	4
7	5530012335-9	Suporte De Fixação Dos Mancais	1
8	5256010238-0	Engrenagem De 20/25 Dentes Completa	1
9	6020055460-7	Corrente Asa 40 67 Elos + Emenda	1
10	5024010039-5	Arruela Lisa De Ø26,2 X Ø44 X 4,75mm(Zincado)	1
11	6020430203-3	Manopla Pma 330 Rosca 3/8" X 16 Fios	1
12	5268010737-8	Esticador De Corrente Avulso	1
13	5506010014-3	Roldana Do Esticador	2
14	5136013187-8	Chapa Frontal Do Esticador	1
15	6020010252-8	Anel De Retenção E-16 G501-016-01	2
16	6020130106-0	Graxeira 1/4" 90º Unf-28F	1
17	6020250218-3	Mola Helicoidal De Torção Ø38 X Ø46 X 67mm Arame=Ø4mm Direita	1
18	5024010495-1	Arruela De Encosto Da Mola	1
19	6020311251-6	Pino Elástico Pesado Ø5 X 55mm (Seeger Reno 701.145)	1
20	6020350081-8	Rolamento Gy-1100 Krrb	1
21	6020130112-5	Graxeira 1/8" 90 Graus Bsp-28F	1

• Transmissão para Linhas Pantográficas

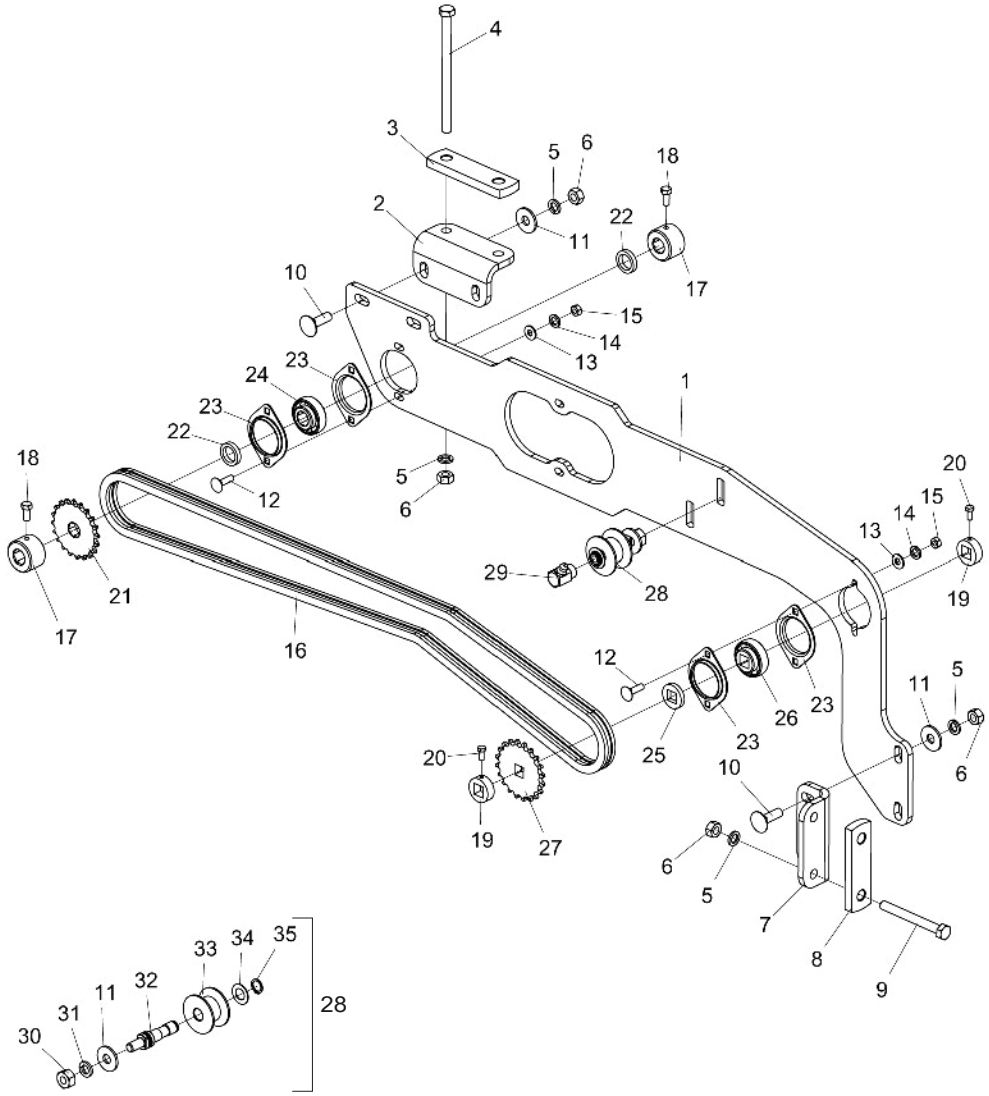

Item	Código	Descrição do Produto	Todos
1	5136013494-0	Chapa De Fixação Da Transmissão Do Pantográfico	1
2	5530014379-1	Suporte De Fixação Da Transmissão	1
3	5136013228-9	Chapa Do Suporte	1
4	6020310288-0	Parafuso Cab.Sextavada M12 X 1,75 X 180Mm Cl8.8 Rp(Bicromatizado)	2
5	6020010395-8	Arruela De Pressão M12 Média(Bicromatizado)	8
6	6020310820-9	Porca Sextavada M12 X 1,75 Ma Cl8 Ch.19Mm Alt.10,00Mm (Bicromatizado)	8
7	5530012410-0	Suporte Dos Mancais Dos Eixos	1
8	5136020318-6	Chapa Do Suporte	1
9	6020310979-5	Parafuso Cab.Sextavada M12 X 1,75 X 110Mm Cl8.8 Rp(Bicromatizado)	2
10	6020317537-2	Parafuso Cab.Francesa M12 X 1,75 X 40Mm Cl8.8 Rt(Bicromatizado)	4
11	5024010068-9	Arruela Lisa De Ø13,3 X Ø35,5 X 3,00Mm	6
12	6020311208-7	Parafuso Cab.Francesa M8 X 1,25 X 30Mm Cl8.8 Rt(Bicromatizado)	4
13	5024010073-5	Arruela Lisa De Ø8,5 X Ø20 X 2,00Mm	4
14	6020010004-5	Arruela De Pressão M8 Média(Bicromatizado)	4
15	6020310454-8	Porca Sextavada M8 X 1,25 Ma Cl8 Ch.13Mm Alt.6,50Mm (Bicromatizado)	4
16	6020055307-4	Corrente Asa 40 154 Elos + Redução	1
17	5080011509-1	Bucha De Ø1.3/4" X 30Mm C/Furo Sextavado P/Eixo 3/4" Zincado	2
18	6020312020-9	Parafuso Cab.Sextavada 5/16" X 3/4" 18F Unc1A Gr5 Rt(Bicromatizado)	2
19	5080011680-2	Bucha C/Metrico Furo Q.16,7 P/Travar Engrenagem	2
20	6020310291-0	Parafuso Cab.Sextavada M6 X 1,00 X 15Mm Cl8.8 Rt(Bicromatizado)	2
21	5256030049-2	Engrenagem De Cadeia Com 20 Dentes P/Eixo 3/4"	1
22	5024010308-4	Arruela Lisa De Ø23 X Ø32 X 6,30Mm	2
23	6020250412-7	Mancal De Chapa De Aço Repuxada 03.52 Mst	4
24	6020350104-0	Rolamento F-110867-10 Furo Sextavado 3/4"	1
25	5024010496-0	Arruela De Calco Furo Quadrado	1
26	6020250117-9	Rolamento Auto Compensador F-110934.1	1
27	5256010234-8	Engrenagem De Cadeia De 20 Dentes P/Eixo 5/8"	1
28	5268010166-3	Esticador De Corrente Completo	2
29	6020130112-5	Graxeira 1/8" 90 Graus Bsp-28F	2
30	6020310754-7	Porca Sextavada 1/2" 12F W Gr5 Ch.7/8" Alt.12,00Mm (Bicromatizado)	2
31	6020010410-5	Arruela De Pressão 1/2" Média Industrial(Bicromatizado)	2
32	5232010253-7	Eixo Do Esticador	2
33	6020350849-5	Roldana Do Esticador	2
34	5024010059-0	Arruela Lisa De Ø16,5 X Ø29 X 1,21Mm	2
35	6020010252-8	Anel De Retenção E-16 G501-016-01	2

• Speed Box

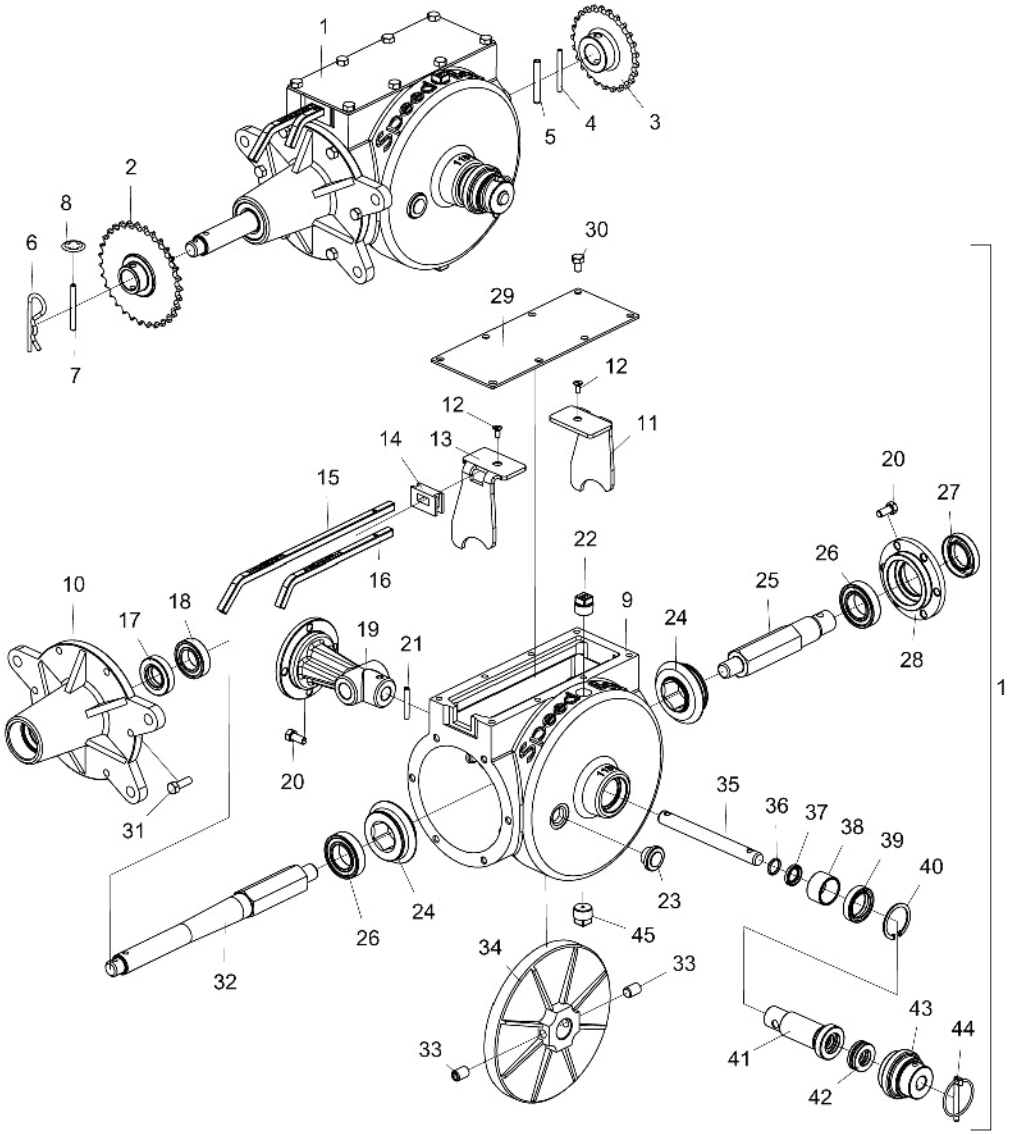

Item	Código	Descrição do Produto	Todos	Dir Adubo	Esq Semente
1	5092010205-8	Caixa De Velocidade Direita Completa		1	
1	5092010054-3	Caixa De Velocidade Esquerda Completa			1
2	5256010054-0	Engrenagem De 20/31 Dentes Completa		1	
2	5256010058-2	Engrenagem De 20/25 Dentes Completa			1
3	5256010053-1	Engrenagem De 25 Dentes		1	
3	5256010052-3	Engrenagem De 20 Dentes			1
4	6020311251-6	Pino Elástico Pesado Ø5 X 55mm (Seeger Reno 701.145)	1		
5	6020311252-4	Pino Elástico Pesado Ø8 X 55mm (Seeger Reno 701.193)	1		
6	6020390308-4	Trava Nma - Tipo "R" De Ø4,5 X 80mm (455)	1		
7	5432010040-5	Pino Fusivel De Ø6 X 60mm	1		
8	6020010326-5	Anel De Retenção Are-06 G525-060-01	2		
9	5112010011-8	Carcaça Da Caixa Redutora Direita		1	
9	5112010012-6	Carcaça Da Caixa Redutora Esquerda			1
10	5538010093-1	Tampa Da Caixa Redutora	1		
11	5554010017-8	Trambulador Direito	1		
12	6020312502-2	Parafuso Rosca Máquina Cab.Chata Fenda Simples Nº10 X 1/2" 24F Unc2A Gr2 Rt(Bicromatizado)	2		
13	5554010015-1	Trambulador Esquerdo	1		
14	6020030015-0	Protetor Da Caixa Speed Box C/Furo	1		
15	5260040006-1	Escala De Regulagem Alfabetica De 299mm	1		
16	5260040007-0	Escala De Regulagem Numerica De 200mm	1		
17	6020350204-7	Retentor Ø25,00 X Ø47,00 X 10,00mm (Arca 5412 Brg / Sabo 02046 Brg)	1		
18	6020350075-3	Rolamento De Esfera 6005 2Rs	1		
19	5538010085-0	Tampa Traseira	1		
20	6020312020-9	Parafuso Cab.Sextavada 5/16" X 3/4" 18F Unc1A Gr5 Rt(Bicromatizado)	10		
21	6020310506-4	Pino Elástico Pesado Ø6 X 40mm (Seeger Reno 701.164)	1		
22	5081010013-0	Bujão Cab.Sextavada 1" - Ø1/2" - 14F Bspt(Gas) C/Furo De 3,18mm	1		
23	6020430323-4	Visor Bujão De Óleo 1/2" Bsp Alumínio(Vidro 4,0mm) Completo	1		
24	6020010999-9	Engrenagem De 21 Dentes	2		
25	5232120183-0	Eixo Menor Da Caixa Redutora	1		
26	6020350006-0	Rolamento De Esfera 6006 2Rs Ddu	2		
27	6020350245-4	Retentor Ø30,00 X Ø52,00 X 10,00mm (Arca 6008 Brg)	1		
28	5538010086-9	Tampa Dianteira Da Caixa Redutora	1		
29	5538060003-9	Tampa De 100 X 250 X 3,00mm	1		
30	6020311020-3	Parafuso Cab.Sextavada 5/16" X 1/2" 18F Unc1A Gr2 Rt(Bicromatizado)	8		
31	6020310038-0	Parafuso Cab.Sextavada 5/16" X 1" 18F Unc1A Gr5 Rt(Bicromatizado)	6		
32	5232010695-8	Eixo Maior Da Caixa Redutora		1	
32	5232120184-9	Eixo Maior Da Caixa Redutora			1
33	6020317426-0	Parafuso Allen S/C 1/2" X 3/4" 12F W Cl12.9 Rt(Fosfatizado)	2		
34	5256060005-4	Coroa Da Caixa Redutora	1		
35	5232020209-4	Eixo De Ø5/8" X 157mm	1		
36	6020010022-3	Anel O'Ring 2-114 N3006-90Nbr (15,54)	1		
37	6020350274-8	Retentor Ø15,90 X Ø25,40 X 4,50mm (Arca 5087 Br / Sabo 00286 Br)	1		
38	5080020804-9	Bucha De Ø30 X Ø35 X 21mm	1		
39	6020350275-6	Retentor Ø30,00 X Ø43,00 X 9,50mm (Arca 5199 Bag / Sabo 00813 Bag)	1		
40	6020010305-2	Anel De Retenção I-42 G502-042	1		
41	5080010232-1	Bucha De Ø25 X 100mm	1		
42	6020350086-9	Rolamento Skf 51203	1		
43	5468010024-4	Puxador Do Eixo	1		
44	6020390301-7	Trava C/Argola Ø5,75 X 50mm	1		
45	5081010012-2	Bujão Cab.Sextavada De 1" - 1/2" - 14F Bspt(Gas)	1		

• Cilindro Hidráulico do Rodeiro

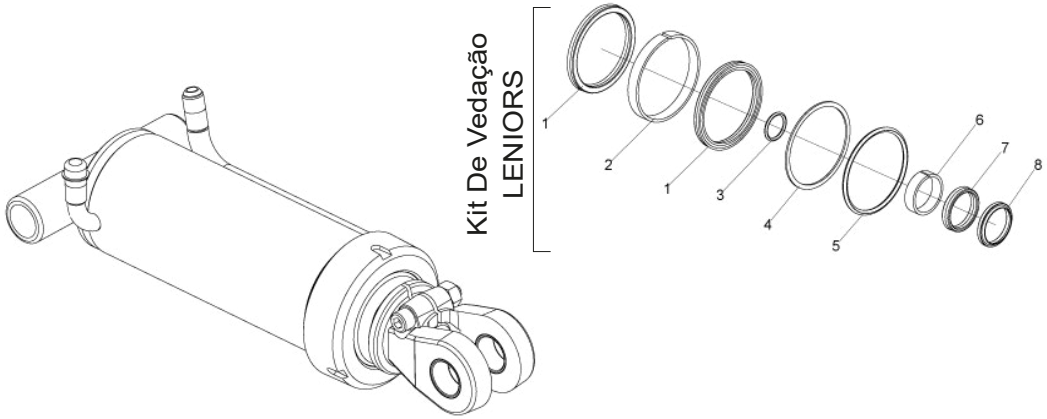

Item	Código	Descrição do produto	Todos
		Kit De Vedação LENIORS	
1	J007149	Gaxeta Std 3120-3375 (Ø3.3/8" x Ø 4" x 5/16")	2
2		Anel Guia W2-4000-500 (Ø4" x 1/2")	1
3		Anel O´Ring 2-126 (Ø26,57 x Ø3,53mm)	1
4		Parback 8-342	1
5		Anel O´Ring 2-342 (Ø91,44 x Ø5,33mm)	1
6		Anel Guia 6W8-1875-475 (Ø41,22 x 47,62 x 1/2")	1
7		Gaxeta B 1870-1625-375B (Ø1.5/8" x Ø2" x 3/8")	1
8		Raspador D-1625	1
-	6020190200-5	Jodo De Reparo Leniors J007149	1

Para efeito de reposição de peças, favor verificar na camisa do cilindro - O código Baldan, o código e o nome do fabricante e a data de fabricação.

• Depósito Completo SPE 4000

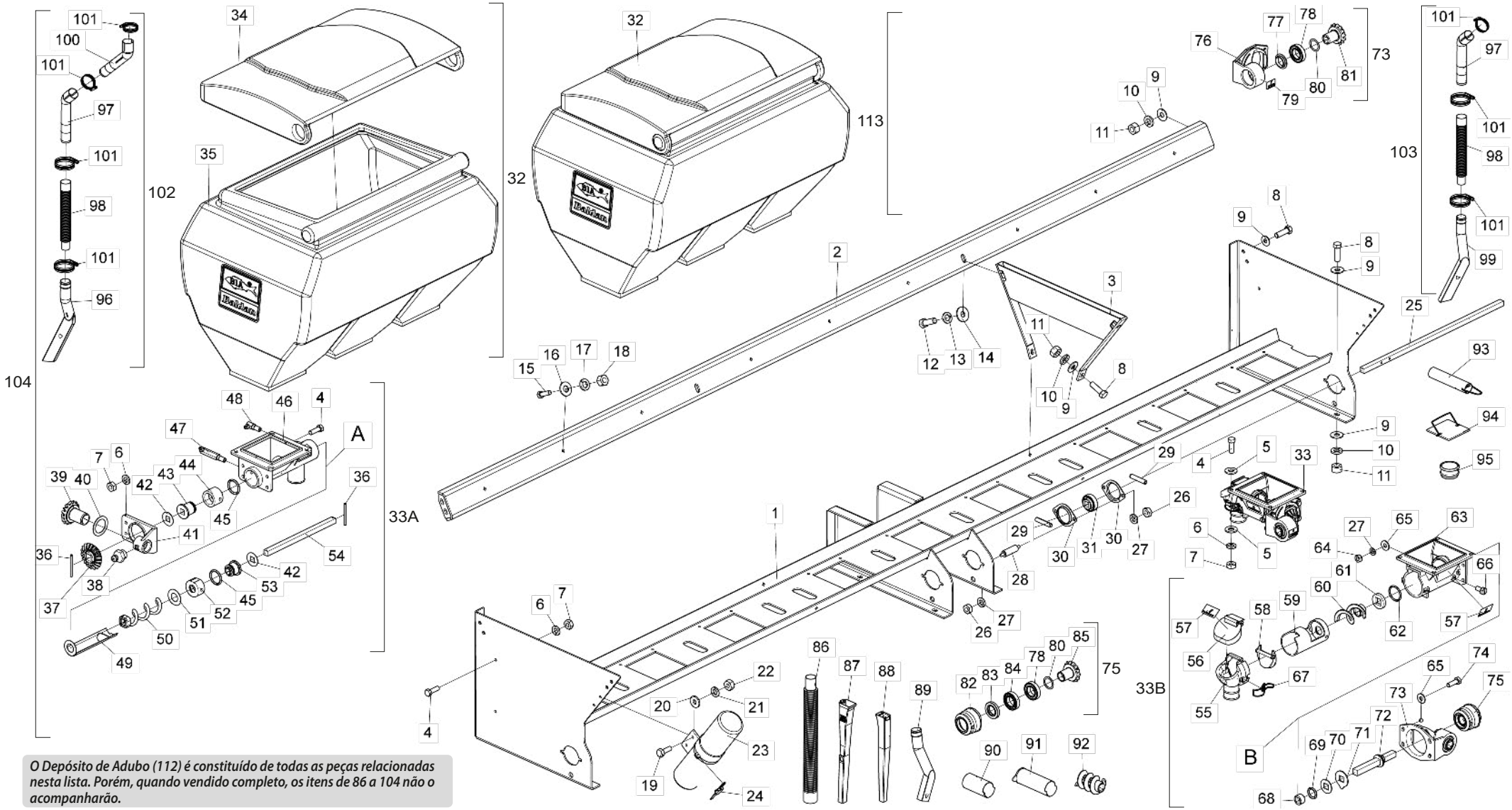

O Depósito de Adubo (112) é constituído de todas as peças relacionadas nesta lista. Porém, quando vendido completo, os itens de 86 a 104 não o acompanharão.

BALDAN

• Tabela Depósito Completo SPE 4000

Item	Código	Descrição do Produto	Todos	Transversal	Fertisystem
1	5530012378-2	Suporte Da Caixa Plástica Spe Top Line 4000	1		
2	5530012089-9	Suporte Da Caixa Plástica Spe Top Line 4000	2		
3	5530012373-1	Suporte Da Caixa Plástica Spe Top Line	2		
4	6020310883-7	Parafuso Cab.Sextavada Inox 5/16" X 1" 18F Unc2A Rt	40		
5	6020010431-8	Arruela Lisa de Inox Ø8,5 x Ø18 x 1,8mm	64		
6	6020015922-8	Arruela De Pressão Inox M8 Média	32		
7	6020310730-0	Porca Sextavada de Latão M8 X 1,25 MA CH.13mmALT.6,50mm	32		
8	6020310026-7	Parafuso Cab.Sextavada 3/8" X 1.1/4" 16F Unc1A Gr5 Rt	20		
9	5024010075-1	Arruela Lisa De Ø10,3 X Ø25 X 2,00mm	39		
10	6020010394-0	Arruela De Pressão M10 Média	20		
11	6020310746-6	Porca Sextavada 3/8" 16F Unc Gr5 Ch.9/16" Alt.8,50mm	20		
12	6020312001-2	Parafuso Cab.Sextavada 1/2" X 1.1/2" 12F W Gr5 Rt	4		
13	6020010410-5	Arruela De Pressão 1/2" Média Industrial	4		
14	5024010068-9	Arruela Lisa De Ø13,3 X Ø35,5 X 3,00mm	4		
15	6020317389-2	Parafuso Cab.Sextavada Inox 3/8" X 1.1/4" 16F Unc2A Rt	18		
16	6020010425-3	Arruela Lisa Inox De Ø10X Ø21X 2,00mm	18		
17	6020015921-0	Arruela De Pressão Inox M10 Média	18		
18	6020310768-7	Porca Sextavada De Latão 3/8" 16F Unc Ch.9/16" Alt.8,50mm	18		
19	6020311002-5	Parafuso Cab.Sextavada 1/4" X 3/4" 20F Unc1A Gr2 Rt	2		
20	5024010161-8	Arruela Lisa De Ø7 X Ø18 X 2,00mm	2		
21	6020010122-0	Arruela De Pressão M6 Média	2		
22	6020310766-0	Porca Sextavada De Latão 1/4" 20F Unc Ch.7/16" Alt.5,50mm	2		
23	6020050642-4	Contentor P/Manual De Instrução	1		
24	6020230100-5	Lacre P/Contentor De Manual De Instrução	1		
25	5232011130-7	Eixo Frontal Do Adubo	2		
26	6020310744-0	Porca Sextavada 5/16" 18F Unc Gr5 Ch.1/2" Alt.6,50mm	8		
27	6020010404-0	Arruela De Pressão 5/16" Média Industrial	12		
28	5232011118-8	Eixo De Fixação	4		
29	6020310471-8	Pino Elástico Pesado Ø6 X 30mm (Seeger Reno 701.161)	4		
30	6020250412-7	Mancal De Chapa De Aço Repuxada 03.52 Mst	4		
31	6020250117-9	Rolamento Auto Compensador F-110934.1	2		
32	6020055061-0	Caixa Plástica P/Adubo 290 Litros C/Tampa (Vermelho Ral-3020)	2		
32	6020058785-8	Caixa Plástica P/Adubo 290 Litros C/Tampa (Vermelho Ral-3020) Boca Central Fechada Spe4000	1		
33-A	5150010084-6	Condutor De Adubo Esquerdo C/Graxeira E C/Passo 50,8mm Completo - Transversal		8	
33-B	6020051126-6	Conjunto Dosador Fertisystem Auto-Lub Ap/2D Ng Me(Fertisystem 11110000)			8
34	6020390867-1	Tampa P/ Caixa Plástica De Adubo 290 Litros (Preto)	3		
35	6020055044-0	Caixa Plástica 290 Litros S/ Tampa (Vermelho Ral-3020)	2		
35	6020058784-0	Caixa Plástica P/Adubo 290 Litros S/Tampa (Vermelho Ral-3020) Boca Central Fechada Spe4000	1		
36	6020310539-0	Pino Elástico Pesado Ø3 X 36mm (Seeger Reno 701.067)	2		
37	6020310495-5	Pinhão De 18 Dentes	1		

Item	Código	Descrição do Produto	Todos	Transversal	Fertisystem
38	6020130108-7	Graxeira 1/8" Reta Bsp-28F	1		
39	6020310481-5	Pinhão De 16 Dentes	1		
40	5024010057-3	Arruela Lisa De Ø29,5 X Ø41 X 1,21mm	1		
41	5092010164-7	Caixa De Transmissão	1		
42	5024010342-4	Arruela Lisa De Q16,5 X Ø46 X 1,50mm	3		
43	5080010286-0	Bucha Maior Do Condutor De Adubo	1		
44	6020030084-2	Bucha De Ø50 X 35mm Maior	1		
45	6020010043-6	Anel O'Ring 2-214 N3006-90Nbr (24,99)	2		
46	6020050381-6	Condutor De Adubo	1		
47	6020051089-8	Conexão Longa De Aço "Uma" 6 X 1/8" BSP	1		
48	6020051090-1	Conexão Longa De Aço "Jma" 6 X 1/8" BSP	1		
49	5106010066-0	Capa Do Adubo	1		
50	5400010116-0	Condutora Helicoidal Esquerda Q.17,5 X 175 X 7,93mm(Passo 50,8mm)	1		
51	5024010341-6	Arruela Especial Da Caixa Plástica	1		
52	6020030083-4	Bucha De O52 X 27mm Menor	1		
53	5080010285-2	Bucha Menor Do Condutor De Adubo	1		
54	5232010526-9	Eixo Q.5/8" X 295mm Do Adubo	1		
55	6020030302-7	Bocal (07000002)	1		
56	6020051127-4	Conjunto Tampa Bocal Ng	1		
57	6020071038-2	Adesivo Fertisystem Corpo /B (50002504)	3		
58	6020390067-0	Tampa Transversal (07000017)	1		
59	6020350530-5	Revestimento (07000003)	1		
60	6020370040-0	Sem-Fim S 2" Direita Opcional (Fertisystem 300305002)	1		
61	6020110095-2	Feltro (07000023)	1		
62	6020010041-0	Anel O'Ring 2-219 N3009-90Nbr (32,92)	1		
63	6020051128-2	Corpo Principal (07000001)	1		
64	6020317449-0	Porca Sextavada Autotravante C/Nylon Baixa M8 X 1,25 Ma Cl8 Ch.13mm Alt.8,00mm	4		
65	5024010073-5	Arruela Lisa Ø8,5 X Ø20 X 2,00mm	8		
66	6020310295-2	Parafuso Cab. Sextavada Com Fenda M8 X 1,25 X 16mm Cl 5.8 Rt	2		
67	6020310680-0	Presilha 0,70mm	2		
68	6020010230-7	Anel Trava (07000016)	1		
69	6020010008-8	Anel O'Ring 2-209 N3006-90 Nbr (Ø17,04 X Ø3,53mm)	1		
70	6020010503-9	Arruela Quadrada De Inox (07000060)	1		
71	6020010504-7	Arruela De Limpeza (07000006)	1		
72	6020090686-4	Eixo Ng(Fertisystem 200201038)	1		
73	6020250494-1	Conjunto Mancalização Auto Lub (07100008)	1		
74	6020310561-7	Parafuso Cab. Sextavada M8 X 1,25 X 25mm Cl 5.8 Rt(Fosfatizado)	4		
75	6020310619-2	Conjunto Mancalização Interna (07100009)	1		
76	6020250417-8	Mancal Auto-Lub (07000070)	1		
77	6020310604-4	Protetor Do Rolamento (07000071)	1		

• Tabela Depósito Completo SPE 4000

Item	Código	Descrição do Produto	Todos	Transversal	Fertisystem
78	6020350006-0	Rolamento Rígido De Esfera 6006 2Rs Ddu	3		
79	6020071039-0	Adesivo Fertisystem Auto Lub (50002502)	1		
80	5024010243-6	Arruela Lisa De Ø30 X Ø39 X 0.91mm	3		
81	6020310580-3	Pinhão Acionador (07000072)	1		
82	6020030074-5	Bucha (07000014)	1		
83	6020350320-5	Retentor Ø30,00 X Ø52,00 X 8,00mm (Sabó 00952 Br)	1		
84	6020350198-9	Rolamento Rígido De Esfera 6006	1		
85	6020310582-0	Pinhão Movido 30 (07000029)	1		
86	6020250054-7	Mangote De Ø38 X Ø50,8 X 555mm (Mangote 147)	1		
87	6020030726-0	Bica Da Semente Universal C/Furo P/Sensor(413mm)	1		
88	6020030727-8	Bica Da Semente Universal (440mm)	1		
89	6020030796-0	Bica Redonda C/Grau Direita(Menor)	1		
89	6020030797-9	Bica Redonda C/Grau Esquerda(Menor)	1		
90	6020390091-3	Tubo Bloqueador "Opcional" (Fertisystem 07000012)	1		
91	6020390093-0	Tubo Manutenção "Opcional" (Fertisystem 200201026)	1		
92	6020370042-6	Sem-Fim S 1" Direita "Opcional" (Fertisystem 300305001)	1		
93	6020390092-1	Tubo Fixador "Opcional" (Fertisystem 300303005)	1		
94	5538010244-6	Tampa Maior Completa Da Canaleta(Cx Plástica)	1		
95	6020390815-9	Tampa Da Bica Do Adubo	1		
96	6020030119-9	Bica Redonda C/Grau Esquerda - Todos Condutores Exceto Condutor Reto	1		
96	6020030144-0	Bica Maior Do Adubo - Usado Para Condutor Reto	1		
97	5272010071-1	Extensão Da Mangueira Para Adubo/Semente	1		
98	6020250054-7	Mangote De Ø38 X Ø50,8 X 555mm (Mangote 147) - Usado Para Condutor Com Sulcador	1		
98	6020250111-0	Mangote De Ø38 X Ø50,8 X 400mm (Mangote 110) - Todos Condutores Exceto Com Sulcador	1		
99	6020030118-0	Bica Redonda C/Grau Direita - Todos Condutores Exceto Condutor Reto	1		
100	6020090064-5	Extensão Da Mangueira Do Adubo	1		
101	6020010706-6	Abraçadeira De 044 X 057 X 14.5mm Rosca Sem Fim Aço Carbono	1		
102	5150010188-5	Condutor Esquerdo De Adubo Completo Linha Impar	1		
103	5150010016-1	Condutor Direito De Adubo Completo	1		
103	5150010187-7	Condutor Esquerdo De Adubo Completo	1		
103	5150010021-8	Condutor Reto De Adubo Completo	1		
103	5150010086-2	Condutor De Adubo Direito P/Sulcador Desarme Automático	1		
103	5150010087-0	Condutor De Adubo Esquerdo P/Sulcador Desarme Automático	1		
104	5208011638-1	Depósito De Adubo Condutor Transversal Spe Top Line 4000		1	
104	5208011639-0	Depósito De Adubo Condutor Fertisystem Spe Top Line 4000			1
104	5208011148-7	Depósito Completo Spe Top Line 4000 Condutor Transversal	-		
104	5208011640-3	Depósito Completo Spe Top Line 4000 Condutor Fertisystem	-		

• Depósito Completo SPE 4500

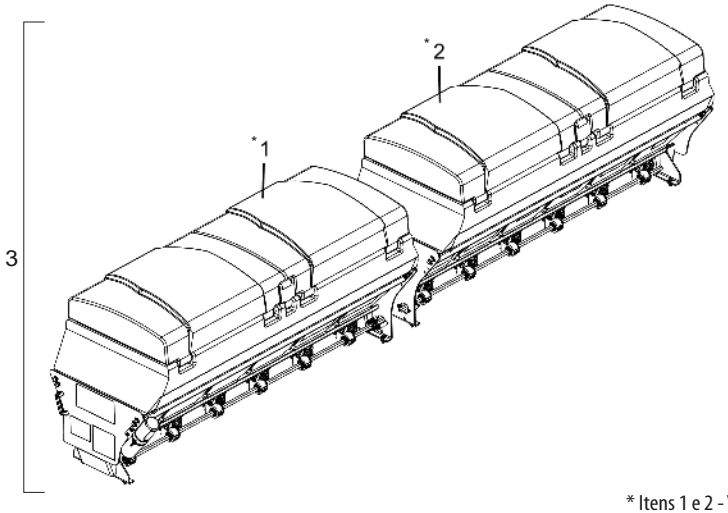

Item	Código	Descrição do Produto	Todos
1	5208013262-0	Depósito Lateral Direito De Adubo 06 Saídas	1
2	5208013263-8	Depósito Lateral Esquerdo De Adubo 06 Saídas	1
3	5528011313-0	Sistema De Depósito De Adubo C/Fertisystem Completo 4500 - C/Adesivos	1

* Itens 1 e 2 - Vide página 19

• Itens Fertisystem e Condutores de Adubo

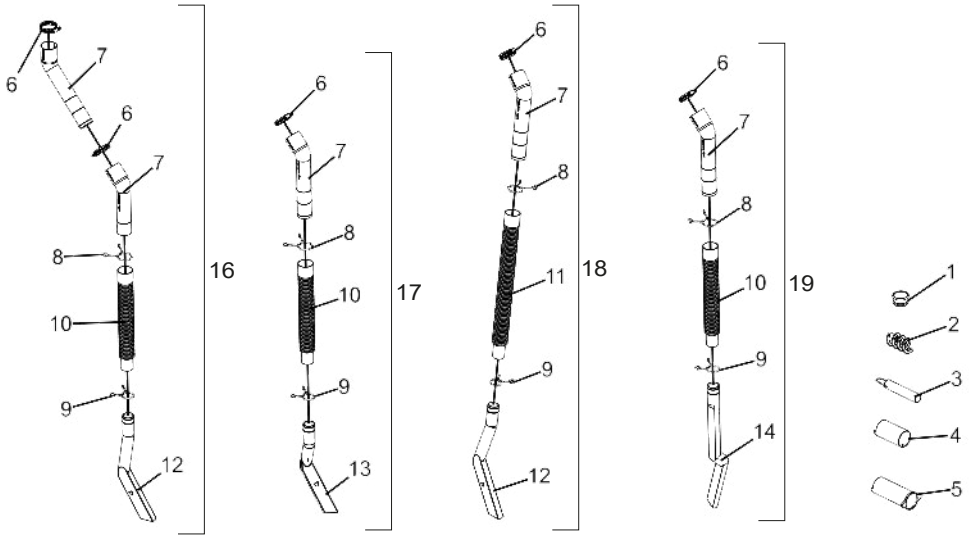

Item	Código	Descrição do Produto	Todos
1	6020390815-9	Tampa Da Bica Do Adubo	1
2	6020370042-6	Sem-Fim S 1" Direita "Opcional" (Fertisystem)	1
3	6020390092-1	Tubo Fixador "Opcional" (Fertisystem)	1
4	6020390091-3	Tubo Bloqueador "Opcional" (Fertisystem)	1
5	6020390093-0	Tubo Manutenção "Opcional" (Fertisystem)	1
6	6020010706-6	Abraçadeira De Ø44 X Ø57 X 14.5mm Rosca Sem Fim Aço Carbono - Acrescentar Mais 1 P/Condutor Linha Ímpar	1
7	6020090064-5	Extensão Da Mangueira Do Adubo - Acrescentar Mais 1 P/Condutor Linha Ímpar	1
8	6020250339-2	Mola De Trava	1
9	6020250322-8	Mola De Trava	1
10	6020250111-0	Mangote De Ø38 X Ø50,8 X 400mm (Mangote 110) - Para Condutores Sem Sulcador	1
11	6020250054-7	Mangote De Ø38 X Ø50,8 X 555mm (Mangote 147) - Para Condutores Com Sulcador	1
12	6020030119-9	Bica Redonda C/Grau Esquerda - Para Condutores Esquerdo	1
13	6020030118-0	Bica Redonda C/Grau Direita - Para Condutores Direito	1
14	6020030144-0	Bica Maior Do Adubo - Para Condutor Reto	1
16	5150010188-5	Condutor Esquerdo De Adubo Completo Linha Ímpar	1
17	5150010016-1	Condutor Direito De Adubo Completo	1
17	5150010187-7	Condutor Esquerdo De Adubo Completo	1
18	5150010086-2	Condutor De Adubo Direito Para Sulcador Desarme Automático	1
18	5150010087-0	Condutor De Adubo Esquerdo Para Sulcador Desarme Automático	1
19	5150010021-8	Condutor Reto De Adubo Completo	1

• Depósito de Adubo Completo SPE 4500

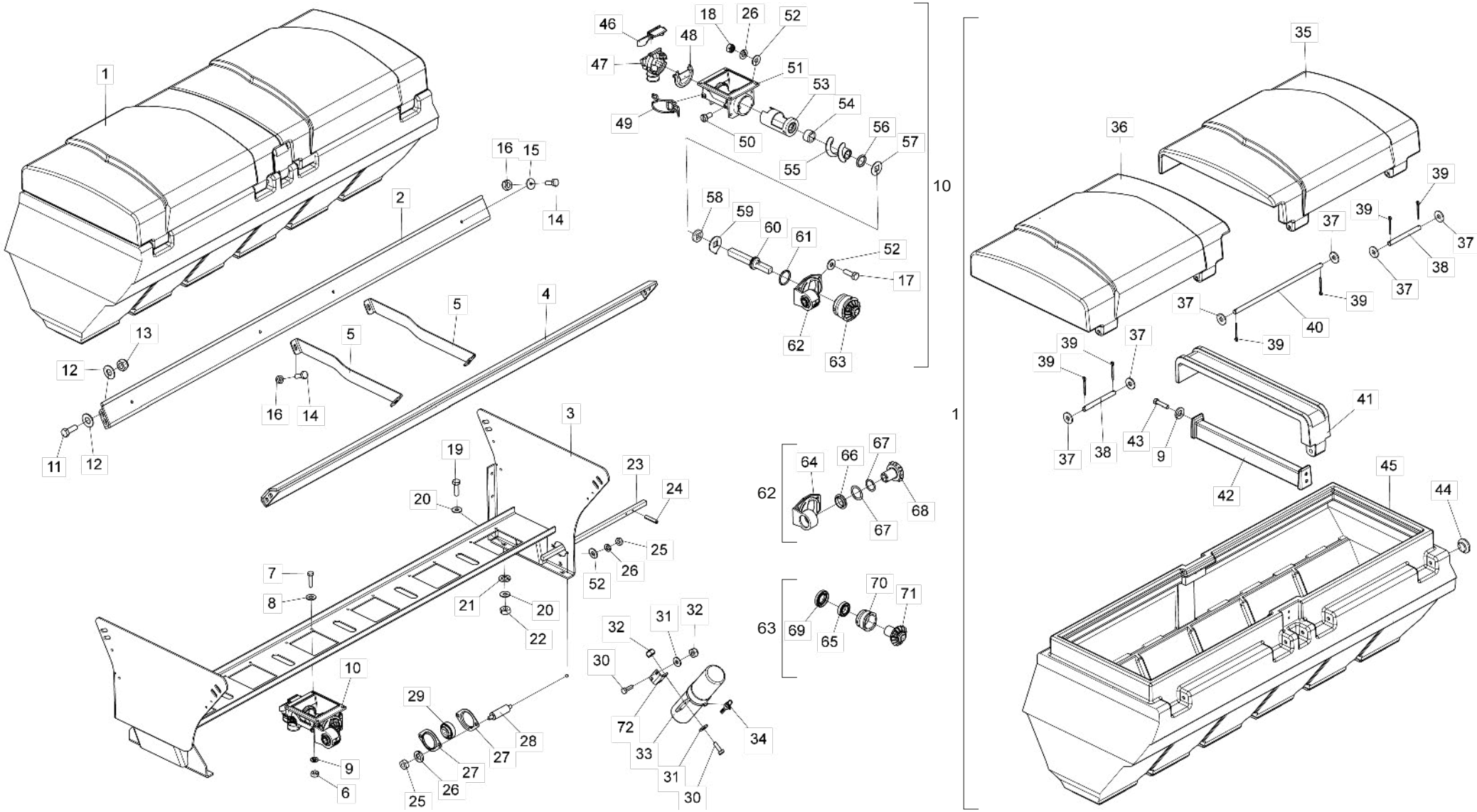

BALDAN

• Tabela Depósito de Adubo Completo SPE 4500

Item	Código	Descrição do Produto	Todos	Dir	Esq
1	6020050902-4	Caixa Plástica Inteirica 4500/6500 C/Tampa (Vermelho Ral-3020)	1		
2	5558010069-3	Trava Traseira Do Suporte Da Caixa	1		
3	5530019557-0	Suporte Direito Da Caixa Plástica De Adubo 4500		1	
3	5530019558-9	Suporte Esquerdo Da Caixa Plástica De Adubo 4500			1
4	5558010068-5	Trava Dianteira Do Suporte Da Caixa	1		
5	5558010244-0	Trava Da Caixa Plástica Inteirica 4000 A 7500	2		
6	6020310730-0	Porca Sextavada De Latão M8 X 1,25 Ma Ch.13mm Alt.6,50mm	24		
7	6020310570-6	Parafuso Cab. Sextavada Inox M8 X 1,25 X 35mm Ma Rt	24		
8	6020010431-8	Arruela Lisa Inox De Ø8,5 X Ø18 X 1,8mm	24		
9	6020010434-2	Arruela De Pressão Inox 5/16" Média	28		
10	6020051126-6	Conjunto Dosador Fertisystem Auto-Lub Ap/2D Ng Me (Fertisystem 11110000)	6		
11	6020310439-4	Parafuso Cab.Sextavada M12 X 1,75 X 35mm Cl8.8 Rt	8		
12	6020010432-6	Arruela Lisa Inox De Ø13,3 X Ø27 X 2,4mm	16		
13	6020310847-0	Porca Sextavada Autotravante C/Nylon Baixa M12 X 1 ,75 Ma Cl8 Ch.19mm Alt.12,00mm	8		
14	6020310171-9	Parafuso Cab.Sextavada Inox M10 X 1,50 X 30mm Ma Rt	8		
15	5024010428-5	Arruela Lisa Inox De Ø10,50 X Ø40 X 2,50mm	4		
16	6020310815-2	Porca Sextavada De Inox Autotravante C/Nylon Baixa M10 X 1,50 Ma Ch.17mm Alt.9,64mm	8		
17	6020310448-3	Parafuso Cab.Sextavada M8 X 1,25 X 25mm Cl8.8 Rt	24		
18	6020317449-0	Porca Sextavada Autotravante C/Nylon Baixa M8 X 1,25 Ma Cl8 Ch.13mm Alt.8,00mm	24		
19	6020310036-4	Parafuso Cab. Sextavada M10 X 1,25 X 35mm Cl8.8 Rt	4		
20	5024010075-1	Arruela Lisa De Ø10,3 X Ø25 X 2,00mm	8		
21	6020010394-0	Arruela De Pressão M10 Média	4		
22	6020310822-5	Porca Sextavada M10 X 1,50 Ma Cl8 Ch.17mm Alt.8,00mm	4		
23	5232011117-0	Eixo Frontal Do Adubo	1		
24	6020310471-8	Pino Elástico Pesado Ø6 X 30mm (Seeger Reno 701.161)	2		
25	6020310744-0	Porca Sextavada 5/16" 18F Unc Gr5 Ch.1/2" Alt.6,50mm	4		
26	6020010404-0	Arruela De Pressão 5/16" Média Industrial	28		
27	6020250412-7	Mancal De Chapa De Aco Repuxada 03.52 Mst	2		
28	5232011118-8	Eixo De Fixação	2		
29	6020250117-9	Rolamento Auto Compensador F-110934.1	1		
30	6020312403-4	Parafuso Cab.Sextavada M6 X 1,00 X 20mm Cl8.8 Rt		4	
31	5024010161-8	Arruela Lisa De Ø7 X Ø18 X 2,00mm		4	
32	6020317442-2	Porca Sextavada Autotravante C/Nylon Baixa M6 X 1,00 Ma Cl8 Ch.10mm Alt.6,00mm		4	
33	6020050642-4	Contentor P/Manual De Instrução		1	
34	6020230100-5	Lacre P/Contentor De Manual De Instrução		1	
35	6020390442-0	Tampa Esquerda Da Caixa Plástica	1		
36	6020390443-9	Tampa Direita Da Caixa Plástica	1		
37	5024010298-3	Arruela Lisa De Ø17 X Ø44 X 4,75mm	6		
38	6020310542-0	Pino Menor Da Tampa Do Depósito	2		
39	6020050109-0	Contra Pino Ø1/8" X 1.1/2"	6		
40	6020310541-2	Pino Maior Da Tampa Do Depósito	1		
41	6020390126-0	Tampa Central	1		
42	6020390314-9	Trava Da Caixa De Adubo Plástica C/Bucha	1		
43	6020310894-2	Parafuso Cab. Sextavada Inox Ø5/16" X 1.1/2" 18F Unc 2A Rt	4		
44	6020390342-4	Tampão Da Caixa Plástico De Adubo	1		
45	6020050903-2	Caixa Plástica Inteiriça (Vermelho Ral 3020)	1		
46	6020051127-4	Conjunto Tampa Bocal Ng	6		

Item	Código	Descrição do Produto	Todos	Dir	Esq
47	6020030302-7	Bocal	6		
48	6020390067-0	Tampa Transversal	6		
49	6020310680-0	Presilha 0,70mm	12		
50	6020310295-2	Parafuso Cab. Sextavada Com Fenda M8 X 1,25 X 16mm Cl 5.8 Rt	12		
51	6020051128-2	Corpo Principal	6		
52	5024010073-5	Arruela Lisa De Ø8,5 X Ø20 X 2,00mm	50		
53	6020350530-5	Revestimento	6		
54	6020010230-7	Anel Trava	6		
55	6020370040-0	Sem-Fim S 2" Direita Opcional	6		
56	6020010008-8	Anel O'Ring 2-209 N3006-90 Nbr (Ø17,04 X Ø3,53mm)	6		
57	6020010503-9	Arruela Quadrada De Inox	6		
58	6020110095-2	Feltro	6		
59	6020010504-7	Arruela De Limpeza	6		
60	6020090686-4	Eixo Ng	6		
61	6020010041-0	Anel O'Ring 2-219 N3009-90Nbr (32,92)	6		
62	6020250494-1	Conjunto Mancalização Auto Lub	6		
63	5528011026-3	Sistema Mancalização Interna	6		
64	6020250417-8	Mancal Auto-Lub	6		
65	6020350006-0	Rolamento Rígido De Esfera 6006 2Rs Ddu	12		
66	6020310604-4	Protetor Do Rolamento	6		
67	5024010243-6	Arruela Lisa De Ø30 X Ø39 X 0.91mm	12		
68	6020310580-3	Pinhão Acionador	6		
69	6020350320-5	Retentor Ø30,00 X Ø52,00 X 8,00mm	6		
70	6020030074-5	Bucha	6		
71	6020310909-4	Pinhão Acionador	6		
72	5136180360-8	Chapa Do Suporte Do Contentor		1	

• Sistema de Depósito de Semente 3º Depósito

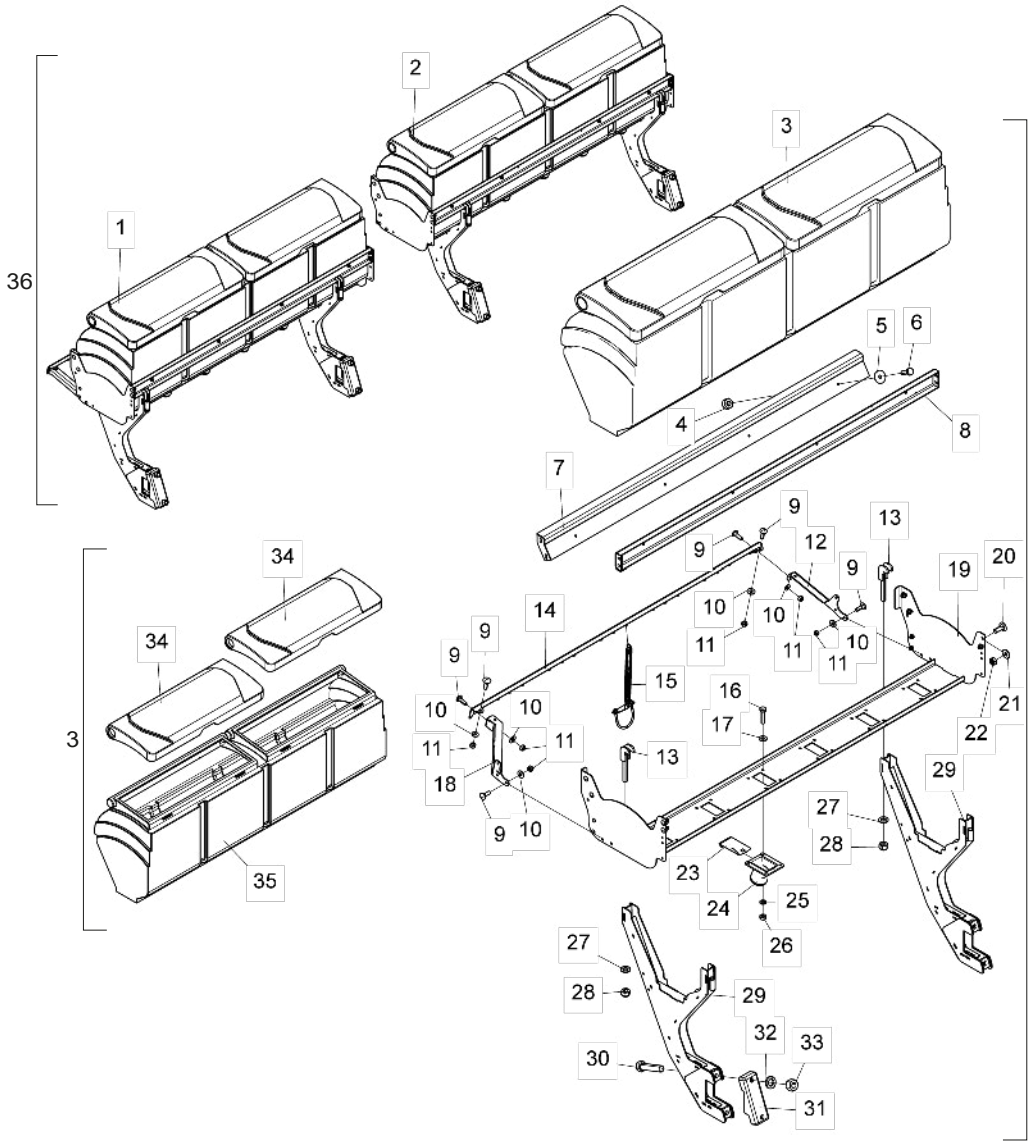

Item	Código	Descrição do Produto	Todos	4000 Dir	4000 Esq	4500 Dir	4500 Esq
1	5208013260-3	Depósito De Semente Direito 5 Saídas		1	1		
1	5208013258-1	Depósito De Semente Direito 6 Saídas				1	1
2	5208013261-1	Depósito De Semente Esquerdo 5 Saídas		1	1		
2	5208013259-0	Depósito De Semente Esquerdo 6 Saídas				1	1
3	6020071647-0	Depósito De Adubo Plástico C/Tampa (4000)		1	1		
3	6020071637-2	Depósito De Adubo Plástico C/Tampa (5000)				1	1
4	6020310815-2	Porca Sextavada De Inox Autotravante C/Nylon Baixa M10 X 1,50 Ma Ch.17mm Alt.9,64mm	8				
5	5024010428-5	Arruela Lisa Inox De Ø10,50 X Ø40 X 2,50mm	8				
6	6020310171-9	Parafuso Cab.Sextavada Inox M10 X 1,50 X 30mm Ma Rt	8				
7	5530014871-8	Suporte Do Berço Do Adubo Caixa Plástica		1	1		
7	5530014808-4	Suporte Do Berço Do Adubo Caixa Plástica				1	1
8	5530015228-6	Suporte Dianteiro Do Berço Da Semente		1	1		
8	5530015129-8	Suporte Dianteiro Do Berço Da Semente				1	1
9	6020317457-0	Parafuso Cab. Francesa M8 X 1,25 X 25mm Cl8.8 Rt				10	10
10	5024010073-5	Arruela Lisa De Ø8,5 X Ø20 X 2,00mm				10	10
11	6020317449-0	Porca Sextavada Autotravante C/Nylon Baixa M8 X 1,25 Ma Cl8 Ch.13mm Alt.8,00mm				10	10
12	5530019889-8	Suporte Esquerdo Das Molas				1	
12	5136024026-0	Chapa Suporte Esquerda Das Molas					1
13	5558010491-5	Trava Do Depósito De Semente Completa	4				
14	5136024027-8	Chapa Suporte Traseiro Das Molas Comp.1863mm				1	1
15	5530019701-8	Suporte Do Condutor De Semente Maior Completo				6	6
16	6020310570-6	Parafuso Cab.Sextavada Inox M8 X 1,25 X 35mm Ma Rt		20	20	24	24
17	6020010431-8	Arruela Lisa Inox De Ø8,5 X Ø18 X 1,8mm		20	20	24	24
18	5136024031-6	Chapa Suporte Direito Das Molas				1	
18	5136024028-6	Chapa Suporte Direito Das Molas					1
19	5530015233-2	Suporte Central Da Caixa Plástica		1	1		
19	5530015231-6	Suporte Central Da Caixa Plástica				1	1
20	6020317544-5	Parafuso Cab. Francesa M10 X 1,50 X 30mm Cl8.8 Rt	8				
21	5024010075-1	Arruela Lisa De Ø10,3 X Ø25 X 2,00mm	8				
22	6020317435-0	Porca Sextavada Autotravante C/Nylon Baixa M10 X 1,50 Ma Cl8 Ch.17mm Alt.10,00mm	8				
23	5538014737-7	Tampa Do Distribuidor Da Semente		5	5	6	6
24	5052010050-1	Bica Da Semente Maior 3º Depósito		5	5	6	6
25	6020010004-5	Arruela De Pressão M8 Média		20	20	24	24
26	6020310730-0	Porca Sextavada De Latão M8 X 1,25 Ma Ch.13mm Alt.6,50mm		20	20	24	24
27	5024010154-5	Arruela Lisa De Ø16 X Ø29 X 3,00mm	4				
28	6020317443-0	Porca Sextavada Autotravante C/Nylon Baixa M16 X 2,00 Ma Cl8 Ch.24mm Alt.16,00mm	4				
29	5530019547-3	Suporte Do 3º Depósito De Semente	2				
30	6020311128-5	Parafuso Cab.Sextavada 3/4" X 3.1/2" 16F Unf1A Gr5 Rp	4				
31	6010602573-0	Braçadeira Da Linha Pantográfica	2				
32	6020010414-8	Arruela De Pressão 3/4" Média Industrial	4				
33	6020310817-9	Porca Sextavada 3/4" 16F Unf Gr5 Ch.1.1/4" Alt.18,50mm	4				
34	6020390930-9	Tampa Plástica Da Caixa De Adubo E Semente 4000		2	2		
34	6020390915-5	Tampa Plástica Da Caixa De Adubo E Semente 5000				2	2
35	6020055339-2	Caixa Plástica P/Adubo Interiça 4000 S/Tampa (Vermelho Ral 3020)		1	1		
35	6020071638-0	Caixa Plástica P/Adubo Interiça 5000 S/Tampa (Vermelho Ral 3020)				1	1
36	5528011310-6	Sistema De Depósito De Semente 7 Linhas - C/Adesivos		1	1		
36	5528011309-2	Sistema De Depósito De Semente 9 Linhas - C/Adesivos				1	1

• Suporte da Roda Completo

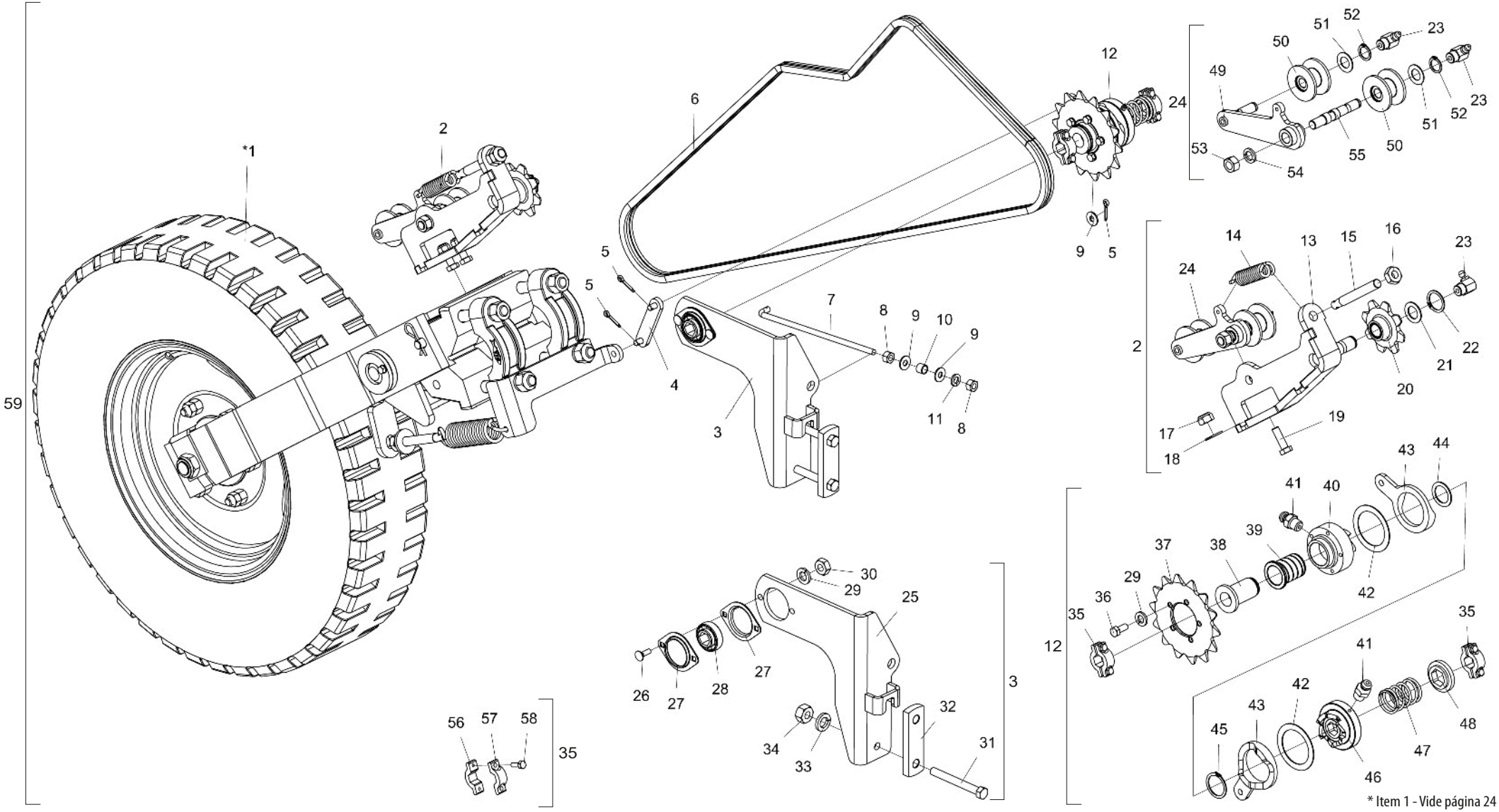

* Item 1 - Vide página 24

• Tabela Suporte da Roda Completo

Item	Código	Descrição do Produto	Todos	Dir	Esq
*1	5530017509-0	Suporte Auxiliar Direito Da Roda Completo(Spe-Top Line)		1	
*1	5530017510-3	Suporte Auxiliar Esquerdo Da Roda Completo(Spe-Top Line)			1
2	5268010851-0	Esticador De Corrente Direito Completo		1	
2	5268010852-8	Esticador De Corrente Esquerdo Completo			1
3	5530012381-2	Suporte Da Catraca Direito Completo		1	
3	5530012404-5	Suporte Da Catraca Esquerdo Completo			1
4	5326011618-1	Haste Do Desarme C/Pino	1		
5	6020050099-0	Contrapino 1/8" X 3/4" (Zincado Branco)	3		
6	6020059066-2	Corrente 2050 De 86 Elos + Redução	1		
7	5484010104-8	Regulador Do Desarme Da Catraca	1		
8	6020310746-6	Porca Sextavada 3/8" 16F Unc Gr5 Ch.9/16" Alt.8,50mm (Bicromatizado)	2		
9	5024010075-1	Arruela Lisa De Ø10,3 X Ø25 X 2,00mm	3		
10	5080010863-0	Bucha Espacadora Da Haste Do Desarme	1		
11	6020010406-7	Arruela De Pressão 3/8" Média Industrial(Bicromatizado)	1		
12	5132010016-3	Catraca Direita Completa		1	
12	5132010015-5	Catraca Esquerda Completa			1
13	5530016891-3	Suporte Direito Da Roldana		1	
13	5530016892-1	Suporte Esquerdo Da Roldana			1
14	6020250241-8	Mola Helicoidal De Tração Ø16 X Ø26 X 94mm Arame=Ø5mm	1		
15	5296010019-0	Fuso De Ø5/8" X 130mm	1		
16	6020310738-5	Porca Sextavada 5/8" 11F Unc Gr5 Ch.1.1/16" Alt.11,00mm (Bicromatizado)	2		
17	6020310847-0	Porca Sext Autotravante C/Nylon Baixa M12 X 1 ,75 Ma Cl8 Ch.19mm Alt.12,00mm (Zincado Branco)	2		
18	5024010162-6	Arruela Lisa De Ø13 X Ø26 X 2,00mm	2		
19	6020310152-2	Parafuso Cab.Sextavada M12 X 1,75 X 40mm Cl8.8 Rt(Bicromatizado)	2		
20	5256010084-1	Engrenagem De 8 Dentes C/Bronze	1		
21	5024010137-5	Arruela Lisa De Ø23 X Ø38 X 2,00mm	1		
22	6020010258-7	Anel De Retenção E-22 G501-022-01	1		
23	6020130112-5	Graxeira 1/8" 90 Graus Bsp-28F	3		
24	5268010854-4	Esticador Direito De Corrente Completo		1	
24	5268010853-6	Esticador Esquerdo De Corrente Completo			1
25	5530012382-0	Suporte Da Catraca Direito		1	
25	5530012389-8	Suporte Da Catraca Esquerdo			1
26	6020310161-1	Parafuso Cab.Francesa 5/16" X 1" 18F Unc Gr2 Rt(Bicromatizado)	2		
27	6020250412-7	Mancal De Chapa De Aço Repuxada 03.52 Mst	2		
28	6020350878-9	Rolamento Sq-014205 Krrb Furo Sextavado 7/8"	1		

Item	Código	Descrição do Produto	Todos	Dir	Esq
29	6020010404-0	Arruela De Pressão 5/16" Média Industrial(Bicromatizado)	7		
30	6020310744-0	Porca Sextavada 5/16" 18F Unc Gr5 Ch.1/2" Alt.6,50mm (Bicromatizado)	2		
31	6020311066-1	Parafuso Cab.Sextavada 1/2" X 4.1/2" 12F W Gr5 Rp(Bicromatizado)	2		
32	5136020318-6	Chapa Do Suporte	1		
33	6020010410-5	Arruela De Pressão 1/2" Média Industrial(Bicromatizado)	2		
34	6020310754-7	Porca Sextavada 1/2" 12F W Gr5 Ch.7/8" Alt.12,00mm (Bicromatizado)	2		
35	5460010011-7	Presilha Do Eixo Completa	2		
36	6020312020-9	Parafuso Cab.Sextavada 5/16" X 3/4" 18F Unc1A Gr5 Rt(Bicromatizado)	5		
37	5256010240-2	Engrenagem De Cadeia De 14 Dentes C/Furo Central Ø60mm	1		
38	5080010857-5	Bucha Sextavada De 7/8"	1		
39	5080010856-7	Bucha De Bronze	1		
40	5256010249-6	Engrenagem Externa Da Catraca Direita		1	
40	5256010242-9	Engrenagem Externa Da Catraca Esquerda			1
41	6020130100-1	Graxeira 1/4" Reta Unf - 28F Alt.14mm Sext 5/16"	2		
42	5024010503-6	Arruela De Encosto Da Catraca	3		
43	5526010033-4	Separador	2		
44	5024010133-2	Arruela Lisa De Ø32 X Ø45 X 2,00mm	1		
45	6020010264-1	Anel De Retenção E-32 G501-032-01	1		
46	5256010248-8	Engrenagem Interna Da Catraca Direita		1	
46	5256010241-0	Engrenagem Interna Da Catraca Esquerda			1
47	6020250500-0	Mola Da Catraca	1		
48	5024010513-3	Arruela De Ø45 X 9,5mm	1		
49	5530016917-0	Suporte Esquerdo Do Esticador		1	
49	5530016918-9	Suporte Direito Do Esticador			1
50	6020350848-7	Roldana Do Esticador	2		
51	5024010059-0	Arruela Lisa De Ø16,5 X Ø29 X 1,21mm	2		
52	6020010250-1	Anel De Retenção E-15 G501-015-01	2		
53	6020310818-7	Porca Sextavada M16 X 2,00 Ma Cl8 Ch.24mm Alt.13,00mm (Bicromatizado)	1		
54	6020010124-6	Arruela De Pressão M16 Média(Bicromatizado)	1		
55	5432010757-4	Pino Do Suporte Da Roda	1		
56	5460010013-3	Presilha P/Eixo Sextavado 7/8" C/Furo C/Rosca	1		
57	5460010012-5	Presilha P/Eixo Sextavado 7/8" C/Furo Passante	1		
58	6020310016-0	Parafuso Cab.Sextavada 1/4" X 3/4" 20F Unc1A Gr5 Rt(Bicromatizado)	2		
59	5530017507-3	Suporte Da Roda Completo Direito (2019)		1	
59	5530017508-1	Suporte Da Roda Completa Esquerda (2019)			1

• Suporte Auxiliar da Roda Completo

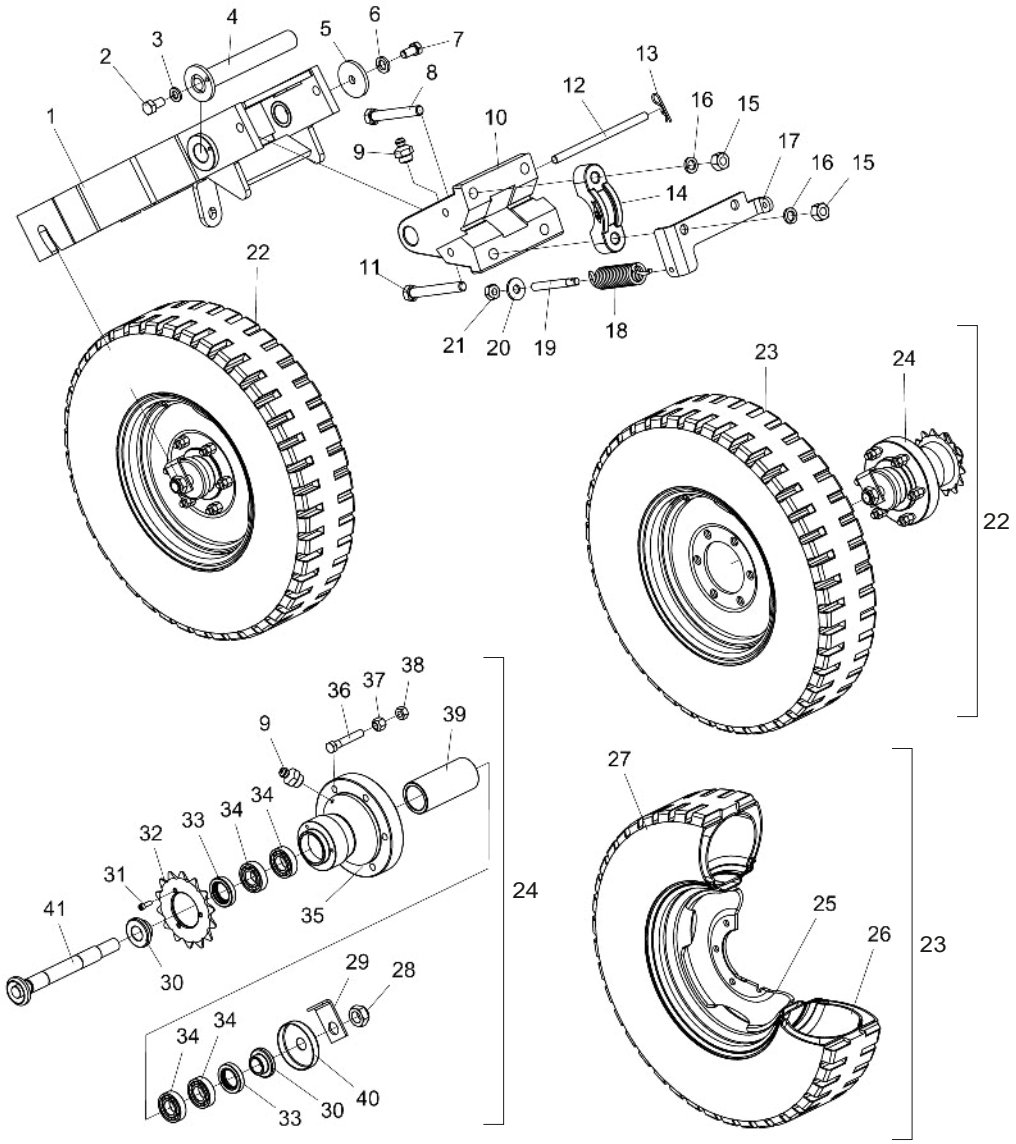

Item	Código	Descrição do Produto	Todos	Dir	Esq
1	5530017501-4	Suporte Da Roda Direito		1	
1	5530017502-2	Suporte Da Roda Esquerdo			1
2	6020310197-2	Parafuso Cab.Sextavada 5/16" X 5/8" 18F Unc1A Gr5 Rt(Bicromatizado)	1		
3	6020010404-0	Arruela De Pressão 5/16" Média Industrial(Bicromatizado)	1		
4	5232011120-0	Eixo Do Suporte Da Roda	1		
5	5024010505-2	Arruela Lisa De Ø17 X Ø76 X 8,00mm	1		
6	6020010412-1	Arruela De Pressão 5/8" Média Industrial(Bicromatizado)	1		
7	6020310447-5	Parafuso Cab.Sextavada 5/8" X 1.1/4" 11F Unc Gr5 Rt(Bicromatizado)	1		
8	6020311124-2	Parafuso Cab.Sextavada 3/4" X 6.1/2" 10F Unc1A Gr5 Rp(Bicromatizado)	2		
9	6020130108-7	Graxeira 1/8" Reta Bsp-28F	2		
10	5068010121-0	Braçadeira De Articulação Da Roda P/Eixo Redondo	1		
11	6020311107-2	Parafuso Cab.Sextavada 3/4" X 6" 10F Unc1A Gr5 Rp(Bicromatizado)	2		
12	5432010309-9	Pino De Ø5/8" X 250mm	1		
13	6020390294-0	Trava Nma - Tipo "R" De Ø3,5 X 67mm(Especial)	2		
14	6010602439-4	Mancal Do Suporte Da Roda P/Eixo De Ø3.1/2"	2		
15	6020310770-9	Porca Sextavada 3/4" 10F Unc Gr5 Ch.1.7/32" Alt.18,50mm (Bicromatizado)	4		
16	6020010414-8	Arruela De Pressão 3/4" Média Industrial(Bicromatizado)	4		
17	5530012379-0	Suporte Direito Da Mola		1	
17	5530012386-3	Suporte Esquerdo Da Mola			1
18	6020250307-4	Mola Helicoidal De Tração Ø32 X Ø44 X 142mm Arame=Ø6mm	1		
19	5296010019-0	Fuso De Ø5/8" X 130mm	1		
20	5024010298-3	Arruela Lisa De Ø17 X Ø44 X 4,75mm(Zincada)	1		
21	6020310738-5	Porca Sextavada 5/8" 11F Unc Gr5 Ch.1.1/16" Alt.11,00mm (Bicromatizado)	2		
22	5498010386-5	Roda Completa 700 x 16 x 10 Lonas (Centro 3/8")	1		
23	5498010165-0	Roda Montada 700 X 16 X 10 Lonas Pneu Militar	1		
24	5204010479-8	Cubo Da Roda Completo (2016)	1		
25	6020350899-1	Roda 5,5" X 16" 2268/16551B(Reforcada) Centro De 3/8"	1		
26	6020050356-5	Camara De Ar Agricola P/ Pneu 6.50/7.00/7.50-16 C/Valvula Tr-15(Maggion K-16)	1		
27	6020310375-4	Pneu 700 X 16 X 10 Ls BI	1		
28	6020310814-4	Porca Sextavada Autotravante C/Nylon Baixa 1" 14F Uns Gr5 Ch.1.1/2" Alt.20,00mm (Zincado Branco)	1		
29	5558210007-0	Trava "L" Do Eixo	1		
30	5080010144-9	Bucha De Encosto	2		
31	6020310098-4	Parafuso Allen C/C 5/16" X 7/8" 18F Unc1A Cl12.9 Rt(Fosfatizado)	3		
32	5256030004-2	Engrenagem De 14 Dentes C/Furo Central Ø73,2mm	1		
33	6020350201-2	Retentor Ø40,00 X Ø62,00 X 12,00mm (Arca 5456 Gb / Flexa 10018 N)	2		
34	6020350007-9	Rolamento De Esfera 6206(Skf-Nsk-Timken)	4		
35	5204010214-0	Cubo Da Roda	1		
36	6020310997-3	Parafuso Cab.Sextavada 9/16" X 3.1/4" 18F Unf1A Gr5 Rp(Recartilhado)(Fosfatizado)	6		
37	6020310816-0	Porca Sextavada Conica Dupla De Roda 9/16" 18F Unf Gr5 Ch.7/8" Alt.19,00mm (Bicromatizado)	6		
38	6020310736-9	Porca Sextavada 9/16" 18F Unf Gr5 Ch.7/8" Alt.12,50mm (Bicromatizado)	6		
39	5080011518-0	Bucha Espacadora Do Cubo	1		
40	5096010009-0	Calota Do Cubo	1		
41	5232011858-1	Eixo Da Roda	1		

• Marcador de Linha Completo

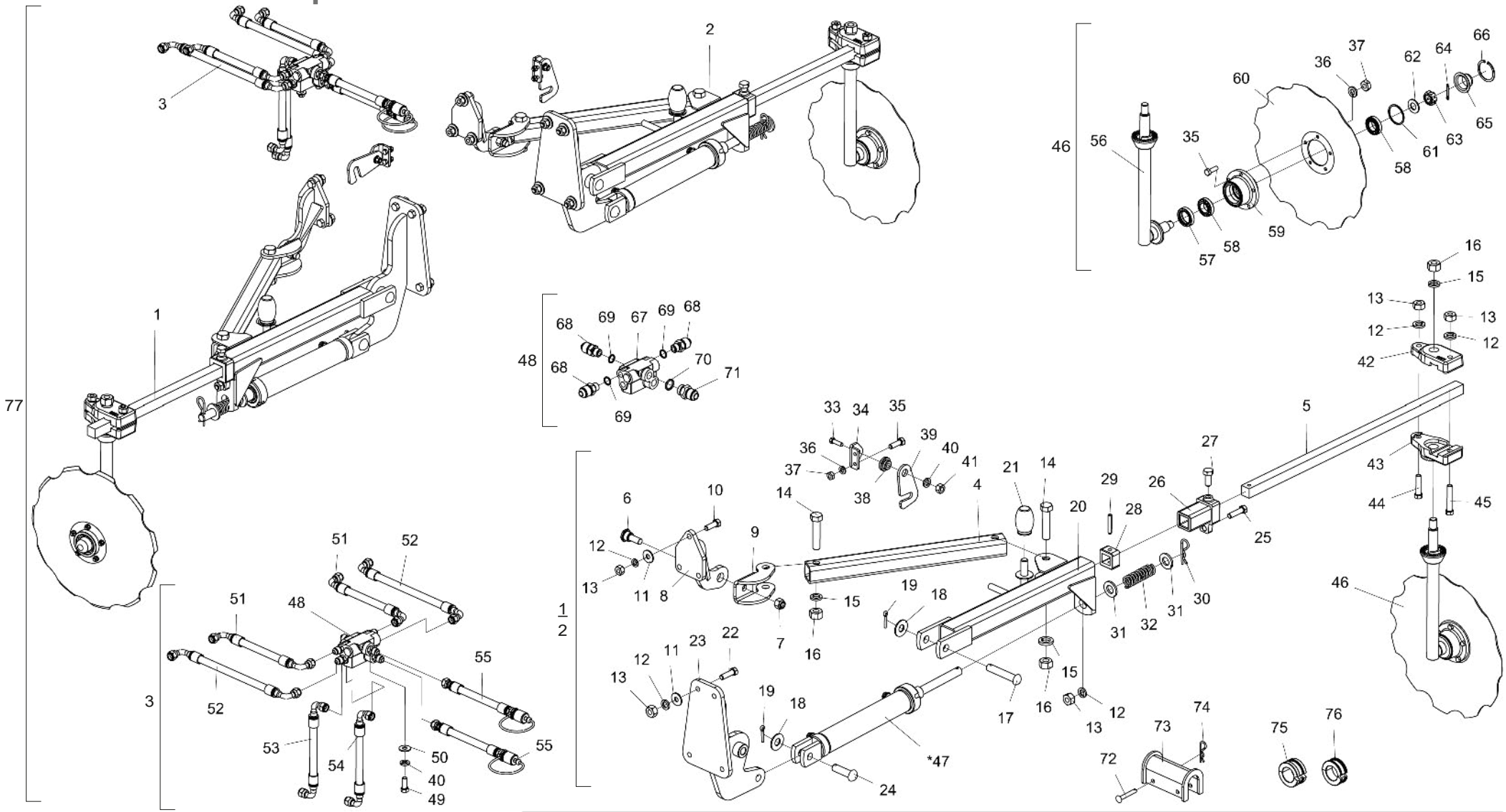

* Item 47 - Vide página 27

O Marcador de Linha Completo (77) é constituído de todas as peças relacionadas nesta lista. Porém, quando vendido completo, os itens de 72 a 76 não o acompanharão.

BALDAN

• Tabela Marcador de Linha Completo

Item	Código	Descrição do Produto	Todos	4000	4500
1	5386010229-0	Marcador de Linha Direito Completo	1		
2	5386010230-3	Marcador de Linha Esquerdo Completo	1		
3	5528010570-7	Sistema Hidráulico Spe 4000		1	
3	5528010569-3	Sistema Hidráulico Spe-4500			1
4	5552010508-4	Tubo Q.50 X 550mm	1		
5	5040080028-3	Barra Quadrada De 1.1/8" X 830mm C/Furo	1		
6	6020312002-0	Parafuso Cab.Sextavada 5/8" X 2" 18F Unf1A Gr5 Rt Especial	1		
7	6020310761-0	Porca Sextavada Autotravante C/Nylon Alta 5/8" 18F Unf Gr5 Ch.15/16" Alt.19,50mm	1		
8	5530012413-4	Suporte Traseiro Do Marcador De Linha	1		
9	5136010369-6	Chapa De Guia Da Trava Do Marcador	1		
10	6020312001-2	Parafuso Cab.Sextavada 1/2" X 1.1/2" 12F W Gr5 Rt	3		
11	5024010068-9	Arruela Lisa De Ø13,3 X Ø35,5 X 3,00mm	7		
12	6020010410-5	Arruela De Pressão 1/2" Média Industrial	10		
13	6020310754-7	Porca Sextavada 1/2" 12F W Gr5 Ch.7/8" Alt.12,00mm	10		
14	6020311098-0	Parafuso Cab.Sextavada 3/4" X 3.1/2" 10F Unc1A Gr5 Rp	2		
15	6020010414-8	Arruela De Pressão 3/4" Média Industrial	3		
16	6020310770-9	Porca Sextavada 3/4" 10F Unc Gr5 Ch.1.7/32" Alt.18,50mm	3		
17	6020310589-7	Pino Cab.Francesa Ø3/4" X 95mm	1		
18	5024010142-1	Arruela Lisa De Ø20,3 X Ø46,5 X 3,00mm	2		
19	6020050104-0	Contrapino 3/16" X 1" (Zincado Branco)	2		
20	5530012414-2	Suporte Direito Do Marcador		1	
20	5530012415-0	Suporte Esquerdo Do Marcador			1
21	6020030170-9	Bate Choque Do Fação 85.991.00	1		
22	6020317427-9	Parafuso Cab.Sextavada 1/2" X 1.3/4" 12F W Gr5 Rt	4		
23	5530012412-6	Suporte Dianteiro Do Marcador De Linha	1		
24	6020310597-8	Pino Cab.Francesa Ø3/4" X 62mm	1		
25	6020310049-6	Parafuso Cab.Sextavada 1/2" X 2" 12F W Gr5 Rp	1		
26	5324050013-9	Guia Da Barra	1		
27	6020312082-9	Parafuso Cab.Sextavada 5/8" X 1.1/2" 11F Unc1A Gr5 Rt C/Ponta	1		
28	5324020018-6	Guia Inferior Da Barra	1		
29	6020310510-2	Pino Elástico Pesado Ø10 X 55mm (Seeger Reno 701.220)	1		
30	6020390308-4	Trava Nma - Tipo "R" De Ø4,5 X 80mm (455)	1		
31	5024010001-8	Arruela Lisa De Ø23,5 X Ø44,5 X 4,75mm	2		
32	6020250242-6	Mola Helicoidal De Compressão Ø23,5 X Ø31,5 X 100mm Arame=Ø4mm Interna	1		
33	6020310026-7	Parafuso Cab.Sextavada 3/8" X 1.1/4" 16F Unc1A Gr5 Rt	1		
34	5136010756-0	Chapa "L" Da Trava Do Marcador	1		
35	6020310038-0	Parafuso Cab.Sextavada 5/16" X 1" 18F Unc1A Gr5 Rt	7		
36	6020010404-0	Arruela De Pressão 5/16" Média Industrial	7		
37	6020310744-0	Porca Sextavada 5/16" 18F Unc Gr5 Ch.1/2" Alt.6,50mm	7		
38	5080010264-0	Bucha De Ø10,3 X Ø30 X 13mm	1		
39	5558010046-4	Trava De Fixação Do Marcador	1		
40	6020010406-7	Arruela De Pressão 3/8" Média Industrial	3		
41	6020310746-6	Porca Sextavada 3/8" 16F Unc Gr5 Ch.9/16" Alt.8,50mm	1		
42	6010601393-7	Roseta Inferior Do Marcador	1		

Item	Código	Descrição do Produto	Todos	4000	4500
43	6010601392-9	Roseta Superior Do Marcador	1		
44	6020312060-8	Parafuso Cab.Sextavada 1/2" X 2.1/4" 12F W Gr5 Rp	1		
45	6020311057-2	Parafuso Cab.Sextavada 1/2" X 3" 12F W Gr5 Rp	1		
46	5386010138-2	Marcador De Linha Superior Direito Completo		1	
46	5386010139-0	Marcador De Linha Superior Esquerdo Completo			1
*47	6020055702-9	Cilindro Hidráulico "D.A" Ø1.1/4" X Ø2" X 246mm(Curso) X 499mm(Fechado)	1		
48	5224010104-1	Distribuidor De Óleo Completo C/08 Niples	1		
49	6020310054-2	Parafuso Cab.Sextavada 3/8" X 1" 16F Unc1A Gr5 Rt	2		
50	5024010075-1	Arruela Lisa De Ø10,3 X Ø25 X 2,00mm	2		
51	6020250838-6	Mangueira Hidr. Alta Pressão 3/8" X 2550mm C/2Tcg (Sae 100R2 At - P.T.4800Psi)		2	
51	6020250761-4	Mangueira Hidr. Alta Pressão 3/8" X 3000mm C/2Tcg (Sae 100R2 At - P.T.4800Psi)			2
52	6020250837-8	Mangueira Hidr. Alta Pressão 3/8" X 2850mm C/2Tcg (Sae 100R2 At - P.T.4800Psi)		2	
52	6020250762-2	Mangueira Hidr. Alta Pressão 3/8" X 3300mm C/2Tcg (Sae 100R2 At - P.T.4800Psi)			2
53	6020252376-8	Mangueira Hidr. Alta Pressao 3/8" X 235mm C/Tcg 90º X Tcg 45º - 180º(Sae 100R2 At - P.T.4800Psi)	1		
54	6020252377-6	Mangueira Hidr. Alta Pressao 3/8" X 165mm C/Trg Xtcg 90º(Sae 100R2 At - P.T.4800Psi)	1		
55	5372011092-6	Mangueira Ø3/8" X 3000mm Com 1Trg E 1Trf C/Engate Rápido Macho	2		
56	5386010142-0	Marcador De Linha Direito		1	
56	5386010141-2	Marcador De Linha Esquerdo			1
57	6020350268-3	Retentor Ø36,00 X Ø52,00 X 11,00mm (Arca 5075 Brg)	1		
58	6020350077-0	Rolamento 44610/49 Capa Cone (Gaiola Baixa)	2		
59	5204010247-7	Cubo Do Disco	1		
60	2759366580-7	Disco Conc Rec 16" X 3,50 Fc Rd 74mm + 5F Rd 8,7mm R=48mm Afe	1		
61	6020010130-0	Anel De Vedação 050 X 057 X 2mm	1		
62	5024010258-4	Arruela Lisa De Ø20 X Ø38,5 X 3,00mm	1		
63	6020310797-0	Porca Sextavada Castelo 3/4" 16F Unf Gr5 Ch.1.1/16" Alt.13,00mm	1		
64	6020050101-5	Contrapino 1/8" X 1" (Zincado Branco)	1		
65	6020050649-1	Calota Do Cubo (Diam Externo 57,00mm)	1		
66	6020011025-3	Anel De Retenção I-058 G502-058-01	1		
67	6020430196-7	Válvula De Uencia De Dupla Ação	1		
68	5412010008-7	Niple R.3/4" Unf X R.9/16" Unf X 40mm C/Sextavado3/4"	6		
69	6020010025-8	Anel O'Ring 6-091 N3006-90Nbr(Ø12,00 X 2,00mm)	6		
70	6020010022-3	Anel O'Ring 2-114 N3006-90Nbr (15,54)	2		
71	5412010035-4	Niple R.3/4" Unf X R.3/4" Unf X 38mm C/Sextavado 7/8"	2		
72	6020310421-1	Pino Cab.Francesa Ø9,8 X 61mm	2		
73	5558010309-9	Trava Do Pistão Haste De Ø41,27 X 155mm	1		
74	6020390294-0	Trava Nma - Tipo "R" De Ø3,5 X 67mm (Especial)	2		
75	5348010023-5	Limitador De Ø42 X 35mm Completo	1		
76	5348050006-3	Limitador De Ø42 X 25mm Completo	1		
77	5386010231-1	Marcador De Linha Completo Spe 4000		1	
77	5386010232-0	Marcador De Linha Completo Spe 4500			1

• Cilindro Hidráulico do Marcador de Linha

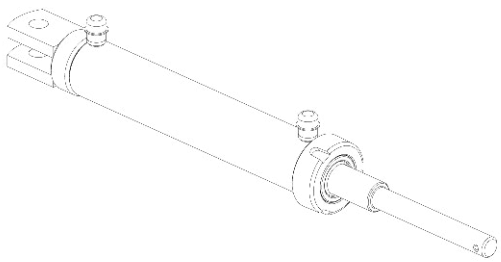

Para efeito de reposição de peças, favor verificar na camisa do cilindro - O código Baldan, o código e o nome do fabricante e a data de fabricação.

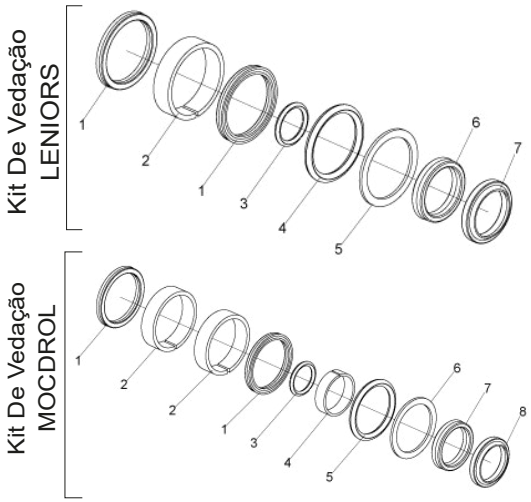

Item	Código	Descrição do produto	Todos
		Kit De Vedação LENIORS	
1	J003567	Gaxeta Std 1870-1625	2
2		Anel Guia W2-2000-500 (Ø2" x 1/2")	1
3		Anel O´Ring 2-126 (Ø21,82 x Ø3,53mm)	1
4		Anel O´Ring 2-326 (Ø40,64 x Ø5,33mm)	1
5		Parback 8-326	1
6		Gaxeta B 1870-1250-312B	1
7		Raspador D-1250 (1-1/4" x 1-5/8" x 3/16")	1
-	6020190184-0	Jodo De Reparo Leniors J003567	1

Item	Código	Descrição do produto	Todos
		Kit De Vedação MOCDROL	
1	49001607	Gaxeta 1870-1625	2
2		Anel Guia 2199-011-6	2
3		Anel O'Ring 2-114	1
4		Anel Guia W2-2000-500 (Ø2" x 1/2")	1
5		Anel O'Ring 2-224	1
6		Anel Parback 8-224	1
7		Gaxeta 1870-1250-312B	1
8		Raspador D-1250 (1-1/4" x 1-5/8" x 3/16")	1
-	6020190156-4	Jogo De Reparo Mocdrol 49001607	1

• Sistema Hidráulico sem Marcador de Linha

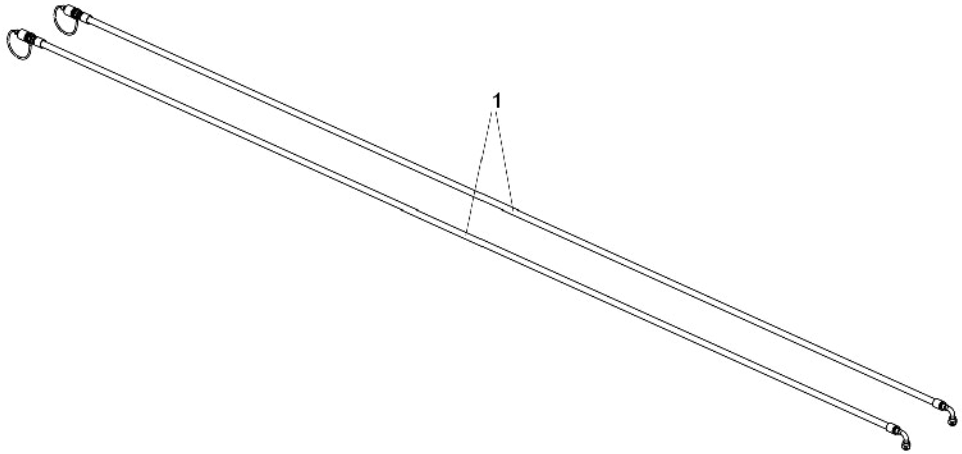

Item	Código	Descrição do produto	Todos
1	5372011104-3	Mangueira Ø3/8" X 3500mm Com 1Tcg E 1Trf C/Engate Rápido Macho	2
2	5528010266-0	Sistema Hidráulico S/Marcador 4000 E 4500	1

• Cabeçalho de Engate Completo

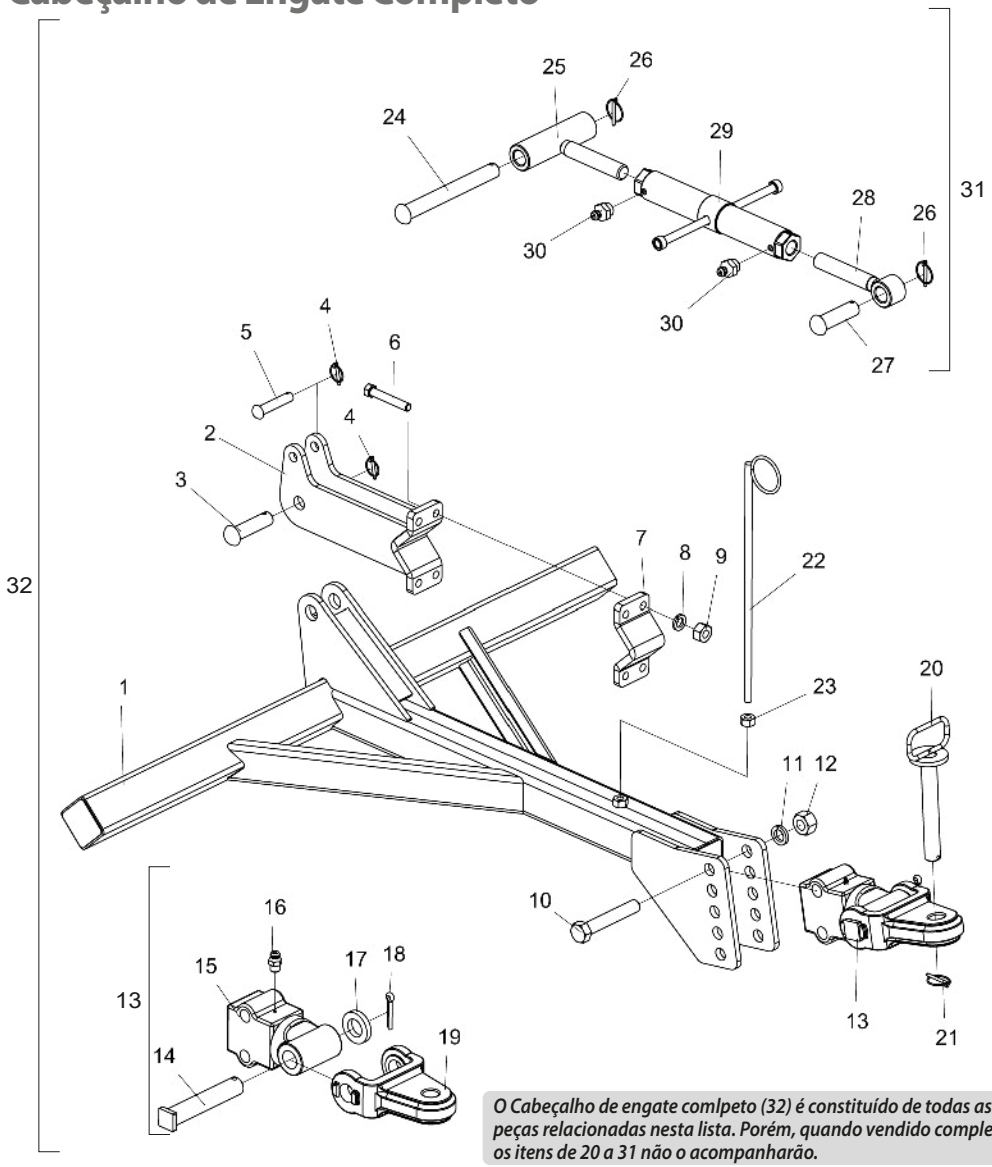

O Cabeçalho de engate comlpeto (32) é constituído de todas as peças relacionadas nesta lista. Porém, quando vendido completo, os itens de 20 a 31 não o acompanharão.

Item	Código	Descrição do produto	Todos
1	5084010155-7	Cabeçalho De Engate	1
2	5530019817-0	Suporte De Engate	2
3	6020310659-1	Pino Cab.Francesa Ø28 X 95mm	2
4	6020390301-7	Trava C/Argola Ø5,75 X 50mm	4
5	5432120028-4	Pino Cab.Francesa Ø3/4" X 86mm	2
6	6020311080-7	Parafuso Cab.Sextavada 5/8" X 4" 11F Unc1A Gr5 Rp(Bicromatizado)	8
7	5530012365-0	Suporte De Engate	2
8	6020010412-1	Arruela De Pressão 5/8" Média Industrial(Bicromatizado)	8
9	6020310760-1	Porca Sextavada 5/8" 11F Unc Gr5 Ch.1.1/16" Alt.15,00mm (Bicromatizado)	8
10	6020311137-4	Parafuso Cab.Sextavada 1" X 6" 8F Unc1A Gr5 Rt(Bicromatizado)	2
11	6020010420-2	Arruela De Pressão 1" Média Industrial(Bicromatizado)	2
12	6020310778-4	Porca Sextavada 1" 8F Unc Gr5 Ch.1.5/8" Alt.25,00mm (Bicromatizado)	2
13	5332010055-7	Jumelo De Engate Completo	1
14	5432040003-4	Pino Cab.Quadrada Ø37,5 X 190mm	1
15	5332010054-9	Jumelo De Engate	1
16	6020130100-1	Graxeira 1/4" Reta Unf - 28F Alt.14mm Sext 5/16"	1
17	5024010217-7	Arruela Lisa De Ø39 X Ø68 X 12,00mm	1
18	6020050122-8	Contrapino 3/8" X 2.1/2" (Zincado Branco)	1
19	6010600995-6	Suporte Tipo "U" Do Jumelo	1
20	5432010025-1	Pino C/Puxador De Ø1.1/4" X 215mm	1
21	6020390301-7	Trava C/Argola Ø5,75 X 50mm	1
22	5530060020-3	Suporte Das Mangueiras	1
23	6020310760-1	Porca Sextavada 5/8" 11F Unc Gr5 Ch.1.1/16" Alt.15,00mm (Bicromatizado)	1
24	5432010306-4	Pino Cab.Francesa Ø30,53 X 268mm	1
25	5484010103-0	Regulador C/Rosca Esquerda	1
26	6020390301-7	Trava C/Argola Ø5,75 X 50mm	2
27	5432120090-0	Pino Cab.Francesa Ø30,53 X 97mm	1
28	5484040003-7	Regulador De R.1.1/4"Unc X 197mm C/Bucha	1
29	5484010014-9	Regulador Do Cabeçalho	1
30	6020130108-7	Graxeira 1/8" Reta Bsp-28F	2
31	5484010102-1	Regulador Completo	1
32	5084010398-3	Cabeçalho De Engate Completo	1

• Linhas de Plantio

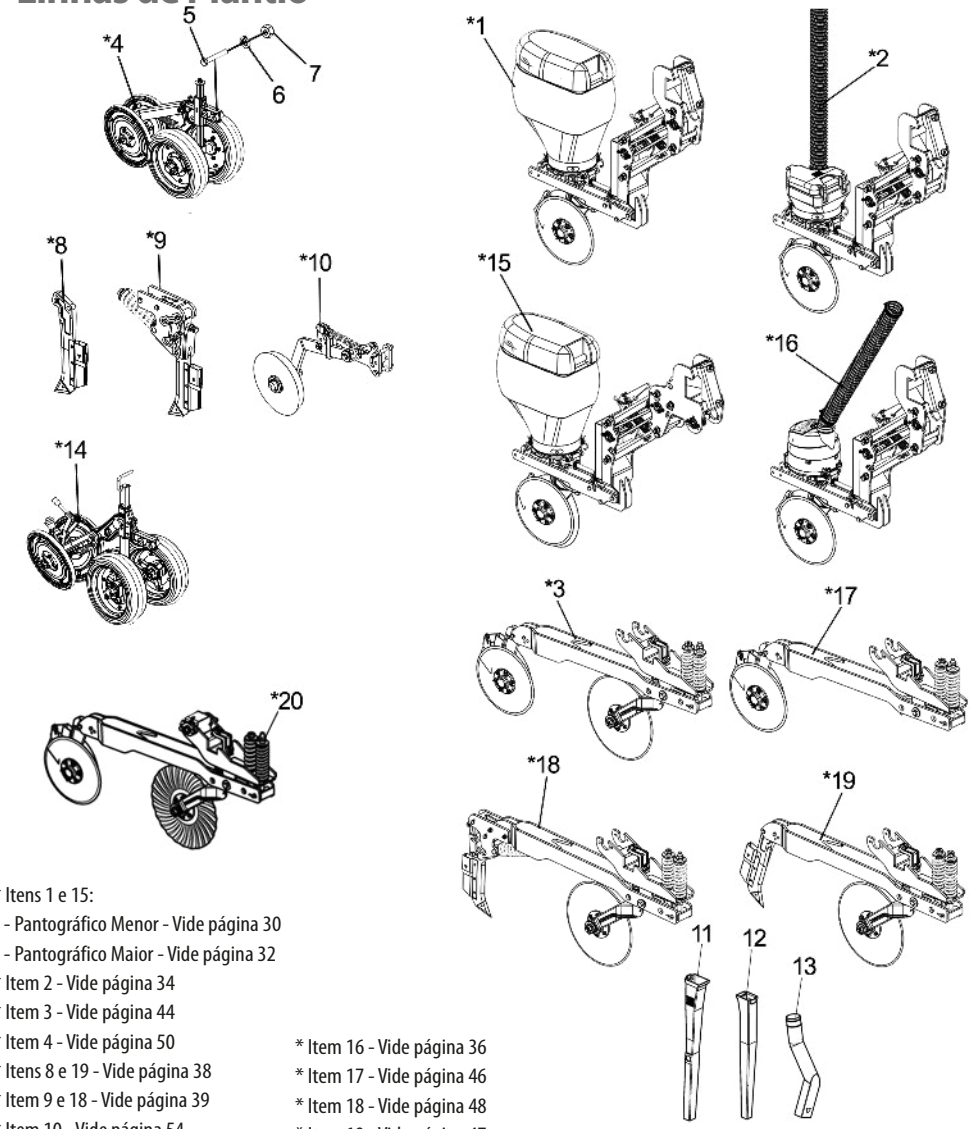

* Itens 1 e 15:
  - Pantográfico Menor - Vide página 30
  - Pantográfico Maior - Vide página 32
* Item 2 - Vide página 34
* Item 3 - Vide página 44
* Item 4 - Vide página 50
* Itens 8 e 19 - Vide página 38
* Item 9 e 18 - Vide página 39
* Item 10 - Vide página 54
* Item 14 - Vide página 51
* Item 16 - Vide página 36
* Item 17 - Vide página 46
* Item 18 - Vide página 48
* Item 19 - Vide página 47
* Item 20 - Vide página 44

Item	Código	Descrição do produto	Todos
*1	2517012481-5	Linha Pantografica Menor Direita Baldan	1
*1	2517012484-0	Linha Pantografica Maior Esquerda Baldan	1
*1	2517012482-3	Linha Pantografica Menor Esquerda Baldan	1
*2	2517012655-9	Linha Pantográfica Menor Direita Baldan - Speflex 3º Depósito	1
*2	2517012659-1	Linha Pantográfica Menor Esquerda Baldan - Speflex 3º Depósito	1
*2	2517012656-7	Linha Pantográfica Maior Esquerda Baldan - Speflex 3º Depósito	1
*3	5124010506-7	Carrinho Maior Direito Do Adubo Completo (Disco Duplo)	1
*3	5124010514-8	Carrinho Menor Esquerdo Do Adubo Completo (Disco Duplo)	1
*4	5124010050-2	Carrinho Da Roda De Profundidade E Roda Em "V" (Excêntrico)	1
5	6020311061-0	Parafuso Cab.Sextavada 1/2" X 3.1/2" 12F W Gr5 Rp	1
6	6020010410-5	Arruela De Pressão 1/2" Média Industrial	1
7	6020310754-7	Porca Sextavada 1/2" 12F W Gr5 Ch.7/8" Alt.12,00mm	1
*8	5532010227-7	Sulcador Completo	1
*9	5532010246-3	Sulcador De Desarme E Rearme Automático (Fino)	1
*10	5498010158-7	Roda Direita Do Tapa Sulco	1
*10	5498010159-5	Roda Esquerda Do Tapa Sulco	1
11	6020030726-0	Bica Da Semente Universal C/Furo P/Sensor (413mm)	1
12	6020030727-8	Bica Da Semente Universal (440mm)	1
13	6020030796-0	Bica Redonda C/Grau Direita (Menor)	1
13	6020030797-9	Bica Redonda C/Grau Esquerda (Menor)	1
		Opcional	
*14	5124010557-1	Carrinho Da Roda De Profundidade Excêntrica/Oscilante Compactadora Em "V"	1
*15	2517012479-3	Linha Pantográfica Menor Direita Titanium (2019)	1
*15	2517012483-1	Linha Pantográfica Maior Esquerda Titanium (2019)	1
*16	2517012661-3	Linha Pantográfica Menor Direita Titanium - Speflex 3º Depósito	1
*16	2517012662-1	Linha Pantográfica Maior Esquerda Titanium - Speflex 3º Depósito	1
*17	5124010920-8	Carrinho Maior Direito Do Adubo Completo (S/Disco De Corte)	1
*17	5124010921-6	Carrinho Menor Esquerdo Do Adubo Completo (S/Disco De Corte)	1
*18	5124010610-1	Carrinho Maior C/Sulcador Completo (Desarme E Rearme)	1
*18	5124010609-8	Carrinho Menor C/Sulcador Completo (Desarme E Rearme)	1
*19	5124010531-8	Carrinho Maior C/Sulcador Completo (Pino Fusível)	1
*19	5124010530-0	Carrinho Menor C/Sulcador Completo (Pino Fusível)	1
*20	5124018099-9	Carrinho Menor Esquerdo do Adubo Completo (Disco Duplo) c/Disco Corte Turbo 18	1
*20	5124018101-4	Carrinho Direto do Adubo Completo (Disco Duplo) e Disco Corte Turbo 18"	1

• Linha Pantográfica Menor

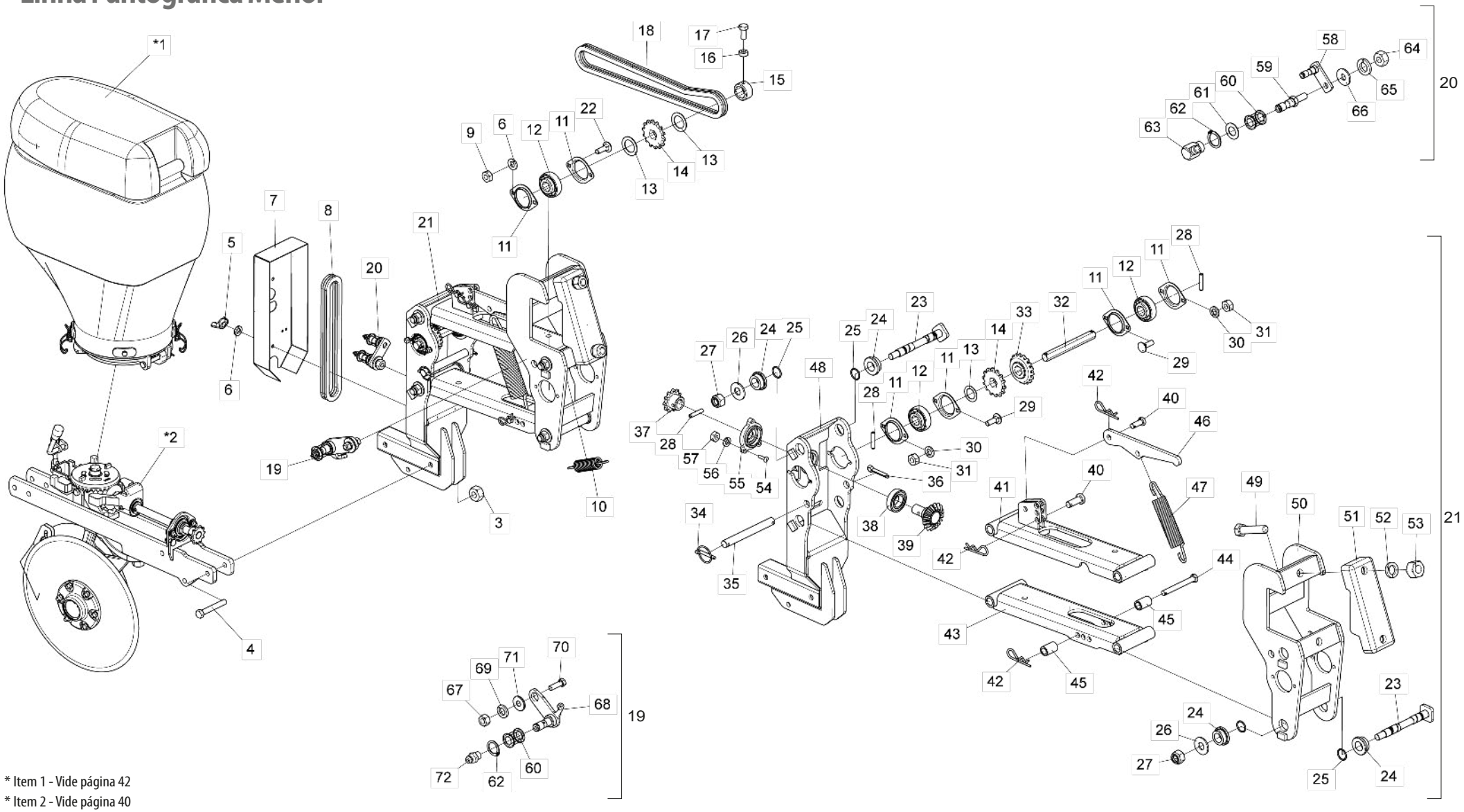

* Item 1 - Vide página 42

* Item 2 - Vide página 40

• Tabela Linha Pantográfica Menor

Item	Código	Descrição do Produto	Todos	Dir Sist Baldan	Esq Sist Baldan	Dir Sist Titanium
*1	5092010590-1	Caixa De Semente 45 Litros Completa(Vermelho Ral-3020) Sistema Universal		1	1	
*1	5092010539-1	Caixa De Semente 45 Litros Completa(Vermelha Ral-3020) Titanium				1
*2	5124010938-0	Carrinho Direito Distribuidor De Semente(Universal) 2019		1		1
*2	5124010939-9	Carrinho Esquerdo Distribuidor De Semente(Universal) 2019			1	
3	6020310847-0	Porca Sext. Autotravante C/Nylon Baixa M12 X 1 ,75 Ma Cl8 Ch.19mm Alt.12,00mm (Zinc. Branco)	3			
4	6020317451-1	Parafuso Cab.Sextavada M12 X 1,75 X 100mm Cl8.8 Rp(Bicromatizado)	3			
5	6020030102-4	Porca Borboleta Ø5/16" 18F Unc(Bicromatizado)	2			
6	6020010404-0	Arruela De Pressão 5/16" Média Industrial(Bicromatizado)	4			
7	5106010137-3	Capa Corrente	1			
8	6020055115-2	Corrente Asa 40 58 Elos + Redução	1			
9	6020310744-0	Porca Sextavada 5/16" 18F Unc Gr5 Ch.1/2" Alt.6,50mm (Bicromatizado)	2			
10	6020250254-0	Mola Helicoidal De Tração Ø11 X Ø15 X 53mm Arame=Ø2mm	1			
11	6020250412-7	Mancal De Chapa De Aço Repuxada 03.52 Mst	6			
12	6020350104-0	Rolamento F-110867-10 Furo Sextavado 3/4"	3			
13	5024010553-2	Arruela Lisa De Ø23 X Ø34 X 1,21mm	4			
14	5256030085-9	Engrenagem De 14 Dentes	2			
15	5080011477-0	Bucha Ø30 X Sextavado 19,50 X 45mm	1			
16	6020311257-5	Porca Sextavada M6 X 1,00 Ma Cl8 Ch.10mm Alt.5,00mm (Bicromatizado)	1			
17	6020310291-0	Parafuso Cab.Sextavada M6 X 1,00 X 15mm Cl8.8 Rt(Bicromatizado)	1			
18	6020050076-0	Corrente Asa 40 84 Elos + Redução	1			
19	5268010755-6	Esticador De Corrente Completo	1			
20	5268010789-0	Esticador De Corrente Completo Menor	1			
21	5124010936-4	Carrinho Pantográfico Menor Da Semente	1			
22	6020310161-1	Parafuso Cab.Francesa 5/16" X 1" 18F Unc Gr2 Rt(Bicromatizado)	2			
23	6020310347-9	Pino De Fixação	4			
24	5080010967-9	Bucha Interna Do Suporte	8			
25	6020015832-9	Anel O'Ring 2-017 N3006-90Nbr (Ø17,17 X Ø1,78mm)	8			
26	5024010239-8	Arruela Lisa De Ø16,5 X Ø37 X 3,00mm	4			
27	6020317443-0	Porca Sext. Autotravante C/Nylon Baixa M16 X 2,00 Ma Cl8 Ch.24mm Alt.16,00mm (Zinc. Branco)	4			
28	6020310471-8	Pino Elástico Pesado Ø6 X 30mm (Seeger Reno 701.161)	3			
29	6020317457-0	Parafuso Cab.Francesa M8 X 1,25 X 25mm Cl8.8 Rt(Bicromatizado)	4			
30	6020010004-5	Arruela De Pressão M8 Média(Bicromatizado)	4			
31	6020310454-8	Porca Sextavada M8 X 1,25 Ma Cl8 Ch.13mm Alt.6,50mm (Bicromatizado)	4			
32	5232011193-5	Eixo Sextavado De 3/4" X 180mm	1			
33	5428010039-3	Pinhão De 18 Dentes	1			
34	6020390293-2	Trava C/Argola Ø5,75 X 40mm	1			
35	5432010110-0	Pino Liso De 179mm	1			
36	6020050113-9	Contrapino 1/4" X 1.1/4" (Zincado Branco)	1			
37	5428020016-9	Pinhão De 11 Dentes	1			
38	6020350075-3	Rolamento De Esfera 6005 2Rs	1			
39	5428010040-7	Pinhão De 16 Dentes	1			
40	6020310586-2	Pino Cab.Redonda Ø12,7 X 30mm	2			
41	5530014373-2	Suporte Superior Da Linha	1			
42	6020390294-0	Trava Nma - Tipo "R" De Ø3,5 X 67mm(Especial)	3			
43	5530014371-6	Suporte Inferior Da Linha	1			
44	6020310590-0	Pino Cab.Redonda Ø1/2" X 108mm	1			
45	5080010227-5	Bucha De Ø16 X Ø25 X 39mm(Zincado)	2			
46	5468010290-5	Puxador Da Mola	1			
47	6020251812-8	Mola Helicoidal De Tração Ø31 X Ø45 X 253mm Arame=Ø7mm	1			
48	5530018796-9	Suporte De Articulação Frontal	1			
49	6020311128-5	Parafuso Cab.Sextavada 3/4" X 3.1/2" 16F Unf1A Gr5 Rp(Bicromatizado)	2			
50	5530014380-5	Suporte Menor De Fixação Do Carrinho	1			
51	6010602573-0	Braçadeira Da Linha Pantográfica	1			
52	6020010414-8	Arruela De Pressão 3/4" Média Industrial(Bicromatizado)	2			
53	6020310817-9	Porca Sextavada 3/4" 16F Unf Gr5 Ch.1.1/4" Alt.18,50mm (Bicromatizado)	2			
54	6020310080-1	Parafuso Cab.Francesa 1/4" X 1" 20F Unc1A Gr2 Rt (Bicromatizado)	3			
55	5080012325-6	Bucha De Fixação Do Rolamento	1			
56	6020010402-4	Arruela De Pressão 1/4" Média Industrial(Bicromatizado)	3			
57	6020310742-3	Porca Sextavada 1/4" 20F Unc Gr5 Ch.7/16" Alt.5,50mm (Bicromatizado)	3			
58	5268010788-2	Esticador Avulso	1			
59	5232011434-9	Eixo Do Esticador Menor	1			
60	5506010033-0	Roldana Do Esticador	3			
61	5024010059-0	Arruela Lisa De Ø16,5 X Ø29 X 1,21mm	2			
62	6020010252-8	Anel De Retenção E-16 G501-016-01	3			
63	6020130112-5	Graxeira 1/8" 90 Graus Bsp-28F	2			
64	6020310754-7	Porca Sextavada 1/2" 12F W Gr5 Ch.7/8" Alt.12,00mm (Bicromatizado)	1			
65	6020010410-5	Arruela De Pressão 1/2" Média Industrial(Bicromatizado)	1			
66	5024010068-9	Arruela Lisa De Ø13,3 X Ø35,5 X 3,00mm	1			
67	6020310746-6	Porca Sextavada 3/8" 16F Unc Gr5 Ch.9/16" Alt.8,50mm (Bicromatizado)	1			
68	5268010754-8	Esticador Da Linha	1			
69	6020010406-7	Arruela De Pressão 3/8" Média Industrial(Bicromatizado)	1			
70	6020310026-7	Parafuso Cab.Sextavada 3/8" X 1.1/4" 16F Unc1A Gr5 Rt(Bicromatizado)	1			
71	5080020735-2	Bucha De Ø10,5 X Ø31,75 X 10mm	1			
72	6020130100-1	Graxeira 1/4" Reta Unf - 28F Alt.14mm Sext 5/16"	1			

• Linha Pantográfica Maior

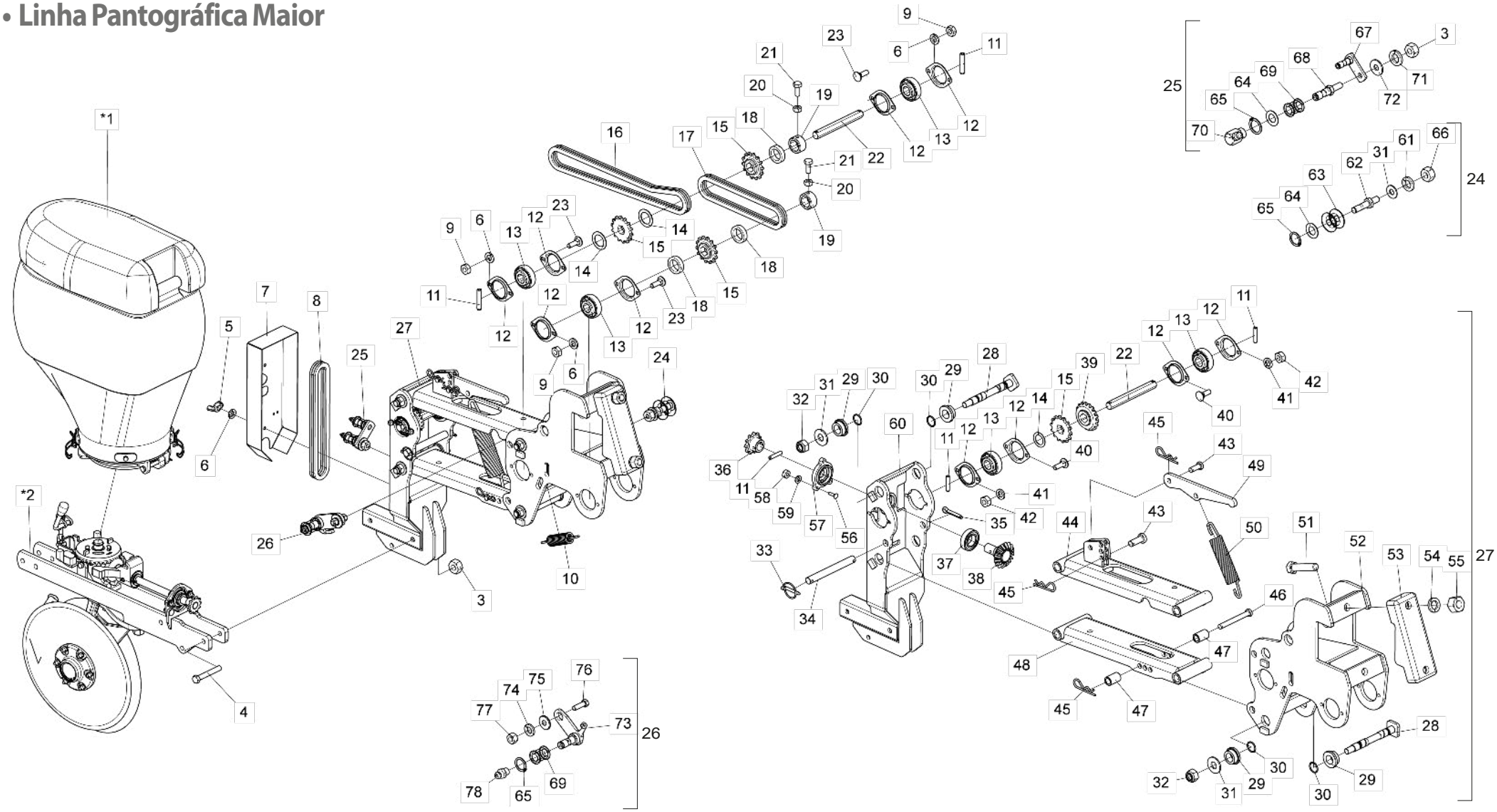

* Item 1 - Vide página 42

* Item 2 - Vide página 40

• Tabela Linha Pantográfica Maior

Item	Código	Descrição do Produto	Todos	Esq Sist Baldan	Esq Sist Titanium
*1	5092010590-1	Caixa De Semente 45 Litros Completa(Vermelho Ral-3020) Sistema Universal		1	
*1	5092010539-1	Caixa De Semente 45 Litros Completa(Vermelha Ral-3020) Titanium			1
*2	5124010939-9	Carrinho Esquerdo Distribuidor De Semente(Universal) 2019	1		
3	6020310847-0	Porca Sext. Autotravante C/Nylon Baixa M12 X 1 ,75 Ma Cl8 Ch.19mm Alt.12,00mm (Zincado Branco)	4		
4	6020317451-1	Parafuso Cab.Sextavada M12 X 1,75 X 100mm Cl8.8 Rp(Bicromatizado)	3		
5	6020030102-4	Porca Borboleta Ø5/16" 18F Unc(Bicromatizado)	2		
6	6020010404-0	Arruela De Pressão 5/16" Média Industrial(Bicromatizado)	8		
7	5106010137-3	Capa Corrente	1		
8	6020055115-2	Corrente Asa 40 58 Elos + Redução	1		
9	6020310744-0	Porca Sextavada 5/16" 18F Unc Gr5 Ch.1/2" Alt.6,50mm (Bicromatizado)	6		
10	6020250254-0	Mola Helicoidal De Tração Ø11 X Ø15 X 53mm Arame=Ø2mm	1		
11	6020310471-8	Pino Elástico Pesado Ø6 X 30mm (Seeger Reno 701.161)	5		
12	6020250412-7	Mancal De Chapa De Aço Repuxada 03.52 Mst	10		
13	6020350104-0	Rolamento F-110867-10 Furo Sextavado 3/4"	5		
14	5024010553-2	Arruela Lisa De Ø23 X Ø34 X 1,21mm	5		
15	5256030085-9	Engrenagem De 14 Dentes	4		
16	6020050076-0	Corrente Asa 40 84 Elos + Redução	1		
17	6020050812-5	Corrente Asa 40 52 Elos + Redução	1		
18	5080010984-9	Bucha De Ø22,5 X Ø32 X 8mm	4		
19	5080011477-0	Bucha Ø30 X Sextavado 19,50 X 45mm	2		
20	6020311257-5	Porca Sextavada M6 X 1,00 Ma Cl8 Ch.10mm Alt.5,00mm (Bicromatizado)	2		
21	6020310291-0	Parafuso Cab.Sextavada M6 X 1,00 X 15mm Cl8.8 Rt(Bicromatizado)	2		
22	5232011193-5	Eixo Sextavado De 3/4" X 180mm	2		
23	6020310161-1	Parafuso Cab.Francesa 5/16" X 1" 18F Unc Gr2 Rt(Bicromatizado)	6		
24	5268010232-5	Esticador De Corrente Completo	1		
25	5268010789-0	Esticador De Corrente Completo Menor	1		
26	5268010755-6	Esticador De Corrente Completo	1		
27	5124010937-2	Carrinho Pantográfico Maior Da Semente	1		
28	6020310347-9	Pino De Fixação	4		
29	5080010967-9	Bucha Interna Do Suporte	8		
30	6020015832-9	Anel O'Ring 2-017 N3006-90Nbr (Ø17,17 X Ø1,78mm)	8		
31	5024010239-8	Arruela Lisa De Ø16,5 X Ø37 X 3,00mm	4		
32	6020317443-0	Porca Sext. Autotravante C/Nylon Baixa M16 X 2,00 Ma Cl8 Ch.24mm Alt.16,00mm (Zincado Branco)	4		
33	6020390293-2	Trava C/Argola Ø5,75 X 40mm	1		
34	5432010110-0	Pino Liso De 179mm	1		
35	6020050113-9	Contrapino 1/4" X 1.1/4" (Zincado Branco)	1		
36	5428020016-9	Pinhão De 11 Dentes	1		
37	6020350075-3	Rolamento De Esfera 6005 2Rs	1		
38	5428010040-7	Pinhão De 16 Dentes	1		
39	5428010039-3	Pinhão De 18 Dentes	1		

Item	Código	Descrição do Produto	Todos	Esq Sist Baldan	Esq Sist Titanium
40	6020317457-0	Parafuso Cab.Francesa M8 X 1,25 X 25mm Cl8.8 Rt(Bicromatizado)	4		
41	6020010004-5	Arruela De Pressão M8 Média(Bicromatizado)	4		
42	6020310454-8	Porca Sextavada M8 X 1,25 Ma Cl8 Ch.13mm Alt.6,50mm (Bicromatizado)	4		
43	6020310586-2	Pino Cab.Redonda Ø12,7 X 30mm	2		
44	5530014373-2	Suporte Superior Da Linha	1		
45	6020390294-0	Trava Nma - Tipo "R" De Ø3,5 X 67mm(Especial)	3		
46	6020310590-0	Pino Cab.Redonda Ø1/2" X 108mm	1		
47	5080010227-5	Bucha De Ø16 X Ø25 X 39mm(Zincado)	2		
48	5530014371-6	Suporte Inferior Da Linha	1		
49	5468010290-5	Puxador Da Mola	1		
50	6020251812-8	Mola Helicoidal De Tração Ø31 X Ø45 X 253mm Arame=Ø7mm	1		
51	6020311128-5	Parafuso Cab.Sextavada 3/4" X 3.1/2" 16F Unf1A Gr5 Rp(Bicromatizado)	2		
52	5530014381-3	Suporte Maior De Fixação Do Carrinho	1		
53	6010602573-0	Braçadeira Da Linha Pantográfica	1		
54	6020010414-8	Arruela De Pressão 3/4" Média Industrial(Bicromatizado)	2		
55	6020310817-9	Porca Sextavada 3/4" 16F Unf Gr5 Ch.1.1/4" Alt.18,50mm (Bicromatizado)	2		
56	6020310080-1	Parafuso Cab.Francesa 1/4" X 1" 20F Unc1A Gr2 Rt (Bicromatizado)	3		
57	5080012325-6	Bucha De Fixação Do Rolamento	1		
58	6020310742-3	Porca Sextavada 1/4" 20F Unc Gr5 Ch.7/16" Alt.5,50mm (Bicromatizado)	3		
59	6020010402-4	Arruela De Pressão 1/4" Média Industrial(Bicromatizado)	3		
60	5530018796-9	Suporte De Articulação Frontal	1		
61	6020010412-1	Arruela De Pressão 5/8" Média Industrial(Bicromatizado)	1		
62	5232010708-3	Eixo Do Esticador	1		
63	6020350849-5	Roldana Do Esticador	1		
64	5024010059-0	Arruela Lisa De Ø16,5 X Ø29 X 1,21mm	3		
65	6020010252-8	Anel De Retenção E-16 G501-016-01	4		
66	6020310760-1	Porca Sextavada 5/8" 11F Unc Gr5 Ch.1.1/16" Alt.15,00mm (Bicromatizado)	1		
67	5268010788-2	Esticador Avulso	1		
68	5232011434-9	Eixo Do Esticador Menor	1		
69	5506010033-0	Roldana Do Esticador	3		
70	6020130112-5	Graxeira 1/8" 90 Graus Bsp-28F	2		
71	6020010410-5	Arruela De Pressão 1/2" Média Industrial(Bicromatizado)	1		
72	5024010068-9	Arruela Lisa De Ø13,3 X Ø35,5 X 3,00mm	1		
73	5268010754-8	Esticador Da Linha	1		
74	6020010406-7	Arruela De Pressão 3/8" Média Industrial(Bicromatizado)	1		
75	5080020735-2	Bucha De Ø10,5 X Ø31,75 X 10mm	1		
76	6020310026-7	Parafuso Cab.Sextavada 3/8" X 1.1/4" 16F Unc1A Gr5 Rt(Bicromatizado)	1		
77	6020310746-6	Porca Sextavada 3/8" 16F Unc Gr5 Ch.9/16" Alt.8,50mm (Bicromatizado)	1		
78	6020130100-1	Graxeira 1/4" Reta Unf - 28F Alt.14mm Sext 5/16"	1		

• Linha Pantográfica Baldan Para 3º Depósito

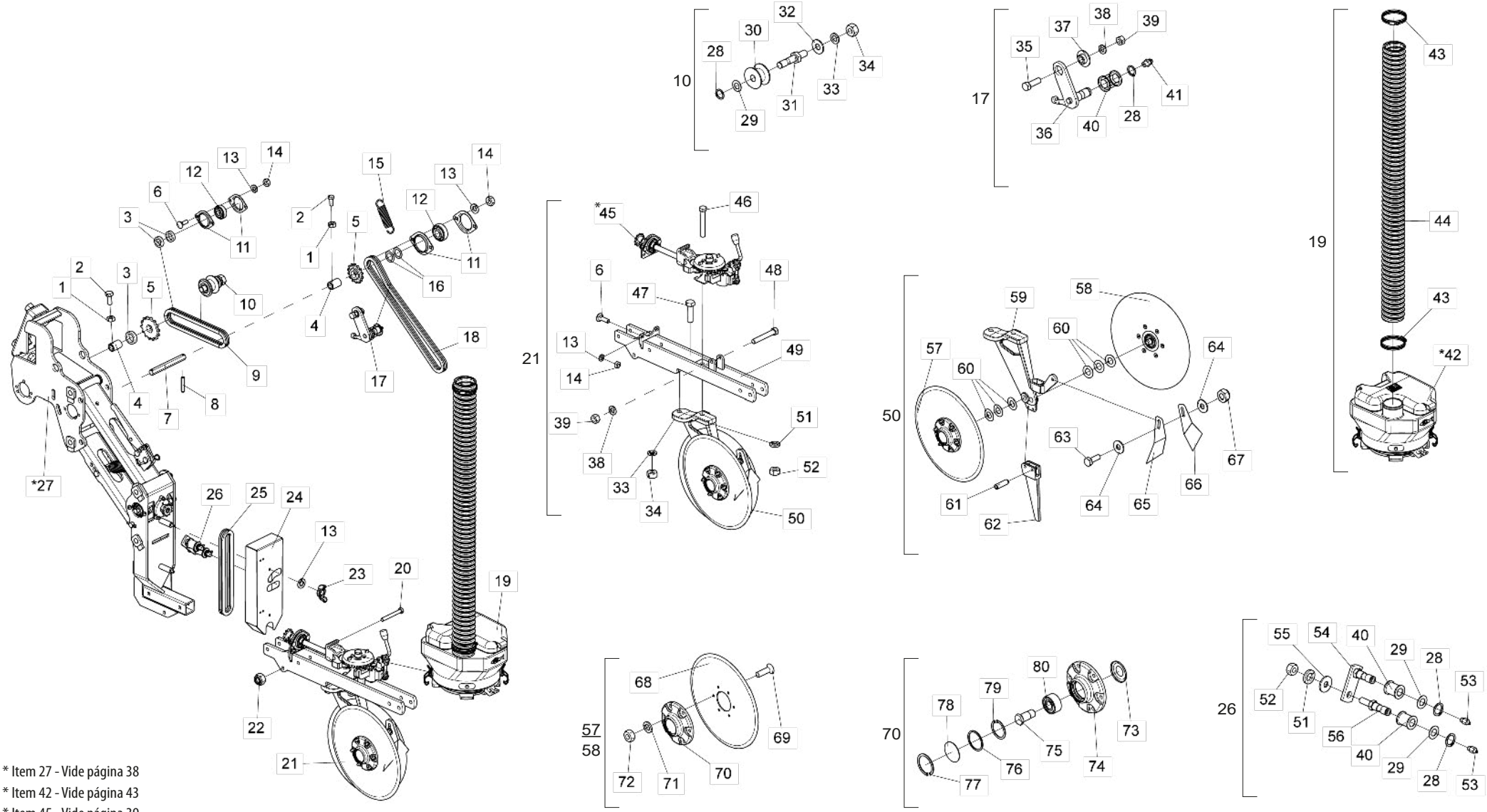

* Item 27 - Vide página 38
* Item 42 - Vide página 43
* Item 45 - Vide página 39

• Tabela Linha Pantográfica Baldan Para 3º Depósito

Item	Código	Descrição do Produto	Todos	Menor Direita	Menor Esquerda	Maior Esquerda
1	6020311257-5	Porca Sext. M6 X 1,00 Ma Cl8 Ch.10mm Alt.5,00mm		1	1	2
2	6020310291-0	Parafuso Cab.Sext. M6 X 1,00 X 15mm Cl8.8 Rt		1	1	2
3	5080010984-9	Bucha De Ø22,5 X Ø32 X 8mm				4
4	5080011477-0	Bucha Ø30 X Sextavado 19,50 X 45mm		1	1	2
5	5256030085-9	Engrenagem De 14 Dentes		1	1	3
6	6020310161-1	Parafuso Cab.Francesa 5/16" X 1" 18F Unc Gr2 Rt		4	4	8
7	5232011193-5	Eixo Sextavado De 3/4" X 180mm				1
8	6020310471-8	Pino Elastico Pesado Ø6 X 30mm (Seeger Reno 701.161)				2
9	6020050812-5	Corrente Asa 40 52 Elos + Redução				1
10	5268010232-5	Esticador De Corrente Completo				1
11	6020250412-7	Mancal De Chapa De Aco Repuxada 03.52 Mst		2	2	6
12	6020350104-0	Rolamento F-110867-10 Furo Sextavado 3/4"		1	1	3
13	6020010404-0	Arruela De Pressão 5/16" Media Industrial		6	6	10
14	6020310744-0	Porca Sext. 5/16" 18F Unc Gr5 Ch.1/2" Alt.6,50mm		4	4	8
15	6020250254-0	Mola Helicoidal De Tração Ø11 X Ø15 X 53mm Arame=Ø2mm	1			
16	5024010553-2	Arruela Lisa De Ø23 X Ø34 X 1,21mm		2	2	3
17	5268010755-6	Esticador De Corrente Completo	1			
18	6020050076-0	Corrente Asa 40 84 Elos + Redução	1			
19	5092010666-5	Caixa De Semente Mangote De 3" X 1050mm Flex Completa(Universal)		1	1	
19	5092010667-3	Caixa De Semente Mangote De 3" X 1150mm Flex Completa(Universal)				1
20	6020317451-1	Parafuso Cab.Sext. M12 X 1,75 X 100mm Cl8.8 Rp	3			
21	5124010938-0	Carrinho Direito Distribuidor De Semente(Universal) 2021		1		
21	5124010939-9	Carrinho Esquerdo Distribuidor De Semente(Universal) 2021			1	1
22	6020310847-0	Porca Sext. Autotravante C/Nylon Baixa M12 X 1 ,75 Ma Cl8 Ch.19mm Alt.12,00mm	3			
23	6020030102-4	Porca Borboleta Ø5/16" 18F Unc	2			
24	5106010137-3	Capa Corrente	1			
25	6020055115-2	Corrente Asa 40 58 Elos + Redução	1			
26	5268010789-0	Esticador De Corrente Completo Menor	1			
*27	5124010936-4	Carrinho Pantografico Menor Da Semente(2019)		1	1	
*27	5124010937-2	Carrinho Pantografico Maior Da Semente				1
28	6020010252-8	Anel De Retenção E-16 G501-016-01		3	3	4
29	5024010059-0	Arruela Lisa De Ø16,5 X Ø29 X 1,21mm		2	2	3
30	6020350849-5	Roldana Do Esticador				1
31	5232010708-3	Eixo Do Esticador				1
32	5024010239-8	Arruela Lisa De Ø16,5 X Ø37 X 3,00mm				1
33	6020010412-1	Arruela De Pressão 5/8" Media Industrial		1	1	2
34	6020310760-1	Porca Sext. 5/8" 11F Unc Gr5 Ch.1.1/16" Alt.15,00mm		1	1	2
35	6020310026-7	Parafuso Cab.Sext. 3/8" X 1.1/4" 16F Unc1A Gr5 Rt	1			
36	5268010754-8	Esticador Da Linha	1			
37	5080020735-2	Bucha De Ø10,5 X Ø31,75 X 10mm	1			
38	6020010406-7	Arruela De Pressão 3/8" Media Industrial	2			
39	6020310746-6	Porca Sext. 3/8" 16F Unc Gr5 Ch.9/16" Alt.8,50mm	2			
40	5506010033-0	Roldana Do Esticador	3			
41	6020130100-1	Graxeira 1/4" Reta Unf - 28F Alt.14mm Sext 5/16"	1			

Item	Código	Descrição do Produto	Todos	Menor Direita	Menor Esquerda	Maior Esquerda
*42	5092010494-8	Caixa De Semente P/Mangote 3" Sistema Universal(2013)	1			
43	6020010712-0	Abracadeira S/Fim 70-89 Fita 13/14mm	2			
44	5372012423-4	Mangueira IVPU-C Preta Reforçada Vacuo-Ar de Ø3" x 1300mm	1			
45	5044010468-9	Base Do Distribuidor De Semente Universal 2021	1			
46	6020311061-0	Parafuso Cab.Sext. 1/2" X 3.1/2" 12F W Gr5 Rp	1			
47	6020311075-0	Parafuso Cab.Sext. 5/8" X 2.1/4" 11F Unc1A Gr5 Rp	1			
48	6020311037-8	Parafuso Cab.Sext. 3/8" X 2.1/2" 16F Unc1A Gr2 Rp	1			
49	5530017511-1	Suporte Do Carrinho Da Semente	1			
50	5530015800-4	Suporte Direito Do Disco Duplo Da Semente(15" X 4,00mm)		1		
50	5530015801-2	Suporte Esquerdo Do Disco Duplo Da Semente(15" X 4,00mm)			1	1
51	6020010410-5	Arruela De Pressão 1/2" Media Industrial	2			
52	6020310754-7	Porca Sext. 1/2" 12F W Gr5 Ch.7/8" Alt.12,00mm	2			
53	6020130112-5	Graxeira 1/8" 90 Graus Bsp-28F	2			
54	5268010788-2	Esticador Avulso	1			
55	5024010068-9	Arruela Lisa De Ø13,3 X Ø35,5 X 3,00mm	1			
56	5232011434-9	Eixo Do Esticador Menor	1			
57	5204010458-5	Cubo Direito Completo(Disco Plano Liso 15" X 4,00mm)	1			
58	5204010459-3	Cubo Esquerdo Completo(Disco Plano Liso 15" X 4,00mm)	1			
59	5530015693-1	Suporte Direito Do Disco Duplo Da Semente		1		
59	5530015694-0	Suporte Esquerdo Do Disco Duplo Da Semente			1	1
60	5024010024-7	Arruela Lisa De Ø20 X Ø38 X 1,21mm	6			
61	6020310528-5	Pino Elastico Pesado Ø6 X 20mm (Seeger Reno 701.156)	2			
62	5352010065-9	Limpador Menor	1			
63	6020317475-9	Parafuso Cab.Sext. M10 X 1,50 X 30mm Cl8.8 Rt	1			
64	5024010075-1	Arruela Lisa De Ø10,3 X Ø25 X 2,00mm	2			
65	5352030056-9	Limpador Interno Esquerdo Do Disco	1			
66	5352030057-7	Limpador Interno Direito Do Disco	1			
67	6020317435-0	Porca Sext. Autotravante C/Nylon Baixa M10 X 1,50 Ma Cl8 Ch.17mm Alt.10,00mm	1			
68	2857397276-9	Disco Plan Lis 15" X 4,00 Fc Rd 80mm + 6F Rd Esc 8,7mm D=115mm Afe	1			
69	6020317573-9	Parafuso Allen Cab.Chata M8 X 1,25 X 25mm Cl12.9 Rt(Fosfatizado)	6			
70	5204010451-8	Cubo Do Disco Direito	1			
70	5204010452-6	Cubo Do Disco Esquerdo	1			
71	6020010004-5	Arruela De Pressão M8 Media	6			
72	6020310454-8	Porca Sext. M8 X 1,25 Ma Cl8 Ch.13mm Alt.6,50mm	6			
73	6020056005-4	Calota Rolamento Esfera Carreira Dupla 5204Kp52-Sp6(1ºlinha)	1			
74	5204010453-4	Cubo De Ø136 X 41mm	1			
75	5420010098-3	Parafuso Cab.Sext. 3/4" X 1.7/8" 16F Unf 1A Gr5 Rp-Rosca Direita(Especial)	1			
75	5420010099-1	Parafuso Cab.Sext. 3/4" X 1.7/8" 16F Unf 1A Gr5 Rp-Rosca Esquerda(Especial)	1			
76	6020010095-9	Anel De Vedação 047X 052X 2mm	1			
77	6020010289-7	Anel De Retenção I-55 G502-055-01 (S/Reforço)	1			
78	5096010050-3	Calota Do Cubo	1			
79	6020011053-9	Anel De Retenção I-047 G-502-047-01	1			
80	6020350933-5	Rolamento De Esfera Carreira Dupla 5204Kp52-Sp6(Primeira Linha)	1			

• Linha Pantográfica Titanium Para 3º Depósito

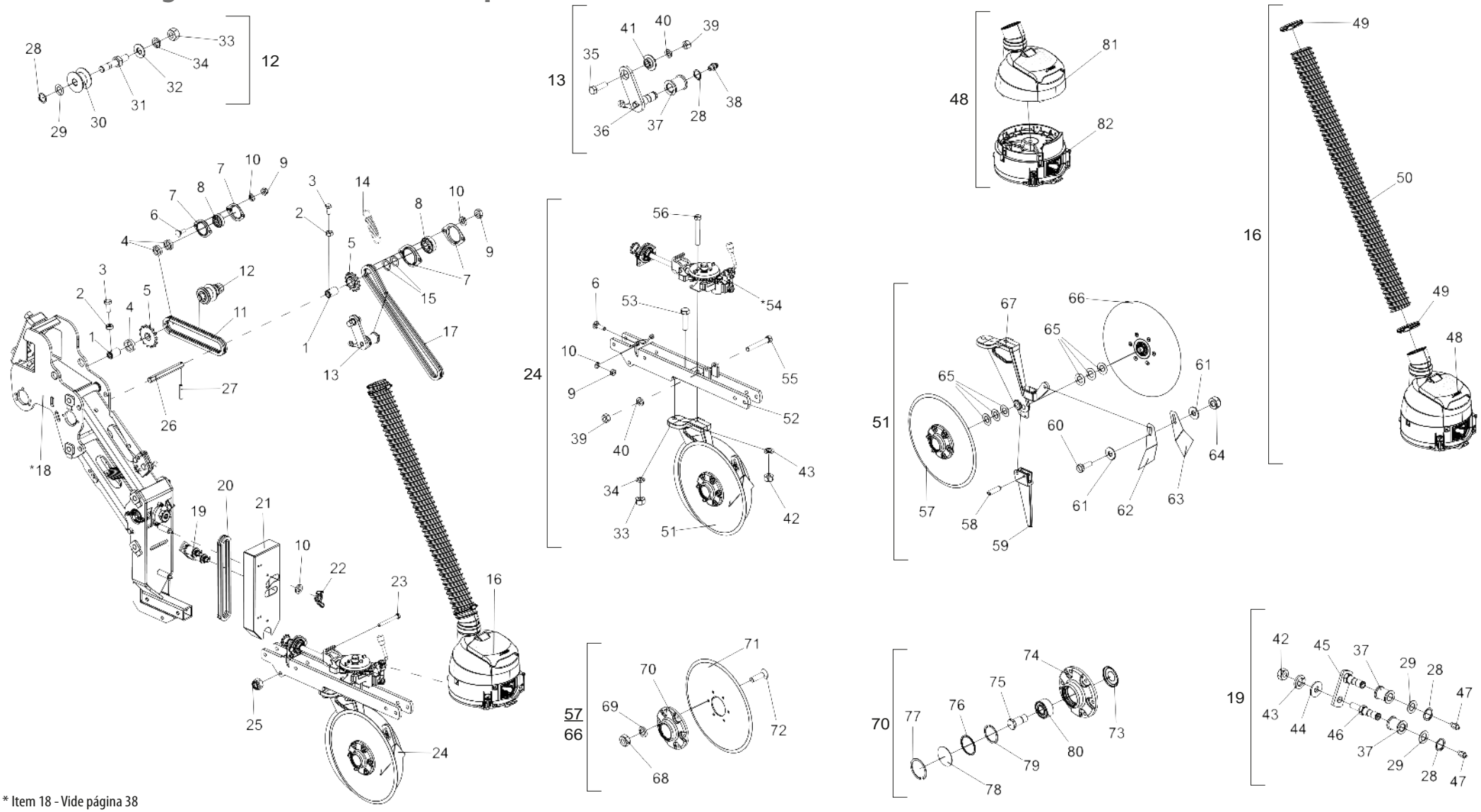

* Item 18 - Vide página 38

* Item 54 - Vide página 39

• Tabela Linha Pantográfica Titanium Para 3º Depósito

Item	Código	Descrição do Produto	Todos	Menor Direita	Maior Esquerda
1	5080011477-0	Bucha Ø30 X Sextavado 19,50 X 45mm		1	2
2	6020311257-5	Porca Sext. M6 X 1,00 Ma Cl8 Ch.10mm Alt.5,00mm		1	2
3	6020310291-0	Parafuso Cab.Sext. M6 X 1,00 X 15mm Cl8.8 Rt		1	2
4	5080010984-9	Bucha De Ø22,5 X Ø32 X 8mm			4
5	5256030085-9	Engrenagem De 14 Dentes		1	3
6	6020310161-1	Parafuso Cab.Francesa 5/16" X 1" 18F Unc Gr2 Rt		4	8
7	6020250412-7	Mancal De Chapa De Aco Repuxada 03.52 Mst		2	6
8	6020350104-0	Rolamento F-110867-10 Furo Sextavado 3/4"		1	3
9	6020310744-0	Porca Sext. 5/16" 18F Unc Gr5 Ch.1/2" Alt.6,50mm		4	8
10	6020010404-0	Arruela De Pressão 5/16" Media Industrial		6	10
11	6020050812-5	Corrente Asa 40 52 Elos + Redução			1
12	5268010232-5	Esticador De Corrente Completo			1
13	5268010755-6	Esticador De Corrente Completo	1		
14	6020250254-0	Mola Helicoidal De Tração Ø11 X Ø15 X 53mm Arame=Ø2mm	1		
15	5024010553-2	Arruela Lisa De Ø23 X Ø34 X 1,21mm		2	3
16	5092010547-2	Caixa De Semente Mangote De 3" X 950mm Completa(Sistema Titanium)		1	
16	5092010613-4	Caixa De Semente Mangote De 3" X 1050mm Completa Flex(Sistema Titanium)			1
17	6020050076-0	Corrente Asa 40 84 Elos + Redução	1		
*18	5124010936-4	Carrinho Pantografico Menor Da Semente(2019)		1	
*18	5124010937-2	Carrinho Pantografico Maior Da Semente			1
19	5268010789-0	Esticador De Corrente Completo Menor	1		
20	6020055115-2	Corrente Asa 40 58 Elos + Redução	1		
21	5106010137-3	Capa Corrente	1		
22	6020030102-4	Porca Borboleta Ø5/16" 18F Unc	2		
23	6020317451-1	Parafuso Cab.Sext. M12 X 1,75 X 100mm Cl8.8 Rp	3		
24	5124010938-0	Carrinho Direito Distribuidor De Semente(Universal) 2021		1	
24	5124010939-9	Carrinho Esquerdo Distribuidor De Semente(Universal) 2021			1
25	6020310847-0	Porca Sext. Autotravante C/Nylon Baixa M12 X 1 ,75 Ma Cl8 Ch.19mm Alt.12,00mm	3		
26	5232011193-5	Eixo Sextavado De 3/4" X 180mm			1
27	6020310471-8	Pino Elástico Pesado Ø6 X 30mm (Seeger Reno 701.161)			2
28	6020010252-8	Anel De Retenção E-16 G501-016-01	4		1
29	5024010059-0	Arruela Lisa De Ø16,5 X Ø29 X 1,21mm	2		1
30	6020350849-5	Roldana Do Esticador			1
31	5232010708-3	Eixo Do Esticador			1
32	5024010239-8	Arruela Lisa De Ø16,5 X Ø37 X 3,00mm			1
33	6020310760-1	Porca Sext. 5/8" 11F Unc Gr5 Ch.1.1/16" Alt.15,00mm		1	2
34	6020010412-1	Arruela De Pressão 5/8" Media Industrial		1	2
35	6020310026-7	Parafuso Cab.Sext. 3/8" X 1.1/4" 16F Unc1A Gr5 Rt	1		
36	5268010754-8	Esticador Da Linha	1		
37	5506010033-0	Roldana Do Esticador	3		
38	6020130100-1	Graxeira 1/4" Reta Unf - 28F Alt.14mm Sext 5/16"	1		
39	6020310746-6	Porca Sext. 3/8" 16F Unc Gr5 Ch.9/16" Alt.8,50mm	2		
40	6020010406-7	Arruela De Pressão 3/8" Media Industrial	2		
41	5080020735-2	Bucha De Ø10,5 X Ø31,75 X 10mm	1		
42	6020310754-7	Porca Sext. 1/2" 12F W Gr5 Ch.7/8" Alt.12,00mm	2		

Item	Código	Descrição do Produto	Todos	Menor Direita	Maior Esquerda
43	6020010410-5	Arruela De Pressão 1/2" Media Industrial	2		
44	5024010068-9	Arruela Lisa De Ø13,3 X Ø35,5 X 3,00mm	1		
45	5268010788-2	Esticador Avulso	1		
46	5232011434-9	Eixo Do Esticador Menor	1		
47	6020130112-5	Graxeira 1/8" 90 Graus Bsp-28F	2		
48	6020351000-7	Conjunto Pipoqueira+Titanium(1.03.0063)	1		
49	6020010712-0	Abraçadeira S/Fim 70-89 Fita 13/14mm	2		
50	5372012423-4	Mangueira IVPU-C Preta Reforçada Vacuo-Ar de Ø3" x 1300mm	1		
51	5530015800-4	Suporte Direito Do Disco Duplo Da Semente(15" X 4,00mm)		1	
51	5530015801-2	Suporte Esquerdo Do Disco Duplo Da Semente(15" X 4,00mm)			1
52	5530017511-1	Suporte Do Carrinho Da Semente	1		
53	6020311075-0	Parafuso Cab.Sext. 5/8" X 2.1/4" 11F Unc1A Gr5 Rp	1		
55	6020311037-8	Parafuso Cab.Sext. 3/8" X 2.1/2" 16F Unc1A Gr2 Rp	1		
*54	5044010468-9	Base Do Distribuidor De Semente Universal 2021	1		
56	6020311061-0	Parafuso Cab.Sext. 1/2" X 3.1/2" 12F W Gr5 Rp	1		
57	5204010458-5	Cubo Direito Completo(Disco Plano Liso 15" X 4,00mm)	1		
58	6020310528-5	Pino Elástico Pesado Ø6 X 20mm (Seeger Reno 701.156)	2		
59	5352010065-9	Limpador Menor	1		
60	6020317475-9	Parafuso Cab.Sext. M10 X 1,50 X 30mm Cl8.8 Rt	1		
61	5024010075-1	Arruela Lisa De Ø10,3 X Ø25 X 2,00mm	2		
62	5352030056-9	Limpador Interno Esquerdo Do Disco	1		
63	5352030057-7	Limpador Interno Direito Do Disco	1		
64	6020317435-0	Porca Sext. Autotravante C/Nylon Baixa M10 X 1,50 Ma Cl8 Ch.17mm Alt.10,00mm	1		
65	5024010024-7	Arruela Lisa De Ø20 X Ø38 X 1,21mm	6		
66	5204010459-3	Cubo Esquerdo Completo(Disco Plano Liso 15" X 4,00mm)	1		
67	5530015693-1	Suporte Direito Do Disco Duplo Da Semente		1	
67	5530015694-0	Suporte Esquerdo Do Disco Duplo Da Semente			1
68	6020310454-8	Porca Sext. M8 X 1,25 Ma Cl8 Ch.13mm Alt.6,50mm	6		
69	6020010004-5	Arruela De Pressão M8 Media	6		
70	5204010451-8	Cubo Do Disco Direito	1		
70	5204010452-6	Cubo Do Disco Esquerdo	1		
71	2857397276-9	Disco Plan Lis 15" X 4,00 Fc Rd 80mm + 6F Rd Esc 8,7mm D=115mm Afe	1		
72	6020317573-9	Parafuso Allen Cab.Chata M8 X 1,25 X 25mm Cl12.9 Rt(Fosfatizado)	6		
73	6020056005-4	Calota Rolamento Esfera Carreira Dupla 5204Kp52-Sp6(1ºlinha)	1		
74	5204010453-4	Cubo De Ø136 X 41mm	1		
75	5420010098-3	Parafuso Cab.Sext. 3/4" X 1.7/8" 16F Unf 1A Gr5 Rp-Rosca Direita(Especial)	1		
75	5420010099-1	Parafuso Cab.Sext. 3/4" X 1.7/8" 16F Unf 1A Gr5 Rp-Rosca Esquerda(Especial)	1		
76	6020010095-9	Anel De Vedação 047X 052X 2mm	1		
77	6020010289-7	Anel De Retenção I-55 G502-055-01 (S/Reforco)	1		
78	5096010050-3	Calota Do Cubo	1		
79	6020011053-9	Anel De Retenção I-047 G-502-047-01	1		
80	6020350933-5	Rolamento De Esfera Carreira Dupla 5204Kp52-Sp6(Primeira Linha)	1		
81	6020350999-8	Reservatório De Sementes Pipoqueira - Bocal 3 Polegadas (1.03.0027)	1		
82	6020055623-5	Conjunto Titanium (1.03.001)	1		

• Carrinho Pantográfico Para 3º Depósito

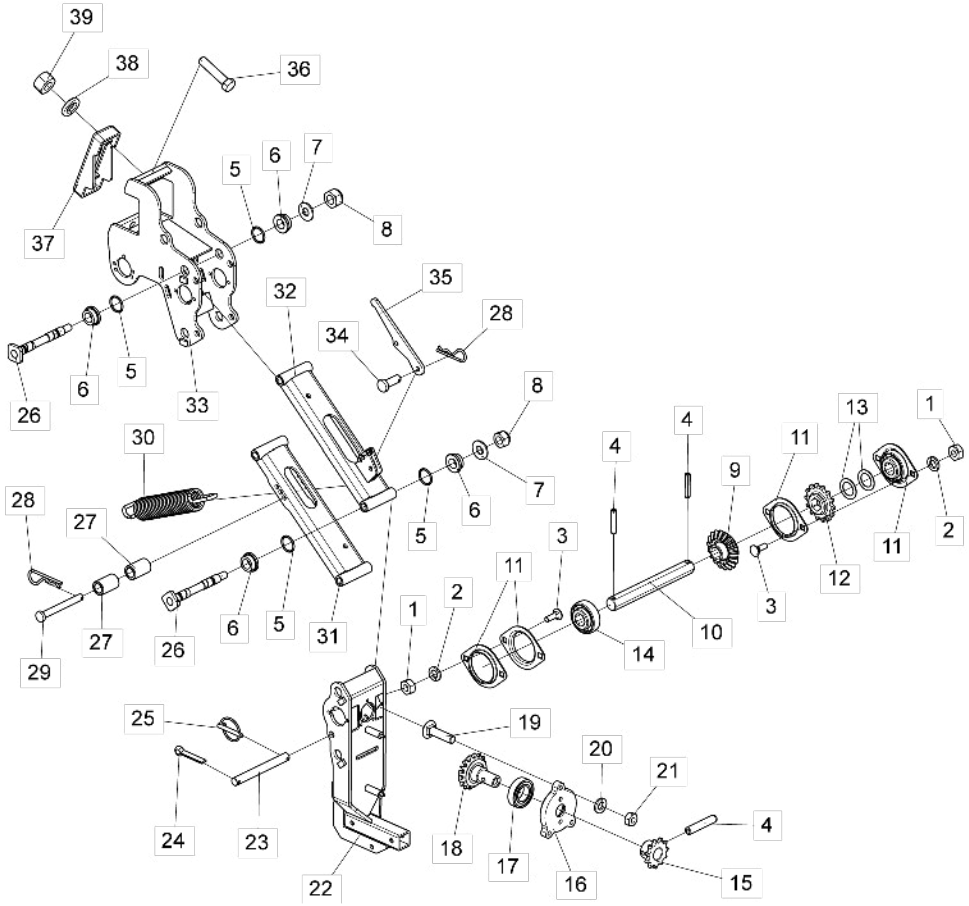

Item	Código	Descrição do Produto	Todos	Carrinho Menor	Carrinho Maior
1	6020310454-8	Porca Sextavada M8 X 1,25 Ma Cl8 Ch.13mm Alt.6,50mm	4		
2	6020010004-5	Arruela De Pressão M8 Media	4		
3	6020317457-0	Parafuso Cab.Francesa M8 X 1,25 X 25mm Cl8.8 Rt	4		
4	6020310471-8	Pino Elástico Pesado Ø6 X 30mm (Seeger Reno 701.161)	3		
5	6020015832-9	Anel O'Ring 2-017 N3006-90Nbr (Ø17,17 X Ø1,78mm)		4	8
6	5080010967-9	Bucha Interna Do Suporte	8		
7	5024010239-8	Arruela Lisa De Ø16,5 X Ø37 X 3,00mm	4		
8	6020317443-0	Porca Sextavada Autotravante C/Nylon Baixa M16 X 2,00 Ma Cl8 Ch.24mm Alt.16,00mm	4		
9	5428010039-3	Pinhão De 18 Dentes	1		
10	5232011193-5	Eixo Sextavado De 3/4" X 180mm	1		
11	6020250412-7	Mancal De Chapa De Aco Repuxada 03.52 Mst	4		
12	5256030085-9	Engrenagem De 14 Dentes	1		
13	5024010553-2	Arruela Lisa De Ø23 X Ø34 X 1,21mm	3		
14	6020350104-0	Rolamento F-110867-10 Furo Sextavado 3/4"	2		
15	5428020016-9	Pinhão De 11 Dentes	1		
16	5080012325-6	Bucha De Fixação Do Rolamento	1		
17	6020350075-3	Rolamento De Esfera 6005 2Rs	1		
18	5428010040-7	Pinhão De 16 Dentes	1		
19	6020310080-1	Parafuso Cab.Francesa 1/4" X 1" 20F Unc1A Gr2 Rt	3		
20	6020010402-4	Arruela De Pressão 1/4" Media Industrial	3		
21	6020310742-3	Porca Sextavada 1/4" 20F Unc Gr5 Ch.7/16" Alt.5,50mm	3		
22	5530018796-9	Suporte De Articulação Frontal(2022)	1		
23	5432010110-0	Pino Liso De 179mm	1		
24	6020050113-9	Contrapino 1/4" X 1.1/4" (Zincado Branco)	1		
25	6020390293-2	Trava C/Argola Ø5,75 X 40mm	1		
26	6020310347-9	Pino De Fixação	4		
27	5080010227-5	Bucha De Ø16 X Ø25 X 39mm(Zincado)	2		
28	6020390294-0	Trava Nma - Tipo "R" De Ø3,5 X 67mm(Especial)	3		
29	6020310590-0	Pino Cab.Redonda Ø1/2" X 108mm	1		
30	6020251812-8	Mola Helicoidal De Tração Ø31 X Ø45 X 253mm Arame=Ø7mm	1		
31	5530014371-6	Suporte Inferior Da Linha	1		
32	5530014373-2	Suporte Superior Da Linha	1		
33	5530014380-5	Suporte Menor De Fixação Do Carrinho		1	
33	5530014381-3	Suporte Maior De Fixação Do Carrinho			1
34	6020310586-2	Pino Cab.Redonda Ø12,7 X 30mm	2		
35	5468010290-5	Puxador Da Mola	1		
36	6020311128-5	Parafuso Cab.Sextavada 3/4" X 3.1/2" 16F Unf1A Gr5 Rp	2		
37	6010602573-0	Bracadeira Da Linha Pantografica	1		
38	6020010414-8	Arruela De Pressão 3/4" Media Industrial	2		
39	6020310817-9	Porca Sextavada 3/4" 16F Unf Gr5 Ch.1.1/4" Alt.18,50mm	2		

• Base do Distribuidor de Semente Para 3º Depósito

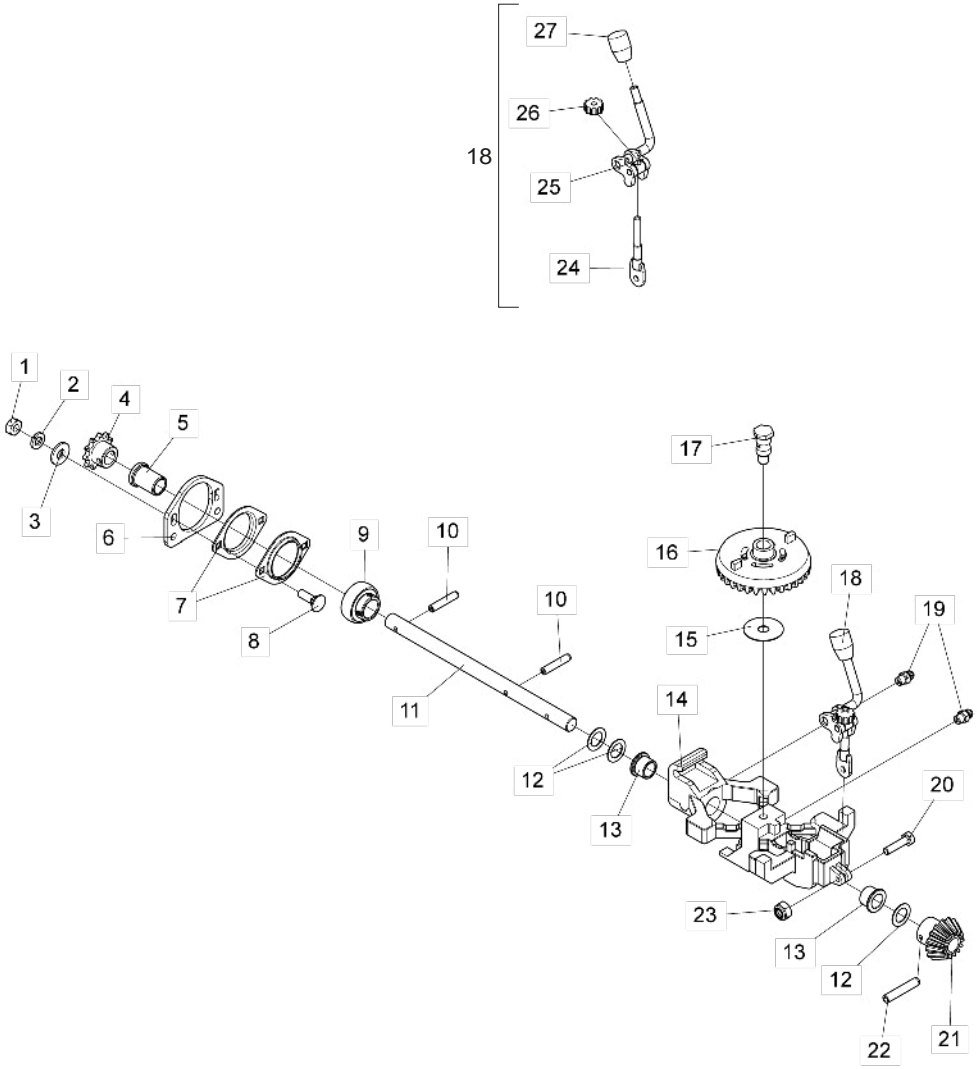

Item	Código	Descrição do Produto	Todos
1	6020310744-0	Porca Sextavada 5/16" 18F Unc Gr5 Ch.1/2" Alt.6,50mm	2
2	6020010404-0	Arruela De Pressão 5/16" Media Industrial	2
3	5024010073-5	Arruela Lisa De Ø8,5 X Ø20 X 2,00mm	2
4	5428020016-9	Pinhão De 11 Dentes	1
5	5080010985-7	Bucha De Ø19,2 X Ø1.1/4" X 40mm	1
6	5368010639-4	Mancal De Fixação Do Rolamento	1
7	6020250412-7	Mancal De Chapa De Aco Repuxada 03.52 Mst	2
8	6020310161-1	Parafuso Cab.Francesa 5/16" X 1" 18F Unc Gr2 Rt	2
9	6020350081-8	Rolamento Gy-1100 Krrb	1
10	6020310471-8	Pino Elástico Pesado Ø6 X 30mm (Seeger Reno 701.161)	2
11	5232012521-9	Eixo De Transmissão	1
12	5024010160-0	Arruela Lisa De Ø20 X Ø31 X 1,21mm	3
13	5080012199-7	Bucha De Bronze	2
14	5530018429-3	Suporte Da Base Do Distribuidor De Semente (2021)	1
15	6020010427-0	Arruela Lisa De Ø14 X Ø50 X 1,21mm	2
16	5164010022-6	Coroa De 33 Dentes	1
17	5232011571-0	Eixo Fixação Coroa E Pinhão	1
18	5558010431-1	Trava Da Caixa De Semente Completa	1
19	6020130100-1	Graxeira 1/4" Reta Unf - 28F Alt.14mm Sext 5/16"	2
20	6020310027-5	Parafuso Cab.Sextavada M6 X 1,00 X 25mm Cl8.8 Rt	1
21	5428010055-5	Pinhão De 15 Dentes	1
22	6020310488-2	Pino Elástico Pesado Ø6 X 32mm (Seeger Reno 701.162)	1
23	6020317442-2	Porca Sextavada Autotravante C/Nylon Baixa M6 X 1,00 Ma Cl8 Ch.10mm Alt.6,00mm	1
24	5432010578-4	Pino De Trava	1
25	5558010432-0	Trava Da Caixa De Semente	1
26	5456010109-3	Porca De Regulagem	1
27	6020430203-3	Manopla Pma 330 Rosca 3/8" X 16 Fios	1

• Carrinho de Semente

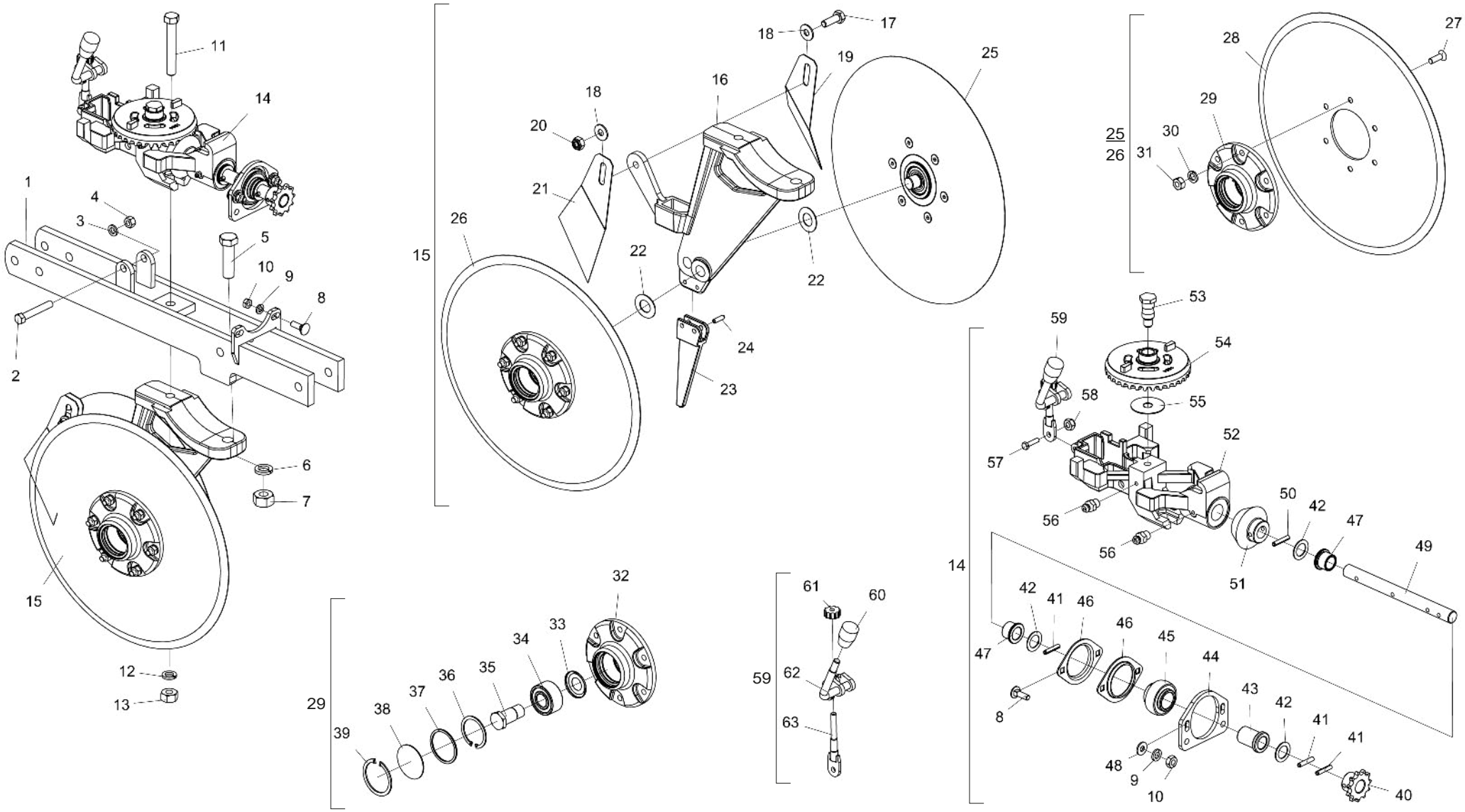

• Tabela Carrinho de Semente

Item	Código	Descrição do Produto	Todos	Dir	Esq
1	5530017511-1	Suporte Do Carrinho Da Semente	1		
2	6020311037-8	Parafuso Cab.Sextavada 3/8" X 2.1/2" 16F Unc1A Gr2 Rp(Bicromatizado)	1		
3	6020010406-7	Arruela De Pressão 3/8" Média Industrial(Bicromatizado)	1		
4	6020310746-6	Porca Sextavada 3/8" 16F Unc Gr5 Ch.9/16" Alt.8,50mm (Bicromatizado)	1		
5	6020311075-0	Parafuso Cab.Sextavada 5/8" X 2.1/4" 11F Unc1A Gr5 Rp(Bicromatizado)	1		
6	6020010412-1	Arruela De Pressão 5/8" Média Industrial(Bicromatizado)	1		
7	6020310760-1	Porca Sextavada 5/8" 11F Unc Gr5 Ch.1.1/16" Alt.15,00mm (Bicromatizado)	1		
8	6020310161-1	Parafuso Cab.Francesa 5/16" X 1" 18F Unc Gr2 Rt(Bicromatizado)	4		
9	6020010404-0	Arruela De Pressão 5/16" Média Industrial(Bicromatizado)	4		
10	6020310744-0	Porca Sextavada 5/16" 18F Unc Gr5 Ch.1/2" Alt.6,50mm (Bicromatizado)	4		
11	6020311061-0	Parafuso Cab.Sextavada 1/2" X 3.1/2" 12F W Gr5 Rp(Bicromatizado)	1		
12	6020010410-5	Arruela De Pressão 1/2" Média Industrial(Bicromatizado)	1		
13	6020310754-7	Porca Sextavada 1/2" 12F W Gr5 Ch.7/8" Alt.12,00mm (Bicromatizado)	1		
14	5044010392-5	Base Do Distribuidor De Semente Universal - Até 10/2022	1		
14	5044010468-9	Base Do Distribuidor De Semente Universal - A Partir de 11/2022	1		
15	5530015800-4	Suporte Direito Do Disco Duplo Da Semente(15" X 4,00mm)		1	
15	5530015801-2	Suporte Esquerdo Do Disco Duplo Da Semente(15" X 4,00mm)			1
16	5530015693-1	Suporte Direito Do Disco Duplo Da Semente		1	
16	5530015694-0	Suporte Esquerdo Do Disco Duplo Da Semente			1
17	6020317475-9	Parafuso Cab.Sextavada M10 X 1,50 X 30mm Cl8.8 Rt(Bicromatizado)	1		
18	5024010075-1	Arruela Lisa De Ø10,3 X Ø25 X 2,00mm	2		
19	5352030056-9	Limpador Interno Esquerdo Do Disco	1		
20	6020317435-0	Porca Sext. Autotravante C/Nylon Baixa M10 X 1,50 Ma Cl8 Ch.17mm Alt.10,00mm (Zincado Branco)	1		
21	5352030057-7	Limpador Interno Direito Do Disco	1		
22	5024010024-7	Arruela Lisa De Ø20 X Ø38 X 1,21mm	6		
23	5352010065-9	Limpador Menor	1		
24	6020310528-5	Pino Elástico Pesado Ø6 X 20mm (Seeger Reno 701.156)	2		
25	5204010459-3	Cubo Esquerdo Completo(Disco Plano Liso 15" X 4,00mm)	1		
26	5204010458-5	Cubo Direito Completo(Disco Plano Liso 15" X 4,00mm)	1		
27	6020317573-9	Parafuso Allen Cab.Chata M8 X 1,25 X 25mm Cl12.9 Rt(Fosfatizado)	12		
28	2857397276-9	Disco Plan Lis 15" X 4,00 Fc Rd 80mm + 6F Rd Esc 8,7mm D=115mm Afe	2		
29	5204010451-8	Cubo Do Disco Direito	1		
29	5204010452-6	Cubo Do Disco Esquerdo	1		
30	6020010004-5	Arruela De Pressão M8 Média(Bicromatizado)	12		
31	6020310454-8	Porca Sextavada M8 X 1,25 Ma Cl8 Ch.13mm Alt.6,50mm (Bicromatizado)	12		
32	5204010453-4	Cubo De Ø136 X 41mm	2		
33	6020056005-4	Calota Rolamento Esfera Carreira Dupla 5204Kp52-Sp6(1ºlinha)	2		
34	6020350933-5	Rolamento De Esfera Carreira Dupla 5204Kp52-Sp6(Primeira Linha)	2		
35	5420010098-3	Parafuso Cab.Sextavada 3/4" X 1.7/8" 16F Unf 1A Gr5 Rp-Rosca Direita(Especial)	1		
35	5420010099-1	Parafuso Cab.Sextavada 3/4" X 1.7/8" 16F Unf 1A Gr5 Rp-Rosca Esquerda(Especial)	1		
36	6020011053-9	Anel De Retenção I-047 G-502-047-01	2		
37	6020010095-9	Anel De Vedação 047X 052X 2mm	2		
38	5096010050-3	Calota Do Cubo	2		
39	6020010289-7	Anel De Retenção I-55 G502-055-01 (S/Reforço)	2		
40	5428020016-9	Pinhão De 11 Dentes	1		
41	6020310471-8	Pino Elástico Pesado Ø6 X 30mm (Seeger Reno 701.161)	3		
42	5024010160-0	Arruela Lisa De Ø20 X Ø31 X 1,21mm	4		
43	5080010985-7	Bucha De Ø19,2 X Ø1.1/4" X 40mm	1		
44	5368010639-4	Mancal De Fixação Do Rolamento	1		
45	6020350081-8	Rolamento Gy-1100 Krrb	1		
46	6020250412-7	Mancal De Chapa De Aço Repuxada 03.52 Mst	2		
47	5080011096-0	Bucha De Bronze - Até 10/2022	2		
47	5080012199-7	Bucha De Bronze - A Partir de 11/2022	2		
48	5024010073-5	Arruela Lisa De Ø8,5 X Ø20 X 2,00mm	2		
49	5232012285-6	Eixo De Transmissão - Até 10/2022	1		
49	5232012521-9	Eixo De Transmissão - A Partir de 11/2022	1		
50	6020310488-2	Pino Elástico Pesado Ø6 X 32mm (Seeger Reno 701.162)	1		
51	5428010017-2	Pinhão De 15 Dentes - Até 10/2022	1		
51	5428010055-5	Pinhão De 15 Dentes - A Partir de 11/2022	1		
52	5530015572-2	Suporte Da Base Do Distribuidor De Semente - Até 10/2022	1		
52	5530018429-3	Suporte Da Base Do Distribuidor De Semente - A Partir de 11/2022	1		
53	5232011571-0	Eixo Fixação Coroa E Pinhão	1		
54	5164010021-8	Coroa De 33 Dentes - Até 10/2022	1		
54	5164010022-6	Coroa De 33 Dentes - A Partir de 11/2022	1		
55	6020010427-0	Arruela Lisa De Ø14 X Ø50 X 1,21mm(Bicromatizado)	1		
56	6020130100-1	Graxeira 1/4" Reta Unf - 28F Alt.14mm Sext 5/16"	2		
57	6020310027-5	Parafuso Cab.Sextavada M6 X 1,00 X 25mm Cl8.8 Rt(Bicromatizado)	1		
58	6020317442-2	Porca Sextavada Autotravante C/Nylon Baixa M6 X 1,00 Ma Cl8 Ch.10mm Alt.6,00mm (Zincado Branco)	1		
59	5558010431-1	Trava Da Caixa De Semente Completa	1		
60	6020430203-3	Manopla Pma 330 Rosca 3/8" X 16 Fios	1		
61	5456010109-3	Porca De Regulagem	1		
62	5558010432-0	Trava Da Caixa De Semente	1		
63	5432010578-4	Pino De Trava	1		

• Caixa de Semente

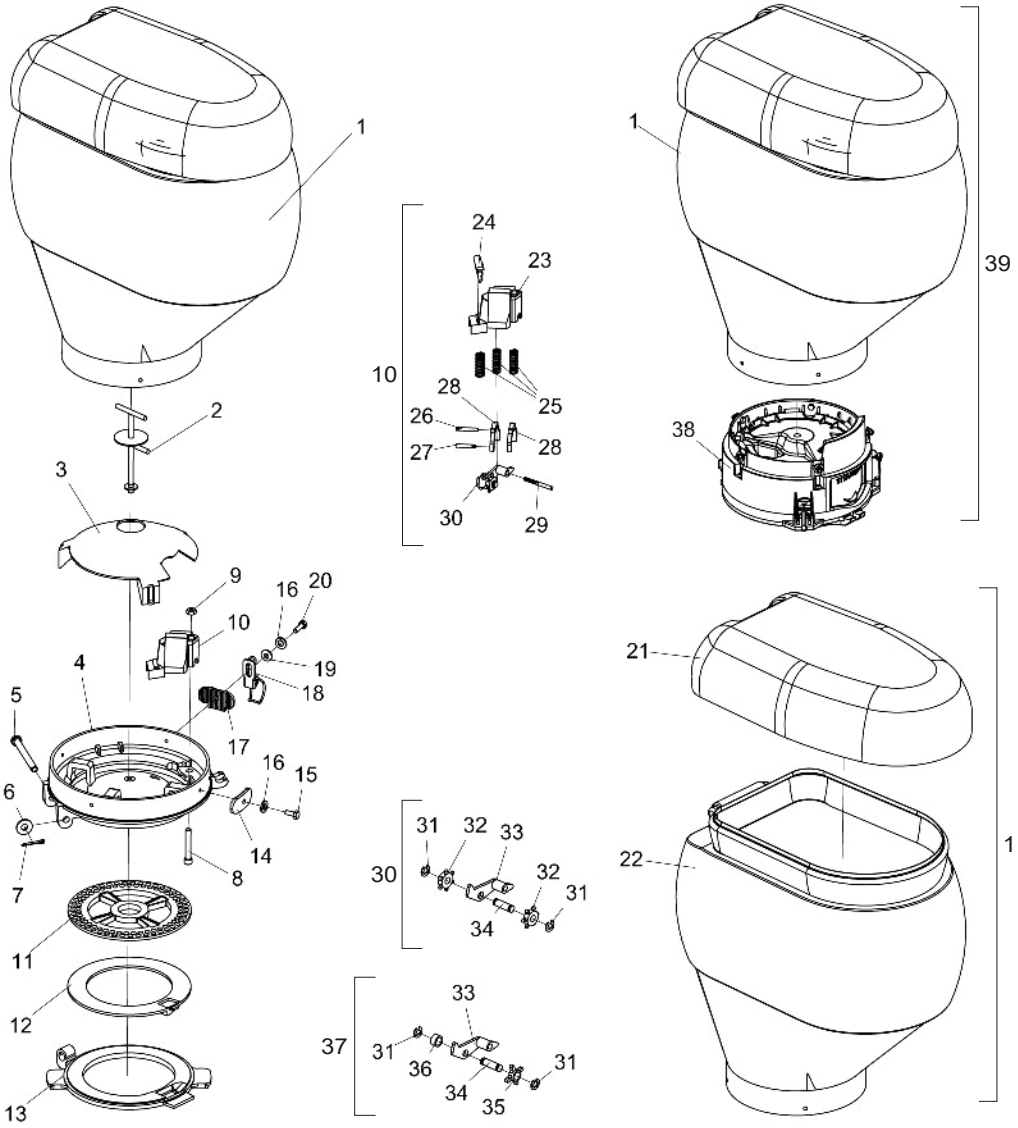

A Caixa de Semente é constituída de todas as peças relacionadas nesta lista. Porém, quando vendida completa, o item 37 não a acompanhará.

Item	Código	Descrição do produto	Todos
1	6020055109-8	Caixa Plástica P/Semente 45 Litros C/Tampa(Vermelho Ral-3020)	1
2	5420010047-9	Parafuso Da Caixa De Semente	1
3	6020390103-0	Tampa Protetora Da Semente Do Sistema Universal	1
4	5044010078-0	Base Do Distribuidor De Semente Universal	1
5	6020310445-9	Pino De Articulação Cab.Redonda	1
6	5024010075-1	Arruela Lisa De Ø10,3 X Ø25 X 2,00mm	1
7	6020050101-5	Contrapino 1/8" X 1" (Zincado Branco)	1
8	6020317460-0	Parafuso Allen C/C 5/16" X 2" 18F Unc1A Cl12.9 Rp(Fosfatizado)	1
9	6020310744-0	Porca Sextavada 5/16" 18F Unc Gr5 Ch.1/2" Alt.6,50mm (Bicromatizado)	1
10	6020050423-5	Caixa Distribuidora De Semente Completa	1
11	6020071801-4	Disco Distribuidor De Soja 90F Ø8mm(Ø35,10 X Ø189 X 4,50mm) Rampflow(Laranja)(1010065)	1
12	6020015810-8	Anel De Soja Mod U 4mm Liso(Laranja)(1020022)	1
13	5044010079-9	Base Articulável	1
14	5530011945-9	Suporte Fixador Da Caixa De Semente	2
15	6020311001-7	Parafuso Cab.Sextavada 1/4" X 5/8" 20F Unc1A Gr5 Rt(Bicromatizado)	2
16	6020010402-4	Arruela De Pressão 1/4" Média Industrial(Bicromatizado)	4
17	5530011969-6	Suporte Fixador Da Caixa De Semente	2
18	5460010005-2	Presilha De Arame Completa	2
19	5024010161-8	Arruela Lisa De Ø7 X Ø18 X 2,00mm	2
20	6020311004-1	Parafuso Cab.Sextavada 1/4" X 7/8" 20F Unc1A Gr5 Rt(Bicromatizado)	2
21	6020390429-3	Tampa P/ Caixa Plastica de Semente 45 Litros (Preto)	1
22	6020055108-0	Caixa Plástica P/Semente 45 Litros S/Tampa (Vermelho RAL-3020)	1
23	6020050404-9	Caixa Distribuidora de Semente	1
24	6020310607-9	Protetor de Borracha Maciça	1
25	6020250328-7	Mola Helicoidal de Compressão Ø8 x Ø9,7 x 29,5mm - Arame Ø0,85mm	3
26	6020310424-6	Pino Liso Recartilhado Ø5 x 34mm	1
27	6020310425-4	Pino Liso Recartilhado Ø5 x 30mm	1
28	6020130207-5	Gatilho Raspador de Semente	2
29	6020310423-8	Pino Liso Recartilhado Ø5 x 52mm	1
30	6020130206-7	Gatilho Raspador	1
31	6020010246-3	Anel de Retenção RS-05 G503-050-01	2
32	6020350784-7	Roseta Dosadora de Semente	2
33	6020130205-9	Gatilho do Dosador	1
34	6020310526-9	Pino de Plastico de Ø7 x 18.5 x 23.5	1
31	6020010246-3	Anel de Retenção RS-05 G503-050-01	2
33	6020130205-9	Gatilho do Dosador	1
34	6020310526-9	Pino de Plastico de Ø7 x 18.5 x 23.5	1
35	6020350876-2	Estrela Dosadora c/ Furo Ø 8,3mm (Cor Preta)	1
36	6020030720-0	Bucha de Ø8,30 x Ø11,50 x 6mm	1
37	6020350930-0	Roseta Completa	1
		Opcional	
38	6020055623-5	Conjunto Titanium C/Kit Montagem Caixa De Semente	1
39	5092010539-1	Caixa De Semente 45 Litros Completa (Vermelha Ral-3020) Titanium	1

• Caixa de Semente Para 3º Depósito

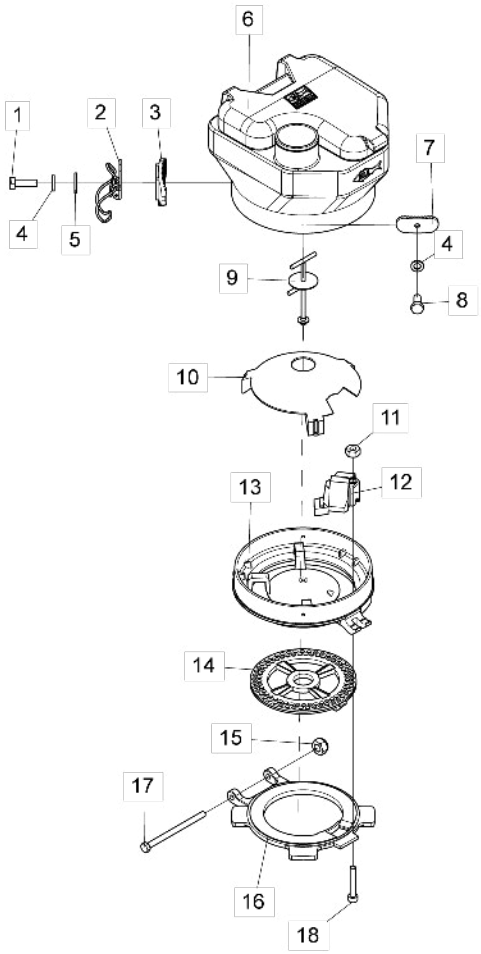

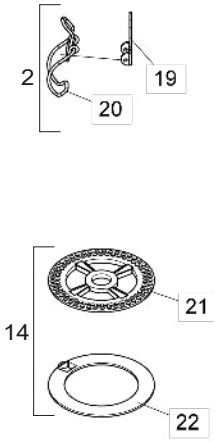

Item	Código	Descrição do Produto	Todos
1	6020312403-4	Parafuso Cab.Sextavada M6 X 1,00 X 20mm Cl8.8 Rt	2
2	5460010005-2	Presilha De Arame Completa	2
3	5530011969-6	Suporte Fixador Da Caixa De Semente	2
4	6020010122-0	Arruela De Pressão M6 Media	4
5	5024010161-8	Arruela Lisa De Ø7 X Ø18 X 2,00mm	2
6	6020055415-1	Caixa Plastica P/Semente 10 Litros C/Tampa(Bocal 3")	1
7	5530011945-9	Suporte Fixador Da Caixa De Semente	2
8	6020310291-0	Parafuso Cab.Sextavada M6 X 1,00 X 15mm Cl8.8 Rt	2
9	5420010104-1	Parafuso Da Caixa De Semente	1
10	6020390103-0	Tampa Protetora Da Semente Do Sistema Universal	1
11	6020310454-8	Porca Sextavada M8 X 1,25 Ma Cl8 Ch.13mm Alt.6,50mm	1
12	6020050423-5	Caixa Distribuidora De Semente Completa	1
13	5044010353-4	Base Do Distribuidor De Semente Universal	1
14	5220010140-5	Disco Distribuidor De Soja 90F Ø8mm(Ø35,10 X Ø189 X 4,50mm)C/Anel De 4,00mm	1
15	6020317449-0	Porca Sextavada Autotravante C/Nylon Baixa M8 X 1,25 Ma Cl8 Ch.13mm Alt.8,00mm	1
16	5044010294-5	Base Articulável Sistema Universal(2013)	1
17	6020310562-5	Parafuso Cab.Sextavada M8 X 1,25 X 115mm Cl8.8 Rp	1
18	6020310166-2	Parafuso Allen C/C M8 X 1,25 X 50mm Cl12.9 Rp(Fosfatizado)	1
19	5530010935-6	Suporte De Fixação Da Presilha.	1
20	6020310680-0	Presilha 0,70	1
21	6020071801-4	Disco Distribuidor De Soja 90F Ø8mm(Ø35,10 X Ø189 X 4,50mm) Rampflow(Laranja)(1010065)	1
22	6020015810-8	Anel De Soja Titanium 4mm Liso(Laranja)(1020022)	1

• Carrinho do Adubo Completo com Disco Duplo

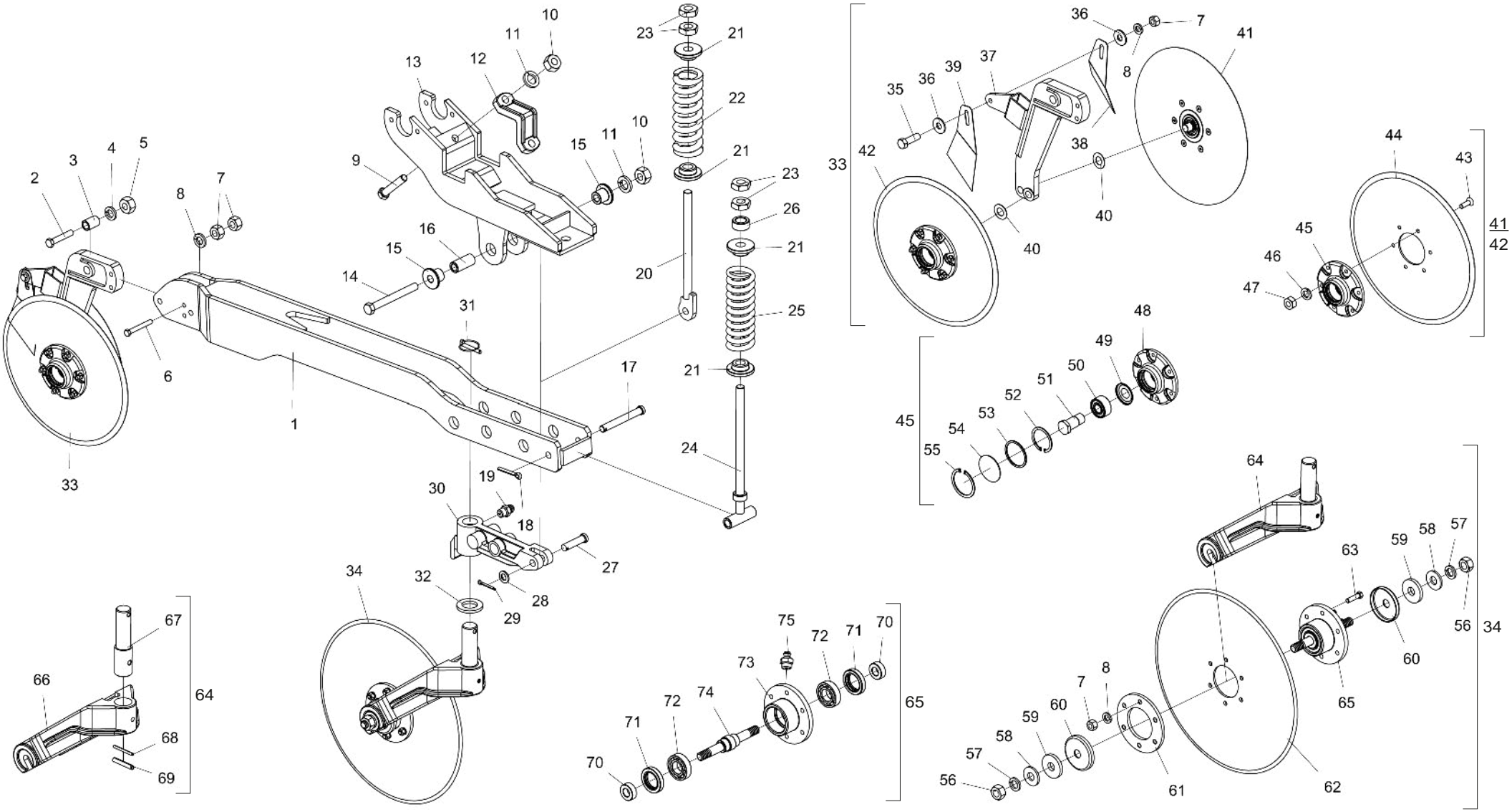

• Tabela Carrinho do Adubo Completo com Disco Duplo

Item	Código	Descrição do Produto	Todos	Maior Direito	Menor Esquerdo	Menor Esquerdo (Disco Turbo 18")	Carrinho Direito (Disco Turbo 18")
1	5072011621-6	Braço Maior Do Sulcador E Disco Duplo		1			1
1	5072011620-8	Braço Menor Do Sulcador E Disco Duplo			1	1	
2	6020311058-0	Parafuso Cab.Sextavada 1/2" X 2.3/4" 12F W Gr5 Rp	1				
3	5080010016-7	Bucha De Articulação	1				
4	6020010410-5	Arruela De Pressão 1/2" Media Industrial	1				
5	6020310754-7	Porca Sextavada 1/2" 12F W Gr5 Ch.7/8" Alt.12,00mm	1				
6	6020311253-2	Parafuso Cab.Sextavada 3/8" X 3" 16F Unc1A Gr5 Rt	1				
7	6020310746-6	Porca Sextavada 3/8" 16F Unc Gr5 Ch.9/16" Alt.8,50mm	9				
8	6020010406-7	Arruela De Pressão 3/8" Media Industrial	8				
9	6020317420-1	Parafuso Cab.Sextavada M16 X 2,00 X 90mm Cl8.8 Rp	2				
10	6020310760-1	Porca Sextavada 5/8" 11F Unc Gr5 Ch.1.1/16" Alt.15,00mm	1				
11	6020010412-1	Arruela De Pressão 5/8" Media Industrial	1				
12	6010601965-0	Bracadeira De Fixação	1				
13	5530014930-7	Suporte Da Linha	1				
14	6020311083-1	Parafuso Cab.Sextavada 5/8" X 6" 11F Unc1A Gr5 Rp	1				
15	5080011179-7	Bucha De Ø16,5 X Ø2" X 31,5mm	2				
16	5080010614-9	Bucha De Ø16,2 X Ø26,5 X 59mm	1				
17	6020310529-3	Pino Cab.Redonda Ø5/8"X 123mm	1				
18	6020050106-6	Contrapino 3/16" X 1.1/2" (Zincado Branco)	1				
19	6020130100-1	Graxeira 1/4" Reta Unf - 28F Alt.14mm Sext 5/16"	1				
20	5566010129-1	Varão Do Disco De Corte	1				
21	6010600980-8	Bucha De Encosto	4				
22	6020250326-0	Mola Helicoidal De Compressão Ø42,2 X Ø70 X 200mm Arame=Ø14,3mm	1				
23	6020310784-9	Porca Sextavada 3/4" 10F Unc Gr5 Ch.1.1/4" Alt.11,00mm	4				
24	5566010184-4	Varão Da Mola	1				
25	6020250222-1	Mola Helicoidal De Compressão Ø43 X Ø67 X 200mm Arame=Ø12mm	1				
26	5080010831-1	Bucha De Ø20 X Ø32 X 15mm(Zincada)	1				
27	6020310463-7	Pino Cab.Redonda Ø5/8" X 60mm	1				
28	5024010154-5	Arruela Lisa De Ø16 X Ø29 X 3,00mm	1				
29	6020050101-5	Contrapino 1/8" X 1" (Zincado Branco)	1				
30	5530012355-3	Suporte Do Disco De Corte			1	1	
30	5530012400-2	Suporte Do Disco De Corte		1			1
31	6020390292-4	Trava C/Argola Ø8 X 54mm	1				
32	5024010227-4	Arruela Lisa De Ø36 X Ø61 X 6,30mm	1				
33	5124010869-4	Carrinho Do Disco Duplo De Adubo Direito (15") Cubo Compacto		1			1
33	5124010870-8	Carrinho Do Disco Duplo De Adubo Esquerdo (15") Cubo Compacto			1	1	
34	5124010589-0	Carrinho Do Disco De Corte(Disco Plano Liso 18" X 4,75mm)		1	1		
34	5124018100-6	Carrinho Do Disco De Corte(Disco Turbo 18"				1	1
35	6020310026-7	Parafuso Cab.Sextavada 3/8" X 1.1/4" 16F Unc1A Gr5 Rt	1				
36	5024010075-1	Arruela Lisa De Ø10,3 X Ø25 X 2,00mm	2				
37	5530012339-1	Suporte Do Disco Duplo De Adubo Direito		1			1
37	5530012357-0	Suporte Do Disco Duplo De Adubo Esquerdo			1	1	
38	5352030056-9	Limpador Interno Esquerdo Do Disco	1				
39	5352030057-7	Limpador Interno Direito Do Disco	1				

Item	Código	Descrição do Produto	Todos	Maior Direito	Menor Esquerdo	Menor Esquerdo (Disco Turbo 18")	Carrinho Direito (Disco Turbo 18")
40	5024010024-7	Arruela Lisa De Ø20 X Ø38 X 1,21mm	6				
41	5204010459-3	Cubo Esquerdo Completo(Disco Plano Liso 15" X 4,00mm)	1				
42	5204010458-5	Cubo Direito Completo(Disco Plano Liso 15" X 4,00mm)	1				
43	6020317573-9	Parafuso Allen Cab.Chata M8 X 1,25 X 25mm Cl12.9 Rt(Fosfatizado)	6				
44	2857397276-9	Disco Plan Lis 15" X 4,00 Fc Rd 80mm + 6F Rd Esc 8,7mm D=115mm Afe	1				
45	5204010451-8	Cubo Do Disco Direito	1				
45	5204010452-6	Cubo Do Disco Esquerdo	1				
46	6020010004-5	Arruela De Pressão M8 Media	6				
47	6020310454-8	Porca Sextavada M8 X 1,25 Ma Cl8 Ch.13mm Alt.6,50mm	6				
48	5204010453-4	Cubo De Ø136 X 41mm	1				
49	6020056005-4	Calota Rolamento Esfera Carreira Dupla 5204Kp52-Sp6(1ºlinha)	1				
50	6020350933-5	Rolamento De Esfera Carreira Dupla 5204Kp52-Sp6(Primeira Linha)	1				
51	5420010098-3	Parafuso Cab.Sextavada 3/4" X 1.7/8" 16F Unf 1A Gr5 Rp-Rosca Direita(Especial)	1				
51	5420010099-1	Parafuso Cab.Sextavada 3/4" X 1.7/8" 16F Unf 1A Gr5 Rp-Rosca Esquerda(Especial)	1				
52	6020011053-9	Anel De Retenção I-047 G-502-047-01	1				
53	6020010095-9	Anel De Vedação 047X 052X 2mm	1				
54	5096010050-3	Calota Do Cubo	1				
55	6020010289-7	Anel De Retenção I-55 G502-055-01 (S/Reforco)	1				
56	6020311265-6	Porca Sextavada M20 X 2,50 Ma Cl8 Ch.30mm Alt.16,00mm	2				
57	6020010403-2	Arruela De Pressão M20 Media	2				
58	5024010007-7	Arruela Lisa De Ø20,3 X Ø46,5 X 4,75mm	2				
59	5024010289-4	Arruela Lisa De Ø20 X Ø58 X 8,00mm	2				1
60	5096010028-7	Calota Do Cubo	2				
61	5284010001-4	Flange Do Cubo Do Disco	1				
62	2861417388-4	Disco Plan Lis 18" X 4,75 Fc Rd 80mm + 6F Rd 10,3mm D=115mm Afd		1	1		
62	4061417377-9	Disco Turbo 18" X 4,75 Fc Rd 80mm + 6F Rd 10,3mm D=115mm Afd(25 Ondas)				1	1
63	6020311029-7	Parafuso Cab.Sextavada 3/8" X 1.1/2" 16F Unc1A Gr5 Rt	6				
64	5530014539-5	Suporte Do Disco De Corte Completo	1				
65	5204020099-1	Cubo Completo	1				
66	5304010009-8	Garfo De Fixação Do Disco De Corte	1				
67	5232011113-7	Eixo Do Suporte	1				
68	6020310478-5	Pino Elástico Pesado Ø6 X 60mm (Seeger Reno 701.168)	1				
69	6020310486-6	Pino Elástico Pesado Ø10 X 60mm (Seeger Reno 701.221)	1				
70	5080020761-1	Bucha De Ø20 X Ø40 X 15mm	2				
71	6020350201-2	Retentor Ø40,00 X Ø62,00 X 12,00mm (Arca 5456 Gb / Flexa 10018 N)	2				
72	6020350007-9	Rolamento De Esfera 6206(Skf-Nsk-Timken)	2				
73	5204010088-1	Cubo Do Disco	1				
74	5232012009-8	Eixo M20 X 194mm	1				
75	6020130108-7	Graxeira 1/8" Reta Bsp-28F	1				
76	6020317443-0	Porca Sextavada Auto. C/Nylon Baixa M16 X 2,00 Ma Cl8 Ch.24mm Alt.16,00mm	2				

BALDAN

• Carrinho do Adubo sem Disco de Corte

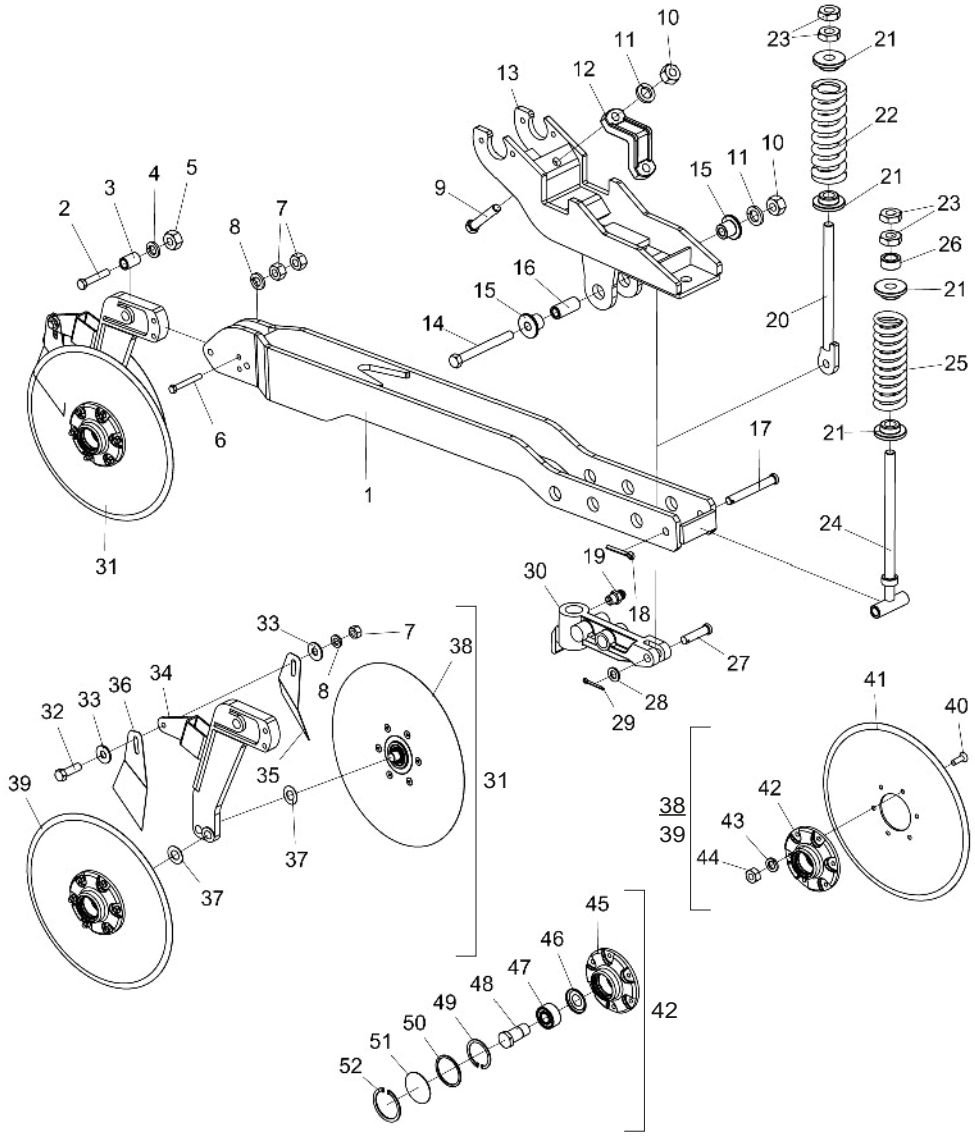

Item	Código	Descrição do Produto	Todos	Maior Dir	Menor Esq
1	5072011621-6	Braço Maior Do Sulcador E Disco Duplo		1	
1	5072011620-8	Braço Menor Do Sulcador E Disco Duplo			1
2	6020311058-0	Parafuso Cab.Sextavada 1/2" X 2.3/4" 12F W Gr5 Rp(Bicromatizado)	1		
3	5080010016-7	Bucha De Articulação	1		
4	6020010410-5	Arruela De Pressão 1/2" Média Industrial(Bicromatizado)	1		
5	6020310754-7	Porca Sextavada 1/2" 12F W Gr5 Ch.7/8" Alt.12,00mm (Bicromatizado)	1		
6	6020311253-2	Parafuso Cab.Sextavada 3/8" X 3" 16F Unc1A Gr5 Rt(Bicromatizado)	1		
7	6020310746-6	Porca Sextavada 3/8" 16F Unc Gr5 Ch.9/16" Alt.8,50mm (Bicromatizado)	3		
8	6020010406-7	Arruela De Pressão 3/8" Média Industrial(Bicromatizado)	2		
9	6020311079-3	Parafuso Cab.Sextavada 5/8" X 3.1/2" 11F Unc1A Gr5 Rp(Bicromatizado)	2		
10	6020310760-1	Porca Sextavada 5/8" 11F Unc Gr5 Ch.1.1/16" Alt.15,00mm (Bicromatizado)	3		
11	6020010412-1	Arruela De Pressão 5/8" Média Industrial(Bicromatizado)	3		
12	6010601965-0	Braçadeira De Fixação	1		
13	5530014930-7	Suporte Da Linha	1		
14	6020311083-1	Parafuso Cab.Sextavada 5/8" X 6" 11F Unc1A Gr5 Rp(Bicromatizado)	1		
15	5080011179-7	Bucha De Ø16,5 X Ø2" X 31,5mm	2		
16	5080010614-9	Bucha De Ø16,2 X Ø26,5 X 59mm	1		
17	6020310529-3	Pino Cab.Redonda Ø5/8"X 123mm	1		
18	6020050106-6	Contrapino 3/16" X 1.1/2" (Zincado Branco)	1		
19	6020130100-1	Graxeira 1/4" Reta Unf - 28F Alt.14mm Sext 5/16"	1		
20	5566010129-1	Varão Do Disco De Corte	1		
21	6010600980-8	Bucha De Encosto	4		
22	6020250326-0	Mola Helicoidal De Compressão Ø42,2 X Ø70 X 200mm Arame=Ø14,3mm	1		
23	6020310784-9	Porca Sextavada 3/4" 10F Unc Gr5 Ch.1.1/4" Alt.11,00mm (Bicromatizado)	4		
24	5566010184-4	Varão Da Mola	1		
25	6020250222-1	Mola Helicoidal De Compressão Ø43 X Ø67 X 200mm Arame=Ø12mm	1		
26	5080010831-1	Bucha De Ø20 X Ø32 X 15mm(Zincada)	1		
27	6020310463-7	Pino Cab.Redonda Ø5/8" X 60mm(Bicromatizado)	1		
28	5024010154-5	Arruela Lisa De Ø16 X Ø29 X 3,00mm	1		
29	6020050101-5	Contrapino 1/8" X 1" (Zincado Branco)	1		
30	5530012400-2	Suporte Do Disco De Corte		1	
30	5530012355-3	Suporte Do Disco De Corte			1
31	5124010869-4	Carrinho Do Disco Duplo De Adubo Direito (15") Cubo Compacto		1	
31	5124010870-8	Carrinho Do Disco Duplo De Adubo Esquerdo (15") Cubo Compacto			1
32	6020310026-7	Parafuso Cab.Sextavada 3/8" X 1.1/4" 16F Unc1A Gr5 Rt(Bicromatizado)	1		
33	5024010075-1	Arruela Lisa De Ø10,3 X Ø25 X 2,00mm	2		
34	5530012339-1	Suporte Do Disco Duplo De Adubo Direito		1	
34	5530012357-0	Suporte Do Disco Duplo De Adubo Esquerdo			1
35	5352030056-9	Limpador Interno Esquerdo Do Disco	1		
36	5352030057-7	Limpador Interno Direito Do Disco	1		
37	5024010024-7	Arruela Lisa De Ø20 X Ø38 X 1,21mm	6		
38	5204010459-3	Cubo Esquerdo Completo(Disco Plano Liso 15" X 4,00mm)	1		
39	5204010458-5	Cubo Direito Completo(Disco Plano Liso 15" X 4,00mm)	1		
40	6020317573-9	Parafuso Allen Cab.Chata M8 X 1,25 X 25mm Cl12.9 Rt(Fosfatizado)	12		
41	2857397276-9	Disco Plan Lis 15" X 4,00 Fc Rd 80mm + 6F Rd Esc 8,7mm D=115mm Afe	2		
42	5204010451-8	Cubo Do Disco Direito	1		
42	5204010452-6	Cubo Do Disco Esquerdo	1		
43	6020010004-5	Arruela De Pressão M8 Média(Bicromatizado)	12		
44	6020310454-8	Porca Sextavada M8 X 1,25 Ma Cl8 Ch.13mm Alt.6,50mm (Bicromatizado)	12		
45	5204010453-4	Cubo De Ø136 X 41mm	2		
46	6020056005-4	Calota Rolamento Esfera Carreira Dupla 5204Kp52-Sp6(1ºlinha)	2		
47	6020350933-5	Rolamento De Esfera Carreira Dupla 5204Kp52-Sp6(Primeira Linha)	2		
48	5420010098-3	Parafuso Cab.Sextavada 3/4" X 1.7/8" 16F Unf 1A Gr5 Rp-Rosca Direita(Especial)	1		
48	5420010099-1	Parafuso Cab.Sextavada 3/4" X 1.7/8" 16F Unf 1A Gr5 Rp-Rosca Esquerda(Especial)	1		
49	6020011053-9	Anel De Retenção I-047 G-502-047-01	2		
50	6020010095-9	Anel De Vedação 047X 052X 2mm	2		
51	5096010050-3	Calota Do Cubo	2		
52	6020010289-7	Anel De Retenção I-55 G502-055-01 (S/Reforço)	2		

• Carrinho Completo com Sulcador e Pino Fusível

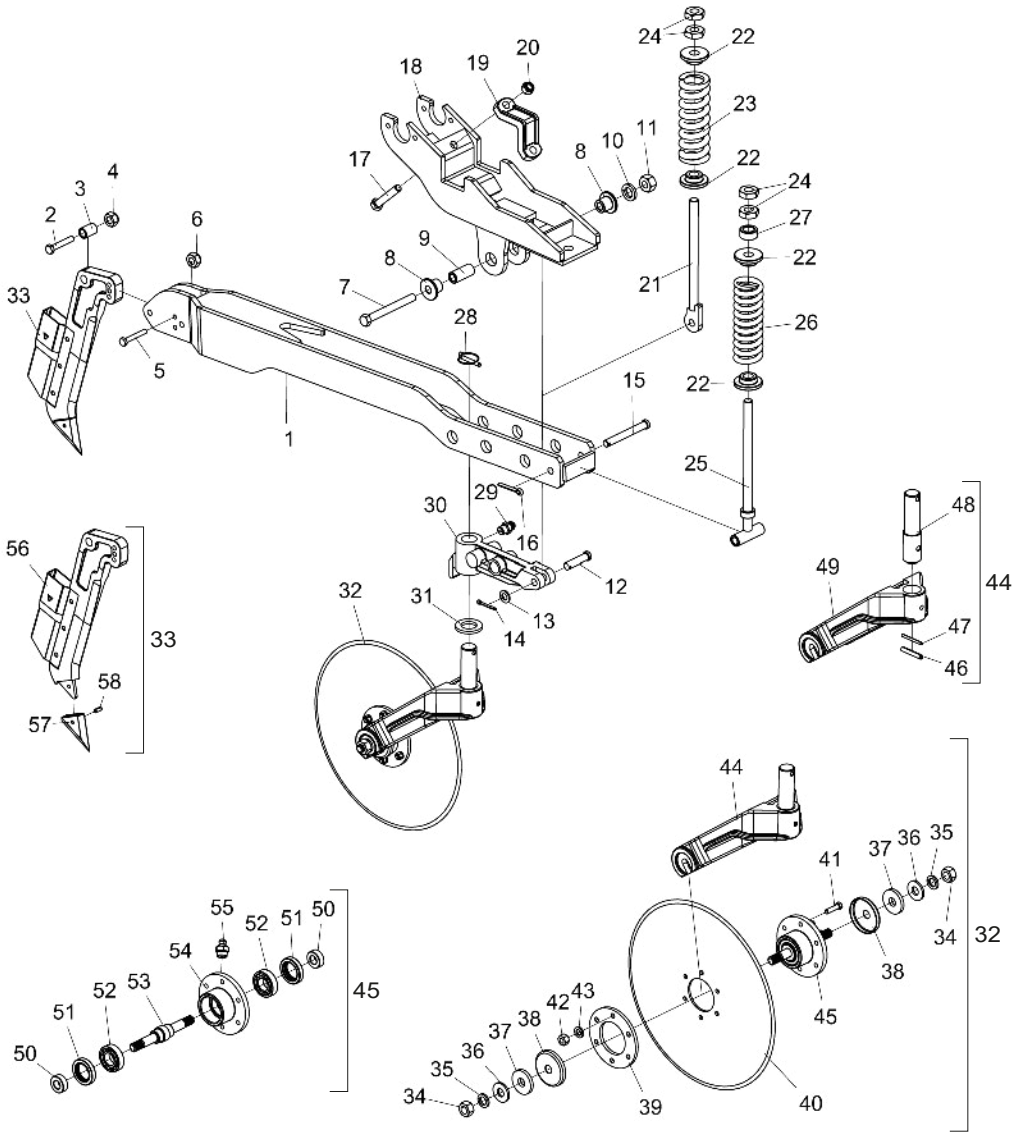

Item	Código	Descrição do Produto	Todos	Maior	Menor
1	5072011621-6	Braço Maior Do Sulcador E Disco Duplo		1	
1	5072011620-8	Braço Menor Do Sulcador E Disco Duplo			1
2	6020310978-7	Parafuso Cab.Sextavada M12 X 1,75 X 70mm Cl8.8 Rt(Bicromatizado)	1		
3	5080010016-7	Bucha De Articulação	1		
4	6020310847-0	Porca Sextavada Autotravante C/Nylon Baixa M12 X 1 ,75 Ma Cl8 Ch.19mm Alt.12,00mm	1		
5	6020317444-9	Parafuso Cab.Sextavada M10 X 1,50 X 70mm Cl8.8 Rt(Bicromatizado)	1		
6	6020317435-0	Porca Sextavada Autotravante C/Nylon Baixa M10 X 1,50 Ma Cl8 Ch.17mm Alt.10,00mm	1		
7	6020311083-1	Parafuso Cab.Sextavada 5/8" X 6" 11F Unc1A Gr5 Rp(Bicromatizado)	1		
8	5080011179-7	Bucha De Ø16,5 X Ø2" X 31,5mm	2		
9	5080010614-9	Bucha De Ø16,2 X Ø26,5 X 59mm	1		
10	6020010412-1	Arruela De Pressão 5/8" Média Industrial(Bicromatizado)	1		
11	6020310760-1	Porca Sextavada 5/8" 11F Unc Gr5 Ch.1.1/16" Alt.15,00mm (Bicromatizado)	1		
12	6020310463-7	Pino Cab.Redonda Ø5/8" X 60mm(Bicromatizado)	1		
13	5024010154-5	Arruela Lisa De Ø16 X Ø29 X 3,00mm	1		
14	6020050101-5	Contrapino 1/8" X 1" (Zincado Branco)	1		
15	6020310529-3	Pino Cab.Redonda Ø5/8"X 123mm	1		
16	6020050106-6	Contrapino 3/16" X 1.1/2" (Zincado Branco)	1		
17	6020317420-1	Parafuso Cab.Sextavada M16 X 2,00 X 90mm Cl8.8 Rp(Bicromatizado)	2		
18	5530014930-7	Suporte Da Linha	1		
19	6010601965-0	Braçadeira De Fixação	1		
20	6020317443-0	Porca Sextavada Autotravante C/Nylon Baixa M16 X 2,00 Ma Cl8 Ch.24mm Alt.16,00mm	2		
21	5566010129-1	Varão Do Disco De Corte	1		
22	6010600980-8	Bucha De Encosto	4		
23	6020250326-0	Mola Helicoidal De Compressão Ø42,2 X Ø70 X 200mm Arame=Ø14,3mm	1		
24	6020310784-9	Porca Sextavada 3/4" 10F Unc Gr5 Ch.1.1/4" Alt.11,00mm (Bicromatizado)	4		
25	5566010184-4	Varão Da Mola	1		
26	6020250222-1	Mola Helicoidal De Compressão Ø43 X Ø67 X 200mm Arame=Ø12mm	1		
27	5080010831-1	Bucha De Ø20 X Ø32 X 15mm(Zincada)	1		
28	6020390292-4	Trava C/Argola Ø8 X 54mm	1		
29	6020130100-1	Graxeira 1/4" Reta Unf - 28F Alt.14mm Sext 5/16"	1		
30	5530012400-2	Suporte Do Disco De Corte		1	
30	5530012355-3	Suporte Do Disco De Corte			1
31	5024010227-4	Arruela Lisa De Ø36 X Ø61 X 6,30mm	1		
32	5124010589-0	Carrinho Do Disco De Corte(Disco Plano Liso 18" X 4,75mm)	1		
33	5532010227-7	Sulcador Completo	1		
34	6020311265-6	Porca Sextavada M20 X 2,50 Ma Cl8 Ch.30mm Alt.16,00mm (Bicromatizado)	2		
35	6020010403-2	Arruela De Pressão M20 Média(Bicromatizado)	2		
36	5024010007-7	Arruela Lisa De Ø20,3 X Ø46,5 X 4,75mm	2		
37	5024010289-4	Arruela Lisa De Ø20 X Ø58 X 8,00mm	2		
38	5096010028-7	Calota Do Cubo	2		
39	5284010001-4	Flange Do Cubo Do Disco	1		
40	2861417388-4	Disco Plan Lis 18" X 4,75 Fc Rd 80mm + 6F Rd 10,3mm D=115mm Afd	1		
41	6020311029-7	Parafuso Cab.Sextavada 3/8" X 1.1/2" 16F Unc1A Gr5 Rt(Bicromatizado)	6		
42	6020310746-6	Porca Sextavada 3/8" 16F Unc Gr5 Ch.9/16" Alt.8,50mm (Bicromatizado)	6		
43	6020010406-7	Arruela De Pressão 3/8" Média Industrial(Bicromatizado)	6		
44	5530014539-5	Suporte Do Disco De Corte Completo	1		
45	5204020099-1	Cubo Completo	1		
46	6020310486-6	Pino Elástico Pesado Ø10 X 60mm (Seeger Reno 701.221)	1		
47	6020310478-5	Pino Elástico Pesado Ø6 X 60mm (Seeger Reno 701.168)	1		
48	5232011113-7	Eixo Do Suporte	1		
49	5304010009-8	Garfo De Fixação Do Disco De Corte	1		
50	5080020761-1	Bucha De Ø20 X Ø40 X 15mm	2		
51	6020350201-2	Retentor Ø40,00 X Ø62,00 X 12,00mm (Arca 5456 Gb / Flexa 10018 N)	2		
52	6020350007-9	Rolamento De Esfera 6206(Skf-Nsk-Timken)	2		
53	5232012009-8	Eixo M20 X 194mm	1		
54	5204010088-1	Cubo Do Disco	1		
55	6020130108-7	Graxeira 1/8" Reta Bsp-28F	1		
56	5532010226-9	Sulcador Do Adubo	1		
57	6010602800-4	Bico Recambiável	1		
58	6020310493-9	Pino Elástico Pesado Ø8 X 18mm (Seeger Reno 701.181)	1		

• Carrinho Completo com Sulcador de Desarme e Rearme Automático

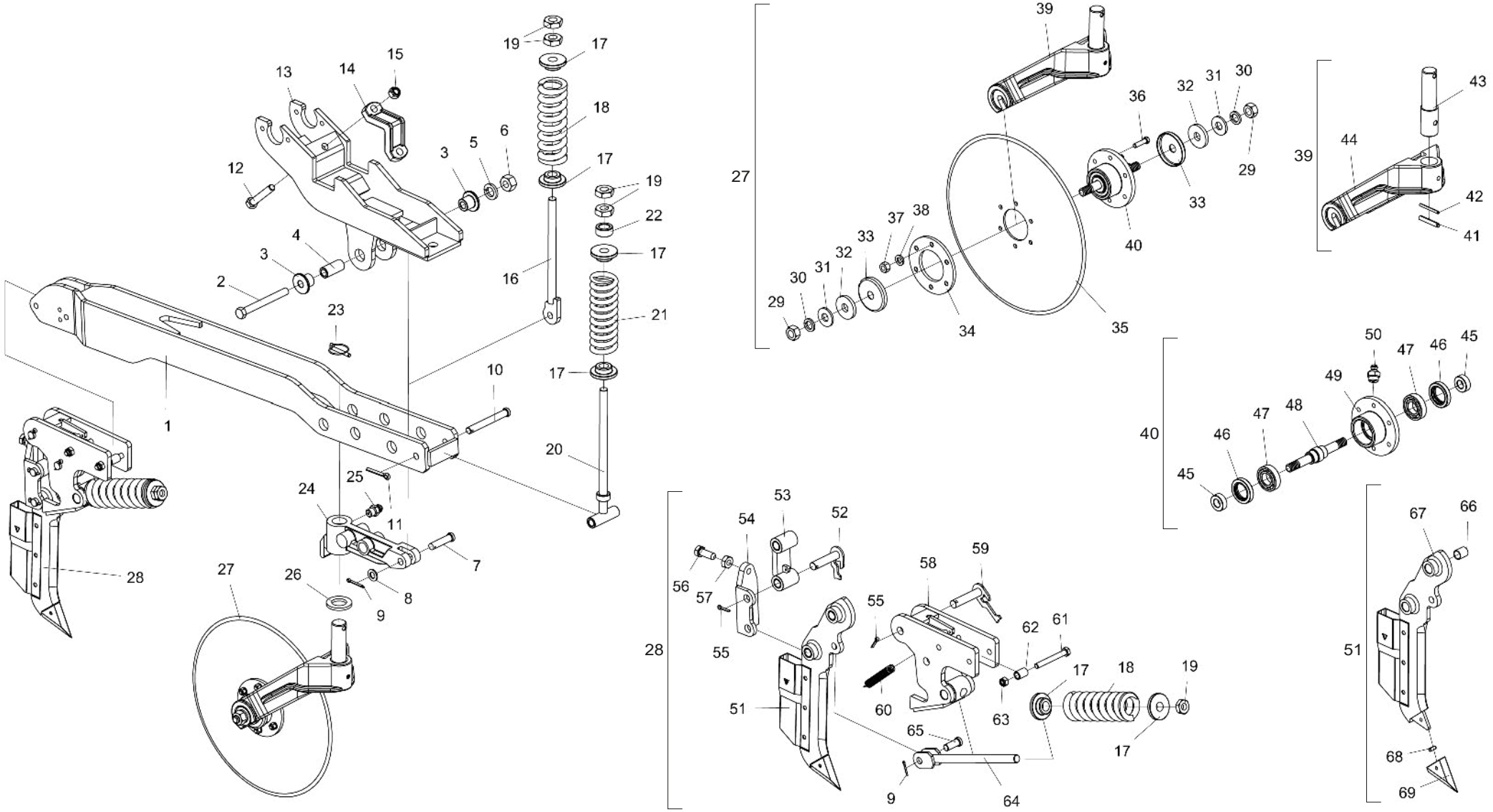

• Tabela Carrinho Completo com Sulcador de Desarme e Rearme Automático

Item	Código	Descrição do Produto	Todos	Maior	Menor
1	5072011621-6	Braço Maior Do Sulcador E Disco Duplo		1	
1	5072011620-8	Braço Menor Do Sulcador E Disco Duplo			1
2	6020311083-1	Parafuso Cab.Sextavada 5/8" X 6" 11F Unc1A Gr5 Rp(Bicromatizado)	1		
3	5080011179-7	Bucha De Ø16,5 X Ø2" X 31,5mm	2		
4	5080010614-9	Bucha De Ø16,2 X Ø26,5 X 59mm	1		
5	6020010412-1	Arruela De Pressão 5/8" Média Industrial(Bicromatizado)	1		
6	6020310760-1	Porca Sextavada 5/8" 11F Unc Gr5 Ch.1.1/16" Alt.15,00mm (Bicromatizado)	1		
7	6020310463-7	Pino Cab.Redonda Ø5/8" X 60mm(Bicromatizado)	1		
8	5024010154-5	Arruela Lisa De Ø16 X Ø29 X 3,00mm	1		
9	6020050101-5	Contrapino 1/8" X 1" (Zincado Branco)	2		
10	6020310529-3	Pino Cab.Redonda Ø5/8"X 123mm	1		
11	6020050106-6	Contrapino 3/16" X 1.1/2" (Zincado Branco)	1		
12	6020310186-7	Parafuso Cab.Sextavada M16 X 2,00 X 80mm Cl8.8 Rp(Bicromatizado)	2		
13	5530014930-7	Suporte Da Linha	1		
14	6010601965-0	Braçadeira De Fixação	1		
15	6020317443-0	Porca Sextavada Autotravante C/Nylon Baixa M16 X 2,00 Ma Cl8 Ch.24mm Alt.16,00mm	2		
16	5566010129-1	Varão Do Disco De Corte	1		
17	6010600980-8	Bucha De Encosto	6		
18	6020250326-0	Mola Helicoidal De Compressão Ø42,2 X Ø70 X 200mm Arame=Ø14,3mm	2		
19	6020310784-9	Porca Sextavada 3/4" 10F Unc Gr5 Ch.1.1/4" Alt.11,00mm (Bicromatizado)	6		
20	5566010184-4	Varão Da Mola	1		
21	6020250222-1	Mola Helicoidal De Compressão Ø43 X Ø67 X 200mm Arame=Ø12mm	1		
22	5080010831-1	Bucha De Ø20 X Ø32 X 15mm(Zincada)	1		
23	6020390292-4	Trava C/Argola Ø8 X 54mm	1		
24	5530012400-2	Suporte Do Disco De Corte		1	
24	5530012355-3	Suporte Do Disco De Corte			1
25	6020130100-1	Graxeira 1/4" Reta Unf - 28F Alt.14mm Sext 5/16"	1		
26	5024010227-4	Arruela Lisa De Ø36 X Ø61 X 6,30mm	1		
27	5124010589-0	Carrinho Do Disco De Corte(Disco Plano Liso 18" X 4,75mm)	1		
28	5532010246-3	Sulcador De Desarme E Rearme Automático(Embarque)(Fino)	1		
29	6020311265-6	Porca Sextavada M20 X 2,50 Ma Cl8 Ch.30mm Alt.16,00mm (Bicromatizado)	2		
30	6020010403-2	Arruela De Pressão M20 Média(Bicromatizado)	2		
31	5024010007-7	Arruela Lisa De Ø20,3 X Ø46,5 X 4,75mm	2		
32	5024010289-4	Arruela Lisa De Ø20 X Ø58 X 8,00mm	2		
33	5096010028-7	Calota Do Cubo	2		
34	5284010001-4	Flange Do Cubo Do Disco	1		
35	2861417388-4	Disco Plan Lis 18" X 4,75 Fc Rd 80mm + 6F Rd 10,3mm D=115mm Afd	1		
36	6020311029-7	Parafuso Cab.Sextavada 3/8" X 1.1/2" 16F Unc1A Gr5 Rt(Bicromatizado)	6		
37	6020310746-6	Porca Sextavada 3/8" 16F Unc Gr5 Ch.9/16" Alt.8,50mm (Bicromatizado)	6		
38	6020010406-7	Arruela De Pressão 3/8" Média Industrial(Bicromatizado)	6		
39	5530014539-5	Suporte Do Disco De Corte Completo	1		
40	5204020099-1	Cubo Completo	1		
41	6020310486-6	Pino Elástico Pesado Ø10 X 60mm (Seeger Reno 701.221)	1		
42	6020310478-5	Pino Elástico Pesado Ø6 X 60mm (Seeger Reno 701.168)	1		
43	5232011113-7	Eixo Do Suporte	1		
44	5304010009-8	Garfo De Fixação Do Disco De Corte	1		
45	5080020761-1	Bucha De Ø20 X Ø40 X 15mm	2		
46	6020350201-2	Retentor Ø40,00 X Ø62,00 X 12,00mm (Arca 5456 Gb / Flexa 10018 N)	2		
47	6020350007-9	Rolamento De Esfera 6206(Skf-Nsk-Timken)	2		
48	5232012009-8	Eixo M20 X 194mm	1		
49	5204010088-1	Cubo Do Disco	1		
50	6020130108-7	Graxeira 1/8" Reta Bsp-28F	1		
51	5532010228-5	Sulcador Completo	1		
52	5432010604-7	Pino De Articulação 87mm	2		
53	5400010107-1	Mola De Desarme Do Sulcador P/Bucha Autolubrificante Completa	1		
54	5530011929-7	Suporte De Desarme	1		
55	6020050104-0	Contrapino 3/16" X 1" (Zincado Branco)	4		
56	6020311069-6	Parafuso Cab.Sextavada 5/8" X 1.3/4" 11F Unc1A Gr5 Rt C/Ponta(Bicromatizado)	1		
57	6020310738-5	Porca Sextavada 5/8" 11F Unc Gr5 Ch.1.1/16" Alt.11,00mm (Bicromatizado)	1		
58	5530012363-4	Suporte Do Sulcador	1		
59	5432010606-3	Pino De Articulação 93mm	2		
60	6020250245-0	Mola Helicoidal De Tração Ø14 X Ø19 X 130mm Arame=Ø2,5mm	1		
61	6020317451-1	Parafuso Cab.Sextavada M12 X 1,75 X 100mm Cl8.8 Rp(Bicromatizado)	2		
62	5080010016-7	Bucha De Articulação	2		
63	6020310847-0	Porca Sextavada Autotravante C/Nylon Baixa M12 X 1 ,75 Ma Cl8 Ch.19mm Alt.12,00mm	2		
64	5566010158-5	Varão Da Mola Do Sulcador	1		
65	5432010224-6	Pino Cab.Redonda Do Sulcador	1		
66	5080011097-9	Bucha De Bronze De Ø19,2 X Ø23 X 25,40mm	4		
67	5532010229-3	Sulcador De Adubo	1		
68	6020310493-9	Pino Elástico Pesado Ø8 X 18mm (Seeger Reno 701.181)	1		
69	6010602800-4	Bico Recambiável	1		

• Carrinho com Roda de Produndidade e Roda em "V"

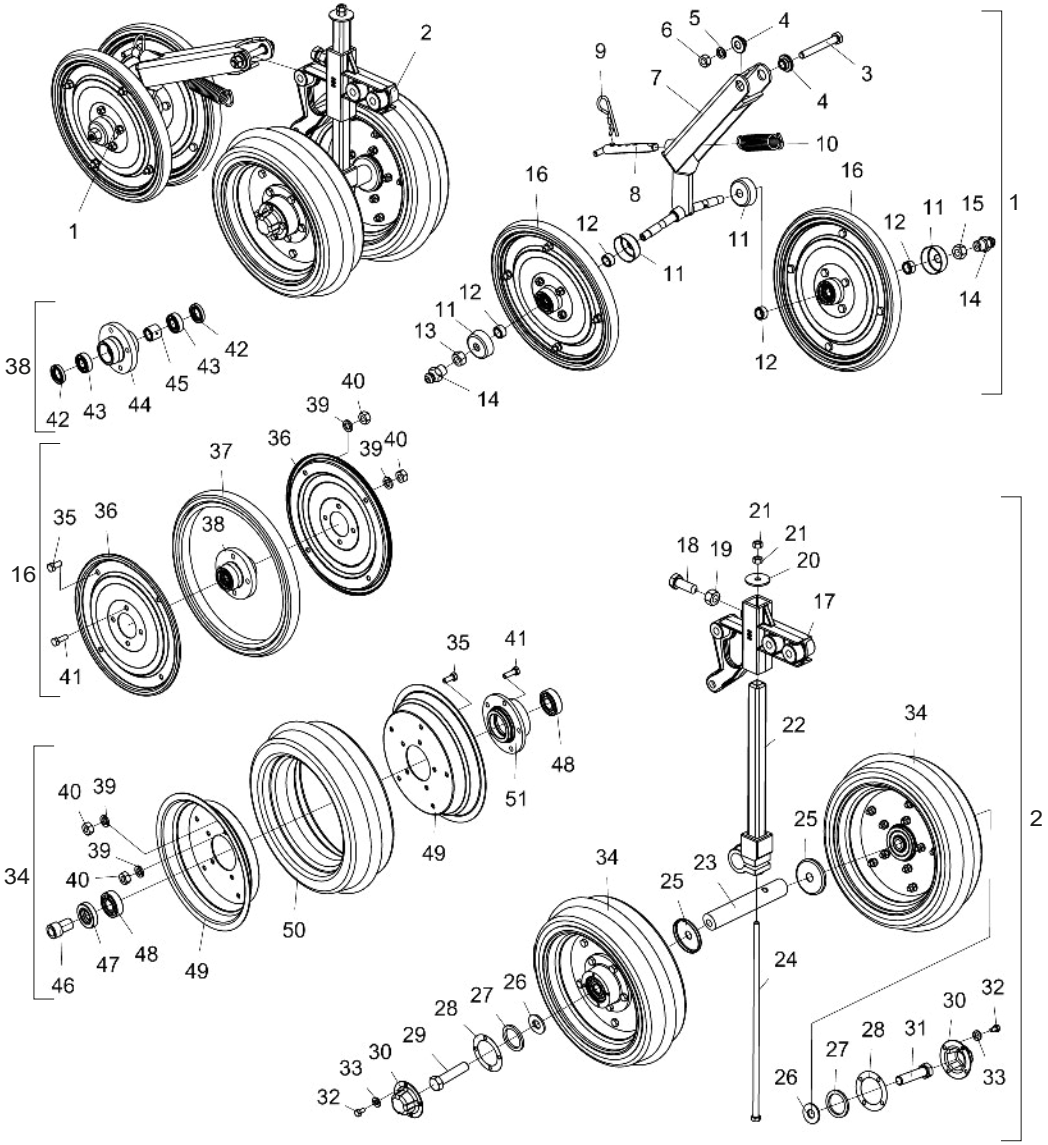

Item	Código	Descrição do produto	Todos
1	5124080057-1	Carrinho Da Roda Compactadora Em "V"	1
2	5124080050-4	Carrinho Da Roda De Profundidade C/Suporte Do Regulador	1
3	6020317495-3	Parafuso Cab.Sextavada M12 X 1,75 X 90mm Cl8.8 Rp(Bicromatizado)	1
4	5080020484-1	Bucha De Ø13,1 X Ø31,5 X 12,5mm	2
5	6020010395-8	Arruela De Pressão M12 Média(Bicromatizado)	1
6	6020310820-9	Porca Sextavada M12 X 1,75 Ma Cl8 Ch.19mm Alt.10,00mm (Bicromatizado)	1
7	5530160231-5	Suporte Oscilante Menor	1
8	5432060014-9	Puxador De 5/8" X 131mm	1
9	6020390308-4	Trava Nma - Tipo "R" De Ø4,5 X 80mm (455)	1
10	6020250658-8	Mola Helicoidal De Tração Ø21,5 X Ø28,5 X 95mm Arame=Ø3,5mm	1
11	6020059512-5	Calota Do Cubo	4
12	5080020710-7	Bucha De Ø15 X Ø22,22 X 12mm	4
13	6020310736-9	Porca Sextavada 9/16" 18F Unf Gr5 Ch.7/8" Alt.12,50mm (Bicromatizado)	1
14	6020130100-1	Graxeira 1/4" Reta Unf - 28F Alt.14mm Sext 5/16"	2
15	6020310737-7	Porca Sextavada 9/16" 18F Rf/Esq Unf Gr5 Ch.7/8" Alt.12,50mm (Bicromatizado)	1
16	5498090024-2	Roda Compactadora Avulsa	2
17	5530180108-3	Suporte Do Regulador	1
18	6020311069-6	Parafuso Cab.Sextavada 5/8" X 1.3/4" 11F Unc1A Gr5 Rt C/Ponta(Bicromatizado)	1
19	6020310765-2	Porca Sextavada 5/8" 11F Unc Gr5 Ch.15/16" Alt.14,00mm (Bicromatizado)	1
20	5024010206-1	Arruela Lisa De Ø10,6 X Ø44 X 3,00mm(Zincada)	1
21	6020310746-6	Porca Sextavada 3/8" 16F Unc Gr5 Ch.9/16" Alt.8,50mm (Bicromatizado)	2
22	5484040022-3	Regulador De Profundidade	1
23	5232020121-7	Eixo De Ø1.1/4" X 190mm	1
24	6020311039-4	Parafuso Cab.Sextavada 3/8" X 15.1/2" 16F Unc1A Gr2 Rp(Bicromatizado)	1
25	5096010031-7	Calota De Ø16 X Ø63,6 X 7,6mm	2
26	5024010239-8	Arruela Lisa De Ø16,5 X Ø37 X 3,00mm	2
27	5024010330-0	Arruela Lisa De Ø38,8 X Ø50,2 X 4,00mm	2
28	6020190098-3	Junta De Papel Ø50,3 X Ø73,5 X 1/64"	2
29	6020310292-8	Parafuso Cab.Sextavada 5/8" X 2.3/4" 11F Unc1A Gr5 Rp Rosca Direita(Bicromatizado)	1
30	6020050640-8	Calota Do Cubo(Bicromatizado)	2
31	6020310293-6	Parafuso Cab.Sextavada 5/8" X 2.3/4" 11F Unc1A Gr5 Rp Rosca Esquerda(Bicromatizado)	1
32	6020311000-9	Parafuso Cab.Sextavada 1/4" X 1/2" 20F Unc1A Gr5 Rt(Bicromatizado)	8
33	6020010402-4	Arruela De Pressão 1/4" Média Industrial(Bicromatizado)	8
34	5498100047-4	Roda Compactadora Menor	2
35	6020311269-9	Parafuso Cab.Sextavada M8 X 1,25 X 20mm Cl8.8 Rt(Bicromatizado)	9
36	5288020025-9	Friso Da Roda	2
37	6020010808-9	Aro 300 X 25mm	1
38	5204110018-4	Cubo Completo Da Roda	1
39	6020010004-5	Arruela De Pressão M8 Média(Bicromatizado)	18
40	6020310454-8	Porca Sextavada M8 X 1,25 Ma Cl8 Ch.13mm Alt.6,50mm (Bicromatizado)	18
41	6020310448-3	Parafuso Cab.Sextavada M8 X 1,25 X 25mm Cl8.8 Rt(Bicromatizado)	9
42	6020350211-0	Retentor Ø22,00 X Ø35,00 X 6,70mm (Arca 5044 Br / Sabo 00294 Br)	2
43	6020350871-1	Rolamento Rigido De Esfera 6202 (Skf-Nsk-Timken)	2
44	5204110017-6	Cubo Da Roda	1
45	5080020655-0	Bucha De Ø16 X Ø25 X 22mm	1
46	5080010146-5	Bucha De Ø16 X Ø26 X 44mm	1
47	6020350204-7	Retentor Ø25,00 X Ø47,00 X 10,00mm (Arca 5412 Brg / Sabo 02046 Brg)	1
48	6020350867-3	Rolamento Rigido De Esfera 6204 (Skf-Nsk-Timken)	2
49	5018010016-1	Aro Da Roda De Borracha	2
50	6020010812-7	Aro Compactador Convexo 811/9 103-8	1
51	5204010174-8	Cubo Da Roda De Compactação	1

• Carrinho com Roda de Profundidade Excêntrica/Oscilante e Roda Compactadora em "V"

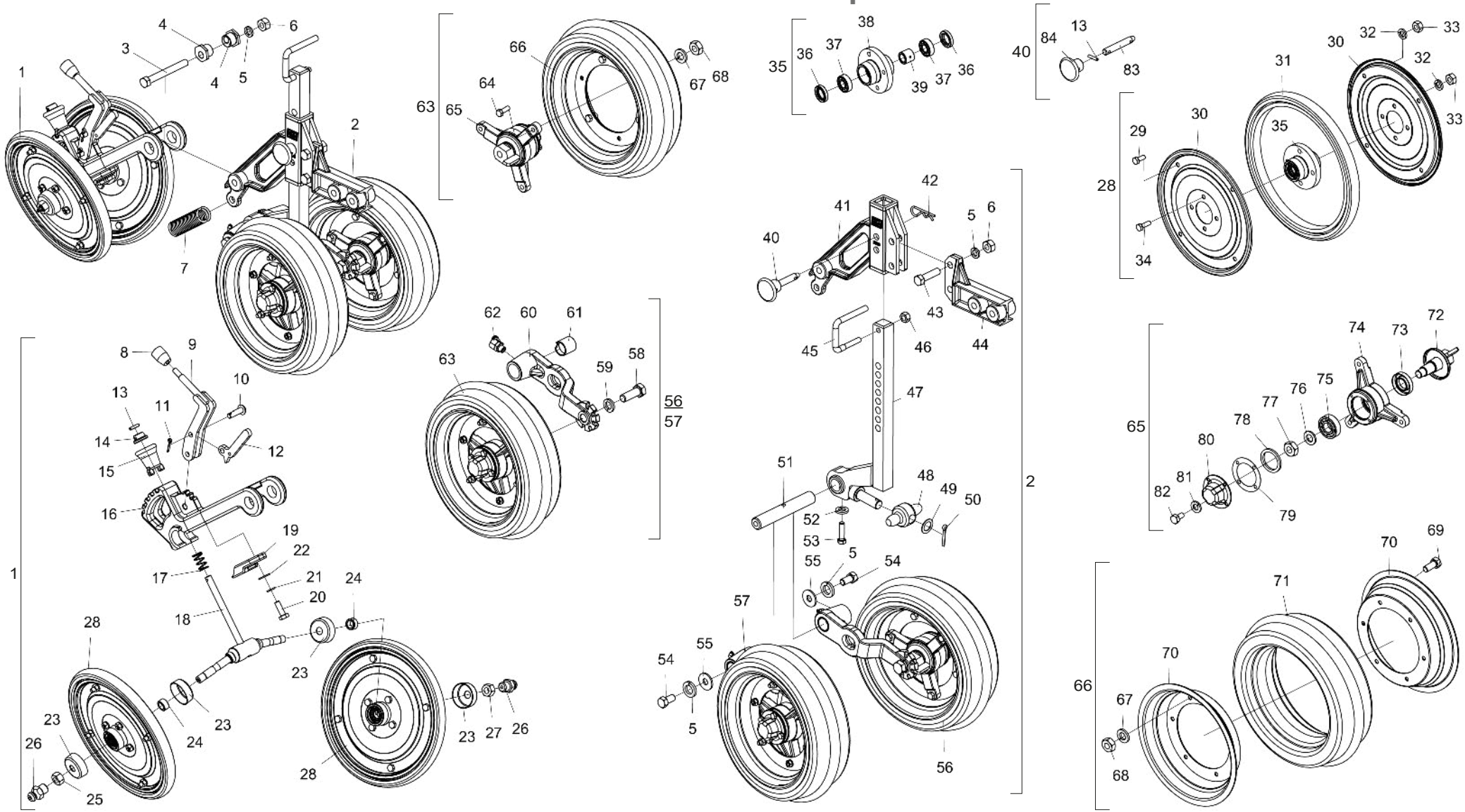

BALDAN

• Tabela Carrinho com Roda de Profundidade Excêntrica/Oscilante e Roda Compactadora em "V"

Item	Código	Descrição do produto	Todos
1	5530014335-0	Suporte Da Roda Em "V" Completo	1
2	5124010556-3	Carrinho Da Roda De Profundidade Excêntrica E Oscilante	1
3	6020311066-1	Parafuso Cab.Sextavada 1/2" X 4.1/2" 12F W Gr5 Rp(Bicromatizado)	1
4	5080010945-8	Bucha Excêntrica De Regulagem Da Roda De Compactação	2
5	6020010410-5	Arruela De Pressão 1/2" Média Industrial(Bicromatizado)	5
6	6020310754-7	Porca Sextavada 1/2" 12F W Gr5 Ch.7/8" Alt.12,00mm (Bicromatizado)	3
7	6020250318-0	Mola Helicoidal De Tração Ø23 X Ø31 X 106mm Arame=Ø4mm	1
8	6020430203-3	Manopla Pma 330 Rosca 3/8" X 16 Fios	1
9	5008010224-8	Alavanca De Regulagem Da Pressão Da Mola	1
10	6020311241-9	Pino Cab.Francesa Ø9,8 X 33mm	2
11	6020050099-0	Contrapino 1/8" X 3/4" (Zincado Branco)	2
12	5558010358-7	Trava Da Alavanca De Regulagem	1
13	6020310502-1	Pino Elástico Pesado Ø5 X 24mm (Seeger Reno 701.136)	1
14	5080010423-5	Bucha Do Puxador	1
15	5468010289-1	Puxador Da Roda "V"	1
16	5530016410-1	Suporte De Articulação Da Roda Em "V"	1
17	6020250233-7	Mola Helicoidal De Compressão Ø16,8 X Ø20 X 34mm Arame=Ø1,6mm(Bicromatizado)	1
18	5232011186-2	Eixo De Regulagem Da Roda "V"	1
19	6010602527-7	Trava De Fixação Da Roda Em "V"	1
20	6020317475-9	Parafuso Cab.Sextavada M10 X 1,50 X 30mm Cl8.8 Rt(Bicromatizado)	2
21	6020010394-0	Arruela De Pressão M10 Média(Bicromatizado)	2
22	5024010075-1	Arruela Lisa De Ø10,3 X Ø25 X 2,00mm	2
23	6020059512-5	Calota Do Cubo	4
24	5080020710-7	Bucha De Ø15 X Ø22,22 X 12mm	4
25	6020310736-9	Porca Sextavada 9/16" 18F Unf Gr5 Ch.7/8" Alt.12,50mm (Bicromatizado)	1
26	6020130100-1	Graxeira 1/4" Reta Unf - 28F Alt.14mm Sext 5/16"	2
27	6020310737-7	Porca Sextavada 9/16" 18F Rf/Esq Unf Gr5 Ch.7/8" Alt.12,50mm (Bicromatizado)	1
28	5498090024-2	Roda Compactadora Avulsa	2
29	6020311269-9	Parafuso Cab.Sextavada M8 X 1,25 X 20mm Cl8.8 Rt(Bicromatizado)	4
30	5288020025-9	Friso Da Roda	2
31	6020010808-9	Aro 300 X 25mm	1
32	6020010004-5	Arruela De Pressão M8 Média(Bicromatizado)	8
33	6020310454-8	Porca Sextavada M8 X 1,25 Ma Cl8 Ch.13mm Alt.6,50mm (Bicromatizado)	8
34	6020310448-3	Parafuso Cab.Sextavada M8 X 1,25 X 25mm Cl8.8 Rt(Bicromatizado)	4
35	5204110018-4	Cubo Completo Da Roda	1
36	6020350211-0	Retentor Ø22,00 X Ø35,00 X 6,70mm (Arca 5044 Br / Sabo 00294 Br)	2
37	6020350871-1	Rolamento Rigido De Esfera 6202 (Skf-Nsk-Timken)	2
38	5204110017-6	Cubo Da Roda	1
39	5080020655-0	Bucha De Ø16 X Ø25 X 22mm	1
40	5558010360-9	Trava De Base	1
41	5530014349-0	Suporte Da Roda Oscilante	1
42	6020390294-0	Trava Nma - Tipo "R" De Ø3,5 X 67mm(Especial)	1
43	6020310049-6	Parafuso Cab.Sextavada 1/2" X 2" 12F W Gr5 Rp(Bicromatizado)	2
44	5530014350-3	Suporte Do Regulador Da Roda Osacilante	1
45	5468010295-6	Puxador	1
46	6020317554-2	Porca Sextavada Torque 3/8" 16F Unc Ch.9/16" Alt.9,00mm (Zincado Branco)	1
47	5530014352-0	Suporte Da Roda Reguladora De Profundidade	1
48	5232011234-6	Eixo Regulador	1
49	5024010160-0	Arruela Lisa De Ø20 X Ø31 X 1,21mm	1
50	6020050106-6	Contrapino 3/16" X 1.1/2" (Zincado Branco)	1
51	5232011189-7	Eixo De Ø1" X 161mm	1
52	6020010406-7	Arruela De Pressão 3/8" Média Industrial(Bicromatizado)	1
53	6020311029-7	Parafuso Cab.Sextavada 3/8" X 1.1/2" 16F Unc1A Gr5 Rt(Bicromatizado)	1
54	6020311045-9	Parafuso Cab.Sextavada 1/2" X 1" 12F W Gr5 Rt S/Ponta(Bicromatizado)	2
55	5024010068-9	Arruela Lisa De Ø13,3 X Ø35,5 X 3,00mm	2
56	5124010554-7	Carrinho Direito Da Roda De Profundidade	1
57	5124010555-5	Carrinho Esquerdo Da Roda De Profundidade	1
58	6020310179-4	Parafuso Cab.Sextavada 5/8" X 1.3/4" 11F Unc1A Gr5 Rt(Bicromatizado)	2
59	6020010412-1	Arruela De Pressão 5/8" Média Industrial(Bicromatizado)	2
60	5530016131-5	Suporte Da Roda	2
61	5080010256-9	Bucha De Bronze De Ø25,5 X Ø30,50 X 30,50mm	4
62	6020130104-4	Graxeira 1/4" 45ºunf - 28F Sext 5/16"	2
63	5498010154-4	Roda De Profundidade Direita	1
63	5498010155-2	Roda De Profundidade Esquerda	1
64	6020310038-0	Parafuso Cab.Sextavada 5/16" X 1" 18F Unc1A Gr5 Rt(Bicromatizado)	6
65	5204010393-7	Cubo Da Roda Direito Completa	1
65	5204010394-5	Cubo Da Roda Esquerdo Completa	1
66	5498010171-4	Roda De Profundidade Convexa	2
67	6020010404-0	Arruela De Pressão 5/16" Média Industrial(Bicromatizado)	9
68	6020310744-0	Porca Sextavada 5/16" 18F Unc Gr5 Ch.1/2" Alt.6,50mm (Bicromatizado)	9
69	6020312020-9	Parafuso Cab.Sextavada 5/16" X 3/4" 18F Unc1A Gr5 Rt(Bicromatizado)	3
70	5018010022-6	Aro Da Roda De Borracha	2
71	6020010812-7	Aro Compactador Convexo 811/9 103-8	1
72	5232010957-4	Eixo Esquerdo Completo Do Carrinho	1
72	5232010948-5	Eixo Direito Completo Do Carrinho	1
73	6020350204-7	Retentor Ø25,00 X Ø47,00 X 10,00mm (Arca 5412 Brg / Sabo 02046 Brg)	2
74	5204010228-0	Cubo Da Roda Oscilante	2
75	6020350867-3	Rolamento Rigido De Esfera 6204 (Skf-Nsk-Timken)	4
76	5024010154-5	Arruela Lisa De Ø16 X Ø29 X 3,00mm	2
77	6020310833-0	Porca Sextavada 5/8" 11F Unc Gr5 Ch.1.1/16" Alt.11,00mm (Bicromatizado) - Esq	1
77	6020310738-5	Porca Sextavada 5/8" 11F Unc Gr5 Ch.1.1/16" Alt.11,00mm (Bicromatizado) - Dir	1
78	5024010330-0	Arruela Lisa De Ø38,8 X Ø50,2 X 4,00mm	2
79	6020190098-3	Junta De Papel Ø50,3 X Ø73,5 X 1/64"	2
80	6020050640-8	Calota Do Cubo(Bicromatizado)	2
81	6020010402-4	Arruela De Pressão 1/4" Média Industrial(Bicromatizado)	8
82	6020311000-9	Parafuso Cab.Sextavada 1/4" X 1/2" 20F Unc1A Gr5 Rt(Bicromatizado)	8
83	5432010356-0	Pino De Trava Da Base	1
84	6020250482-8	Manipulo De 1/2"	1

• Carrinho com Roda Compactadora Lisa/Côncava/Convexa (Opcional)

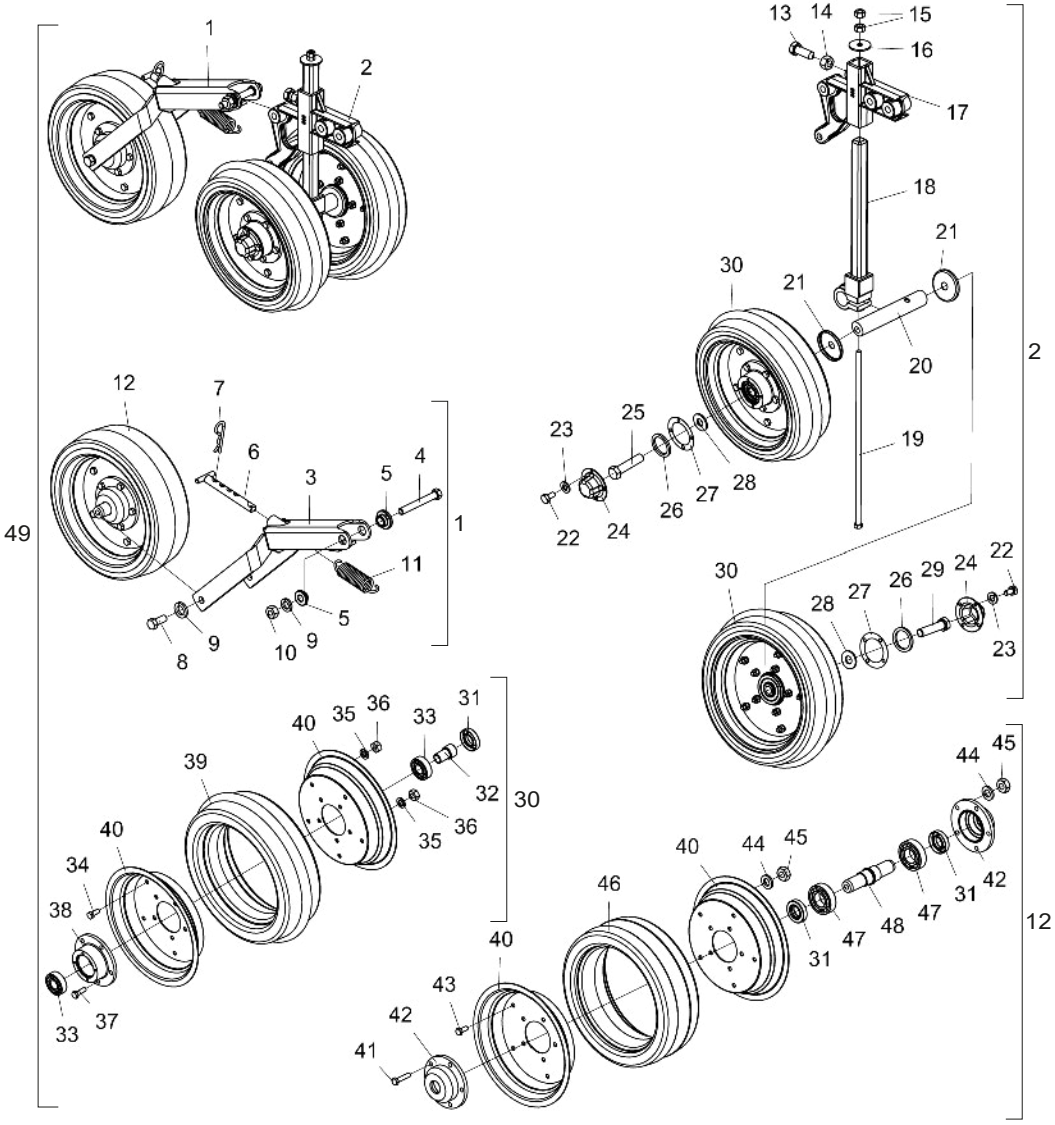

Item	Código	Descrição do Produto	Todos	Lisa	Côncava	Convexa
1	5124010110-0	Carrinho Da Roda Compactadora Lisa		1		
1	5124080045-8	Carrinho Da Roda Compactadora Convexa			1	
1	5124080044-0	Carrinho Da Roda Compactadora Côncava				1
2	5124080050-4	Carrinho Da Roda De Profundidade C/Suporte Do Regulador	1			
3	5530180056-7	Suporte Oscilante Menor	1			
4	6020311065-3	Parafuso Cab.Sextavada 1/2" X 4" 12F W Gr5 Rp(Bicromatizado)	1			
5	5080020484-1	Bucha De Ø13,1 X Ø31,5 X 12,5Mm	2			
6	5432060014-9	Puxador De 5/8" X 131Mm	1			
7	6020390308-4	Trava Nma - Tipo "R" De Ø4,5 X 80Mm (455)	1			
8	6020310051-8	Parafuso Cab.Sextavada 1/2" X 1.1/4" 12F W Gr5 Rt(Bicromatizado)	2			
9	6020010410-5	Arruela De Pressao 1/2" Media Industrial(Bicromatizado)	3			
10	6020310754-7	Porca Sextavada 1/2" 12F W Gr5 Ch.7/8" Alt.12,00Mm (Bicromatizado)	1			
11	6020250317-1	Mola Helicoidal De Tracao Ø23 X Ø31 X 88Mm Arame=Ø4Mm	1			
12	5498030089-0	Roda Compactadora Lisa Completa		1		
12	5498100098-9	Roda Compactadora Cpl Convexa			1	
12	5498100018-0	Roda Compactadora Concava Menor				1
13	6020311069-6	Parafuso Cab.Sextavada 5/8" X 1.3/4" 11F Unc1A Gr5 Rt C/Ponta(Bicromatizado)	1			
14	6020310765-2	Porca Sextavada 5/8" 11F Unc Gr5 Ch.15/16" Alt.14,00mm (Bicromatizado)	1			
15	6020310746-6	Porca Sextavada 3/8" 16F Unc Gr5 Ch.9/16" Alt.8,50mm (Bicromatizado)	2			
16	5024010206-1	Arruela Lisa De Ø10,6 X Ø44 X 3,00mm(Zincada)	1			
17	5530180108-3	Suporte Do Regulador	1			
18	5484040022-3	Regulador De Profundidade	1			
19	6020311039-4	Parafuso Cab.Sextavada 3/8" X 15.1/2" 16F Unc1A Gr2 Rp(Bicromatizado)	1			
20	5232020121-7	Eixo De Ø1.1/4" X 190mm	1			
21	5096010031-7	Calota De Ø16 X Ø63,6 X 7,6mm	2			
22	6020311000-9	Parafuso Cab.Sextavada 1/4" X 1/2" 20F Unc1A Gr5 Rt(Bicromatizado)	8			
23	6020010402-4	Arruela De Pressão 1/4" Média Industrial(Bicromatizado)	8			
24	6020050640-8	Calota Do Cubo(Bicromatizado)	2			
25	6020310292-8	Parafuso Cab.Sextavada 5/8" X 2.3/4" 11F Unc1A Gr5 Rp Rosca Direita(Bicromatizado)	1			
26	5024010330-0	Arruela Lisa De Ø38,8 X Ø50,2 X 4,00mm	2			
27	6020190098-3	Junta De Papel Ø50,3 X Ø73,5 X 1/64"	2			
28	5024010239-8	Arruela Lisa De Ø16,5 X Ø37 X 3,00mm	2			
29	6020310293-6	Parafuso Cab.Sextavada 5/8" X 2.3/4" 11F Unc1A Gr5 Rp Rosca Esquerda(Bicromatizado)	1			
30	5498100047-4	Roda Compactadora Menor	2			
31	6020350204-7	Retentor Ø25,00 X Ø47,00 X 10,00mm (Arca 5412 Brg / Sabo 02046 Brg)	3			
32	5080010146-5	Bucha De Ø16 X Ø26 X 44mm	1			
33	6020350867-3	Rolamento Rigido De Esfera 6204 (Skf-Nsk-Timken)	2			
34	6020311269-9	Parafuso Cab.Sextavada M8 X 1,25 X 20mm Cl8.8 Rt(Bicromatizado)	5			
35	6020010004-5	Arruela De Pressão M8 Média(Bicromatizado)	10			
36	6020310454-8	Porca Sextavada M8 X 1,25 Ma Cl8 Ch.13mm Alt.6,50mm (Bicromatizado)	10			
37	6020310448-3	Parafuso Cab.Sextavada M8 X 1,25 X 25mm Cl8.8 Rt(Bicromatizado)	5			
38	5204010174-8	Cubo Da Roda De Compactação	1			
39	6020010812-7	Aro Compactador Convexo 811/9 103-8	1			
40	5018010016-1	Aro Da Roda De Borracha	4			
41	6020311017-3	Parafuso Cab.Sextavada 5/16" X 1.1/2" 18F Unc Gr2 Rt(Bicromatizado)	5			
42	5204020047-9	Cubo Da Roda	2			
43	6020312020-9	Parafuso Cab.Sextavada 5/16" X 3/4" 18F Unc1A Gr5 Rt(Bicromatizado)	5			
44	6020010404-0	Arruela De Pressão 5/16" Média Industrial(Bicromatizado)	10			
45	6020310744-0	Porca Sextavada 5/16" 18F Unc Gr5 Ch.1/2" Alt.6,50mm (Bicromatizado)	10			
46	6020010803-8	Aro Compactador		1		
46	6020010813-5	Aro Côncavo De Compactação 99-8			1	
46	6020010812-7	Aro Compactador Convexo 811/9 103-8				1
47	6020350007-9	Rolamento De Esfera 6206(Skf-Nsk-Timken)	2			
48	5080030028-0	Bucha Da Roda Compactadora	1			
49	5124010113-4	Carrinho compactadora lisa	1			
49	5124010341-2	Carrinho compactadora convexa	1			
49	5124010051-0	Carrinho compactadora côncava	1			

• Roda do Tapa Sulco

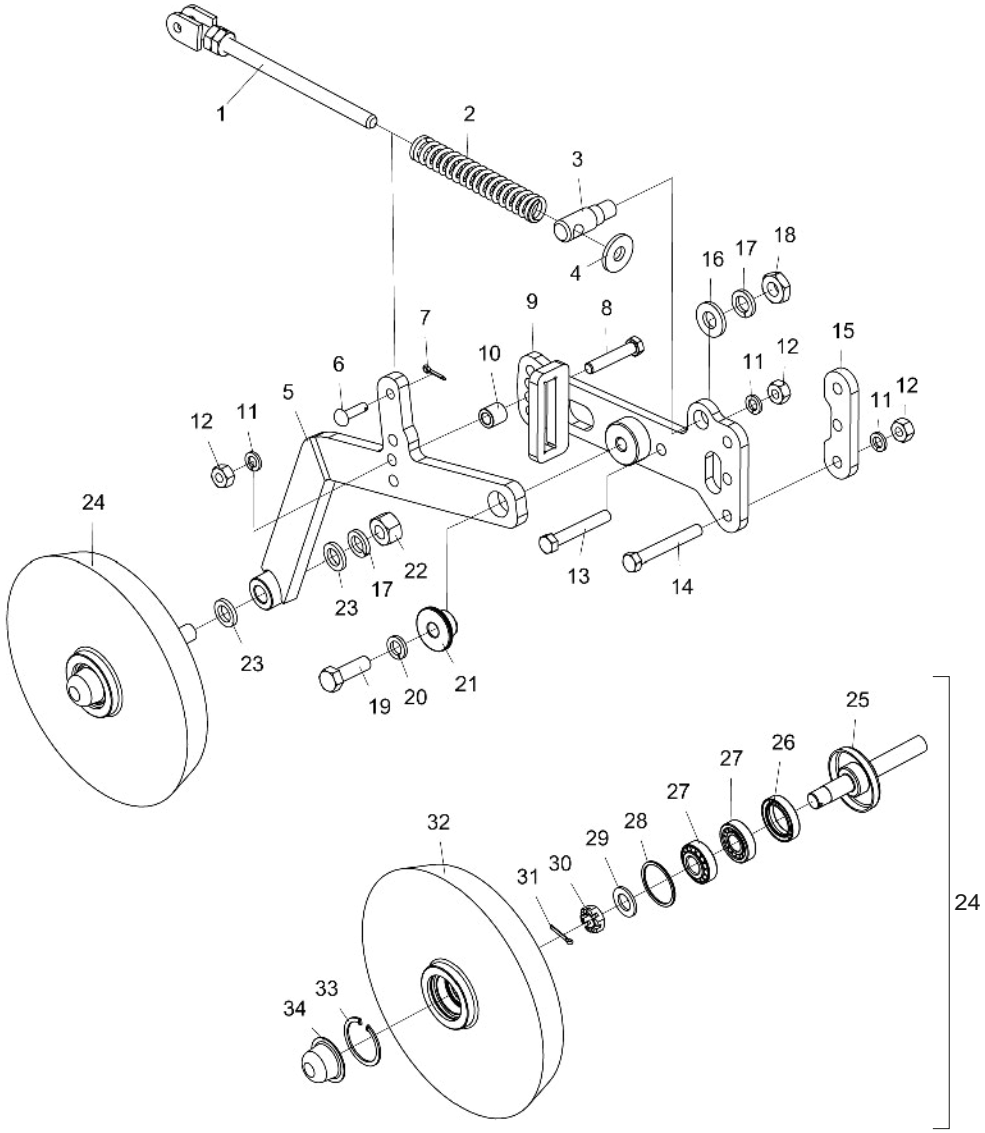

Item	Código	Descrição do Produto	Todos	Dir	Esq
1	5566010198-4	Varão Da Mola	1		
2	6020250288-4	Mola Helicoidal De Compressão Ø20,5 X Ø30 X 180mm Arame=Ø3/16"	1		
3	5432010365-0	Pino De Articulação	1		
4	5024010298-3	Arruela Lisa De Ø17 X Ø44 X 4,75mm(Zincada)	1		
5	5530014410-0	Suporte Direito Da Roda Tapa Sulco(Spe)		1	
5	5530014411-9	Suporte Esquerdo Da Roda Tapa Sulco(Spe)			1
6	6020311241-9	Pino Cab.Francesa Ø9,8 X 33mm	1		
7	6020050099-0	Contrapino 1/8" X 3/4" (Zincado Branco)	1		
8	6020311058-0	Parafuso Cab.Sextavada 1/2" X 2.3/4" 12F W Gr5 Rp(Bicromatizado)	1		
9	5530014412-7	Suporte Direito Do Tapa Sulco		1	
9	5530014413-5	Suporte Esquerdo Do Tapa Sulco			1
10	5080010681-5	Bucha De Ø13 X Ø7/8" X 22mm	1		
11	6020010410-5	Arruela De Pressão 1/2" Média Industrial(Bicromatizado)	4		
12	6020310754-7	Porca Sextavada 1/2" 12F W Gr5 Ch.7/8" Alt.12,00mm (Bicromatizado)	4		
13	6020311061-0	Parafuso Cab.Sextavada 1/2" X 3.1/2" 12F W Gr5 Rp(Bicromatizado)	1		
14	6020311065-3	Parafuso Cab.Sextavada 1/2" X 4" 12F W Gr5 Rp(Bicromatizado)	2		
15	5136013570-9	Chapa Do Tapa Sulco	1		
16	5024010169-3	Arruela Lisa De Ø19,5 X Ø40 X 4,75mm(Zincado)	1		
17	6020010414-8	Arruela De Pressão 3/4" Média Industrial(Bicromatizado)	2		
18	6020310784-9	Porca Sextavada 3/4" 10F Unc Gr5 Ch.1.1/4" Alt.11,00mm (Bicromatizado)	1		
19	6020310180-8	Parafuso Cab.Sextavada 5/8" X 2" 11F Unc1A Gr5 Rp(Bicromatizado)	1		
20	6020010412-1	Arruela De Pressão 5/8" Média Industrial(Bicromatizado)	1		
21	5080011515-6	Bucha De Ø16,5 X Ø2" X 22,5mm	1		
22	6020310817-9	Porca Sextavada 3/4" 16F Unf Gr5 Ch.1.1/4" Alt.18,50mm (Bicromatizado)	1		
23	5024010302-5	Arruela Lisa De Ø20 X Ø32 X 4,75mm	4		
24	5498010049-1	Roda Compactadora De Ferro Completa	1		
25	5232010977-9	Eixo Da Roda Compactadora De Ferro Completo	1		
26	6020350268-3	Retentor Ø36,00 X Ø52,00 X 11,00mm (Arca 5075 Brg)	1		
27	6020350087-7	Rolamento Conico 30204	2		
28	6020010095-9	Anel De Vedação 047X 052X 2mm	1		
29	6020010513-6	Arruela Lisa De Ø20 X Ø35 X 3mm	1		
30	6020310797-0	Porca Sextavada Castelo 3/4" 16F Unf Gr5 Ch.1.1/16" Alt.13,00mm (Bicromatizado)	1		
31	6020050101-5	Contrapino 1/8" X 1" (Zincado Branco)	1		
32	5288010049-1	Friso Da Roda Compactadora	1		
33	6020010289-7	Anel De Retenção I-55 G502-055-01 (S/Reforço)	1		
34	6020050641-6	Calota Do Cubo	1		

• Discos de Semente

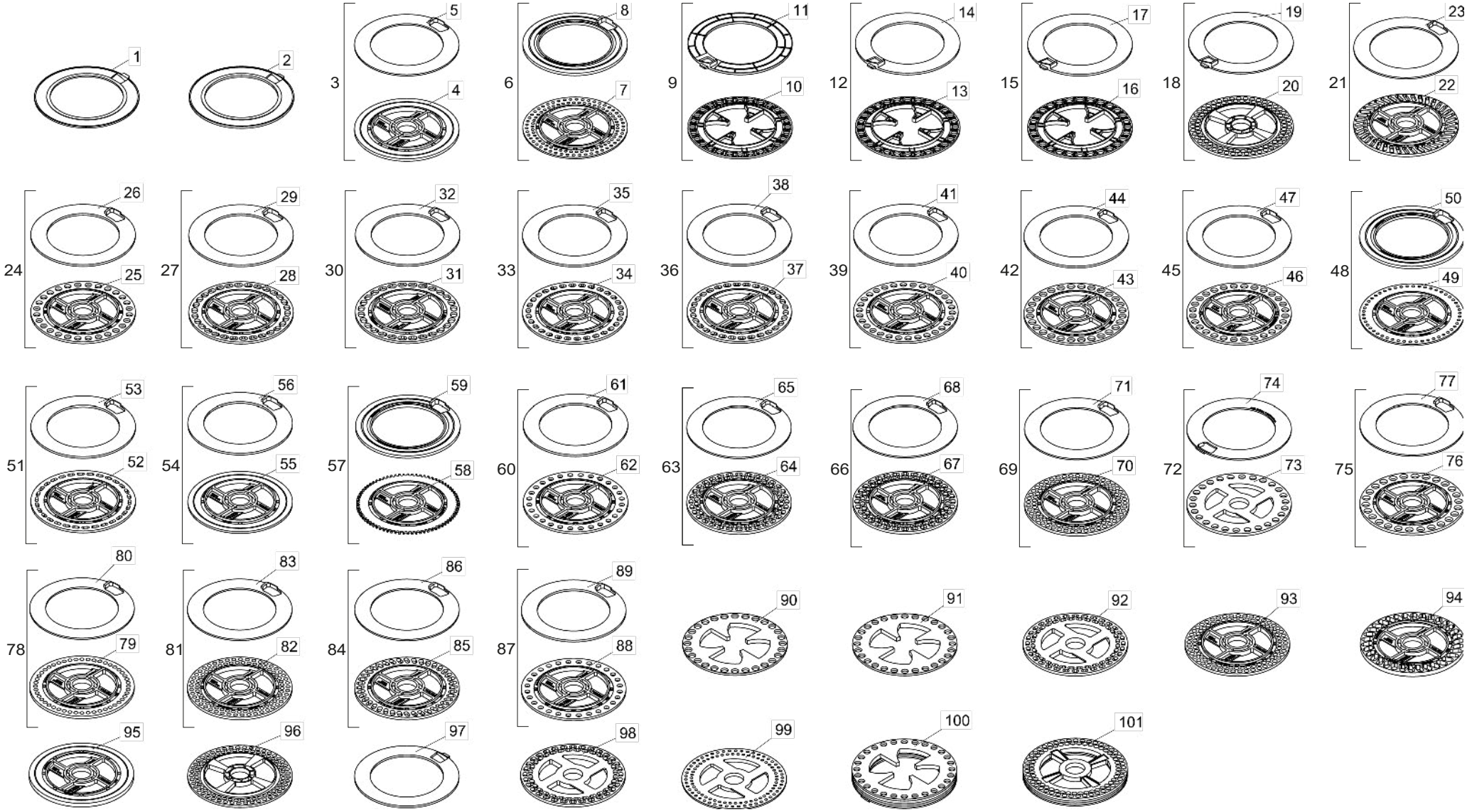

• Tabela Discos de Semente

Item	Código	Descrição do Produto
1	6020015812-4	Anel de Soja Mod "U" 3mm C/Rebaixo 0,8mm(Roxo)(1020021)
2	6020015813-2	Anel de Soja Mod "U" 4mm C/Rebaixo 1mm(Laranja Claro)(1020024)
3	5220010131-6	Disco Distribuidor Cego(Ø35,5 X Ø189 X 5,50mm) C/Anel de 3,00mm(Universal)
4	6020070123-5	Disco Distribuidor Cego(Ø35,5 X Ø189 X 5,50mm)(Universal)
5	6020070108-1	Anel de Ø131,5 X Ø189 X 3,00mm S/Rebaixo
6	5220010104-9	Disco Distribuidor de Sorgo 100F Ø5mm(Ø35,5 X Ø189 X 3,00mm)C/Anel de 5,50mm(Universal)
7	6020070136-7	Disco Distribuidor de Sorgo 100F Ø5mm(Ø35,5 X Ø189 X 3,00mm)(Universal)
8	6020070109-0	Anel de Ø131,5 X Ø189 X 5,50mm C/Trava P/Sorgo
9	5220010137-5	Disco Distribuidor de Milho 28F Ø11,5mm(Ø189 X 4,00mm)C/Anel de 4,00mm
10	6020071798-0	Disco Distribuidor de Milho 28F Ø11,5mm(Ø189 X 4,00mm) Rampflow(Verde Claro)
11	6020015815-9	Anel de Milho Mod "U" 4mm Liso(Amarelo)(1020016)
12	5220010138-3	Disco Distribuidor de Milho 28F Ø12,5mm(Ø189 X 4,00mm)C/Anel de 4,00mm C/Rebaixo 1mm
13	6020071799-9	Disco Distribuidor de Milho 28F Ø12,5mm(Ø189 X 4,00mm) Rampflow(Azul Claro)
14	6020015809-4	Anel de Milho Mod "U" 4mm C/Rebaixo 1mm(Verde)(1020017)
15	5220010139-1	Disco Distribuidor de Milho 28F Ø13,5mm(Ø189 X 4,00mm)C/Anel de 4,00mm C/Rebaixo 2mm
16	6020071800-6	Disco Distribuidor de Milho 28F Ø13,5mm(Ø189 X 4,00mm) Rampflow(Bege)
17	6020015814-0	Anel de Milho Mod "U" 4mm C/Rebaixo 2,5mm(Azul Escuro)(1020019)
18	5220010141-3	Disco Distribuidor de Soja 90F Ø9mm(Ø35,10 X Ø189 X 5,50mm)C/Anel de 3,00mm
19	6020015811-6	Anel de Soja Mod "U" 3mm Liso(Lilás)(1020020)
20	6020071802-2	Disco Distribuidor de Soja 90F Ø9mm(Ø35,10 X Ø189 X 5,50mm) Rampflow(Lilás)(1010066)
		Opcional
21	5220010129-4	Disco Distribuidor de Arroz 40F 6,5 X 19,5mm(Ø35,5 Ø189 X 5,50mm)C/Anel de 3,00mm(Universal)
22	6020070940-6	Disco Distribuidor de Arroz 40F 6,5 X 19,5mm(Ø35,5 X Ø189 X 5,50mm)(Universal)
23	6020070108-1	Anel de Ø131,5 X Ø189 X 3,00mm S/Rebaixo
24	5220010103-0	Disco Distribuidor de Milho 28F Ø11,5mm(Ø35,5 X Ø189 X 4,50mm)C/Anel de 4,00mm(Universal)
25	6020070165-0	Disco Distribuidor de Milho 28F Ø11,5mm(Ø35,5 X Ø1 89 X 4,50mm)(Universal)
26	6020070107-3	Anel de Ø131,5 X Ø189 X 4,00mm C/Rebaixo
27	5220010111-1	Disco Distribuidor de Milho 30F 10 X 14,5mm(Ø35,5 X Ø189 X 4,50mm)C/Anel de 4,00mm(Universal)
28	6020070126-0	Disco Distribuidor de Milho 30F 10 X 14,5mm(Ø35,5 X Ø189 X 4,50mm)(Universal)
29	6020070107-3	Anel de Ø131,5 X Ø189 X 4,00mm C/Rebaixo
30	5220010112-0	Disco Distribuidor de Milho 28F 11 X 15,5mm(Ø35,5 X Ø189 X 4,50mm)C/Anel de 4,00mm(Universal)
31	6020070127-8	Disco Distribuidor de Milho 28F 11 X 15,5mm(Ø35,5 X Ø189 X 4,50mm)(Universal)
32	6020070107-3	Anel de Ø131,5 X Ø189 X 4,00mm C/Rebaixo
33	5220010113-8	Disco Distribuidor de Milho 30F 8,5 X 12mm(Ø35,5 X Ø189 X 4,50mm)C/Anel de 4,00mm(Universal)
34	6020070128-6	Disco Distribuidor de Milho 30F 8,5 X 12mm(Ø35,5 X Ø189 X 4,50mm)(Universal)
35	6020070107-3	Anel de Ø131,5 X Ø189 X 4,00mm C/Rebaixo
36	5220010114-6	Disco Distribuidor de Milho 30F 9 X 13,5mm(Ø35,5 X Ø189 X 4,50mm)C/Anel de 4,00mm(Universal)
37	6020070129-4	Disco Distribuidor de Milho 30F 9 X 13,5mm(Ø35,5 X Ø189 X 4,50mm)(Universal)
38	6020070107-3	Anel de Ø131,5 X Ø189 X 4,00mm C/Rebaixo
39	5220010116-2	Disco Distribuidor de Milho 30F Ø11,5mm(Ø35,5 X Ø189 X 4,50mm)C/Anel de 4,00mm(Universal)
40	6020070131-6	Disco Distribuidor de Milho 30F Ø11,5mm(Ø35,5 X Ø189 X 4,50mm)(Universal)
41	6020070107-3	Anel de Ø131,5 X Ø189 X 4,00mm C/Rebaixo
42	5220010118-9	Disco Distribuidor de Milho 28F Ø13,5mm(Ø35,5 X Ø189 X 4,50mm)C/Anel de 4,00mm(Universal)
43	6020070166-9	Disco Distribuidor de Milho 28F Ø13,5mm(Ø35,5 X Ø1 89 X 4,50mm)(Universal)
44	6020070107-3	Anel de Ø131,5 X Ø189 X 4,00mm C/Rebaixo
45	5220010119-7	Disco Distribuidor de Milho 28F Ø12,5mm(Ø35,5 X Ø189 X 4,50mm)C/Anel de 4,00mm(Universal)
46	6020070167-7	Disco Distribuidor de Milho 28F Ø12,5mm(Ø35,5 X Ø1 89 X 4,50mm)(Universal)
47	6020070107-3	Anel de Ø131,5 X Ø189 X 4,00mm C/Rebaixo
48	5220010120-0	Disco Distribuidor de Sorgo 50F Ø5mm(Ø35,5 X Ø189 X 3,00mm)C/Anel de 5,00mm(Universal)
49	6020070139-1	Disco Distribuidor de Sorgo 50F Ø5mm(Ø35,5 X Ø189 X 3,00mm)(Universal)
50	6020070107-3	Anel de Ø131,5 X Ø189 X 4,00mm C/Rebaixo

Item	Código	Descrição do Produto
51	5220010123-5	Disco Distribuidor de Girassol 30F 5,5 X 13,4mm(Ø35,5 X Ø189 X 4,50mm) C/Anel de 4,00mm(Universal)
52	6020070125-1	Disco Distribuidor de Girassol 30F 5,5 X 13,4mm(Ø35,5 X Ø189 X 4,50mm)(Universal)
53	6020070107-3	Anel de Ø131,5 X Ø189 X 4,00mm C/Rebaixo
54	5220010132-4	Disco Distribuidor Cego(Ø35,5 X Ø189 X 4,00mm) Universal
55	6020070081-6	Disco Distribuidor Cego(Ø35,5 X Ø189 X 4,00mm)(Universal)
56	6020070107-3	Anel de Ø131,5 X Ø189 X 4,00mm C/Rebaixo
57	5220010127-8	Disco Distribuidor de Canola/Sorgo 76F Ø5mm(Ø35,5 X Ø186 X 3,00mm)C/Anel de 5,50mm(Universal)
58	6020070138-3	Disco Distribuidor de Canola/Sorgo 76F Ø5mm(Ø35,5 Ø186 X 3,00mm)(Universal)
59	6020070110-3	Anel de Ø131,5 X Ø189 X 4,00mm S/Rebaixo
60	5220010133-2	Disco Distribuidor de Milho 28F Ø9,00mm(Ø35,5 X Ø1 89 X 4,50mm) C/Anel de 4,00mm(Universal)
61	6020071725-5	Disco Distribuidor de Milho 28F Ø9,00mm(Ø35,5 X Ø1 89 X 4,50mm)(Universal)
62	6020070110-3	Anel de Ø131,5 X Ø189 X 4,00mm S/Rebaixo
63	5220010128-6	Disco Distribuidor de Algodão 64F 7 X 12mm(Ø35,5 X Ø189 X 5,50mm)C/Anel de 3,00mm(Universal)
64	6020070939-2	Disco Distribuidor de Algodão 64F 7 X 12mm(Ø35,5 X Ø189 X 5,50mm)(Universal)
65	6020070108-1	Anel de Ø131,5 X Ø189 X 3,00mm S/Rebaixo
66	5220010121-9	Disco Distribuidor de Feijão 64F 8 X 12,5mm(Ø35,5 X Ø189 X 5,50mm)C/Anel de 3,00mm(Universal)
67	6020070124-3	Disco Distribuidor de Feijão 64F 8 X 12,5mm(Ø35,5 X Ø189 X 5,50mm)(Universal)
68	6020070108-1	Anel de Ø131,5 X Ø189 X 3,00mm S/Rebaixo
69	5220010126-0	Disco Distribuidor de Soja 90F Ø8mm(Ø35,5 X Ø189 X 5,50mm)C/Anel de 3,00mm(Universal)
70	6020070135-9	Disco Distribuidor de Soja 90F Ø8mm(Ø35,5 X Ø189 X 5,50mm)(Universal)
71	6020070108-1	Anel de Ø131,5 X Ø189 X 3,00mm S/Rebaixo
72	5220010110-3	Disco Distribuidor de Milho 26F Ø12,5mm(Ø35,5 X Ø189 X 5,50mm)C/Anel de 3,00mm(Universal)
73	6020070104-9	Disco Distribuidor de Milho 26F Ø12,5mm(Ø35,5 X Ø189 X 5,50mm)(Universal)
74	6020070108-1	Anel de Ø131,5 X Ø189 X 3,00mm S/Rebaixo
75	5220010115-4	Disco Distribuidor de Milho 26F Ø13,5mm(Ø35,5 X Ø189 X 5,50mm)C/Anel de 3,00mm(Universal)
76	6020070130-8	Disco Distribuidor de Milho 26F Ø13,5mm(Ø35,5 X Ø189 X 5,50mm)(Universal)
77	6020070108-1	Anel de Ø131,5 X Ø189 X 3,00mm S/Rebaixo
78	5220010117-0	Disco Distribuidor de Milho 48F Ø7mm(Ø35,5 X Ø189 X 5,50mm)C/Anel de 3,00mm(Universal)
79	6020070132-4	Disco Distribuidor de Milho 48F Ø7mm(Ø35,5 X Ø189 X 5,50mm)(Universal)
80	6020070108-1	Anel de Ø131,5 X Ø189 X 3,00mm S/Rebaixo
81	5220010124-3	Disco Distribuidor de Soja 90F Ø7mm(Ø35,5 X Ø189 X 5,50mm)C/Anel de 3,00mm(Universal)
82	6020070133-2	Disco Distribuidor de Soja 90F Ø7mm(Ø35,5 X Ø189 X 5,50mm)(Universal)
83	6020070108-1	Anel de Ø131,5 X Ø189 X 3,00mm S/Rebaixo
84	5220010125-1	Disco Distribuidor de Soja 40F 7,5 X 15mm(Ø35,5 X Ø189 X 5,50mm) C/Anel de 3,00mm(Universal)
85	6020070134-0	Disco Distribuidor de Soja 40F 7,5 X 15mm(Ø35,5 X Ø189 X 5,50mm)(Universal)
86	6020070108-1	Anel de Ø131,5 X Ø189 X 3,00mm S/Rebaixo
87	5220010133-2	Disco Distribuidor de Milho 28F Ø9,00mm(Ø35,5 X Ø189 X 4,50mm) C/Anel de 4,00mm(Universal)
88	6020071725-5	Disco Distribuidor de Milho 28F Ø9,00mm(Ø35,5 X Ø189 X 4,50mm)(Universal)
89	6020070110-3	Anel de Ø131,5 X Ø189 X 4,00mm S/Rebaixo
90	6020071816-2	Disco C/ 28 Furos Ø 10,5mm (Ø189 X 4,00mm) Milho
91	6020071817-0	Disco C/ 28 Furos Ø 11mm (Ø189 X 4,00mm) Milho
92	6020071818-9	Disco C/ 28 Furos Ø 12mm (Ø189 X 4,00mm) Milho
93	6020070135-9	Disco C/ 90 Furos Ø 8mm (Ø35,5 X 189 X 5,50mm) C/ Anel Soja
94	6020070090-5	Disco C/ 34 Furos Ø 10,5 X 20mm (Ø35,5 X 189 X 8,50mm) C/ Anel Feijão
95	6020070089-1	Disco Cego (Ø35,5 X 189 X 8,00mm) C/ Anel Cego
96	6020071801-4	Disco C/ 90 Furos Ø 8mm (Ø35,1 X 189 X 4,50mm) Soja
97	6020015810-8	Anel de Soja Mod. "U" 4mm Liso Soja
98	6020071820-0	Disco C/ 90 Furos Ø 7,3mm (Ø35,1 X 189 X 4,50mm) Soja
99	6020075816-7	Anel de Soja Mod. "U" 4mm Liso Soja
100	6020056426-2	Conjunto Disco/Aneis Titanium Soja 90 Furos(1060003)
101	6020056425-4	Conjunto Disco/Aneis Titanium Milho 28 Furos(1060002)

• Sistema Elétrico

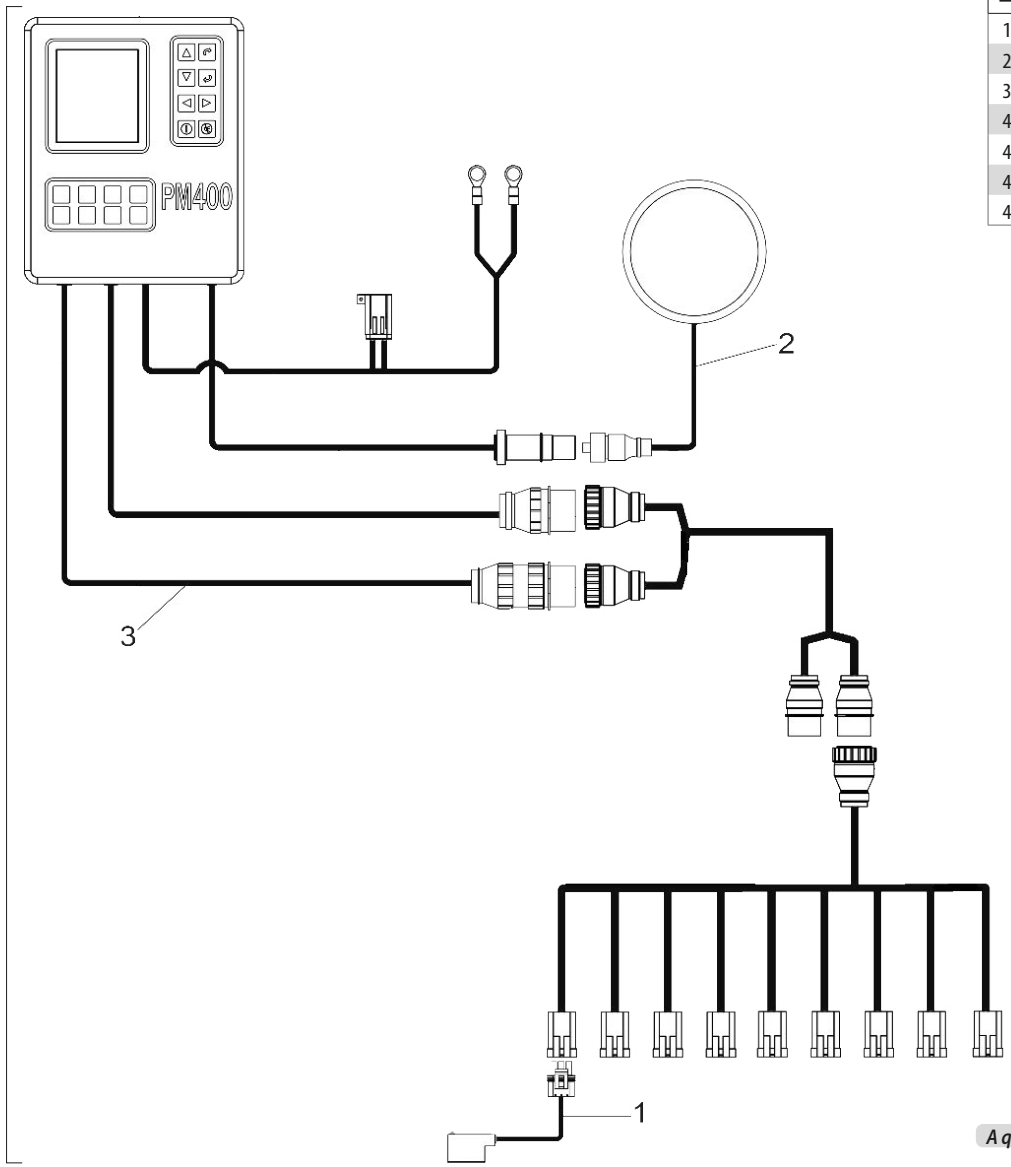

Item	Código	Descrição do Produto	Todos
1	6020210057-3	Kit Sensor Fotoelétrico Padrão Único	1
2	6020015870-1	Antena GPS AgroSystem	1
3	6020210065-4	Kit Console PM400 Único	1
4	6020210235-5	Kit Pm400 Baldan Pantográfica Chassis De 08 Com 05 Linhas Semente(010071178)	1
4	6020210237-1	Kit Pm400 Baldan Pantográfica Chassis De 08 Com 07 Linhas Semente(010071180)	1
4	6020210241-0	Kit Pm400 Baldan Pantográfica Chassis De 10 Com 08 Linhas Semente(010071185)	1
4	6020210242-8	Kit Pm400 Baldan Pantográfica Chassis De 10 Com 09 Linhas Semente(010071186)	1

A quantidade do item 1 varia de acordo com o número de linhas na máquina.

• Tabela ETD - Opcional

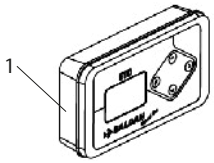

Item	Código	Descrição do produto	Todos
1	6020395116-0	Tabela Eletrônica De Dosagem-Etd Baldan (303315023)	1

• Adesivos - Speed Box

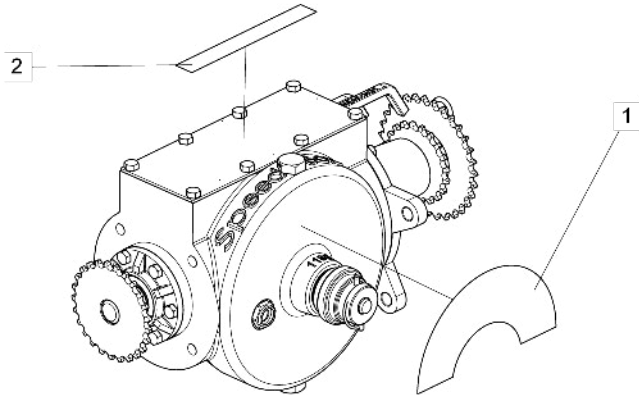

Item	Código	Descrição do Produto	Todos
1	6020070838-8	Decalque Fácil/Preciso/Seguro Speed Box	1
2	6020070300-9	Decalque P/Cx De Semente Speed Box	1
2	6020070301-7	Decalque P/Cx De Adubo Speed Box	1

Item 1

Item 2

• Adesivos - Marcador de Linha

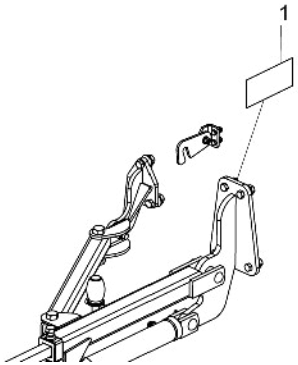

Item	Código	Descrição do Produto	Todos
1	5206010311-9	Decalque Advêtencia Do Marcador De Linha(180 X 85Mm)	1

Item 1

• Adesivos - Depósito SPE 4000

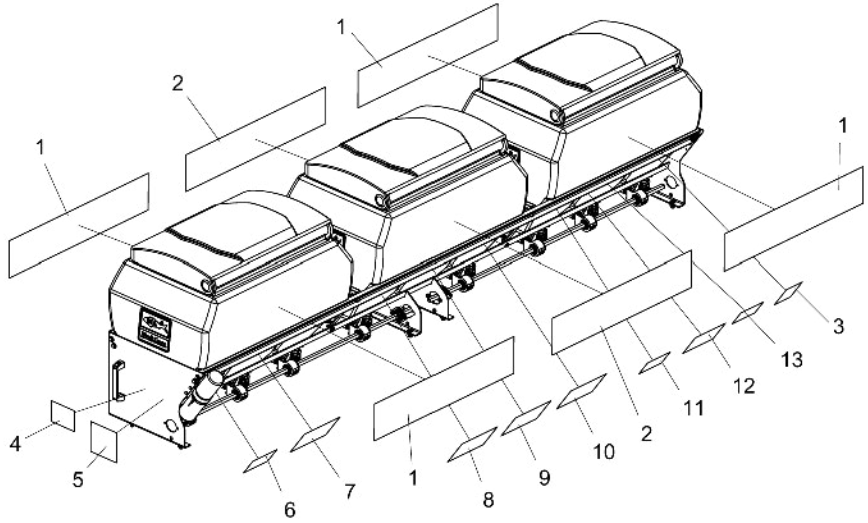

Item	Código	Descrição do Produto	Todos
1	6020079883-2	Decalque (Spe Top Line 4000) (920 X 180mm)	4
2	6020079464-0	Decalque Baldan (920 X 180mm)	2
3	5206010278-3	Decalque Limpeza De Depósitos Adubo E Semente (105 X 130mm)	2
4	5206010309-7	Decalque Advêrtencia Da Plataforma (107 X 145mm)	1
5	5206010307-0	Decalque Advêrtencia Da Engrenagem E Corrente (145 X 150mm)	1
6	5206010221-0	Decalque Atenção Manual De Instrução (100 X 160mm)	1
7	6020071204-0	Decalque Tabela Distribuição De Semente 25/20 (155 X 235mm)	1
8	6020071203-2	Decalque Tabela Distribuição De Semente 20/25 (155 X 235mm)	1
9	6020071201-6	Decalque Tabela Distribuição De Adubo 20/31 (155 X 235mm)	1
10	6020071202-4	Decalque Tabela Distribuição De Adubo 31/20 (155 X 235mm)	1
11	5206010310-0	Decalque Advêrtencia Do Disco (150 X 95mm)	1
12	5206010304-6	Decalque Troca De Óleo Da Caixa Speed Box (135 X 200mm)	1
13	5206010308-9	Decalque Advêrtencia Das Mangueiras Hidráulicas (150 X 95mm)	1

Item 1

Item 2

Item 3

Item 4

Item 5

Item 6

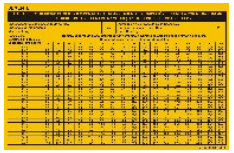
Item 7

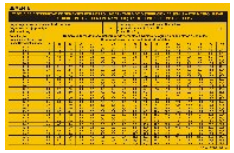
Item 8

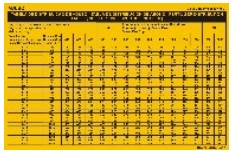
Item 9

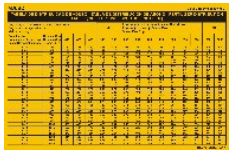
Item 10

Item 11

Item 12

Item 13

• Adesivos - Depósito SPE 4500

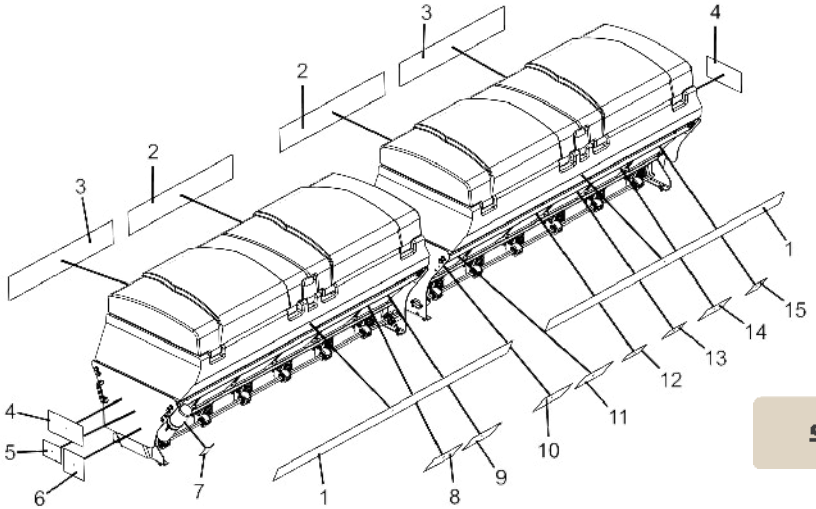

Item	Código	Descrição do Produto	Todos
1	6020080372-0	Decalque Spe Topline 4500 Baldan (110 X 1950mm)	2
2	6020079900-6	Decalque Baldan (160 X 870mm)	2
3	6020080373-9	Decalque Spe Topline 4500 (160 X 870mm)	2
4	6020079513-2	Decalque Baldan (140 X 280mm)	2
5	5206010309-7	Decalque Advertência Da Plataforma (107 X 145mm)	1
6	5206010307-0	Decalque Advertência Da Engrenagem E Corrente (145 X 150mm)	1
7	5206010221-0	Decalque Atenção Manual De Instrução (100 X 160mm)	1
8	6020071204-0	Decalque Tabela Distribuição De Semente 25/20 (Spe-Top Line/Spe-Top Line Flex) (155 X 235mm)	1
9	6020071203-2	Decalque Tabela Distribuição De Semente 20/25 (Spe-Top Line/Spe-Top Line Flex) (155 X 235mm)	1
10	6020071201-6	Decalque Tabela Distribuição De Adubo 20/31 (Spe-Top Line/Spe-Top Line Flex) (155 X 235mm)	1
11	6020071202-4	Decalque Tabela Distribuição De Adubo 31/20 (Spe-Top Line/Spe-Top Line Flex) (155 X 235mm)	1
12	5206010310-0	Decalque Advertência Do Disco (150 X 95mm)	1
13	5206010308-9	Decalque Advertência Das Mangueiras Hidráulicas (150 X 95mm)	1
14	5206010304-6	Decalque Troca De Óleo Da Caixa Speed Box (135 X 200mm)	1
15	5206010278-3	Decalque Limpeza De Depósitos Adubo E Semente (105 X 130mm)	1

Item 1

Item 2

Item 3

Item 4

Item 5

Item 6

Item 7

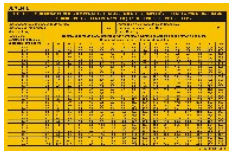
Item 8

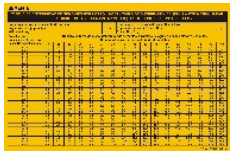
Item 9

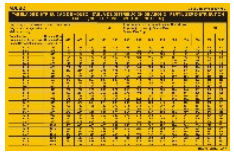
Item 10

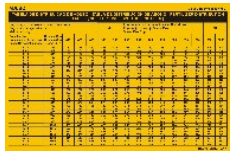
Item 11

Item 12

Item 13

Item 14

Item 15

• Adesivos 3º depósito - Opcional

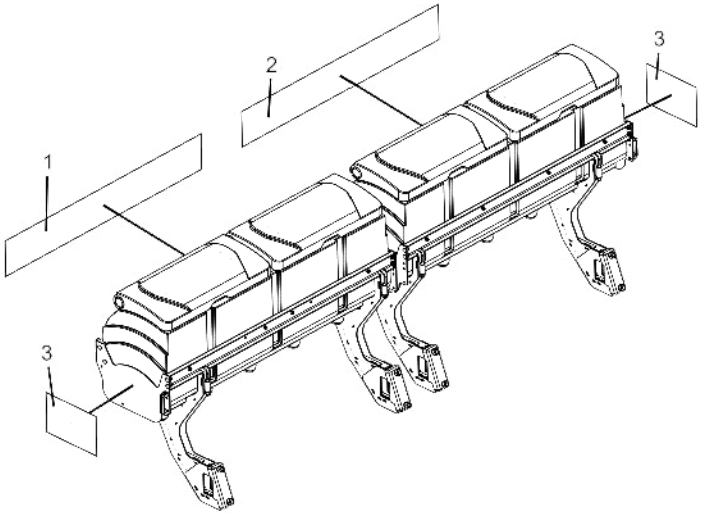

Item	Código	Descrição do Produto	Todos	4000	4500
1	6020079933-2	Decalque Baldan (220 X 1500mm)		1	
1	6020079506-0	Decalque Baldan (220 X 1800mm)			1
2	6020080377-1	Decalque Spe Topline Air 4000 (220 X 1500mm)		1	
2	6020080371-2	Decalque Spe Topline Air 4500 (220 X 1800mm)			1
3	6020079507-8	Decalque Baldan Depósito Semente (246 X 370mm)	2		

Item 1

Item 2

Item 3

BALDAN

Avenida Baldan, 1500
Nova Matão
15.993-900
Matão/SP - Brasil
sac@baldan.com.br
export@baldan.com.br

+55 16 3221 6500
baldan.com.br