MANUAL DE INSTRUCCIONES

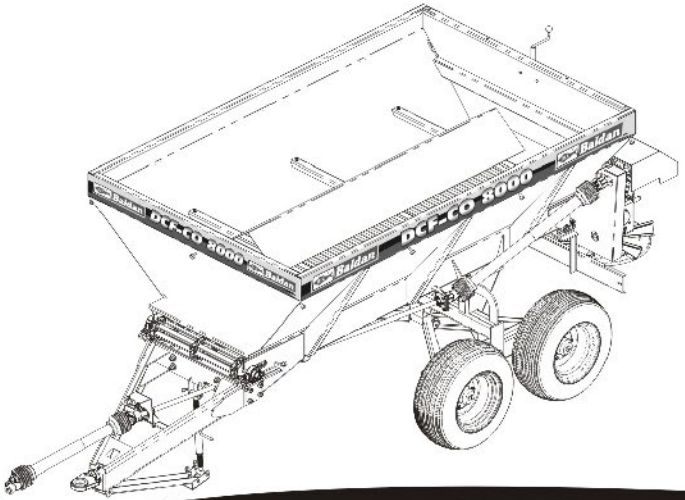

Distribuidor de Calcáreo, Fertilizante y Abono Orgánico DCF-CO 3000 / 6000 / 8000

INTRODUCCIÓN

Gracias por la preferencia y lo felicitamos por haber hecho una excelente elección, pues ha adquirido un producto fabricado con la tecnología BALDAN IMPLEMENTOS AGRÍCOLASS/A.

Este manual lo guiará en los procedimientos necesarios desde su adquisición hasta los procedimientos operativos de uso, seguridad y mantenimiento.

BALDAN garantiza que entregó éste implemento a la reventa completo y en perfectas condiciones.

La reventa se responsabilizó por la guardia y conservación durante el período que permaneció en su poder, y además, por el montaje, reaprietes, lubricaciones y revisión general.

La reventa al momento de la entrega debe orientar al cliente usuario sobre el mantenimiento, seguridad, sus obligaciones en eventual asistencia técnica, la estricta observancia del acuerdo de garantía y la lectura del manual de instrucciones.

Cualquier solicitud de asistencia técnica en garantía, se deberá solicitar al revendedor donde fue comprado.

Reiteramos que es necesaria la lectura cuidadosa del certicado de garantía y la observancia de todos los ítems de este manual, pues al proceder de este modo se estará aumentando la vida de su implemento.

Manual de Instrucciones

ÍNDICE

01 - Normas de Seguridad ..... **5 a 9**

02 - Componentes

- Distribuidor de Calcáreo, Fertilizante y Abono Orgánico - DCF-CO 3000 6000 8000 ..... *10*

03 - Especificaciones Técnicas **11**

04 - Montaje

- Montaje de los Llantas *12*

05 - Enganche del tractor **13**

- Nivelación del distribuidor *14*

- Acoplamiento del eje cardan *15*

- Corte del eje cardan ..... *16 a 17*

06 - Regulaciones

- Velocidad de la cinta *18*

- Tensión de la cinta *19*

- Tensión de la correa *20*

- Cambio de la correa *21*

- Regulación de la compuerta *22*

- Posición de las aletas en los discos distribuidores *23*

07 - Operaciones

- Utilización del deflector *24*

- Distancia entre las pasadas *25*

- Sobreponer la pasada anterior *25*
- Cálculo práctico para distribución *26*
- Tablas de distribución *27*
- Operaciones ..... *28 a 33*
08 - Mantenimiento **34**
- Presión de las llantas *35*
- Lubricación *36*
- Puntos de Lubricación ..... *37 a 39*
- Cambio de aceite *40*
- Fusible de seguridad *41*
- Mantenimiento Operacional ..... *42 a 43*
09 - Cuidados **44**
- Limpieza Geral *44*
10 - Opcionales
- Protección de los discos *45*
- Caja direccionadora *45*
- Llantas *46*
- Deflector *46*
11 - Identificación **47**

ESTE SIMBOLO INDICA IMPORTANTE ADVERTENCIA DE SEGURIDAD EN ESTE MANUAL. SIEMPRE QUE UD. VEA ESTE SIMBOLO, LEA ATENTAMENTE LO QUE SIGUE Y ESTE ATENTO CUANTO A LA POSIBILIDAD DE ACCIDENTES PERSONALES. RESPETE LAS SEÑALES DE ADVERTENCIA Y EVITE ACCIDENTES.

ATENCIÓN

• Lea atentamente el manual de instrucciones para conocer los procedimientos de seguridad recomendados.

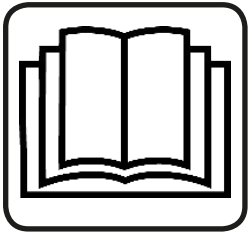

ATENCIÓN

• Solamente empieze a operar el tractor, cuando esté debidamente acomodado y con el cinturón de seguridad abrochado.

ATENCIÓN

• No transporte personas arriba del tractor o del implemento.

⚠ ATENCIÓN

- *Antes de hacer cualquier mantenimiento en su equipo, certifíquese que el mismo estea debidamente parado.*
- *Evite ser atropellado.*

⚠ ATENCIÓN

- *Hay riesgos de lesiones graves y mortales por volcamiento cuando estea trabajando en terrenos inclinados.*
- *No utilice velocidad excesiva.*

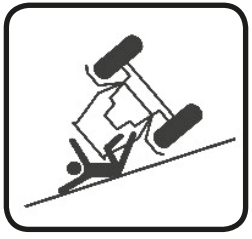

⚠ ATENCIÓN

- *No haga regulaciones con el equipo en movimiento.*
- *Al proceder cualquier servicio en la transmisión de la máquina, apague la misma.*

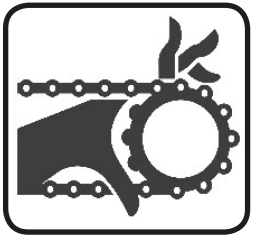

⚠ *ESTE SIMBOLO INDICA IMPORTANTE ADVERTENCIA DE SEGURIDAD EN ESTE MANUAL. SIEMPRE QUE UD. VEA ESTE SIMBOLO, LEA ATENTAMENTE LO QUE SIGUE Y ESTE ATENTO CUANTO A LA POSIBILIDAD DE ACCIDENTES PERSONALES. RESPETE LAS SEÑALES DE ADVERTENCIA Y EVITE ACCIDENTES.*

⚠ ATENCIÓN (PLATOS ROTATIVOS - MANTENGA LA DISTANCIA)

• Para prevenir intoxicaciones, herimientos o muerte cuando el equipo esté en funcionamiento y los platos rotativos girando:
• Pare el equipo, si houver personas a menos de 50 metros.
• No se posicione donde pueda respirar el polvo del producto químico.

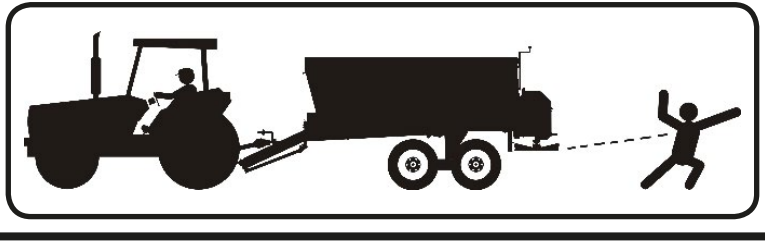

• No ponga las manos o pies en los platos rotativos.

• No se posicione frente al aire que sale de los platos rotativos. Utilize protectores.

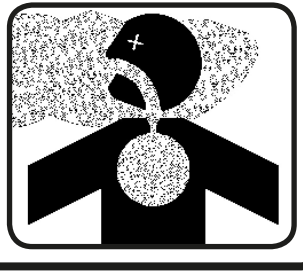

BEBIDAS ALCOHOLICAS O ALGUNOS MEDICAMENTOS PUEDEN GENERAR LA PERDIDA DE REFLEJOS Y ALTERAR LAS CONDICIONES FÍSICAS DEL OPERADOR. POR ESTO, NUNCA TRABAJE CON ESTE EQUIPO, CASO ESTEA USANDOS ESTAS SUBSTANCIAS.

ADVERTENCIA

El manejo incorrecto de este equipo puede resultar en accidentes graves o fatales. Antes de poner el equipo en marcha, lea atentamente las instrucciones contenidas en este manual. Certifiquese que la persona responsable por la operación está instruída en cuanto al manejo correcto y seguro. Certifiquese que el operador ha leido y entendido el manual de instrucciones de este producto.

01 - ⚠ Cuando opere el equipo, no permita que personas se mantengan muy cerca o arriba del mismo.

02 - ⚠ Al proceder cualquier servicio de montaje o desmontaje en los discos utilice guantes en las manos.

03 - ⚠ Antes de conectar o desconectar las mangueras hidráulicas, alivie la presión del circuito.

04 - ⚠ El aceite hidráulico trabaja bajo alta presión y puede causar graves heridas. Verifique periodicamente el estado de conservación de las mangueras. Si hay indicios de perdida de aceite sustituyala inmediatamente.

05 - ⚠ No utilice ropas anchas, pues podrán atascarse en el equipo.

06 - ⚠ Al poner el motor del tractor en marcha, esté debidamente sentado en el asiento del operador y conciente del conocimiento completo del manejo correcto y seguro, ya sea del tractor como del implemento. Siempre ponga la palanca del cambio en la posición neutra, desactive el mando de la toma de energia y ponga los mandos del hidráulico en la posición neutra.

07 - ⚠ No prenda el motor del tractor en lugar cerrado o sin ventilación adecuada, pues los gases del escape són nocivos a la salud.

08 - ⚠ Al maniobrar el tractor para el enganche del implemento, certifiquese que posee el espacio necesario y que no haya personas muy cerca.

Siempre haga las maniobras en marcha reducida y esté preparado para frenar de emergencia.

09 - ⚠ No haga regulaciones, mantenimiento o verificaciones con el implemento en funcionamiento.

10 - ⚠ Al trabajar en terrenos inclinados proceda con cuidado buscando siempre mantener la estabilidad necesaria. En el caso de comienzo de desequilibrio, reduzca la aceleración, de vueltas las ruedas del tractor hacia el lado de la declividad del terreno y nunca levante el implemento.

11 - ⚠ Siempre maneje el tractor en velocidades compatibles con la seguridad, especialmente en los trabajos en terrenos accidentados o declives. Mantenga siempre el tractor engranado.

12 - ⚠ Al manejar el tractor en carreteras mantenga los pedales del freno interconectados y utilice la señalización de seguridad.

13 - ⚠ No trabaje con el tractor si la frente esta muy leve. Si hay tendencia en levantar la frente, agregue pesos adelante o en las ruedas delanteras.

14 - ⚠ Al salir del tractor ponga la palanca del cambio en la posición neutra y accione el freno de estacionamiento. Nunca deje el implemento enganchado en el tractor en la posición levantada del sistema hidráulico.

15 - ⚠ Bebidas alcohólicas o algunos medicamentos pueden generar la perdida de reflejos y alterar las condiciones físicas del operador. Por esto, nunca trabaje con este equipo caso estea bajo el uso de estas substancias.

16 - ⚠ Lea atentamente y explique todos los procedimientos arriba al operador que no sabe leer.

DISTRIBUIDOR DE CALCÁREO, FERTILIZANTE Y ABONO ORGÁNICO DCF-CO 3000 / 6000 / 8000

02 - COMPONENTES

01 - Depósito
02 - Cinta Modulada
03 - Eje Central
04 - Eje Cardan Delantero
05 - Eje Cardan Lateral
06 - Enganche
07 - Soporte de Apoyo
08 - Tensor de la Cinta
09 - Armación
10 - Llanta
11 - Protecciones de la Transmisión
12 - Plato rotativo Distribuidor
13 - Aletas Regulables
14 - Reductor
15 - Regulador de la Tapa Traseira
16 - Tapa Trasera Reguladora de Flujo
17 - Deflector
18 - Calcomanía

Figura 1

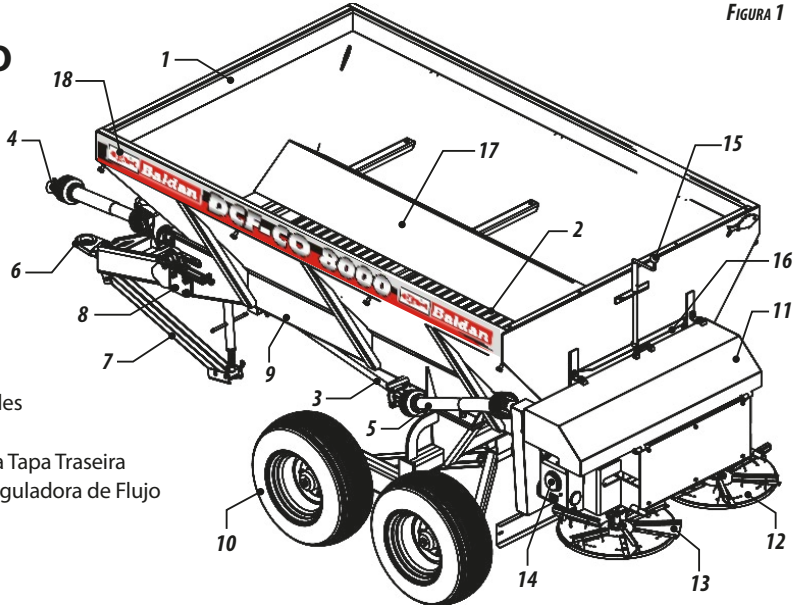

03 - ESPECIFICACIONES TÉCNICAS

TABELA 1

Modelo	Volumen de Carga m^3	Largo Total (mm)	Ancho Total (mm)	Altura Total (mm)	Peso Aproximado (Kg)	Llantas Standard	Llantas Opcionales	Sistema de Llantas	Trocha Aproximada (mm)	Rotación TDP/ PTO (Rpm)	Potencia del Tractor (HP)
3000	1,60	3900	1800	1700	1070	(02) 7,50 x 16	(02) 11L - 15	Simple 02	1600	540	50 - 70
6000	2,80	4600	2000	1800	1390	(04) 7,50 x 16	(04) 11L - 15	Tandem 04	1600	540	75 - 90
8000	3,80	4610	2000	1900	1480	(04) 11 - 15	-	Tandem 04	1600	540	90 - 100

BALDAN reservase el derecho de cambiar las características técnicas de este producto sin prévio aviso.
Las especificaciones técnicas són aproximadas y informadas en condiciones normales de trabajo.

04 - MONTAJE

- Los distribuidores DCF-CO 3000, 6000 y 8000 salen de fábrica armados, necesitando solamente ponerles las llantas que siguen sueltas para facilitar el cargamento y transporte.

MONTAJE DE LAS LLANTAS - DCF-CO 3000 / 6000 / 8000

- Para efectuar el montaje de las llantas, proceder de la siguiente manera:
- Poner la llanta (1) en el cubo (2) y fije con los tornillos (3) y tuercas (4).

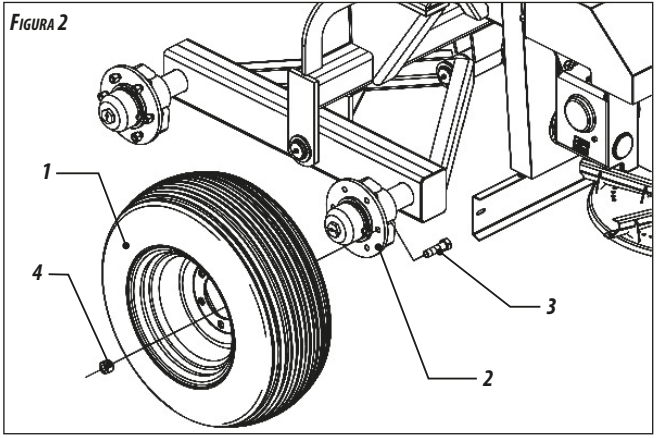

Figura 2

OBSERVACIÓN

Antes de empezar el montaje, busque un local seguro y de fácil acceso, para facilitar el montaje de las llantas.

05 - ENGANCHE AL TRACTOR

- Antes de acoplar el DCF-CO al tractor, verifique si el tractor está preparado para el trabajo, observando el siguiente item:
- Verifique si el tractor dispone de pesos adelante o en las ruedas delanteras o traseras, para tener mayor estabilidad y tracción en el suelo.

- Para acoplar el DCF-CO, proceda de la siguinte manera:

1 - Nivelar el cabezal (1) del DCF-CO en relación al enganche del tractor a través del regulador (2).
2 - Enseguida, aproxime lentamente el tractor del DCF-CO, siempre atento a la utilización de los frenos. Finalmente, acople el DCF-CO al trator fijando a través del perno de enganche (3) y traba (4).
3 - Después del enganche del DCF-CO en la barra de tracción del tractor, recoger el soporte (5), sacando el perno (6) y traba (7) del regulador (2), levantar el soporte (5) y trabar con el perno (6) y traba (7), conforme Figura 03.

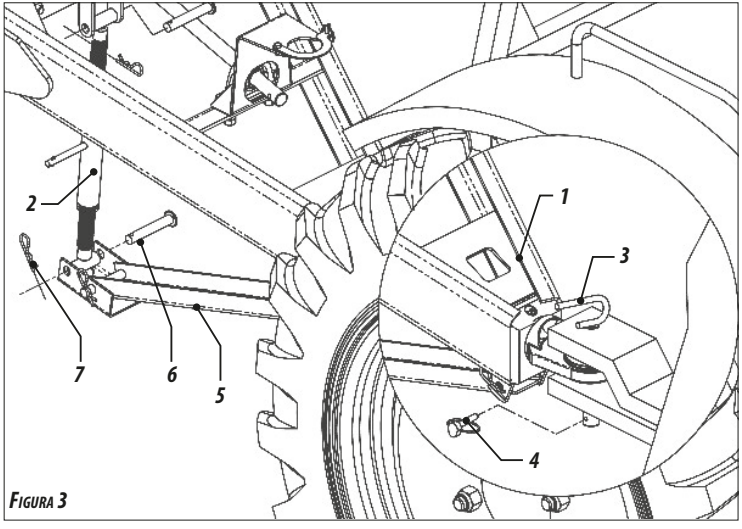

Figura 3

OBSERVACIÓN *Al enganchar el DCF-CO, busque un lugar seguro y de fácil acceso. Usar siempre marcha reducida con baja aceleración.*

- Para nivelar el DCF-CO, proceda de la siguiente manera:

1 - El tractor debe estar en local plano; enseguida, nivelar el DCF-CO mirando por la lateral, la nivelación longitudinal (largo) en relación al suelo.
2 - De otra manera, nivelar a través de la barra de enganche del tractor, utilizando la altura que resulte en la mejor nivelación del DCF-CO.

ATENCIÓN

Lea el manual de instrucciones del tractor y asegurese de las posiciones que se puede trabajar con la barra de tracción.

FIGURA 4

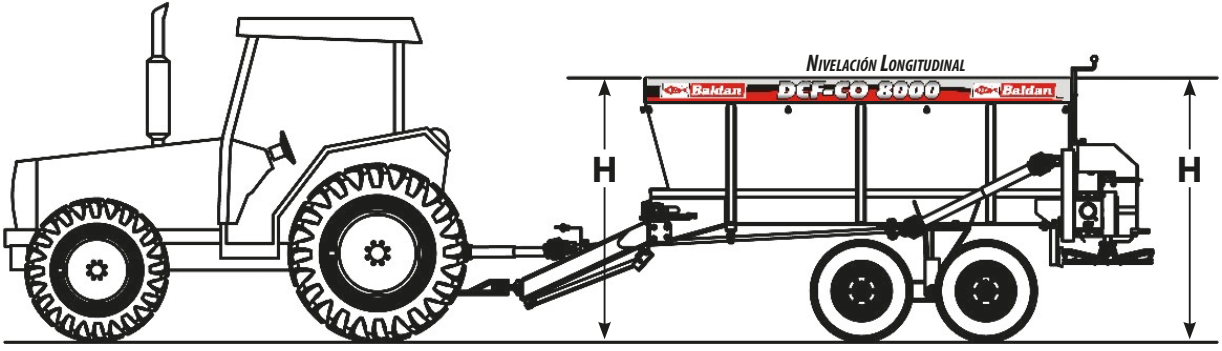

- Antes do enganchar el eje cardan, verifique el largo del mismo en relación al modelo de tractor que será utilizado. Para eso, proceda de la siguiente manera:

1 - Separar las partes del eje cardan acoplando una parte en la toma de fuerza y la otra en el eje del DCF-CO. Enseguida, maniobrar el tractor hacia un lado hasta que una de las llantas traseiras se aproxime al máximo del DCF-CO. Coloque las partes del eje cardan lado a lado y verifique si existe una holgura mínima de 5 a 7 cm, entre las dos partes, caso contrario proceda el corte del eje cardan conforme instrucciones en la página siguiente.

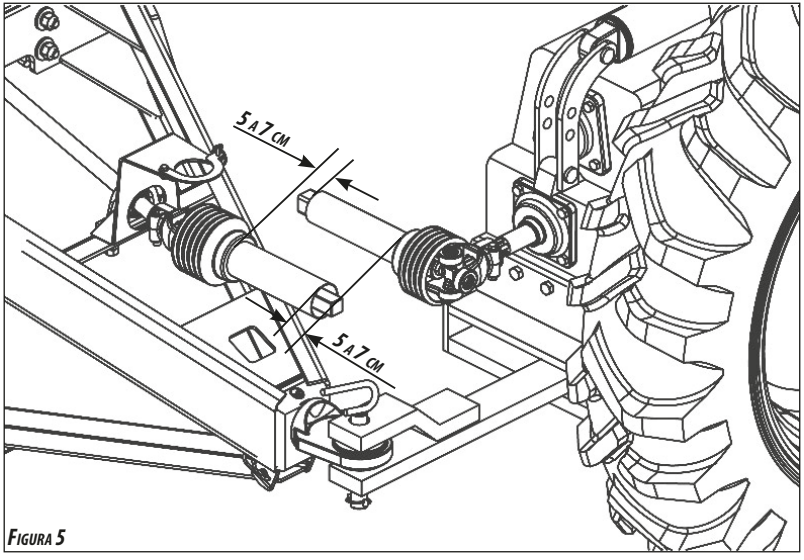

FIGURA 5

IMPORTANTE ***Antes de proceder el corte del cardan, verifique la regulación de la barra de tracción del tractor, podendo aumentar o disminuir su largo, evitando la necesidad de cortar el cardan.***

CORTE DEL CARDAN - DCF-CO 3000 / 6000 / 8000

- Para efectuar el corte del cardan, proceda de la siguiente manera:

FIGURAS 6

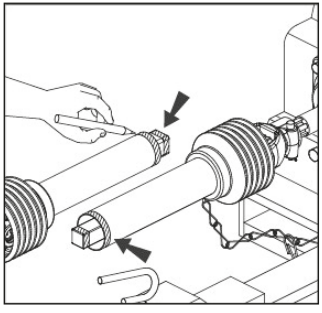

Prenda las mitades del eje cardan próximas una de la otra en la posición de trabajo y señale la parte que será cortada.

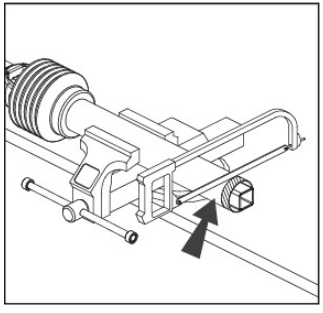

Disminuya los tubos protectores interno y externo del cardan proporcionalmente.

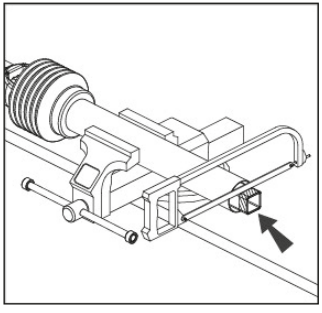

Corte las barras internas del cardan con el mismo largo de los tubos protectores.

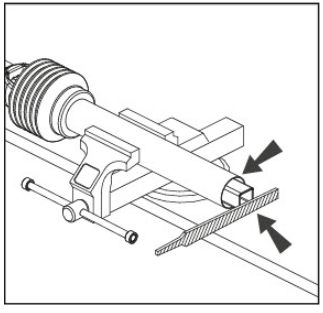

Sacar todas las imperfecciones. Limpie y engrase las barras deslizantes del cardan.

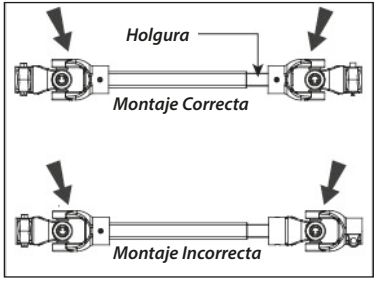

En el montaje, observe que los terminales internos y externos estén siempre en el mismo plano, alineados. Verifique también la holgura en el eje telescópico, que debe ser de 5 a 7 cm.

ATENÇÃO

El montaje incorrecto provoca vibración excesiva, perjudicial a la transmisión.

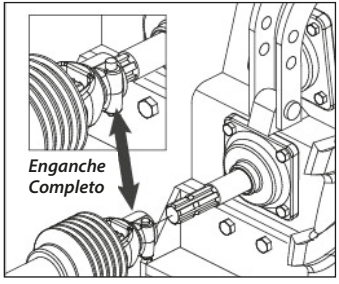

Acoplar el cardan en la toma de fuerza del tractor observando que el enganche solo estará completo cuando la traba (1) saltar.

ATENÇÃO

Al acoplar el cardan en la toma de fuerza, el tractor debe estar con el motor apagado y el freno de estacionamiento accionado.

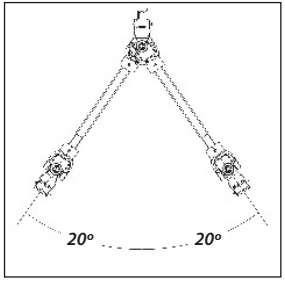

El ángulo de trabajo debe ser un máximo de 20º.

IMPORTANTE

En maniobras donde los ángulos son mayores que 20º, desativar la toma de fuerza (TDP). No permita que las llantas del tractor tengan contacto con el cabezal del DCF-CO.

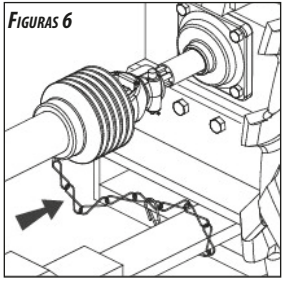

No enganchar las cadenas del cardan estiradas. Mantenga una holgura en la instalación y considere los movimientos angulares.

OBSERVAÇÃO

Toda vez que cambiar el tractor, verifique nuevamente el largo del eje cardan.

VELOCIDAD DE LA CINTA - DCF-CO 3000 / 6000 / 8000

- La velocidad de la cinta varia de acuerdo con la cantidad de producto a ser distribuida y la característica del mismo. Esta velocidad tiene la función de alimentar los platos para se obtener una distribución uniforme. El DCF-CO sale de fábrica armado con la combinación de engranajes 16/48 (A/B), pudiendo operar con más 3 velocidades diferentes, que son obtenidas a través de la combinación de las engranajes que son enviadas como opción en nuestro producto. Para obtener otras velocidades a través de la combinación de engranajes, proceda de la siguiente manera:

1 - Sacar el engranaje (A) a través del anillo de retención (1) y el engranaje (B) a través del perno (2) y coloque los engranajes (C) y (D) fijandolos.

2 - Después de cambiar los engranajes, ajustar el tensor de la cadena (E).

TABELA 2

Combinaciones de engranajes		
Montaje	*Motora*	*Movida*
Combinaciones	16 Dientes	48 Dientes
Combinaciones	12 Dientes	48 Dientes
Combinaciones	12 Dientes	16 Dientes
Combinaciones	16 Dientes	16 Dientes
Combinaciones	16 Dientes	12 Dientes

ATENCIÓN

- Dependiendo de la combinación de engranajes, puede ser necesario disminuir la cadena a través de la enmienda existente en la misma.
- No trabaje con la cadena floja.

FIGURA 7

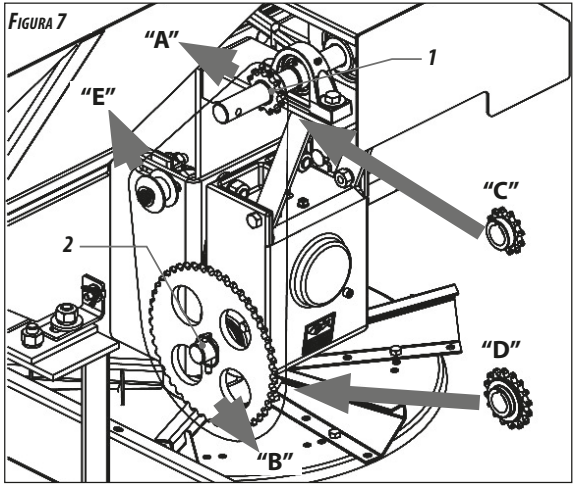

- Para ajustar la tensión de la cinta, proceda de la siguiente manera:

1 - Primeramente desconectar la toma de fuerza y apague el motor del tractor.
2 - Enseguida, certifiquese que el DCF-CO esté vacio, si hay producto en el equipo, es necesario limpiarlo.
3 - Después, presione la cinta de bajo para arriba y observe si hay una holgura de hasta 50 mm en relación al fondo del DCF-CO.
4 - Encontrando una holgura mayor, ajuste la tensión de la cinta a través de los tensores (1), aflojando los tornillos (2) y apretando la tuerca (3).

ATENCIÓN

- Al regular la tensión de la cinta, ajuste los dos lados igualmente, evitando el desalineamiento de la cinta.
- Verifique en las primeras horas de trabajo la tensión de la cinta. Después, haga la verificación diariamente.
- Cuando el ajuste de tensión de la cinta llegar al final, debese sacar un o más eslabones de la misma, regresando el tensor para la posición inicial.

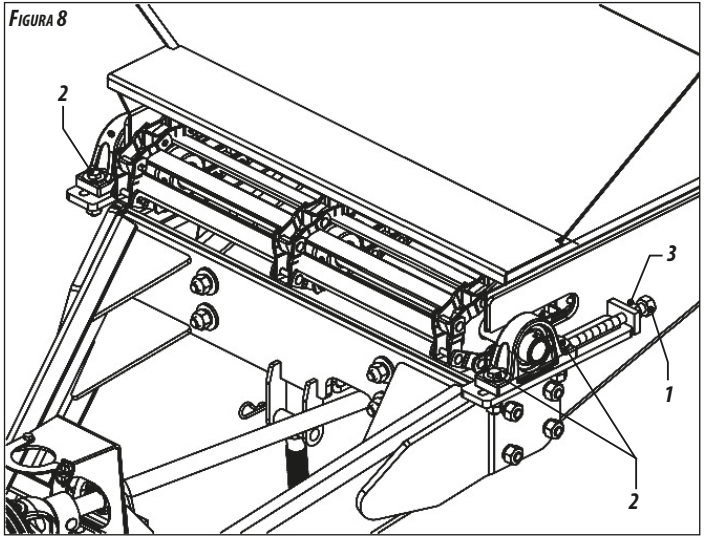

- Para ajustar la tensión de la correa, proceda de la siguiente manera:

1 - Aflojar la tuerca (1) de la polea (2), juntamente con la tuerca interna (3) del tensor (4).
2 - Enseguida, ajuste la tensión de la correa a través de la tuerca externa (5) del tensor (4) y después apretar la tuerca interna (3) y la tuerca (1) de la polea (2).

IMPORTANTE

- La holgura permitida es de 3,5 cm en el centro de la correa.

ATENCIÓN

- Verifique en las primeras horas de trabajo la tensión de la correa. Después, haga la verificación diariamente.
- No opere el DCF-CO con las correas sueltas.

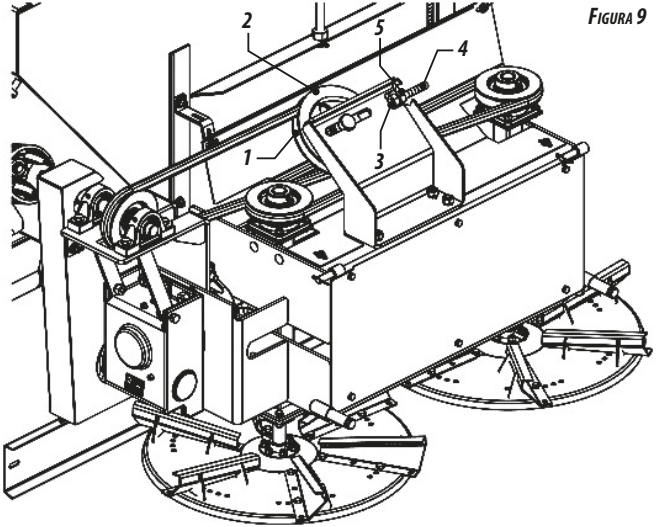

FIGURA 9

- Para cambiar la correa, proceda de la siguiente manera:

1 - Aflojar las tuercas (1) del tensor (2) y la tuerca (3) de la polea (4). Enseguida, sacar la correa (5).

- Para colocar la correa, proceda de la siguiente manera:

1 - Empezar la colocación de la correa (5), posicionando la misma en la polea "A".
2 - Después, pase la parte inferior de la correa (5) en la polea "B" del plato distribuidor derecho.
3 - Enseguida, haga la torsión de la correa (5) y pase en la polea "C" del disco distribuidor izquierdo.
4 - Finalmente pase la correa (5) en la polea "D" del tensor (2).
5 - Al terminar de colocar la correa (5), tensionar la misma, ajustando el tensor (2) y apretar la tuerca (3) de la polea (4).

FIGURA 10

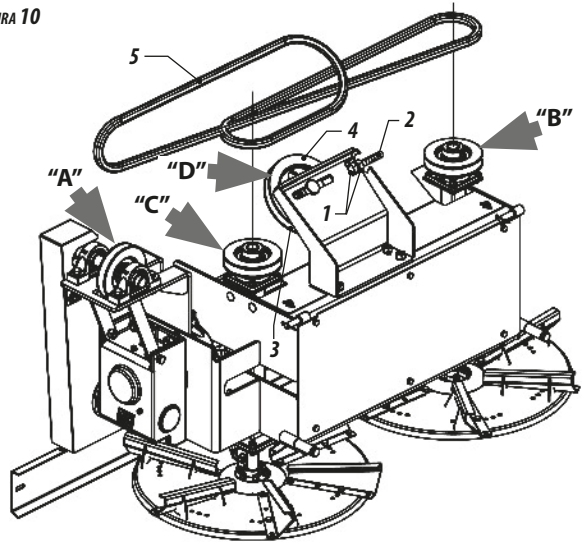

- El DCF-CO posee la compuerta (1) que a través de una escala (2), regula la cantidad de producto a ser distribuido. Para regular la distribución de producto, proceda de la siguiente manera:

1 - Gire la manivela (3) ajustando la abertura o cierre de la compuerta (1) de acuerdo con la escala (2) que vai tiene opción de 0 a 22.

- Abrir totalmente la compuerta (1) cuando for utilizar abono orgánico (estiércol).

IMPORTANTE

- Consulte en las páginas 28 hasta 33, las tablas de distribución, para regular la compuerta (1) y la escala (2).

FIGURA 11

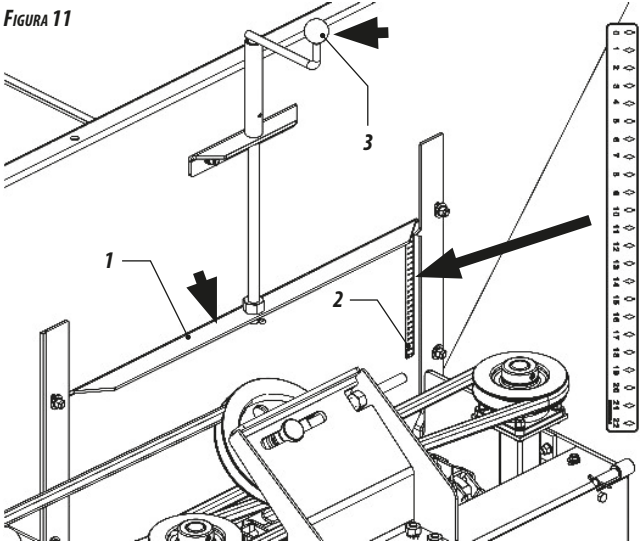

POSICIÓN DE LAS ALETAS EN LOS PLATOS DISTRIBUIDORES - DCF-CO 3000 / 6000 / 8000

- Los platos distribuidores (1), poseen aletas regulables (2) que hacen la distribución uniforme, tanto en alta como en baja cantidad de aplicación.
- Variando el ángulo de las aletas (2), lograse alterar el ancho de la faja de aplicación y la dirección del producto. Para regular las aletas (2), proceda de la siguiente manera:

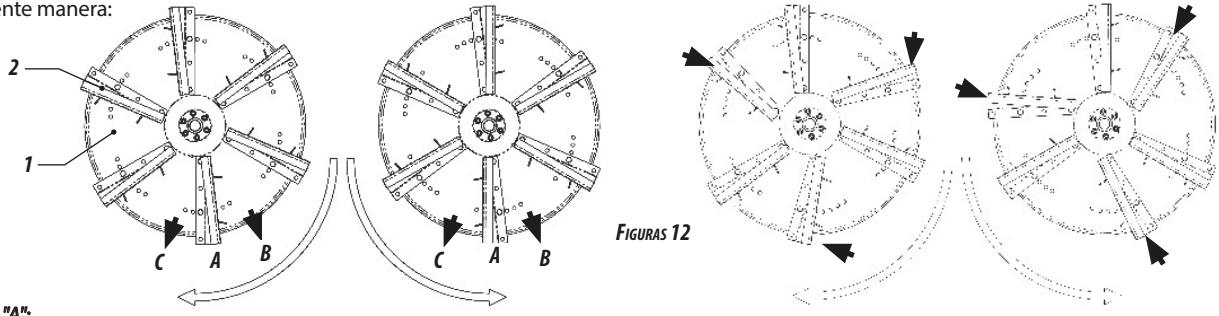

Figuras 12

Posición "A":

Ancho de distribución mediano y control de dirección del producto intermediario.

Posición "B":

Ancho de distribución menor y control de dirección del producto más centralizado.

Posición "C":

Ancho de distribución mayor y control de dirección del producto más para las extremidades.

- De ser necesario cambiar el control de dirección de parte del producto para obtener mejor uniformidad en la distribución, se puede ajustar solamente 3 aletas en ángulos diferentes de las restantes, intercalando y cambiando las posiciones en el plato.

USO DEL DEFLECTOR - DCF-CO 3000 / 6000 / 8000

- El DCF-CO sale de fábrica armado con el deflector (1). El deflector evita la sobrecarga sobre la cinta, permitiendo un trabajo más suave.

- Antes de empezar los trabajos con el DCF-CO, verifique si el deflector (1) está debidamente fijado, apretando las arandelas y tuercas (2) evitando que el deflector (1) se afloje, dañando la cinta y el DCF-CO.

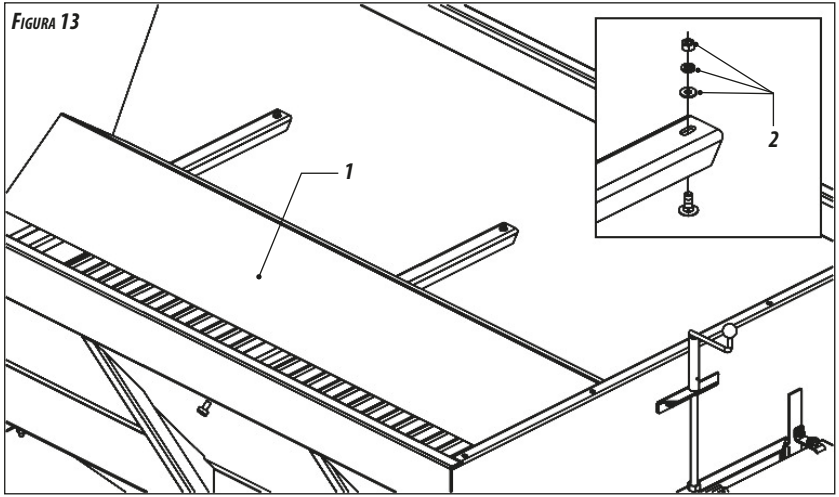

OBSERVACIÓN

- Al trabajar con calcáreo, nunca saque el deflector (1).
- Al trabajar con abono orgánico, de ser necesario se puede sacar el deflector (1).

- La distancia entre las pasadas debe ser observada por el operador, para alcanzar una distribución homogénea en todo el área, aunque durante el trabajo, es aceptable una variación de hasta 25% en la cantidad distribuida entre las pasadas.
- Recomendamos la distancia de 7 metros entre las pasadas para la distribución de calcáreo seco e yeso. Para abono orgánico, la distancia entre las pasadas puede variar de acuerdo con el tipo de abono orgánico.

IMPORTANTE

- Recomendamos no aumentar la distancia entre las pasadas.

ATENCIÓN

- No permita que personas y animales manténganse cerca durante el trabajo.

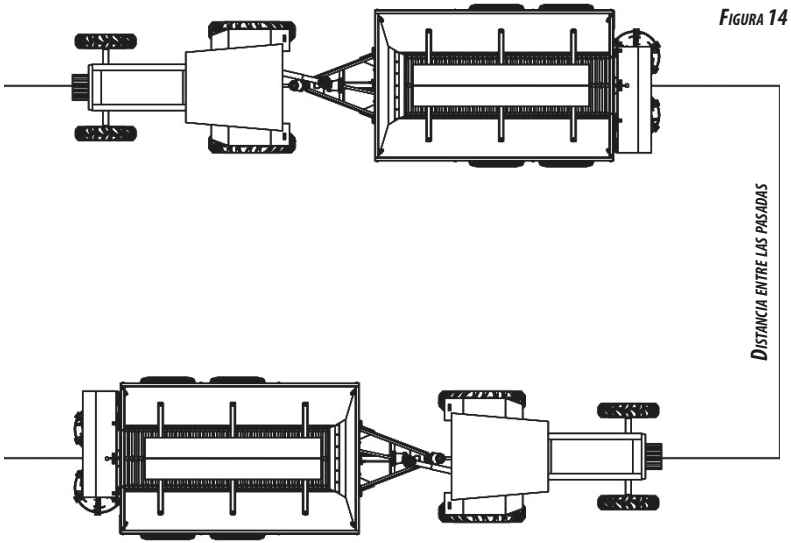

FIGURA 14

- Esta acción es de sobreponer el producto que es distribuido en la extremidad de la faja inmediatamente anterior a la actual que se está aplicando, eso para compensar la deficiencia de distribución que ocurre naturalmente en las extremidades de las fajas, conforme enseña la ***figura 15***.

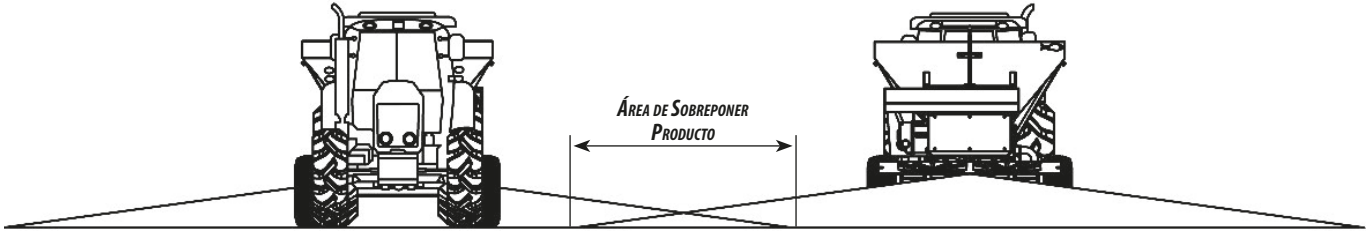

FIGURA 15

ATENCIÓN

- No haga ajustes con el DCF-CO en movimiento o con la transmisión accionada.
- No opere el DCF-CO sin las protecciones, los platos rotativos ofrecen riesgo de accidente.

CÁLCULO PRÁCTICO PARA DISTRIBUCIÓN - DCF-CO 3000 / 6000 / 8000

- Para mayor precisión en la distribución, aferir la cantidad a ser distribuida en el própio local, pues cada terreno tiene una condición, además de las características de los productos a distribuir que pueden variar, como peso, granulometría, condiciones de humedad y otros, que pueden ser diferentes de los utilizados en las pruebas para elaboración de las tablas.

- Para hacer el cálculo, debese saber:

- Producto a ser distribuido	=	Calcáreo Seco.
- Cantidad deseada	=	2900 kg por Hectárea.
- Velocidad del tractor	=	6km/h (constante).
- Distancia entre Pasadas	=	7 metros.
- Toma de Potencia	=	540 rpm (constante).

IMPORTANTE

Verifique en las tablas de distribución de las páginas 28 hasta 33, cual tabla corresponde al producto que será utilizado y cual la tabla corresponde a la combinación de engranajes ensamblada en el DCF-CO.

1- ***Primeramente, transformar la aplicación en gramos/m².***
2900 / 10.000 m^2 = 0,29 kg/m^2 o 290 gramos / m^2.

2- ***Después, calcular el área que será trabajado en 01 hora.***
6.000 m/h (velocidad) x 7,0 m (Distancia entre pasadas) = 42.000 m^2/h.

3- ***Enseguida, sabemos que 1 hora = 60 minutos o 3.600 segundos. Luego, dividir el área encontrado (m²) por los segundos, parar obtener m²/segundo.***
42.000 m^2 / 3.600 segundos = 11.66 m^2/segundo.

4- ***Después, multiplique m²/segundos con gramos/m².***
11.66 m^2 / segundos x 290 g/m^2 = 3.381 gramos/segundo.

5- ***Finalmente, pase el resultado para kg y compare con la tabla correspondiente.***
3.381 / 1.000 = 3,38 kg/segundo.

6- ***Verifique en las tablas de calcáreo adelante, cual corresponde a la combinación de en granajes utilizada y después verifique el número de la escala de abertura que corres ponde al valor próximo de 3,38 resultado del ejemplo arriba.***

Calcáreo	TABELA DE DISTRIBUCIÓN DE CALCÁREO ESPECÍFICA PARA EL MODELO DCF-CO							
		Motora (Cardan) 16		Movida (Eje Reductor) 48			Toma de Fuerza (Rpm) 540	
		Velocidad del tractor Km/h						
Abertura de la Escala	Cantidad Kg/s	Valores en Kg (10.000 m² para diferentes velocidades de trabajo						
		4	5	6	7	8	9	10
0	0,40	360	288	240	206	180	160	144
1	0,78	702	562	468	401	351	312	281
2	0,88	792	634	528	453	396	352	317
3	0,95	855	684	570	489	428	380	342
4	1,14	1026	821	684	586	513	456	410
5	1,55	1395	1116	930	797	698	620	558
6	1,65	1485	1188	990	849	743	660	597
7	1,86	1674	1339	1116	957	837	744	670
8	1,92	1728	1382	1152	987	864	768	691
9	2,11	1899	1519	1266	1085	950	844	760
10	2,24	2016	1613	1344	1152	1008	896	806
11	2,43	2187	1750	1458	1250	1094	972	875
12	2,50	2250	1800	1500	1286	1125	1000	900
13	2,62	2358	1886	1572	1347	1179	1048	943
14	2,89	2601	2081	1734	1486	1301	1156	1040
15	3,12	2808	2246	1872	1605	1404	1248	1123
16	3,40	3060	2448	2040	1749	1530	1360	1224
17	3,63	3267	2614	2178	1867	1634	1452	1307
18	3,81	3429	2743	2286	1959	1715	1524	1372
19	4,11	3699	2959	2466	2114	1850	1644	1480
20	4,37	3933	3146	2622	2247	1967	1748	1573
21	4,59	4131	3305	2754	2361	2066	1836	1652
22	4,79	4311	3449	2874	2463	2163	1916	1724

TABELA 3

La tabla fue elaborada con 540 rpm en la toma de fuerza y relación de transmisión (motora/movida).

OBSERVACIÓN

Calcáreo		TABELA DE DISTRIBUCIÓN DE CALCÁREO ESPECÍFICA PARA EL MODELO DCF-CO						
		Motora (Cardan) 12		Movida (Eje Reductor) 48			Toma de Fuerza (Rpm) 540	
		Velocidad del tractor Km/h						
Abertura de la Escala	Cantidad Kg/s	Valores en Kg (10.000 m² para diferentes velocidades de trabajo						
		4	5	6	7	8	9	10
0	0,30	270	216	180	154	135	120	108
1	0,59	527	421	351	301	263	234	211
2	0,66	594	475	396	339	297	264	238
3	0,71	641	513	428	366	321	285	257
4	0,86	770	616	513	440	385	342	308
5	1,16	1046	837	698	598	523	465	419
6	1,24	1114	891	743	636	557	495	446
7	1,40	1256	1004	837	717	628	558	502
8	1,44	1296	1037	864	741	648	576	518
9	1,58	1424	1139	950	814	712	633	570
10	1,68	1512	1210	1008	864	756	672	605
11	1,82	1640	1312	1094	937	820	729	656
12	1,88	1688	1350	1125	964	844	750	675
13	1,97	1769	1415	1179	1011	884	786	707
14	2,17	1951	1561	1301	1115	975	867	780
15	2,34	2106	1685	1404	1203	1053	936	842
16	2,55	2295	1836	1530	1311	1148	1020	918
17	2,72	2450	1960	1634	1400	1225	1089	980
18	2,86	2572	2057	1715	1470	1286	1143	1029
19	3,08	2774	2219	1850	1585	1387	1233	1110
20	3,28	2950	2360	1967	1686	1475	1311	1180
21	3,44	3098	2479	2066	1770	1249	1377	1239
22	3,59	3233	2587	2158	1848	1617	1437	1293

TABELA 4

La tabla fue elaborada con 540 rpm en la toma de fuerza y relación de transmisión (motora/movida).

OBSERVACIÓN

BIA®

Calcáreo	TABELA DE DISTRIBUCIÓN DE CALCÁREO ESPECÍFICA PARA EL MODELO DCF-CO							
		Motora (Cardan) 12		Movida (Eje Reductor) 16			Toma de Fuerza (Rpm) 540	
		Velocidad del tractor Km/h						
Abertura de la Escala	Cantidad Kg/s	Valores en Kg (10.000 m² para diferentes velocidades de trabajo						
		4	5	6	7	8	9	10
0	0,90	810	648	540	463	405	360	324
1	1,76	1580	1264	1053	903	790	702	632
2	1,98	1782	1426	1188	1018	891	792	713
3	2,14	1924	1539	1283	1099	962	855	770
4	2,57	2309	1847	1539	1319	1154	1026	923
5	3,49	3139	2511	2093	1794	1569	1395	1256
6	3,71	3341	2673	2228	1909	1671	1485	1337
7	4,19	3767	3013	2511	2152	1883	1674	1507
8	4,32	3888	3110	2592	2222	1944	1728	1555
9	4,75	4273	3418	2849	2442	2136	1899	1709
10	5,04	4536	3629	3024	2592	2268	2016	1814
11	5,47	4921	3937	3281	2812	2460	2187	1968
12	5,63	5063	4050	3375	2893	2531	2250	2025
13	5,90	5306	4244	3537	3032	2653	2358	2122
14	6,50	5852	2682	3902	3344	2926	2601	2341
15	7,02	6318	5054	4212	3610	3259	2808	2527
16	7,65	6885	5508	4290	3934	3443	3060	2754
17	8,17	7351	5881	4901	4200	3675	3267	2940
18	8,57	7715	6172	5144	4409	3858	3429	3086
19	9,25	8323	6658	5549	4756	4161	3699	3329
20	9,83	8849	7079	5900	5057	4425	3933	3540
21	10,33	9295	7436	6197	5311	4647	4131	3718
22	10,78	9700	7760	6467	5543	4850	4311	3880

TABELA 5

La tabla fue elaborada con 540 rpm en la toma de fuerza y relación de transmisión (motora/movida).

OBSERVACIÓN

Calcáreo		TABELA DE DISTRIBUCIÓN DE CALCÁREO ESPECÍFICA PARA EL MODELO DCF-CO						
		Motora (Cardan) 16		Movida (Eje Reductor) 16			Toma de Fuerza (Rpm) 540	
		Velocidad del tractor Km/h						
Abertura de la Escala	Cantidad Kg/s	Valores en Kg (10.000 m² para diferentes velocidades de trabajo						
		4	5	6	7	8	9	10
0	1,20	1080	864	720	617	540	480	432
1	2,34	2106	1685	1404	1203	1053	936	842
2	2,64	2376	1901	1584	1358	1188	1056	950
3	2,85	2565	2052	1710	1466	1283	1140	1026
4	3,42	3078	2462	2052	1759	1539	1368	1231
5	4,65	4185	3348	2790	2391	2093	1860	1674
6	4,95	4455	3564	2970	2546	2228	1980	1782
7	5,58	5022	4018	3348	2870	2511	2232	2009
8	5,76	5184	4147	3456	2962	2592	2304	2074
9	6,33	5697	4558	3798	3255	2849	2532	2279
10	6,72	6048	4838	4032	3456	3024	2688	2419
11	7,29	6561	5249	4374	3749	3281	2916	2624
12	7,50	6750	5400	4500	3857	3375	3000	2700
13	7,86	7074	5659	4716	4042	3537	3144	2830
14	8,67	7803	6242	5202	4459	3902	3468	3121
15	9,36	8424	6739	5616	4814	4212	3744	3370
16	10,20	9180	7344	6120	5246	4590	4080	3672
17	10,89	9801	7841	6534	5601	4901	4356	3920
18	11,43	10287	8230	3858	5878	5144	4572	4115
19	12,33	11097	8878	7398	6341	5549	4932	4439
20	13,11	11799	9439	7866	6742	5900	5244	4720
21	13,77	12393	9914	8262	7082	6197	5508	4957
22	14,37	12933	10346	8622	7390	6467	5748	5173

TABELA 6

La tabla fue elaborada con 540 rpm en la toma de fuerza y relación de transmisión (motora/movida).

OBSERVACIÓN

BIA®

Calcáreo	TABELA DE DISTRIBUCIÓN DE CALCÁREO ESPECÍFICA PARA EL MODELO DCF-CO							
		Motora (Cardan) 16		Movida (Eje Reductor) 12			Toma de Fuerza (Rpm) 540	
		Velocidad del tractor Km/h						
Abertura de la Escala	Cantidad Kg/s	Valores en Kg (10.000 m² para diferentes velocidades de trabajo						
		4	5	6	7	8	9	10
0	1,60	1440	1152	960	823	720	640	576
1	3,12	2808	2246	1872	1605	1404	1248	1123
2	3,52	3168	2534	2112	1810	1584	1408	1267
3	3,80	3420	2736	2280	1954	1710	1520	1368
4	4,56	4104	3283	2736	2345	2052	1824	1642
5	6,20	5580	4464	3720	3189	2790	2480	2232
6	6,60	5940	4752	3960	3394	2970	2640	2376
7	7,44	6696	5357	4464	3826	3348	2976	2678
8	7,68	6912	5530	4608	3950	3456	3072	2765
9	8,44	7596	6077	5064	4341	3798	3376	3038
10	8,96	8064	6751	5376	4608	4032	3584	3228
11	9,72	8748	6998	5832	4999	4374	3888	3499
12	10,00	9000	7200	6000	5143	4500	4000	3600
13	10,48	9432	7546	6288	5390	4716	4192	3773
14	11,56	10404	8323	6936	5945	5202	4624	4162
15	12,48	11232	8986	7488	6418	5616	4992	4493
16	13,60	12240	9792	8160	6994	6120	5440	4896
17	14,52	13068	10454	8712	7467	6534	5808	5227
18	15,24	13716	10973	9144	7838	6858	6096	5486
19	16,44	14796	11837	9864	8455	7398	6576	5918
20	17,48	15732	12586	10488	8990	7866	6992	6293
21	18,36	16524	13219	11016	9442	8262	7344	6610
22	19,16	17244	13795	11496	9854	8622	7664	6898

TABELA 7

La tabla fue elaborada con 540 rpm en la toma de fuerza y relación de transmisión (motora/movida).

OBSERVACIÓN

Yeso	TABELA DE DISTRIBUCIÓN DE YESO ESPECÍFICA PARA EL MODELO DCF-CO							
		Motora (Cardan) 16		Movida (Eje Reductor) 48			Toma de Fuerza (Rpm) 540	
		Velocidad del tractor Km/h						
Abertura de la Escala	Cantidad Kg/s	Valores en Kg (10.000 m² para diferentes velocidades de trabajo						
		4	5	6	7	8	9	10
0	0,22	198	158	132	113	99	88	79
1	0,34	306	245	204	175	153	136	122
2	0,46	414	331	276	237	207	184	166
3	0,58	522	418	348	298	261	232	209
4	0,70	630	504	420	360	315	280	252
5	0,82	738	590	492	422	369	328	295
6	0,94	846	677	564	483	423	376	338
7	1,060	954	763	636	545	477	424	382
8	1,180	1062	850	708	607	531	472	425
9	1,300	1170	936	780	669	585	520	468
10	1,420	1278	1022	852	730	639	568	511
11	1,540	1386	1109	924	792	693	616	554
12	1,660	1494	1195	996	854	747	664	598
13	1,780	1602	1282	1068	915	801	712	641
14	1,900	1710	1368	1140	977	855	760	684
15	2,020	1818	1454	1212	1039	909	808	727
16	2,140	1926	1541	1284	1101	963	856	770
17	2,226	2003	1603	1336	1145	1002	890,4	801
18	2,380	2142	1714	1428	1224	1071	952	857
19	2,500	2250	1800	1500	1286	1125	1000	900
20	2,620	2358	1886	1572	1347	1179	1048	943
21	2,740	2466	1973	1644	1409	1233	1096	986
22	2,860	2574	2059	1716	1471	1287	1144	1030

TABELA 8

La tabla fue elaborada con 540 rpm en la toma de fuerza y relación de transmisión (motora / movida).

OBSERVACIÓN

BIA ®

1 - *Antes de empezar a trabajar, hacer una revisión completa en el DCF-CO. Debese lubricar las crucetas, verificar el nivel de aceite de la caja multiplicadora y apretar las tuercas y tornillos. Verifique también el trabamiento de todos los pernos.*

2 - *La rotación ideal de trabajo es 540 rpm en la TDP (toma de fuerza). Verifique la rotación correspondiente en el motor, en el manual del tractor. Esa rotación en el motor del tractor, varia de tractor para tractor.*

3 - *Antes de llenar el DCF-CO, verifique si no hay nada dentro del depósito, observe si el enganche del mismo está completo y nivelado. Coloque el soporte de apoyo en la posición de transporte y mantenga la barra de tracción del tractor fija.*

4 - *Verifique siempre la tensión de la cinta transportadora.*

5 - *La velocidad promedio recomendada es de 6 a 7 km/h.*

6 - *La distancia entre las pasadas debe ser constante para no comprometer la uniformidad de la distribución.*

7 - *Durante todo el trabajo, mantenga la rotación del motor constante, evitando la variación de velocidad promedio del tractor, para no ocurrir ineficiencia o fallas en la distribución del producto.*

8 - *Para conectar o desconectar el cardan, la toma de fuerza debe estar apagada.*

9 - *El peso del producto está relacionado con su granulometría y densidad.*

PRESIÓN DE LAS LLANTAS - DCF-CO 3000 / 6000 / 8000

1 - Las llantas deben estar siempre calibradas correctamente, evitando desgastes prematuros por exceso o falta de presión.

2 - Antes de calibrar las llantas, verificar el modelo utilizado en su DCF-CO y conferir al lado la calibración correcta.

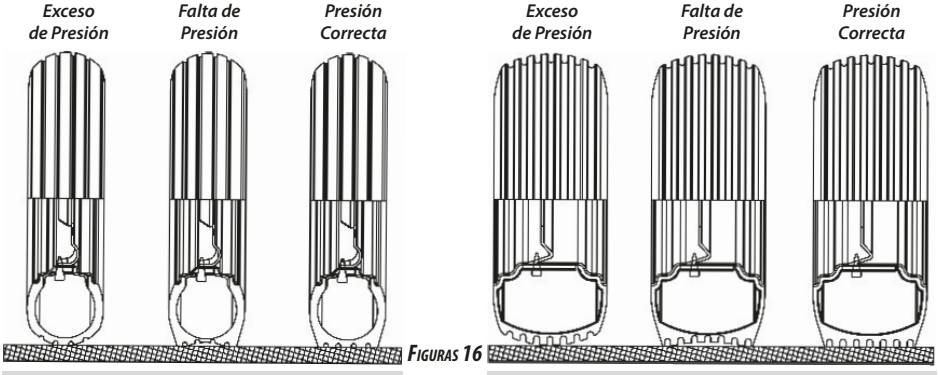

Figuras 16

Llantas 7.50 X 16 : utilizar 60 lbs / pol².

Llantas 11L-15 : utilizar 52 lbs / pol².

IMPORTANTE

Las llantas utilizadas en el DCF-CO son:		
Modelo	*Llantas Standard*	*Llantas Opcionales*
DCF-CO 3000	(02) 7.50 x 16	(02) 11L-15
DCF-CO 6000	(04) 7.50 x 16	(04) 11L-15
DCF-CO 8000	(04) 11L-15	--

Tabela 9

1 - La lubricación es indispensable para un bueno desempeño y mayor durabilidad del implemento, ayudando en el ahorro de los costos de mantenimiento.

2 - Antes de empezar la operación, lubrique cuidadosamente todos los alemites (graseros) observando siempre los intervalos de relubricación en las páginas siguientes.

3 - Certifiquese de la calidad del lubricante, en cuanto a su eficiencia y pureza, evitando utilizar productos contaminados por agua, tierra u otros agentes.

TABELA DE GRASAS E EQUIVALENTES

Fabricante	*Tipos de grasa recomendada*
Petrobrás	Lubrax GMA 2
Atlantic	Litholine MP 2
Ipiranga	Super Grasa Ipiranga Ipiranga Super Grasa 2 Ipiflex 2
Castrol	LM 2
Mobil	Mobilgrease MP 77
Texaco	Marfak 2 Agrotex 2
Shell	Retinax A Alvania EP 2
Esso	Multipurpose grease H
Bardahl	Maxlub APG 2 EP

Tabela 10

Si hay otros fabricantes y/o marcas de grasas equivalentes que no constan en la tabla, consultar el manual técnico del fabricante.

PUNTOS DE LUBRICACIÓN - DCF-CO 3000 / 6000 / 8000

ATENCIÓN *Al lubricar el DCF-CO, no exceder en la cantidad de grasa nueva. Introduzca una cantidad suficiente.*

LUBRICAR A CADA 5 HORAS DE TRABAJO

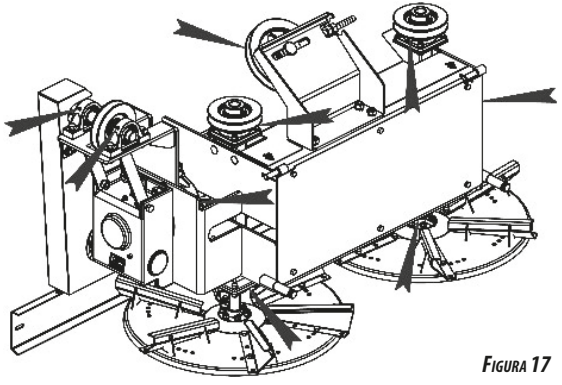

Figura 17

LUBRICAR A CADA 8 HORAS DE TRABAJO

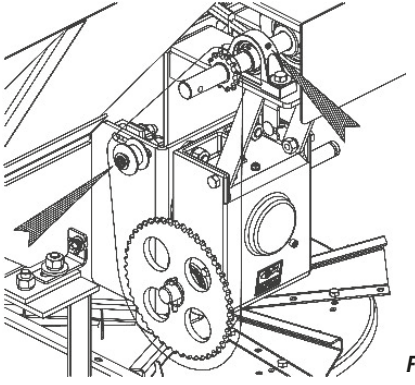

Figuras 18

PUNTOS DE LUBRICACIÓN - DCF-CO 3000 / 6000 / 8000

ATENCIÓN *Al lubricar el DCF-CO, no exceder en la cantidad de grasa nueva. Introduzca una cantidad suficiente.*

LUBRICAR A CADA 8 HORAS DE TRABAJO

- Lubricar las crucetas (1) con grasa en intervalos de 8 horas.
- El eje telescópico (2) deberá ser lubricado semanalmente.

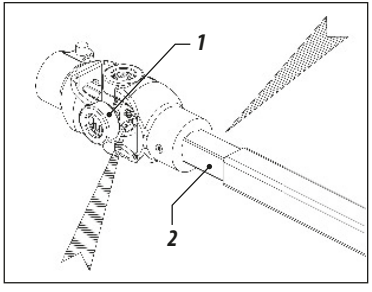

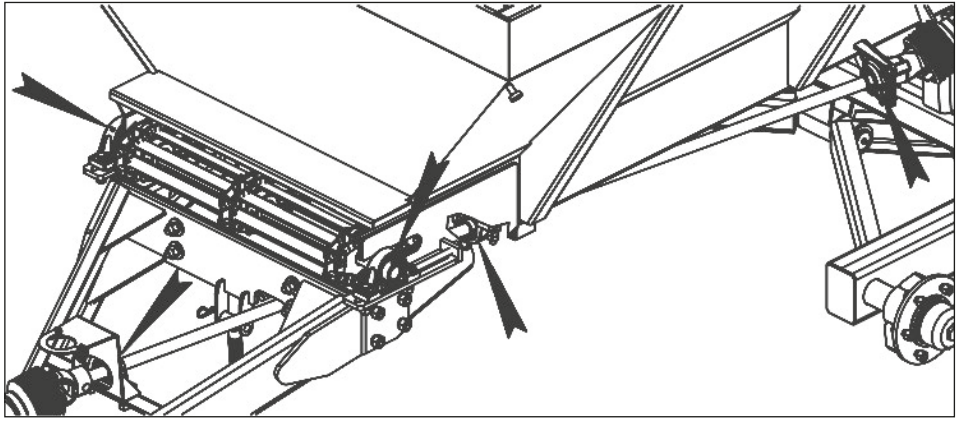

FIGURAS 18

ATENCIÓN *Al lubricar el DCF-CO, no exceder en la cantidad de grasa nueva. Introduzca una cantidad suficiente.*

LUBRICAR A CADA 24 HORAS DE TRABAJO

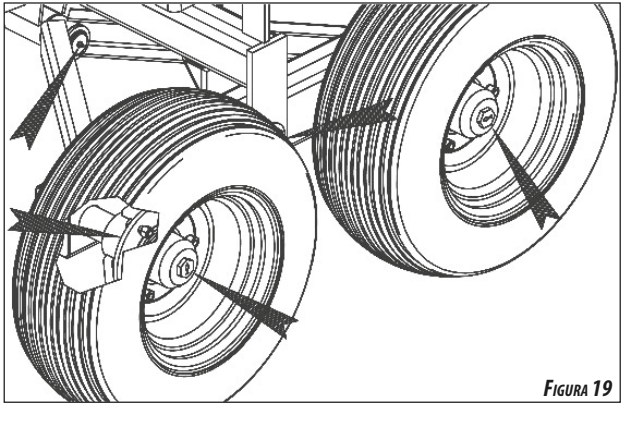

Figura 19

LUBRICAR A CADA 30 HORAS DE TRABAJO

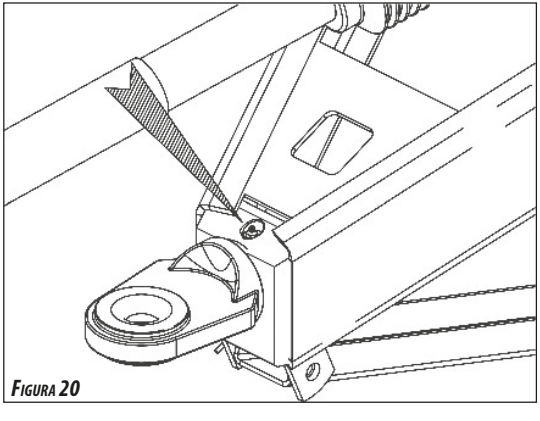

Figura 20

- Verifique periodicamente el nivel de aceite de la caja reductora (1), a través del tornillo indicador de nivel (2) y completar siempre que necesario.
- Para hacer la sustitución total del aceite de la caja reductora (1), proceda de la siguiente manera:
1 - Sacar la tapa de drenaje (4), el buje de alivio (3) y el tornillo indicador de nivel (2) dejando vaciar todo el aceite de la caja reductora (1).
2 - Enseguida, reponer la tapa de drenaje (4) y llenar por el buje de alivio (3) hasta que el aceite aparezca en el indicador de nivel (2).
3 - Finalizar reponiendo el tornillo indicador de nivel (2) y el buje de alivio (3).

OBSERVACIÓN

- Sustitua el aceite en las primeras 200 horas de trabajo.
- Después, cambiar a cada 1000 horas de trabajo.
- Cuando estuvir en uso una determinada marca de aceite, evite completar el nivel con aceite de marca y especificación diferente.

IMPORTANTE

Antes de poner el DCF-CO en funcionamiento, sacar el buje ("A") de la caja reductora y poner en su lugar el buje de alivio ("B").

ATENCIÓN

- No permita que personas y animales manténganse cerca durante el trabajo.

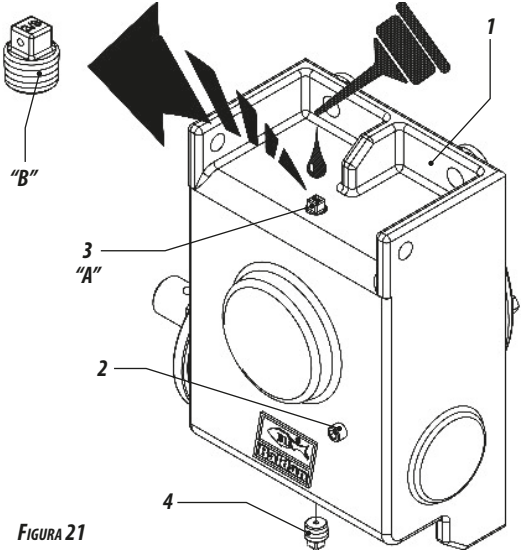

FIGURA 21

- El fusible de seguridad (1) del reductor, tiene la finalidad de evitar daños en el sistema de transmisión ocurridos por esfuerzos superiores al dimensionado.
- Si el fusible de seguridad (1) empezar a romperse con frecuencia, verifique:

1 - Si no hay algo trabando la cinta.

2 - Si el producto no está muy compactado sobre la cinta, el que puede ocurrir con productos en polvo secos.

3 - La regulación del tensor de la cinta, uno de los lados puede estar más tensionado que el otro.

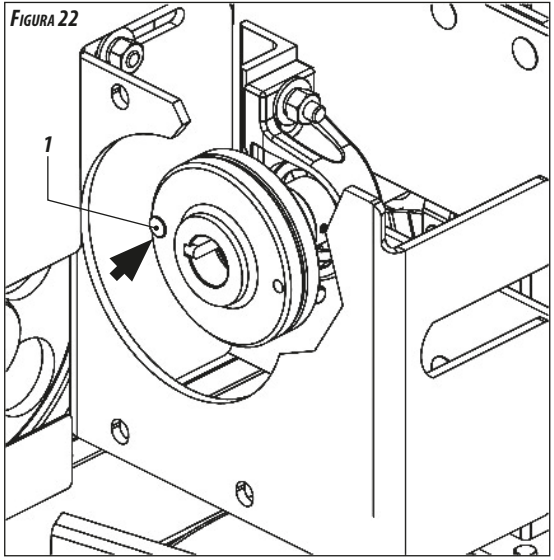

Figura 22

⚠ ATENCIÓN

- Solo utilize fusible original de fábrica, pues solamente este tiene la resistencia controlada.

MANTENIMIENTO OPERACIONAL - DCF-CO 3000 / 6000 / 8000

PROBLEMAS	CAUSAS PROBABLES	SOLUCIONES
No llega el producto sobre los platos o la cantidade es insuficiente.	La compuerta puede estar cerrada.	Regular la abertura de la compuerta de acuerdo a la tabla.
	Algo puede estar trabando la cinta.	Verifique y proceda la limpieza de la cinta.
	Cinta, cadena de transmisión o fusible rotos.	Verificar y enmendar la cinta, la cadena o cambiar el fusible.
	Montaje incorrecto de los engranajes.	Haga el montaje correcto de los engranajes de acuerdo con la velocidad deseada.
Distribución de producto en el suelo no es uniforme.	Distancia muy lejos entre una pasada y otra.	Disminuya la distancia entre las pasadas y opere conforme la distancia recomendada.
	Posición incorrecta de las aletas sobre los discos distribuidores.	Verifique la posición de las aletas si no están invertidas de acuerdo con el sentido de giro de los platos distribuidores. En caso de estaren invertidas, proceda el montaje correcto de las mismas.
	Rotación de la toma de potencia.	Corregir rotación en la toma de fuerza, que debe ser de 540 Rpm.
	Viento muito fuerte.	Aguardar disminuir el viento o utilizar el deflector de lona trasero (opcional).

PROBLEMAS	CAUSAS PROBABLES	SOLUCIONES
Faja de distribución muy estrecha.	Posición de las aletas sobre los platos distribuidores.	Regule las aletas sobre los platos para posición más abierta.
Vibración o ruidos excesivos durante la operación.	Cuerpos estraños dentro del DCF-CO.	Verificar y sacar si existen.
	Montaje incorrecto del cardan o crucetas desgastadas.	Haga el montaje correcto del cardan o sustitua las crucetas con desgastes excesivos.
	Cojinetes sueltos o dañados.	Apretar los cojinetes o sustituir si estuviren dañados.
	Regulación de la cinta.	Tensionar la cinta transportadora.
	Rotación en el toma de fuerza.	Mantener la rotación en 540 Rpm.
Dosificación recomendada no es alcanzada.	Sistema dosificador. Velocidad de trabajo arriba del recomendado.	Aumentar la abertura de la compuerta. Disminuir la velocidad de trabajo.
Dosagem maior que a recomendada.	Sistema dosador. Velocidade de trabalho abaixo do recomendado.	Disminuir la abertura de la compuerta. Ajuste la velocidad de trabajo a la recomendada.
Rotura del fusible con frecuencia.	Cinta trabjando con exceso de velocidad. Cuerpos estraños trabando la cinta.	Disminuir la velocidad de la cinta y aumentar la abertura de la compuerta. Verifique y proceda la limpieza de la cinta.

09 - CUIDADOS

1 - Verifique las condiciones de todos los pernos y tornillos antes de empezar el uso del DCF-CO.

2 - A cada 8 horas de trabajo, apretar los tornillos y tuercas.

3 - La velocidad de movimiento debe ser cuidadosamente controlada conforme las condiciones del terreno.

4 - Los distribuidores Baldan, modelos ***DCF-CO 3000, 6000 y 8000*** son utilizados en diferentes aplicaciones, exigiendo conocimiento y atención durante su utilización.

5 - Solamente las condiciones locales, podrán determinar la mejor manera de operación de los mismos.

6 - Al armar o desarmar cualquier parte del DCF-CO, hacer uso de métodos y herramientas adecuadas.

7 - Conferir siempre si las piezas no presentan desgastes. De ser necesario una sustitución, ***exija siempre piezas originales Baldan***.

LIMPIEZA GENERAL - DCF-CO 3000 / 6000 / 8000

- Debido la acción corrosiva de los fertilizantes, recomendamos que se haga una limpieza en su DCF-CO antes de almacenarlo, para conservar y prolongar la vida útil de su equipo. Para eso proceder de la siguiente manera:

1 - Primeramente haga una limpieza general, removiendo todos los residuos que estuviren dentro y fuera del DCF-CO. Enseguida, lavar por completo.

2 - Después, verifique si la pintura no se ha desgastado, si necesario echar una mano general de pintura.

3 - Enseguida, sacar las cadenas de transmisión y mantenerlas en baño de aceite hasta la próxima utilización. Recomendamos sacar también la correa y protegerla resecación.

4 - Lubricar totalmente el DCF-CO y verificar si hay partes que presentan desgastes o holguras, haga el ajuste necesario o la sustitución de las piezas, dejando el equipo listo para el próximo trabajo.

5 - Después de todos los cuidados de mantenimiento, almacene su DCF-CO en local seguro y apropiado, debidamente apoyada.

ATENCIÓN

- No utilize detergentes químicos para lavar el DCF-CO, este producto puede dañar la pintura.

10 - OPCIONALES

- El DCF-CO posee opcionales que podrán ser adquiridos para mayor seguridad y también para diversos tipos de trabajo.

PROTECCIÓN DE LOS PLATOS

- La protección es utilizada en los platos distribuidores para asegurar mayor protección durante los trabajos con el DCF-CO.

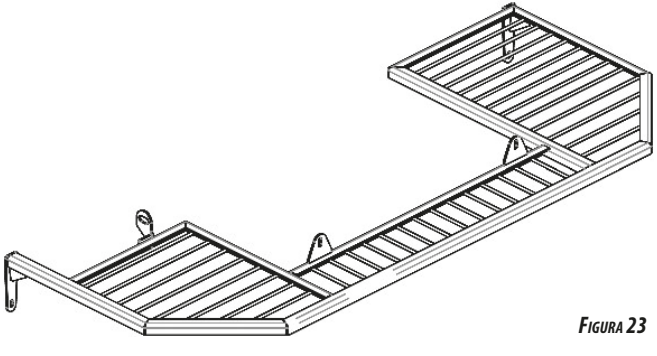

Figura 23

CAJA DIRECCIONADORA

- La caja direccionadora es utilizada para trabajos donde la aplicación del abono deberá ser direccionada en línea, por ejemplo sobre copas de árboles.

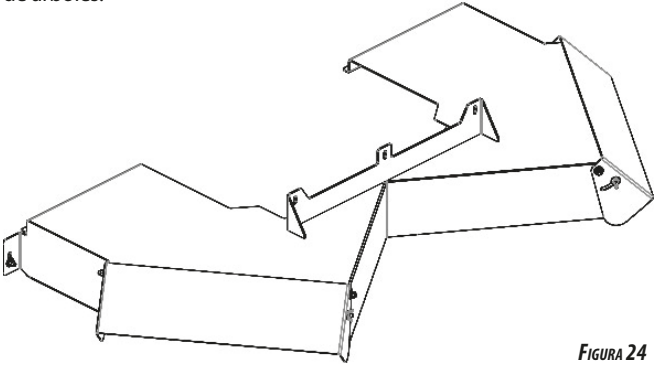

Figura 24

LLANTAS 11L-15 - DCF-CO 3000 / 6000

- Para trabajos en suelos arcillosos, el DCF-CO 3000 y 6000 pueden ser adquiridos opcionalmente con llantas 11L-15.

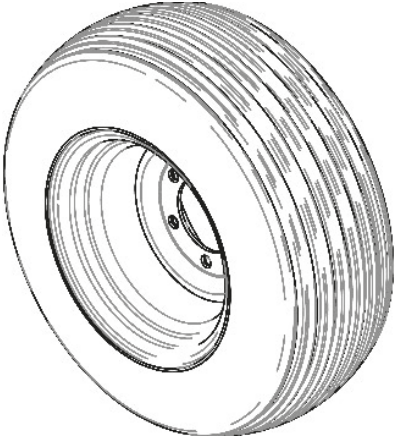

Figura 25

DEFLECTOR TRASERO DE LONA

- El deflector es utilizado para la distribución de productos en polvo principalmente cuando hay vientos. El uso del deflector, asegura mayor uniformidad en la distribución, reteniendo el produto.

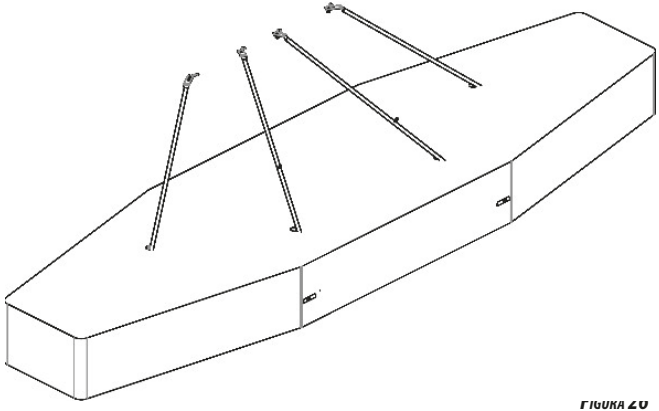

Figura 26

11 - IDENTIFICACIÓN

- Para consultar el catalogo de piezas o solicitar el servicio técnico de BALDAN, siempre indicar el modelo (1), el número de serie (2) y la fecha de fabricación (3), que está en la etiqueta de identificación.

EXIJA SIEMPRE REPUESTOS ORIGINALES BALDAN

Busque en su región el representante BALDAN, el tendrá inventario de piezas originales.

INGENIERÍA
Edición de Catálogos y Manuales

Código: *6055010529-5*
CPT: *DCFCO00818*

ATENCIÓN

Los diseños contenidos en este manual de instrucciones son meramente ilustrativos.

CONTACTO

En caso de dudas no operar el equipo y hacer contacto con nuestro departamento de Posventa.
Telefone: *0800-152577*
e-mail: *export@baldan.com.br*

IDENTIFICACIÓN

IDENTIFICACIÓN DEL PRODUCTO

Realizar la identicación de los datos a continuación para tener siempre informaciones correctas sobre la vida de su equipo.

Propietario: _____

Reventa: _____

Hacienda: _____

Ciudad: _____ ***Estado:*** _____

Nº Certificado de Garantia: _____

Modelo: _____

Nº de Série: _____

Fecha de la Compra: _____ / _____ / _____ ***NF. Nº:*** _____

ANOTACIONES

_____

_____

_____

_____

_____

_____

_____

_____

_____

_____

_____

_____

_____

CERTIFICADO DE GARANTÍA

BALDAN IMPLEMENTOS AGRÍCOLAS S/A, garantiza el funcionamiento normal de los productos al revendedor por un período de 6 (seis) meses, a partir de la fecha de entrega mencionada en la factura de venta del revendedor al primer consumidor final.

Durante este período es responsabilidad de Baldan reparar defectos de material y/o fabricación, siendo los costos de mano de obra, fletes y otras despesas de responsabilidad del revendedor. En el período de garantía, la solicitud y sustitución de eventuales partes defectuosas deberá ser realizada al revendedor, que enviará la pieza defectuosa para análisis en Baldan. De no ser posible este procedimiento y que el revendedor no pueda solucionar el reclamo, el mismo debe solicitar respaldo técnico de Baldan, a través informes específicos distribuidos a los revendedores. Después del análisis de las partes sustituidas por el servicio técnico de Baldan, a punto de ser concluido que no era un problema de garantía, por tanto será responsabilidad del revendedor los costos relacionados a la sustitución; así como gastos en material, viaje incluso alojamiento y alimentación, accesorios, lubricante utilizado y demás gastos resultantes de la llamada a la Asistencia Técnica. Y, con todo, la compañía Baldan está autorizada a emitir la factura a nombre de su respectivo distribuidor. Cualquier reparación realizada por el revendedor en el equipo que esté en período de garantía, solamente podrá ser autorizado mediante el envío anticipado de un presupuesto, informando el valor de todos los repuestos y de la mano de obra que va a ser ejecutada.

La garantía perderá su validez, siempre que el producto sufrir reparos o modificaciones en empresas no autorizadas por Baldan, bien como la aplicación de repuestos o componentes no originales al equipo del cliente. La garantía es anulada de ser constatado que el defecto o daño es resultante de utilización inadecuada del producto, falta de experiencia del operador y/o no seguimiento de las instrucciones generales del manual de instrucciones.

Se acuerda que la presente garantía no cubre llantas, depósitos de polietileno, ejes cardanes, componentes hidráulicos, entre otros, que son repuestos garantizados por sus fabricantes. Los defectos de fabricación o materiales, objeto de este término de garantía, no constituye en modo alguno, motivación para rescisión del contrato de compra y venta, o compensación por daños y perjuicios de cualquier tipo.

Para hacer una solicitud de garantía, el distribuidor deberá proceder de la siguiente manera: Enviar un informe técnico detallado informando el problema (Informe de solicitud de Asistencia Técnica al Cliente), que puede ser obtenido a través del correo aftersales@baldan.com.br o a través de nuestra página web. Enviar si posible, películas, fotos de la (s) pieza (s) solicitada (s). Indicar en el informe: El modelo, número de série, año de fabricación, etc, o sea, todos los datos solicitados en el informe. La (s) pieza (s) danificada (s) deberá (n) quedarse a la disposición para análisis de nuestro personal técnico en una futura visita (caso sea solicitado). La Baldan reserva el derecho de alterar y/o mejorar las características técnicas de sus productos, sin aviso anticipado y sin obligación de así proceder con los anteriormente comercializados.

CERTIFICADO DE INSPECCIÓN Y ENTREGA

- ***SERVICIO ANTES DE LA ENTREGA***: Este equipo fue preparado cuidadosamente por el revendedor, revisado en todas sus partes de acuerdo con las prescripciones del fabricante.
- ***SERVICIO DE ENTREGA***: El cliente ha sido informado sobre los términos de garantía vigentes e instruido sobre la utilización y cuidados de mantenimiento. Confirmo que he sido informado sobre los términos de garantía vigentes e instruido sobre la utilización y mantenimiento correcto del equipo.

Equipo: _____ *Número de Serie:* _____

Fecha: _____ *Factura:* _____ *Revendedor:* _____

Ciudad: _____ *Provincia:* _____ *Zona postal:* _____

Propietario: _____ *Teléfono:* _____

Direccíon: _____ *Número:* _____

Ciudad: _____ *Provincia:* _____

Correo eletrónico: _____ *Fecha de la venta:* _____

1ª - Propietario *Firma / Sello del revendedor* _____

CERTIFICADO DE INSPECCIÓN Y ENTREGA

- ***SERVICIO ANTES DE LA ENTREGA***: Este equipo fue preparado cuidadosamente por el revendedor, revisado en todas sus partes de acuerdo con las prescripciones del fabricante.
- ***SERVICIO DE ENTREGA***: El cliente ha sido informado sobre los términos de garantía vigentes e instruido sobre la utilización y cuidados de mantenimiento. Confirmo que he sido informado sobre los términos de garantía vigentes e instruido sobre la utilización y mantenimiento correcto del equipo.

Equipo: _____ *Número de Serie:* _____

Fecha: _____ *Factura:* _____ *Revendedor:* _____

Ciudad: _____ *Provincia:* _____ *Zona postal:* _____

Propietario: _____ *Teléfono:* _____

Direccíon: _____ *Número:* _____

Ciudad: _____ *Provincia:* _____

Correo eletrónico: _____ *Fecha de la venta:* _____

2ª - Revendedor *Firma / Sello del revendedor* _____

CERTIFICADO DE INSPECCIÓN Y ENTREGA

- ***SERVICIO ANTES DE LA ENTREGA***: Este equipo fue preparado cuidadosamente por el revendedor, revisado en todas sus partes de acuerdo con las prescripciones del fabricante.
- ***SERVICIO DE ENTREGA***: El cliente ha sido informado sobre los términos de garantía vigentes e instruido sobre la utilización y cuidados de mantenimiento. Confirmo que he sido informado sobre los términos de garantía vigentes e instruido sobre la utilización y mantenimiento correcto del equipo.

Equipo: _____ *Número de Serie:* _____

Fecha: _____ *Factura:* _____ *Revendedor:* _____

Ciudad: _____ *Provincia:* _____ *Zona postal:* _____

Propietario: _____ *Teléfono:* _____

Direccíon: _____ *Número:* _____

Ciudad: _____ *Provincia:* _____

Correo eletrónico: _____ *Fecha de la venta:* _____

3ª - Fabricante *Firma / Sello del revendedor* _____

6055010529 5

BALDAN IMPLEMENTOS AGRÍCOLAS S/A.

Av. Baldan, 1500 | Nova Matão | CEP: 15993-000 | Matão-SP | Brasil
Teléfono: (0**16) 3221-6500 | Fax: (0**16) 3382-6500
Home Page: www.baldan.com.br | e-mail: sac@baldan.com.br
Exportación - Teléfono: 55 16 3221-6500 | Fax: 55 16 3382-4212 | 3382-2480
e-mail: export@baldan.com.br