Manual de Instrucciones

DCFr / DCFc

Distribuidor de Calcáreo y Abono (Reductor/Correa)

BALDAN

▪ Presentación

Agradecemos la preferencia y queremos felicitarlo por la excelente elección que acaba de hacer, pues usted ha adquirido un producto fabricado con la tecnología **BALDAN IMPLEMENTOS AGRÍCOLAS S/A.**

Este manual le guiará en los procedimientos que se hacen necesarios desde su adquisición hasta los procedimientos operativos de utilización, seguridad y mantenimiento.

BALDAN garantiza que entregó este implemento a la reventa completa y en perfectas condiciones.

La reventa se responsabilizó por la guardia y conservación durante el período que quedó en su poder, y aún, por el montaje, reaprietos, lubricaciones y revisión general.

En la entrega técnica el revendedor debe orientar al cliente usuario sobre mantenimiento, seguridad, sus obligaciones en eventual asistencia técnica, la estricta observancia del término de garantía y la lectura del manual de instrucciones.

Cualquier solvencia de asistencia técnica en garantía, deberá ser hecha al revendedor en que fue adquirido.

Reiteramos la necesidad de la lectura atenta del certificado de garantía y la observancia de todos los ítems de este manual, pues actuando así estará aumentando la vida de su implemento.

Manual de Instrucciones

DCFr / DCFc

Distribuidor de Calcáreo y Abono (Reductor/Correa)

BALDAN IMPLEMENTOS AGRÍCOLAS S/A.
CNPJ: 52.311.347/0009-06
Insc. Est.: 441.016.953.110

Escanee el Código QR en la placa de identificación de su equipo y accede en línea a este Manual de Instrucciones.

BALDAN

Índice

GARANTÍA BALDAN **07**
INFORMACIONES GENERALES **08**
Al propietario *08*
NORMAS DE SEGURIDAD **09**
Al operador ..... *09 - 13*
ADVERTENCIAS ..... **14 - 15**
COMPONENTES **16**
DCFr - Distribuidor de Calcáreo y Abono (Transmisión por Reductor) *16*
DCFc - Distribuidor de Calcáreo y Abono (Transmisión por Correia) *17*
DIMENSIONES **18**
DCFr/DCFc 3000/6000/8000 ..... *18*
ESPECIFICACIONES **19**
DCFr/DCFc 3000/6000/8000 ..... *19*
MONTAJE **20**
Montaje de los neumáticos *20*
Montaje de extensión del cucharón (Opcional) *21*
ENGANCHE **22**
Enganche el tractor *22*
Suporte de apoyo *23*
NIVELACIÓN **24**
Nivelación del distribuidor *24*
AJUSTE **25**
Acoplamiento del cardán en la TDP *25*
Ajuste de la longitud del cardán ..... *26 - 27*
AJUSTE **28**
Velocidad de la cinta - DCFr *28*
Velocidad de la cinta - DCFc *29*
Tensión de la estera *30*
Tensión de la corriente *31*
Tensión de la cinta *32*
Cambio de las cintas *33*
Regulación de la conducta *34*
Posición de las aletas en los discos distribuidores *35*
Recomendaciones para el cardán *36*
OPERACIONES **37**
Distancia entre las pasadas *37*
Superposición *37*
Recomendaciones para la operación *38*
Recomendaciones generales ..... *38 - 39*

Índice

SISTEMA DE DISTRIBUCIÓN **40**
Tabla de distribuición de calcáreo seco - Kg/ha ..... *40 - 42*
CÁLCULOS **43**
Cálculo de la velocidad de trabajo *43*
Cálculo de la dosificación de abono por minuto *43*
MANTENIMIENTO **44**
Presión de los neumáticos *44*
Lubrificación *45*
Lubricar cada 5 horas de trabajo *46*
Lubricar cada 8 horas de trabajo ..... *47 - 49*
Lubricar cada 24 horas de trabajo *50*
Lubricar cada 30 horas de trabajo *50*
Lubricar cada 60 horas de trabajo *51*
Fusible de seguridad *52*
Cambio de aceite - Caja reductora *53*
Cambio de aceite - Caja de transmisión *53*
Reemplazo de la caja de cambios DCFr (Transmisión por reductor) ..... *55 - 57*
Reemplazo de la caja de cambios DCFc (Transmisión por Correa) ..... *58 - 63*
Reemplazo de corona y piñon (caixa reductora) ..... *64 - 66*
Mantenimiento Operacional ..... *67 - 68*
Cuidados *69*
Limpieza general ..... *68 - 69*
Conservación del distribuidor ..... *70 - 71*
OPCIONAL **72**
Accesorios opcionales ..... *72 - 73*
IDENTIFICACIÓN **74**
Plaqueta de identificación *74*
Identificación del producto *75*
NOTAS ..... **76 - 77**
CERTIFICADO **78**
Certificado de garantía ..... *78 - 84*

▪ Garantía Baldan

BALDAN IMPLEMENTOS AGRÍCOLAS S/A, garantiza el funcionamiento normal del implemento al revendedor por un período de 6 (seis) meses contados a partir de la fecha de entrega en la factura de reventa al primer consumidor final.

Durante este período **BALDAN** se compromete a reparar defectos de material y/o fabricación de su responsabilidad, siendo la mano de obra, fletes y otros gastos de responsabilidades del revendedor.

En el período de garantía, la solicitud y sustitución de eventuales partes defectuosas deberá ser hecha al revendedor de la región, que enviará la pieza defectuosa para análisis en **BALDAN**.

Cuando no sea posible tal procedimiento y agotada la capacidad de resolución por parte del revendedor, el mismo solicitará apoyo de la Asistencia Técnica de **BALDAN**, a través de un formulario específico distribuido a los revendedores.

Después del análisis de los elementos sustituidos por parte de la Asistencia Técnica de **BALDAN**, y concluido que no se trata de garantía, entonces será responsabilidad del revendedor los costos relacionados con la sustitución; así como los gastos de material, viaje incluyendo estancia y comidas, accesorios, lubricante utilizado y demás gastos provenientes del llamado a la Asistencia Técnica, quedando la empresa **BALDAN** autorizada a efectuar su facturación en nombre de la reventa.

Cualquier reparación hecha en el producto que se encuentra dentro del plazo de garantía por el revendedor, sólo será autorizado por **BALDAN** mediante presentación previa de presupuesto describiendo piezas y mano de obra a ser ejecutada.

Queda excluido de este término el producto que sufre reparaciones o modificaciones en oficiales que no pertenezcan a la red de revendedores **BALDAN**, así como la aplicación de piezas o componentes no genuinos al producto del usuario.

La presente garantía se hará nula cuando se constata que el defecto o daño es resultado de un uso indebido del producto, de la inobservancia de las instrucciones o de la inexperiencia del operador.

Se ha convenido que la presente garantía no cubre neumáticos, depósitos de polietileno, cardanes, componentes hidráulicos etc., que son equipos garantizados por sus fabricantes.

Los defectos de fabricación y/o material, objeto de este término de garantía, no constituirá, en ninguna hipótesis, motivo para la rescisión de contrato de compra y venta, o para la indemnización de cualquier naturaleza.

BALDAN se reserva el derecho de modificar y/o perfeccionar las características técnicas de sus productos sin previo aviso y sin obligación de proceder con los productos anteriormente fabricados.

▪ Informaciones Generales

• Al propietario

A BALDAN IMPLEMENTOS AGRÍCOLAS S/A, no se responsabiliza por cualquier daño causado por accidente proveniente de uso, transporte o en el almacenamiento indebido o incorrecto de su implemento, sea por negligencia y/o inexperiencia de cualquier persona.

Sólo las personas que posean el total conocimiento del tractor y del implemento deben efectuar el transporte y la operación de los mismos.

BALDAN no se responsabiliza por ningún daño provocado en situaciones imprevisibles o ajenas al uso normal del implemento.

El manejo incorrecto de este equipo puede ocasionar accidentes graves o fatales. Antes de poner en funcionamiento el equipo, lea cuidadosamente las instrucciones en este manual. Asegúrese de que la persona responsable de la operación está instruida en cuanto al manejo correcto y seguro. Asegúrese de que el operador ha leído y entiende el manual de instrucciones del producto.

⚠ ATENCIÓN

NR-31 - SEGURIDAD Y SALUD EN EL TRABAJO EN LA AGRICULTURA, PECUARIA, SILVICULTURA, EXPLOTACIÓN FLORESTAL Y ACUICULTURA.

Esta Norma Reguladora tiene por objetivo establecer los preceptos a ser observados en la organización y en el ambiente de trabajo, de forma compatible con la planificación y el desarrollo de las actividades de la agricultura, la ganadería, la silvicultura, la explotación forestal y la acuicultura con la seguridad y la salud ambiente del trabajo.

SR. PROPIETARIO U OPERADOR DEL EQUIPO.
Lea y cumpla atentamente lo dispuesto en la NR-31.

Más información, consulte el sitio y lea en su totalidad la NR-31.
http://portal.mte.gov.br/legislacao/normas-regulamentadoras-1.htm

▪ Normas de seguridad

• Al operador

ESTE SÍMBOLO INDICA IMPORTANTE ADVERTENCIA DE SEGURIDAD. EN ESTE MANUAL, SIEMPRE QUE USTED ENCUENTRE, LEA CON ATENCIÓN EL MENSAJE QUE SIGUE Y ESTÉ ATENTO CUANDO LA POSIBILIDAD DE ACCIDENTES PERSONALES.

ATENCIÓN

Lea el manual de instrucciones para conocer las prácticas de seguridad recomendadas.

ATENCIÓN

Sólo comience a operar el tractor, cuando esté debidamente acomodado y con el cinturón de seguridad trabado.

ATENCIÓN

No transporte personalmente sobre el tractor ni dentro ni sobre el equipo.

ATENCIÓN

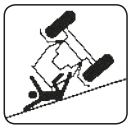

Hay riesgos de lesiones gravas por tumbado al trabajar en terrenos inclinados.

ATENCIÓN

No trabaje con el tractor si el frente se encuentra sin lastre suficiente para el equipo trasero. Teniendo cuidado de levantar, añada pesos o las tiras en el frente o en las ruedas delanteras.

ATENCIÓN

Antes de hacer cualquier mantenimiento en su equipo, asegúrese de que esté debidamente parado. Evite ser atropellado.

ATENCIÓN

Cuidado al manipular el pie de apoyo del DCFr/ DCFc, ya que hay riesgo de accidentes.

▪ Normas de seguridad

ATENCIÓN SIGA TODAS LAS RECOMENDACIONES, ADVERTENCIAS Y PRÁCTICAS SEGURAS RECOMENDADAS EN ESTE MANUAL, COMPRENDE LA IMPORTANCIA DE SU SEGURIDAD. ACCIDENTES PUEDEN LLEVAR A LA INVALIDEZ O INCLUSO LA MUERTE. ¡RECUERDA, ACCIDENTES PUEDEN SER EVITADOS!

ATENCIÓN

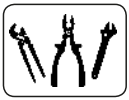

No haga ajustes con el DCFr/DCFc en funcionamiento.
Al hacer cualquier servicio en el DCFr/DCFc, desenchufe antes el tractor.
Utilice herramientas adecuadas.

ATENCIÓN

Evite calentar partes próximas a las líneas de fluidos.
El calentamiento puede generar fragilidad en el material, rompimiento y salida del fluido presurizado, pudiendo causar quemaduras y heridas.

ATENCIÓN

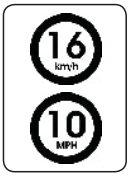

Al transportar el DCFr/DCFc, no sobrepase la velocidad de 16 Km/h o 10 MPH, evitando riesgos de daños y accidentes.

ATENCIÓN

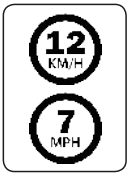

Al trabajar con el DCFr/DCFc, no sobrepase la velocidad de 12Km/h o 7 MPH, evitando riesgos de daños y accidentes.

ATENCIÓN

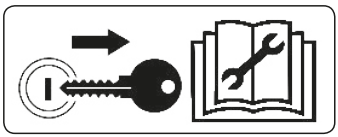

Retire la llave de encendido antes de realizar cualquier tipo de mantenimiento en el DCFr/DCFc. Se protege de posibles heridas o muerte, causados por una partida imprevista del DCFr/DCFc.
Si el DCFr/DCFc no está debidamente enganchado, no arranque el tractor.

ATENCIÓN

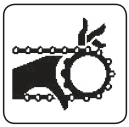

No opere el DCFr/DCFc, si la protección de la transmisión no está debidamente fijada.
Sólo retire la protección para proceder al cambio del engranaje, vuelva a colocarla inmediatamente.
No haga ajustes con el DCFr/DC-Fc en movimiento.

Normas de seguridad

ATENCIÓN

Mantenga siempre limpio de residuos como aceite o grasa los lugares de acceso y de trabajo, ya que pueden causar accidentes.

ATENCIÓN

Antes de iniciar el trabajo o el transporte del DCFr/DCFc, compruebe que hay personas u obstrucciones cercanas a la misma.

ATENCIÓN

Jamás haga soldaduras en la rueda montada con neumático, el calor puede causar un aumento de presión de aire y provocar la explosión del neumático.
Al llenar el neumático se coloca al lado del neumático, nunca frente al mismo.
Para el llenado del neumático, utilice siempre dispositivo de contención (caja de llenado).

ATENCIÓN

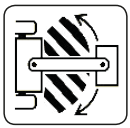

Mantenga libre el área de articulación mientras el DCFr/DCFc esté en funcionamiento.
En las curvas cerradas evite que las ruedas del tractor toquen el encabezado.

ATENCIÓN

Existe riesgo de lesiones o muerte al operador del DCFr/DCFc ya los espectadores durante las operaciones por los motivos siguientes:
- Contacto del cuerpo con los discos rotativos.
- Involucramiento del cuerpo en ejes de transmisión y ejes rotativos.

ATENCIÓN

Descartar residuos de forma inadecuada afecte el medio ambiente y la ecología, pues estará flotando ríos, canales o el suelo.
Infórmese sobre la forma correcta de reciclar o de descartar los residuos.

¡PROTEJA EL MEDIO AMBIENTE!

▪ Normas de seguridad

⚠ ATENCIÓN

Para prevenir intoxicaciones, lesiones graves o muerte, cuando el DCFr/DCFc está en funcionamiento y los discos giratorios giran, proceda de la siguiente manera:

- Detener y apagar el DCFr/DCFc si hay personas a menos de 50 metros de distancia.
- No quede expuesto a la deriva del producto.

- No coloque manos o pies debajo de los discos rotativos.

- Nunca permita a personas sobre o bajo el DCFr/DCFc especialmente niños.

⚠ ATENCIÓN

El DCFr/DCFc puede soltar fragmentos o lanzar objetos a altas velocidades, lo que puede causar lesiones graves o muerte para las personas cercanas.

⚠ ATENCIÓN

Cuidado al transitar con el DCFr/DCFc bajo las líneas de energía eléctrica, ramas de árboles bajos y otras obstrucciones elevadas, evitando lesiones graves o incluso la muerte.

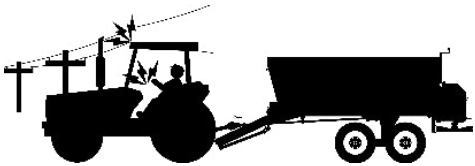

⚠ ATENCIÓN

No quede expuesto al aire que sale de los discos distribuidores cuando esté en funcionamiento. Utilice protectores.
- Durante la manipulación y aplicación, utilice EPI.
- Lea atentamente la etiqueta del producto utilizado.
- Lavar bien las manos después de manipular los productos.
- En caso de intoxicación por inhalación o aspiración, mantenga a la persona en un lugar ventilado y busque un médico inmediatamente, llevando la etiqueta o el embalaje del producto.

SÍNTOMAS DE INTOXICACIÓN:
Debilidad, dolor de cabeza, presión en el pecho, visión borrosa, pupilas no reactivas, salivación abundante, sudores, náuseas, vómitos y calambres abdominales.

▪ Normas de seguridad

• Equipos de EPI's

ATENCIÓN **NO TRABAJA CON EL DCFr/DCFc SIN COLOCAR ANTES DE LOS EPIS (EQUIPAMIENTOS DE SEGURIDAD). IGNORAR ESTA ADVERTENCIA PUEDE CAUSAR DAÑOS A LA SALUD, GRAVES ACCIDENTES O MUERTE.**

Al realizar determinados procedimientos con el **DCFr/DCFc**, coloque los EPIs (Equipos de Seguridad) a continuación:

IMPORTANTE

La práctica de seguridad debe ser realizada en todas las etapas de trabajo con la DCFr/DCFc, evitando así accidentes como impacto de objetos, caída, ruidos, cortes y la ergonomía, o sea, la persona responsable por operar la DCFr/DCFc está sujeto a daños internos y externos a su cuerpo.

NOTA **Todos los EPIs (Equipos de Seguridad) deben poseer un certificado de autenticidad.**

▪ Advertencias

⚠ Cuando opere con el DCFr/DCFc, no permita que las personas se mantengan muy cerca o sobre el mismo.

⚠ Antes de operar el DCFr/DCFc, observe si no hay personas colocadas en la línea de lanzamiento de los discos distribuidores.

⚠ Al realizar cualquier servicio de mantenimiento, utilice equipos de EPIs.

⚠ Al realizar cualquier verificación dentro del DCFr/DCFc, no se apoye en los discos distribuidores.

⚠ No utilice ropa muy holgada, ya que podría enroscarse en el DCFr/DCFc.

⚠ Al colocar el motor del tractor en funcionamiento, esté debidamente sentado en el asiento del operario y consciente del conocimiento completo del manejo correcto y seguro tanto del tractor y del DCFr/DCFc. Coloque siempre la palanca del cambio en la posición neutra, apague el engranaje del mando de la toma de fuerza y coloque los mandos del hidráulico en la posición neutra.

⚠ No conecte el motor del tractor en un recinto cerrado, sin la ventilación adecuada, ya que los gases de escape son nocivos para la salud.

⚠ Al maniobrar el tractor para el acoplamiento del DCFr/DCFc, asegúrese de que tiene el espacio necesario y de que no hay nadie muy cerca, haga siempre las maniobras en marcha lenta y esté preparado para frenar en emergencia.

⚠ No haga ajustes con el DCFr/DCFc en funcionamiento.

⚠ Al trabajar en terrenos inclinados, proceda con cuidado procurando siempre mantener la estabilidad necesaria. En caso de comienzo de desequilibrio reduzca la aceleración, gire las ruedas hacia el lado de la declividad del terreno y nunca levante el DCFr/DCFc.

⚠ Conduzca siempre el tractor a velocidades compatibles con la seguridad, especialmente en los trabajos en terrenos accidentados o en pendientes, mantenga el tractor siempre acoplado.

⚠ Al conducir el tractor en carreteras, mantenga los pedales del freno interconectados.

⚠ No trabaje con el tractor con la parte trasera ligera. Si la trasera tiende a levantarse, añada más pesos en las ruedas traseras.

⚠ Al salir del tractor coloque la palanca del cambio en la posición neutra y aplique el freno de aparcamiento. No deje nunca el DCFr/DCFc acoplado en el tractor en la posición levantada del sistema hidráulico.

⚠ Cualquier mantenimiento en el DCFr/DCFc deberá realizarse con el mismo parado y con el tractor apagado.

⚠ No transite por carreteras principalmente en el período nocturno. Utilice señales de alerta en todo el recorrido.

⚠ En caso de necesidad de traficar con el DCFr/DCFc por las carreteras, consulte los órganos de tránsito.

▪ Advertencias

⚠ No permita la utilización del DCFr/DCFc por personas que no hayan sido entrenadas, es decir, que no sepan manejarla correctamente.

⚠ No transporte o trabaje con el DCFr/DCFc cerca de obstáculos, ríos o arroyos.

⚠ Se prohíbe el transporte de personas en máquinas autopropulsadas e implementos.

⚠ No se permiten cambios en las características originales del DCFr/DCFc, ya que pueden cambiar la seguridad, el funcionamiento y afectar la vida útil.

⚠ Lea detenidamente toda la información de seguridad contenida en este manual y en el DCFr/DCFc.

⚠ Compruebe siempre que el DCFr/DCFc esté en perfectas condiciones de uso. En caso de cualquier irregularidad que pueda interferir en el funcionamiento del DCFr/DCFc, tenga el debida atención antes de cualquier trabajo o transporte.

⚠ El mantenimiento y principalmente la inspección en zonas de riesgo del DCFr/DCFc, debe ser hecho solamente por trabajador capacitado o cualificado, observando todas las orientaciones de seguridad. Antes de iniciar el mantenimiento, desconecte todos los sistemas de accionamiento del DCFr/DCFc.

⚠ Compruebe periódicamente todos los componentes del DCFr/DCFc antes de utilizarlo.

⚠ En función del equipo utilizado y de las condiciones de trabajo en el campo o en áreas de mantenimiento, se requieren precauciones. Baldan no tiene control directo sobre las precauciones, por lo que es responsabilidad del propietario poner en práctica los procedimientos de seguridad mientras trabaja con el DCFr/DCFc.

⚠ Compruebe la potencia mínima del tractor recomendada para cada modelo del DCFr/DCFc. Sólo utilice tractor con potencia y lastre compatible con la carga y topografía del terreno.

⚠ Durante el transporte del DCFr/DCFc, camine a velocidades compatibles con el terreno y nunca superiores a 16Km/h, esto reduce el mantenimiento y, consecuentemente, aumenta la vida útil del DCFr/DCFc.

⚠ No se acerque a los discos distribuidores en movimiento.

⚠ No permanezca en la línea de lanzamiento del producto

-⚠ Nunca deje el DCFr/DCFc con el producto en el cucharón. Ignorar esta advertencia puede causar riesgo de accidente por tumbado.

⚠ Bebidas alcohólicas o algunos medicamentos pueden generar la pérdida de reflejos y alterar las condiciones físicas del operador. Por lo tanto, nunca opere el DCFr/DCFc bajo el uso de estas sustancias.

⚠ Lea o explique todos los procedimientos de este manual, al usuario que no pueda leer.

En caso de duda, consulte el Post Venta.
Teléfono: 0800-152577 / E-mail: posvenda@baldan.com.br

▪ Componentes

• DCFr - Distribuidor de Calcáreo y Abono (Transmisión por Reductor)

1. Cucharón
2. Deflector
3. Eje central
4. Cardán central
5. Cardán lateral
6. Jalea de acoplamiento
7. Soporte de apoyo
8. Extractor de la estera
9. Marco
10. Neumático
11. Protección de la transmisión
12. Discos rotativos
13. Aletas regulables
14. Caja de transmisión
15. Reductor
16. Palanca
17. Cubierta trasera
18. Extensión del cucharón

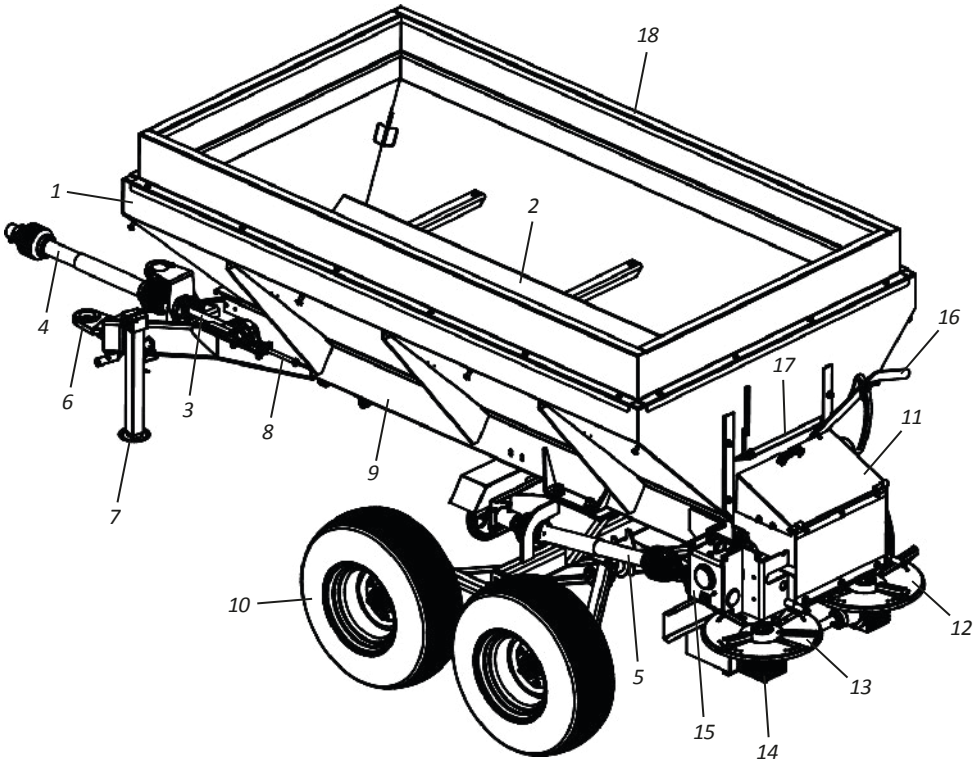

▪ Componentes

• DCFc - Distribuidor de Calcáreo y Abono (Transmisión por Correa)

1. Cucharón
2. Deflector
3. Eje central
4. Cardán central
5. Cardán lateral
6. Jalea de acoplamiento
7. Soporte de apoyo
8. Extractor de la estera
9. Marco
10. Neumático
11. Protección de la transmisión
12. Discos rotativos
13. Aletas regulables
14. Reductor
15. Palanca
16. Cubierta trasera
17. Extensión del cucharón

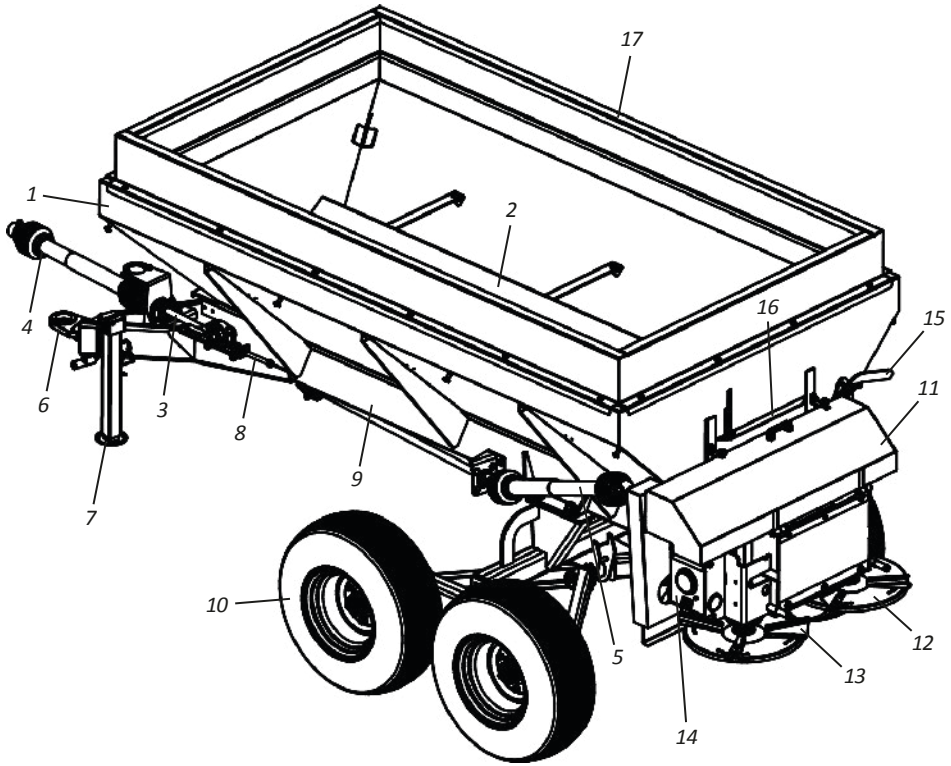

Dimensiones

- DCFr/DCFc 3000/6000/8000

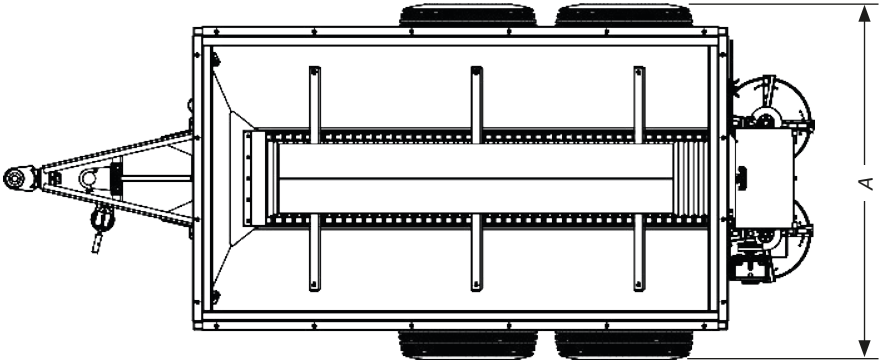

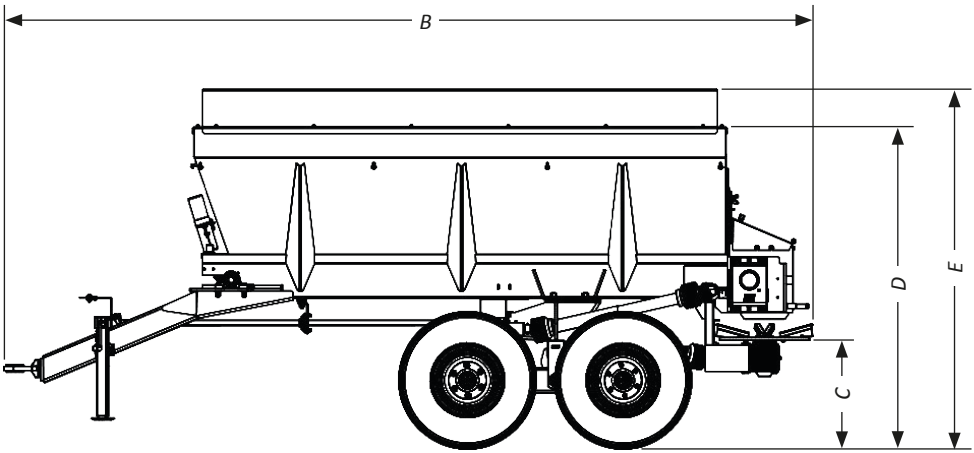

Modelo	Medida A (mm)	Medida B (mm)	Medida C (mm)	Medida D (mm)	Medida E (mm)
DCFr/DCFc 3000	1760	3843	639	1710	-
DCFr/DCFc 6000	1886	4561	639	1816	2032
DCFr/DCFc 8000	1886	4561	639	1816	2032

▪ Especificaciones

• DCFr/DCFc 3000/6000/8000

Modelo	Capacidad de Carga (m^3)	Rodero	Peso Aproximado (Kg)	Potencia del Tractor (Hp)
DCFr/DCFc 3000	1,60	Simples (2 Neumáticos)	850	50 - 70
DCFr/DCFc 6000	2,80	Tándem (4 Neumáticos)	1203	75 - 90
DCFr/DCFc 8000	3,80	Tándem (4 Neumáticos)	1325	90 - 100

Flujo de abono ..... 12.000 Kg/Ha
Ancho de distribución ..... 6 - 10 m
RPM en el PTO ..... 540 Rpm

Baldan se reserva el derecho de modificar y/o perfeccionar las características técnicas de sus productos, sin previo aviso, y sin obligación de proceder con los productos anteriormente fabricados. Las especificaciones técnicas son aproximadas e informadas en condiciones normales de trabajo.

USO PREVISTO DEL DCFr/DCFc

- El **DCFr/DCFc** fue desarrollado para ser utilizado en la distribución de calcáreo para efecto de calado.
- El **DCFr/DCFc** debe ser conducido y accionado solamente por un operador debidamente instruido.

USO NO PERMITIDO DEL DCFr/DCFc

- Para evitar daños, graves accidentes o muerte, NO transporte personas sobre cualquier parte de la zona **DCFr/DCFc**.
- NO se permite utilizar el **DCFr/DCFc** para acoplar, remolcar o empujar otros implementos o accesorios.
- El **DCFr/DCFc** NO debe ser utilizado por un operador inexperto que no conozca todas las técnicas de conducción, mando y operación.

▪ Montaje

El **DCFr/DCFc** sale de fábrica semimontado, faltando sólo montar los neumáticos que fueron retirados para facilitar la carga y transporte. Para montarla, siga las instrucciones siguientes:

⚠ El montaje del **DCFr/DCFc** debe ser hecho por la reventa, a través de personas entrenadas, capacitadas y calificadas para ese trabajo.

⚠ Antes de iniciar el montaje del **DCFr/DCFc**, busque un lugar ideal, donde facilite la identificación de las piezas y el montaje de la misma.

⚠ No utilice ropa holgada, ya que podría enroscarse en el **DCFr/DCFc**.

▪ Montaje

• Montaje de los neumáticos

Para montar los neumáticos, proceda del siguiente modo:

01 - Acople el neumático (1) sobre el cubo (2) con tornillos de fijación (3) y las tuercas (4).

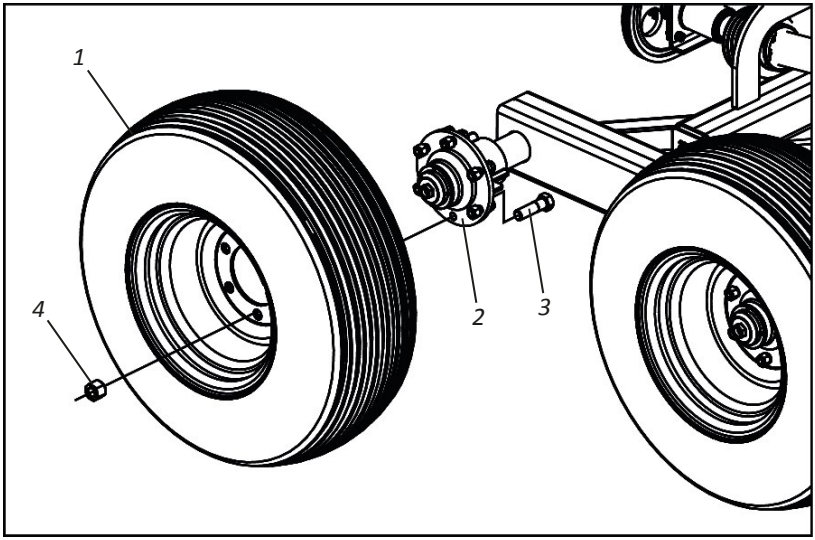

DCFr/DCFc

⚠ ATENCIÓN

Compruebe la calibración correcta de los neumáticos en la página 44.

NOTA

Repita el procedimiento anterior para la colocación del otro neumático.

▪ Montaje

• Montaje de extensión del cucharón (Opcional)

Para ensamblar la extensión del cucharón, proceda de la siguiente manera:

01 - Acople la extensión de la tolva (1) a la tolva (2) asegurándola a través de los pernos (3), arandelas planas (4), arandelas de seguridad (5) y tuercas (6).

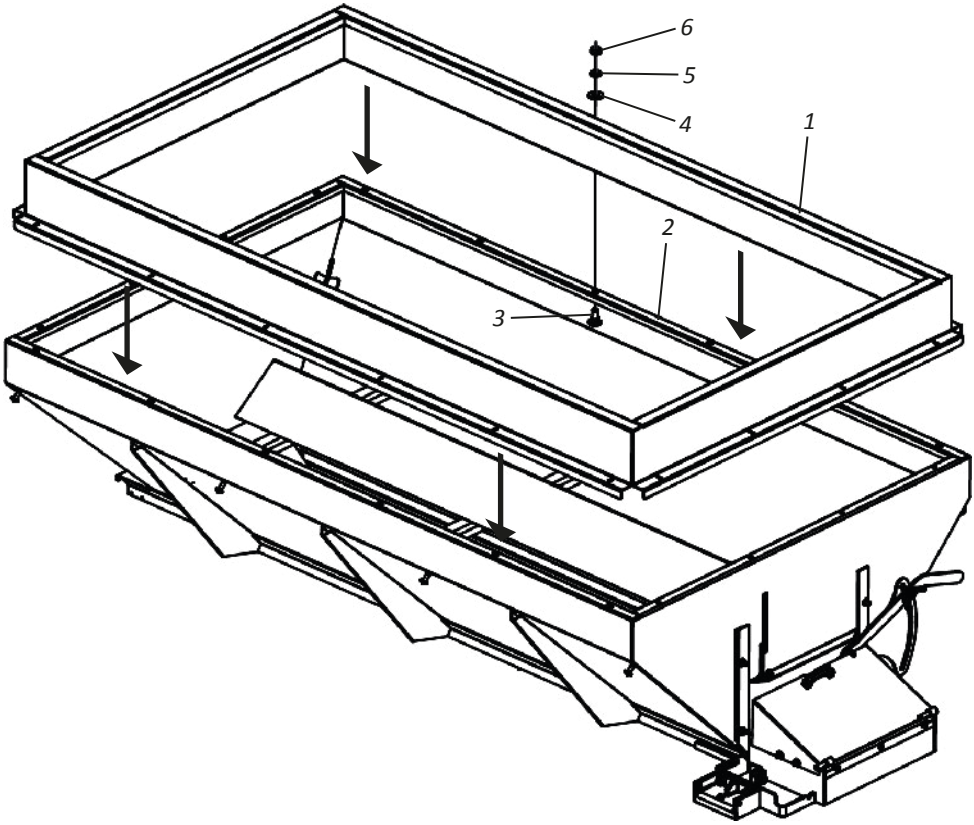

NOTA

La extensión del cucharón (1) se compra opcionalmente para DCFr/DCFc 6000, por lo que debe montarse según las instrucciones anteriores. Para DCFr/DCFc 8000, la extensión del cucharón (1) es estándar, dejando la fábrica ensamblada.

▪ Acoplamiento

• Acoplamiento al tractor

Antes de acoplar el **DCFr/DCFc** al tractor, asegúrese de que el tractor está preparado para el trabajo observando el siguiente elemento:

- Compruebe si el tractor está dotado con juego de pesas o lastres en la frente o en las ruedas delanteras o traseras, esto dará al tractor mayor estabilidad y tracción en el suelo.

Para acoplar el **DCFr/DCFc**, proceda del siguiente modo:

01 - Acerque lentamente el tractor al **DCFr/DCFc** en marcha atrás, observando la aplicación de los frenos.

02 - A continuación, conecte la cabecera (1) del **DCFr/DCFc** fijando el tractor a través del pasador de acoplamiento (2) y la traba (3).

DCFr/DCFc

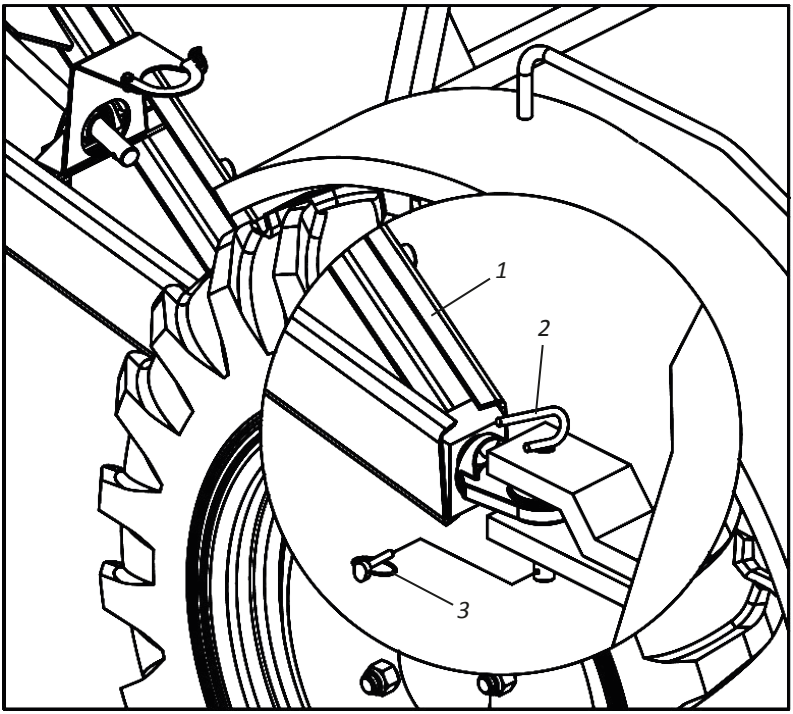

! IMPORTANTE | **Al acoplar el DCFr/DCFc, busque un lugar seguro y de fácil acceso. Utilice siempre marcha reducida con baja aceleración.**

▪ Acoplamiento

• Soporte de apoyo

Después del acoplamiento del **DCFr/DCFc** en el tractor, coloque el soporte de apoyo (1) en la posición de transporte/trabajo para que eso se proceda conforme sigue:

01 - Retire el soporte de apoyo (1) desde el punto **"A"** y coloque en el punto **"B"**.

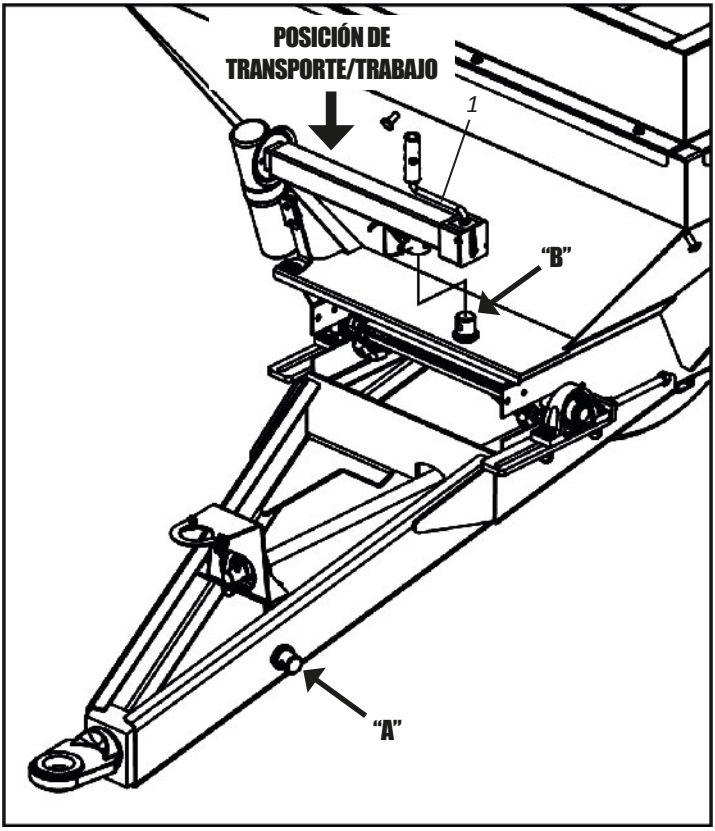

DCFr/DCFc

ATENCIÓN **No trabaje o transporte el DCFr/DCFc con el soporte de apoyo (1) en el punto "A". Ignorar esta advertencia puede causar daños o graves accidentes.**

▪ Nivelación

• Nivelación del distribuidor

Para nivelar el **DCFr/DCFc**, proceda del siguiente modo:

01 - Primero, el tractor debe estar en un local plano.

02 - Luego nivele el distribuidor observándolo desde el lado de la nivelación longitudinal (longitud) en relación con el suelo.

03 - De lo contrario, se debe nivelarlo a través de la barra de acoplamiento del tractor, utilizando la altura que resulte en la mejor nivelación del **DCFr/DCFc**.

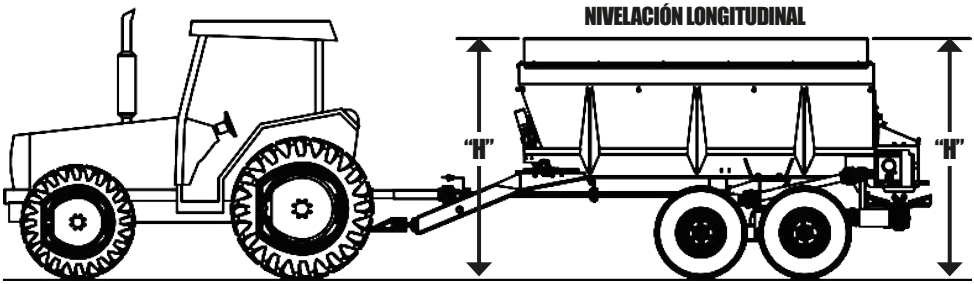

DCFr/DCFc

⚠ ATENCIÓN | **Lea el manual de instrucciones del tractor y asegúrese de las posiciones en las que se puede trabajar con la barra de tracción.**

▪ Ajuste

• Acoplamiento del cardán en la TDP

Antes del acoplamiento del cardan, verifique la longitud del mismo en relación al modelo del tractor que traicionará el **DCFr/DCFc**, para ello proceda de la siguiente forma:

01 - Primero, el tractor debe estar en un plano.

02 - Separe las partes del cardan acoplando una parte en la TDP y la otra en el eje del **DCFr/DCFc**. A continuación, gire el tractor hasta que uno de los neumáticos traseros se aproxime al máximo del **DCFr/DCFc**. Coloque las partes del cardan de lado a lado y asegúrese de que haya una holgura mínima de 5 a 7 cm entre el macho y la hembra, de lo contrario proceda el corte del cardan según las instrucciones de la siguiente página.

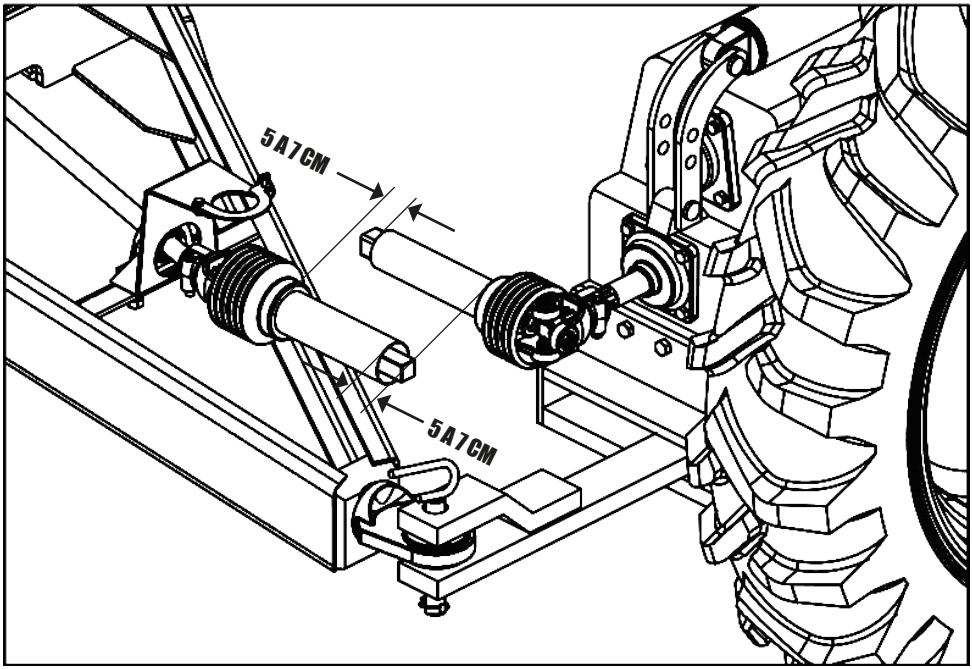

DCFr/DCFc

IMPORTANTE | **Al acoplar el DCFr/DCFc, busque un lugar seguro y de fácil acceso. Utilice siempre marcha reducida con baja aceleración.**

▪ Ajuste

Antes del acoplamiento del cardán, verifique la longitud del mismo en relación al modelo del tractor que traicionará el **DCFr/DCFc**.

• Ajuste de la longitud del cardán - Parte I

IMPORTANTE **Antes de efectuar el corte en el cardán, verifique la regulación de la barra de tracción del tractor, pudiendo aumentar o disminuir su cumplimiento, evitando el corte del cardán.**

Para efectuar el corte del cardán, proceda de la siguiente forma: **DCFr/DCFc**

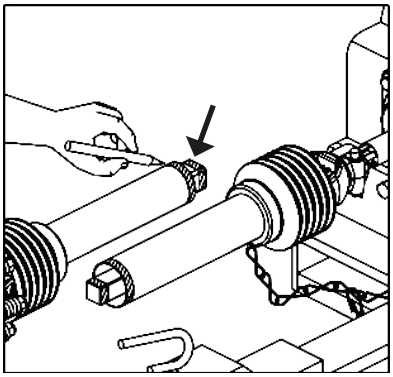

Fije las mitades del eje del cardán cerca de la otra en la posición de trabajo y marque la parte que será cortada.

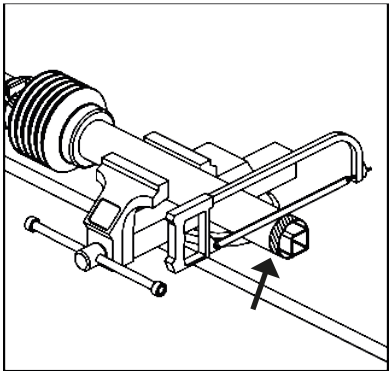

Reduzca los tubos protectores internos y externos del cardán proporcionalmente.

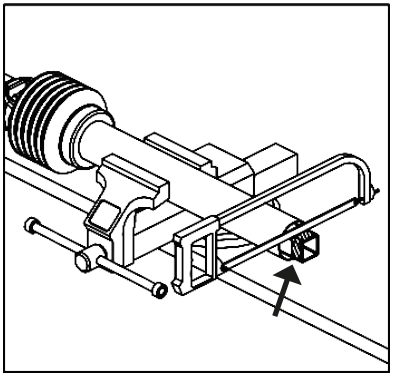

Corte las barras internas del cardán en la misma longitud de los tubos protectores.

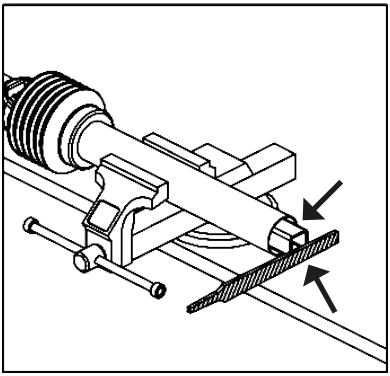

Retire todas las rebabas y puntas. Limpiar y grapar las barras deslizantes del cardán.

▪ Ajuste

• Ajuste de la longitud del cardán - Parte II

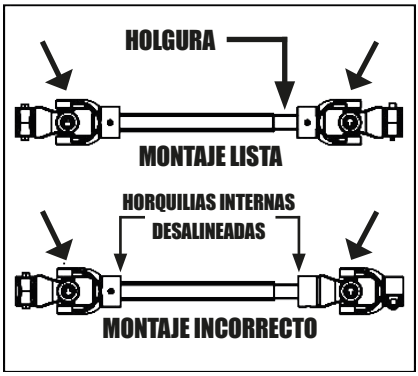

En el montaje, observe que los terminales internos y externos estén siempre en el mismo plano, alineados. Compruebe también la holgura en el eje telescópico, que debe ser de 5 a 7 cm.

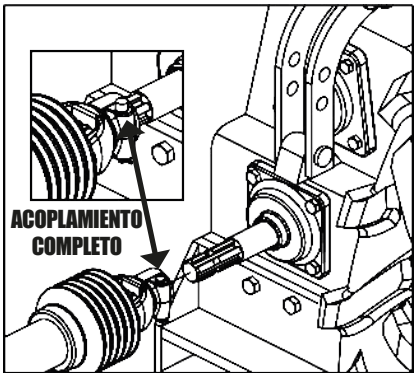

Acople la brida en el eje TDP del tractor señalando que el gancho sólo se completa cuando la traba (1) saltar.

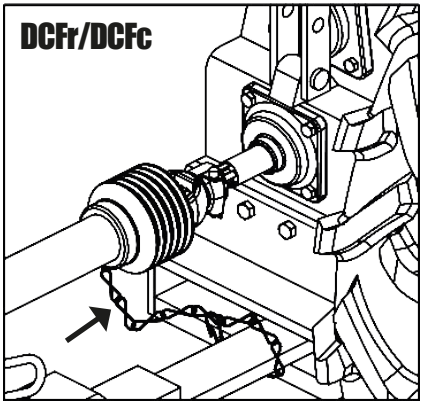

No acople las corrientes del cardán estiradas. Mantenga una holgura en la instalación y considere los movimientos angulares.

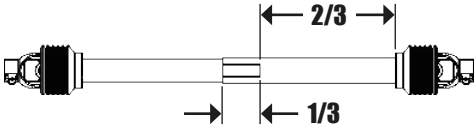

IMPORTANTE

La superficie de contacto entre el tubo y la barrera nunca podrá ser menor de 1/3 de la longitud total.
Cada vez que cambie de tractor, verifique en el cumplimiento del eje del cardán.

NOTA

Compruebe en la página 36 el ángulo de articulación del cardán y las otras recomendaciones para su uso.

ATENCIÓN

El montaje equivocado del cardán provoca una vibración excesiva, perjudicial para la transmisión.
Al acoplar el cardán en la TDP, el tractor debe estar con el motor apagado y freno de estacionamiento aplicado.

▪ Ajustes

• Velocidad de la cinta - DCFr

La velocidad de la cinta varía de acuerdo con la cantidad y la característica del producto que se va a distribuir. Esta velocidad tiene la función de alimentar los discos para obtener una distribución uniforme. El **DCFr** sale de fábrica con la combinación de los engranajes **16/48**, para las demás combinaciones **16/16** y **16/12**, proceda del siguiente modo:

01 - Retirar el cardán (1) y la corriente (2).
02 - Después, suelte el anillo de retención (3) y retire el engranaje **"A"**.
03 - A continuación, suelte la traba con anillo (4) y retire el engranaje **"B"**.
04 - Después, conforme su necesidad de trabajo haga la sustitución de los engranajes **"A"** y **"B"** por los engranajes **"C"** y **"D"** que se fijan en el **DCFr** a través de la arandela lisa (6) y la tuerca de mariposa (7).
05 - Después de cambiar engranajes, terminar la colocación de la corriente (2), el cardán (1) y ajustar la tensión de la corriente por el estirador (5) de la corriente a través del estirador (5).

DCFr

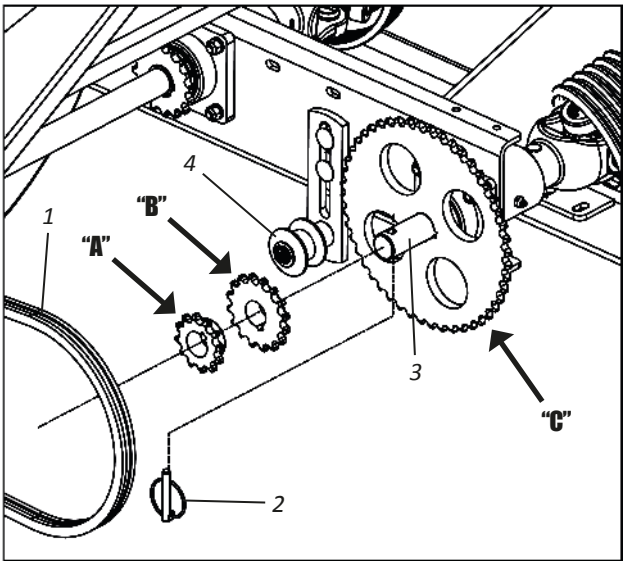

Montaje	Combinación de los Engrenajes	
	Motora	Movida
1	16 Dientes	48 Dientes
2	16 Dientes	16 Dientes
3	16 Dientes	12 Dientes

⚠ ATENCIÓN

Dependiendo de la combinación de engranajes montados, habrá la necesidad de disminuir la corriente a través de la enmienda existente en la misma. No trabaje con la corriente floja.

▪ Ajustes

• Velocidad de la cinta - DCFc

La velocidad de la cinta varía de acuerdo con la cantidad y la característica del producto que se va a distribuir. Esta velocidad tiene la función de alimentar los discos para obtener una distribución uniforme. El **DCFc** sale de fábrica con la combinación de los engranajes **16/48**, para las demás combinaciones **16/16** y **16/12**, proceda del siguiente modo:

01 - Retirar el cardán (1) y la corriente (2).
02 - Después, suelte el anillo de retención (3) y retire el engranaje **"A"**.
03 - A continuación, suelte la traba con anillo (4) y retire el engranaje **"B"**.
04 - Después, conforme su necesidad de trabajo haga la sustitución de los engranajes **"A"** y **"B"** por los engranajes **"C"** y **"D"** que se fijan en el **DCFc** a través de la arandela lisa (6) y la tuerca de mariposa (7).
05 - Después de cambiar los engranajes, terminar la colocación de la corriente (2), el cardán (1) y ajustar la tensión de la corriente por el estirador (5).

DCFc

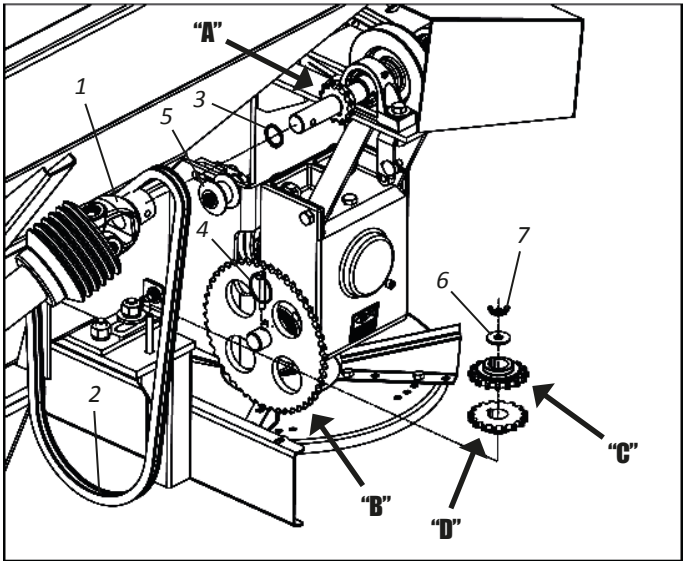

Montaje	Combinación de los Engrenajes	
	Motora	Movida
1	16 Dientes	48 Dientes
2	16 Dientes	16 Dientes
3	16 Dientes	12 Dientes

⚠ ATENCIÓN

Dependiendo de la combinación de engranajes montados, habrá la necesidad de disminuir la corriente a través de la enmienda existente en la misma. No trabaje con la corriente floja.

▪ Ajustes

• Tensión de la estera

Para ajustar la tensión de la cinta (1), proceder como sigue:

01 - Primero apague la toma de potencia y el motor del tractor.

02 - A continuación, asegúrese de que el **DCFr/DCFc** esté vacío, si no está, vaciar.

03 - Después, presione la estera de abajo hacia arriba y observe si hay una holgura de hasta 50 mm en relación al fondo del **DCFr/DCFc.**

04 - Si hay una holgura mayor, ajuste la tensión de la estera (1) para esto, afloje la contratuerca (2), las tuercas y las contratuercas (3) y ajuste el tensor (4). Al finalizar el ajuste, vuelva a apretar las tuercas y las contratuercas (3) y la contratuerca (2).

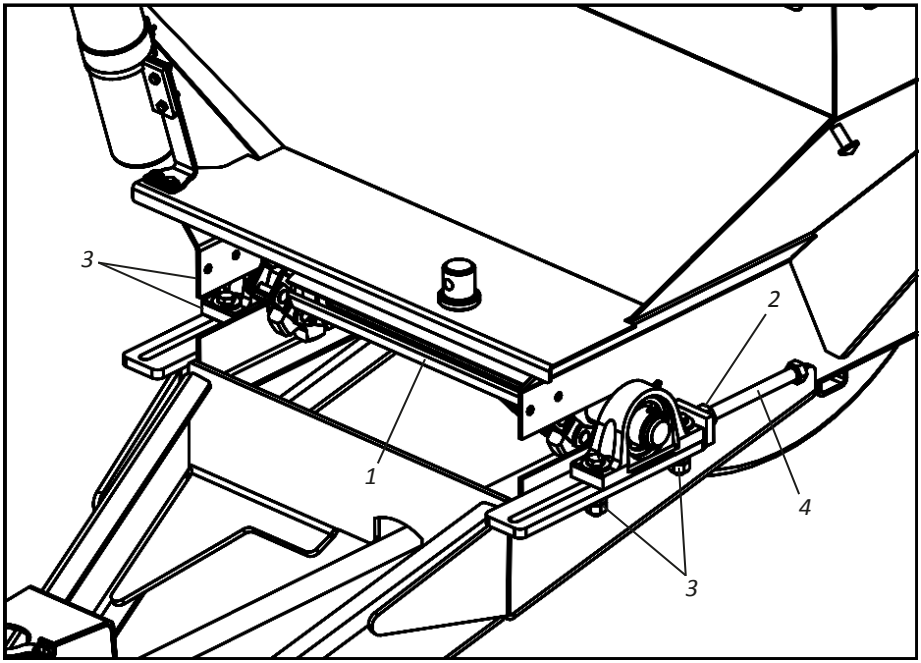

⚠ ATENCIÓN

Al regular la tensión de la estera, ajuste los dos lados por igual, evitando la desalineación de la estera. Compruebe en las primeras horas de trabajo la tensión de la cinta. Después, haga la verificación diariamente. Cuando el ajuste de la tensión de la estera llegue al final, se debe retirar uno o más eslabones de la misma, retornando el estirador a la posición inicial.

▪ Ajustes

• Tensión de la corriente

La tensión de la corriente (1) se realiza a través del estirador (2). Para ajustar la tensión de la corriente (1), proceder como sigue:

01 - Quitar la tuerca (3), deslice el estirador (2) ajustar la tensión de la corriente (1).

02 - A continuación, vuelva a apretar los tornillos (3), fijando el estirador (2).

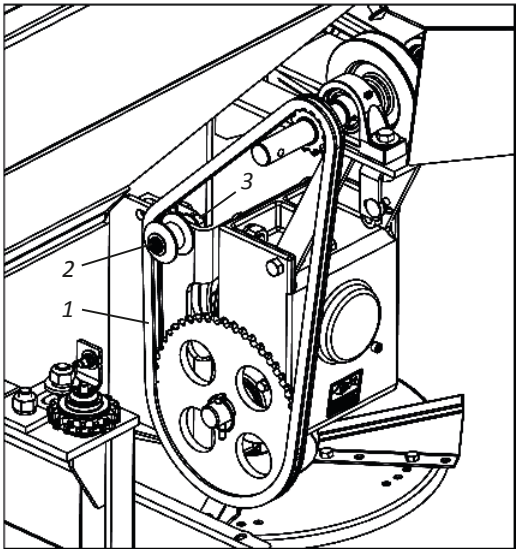

DCFc

DCFr

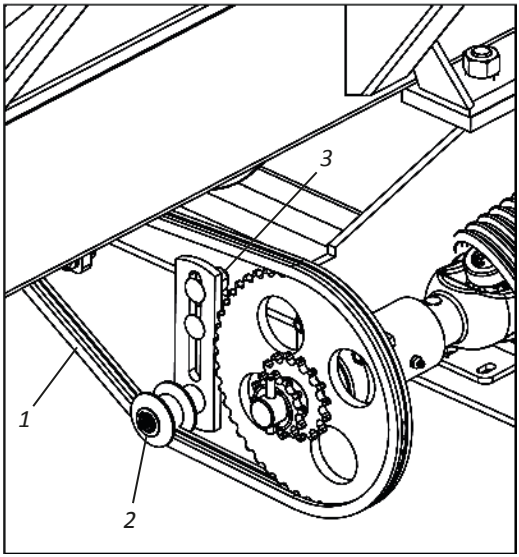

⚠ ATENCIÓN

Compruebe diariamente la tensión de las corrientes, el juego normal debe ser de + - 1 cm en el centro de la misma.

▪ Ajustes

• Tensión de la cinta

Para ajustar la tensión de la cinta (1), proceder como sigue:

01 - Afloje la tuerca (2) de la polea (3), junto con la tuerca interna (4) del estirador (5).

02 - A continuación, ajustar la tensión de la cinta (1) a través de la tuerca exterior (6) del estirador (5) y luego apriete la tuerca interior (4) y la tuerca (2) de la polea (3).

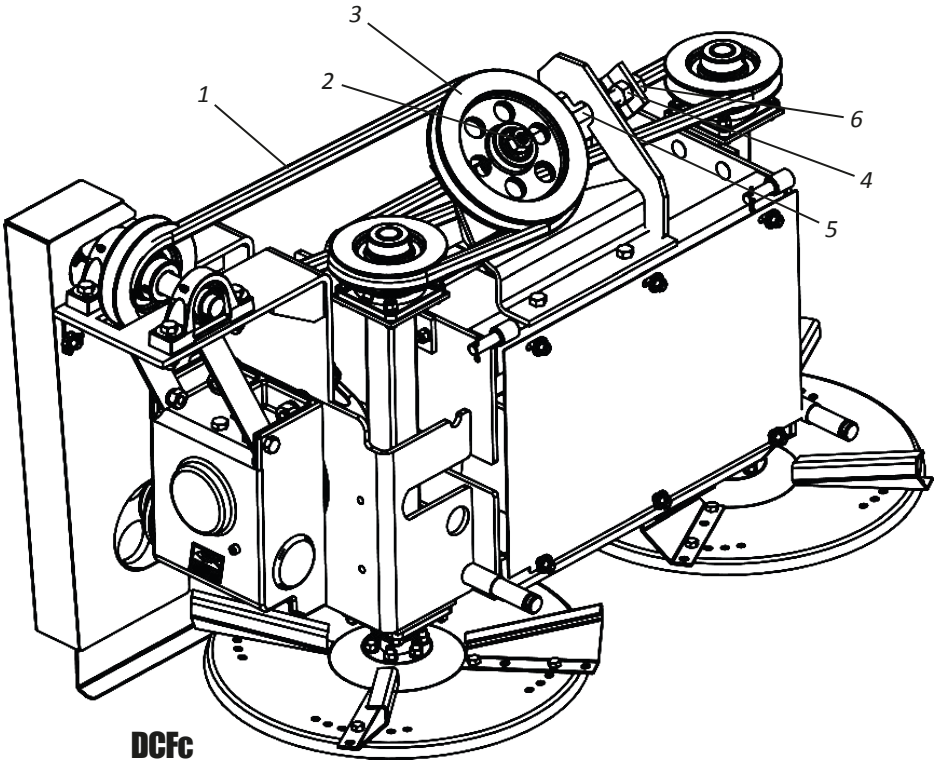

⚠ ATENCIÓN

Compruebe en las primeras horas de trabajo la tensión de la cinta. Después, haga la verificación diariamente. No opere el DCFc con las cintas sueltas.

❗ IMPORTANTE

El juego permitido es de 3,5 cm en el centro de la cinta.

▪ Ajustes

• Cambio de las cintas

PARA CAMBIAR LA CINTA, PROCEDER DE LA SIGUIENTE FORMA:

01 - Aflojar las tuercas (1) del estirador (2) y la tuerca (3) de la polea (4). A continuación retire la cinta (5).

PARA COLOCAR LA CINTA, PROCEDER DE LA SIGUIENTE FORMA:

01 - Inicie la colocación de la cinta (5), colocando la misma en la polea **"A".**
02 - Después, pase la parte inferior de la cinta (5) en la polea **"B"** del disco distribuidor derecho.
03 - A continuación, haga la torsión de la cinta (5) y pase en la polea **"C"** del disco distribuidor izquierdo.
04 - Finalmente pase la cinta (5) en la polea **"D"** del estirador (2).
05 - Al terminar de colocar la cinta (5), tense la misma, ajustando el estirador (2) y reaprieta la tuerca (3) de la polea (4).

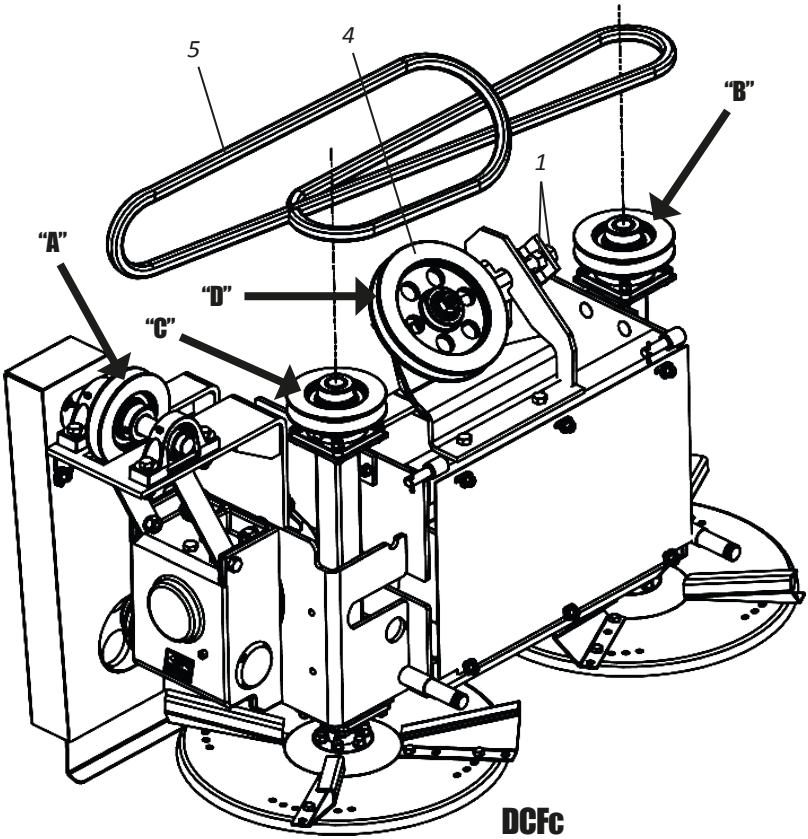

▪ Ajustes

• Regulación de la conducta

El **DCFr/DCFc** tiene la conducta (1) que a través de una escala graduada (2), regula la cantidad de producto a dispensar. Para regular el caudal del producto, proceda del siguiente modo:

01 - Afloje la tuerca de mariposa (3).
02 - Luego tire de la palanca (4) ajustando la apertura o cierre de la puerta (1) de acuerdo con la escala graduada (2) de (0 a 22).
03 - Luego vuelva a apretar la tuerca de mariposa (3).

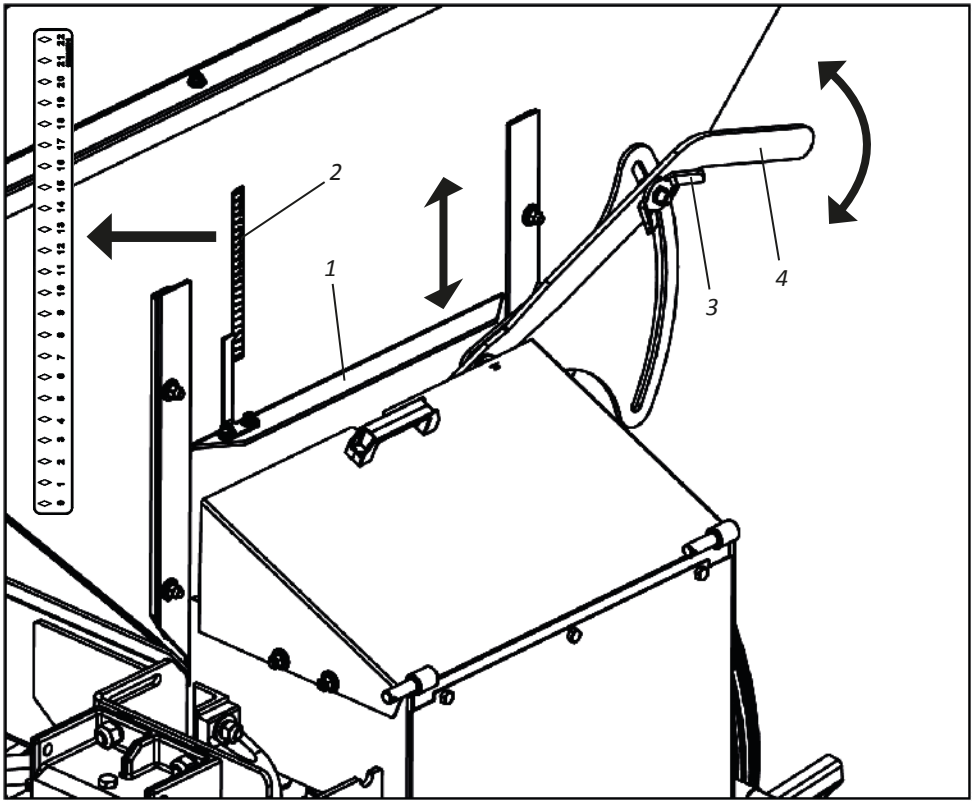

DCFr/DCFc

IMPORTANTE | **Ver las páginas 40, 41 y 42 las tablas de distribución para regular la conducta (1) y la escala graduada (2).**

▪ Ajustes

• Posición de las aletas en los discos distribuidores

Los discos de distribución (1) tienen aletas ajustables (2) haciendo la distribución uniforme de la dosis, alta y baja.

Variando el ángulo de las aletas (2), se obtiene el cambio en el ancho del rango de aplicación y en la dirección del producto. Para regular las aletas (2), proceda del siguiente modo:

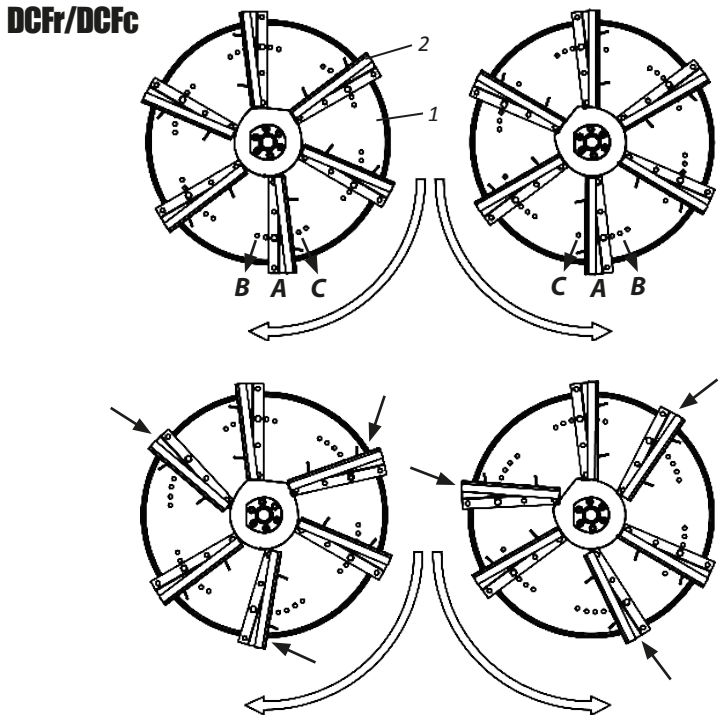

POSICIÓN "A"

Ancho de distribución promedio y dirección del producto intermedio.

POSICIÓN "B"

Ancho de distribución menor y dirección del producto más centralizado.

POSICIÓN "C"

Ancho de distribución mayor y dirección del producto más a los extremos.

⚠ ATENCIÓN

Si es necesario cambiar el procedimiento de parte del producto para obtener una mejor uniformidad en la distribución, se pueden ajustar sólo 3 aletas en ángulos diferentes de los demás, intercalando, cambiando las posiciones en el disco.

▪ Ajustes

• Recomendaciones para el cardán

El cardán tiene limitación en cuanto a su ángulo máximo de articulación. Este ángulo, o con cardán en funcionamiento, puede alcanzar como máximo 35° por un corto período de tiempo. En trabajo continuo no debe sobrepasar 15°.

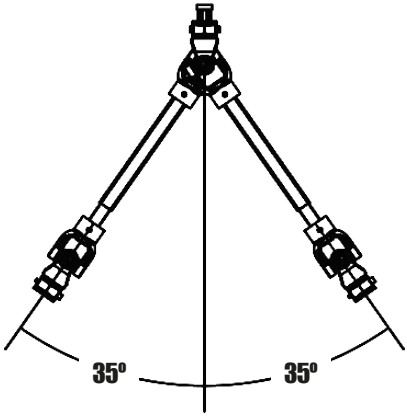

EN CORTO PERÍODO DE TIEMPO

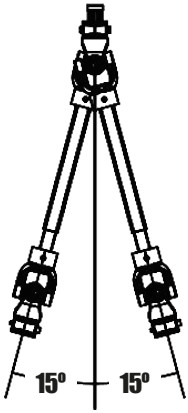

EN TRABAJO CONTINUO

⚠ ATENCIÓN

Nunca accione la TDP cuando la junta tenga un ángulo superior a 15°.
En maniobras con la TDP apagada, nunca sobrepase los 35° de ángulo de articulación, esto puede se realizará en trayectos de transporte o maniobras en galpones con el cardán acoplado.

Protección de seguridad (1) es un componente clave de importancia para la seguridad personal del usuario y la vida del árbol de transmisión.

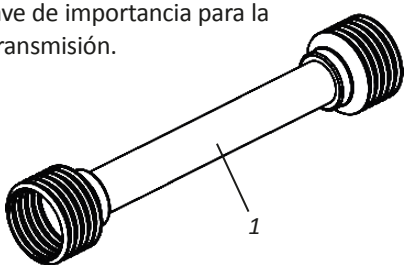

! IMPORTANTE

No trabaje con el DCFr/DCFc si el cardán no está con la protección (1). Ignorar esta advertencia puede causar daños al cardán o graves accidentes.

NOTA | **La información contenida en esta página ha sido extraída del catálogo del fabricante del cardán.**

▪ Operaciones

• Distancia entre las pasadas

La distancia entre las pasadas debe ser bien observada por el operador, para que consiga una distribución homogénea en toda el área. Sin embargo, durante el trabajo, se acepta una variación hasta un 25% en la cantidad distribuida entre las pasadas.

Recomendamos la distancia 7 metros entre las pasadas para la distribución de calcáreo seco y yeso.

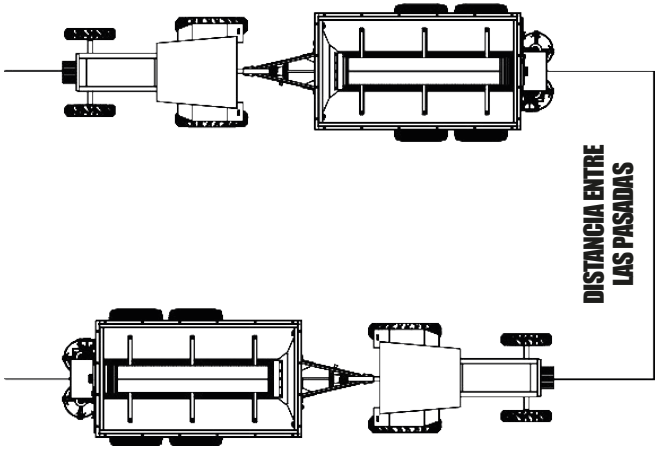

DCFr/DCFc

⚠ ATENCIÓN

No permita que las personas y los animales se mantengan cerca durante el trabajo.

! IMPORTANTE

Recomendamos no aumentar la distancia entre las pasadas.

• Superposición

La superposición es el recubrimiento del producto que se distribuye en el extremo de la banda pasada inmediatamente anterior a la que está realizando, esto se hace para compensar la deficiencia de distribución que ocurre naturalmente en los extremos de las bandas.

DCFr/DCFc

⚠ ATENCIÓN **No haga ajustes con el DCFr/DCFc en movimiento o con la transmisión accionada.**

▪ Operaciones

• Recomendaciones para la operación

La preparación del **DCFr/DCFc** y del tractor le permitirá ahorrar tiempo además de un resultado mejor en los trabajos en campo. Las siguientes sugerencias pueden ser útiles.

RECOMENDACIONES GENERALES - PARTE I

01 - Ajuste el tractor de acuerdo con el contenido del manual de instrucciones, usando siempre los pesos frontales y traseros para estabilizar el equipo.

02 - Haga el acoplamiento al tractor siempre en marcha lenta y con mucho cuidado.

03 - Observe si el acoplamiento del **DCFr/DCFc** está completo y si está nivelado. Coloque el soporte de apoyo en la posición de transporte y mantenga la barra de tracción del tractor fijo.

04 - Después de hacer el acoplamiento, los próximos ajustes se harán directamente en el campo de trabajo, analizando el terreno en su textura, humedad y los tipos de operaciones a ser realizadas con el **DCFr/DCFc**.

05 - Respete las velocidades de trabajo y transporte especificadas en la página 10. No aconsejamos sobrepasar las velocidades para mantener la eficiencia del servicio y evitar posibles daños al **DCFr/DCFc.**

06 - Durante el trabajo o transporte, la barra de tracción del tractor debe permanecer fija.

07 - No transporte ni trabaje con exceso de carga sobre el **DCFr/DCFc.**

08 - Antes de empezar a trabajar, realice una revisión completa en el **DCFr/DCFc**. Se deben lubricar las crucetas, comprobar el nivel de aceite de la caja multiplicadora y volver a apretar las tuercas y los tornillos. Compruebe también el bloqueo de los pines y los contrapinos.

09 - La rotación ideal es de 540 rpm en la TDP. Compruebe la rotación correspondiente en el motor, en el manual del tractor. Esta rotación en el motor del tractor varía de tractor a tractor.

10 - Observe siempre el funcionamiento de los mecanismos distribuidores de cal y también los ajustes establecidos al inicio del trabajo.

11 - Cuando realice cualquier mantenimiento en el **DCFr/DCFc**, se debe apagar el motor.

12 - Compruebe la tensión de la cinta y también de la cinta de transmisión.

13 - No haga curvas cerradas con el **DCFr/DCFc** durante el trabajo.

14 - El **DCFr/DCFc** tiene varios ajustes, pero sólo las condiciones locales pueden determinar la mejor regulación de la misma.

15 - Compruebe la calibración correcta de los neumáticos del **DCFr/DCFc** de acuerdo con el modelo del neumático según página 44.

▪ Operaciones

RECOMENDACIONES GENERALES - PARTE II

16 - Antes de abastecer el **DCFr/DCFc**, verifique si no hay objetos dentro de la cucharón, tales como palo, piedra, bolsa, lona, piezas, etc. Asegúrese de que el producto utilizado no contiene objetos extraños.

17 - Observe los intervalos de lubricación.

18 - Para acoplar o desacoplar el cardan, la TDP debe estar apagada.

19 - El peso del producto está relacionado con su granulometría y densidad.

20 - El distribuidor opera con mayor eficiencia en el rango de 5 a 7 km/h.

En caso de dudas, nunca opere o maneje el DCFr/DCFc, consulte el Post Venta.
Teléfono: 0800-152577 / E-mail: posvenda@baldan.com.br

▪ Sistema de distribución

• Tabla de distribución de calcáreo seco - Kg/Ha

Engranajes: Motora **16 dientes** Movida **48 dientes**		Rotación PTO 540 RPM				Peso 1500 Kg/m		
Abertura de la Escala	Cantidad de Kg/Segundo	Velocidad del Tractor						
		4 km/h	5 km/h	6 km/h	7 km/h	8 km/h	9 km/h	10 km/h
		Cantidad de Kg por Hectárea						
0	0,29	0371	0297	0247	0212	186	164	148
1	0,38	0493	0394	0329	0282	247	219	197
2	0,46	0593	0474	0395	0339	296	264	236
3	0,59	0765	0612	0510	0437	383	340	306
4	0,67	0857	0686	0571	0490	429	380	343
5	0,82	1070	0856	0713	0611	535	476	428
6	0,97	1250	1000	0833	0714	625	554	500
7	1,06	1357	1086	0905	0775	679	603	543
8	1,11	1429	1143	0953	0817	715	635	572
9	1,22	1577	1257	1047	0898	786	698	628
10	1,33	1714	1371	1142	0979	857	762	686
11	1,39	1785	1428	1190	1020	893	794	714
12	1,44	1857	1486	1238	1061	929	825	743

⚠ ATENCIÓN

Devido a diversas granulometrías y pesos específicos de los productos aplicados puede ocurrir variaciones en relación a la tabla presentada. Recomendamos realizar las pruebas prácticas de la página 43 antes de realizar la aplicación.

▪ Sistema de distribución

• Tabla de distribución de calcáreo seco - Kg/Ha

Engranajes: Motora **16 dientes** Movida **16 dientes**		Rotación PTO 540 RPM				Peso 1500 Kg/m		
Abertura de la Escala	Cantidad de Kg/Segundo	Velocidad del Tractor						
		4 km/h	5 km/h	6 km/h	7 km/h	8 km/h	9 km/h	10 km/h
		Cantidad de Kg por Hectárea						
0	1,39	1785	1428	1190	1020	0892	0793	0714
1	1,72	2213	1770	1475	1265	1106	0984	0880
2	2,05	2641	2113	1760	1509	1320	1174	1056
3	2,39	3069	2455	2046	1754	1535	1364	1228
4	2,72	3497	2797	2331	1998	1749	1554	1399
5	3,05	3925	3140	2617	2243	1963	1744	1570
6	3,39	4357	3486	2905	2490	2178	1936	1743
7	3,70	4750	3800	3167	2714	2375	2111	1900
8	4,00	5143	4114	3429	2939	2572	2286	2057
9	4,30	5536	4429	3691	3163	2768	2460	2214
10	4,61	5929	4743	3953	3388	2965	2635	2372
11	4,92	6322	5058	4214	3612	3161	2810	2529
12	5,22	6714	5371	4476	3836	3357	2984	2686

⚠ ATENCIÓN

Devido a diversas granulometrías y pesos específicos de los productos aplicados puede ocurrir variaciones en relación a la tabla presentada. Recomendamos realizar las pruebas prácticas de la página 43 antes de realizar la aplicación.

▪ Sistema de distribución

• Tabla de distribución de calcáreo seco - Kg/Ha

Engranajes: Motora **16 dientes** Movida **12 dientes**		Rotación PTO 540 RPM				Peso 1500 Kg/m		
Abertura de la Escala	Cantidad de Kg/Segundo	Velocidad del Tractor						
		4 km/h	5 km/h	6 km/h	7 km/h	8 km/h	9 km/h	10 km/h
		Cantidad de Kg por Hectárea						
0	1,85	2377	1902	1585	1358	1188	1056	951
1	2,29	2941	2353	1961	1681	1471	1307	1176
2	2,73	3506	2804	2337	2003	1753	1558	1402
3	3,19	4087	3270	2725	2335	2043	1816	1635
4	3,63	4651	3721	3101	2658	2326	2067	1860
5	4,07	5216	4172	3477	2980	2608	2318	2086
6	4,52	5797	4638	3865	3313	2898	2576	2319
7	4,93	6327	5062	4218	3615	3164	2812	2531
8	5,33	6840	5472	4560	3909	3420	3040	2736
9	5,73	7353	5882	4902	4202	3677	3268	2941
10	6,15	7883	6306	5255	4505	2942	3504	3153
11	6,56	8413	6731	5609	4808	4207	3739	3365
12	6,96	8926	7141	5951	5101	4463	3967	3570

⚠ ATENCIÓN

Devido a diversas granulometrías y pesos específicos de los productos aplicados puede ocurrir variaciones en relación a la tabla presentada. Recomendamos realizar las pruebas prácticas de la página 43 antes de realizar la aplicación.

▪ Cálculos

• Cálculo de la velocidad de trabajo

Para calcular la velocidad de trabajo, proceda del siguiente modo:

01 - Coloque el producto a aplicar hasta el centro del depósito de **DCFr/DCFc**.
02 - A continuación, coloque dos marcas espaciadas a 100 metros en el área de aplicación.
03 - Luego, calcule el tiempo que el tractor solía recorrer la distancia con el **DCFr/DCFc** conectado.
04 - A continuación, calcule el tiempo cronometrado en kilómetros (km) utilizando la siguiente fórmula:

Km/hr = distancia recorrida/tiempo empleado en segundos x 3,6 (factor de conversión de m/s a Km/hr).
Ejemplo:
Km/hr = 100 / 60s x 3,6 = 6 Km/h

• Cálculo de la dosificación de abono por minuto

Para efectuar el cálculo desactive los discos distribuidores, si es con reductor, retire el cardan de los discos, en caso de cinta, retire la cinta, accione el **DCFr/DCFc** a 540 rpm manteniéndolo parado. A continuación, recoger el producto midiendo el tiempo.

Fórmula: $$S = \frac{VT \times LT \times D}{600}$$

Datos de la Fórmula: **S =** Salida del producto (Kg/min).
VT = Velocidad de trabajo (Km/h).
LT = Ancho de trabajo (Rango de aplicación).
D = Dosificación (Kg/ha).

Ejemplo: $$S = \frac{6 \times 12 \times 300}{600} = 36 \text{ (Kg/min).}$$

▪ Mantenimiento

El **DCFr/DCFc** ha sido desarrollado para proveer el máximo rendimiento sobre condiciones de terrenos. La experiencia ha demostrado que el mantenimiento periódico de ciertas partes del **DCFr/DCFc** es el mejor camino para ayudarle a no tener problemas, así que sugerimos la verificación.

• Presión de los neumáticos

Los neumáticos deben estar siempre calibrados correctamente evitando desgastes prematuros por exceso o falta de presión.

STANDARD: NEUMÁTICOS 750 X 16 LONAS
DCFR/DCFc 3000/6000

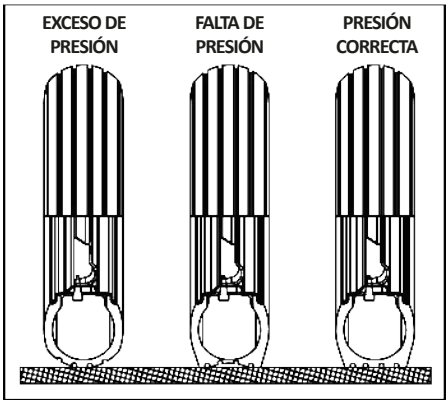

USAR: 60 LBS/POL²

STANDARD: NEUMÁTICOS 11 L 15
DCFR/DCFc 8000
OPCIONAL: NEUMÁTICOS 11 L 15
DCFR/DCFc 3000/6000

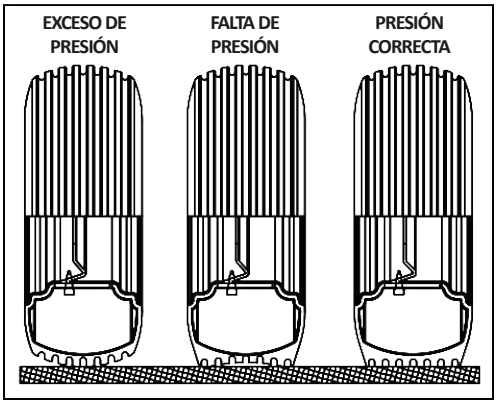

USAR: 52 LBS/POL²

⚠ ATENCIÓN

Jamás haga soldaduras en la rueda montada con neumático, el calor puede causar un aumento de presión de aire y provocar la explosión del neumático

Al llenar el neumático se coloca al lado del neumático, nunca frente al mismo.

Para el llenado del neumático, utilice siempre dispositivo de contención (caja de llenado).

Haga el montaje de los neumáticos con equipos adecuados. El servicio sólo se debe ejecutar solo por personas capacitadas para el trabajo.

! IMPORTANTE

Al calibrar los neumáticos, no exceda la calibración recomendada.

NOTA

La presión de los neumáticos del tractor deberá efectuarse de acuerdo con la recomendada por el fabricante.

▪ Mantenimiento

El **DCFr/DCFc** ha sido desarrollado para proveer el máximo rendimiento sobre condiciones de terrenos. La experiencia ha demostrado que el mantenimiento periódico de ciertas partes del **DCFr/DCFc** es el mejor camino para ayudarle a no tener problemas, así que sugerimos la verificación.

• Lubrificación

La lubricación es indispensable para un buen rendimiento y mayor durabilidad de las partes móviles del **DCFr/DCFc**, contribuyendo en la economía de los costos de mantenimiento.

Antes de comenzar la operación, lubrique cuidadosamente todas las grasas observando siempre los intervalos de lubricación en la siguiente página. Asegúrese de la calidad del lubricante, en cuanto a su eficiencia y pureza, evitando utilizar productos contaminados por agua, tierra y otros agentes.

• Tabla de grasas y equivalentes

Fabricante	Tipos de grasa recomendada
Petrobrás	Lubrax GMA-2
Atlantic	Litholine MP 2
Ipiranga	Ipiflex 2
Castrol	LM 2
Mobil	Grease MP
Texaco	Marfak 2
Shell	Alvania EP 2
Esso	Multi H
Bardahl	Maxlub APG-2EP
Valvoline	Palladium MP-2
Petronas	Tutela Jota MP 2 EP
	Tutela Alfa 2K
	Tutela KP 2K

ATENCIÓN **Si hay fabricantes y/o marcas equivalentes que no figuran en la tabla, consulte el manual técnico del fabricante.**

▪ Mantenimiento

- Lubricar cada 5 horas de trabajo

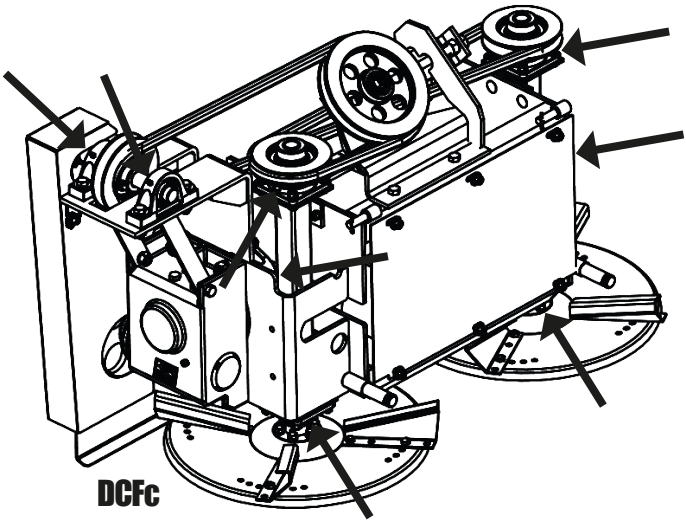

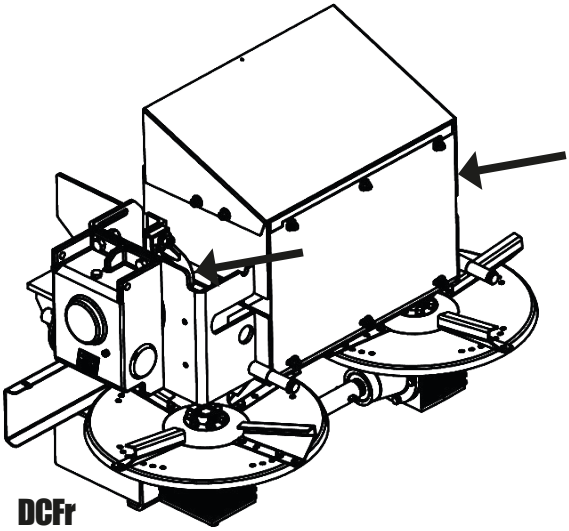

⚠ ATENCIÓN

Al lubricar el DCFr/DCFc, no exceda la cantidad de grasa nueva. Introduzca una cantidad suficiente.

▪ Mantenimiento

• Lubricar cada 8 horas de trabajo

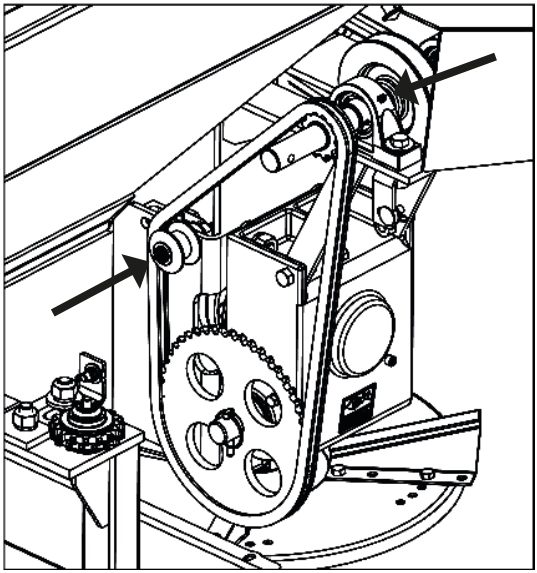

DCFc

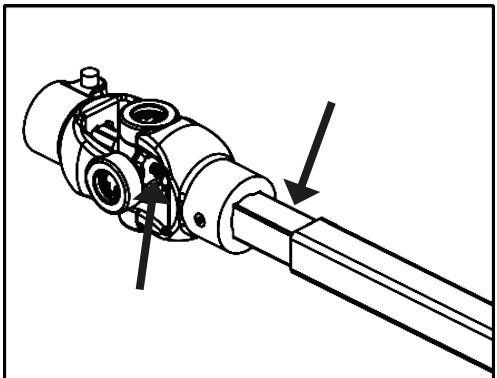

DCFr/DCFc

⚠ ATENCIÓN

Al lubricar el DCFr/DCFc, no exceda la cantidad de grasa nueva. Introduzca una cantidad suficiente.

▪ Mantenimiento

- Lubricar cada 8 horas de trabajo

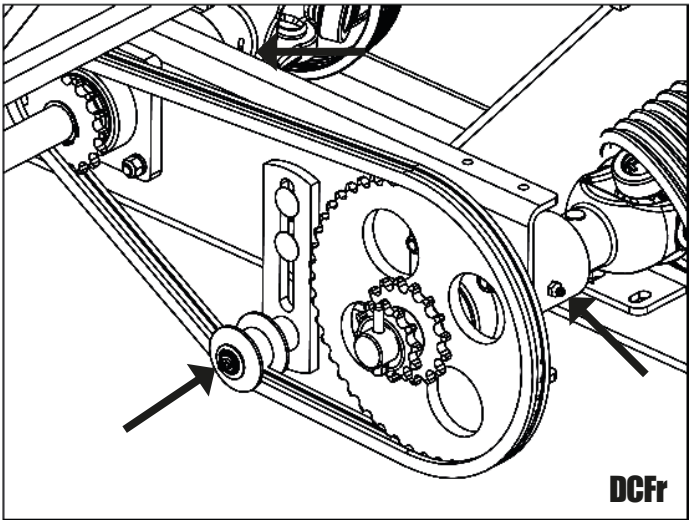

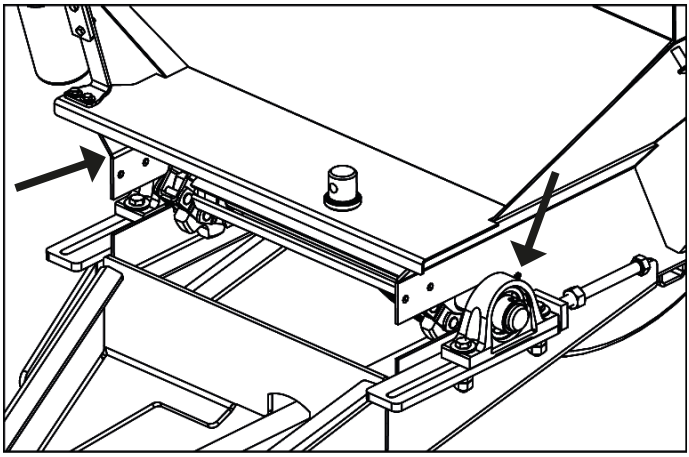

DCFr/DCFc

⚠ ATENCIÓN

Al lubricar el DCFr/DCFc, no exceda la cantidad de grasa nueva. Introduzca una cantidad suficiente.

▪ Mantenimiento

- Lubricar cada 8 horas de trabajo

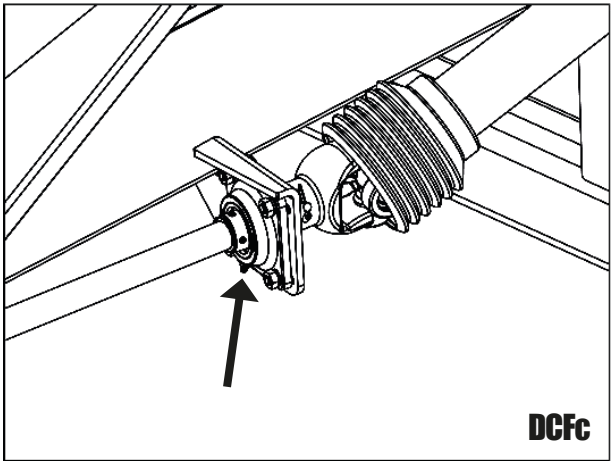

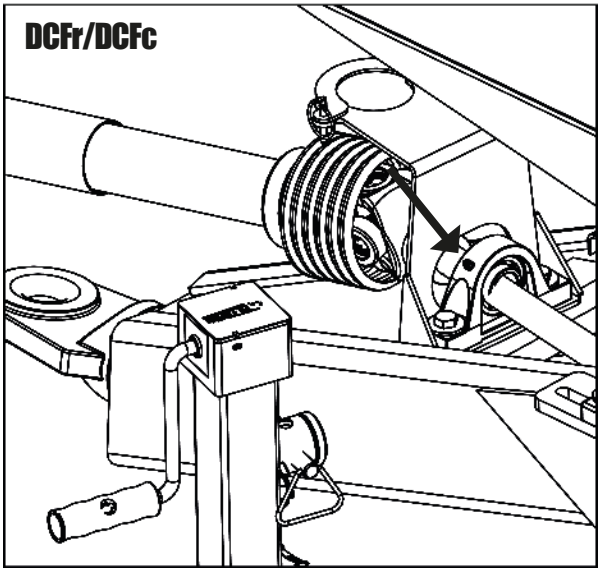

⚠ ATENCIÓN

Al lubricar el DCFr/DCFc, no exceda la cantidad de grasa nueva. Introduzca una cantidad suficiente.

▪ Mantenimiento

• Lubricar cada 24 horas de trabajo

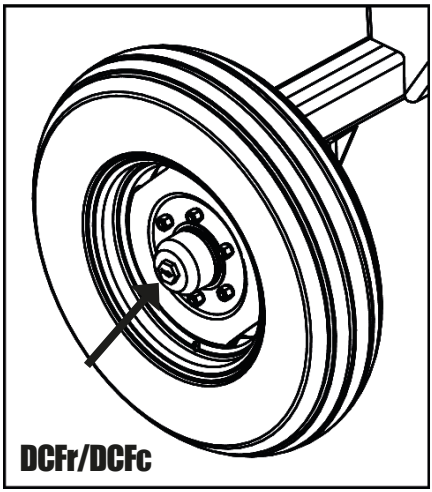

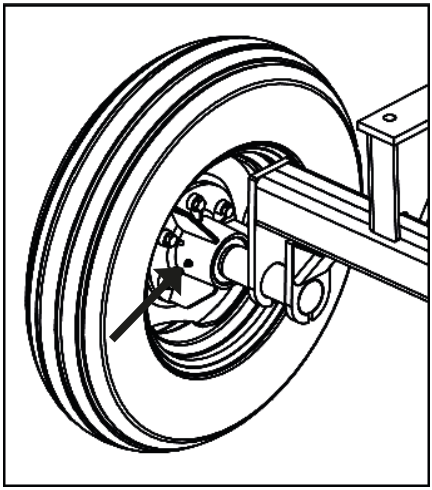

• Lubricar cada 30 horas de trabajo

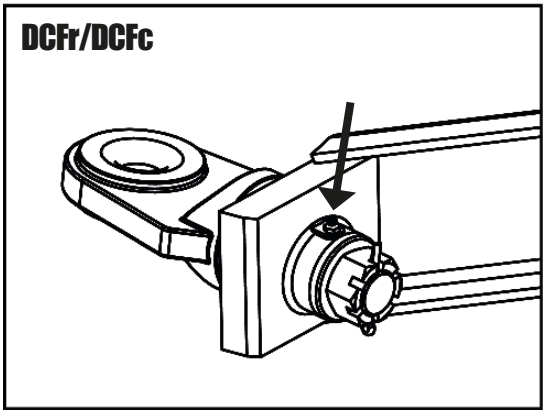

⚠ ATENCIÓN

Al lubricar el DCFr/DCFc, no exceda la cantidad de grasa nueva. Introduzca una cantidad suficiente.

▪ Mantenimiento

- Lubricar cada 60 horas de trabajo

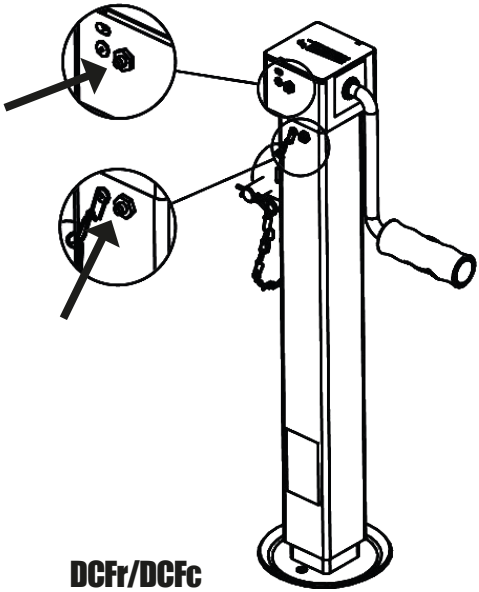

DCFr/DCFc

⚠ ATENCIÓN

Al lubricar el DCFr/DCFc, no exceda la cantidad de grasa nueva. Introduzca una cantidad suficiente.

▪ Mantenimiento

El **DCFr/DCFc** ha sido desarrollado para proveer el máximo rendimiento sobre condiciones de terrenos. La experiencia ha demostrado que el mantenimiento periódico de ciertas partes del distribuidor es el mejor camino para ayudarle a no tener problemas, así que sugerimos la verificación.

ATENCIÓN

Compruebe constantemente las tuercas y los tornillos si es necesario volver a reaprietar. El mantenimiento de reaprieto general del equipo debe realizarse cada 8 horas de trabajo.

• Fusible de seguridad

El fusible de seguridad (1) del reductor está destinado a evitar daños en el sistema se están produciendo transmisible por tensiones que exceden el escalado. Si el fusible de seguridad (1) empieza a romper con frecuencia, compruebe:

01 - Si no tiene objetos extraños bloqueando la cinta.
02 - Si el producto no está muy comprimido sobre la cinta, lo que puede ocurrir con productos en polvo secos.
03 - La regulación del estirador de la cinta, uno de los lados puede estar más estirado que el otro.

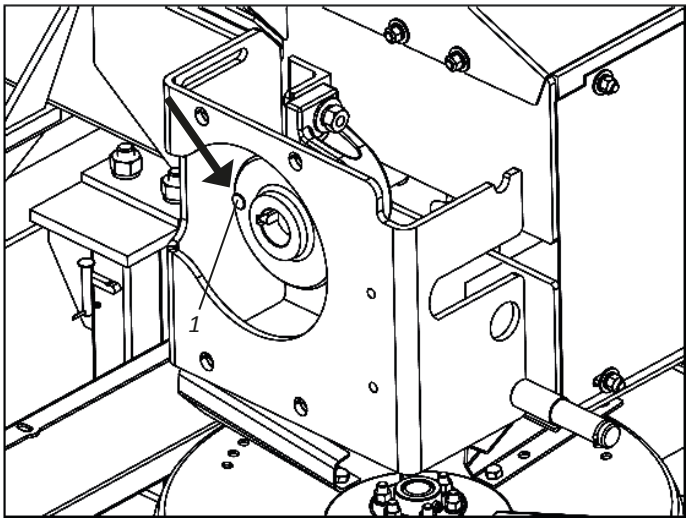

ATENCIÓN

Sólo utilice fusible original de fábrica, pues sólo éste tiene la dureza controlada. No utilice dos o más fusibles, esto aumentará la resistencia y dañará el sistema.

▪ Mantenimiento

• Cambio de aceite - Caja reductora

Periódicamente comprobar el nivel de aceite de la caja (1) por el medidor de tornillo (2) y vuelva a llenar cuando sea necesario. Para completar el cambio de aceite en la carcasa del engranaje (1), proceder como sigue:

01 - Quitar el tapón de drenaje (4), el tapón de ventilación (3) y el medidor de tornillo (2) de escape dejando todo el aceite de la caja de cambios (1).

02 - A continuación, vuelva a colocar el tapón de drenaje (4) y bájese por el tapón de ventilación (3) hasta el aceite

03 - Finalizar colocando el medidor de tornillo (2) y el tapón de ventilación (3).

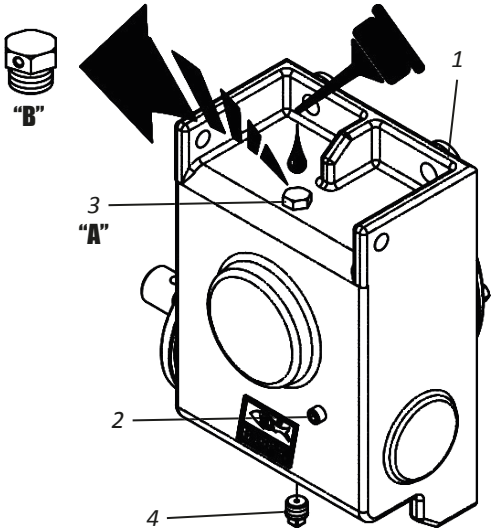

ATENCIÓN — **Utilice 1,10 litros de aceite. No coloque aceite por encima del nivel. Utilice sólo el aceite especificado: 85W140 API GL-5 MIL- L-2105D SAEJ306; Mayo/81.**

IMPORTANTE — **Antes de poner el DCFr/DCFc en funcionamiento, retire el tapón ("A") de la caja reductora y coloque en su lugar el tapón de ventilación ("B").**

NOTA — **Sustituir el aceite en las primeras 200 horas de trabajo. Después, cambie cada 1000 hrs de trabajo. Cuando esté en uso una determinada marca de aceite, evite con plegar el nivel con aceite de la marca y especificación diferente.**

▪ Mantenimiento

• Cambio de aceite - Cajas de transmisión

Periódicamente comprobar el nivel de aceite de la caja de cambios (1) a través del medidor de tornillo (2) y vuelva a llenar cuando sea necesario. Para completar el cambio de aceite de cajas de cambio (1), proceda de la siguiente manera:

01 - Quitar el tapón de drenaje (4), el tapón de ventilación (3) y el medidor de tornillo (2) de escape dejando todo el aceite de las cajas de engranajes (1).

02 - Luego, vuelva a colocar el tapón de drenaje (4) y colóquelo por el tapón de ventilación (3) hasta que el aceite gotee por el respiradero de nivel (2).

03 - Finalizar colocando el tornillo indicador de nivel (2) y el tapón de ventilación (3).

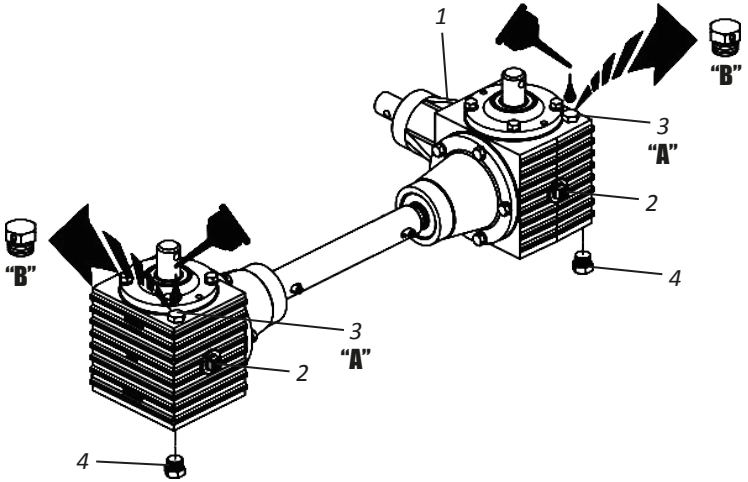

ATENÇÃO

Utilice 0,90 litros de aceite para caja de cambios de 2 ejes.
Utilice 1,00 litros de aceite para caja de cambios de 3 ejes.
No coloque aceite por encima del nivel. Utilice sólo el aceite especificado: 85W140 API GL-5 MIL- L-2105D SAEJ306; Mayo/81.

IMPORTANTE

Antes de colocar el DCFr en funcionamiento, retire los tapones ("A") de las cajas de transmisión y coloque en su lugar los tapones de respiro ("B").

NOTA

Sustituir el aceite en las primeras 200 horas de trabajo.
Después, cambie cada 1000 hrs de trabajo.
Cuando esté en uso una determinada marca de aceite, evite con plegar el nivel con aceite de la marca y especificación diferente.

▪ Mantenimiento

• Reemplazo de la caja de cambios DCFr (Transmissión por reductor) - Parte I

⚠ ATENCIÓN

Antes de comenzar el cambio de la caja de cambios, asegúrese de que el tractor esté apagado. NO reemplace la caja de cambios si el tractor está encendido. Ignorar esta advertencia puede causar daños a la salud, graves accidentes o muerte.

Para reemplazar la caja de cambios(1), proceda de la siguiente manera:

01 - Suelte la chaveta (2), retire el pasador (3) y desacople el cardán (4) de la caja de cambios (1).

02 - Luego, suelte la chaveta (5) y retire el pasador fusible (6) para soltar las bridas (7).

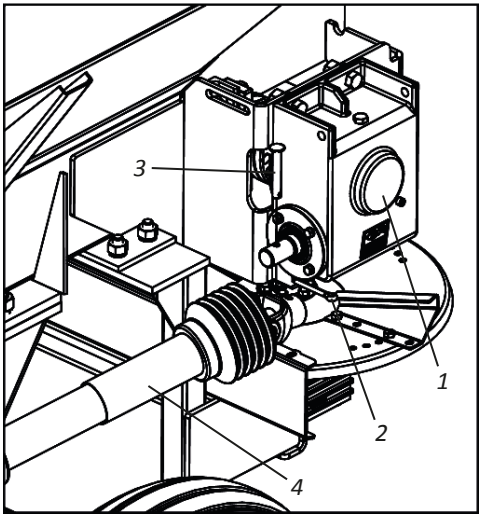

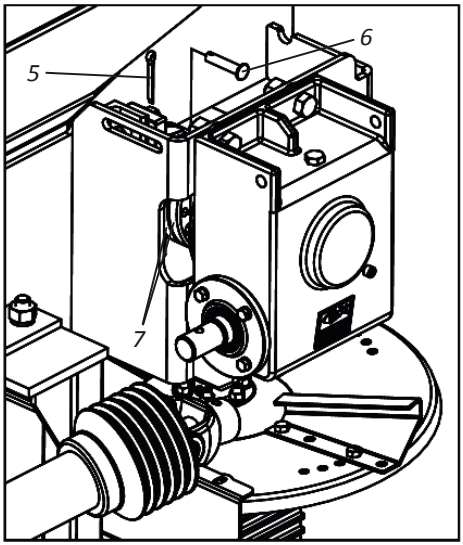

03 - Luego, suelte las tuercas (8), las arandelas de seguridad (9) y los tornillos (10) y retire el engranaje reductor (1).

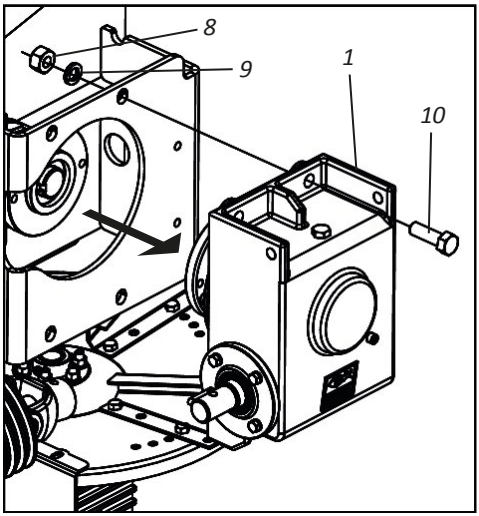

▪ Mantenimiento

• Reemplazo de la caja de cambios DCFr (Transmissión por reductor) - Parte II

04 - Luego, desacople la brida (7) de la caja de cambios (1).

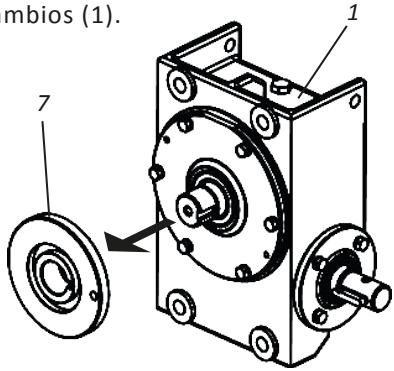

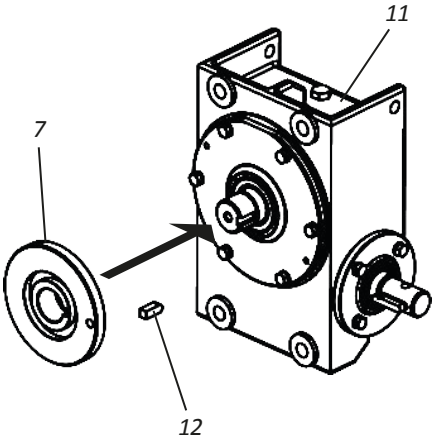

05 - Luego, acople la brida (7) a la nueva caja de cambios (11), asegurándola a través de la llave (12).

06 - Luego, conecte la nueva caja de cambios (11) al **DCFr/DCFc**, fijando a través de los tornillos (10), las arandelas de seguridad (9) y las tuercas (8).

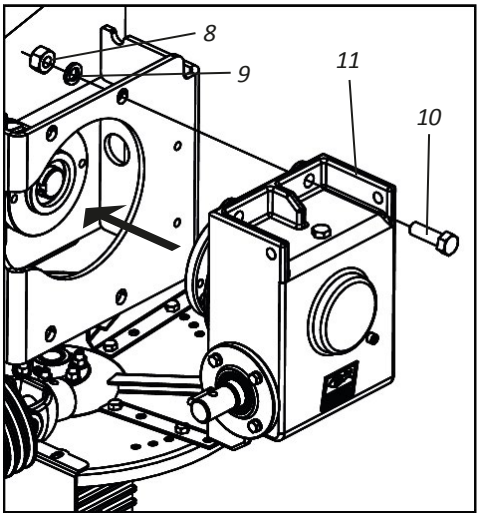

▪ Mantenimiento

• Reemplazo de la caja de cambios DCFr (Transmissión por reductor) - Parte III

07 - Luego, bloquee las bridas (7) a través del pasador del fusible (6) y la chaveta (5).

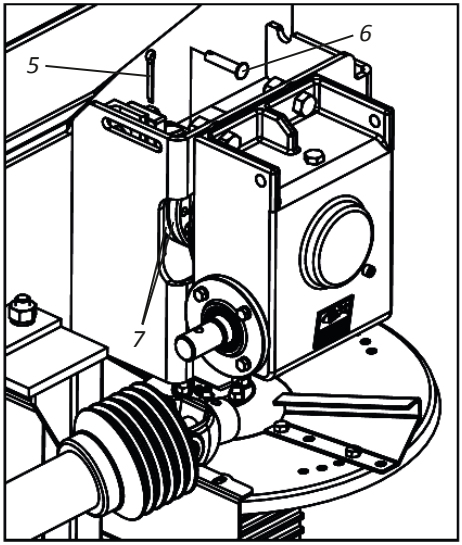

08 - Termine acoplando el cardán (4) a la nueva caja de cambios (11), fijando a través del pasador (3) y la chaveta (2).

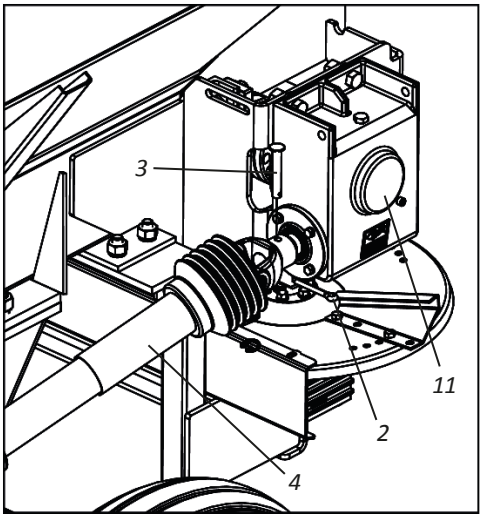

▪ Mantenimiento

• Reemplazo de la caja de cambios DCFc (Transmissión por correa) - Parte I

Antes de comenzar el cambiode la cajade cambios, asegúrese deque el tractor esté apagado. NO reemplace la caja de cambios si el tractor está encendido. Ignorar esta advertencia puede causar daños a la salud, graves accidentes o muerte.

Para cambiar la caja de cambios, proceda de la siguiente manera:

01 - Suelte la chaveta (1), retire el pasador (2) y desacople el cardán (3) del eje (4).

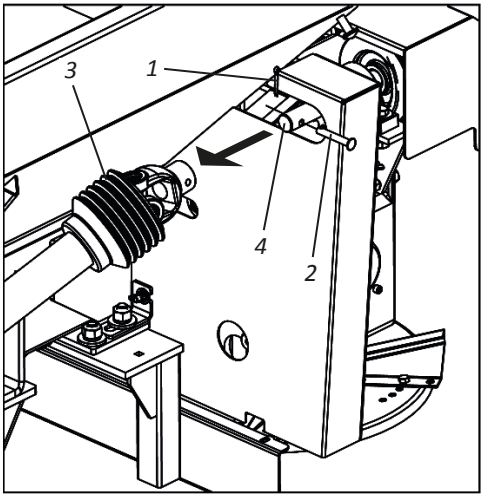

02 - Luego, suelte la tuerca mariposa (5), la arandela de seguridad (6), la arandela plana (7), el tornillo (8) y retire la cubierta protectora (9) y la cadena (10).

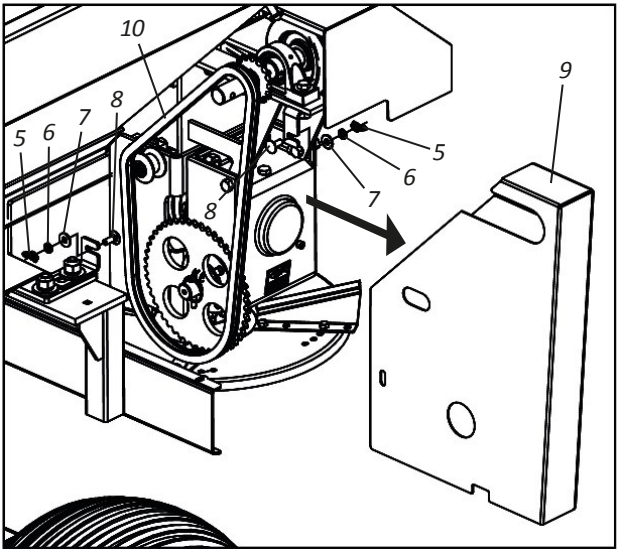

▪ Mantenimiento

• Reemplazo de la caja de cambios DCFc (Transmissión por correa) - Parte II

03 - Luego, suelte las manijas (11), abra la cubierta (12) y suelte la correa (13).

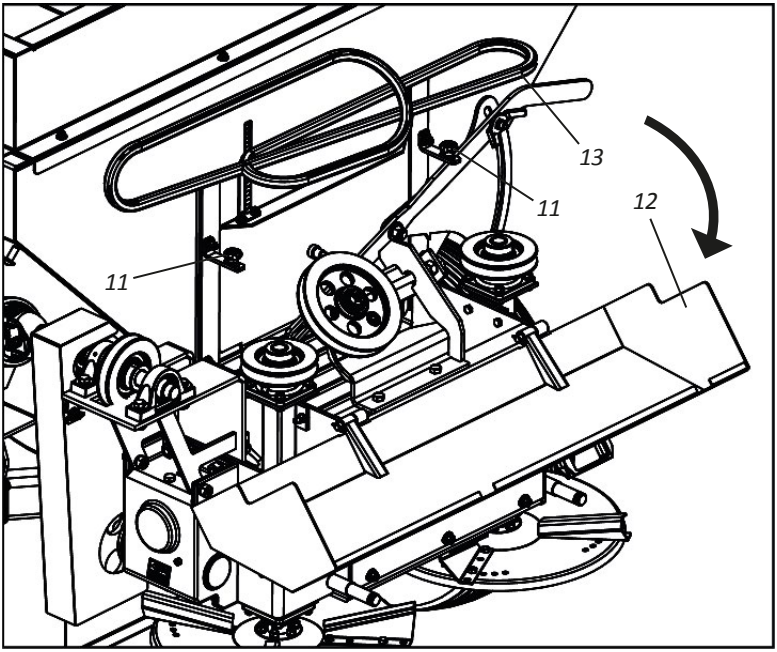

04 - Luego, suelte la chaveta (14) y retire el pasador fusible (15) para soltar las bridas (16).

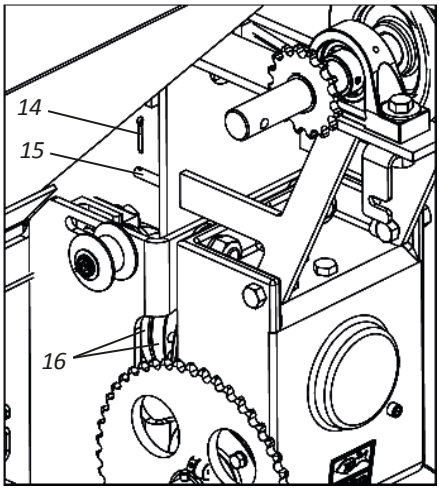

▪ Mantenimiento

• Reemplazo de la caja de cambios DCFc (Transmissión por correa) - Parte III

05 - Luego, suelte los tornillos (17), arandelas de seguridad (18) y tuercas (19).

06 - Luego, suelte los tornillos (20), las arandelas de seguridad (21), tuercas (22) y retire el soporte (23).

07 - Luego, suelte los tornillos (24), arandelas de seguridad (25) y tuercas (26) y retire la caja de cambio (27).

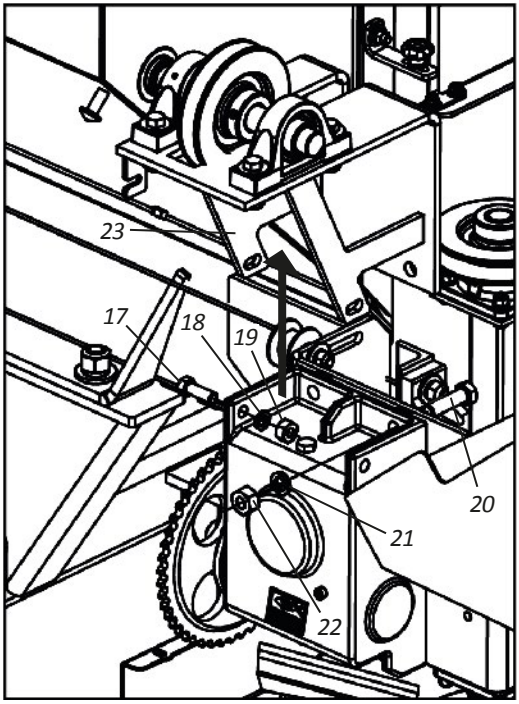

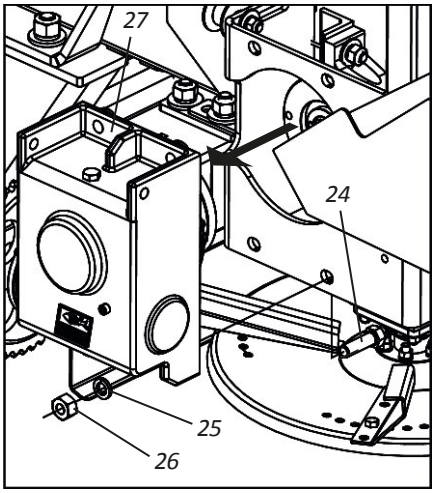

08 - Luego, desacople la brida (28) de la caja de cambios (27).

09 - Luego, acople la brida (28) en la nueva caja de cambios (29), fijándola a través de la chaveta (30).

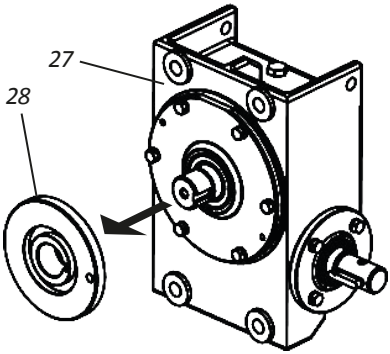

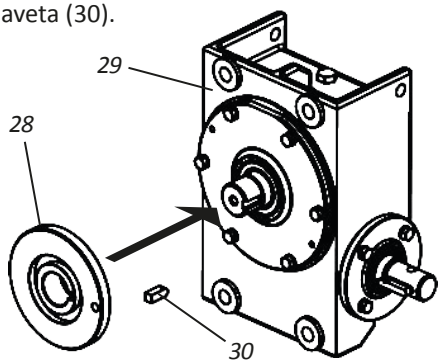

▪ Mantenimiento

• Reemplazo de la caja de cambios DCFc (Transmissión por correa) - Parte IV

10 - Luego, acople la nueva caja de cambios (29) a través de los tornillos (24), arandelas de seguridad (25) y tuercas (26).

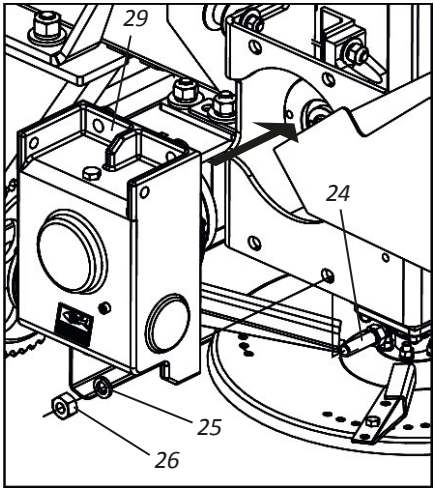

11 - Luego, fije el soporte (23) fijando a través de los tornillos (20), arandelas de seguridad (21), tuercas (22) y de los tornillos (17), arandelas de seguridad (18) y tuercas (19).

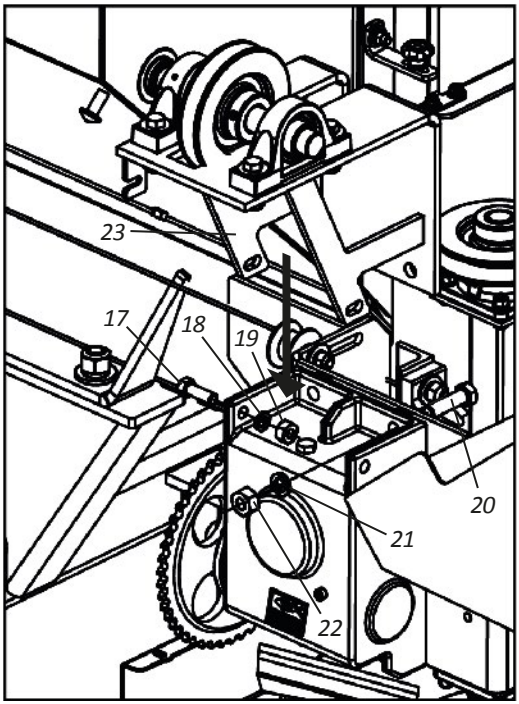

▪ Mantenimiento

• Reemplazo de la caja de cambios DCFc (Transmissión por correa) - Parte V

12 - Luego, bloquee las bridas (16) a través del pasador fusible (15) y de la chaveta (14).

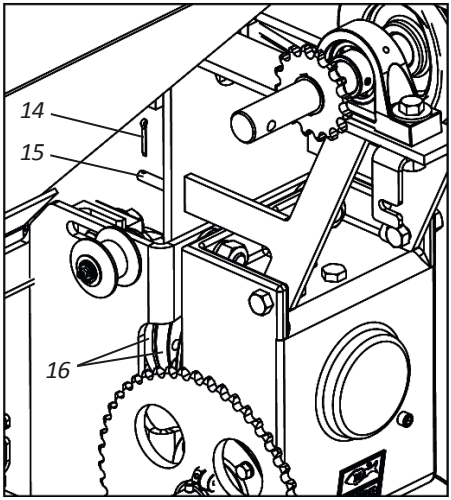

13 - Luego, coloque la correa (13), cierre la cubierta (12) y apriete las manijas (11).

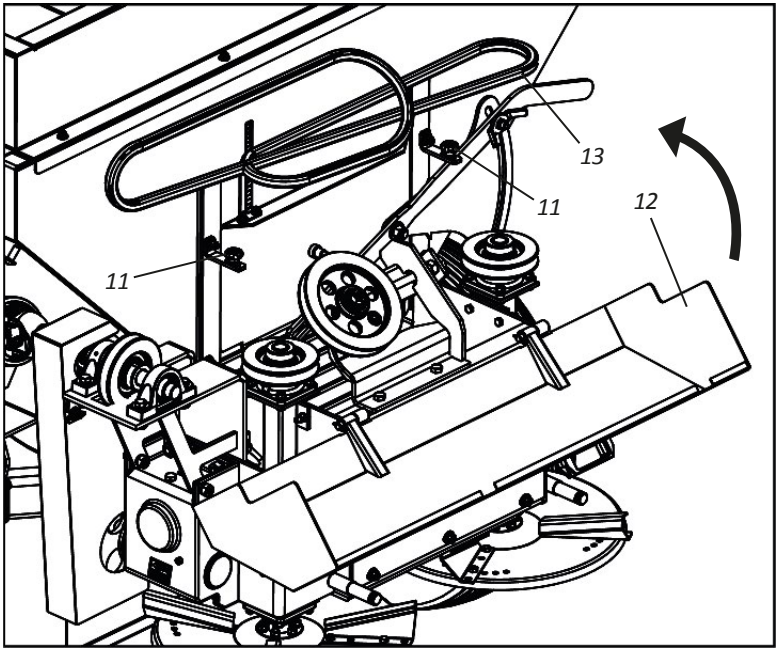

▪ Mantenimiento

• Reemplazo de la caja de cambios DCFc (Transmissión por correa) - Parte VI

14 - Luego, coloque la cadena (10) y acople la cubierta de protección (9), fijando a través de los tornillos (8), arandelas planas (7), arandelas de seguridad (6) y tuercas mariposas (15).

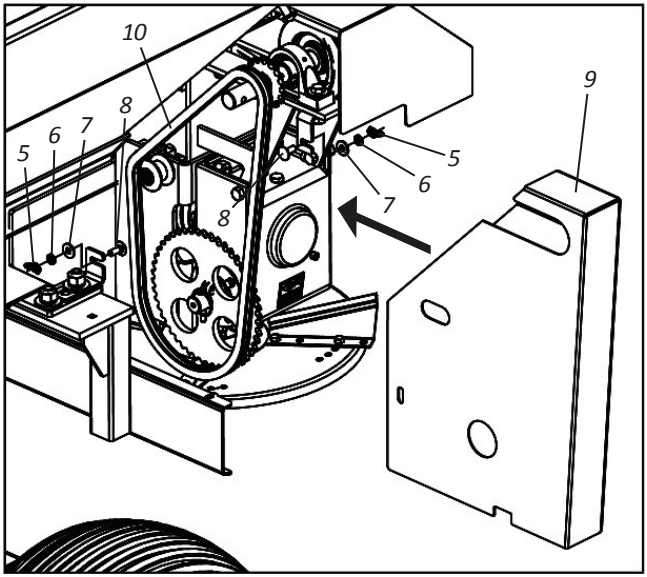

15 - Finalice acoplando el cardán (3) en el eje (4), fijándo a través del pasador (2) y chaveta (1).

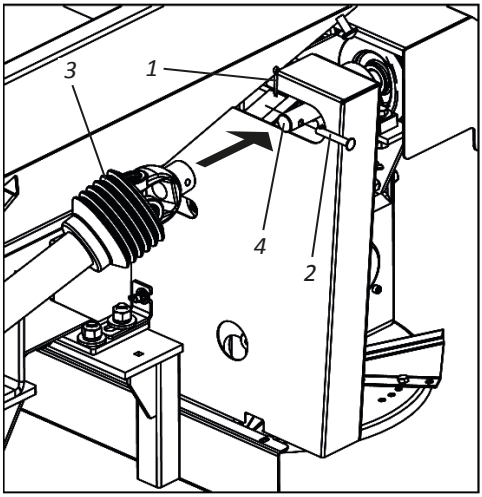

⚠ ATENCIÓN

Al finalizar elensamblaje, antes de comenzar el trabajo, realice una revisión general y asegúrese de que todos los componentes se hayan ensambla do correctamente.

▪ Mantenimiento

• Reemplazo de corona y piñon (Caja de cambios) - Parte I

⚠ ATENCIÓN

Antes de comenzar a cambiar el eje corona y el piñón sin fin, retire la caja de cambios del DCFr/DCFc como se indica en las páginas 54 a 56 para DCFr (Transmisión Reductor) y las páginas 57 a 62 para DCFc (Transmisión Correa). Luego, drene todo el aceite de la caja de cambios como se indica en la página 52.

Para cambiar el eje corona y el piñón sin fin de la caja de cambios, proceda de la siguiente manera:

01 - Suelte la tapa más grande (1) de la caja de cambios (2) a través de los tornillos (3) y las arandelas de seguridad (4). ***Nota: Tenga en cuenta que el retenedor se unirá a la tapa más grande (1) como se muestra en detalle "A".***

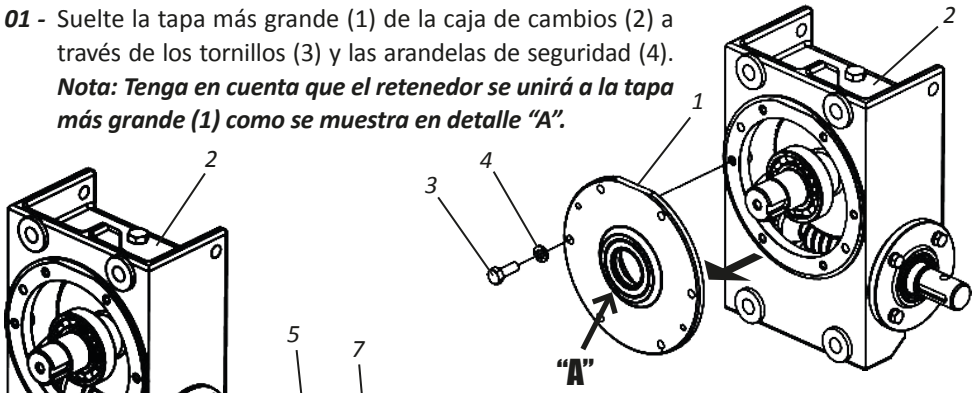

02 - Luego, suelte la tapa más pequeña (5) de la caja de cambios (2) a través de los tornillos (6) y las arandelas de seguridad (7). ***Nota: Tenga en cuenta que el retenedor se unirá a la tapa más pequeña (5) como semuestra en detalle "B".***

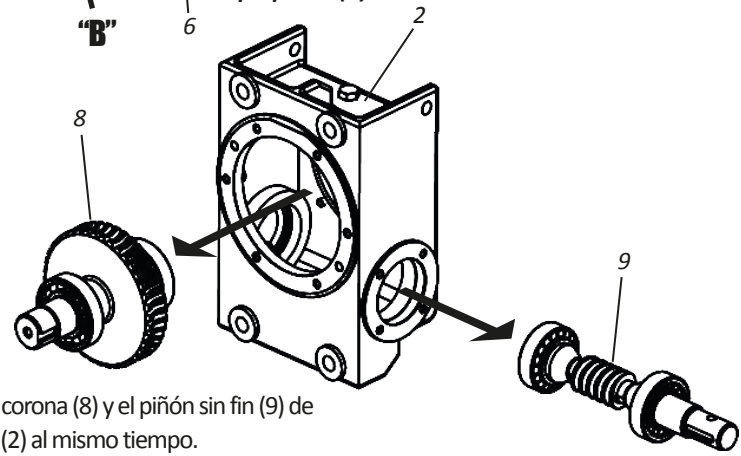

03 - Luego, retire el eje corona (8) y el piñón sin fin (9) de la caja de cambios (2) al mismo tiempo.

▪ Mantenimiento

• Reemplazo de corona y piñon (Caja de cambios) - Parte II

04 - Luego, retire los cojinetes (10) del eje corona antiguo (8) y el piñón sin fin (9) viejos.

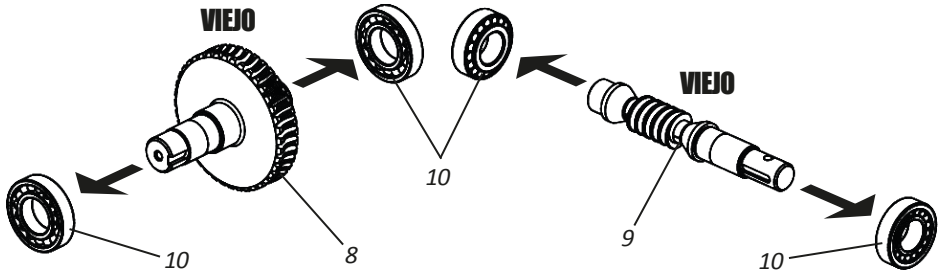

05 - Luego, coloque los nuevos rodamientos (10) en el nuevo eje de corona (11) y el piñón sin fin (12).

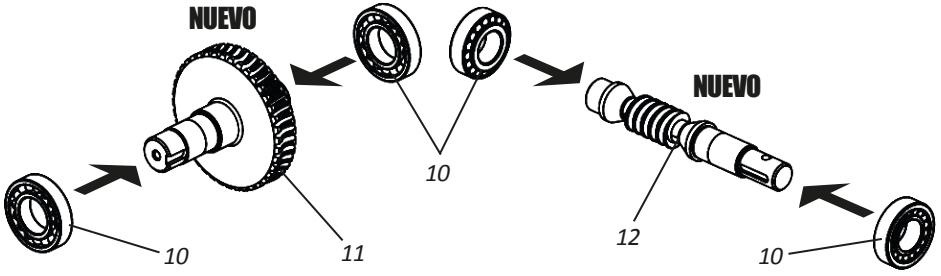

06 - Luego, al mismo tiempo, reemplace el eje corona (8) y el piñón sin fin (9) en la caja de cambios (2), ajustándolos.

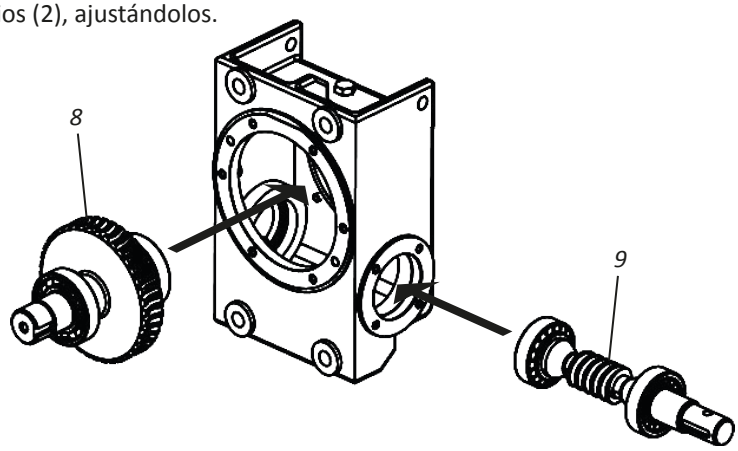

▪ Mantenimiento

• Reemplazo de corona y piñon (Caja de cambios) - Parte III

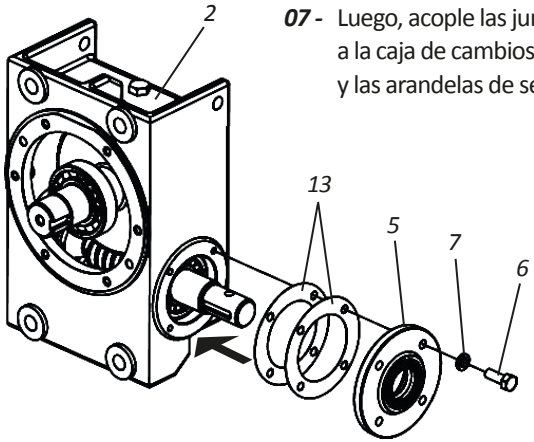

07 - Luego, acople las juntas de papel (13) y la tapa más pequeña (5) a la caja de cambios (2) asegurándola a través de los tornillos (6) y las arandelas de seguridad (7).

08 - Termine acoplando las juntas de papel (14) y la tapa más grande (1) de la caja de cambios (2), fijándolas a través de los tornillos (3) y las arandelas de seguridad (4).

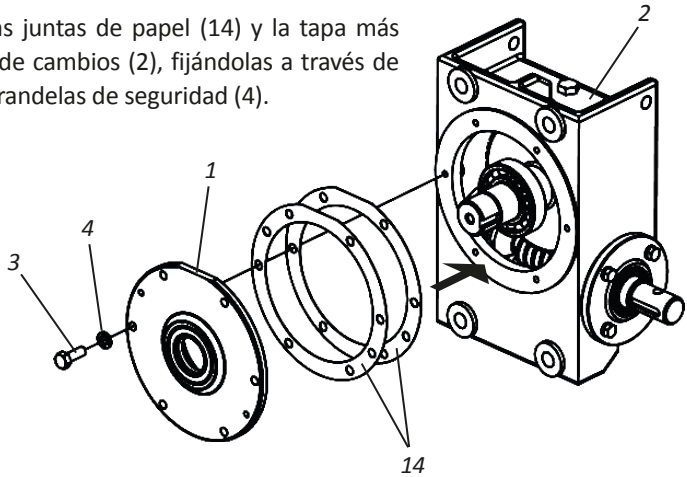

⚠ ATENCIÓN **Cuando haya terminado de cambiar el eje corona y el piñón sin fin, llene la caja de cambios con aceite como se indica en la página 53. Luego, conecte la caja de cambios al DCFr/DCFc como se indica en las páginas 56 y 57.**

! IMPORTANTE **Al finalizar la montaje de la caja de cambios (2) si la tapa más pequeña (5) y la tapa más grande (1) están flojas, reemplace las juntas de papel (13 y 14).**

▪ Mantenimiento

• Mantenimiento Operacional

PROBLEMAS	CAUSAS PROBABLES	SOLUCIONES
No hay flujo de producto sobre los discos o la cantidad es insuficiente.	La conducta puede estar cerrada.	Compruebe y quítelos si existe.
	Objetos extraños bloqueando la cinta.	Haga el montaje correcto del cardan o sustituya las crucetas con desgastes excesivo.
	Estera, corriente de transmisión o fusible rotos.	Vuelva a colocar los cojinetes o reemplace si están dañados.
	Montaje incorrecto de los engranajes.	Tensionar la cinta transportadora.
La distribución del producto en el suelo no es uniforme.	Distancia muy larga entre una pasada y otra.	Reduzca la distancia entre las pasadas y opere según la distancia recomendada.
	Posición incorrecta de las aletas sobre los discos distribuidores.	Compruebe la posición de las aletas si no están invertidas de acuerdo con el sentido de giro de los discos distribuidores. Si están invertidas, proceda a un montaje correcto de las mismas.
	Rotación de la toma de potencia.	Corregir rotación en la PTO, que debe ser de 540 Rpm.
	Viento muy fuerte.	Espere a disminuir el viento o utilice el tapón **(opcional)**.
Faixa de distribuição muito estreita.	Posición de las aletas sobre los discos distribuidores.	Ajuste las aletas sobre los discos de posición más abierta.
No se obtiene la dosis recomendada.	Sistema dosificador. Velocidad de trabajo por encima del límite	Aumente el flujo de la conducta. Reduzca la velocidad de trabajo.
Dosis mayor que la recomendada.	Sistema dosificador. Velocidad de trabajo por debajo del límite	Reducir el flujo de la conducta. Ajuste la velocidad de trabajo recomendada.
Rompimiento del fusible con frecuencia.	Estera funcionando con exceso de velocidad. Objetos extraños bloqueando la cinta.	Reduzca la velocidad de la cinta y aumente el flujo de la conducta. Compruebe y limpie la cinta.

▪ Mantenimiento

• Mantenimiento Operacional

PROBLEMAS	CAUSAS PROBABLES	SOLUCIONES
Vibración o ruidos excesivos durante la operación.	Objetos extraños dentro del DCFr/DCFc.	Compruebe y quítelos si existe.
	Montaje incorrecto del cardán o crucetas gastadas.	Haga el montaje correcto del cardan o sustituya las crucetas con desgastes excesivos.
	Cojinetes sueltos o dañados.	Vuelva a colocar los cojinetes o reemplace si están dañados.
	Regulación de la cinta.	Tensionar la cinta transportadora.
	Rotación en la PTO.	Mantener la rotación en 540 Rpm.
Rompimiento del fusible con frecuencia.	Estera funcionando con exceso de velocidad. Objetos extraños bloqueando la cinta.	Reduzca la velocidad de la cinta y aumente el flujo de la conducta. Compruebe y limpie la cinta.

▪ Mantenimiento

• Cuidados

01 - Antes de cada trabajo, verifique las condiciones de todos los pernos y tornillos. Cuando sea necesario, reajuste o cambie.

02 - La velocidad de desplazamiento debe controlarse cuidadosamente según las condiciones del terreno.

03 - El **DCFr/DCFc** se utiliza en varias aplicaciones, requiriendo conocimiento y atención durante su manejo.

04 - Sólo las condiciones locales, podrán determinar la mejor forma de operación del **DCFr/DCFc.**

05 - Al montar o desmontar cualquier parte del **DCFr/DCFc**, emplear métodos y herramientas apropiadas.

06 - Observe atentamente los intervalos de lubricación, en los diversos puntos de lubricación del **DCFr/DCFc.** Respete los intervalos de lubricación.

07 - Compruebe siempre si las piezas presentan desgastes. Si hay necesidad de reposición, exija siempre piezas originales Baldan.

! IMPORTANTE | **El mantenimiento adecuado y periódico son necesarios para garantizar la larga vida del DCFr/DCFc.**

• Limpieza general

01 - Cuando vaya a almacenar el **DCFr/DCFc**, haga una limpieza general y lávelo por completo sólo con agua. Compruebe que la tinta no se ha desgastado, si esto ocurre, dar una mano general, pase el aceite protector y lubrique completamente el **DCFr/DCFc.** No utilice aceite quemado u otro tipo de abrasivo.

02 - Al final del trabajo, proceda de la siguiente forma:

- Retire las corrientes de transmisión y manténgalas bañadas en aceite hasta el próximo trabajo.

03 - Lubrique completamente el **DCFr/DCFc.** Compruebe todas las partes móviles del **DCFr/DCFc**, si presentan desgastes o holguras, haga el ajuste necesario o la reposición de las piezas, dejando el distribuidor listo para el próximo trabajo.

04 - Nen el período que no utilice el **DCFr/DCFc**, limpie los residuos de productos que permanecen en el mismo después del uso como cal, fertilidad, suciedad, etc.

05 - Pulverice el **DCFr/DCFc** entero con aceite de ricino o aceite conservante, nunca use aceite quemado.

▪ Mantenimiento

• Limpieza general

06 - Sustituya todos los adhesivos principalmente los de advertencia que estén dañados o faltando. Concientice a todos de la importancia de los mismos y sobre los peligros de accidentes cuando las instrucciones no se siguen.

07 - Haga la limpieza en el cardan cada 15 días o antes si es necesario.

08 - Retire las capas de protección, separe "macho" y "hembra", lave y retire las costras, seque y lubrique las partes deslizantes con grasa y vuelva a montar.

09 - Después de todos los cuidados de mantenimiento, almacene su **DCFr/DCFc** en una superficie plana, local cubierto y seco, lejos de los animales y niños.

10 - Recomendamos lavar el **DCFr/DCFc** sólo con agua al principio de los trabajos.

ATENCIÓN | **No utilice productos químicos o abrasivos para lavar el DCFr/DCFc, esto puede dañar la pintura y los adhesivos del mismo.**

• Conservación del distribuidor - Parte I

Para prolongar la vida útil y apariencia del **DCFr/DCFc** durante más tiempo, siga las siguientes instrucciones:

01 - Lave y limpie todos los componentes del distribuidor durante y al final de la temporada de trabajo.

02 - Utilice productos neutros para limpiar el distribuidor, siguiendo las instrucciones de seguridad y manipulación proporcionadas por el fabricante.

03 - Siempre realice los mantenimientos en los períodos indicados en este manual.

• Conservación del distribuidor - Parte II

Las prácticas y cuidados abajo si adoptados por el propietario o el operador hacen la diferencia para la conservación del **DCFr/DCFc.**

01 - Cuidado al realizar el lavado con alta presión; no dirigir el chorro de agua directamente en los conectores y componentes eléctricos. Aislar todos los componentes eléctricos;

02 - Utilice sólo agua y detergente NEUTRO (pH igual a 7);

03 - Aplique el producto siguiendo estrictamente las indicaciones del fabricante, sobre la superficie y la secuencia correcta, respetando el tiempo de aplicación y lavado;

▪ Mantenimiento

04 - Manchas y suciedades no removidas con los productos, deben ser removidas con la ayuda de una esponja.

05 - Enjuague la máquina con agua limpia para eliminar todos los residuos de productos químicos.

06 - No utilice: - Detergentes con principio activo básico (pH mayor que 7), pueden agredir/manchar la pintura del distribuidor.

- Detergentes con principio activo ácido (pH menor que 7), actúan como decapante/removedor de zinc (la protección de las piezas contra oxidación).

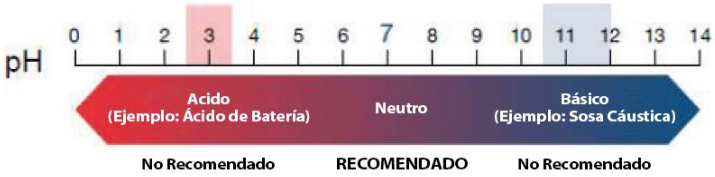

07 - Deje que la máquina se seque a la sombra, de forma que no acumule agua en sus componentes. El secado muy rápido puede causar manchas en su pintura.

08 - Después del secado, lubrique todas las corrientes y grasas de acuerdo con las recomendaciones del manual del operador.

09 - Pulverice toda máquina, principalmente las partes galvanizadas, con aceite protector, siguiendo las directrices de aplicación del fabricante. El protector también evita la adherencia de suciedad.

10 - Observe el tiempo de curado (absorción) y los intervalos de aplicación según lo recomendado por el fabricante.

⚠ ATENCIÓN

No utilice ningún otro tipo de aceite para proteger la rastra (aceite hidráulico usado, aceite "quemado", aceite diesel, aceite de ricino, queroseno, etc).

IMPORTANTE

Recomendamos los siguientes aceites protectores:
- Bardahl: Agro protector 200 o 300
- ITWChemical: Zoxol DW - Serie 4000

NOTA

Ignorar las medidas de conservación citadas anteriormente puede implicar la pérdida de garantía de los componentes pintados o cincados que presenten eventual oxidación.

▪ Opcional

• Accesorios Opcionales - Parte II

DCFr/DCFc 3000/6000/8000 tiene opcionales que se pueden adquirir de acuerdo con la necesidad de trabajo.

CAJA DIRECCIONADORA - DCFR/DCFC 3000/6000/8000

La caja direccionadora se utiliza para trabajos donde la aplicación del abono debe ser dirigida en línea, por ejemplo, bajo las copas de los árboles.

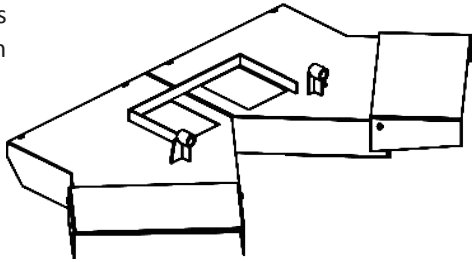

NEUMÁTICOS - DCFR/DCFC 3000/6000

Para trabajos en suelos arcillosos, opcionalmente se puede adquirir el **DCFr/DCFc** con neumáticos 11L-15.

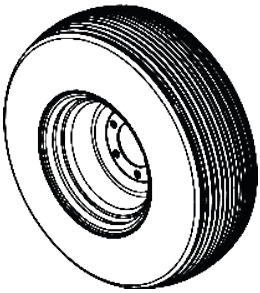

DEFLECTOR CON LONA - DCFR/DCFC 3000/6000/8000

El deflector con lona es utilizado para la distribución de productos en polvo principalmente cuando hay ocurrencia de vientos. El uso del deflector, asegura mayor uniformidad en la distribución, reteniendo el producto.

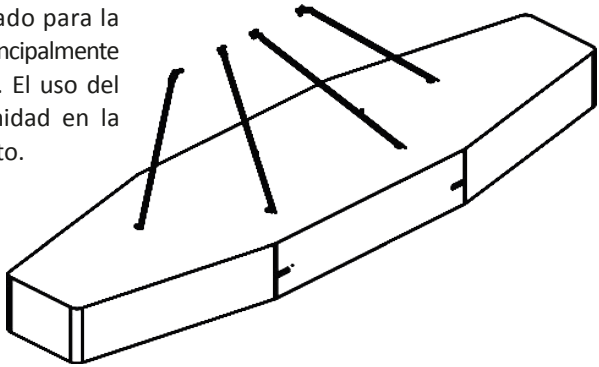

▪ Opcional

• Accesorios Opcionales - Parte II

DCFr/DCFc 3000/6000/8000 tiene opcionales que se pueden adquirir de acuerdo con la necesidad de trabajo.

EXTENSIÓN DEL CUCHARÓN - DCFR/DCFc 6000

La extensión del cucharón se puede comprar opcionalmente para aumentar la capacidad de carga del **DCFr/DCFc 6000** para convertirse en **DCFr/DCFc 8000.**

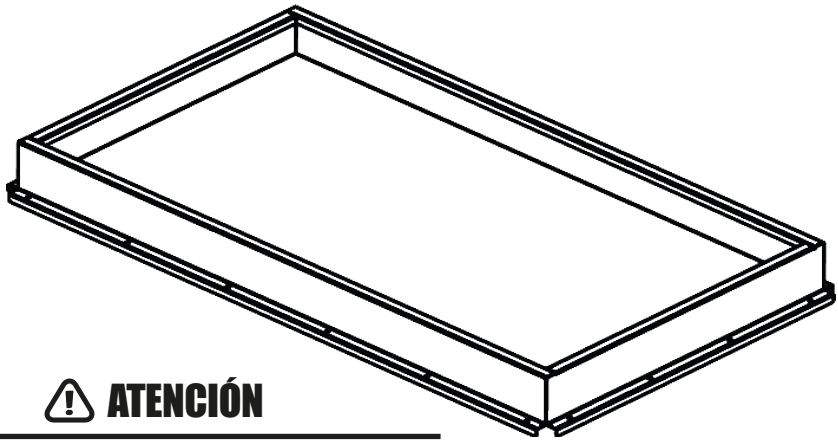

⚠ ATENCIÓN

Para usar la extensión del cucharón, el DCFr/DCFc 6000 debe estar equipado con neumáticos 11L-15. No use la extensión del cucharón con otros modelos de neumáticos.

▪ Identificación

• Plaqueta de identificación

Para consultar el catálogo de piezas o solicitar asistencia técnica de Baldan, indique siempre el modelo (01), número de serie (02) y fecha de fabricación (03), que se encuentra en la placa de identificación de su **DCFr/DCFc**.

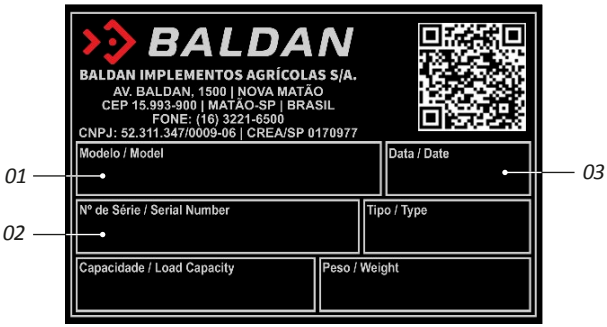

⚠ ATENCIÓN

Los dibujos contenidos en este Manual de Instrucciones, son de carácter ilustrativo.

CONTACTO

En caso de duda, nunca opere o maneje su equipo sin consultar el Post Venta.
Teléfono: 0800-152577
e-mail: posvenda@baldan.com.br

PUBLICACIONES

Código: 60550106453 | CPT: DCFMR05618

▪ Identificación

• Identificación del producto

Haga la identificación correcta de los datos abajo, para tener siempre información sobre la vida de su equipo.

Propietario: _____

Reventa: _____

Hacienda: _____

Cidad: _____

Estado:_____

Nº Cert. de garantía: _____

Implemento: _____

Nº de serie: _____

Fecha de la compra: _____

Factura: _____

▪ Notas

▪ Notas

Certificado de Garantía

BALDAN

BALDAN IMPLEMENTOS AGRÍCOLAS S/A, garantiza el funcionamiento normal del implemento al revendedor por un período de 6 (seis) meses contados a partir de la fecha de entrega en la factura de reventa al primer consumidor final. Durante este período **BALDAN** se compromete a reparar defectos de material y/o fabricación de su responsabilidad, siendo la mano de obra, fletes y otros gastos de responsabilidades del revendedor.

En el período de garantía, la solicitud y sustitución de eventuales partes defectuosas deberá ser hecha al revendedor de la región, que enviará la pieza defectuosa para análisis en **BALDAN**. Cuando no sea posible tal procedimiento y agotada la capacidad de resolución por parte del revendedor, el mismo solicitará apoyo de la **Asistencia Técnica de BALDAN**, a través de un formulario específico distribuido a los revendedores. Después del análisis de los elementos sustituidos por parte de la Asistencia Técnica de Baldan, y concluido que no se trata de garantía, entonces será responsabilidad del revendedor los costos relacionados con la sustitución; así como los gastos de material, viaje incluyendo estancia y comidas, accesorios, lubricante utilizado y demás gastos provenientes del llamado a la Asistencia Técnica, quedando la empresa Baldan autorizada a efectuar su facturación en nombre de la reventa. Cualquier reparación hecha en el producto que se encuentra dentro del plazo de garantía por el revendedor, sólo será autorizado por **BALDAN** mediante presentación previa de presupuesto describiendo piezas y mano de obra a ser ejecutada.

Queda excluido de este término el producto que sufre reparaciones o modificaciones en oficiales que no pertenezcan a la red de revendedores **BALDAN**, así como la aplicación de piezas o componentes no genuinos al producto del usuario. La presente garantía se hará nula cuando se constata que el defecto o daño es resultado de un uso indebido del producto, de la inobservancia de las instrucciones o de la inexperiencia del operador.

Se ha convenido que la presente garantía no cubre neumáticos, depósitos de polietileno, cardán, componentes hidráulicos etc., que son equipos garantizados por sus fabricantes. Los defectos de fabricación y/o material, objeto de este término de garantía, no constituirá, en ninguna hipótesis, motivo para la rescisión de contrato de compra y venta, o para la indemnización de cualquier naturaleza.

BALDAN se reserva el derecho de modificar y/o perfeccionar las características técnicas de sus productos sin previo aviso y sin obligación de proceder con los productos anteriormente fabricados.

▪ Certificado de inspección y entrega

SERVICIO ANTES DE LA ENTREGA: Este implemento ha sido preparado cuidadosamente por la organización de venta, inspeccionado en todas sus partes de acuerdo con las prescripciones del fabricante.

SERVICIO DE ENTREGA: Se ha informado al usuario sobre los términos de la garantía vigentes e instruido sobre el uso y el cuidado de mantenimiento.

Confirmo que he sido informado sobre los términos de garantía vigentes e instruido sobre el uso y el mantenimiento correcto del implemento.

Implemento: _____ Nº de Serie: _____

Fecha: _____ Nº Fiscal: _____

Reventa: _____

Teléfono: _____ Código Postal: _____

Cidad: _____ Estado: _____

Propietario: _____

Teléfono: _____

Dirección: _____ Número: _____

Cidad: _____ Estado: _____

E-mail: _____

Fecha de la venta: _____

Firma / Carimbo de la Reventa _____

1ª vía - Propietario

▪ Certificado de inspección y entrega

SERVICIO ANTES DE LA ENTREGA: Este implemento ha sido preparado cuidadosamente por la organización de venta, inspeccionado en todas sus partes de acuerdo con las prescripciones del fabricante.

SERVICIO DE ENTREGA: Se ha informado al usuario sobre los términos de la garantía vigentes e instruido sobre el uso y el cuidado de mantenimiento.

Confirmo que he sido informado sobre los términos de garantía vigentes e instruido sobre el uso y el mantenimiento correcto del implemento.

Implemento: _____ Nº de Serie: _____

Fecha: _____ Nº Fiscal: _____

Reventa: _____

Teléfono: _____ Código Postal: _____

Cidad: _____ Estado: _____

Propietario: _____

Teléfono: _____

Dirección: _____ Número: _____

Cidad: _____ Estado: _____

E-mail: _____

Fecha de la venta: _____

Firma / Carimbo de la Reventa _____

2ª vía - Reventa

▪ Certificado de inspección y entrega

SERVICIO ANTES DE LA ENTREGA: Este implemento ha sido preparado cuidadosamente por la organización de venta, inspeccionado en todas sus partes de acuerdo con las prescripciones del fabricante.

SERVICIO DE ENTREGA: Se ha informado al usuario sobre los términos de la garantía vigentes e instruido sobre el uso y el cuidado de mantenimiento.

Confirmo que he sido informado sobre los términos de garantía vigentes e instruido sobre el uso y el mantenimiento correcto del implemento.

Implemento: _____ Nº de Serie: _____

Fecha: _____ Nº Fiscal: _____

Reventa: _____

Teléfono: _____ Código Postal: _____

Cidad: _____ Estado: _____

Propietario: _____

Teléfono: _____

Dirección: _____ Número: _____

Cidad: _____ Estado: _____

E-mail: _____

Fecha de la venta: _____

Firma / Carimbo de la Reventa _____

3ª vía - Fabricante (Por favor, envíela llenada en hasta 15 días)

1.74.05.0059-5

AC MATÃO
ECT/DR/SP

CARTA-RESPUESTA

NO ES NECESARIO SELLAR

EL SELLO SERÁ PAGO POR:

BALDAN

BALDAN IMPLEMENTOS AGRÍCOLAS S/A.
Av. Baldan, 1500 | Nova Matão | CEP: 15993-900 | Matão-SP. | Brasil
Tel: (16) 3221-6500 | Fax: (16) 3382-6500
www.baldan.com.br | email: sac@baldan.com.br
Export: Tel: +55 (16) 3221-6500 | Fax: +55 (16) 3382-4212 | 3382-2480
email: export@baldan.com.br

BALDAN

Avenida Baldan, 1500
Nova Matão
15.993-900
Matão/SP - Brasil
sac@baldan.com.br
export@baldan.com.br

+55 16 3221 6500
baldan.com.br