Manual de Instruções

FC 600

Fast Clean

BALDAN

▪ Apresentação

Agradecemos a preferência e queremos parabenizá-lo pela excelente escolha que acaba de fazer, pois você adquiriu um produto fabricado com a tecnologia **BALDAN IMPLEMENTOS AGRÍCOLAS S/A.**

Este manual irá orientá-lo nos procedimentos que se fazem necessários desde a sua aquisição até os procedimentos operacionais de utilização, segurança e manutenção.

A **BALDAN** garante que entregou este implemento à revenda completo e em perfeitas condições.

A revenda responsabilizou-se pela guarda e conservação durante o período que ficou em seu poder, e ainda, pela montagem, reapertos, lubrificações e revisão geral.

Na entrega técnica o revendedor deve orientar o cliente usuário sobre manutenção, segurança, suas obrigações em eventual assistência técnica, a rigorosa observância do termo de garantia e a leitura do manual de instruções.

Qualquer solicitação de assistência técnica em garantia, deverá ser feita ao revendedor em que foi adquirido.

Reiteramos a necessidade da leitura atenta do certificado de garantia e a observância de todos os itens deste manual, pois agindo assim estará aumentando a vida de seu implemento.

Manual de Instruções

FC 600

Fast Clean

BALDAN IMPLEMENTOS AGRÍCOLAS S/A.
CNPJ: 52.311.347/0009-06
Insc. Est.: 441.016.953.110

Escaneie o Código QR Code na plaqueta de identificação do seu equipamento e acesse online este Manual de Instruções.

BALDAN

Índice

GARANTIA BALDAN **08**
INFORMAÇÕES GERAIS **09**
Ao proprietário *09*
NORMAS DE SEGURANÇA **10**
Ao operador ..... *10 - 12*
ADVERTÊNCIAS ..... **13 - 15**
COMPONENTES **16**
FC 600 - Fast Clean Plantio Duplo Alternado - Sem Plataforma *16*
FC 600 - Fast Clean Plantio Duplo Alternado - Com Plataforma *17*
FC 600 - Fast Clean Plantio Simétrico (Espaçamento 1,4 à 1,5 metros) - Com Plataforma *18*
DIMENSÕES **19**
FC 600 - Fast Clean Plantio Duplo Alternado - Sem Plataforma *19*
FC 600 - Fast Clean Plantio Duplo Alternado - Com Plataforma *20*
FC 600 - Fast Clean Plantio Simétrico (Espaçamento 1,4 à 1,5 metros) - Com Plataforma *21*
ESPECIFICAÇÕES **22**
FC 600 - Fast Clean Plantio Duplo Alternado *22*
FC 600 - Fast Clean Simétrico (Espaçamento 1,4 à 1,5 metros) *22*
Bomba elétrica ..... *23 - 24*
MONTAGEM **25**
Montagem da armação e suporte do tanque - FC 600 Plantio Duplo Alternado - Sem plataforma *25*
Montagem da armação e suporte do tanque - FC 600 Plantio Duplo Alternado - Com plataforma *26*
Montagem do suporte do tanque, plataforma e armação - FC 600 Plantio Simétrico (Espaçamento de 1,4 à 1,5 mestros) *27*
Montagem dos suportes de apoio - FC 600 Plantio Simétrico (Espaçamento de 1,4 à 1,5 mestros) *28*
Montagem da válvula, tanque e kit abastecimento *29*
Montagem hidráulica do painel de controle *30*
Montagem do painel de controle *31*
Montagem da caixa de passagem *31*
Montagem da roda de controle de altura *32*
Montagem dos carrinhos pantográficos - FC 600 Plantio Duplo Alternado *32*
Montagem dos carrinhos pantográficos - FC 600 Plantio Simétrico (Espaçamento de 1,4 à 1,5 metros) *33*
Montagem do sistema hidráulico 3 bicos - FC 600 Plantio Duplo Alternado *34*
Montagem do sistema hidráulico 6 bicos - FC 600 Plantio Simétrico (Espaçamento de 1,4 à 1,5 metros) *35*
Montagem do sistema hidráulico 9 bicos - FC 600 Plantio Simétrico (Espaçamento de 1,4 à 1,5 metros) *36*
Montagem do sistema eletrônico *37*
ENGATE **38**
Engate ao trator *38*

Índice

Centralização *39*
Nivelamento *39*
REGULAGENS **40**
Regulagem da roda de controle de altura *40*
Regulagem da chapa do suporte frontal do carrinho *41*
TRANSPORTE/TRABALHO **42**
Preparo para o transporte/trabalho - FC 600 Plantio Duplo Alternado ..... *42 - 43*
Preparo para o transporte/trabalho - FC 600 Plantio Simétrico (Espaçamento de 1,4 à 1,5 metros) ..... *44 - 45*
TRANSPORTE **46**
Preparo para o transporte - FC 600 Plantio Simétrico (Espaçamento de 1,4 à 1,5 metros) ..... *46 - 47*
SISTEMAS **48**
Bicos XP AIR *48*
Bicos XP *48*
Monitor de vazão *49*
Painel de controle do agitador e bomba *49*
Painel de controle *50*
TRABALHO **51**
Abastecimento do tanque 600 litros - Calda *51*
Abastecimento do tanque 30 litros - Água limpa *52*
Definições para o trabalho *53*
Regulagem do espaçamento entre linhas 80 cm e 90 cm - FC 600 Plantio Duplo Alternado *54*
Regulagem do espaçamento entre linhas 1,4 m e 1,5 m - FC 600 Plantio Simétrico *55*
Regulagem do espaçamento entre linhas - 160 cm e 180 cm *56*
Regulagem do pantográfico dos carrinhos *57*
Regulagem de pressão (BAR) *58*
Regulagem para lavagem do sistema ..... *59 - 60*
Regulagem para agitação *61*
Regulagem para limpeza dos filtros de sucção e linha ..... *62 - 63*
TABELAS **64**
Tabelas bicos XP AIR - Espaçamento entre linhas 80 cm *64*
Tabelas bicos XP AIR - Espaçamento entre linhas 90 cm *65*
Tabelas bicos XP AIR - 2 Bicos / Espaçamento entre linhas 140 cm *66*
Tabelas bicos XP AIR - 2 Bicos / Espaçamento entre linhas 150 cm *67*
Tabelas bicos XP AIR - 3 Bicos / Espaçamento entre linhas 140 cm *68*
Tabelas bicos XP AIR - 3 Bicos / Espaçamento entre linhas 150 cm *69*
Tabelas bicos XP - Espaçamento entre linhas 80 cm *70*

Índice

Tabelas bicos XP - Espaçamento entre linhas 90 cm *71*
Tabelas bicos XP - 2 Bicos / Espaçamento entre linhas 140 cm *72*
Tabelas bicos XP - 2 Bicos / Espaçamento entre linhas 150 cm *73*
Tabelas bicos XP - 3 Bicos / Espaçamento entre linhas 140 cm *74*
Tabelas bicos XP - 3 Bicos / Espaçamento entre linhas 150 cm *75*
OPERAÇÕES **76**
Operações FC 600 Plantio Duplo Alternado *76*
Operações FC 600 Plantio Simétrico (Espaçamento de 1,4 à 1,5 metros) *77*
Recomendações para operação ..... *78 - 79*
MANUTENÇÃO **80**
Manutenção do sensor de fluxo *80*
Identificação dos cabos e conectores *81*
Manutenção operacional *82*
Cuidados *83*
Limpeza geral *83*
Lavagem do tanque 600 litros *84*
Conservação do Fast Clean ..... *85 - 86*
IÇAMENTO **86**
Advertências para o içamento ..... *86 - 87*
Inspeção dos ganchos com trava, correntes e lingas *88*
Armazenagem *88*
Montagem do sistema de içamento do FC 600 Plantio Duplo Alternado *89*
Montagem do sistema de içamento do FC 600 Plantio Simétrico (Espaçamento de 1,4 à 1,5 metros) *90*
Içamento FC 600 Plantio Duplo Alternado *91*
Içamento FC 600 Plantio Plantio Simétrico (Espaçamento de 1,4 à 1,5 metros) *92*
OPCIONAL **93**
Acessório Opcional ..... *93 - 94*
IDENTIFICAÇÃO **95**
Plaqueta de identificação *95*
Identificação do produto *95*
ANOTAÇÕES ..... **96 - 97**
CERTIFICADO **98**
Certificado de garantia *98-100*

Garantia Baldan

A **BALDAN IMPLEMENTOS AGRÍCOLAS S/A**, garante o funcionamento normal do implemento ao revendedor por um período de 6 (seis) meses contados a partir da data de entrega na nota fiscal de revenda ao primeiro consumidor final.

Durante este período a **BALDAN** compromete-se à reparar defeitos de material e ou fabricação de sua responsabilidade, sendo a mão de obra, fretes e outras despesas de responsabilidades do revendedor.

No período de garantia, a solicitação e substituição de eventuais partes defeituosas deverá ser feita ao revendedor da região, que enviará a peça defeituosa para análise na **BALDAN**.

Quando não for possível tal procedimento e esgotada a capacidade de resolução por parte do revendedor, o mesmo solicitará apoio da Assistência Técnica da **BALDAN**, através de formulário específico distribuídos aos revendedores.

Após análise dos itens substituídos por parte da Assistência Técnica da **BALDAN**, e concluído que, não se trata de garantia, então será responsabilidade do revendedor os custos relacionados à substituição; bem como as despesas de material, viagem incluindo estadia e refeições, acessórios, lubrificante utilizado e demais despesas oriundas do chamado à Assistência Técnica, ficando a empresa **BALDAN** está autorizada a efetuar o respectivo faturamento em nome da revenda.

Qualquer reparo feito no produto que se encontra dentro do prazo de garantia pelo revendedor, somente será autorizado pela **BALDAN** mediante apresentação prévia de orçamento descrevendo peças e mão de obra à ser executada.

Fica excluído deste termo o produto que sofre reparos ou modificações em oficiais que não pertençam a rede de revendedores **BALDAN**, bem como a aplicação de peças ou componentes não genuínos ao produto do usuário.

A presente garantia torna-se-á nula quando for constatado que o defeito ou dano é resultante de uso indevido do produto, da inobservância das instruções ou da inexperiência do operador.

Fica convencionado que a presente garantia não abrange pneus, depósitos de polietileno, cardans, componentes hidráulico, etc, que são equipamentos garantidos pelos seus fabricantes.

Os defeitos de fabricação e ou material, objeto deste termo de garantia, não constituirão, em nenhuma hipótese, motivo para rescisão de contrato de compra e venda, ou para indenização de qualquer natureza.

A **BALDAN** reserva-se o direito de alterar e ou aperfeiçoar as características técnicas de seus produtos, sem prévio aviso, e sem obrigação de assim proceder com os produtos anteriormente fabricados.

Informações Gerais

• Ao proprietário

A BALDAN IMPLEMENTOS AGRÍCOLAS S/A, não se responsabiliza por qualquer dano causado por acidente proveniente de utilização, transporte ou no armazenamento indevido ou incorreto do seu implemento, seja por negligência e/ou inexperiência de qualquer pessoa.

Somente pessoas que possuem o total conhecimento do trator e do implemento devem efetuar o transporte e a operação dos mesmos.

A BALDAN não se responsabiliza por qualquer dano provocado em situações imprevisíveis ou alheias ao uso normal do implemento.

O manejo incorreto deste equipamento pode resultar em acidentes graves ou fatais. Antes de colocar o equipamento em funcionamento, leia cuidadosamente as instruções contidas neste manual. Certifique-se de que a pessoa responsável pela operação está instruída quanto ao manejo correto e seguro. Certifique-se ainda de que o operador leu e entendeu o manual de instruções do produto.

⚠ ATENÇÃO

NR-31 - SEGURANÇA E SAÚDE NO TRABALHO NA AGRICULTURA, PECUÁRIA SILVICULTURA, EXPLORAÇÃO FLORESTAL E AQUICULTURA.

Esta Norma Regulamentadora tem por objetivo estabelecer os preceitos a serem observados na organização e no ambiente de trabalho, de forma compatível o planejamento e o desenvolvimento das atividades da agricultura, pecuária, silvicultura, exploração florestal e aquicultura com a segurança e saúde e meio ambiente do trabalho.

SR. PROPRIETÁRIO OU OPERADOR DO EQUIPAMENTO.
Leia e cumpra atentamente o disposto na NR-31.

Mais informações, consulte o site e leia na íntegra a NR-31.
http://portal.mte.gov.br/legislacao/normas-regulamentadoras-1.htm

▪ Normas de Segurança

• Ao operador

ESTE SÍMBOLO INDICA IMPORTANTE ADVERTÊNCIA DE SEGURANÇA. NESTE MANUAL, SEMPRE QUE VOCÊ ENCONTRÁ-O, LEIA COM ATENÇÃO A MENSAGEM QUE SEGUE E ESTEJA ATENTO QUANTO À POSSIBILIDADE DE ACIDENTES PESSOAIS.

⚠ ATENÇÃO

Leia o manual de instruções atentamente para conhecer as práticas de segurança recomendadas.

⚠ ATENÇÃO

Somente comece a operar o trator, quando estiver devidamente acomodado e com o cinto de segurança travado.

⚠ ATENÇÃO

Não faça regulagens com o FC 600 em funcionamento. Ao fazer qualquer serviço no FC 600, desligue antes o trator. Utilize ferramentas adequadas.

⚠ ATENÇÃO

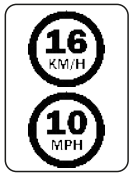

Ao transportar o FC 600, não ultrapasse a velocidade de 16 Km/h ou 10 MPH, evitando riscos de danos e acidentes.

⚠ ATENÇÃO

Não transporte pessoas sobre o trator e nem dentro ou sobre o equipamento.

⚠ ATENÇÃO

Há riscos de lesões graves por tombamento ao trabalhar em terrenos inclinados. Não utilize velocidade excessiva.

⚠ ATENÇÃO

Ao procurar um possível vazamento nas mangueiras, use um pedaço de papelão ou madeira, nunca utilize as mãos. Evite a incisão de fluído na pele.

⚠ ATENÇÃO

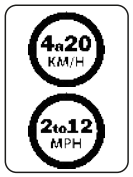

Ao trabalhar com o FC 600, não ultrapasse a velocidade de 4 a 20 km/h ou 2 a 12 MPH, evitando riscos de danos e acidentes.

⚠ ATENÇÃO

Não trabalhe com o trator se a frente estiver sem lastro suficiente para o equipamento traseiro. Havendo tendência para levantar, adicione pesos ou lastros na frente ou nas rodas dianteiras.

⚠ ATENÇÃO

Antes de fazer qualquer manutenção em seu equipamento, certifique-se que ele esteja devidamente parado. Evite ser atropelado.

⚠ ATENÇÃO

Mantenha sempre limpo de resíduos como óleo ou graxa os lugares de acesso e de trabalho, pois podem causar acidentes.

⚠ ATENÇÃO

Antes de iniciar o trabalho ou transporte do FC 600, verifique se há pessoas ou obstruções próximas da mesma.

Normas de Segurança

ATENÇÃO | SIGA TODAS AS RECOMENDAÇÕES, ADVERTÊNCIAS E PRÁTICAS SEGURAS RECOMENDADAS NESTE MANUAL, COMPREENDA A IMPORTÂNCIA DE SUA SEGURANÇA. ACIDENTES PODEM LEVAR À INVALIDEZ OU INCLUSIVE A MORTE. LEMBRE-SE, ACIDENTES PODEM SER EVITADOS!

ATENÇÃO

Evite aquecer partes próximas à linhas de fluidos.
O aquecimento pode gerar fragilidade no material, rompimento e saída do fluido pressurizado, podendo causar queimaduras e ferimentos.

ATENÇÃO

• Não beba água do tanque de 30 litros para água limpa, pois é imprópria para o consumo humano "Água não Potável".
Ignorar essa advertência poderá causar riscos a saúde.

ATENÇÃO

O óleo hidráulico sob pressão pode causar graves ferimentos se houver vazamentos. Verifique periodicamente o estado de conservação das mangueiras. Se houver indícios de vazamentos, substitua imediatamente. Antes de conectar ou desconectar as mangueiras hidráulicas alivie a pressão do sistema, acionando o comando com o trator desligado.

ATENÇÃO

Nunca utilize produtos químicos sem a devida proteção, evitando assim o contato com a pele

ATENÇÃO

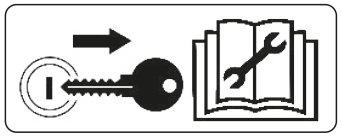

Retire a chave de ignição antes de realizar qualquer tipo de manutenção no FC 600. Proteja-se de possíveis ferimentos ou morte, causados por uma partida imprevista do FC 600.
Se o FC 600 não estiver devidamente engatado, não dê partida no trator.

ATENÇÃO

A degradação do meio ambiente reflete em todos. Que nossas ações no dia a dia, vizem recuperá-lo. Certifique-se que o manejo de produtos químicos não contribua para essa degradação.

ATENÇÃO

• Descartar resíduos de forma inadequada afeta o meio ambiente e a ecologia, pois estará poluindo rios, canais ou o solo.
Informe-se sobre a forma correta de reciclar ou de descartar os resíduos.

PROTEJA O MEIO AMBIENTE!

ATENÇÃO

Observe sempre as recomendações existentes na embalagem do produto químico antes de comprá-lo e antes de usá-lo. Não lendo estas recomendações você poderá usar incorretamente o produto, afetando assim pessoas, animais e a si próprio, causando sérias doenças ou até mesmo a morte.
Ao esvaziar a embalagem do produto químico, não jogue em rios ou lagos, proceda conforme instruções na embalagem, não tendo informações, entre em contato com o órgão competente em sua região.
Observar a recomendação da tríplice lavagem nas embalagens dos produtos químicos.

Normas de Segurança

• Equipamentos de EPI's

ATENÇÃO | **NÃO TRABALHE COM O FC 600 SEM COLOCAR ANTES OS EPIS (EQUIPAMENTOS DE SEGURANÇA). IGNORAR ESSA ADVERTÊNCIA PODERÁ CAUSAR DANOS A SAÚDE, GRAVES ACIDENTES OU MORTE.**

Ao realizar determinados procedimentos com o **FC 600**, coloque os seguintes EPIs (Equipamentos de Segurança) abaixo:

IMPORTANTE

A prática de segurança deve ser realizada em todas as etapas de trabalho com o FC 600, evitando assim acidentes como impacto de objetos, queda, ruídos, cortes e a ergonomia, ou seja, a pessoa responsável por operar a semeadora está sujeito a danos internos e externos ao seu corpo.

OBSERVAÇÃO | **Todos os EPIs (Equipamentos de Segurança) devem possuir certificado de autenticidade.**

▪ Advertências

⚠ Quando operar com o FC 600, não permita que as pessoas se mantenham muito próximas ou sobre o mesmo.

⚠ Antes de iniciar a montagem do FC 600, procure um local ideal, onde facilite a identificação das peças e a montagem do mesmo.

⚠ Ao proceder qualquer serviço de manutenção, utilize equipamentos de EPIs.

⚠ Antes de conectar ou desconectar as mangueiras hidráulicas, alivie a pressão do sistema acionando o comando com o trator desligado.

⚠ Verifique periodicamente o estado de conservação das mangueiras. Se houver indícios de vazamento, substitua imediatamente as mangueiras, pois elas sob alta pressão podem provocar graves acidentes.

⚠ Não use roupas muito folgadas, pois poderão enroscar-se no FC 600.

⚠ Ao colocar o motor do trator em funcionamento, esteja devidamente sentado no assento do operador e ciente do conhecimento completo do manejo correto e seguro tanto do trator como do FC 600. Coloque sempre a alavanca do câmbio na posição neutra, desligue a engrenagem do comando da tomada de força e coloque os comandos do hidráulico na posição neutra.

⚠ Não ligue o motor do trator em recinto fechado, sem a ventilação adequada, pois os gases de escape são nocivos à saúde.

⚠ Ao manobrar o trator para o engate do FC 600, certifique-se de que possui o espaço necessário e de que não há ninguém muito próximo, faça sempre as manobras em marcha lenta e esteja preparado para frear em emergência.

⚠ Não faça regulagens com o FC 600 em funcionamento.

⚠ Ao trabalhar em terrenos inclinados, proceda com cuidado procurando sempre manter a estabilidade necessária. Em caso de começo de desequilíbrio reduza a aceleração, vire as rodas para o lado da declividade do terreno e nunca levante o FC 600.

⚠ Conduza sempre o trator a velocidades compatíveis com a segurança, especialmente nos trabalhos em terrenos acidentados ou em declives, mantenha o trator sempre engatado.

⚠ Ao conduzir o trator em estradas, mantenha os pedais do freio interligados.

⚠ Não trabalhe com o trator se a frente estiver leve. Se há tendência para levantar, adicione mais pesos na frente ou nas rodas dianteira.

⚠ Ao sair do trator coloque a alavanca do câmbio na posição neutra e aplique o freio de estacionamento. Nunca deixe o FC 600 engatado no trator na posição levantado do sistema hidráulico.

⚠ Toda e qualquer manutenção no FC 600 deverá ser feito com o mesmo parado e com o trator desligado.

⚠ Não transite por rodovias principalmente no período noturno. Utilize sinais de alerta em todo o percurso.

⚠ Havendo necessidade de trafegar com o FC 600 pelas rodovias, consulte os órgãos de trânsito.

▪ Advertências

⚠ Não permita a utilização do FC 600 por pessoas que não tenham sido treinadas, ou seja, que não saibam operá-la corretamente.

⚠ Mantenha produtos químicos fechados em local seco e ventilado.

⚠ Não utilize produtos químicos para outros fins que não sejam os específicados no rótulo.

⚠ Mantenha distante crianças, pessoas que não tenham sido treinadas ou animais das áreas de aplicação ou regulagem.

⚠ Maneje produtos químicos seguindo as recomendações de um profissional habilitado.

⚠ Sempre manipule produtos químicos em lugar ventilado e use EPI's recomendado na embalagem do produto.

⚠ Use a taxa de aplicação descrita no rótulo.

⚠ Nunca assopre com a boca os bicos, válvulas ou mangueiras obstruídas.

⚠ Não transporte ou armazene produtos químicos junto com alimentos, medicamentos, pessoas ou animais.

⚠ Assegure-se que rios, lagos não serão contaminados quando estiver lavando o seu FC 600.

⚠ Em caso de intoxicação, procure o médico imediatamente levanto junto o rótulo do produto.

⚠ Não transporte ou trabalhe com o FC 600 perto de obstáculos, rios ou córregos.

⚠ É vedado o transporte de pessoas em máquinas autopropelidas e implementos.

⚠ Não são autorizadas alterações das características originais do FC 600, pois podem alterar a segurança, o funcionamento e afetar a vida útil.

⚠ Leia atentamente todas as informações de segurança contidas neste manual e no FC 600.

⚠ Leia ou explique todos os procedimentos deste manual, ao operador que não possa ler.

⚠ Verifique sempre se o FC 600 está em perfeitas condições de uso. Em caso de qualquer irregularidade que possa vir a interferir no funcionamento do FC 600, providencie a devida manutenção antes de qualquer trabalho ou transporte.

⚠ A manutenção e principalmente a inspeção em zonas de risco do FC 600, deve ser feito somente por trabalhador capacitado ou qualificado, observando todas as orientações de segurança. Antes de iniciar a manutenção, desconecte todos os sistemas de acionamento do FC 600.

⚠ Verifique periodicamente todos os componentes do FC 600 antes de utilizá-lo.

▪ Advertências

⚠ Verifique a potência mínima do trator recomendada para cada modelo do FC 600. Só utilize trator com potência e lastro compatível com a carga e topografia do terreno.

⚠ Em função do equipamento utilizado e das condições de trabalho no campo ou em áreas de manutenção, precauções são necessárias. A Baldan não tem controle direto sobre precauções, portanto é de responsabilidade do proprietário colocar em prática os procedimentos de segurança enquanto estiver trabalhando com o FC 600.

⚠ Durante o transporte do FC 600, ande em velocidades compatíveis com o terreno e nunca superiores a 16 Km/h, isso reduz a manutenção e consequentemente aumenta a vida útil do FC 600.

⚠ Bebidas alcoólicas ou alguns medicamentos podem gerar a perda de reflexos e alterar as condições físicas do operador. Por isso, nunca opere o FC 600, sob uso dessas substâncias.

⚠ Leia ou explique todos os procedimentos deste manual, ao usuário que não possa ler.

Em caso de dúvidas, consulte o Pós Venda.
Telefone: 0800-152577 / E-mail: posvenda@baldan.com.br

Componentes

• FC 600 - Fast Clean Plantio Duplo Alternado - Sem Plataforma

1. Armação
2. Pino de engate categoria II
3. Mangueira do sistema de abastecimento
4. Contentor de manual
5. Suporte frontal do carrinho
6. Suporte de içamento
7. Tanque principal 600 litros
8. Mangueira de pressão
9. Monitor de vazão
10. Suporte de apoio dianteiro
11. Painel de comando
12. Válvula do agitador
13. Tanque de água limpa 30 litros
14. Lona
15. Tampão
16. Suporte de apoio traseiro
17. Mangueira de retorno da pressão
18. Proteção do sensor do bico
19. Suporte do tanque
20. Roda de controle de altura
21. Carrinho pantográfico

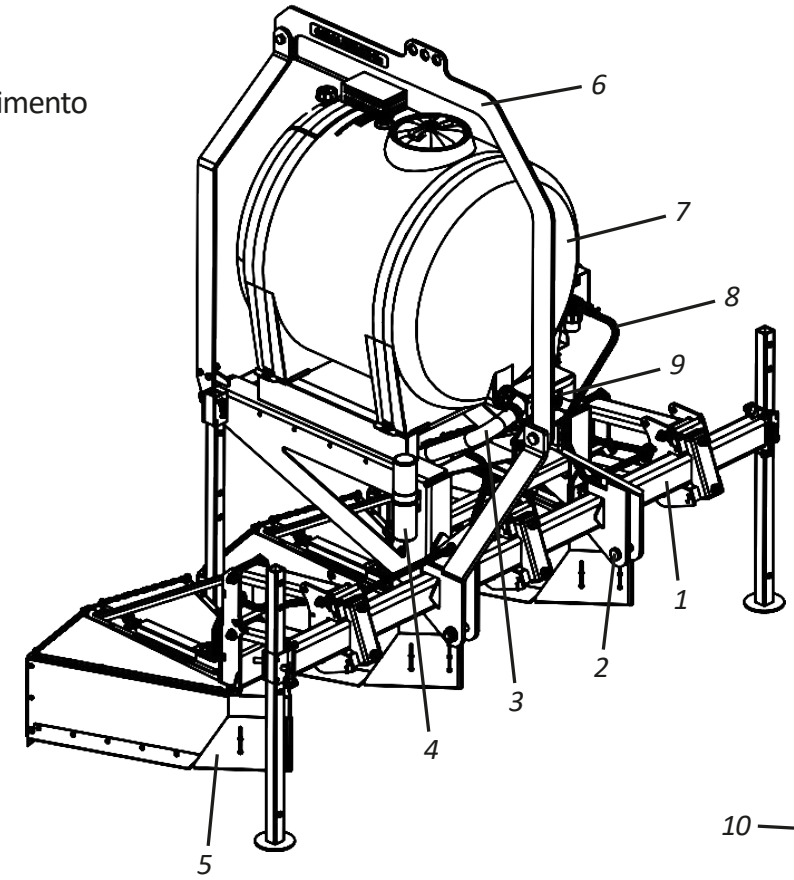

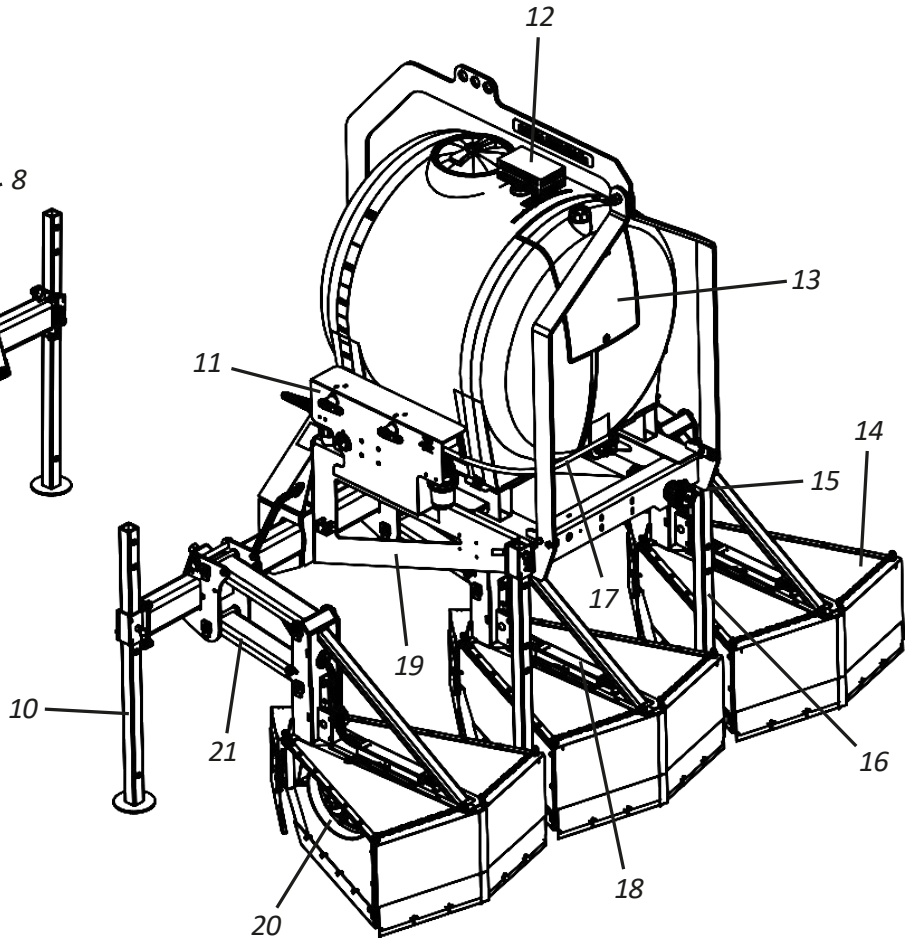

Componentes

• FC 600 - Fast Clean Plantio Duplo Alternado - Com Plataforma

1. Armação
2. Pino de engate categoria II
3. Mangueira do sistema de abastecimento
4. Contentor de manual
5. Suporte frontal do carrinho
6. Escada
7. Plataforma
8. Corrimão da plataforma
9. Suporte de içamento
10. Tanque principal 600 litros
11. Mangueira de pressão
12. Monitor de vazão
13. Suporte de apoio dianteiro
14. Painel de comando
15. Válvula do agitador
16. Tanque de água limpa 30 litros
17. Lona
18. Tampão
19. Suporte de apoio traseiro
20. Mangueira de retorno da pressão
21. Proteção do sensor do bico
22. Suporte do tanque
23. Roda de controle de altura
24. Carrinho pantográfico

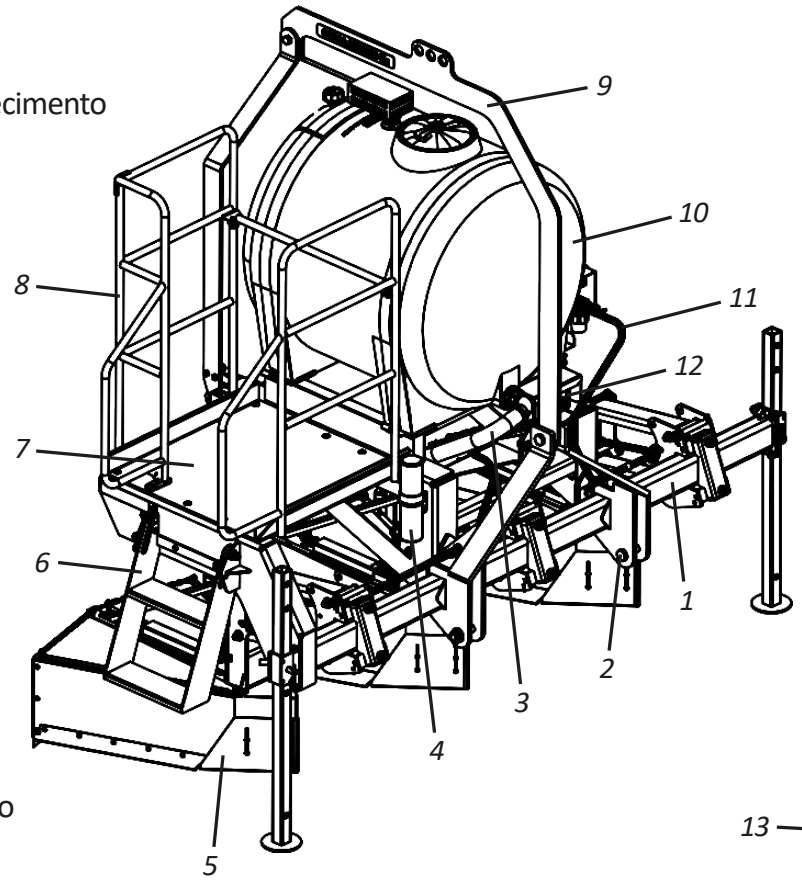

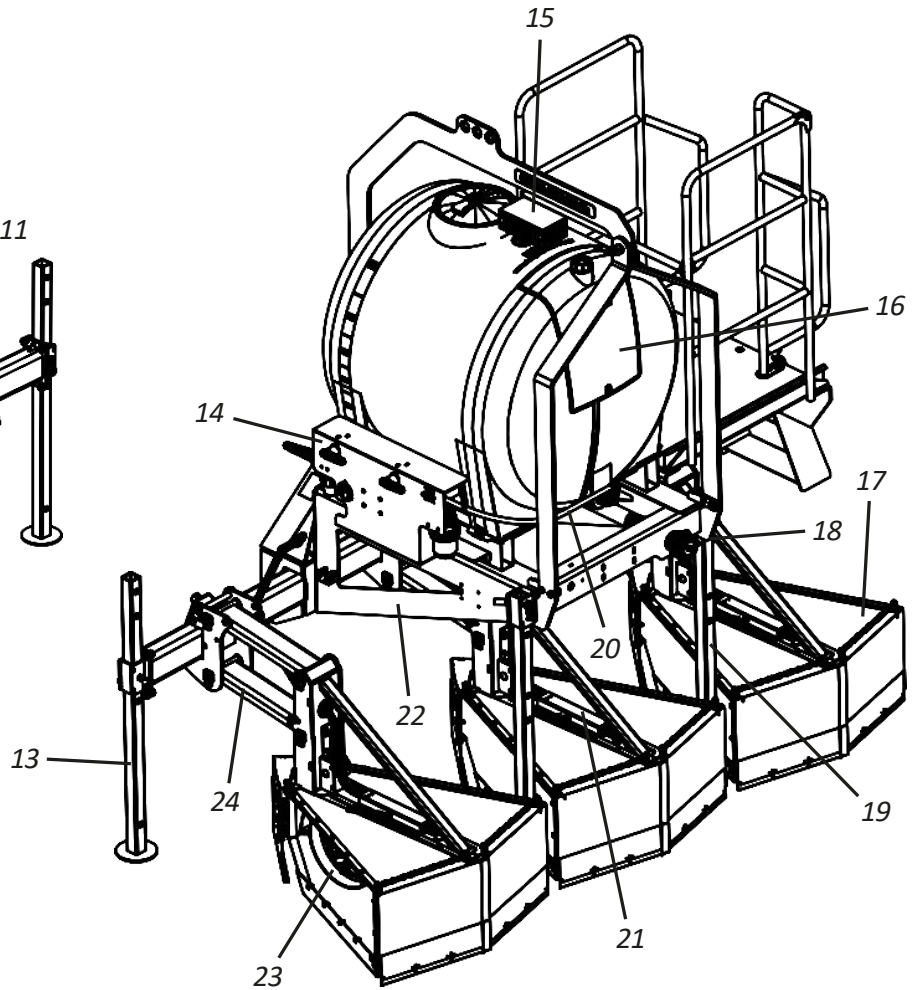

Componentes

• FC 600 - Fast Clean Plantio Simétrico (Espaçamento de 1,4 à 1,5 metros) - Com Plataforma

1. Armação
2. Pino de engate categoria II
3. Mangueira do sistema de abastecimento
4. Contentor de manual
5. Chave
6. Suporte frontal do carrinho
7. Escada
8. Plataforma
9. Corrimão da plataforma
10. Suporte de içamento
11. Tanque principal 600 litros
12. Mangueira de pressão
13. Monitor de vazão
14. Suporte de apoio dianteiro
15. Painel de comando
16. Válvula do agitador
17. Corrente de segurança
18. Tanque de água limpa 30 litros
19. Lona
20. Tampão
21. Suporte de apoio traseiro
22. Mangueira de retorno da pressão
23. Proteção do sensor do bico
24. Suporte do tanque
25. Roda de controle de altura
26. Carrinho pantográfico

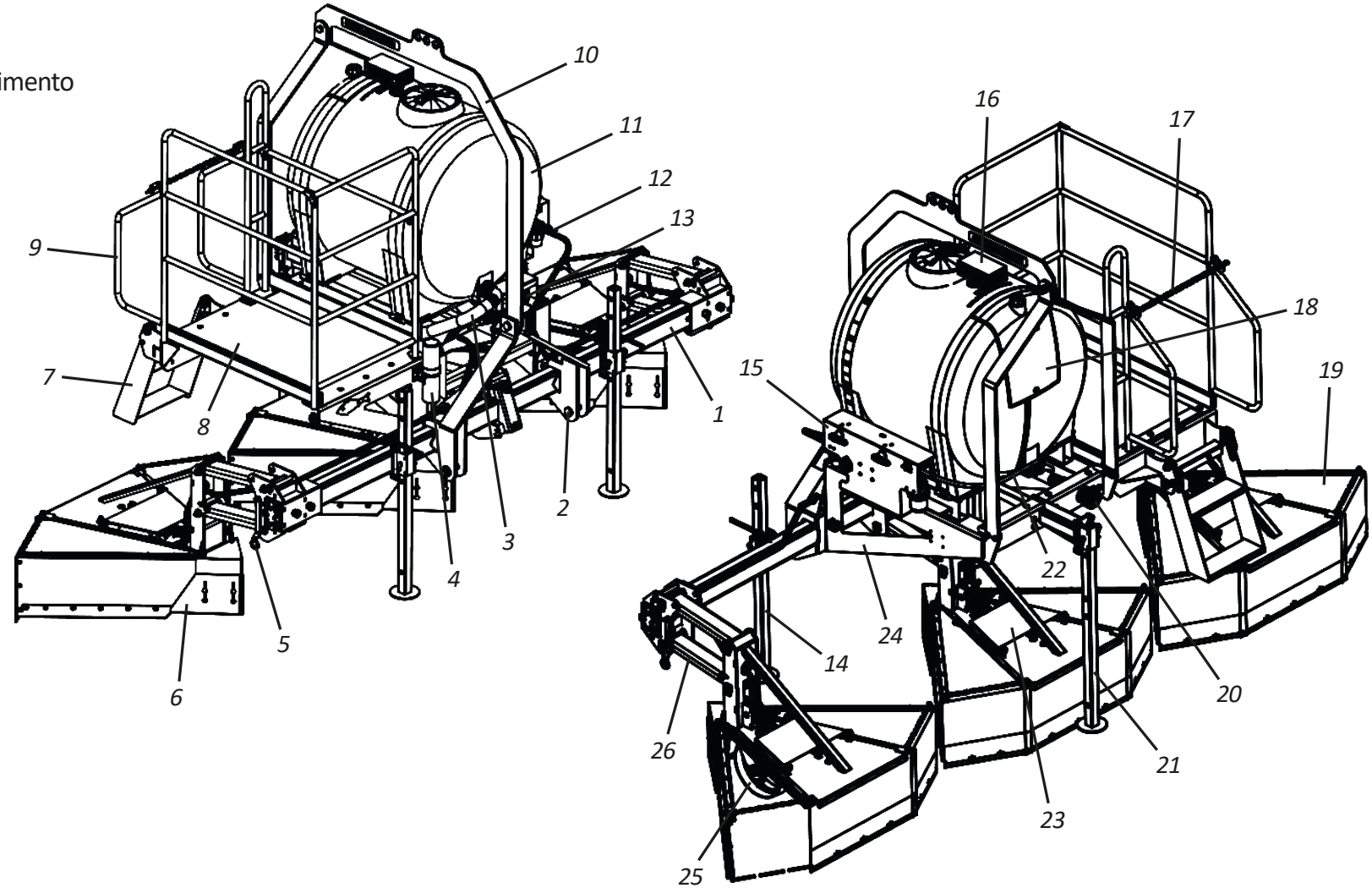

▪ Dimensões

• FC 600 - Fast Clean Plantio Duplo Alternado - Sem Plataforma

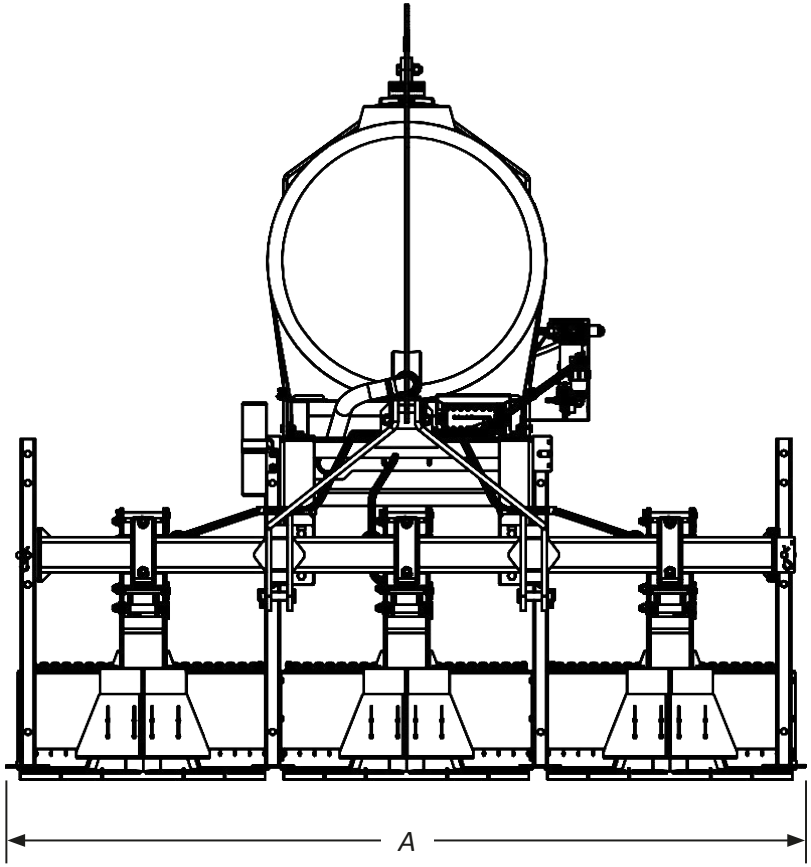

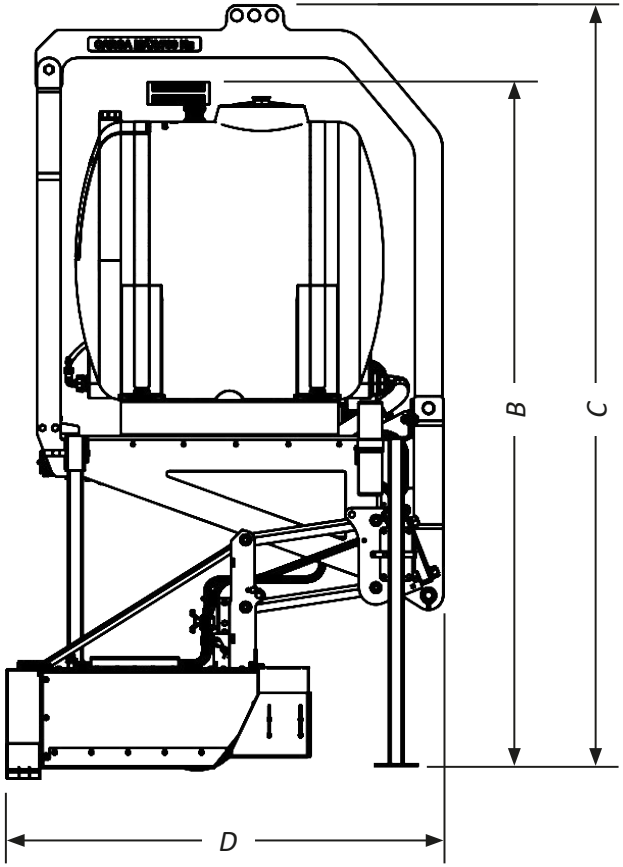

Modelo	A (mm)	B (mm)	C (mm)	D (mm)
FC 600	2727	2340	2603	1485

▪ Dimensões

• FC 600 - Fast Clean Plantio Duplo Alternado - Com plataforma

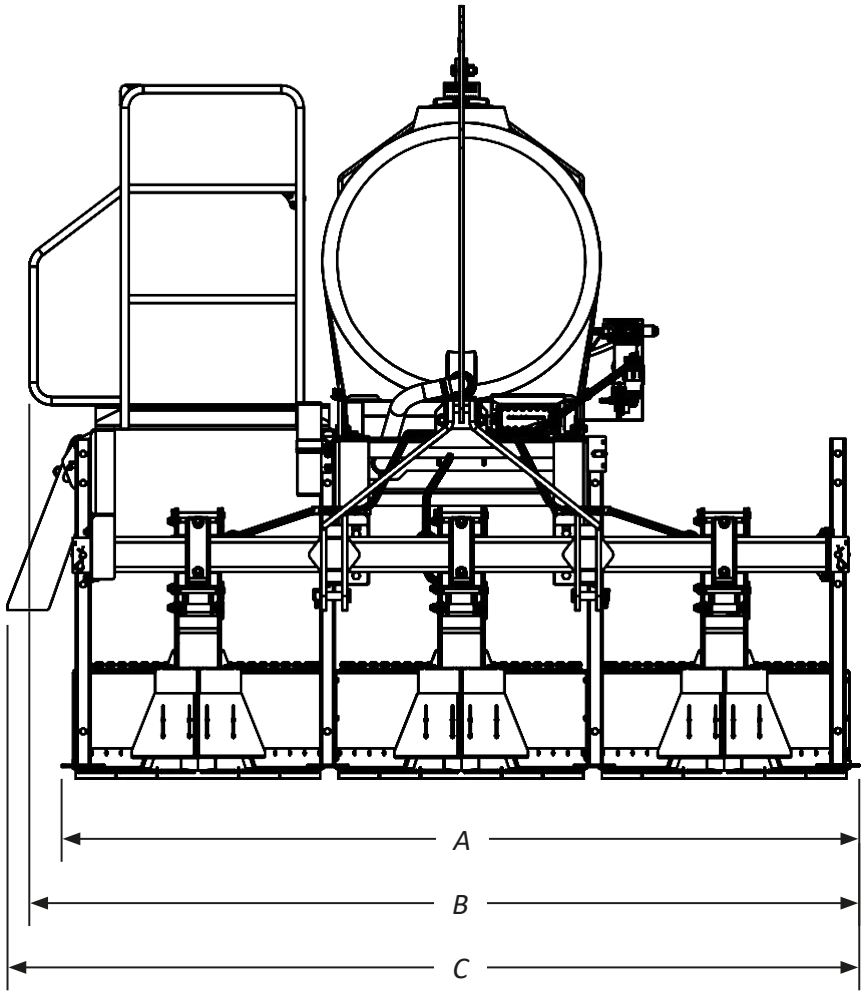

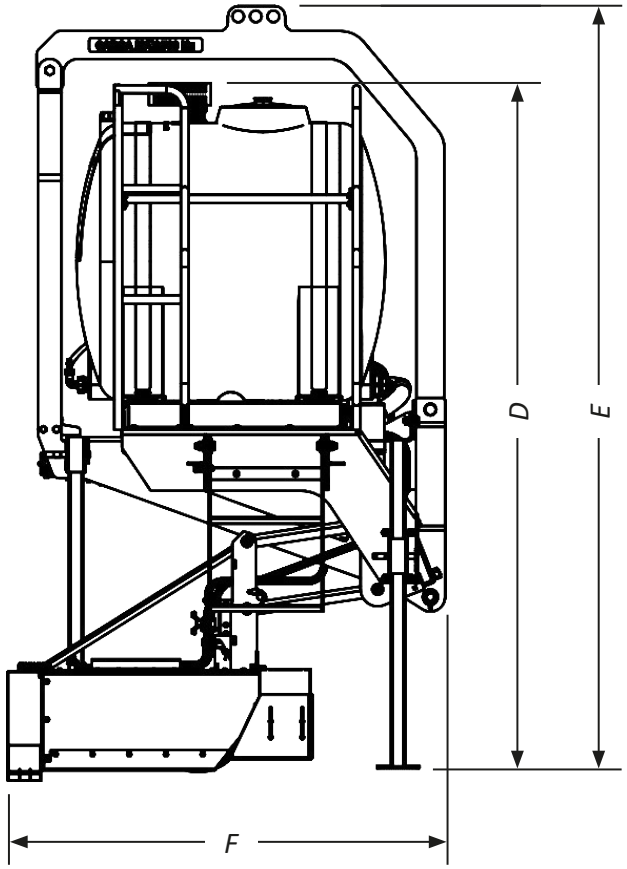

Modelo	A (mm)	B (mm)	C (mm)	D (mm)	E (mm)	F (mm)
FC 600	2727	2839	2914	2340	2603	1485

Dimensões

- FC 600 - Fast Clean Plantio Simétrico (Espaçamento de 1,4 à 1,5 metros) - Com plataforma

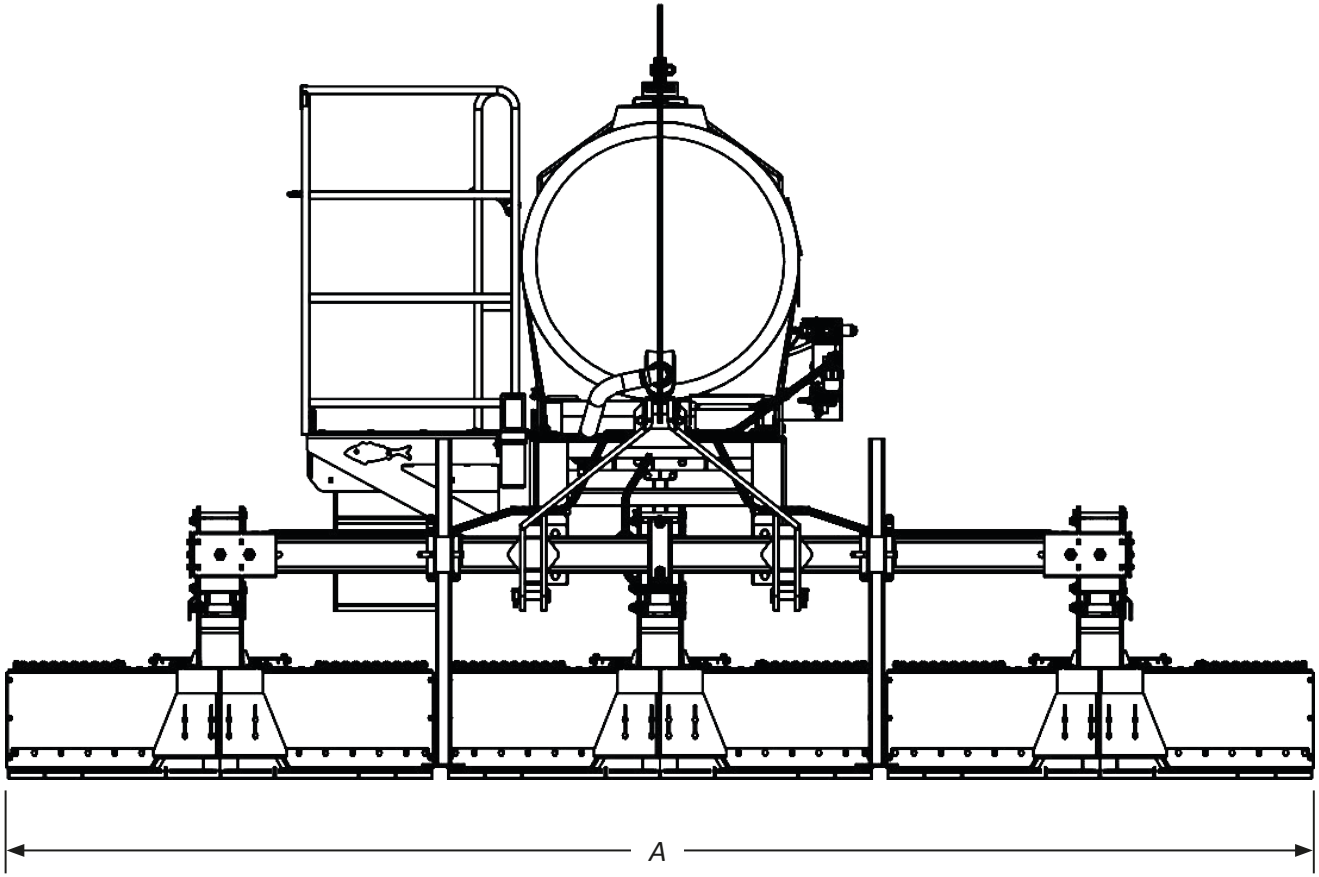

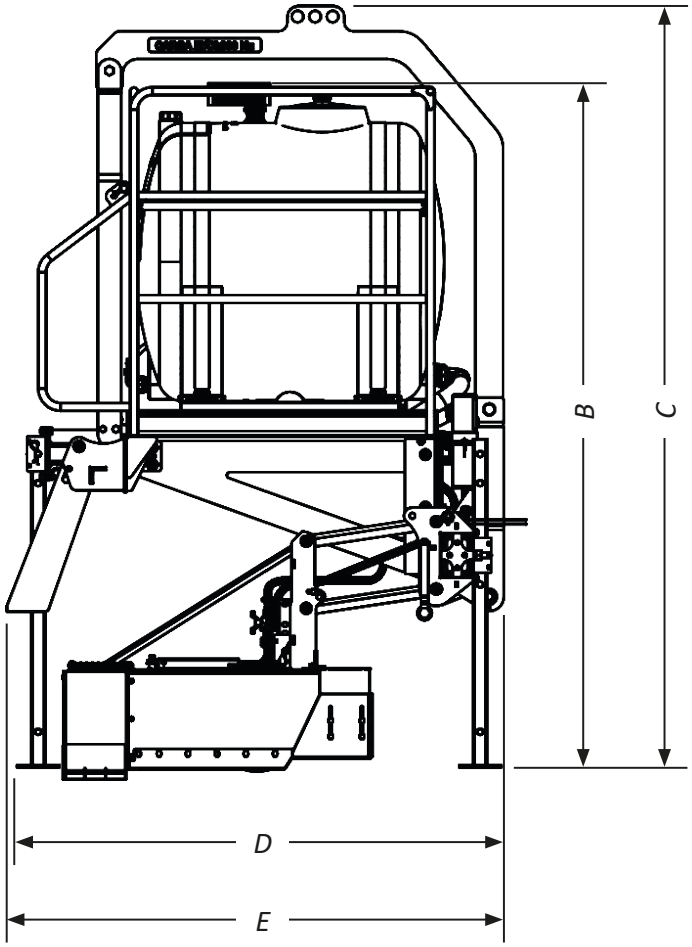

Modelo	A (mm)	B (mm)	C (mm)	D (mm)	E (mm)
FC 600	4500	2340	2603	1663	1698

▪ Especificações

• FC 600 - Fast Clean Plantio Duplo Alternado

Modelo	N° de Linhas	N° de Bicos	Espaçamento entre Linhas (m)	Engate	Capacidade do Tanque Principal (L)	Capacidade do Tanque de Água Limpa (L)	Largura de Transporte (m)		Peso Aproximado (Kg)				Potência do Trator (Cv)
									Sem Plataforma		Com Plataforma		
							Sem Plataforma	Com Plataforma	Tanque Vazio	Tanque Cheio	Tanque Vazio	Tanque Cheio	
FC 600	3	3	0,80 / 0,90	Cat. II	600	30	2,72	2,91	661	1261	777	1377	110

• FC 600 - Fast Clean Plantio Simétrico (Espaçamento de 1,4 à 1,5 metros)

Modelo	N° de Linhas	N° de Bicos	Espaçamento entre Linhas (m)	Engate	Capacidade do Tanque Principal (L)	Capacidade do Tanque de Água Limpa (L)	Largura de Transporte (m)	Peso Aproximado (Kg)		Potência do Trator (Cv)
								Com Plataforma		
							Com Plataforma	Tanque Vazio	Tanque Cheio	
FC 600	3	6 ou 9	1,4 / 1,5	Cat. II	600	30	3,20	900	1500	110

A Baldan reserva-se o direito de alterar e ou aperfeiçoar as características técnicas de seus produtos, sem prévio aviso, e sem obrigação de assim proceder com os produtos anteriormente fabricados. As especificações técnicas são aproximadas e informadas em condições normais de trabalho.

USO PREVISTO DO FC 600

O **FC 600** foi desenvolvido para aplicação de herbicida.

O **FC 600** deve ser conduzido e acionado somente por um operador devidamente instruído.

USO NÃO PERMITIDO DO FC 600

Para evitar danos, graves acidentes ou morte, NÃO transporte pessoas sobre qualquer parte do **FC 600.**

O **FC 600** NÃO deve ser utilizado por operador inexperiente que não conheça todas as técnicas de condução, comando e operação.

Especificações

• Bomba elétrica - Parte I

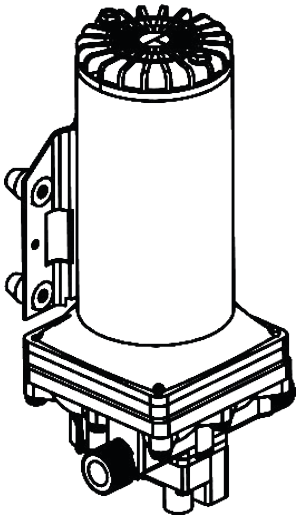

MODELO NÚMERO: 5059-1311-D011

TIPO DE BOMBA: Deslocamento Positivo - 4 Câmaras de Diafragma

VÁLVULA DE SEGURANÇA: (1 - Via) Previne Fluxo Reverso

CAME: 2.0 Graus

MOTOR: Imã Permanente, 71-Series 10-16.5-L

VOLTAGEM: 12 VCC Nominal

PRESSOSTATO: Desligamento Ajustável (Alcance 40-60 PSI)
Configuração de Fábrica: 60 PSI, Liga 45 PSI ± 5 PSI

TEMPERATURA DO LÍQUIDO: 49°C Max.

SUCÇÃO: Auto-escorvação de até 2,4m vertical,
Max. Pressão de Entrada 30 PSI (2.1 Bar)

SAÍDAS: ½" NPS macho

MATERIAIS DE CONSTRUÇÃO:

- **PLÁSTICOS:** Polipropilênio
- **VÁLVULAS:** Viton
- **DIAFRAGMA:** Santoprene
- **BASE:** Aço Zincado

PESO LÍQUIDO: 2,7 Kg

CICLO DE SERVIÇO: Intermitente (Ver Curva de Temperatura)

APLICAÇÕES TÍPICAS: Pulverização Agrícola

DIMENSÕES:

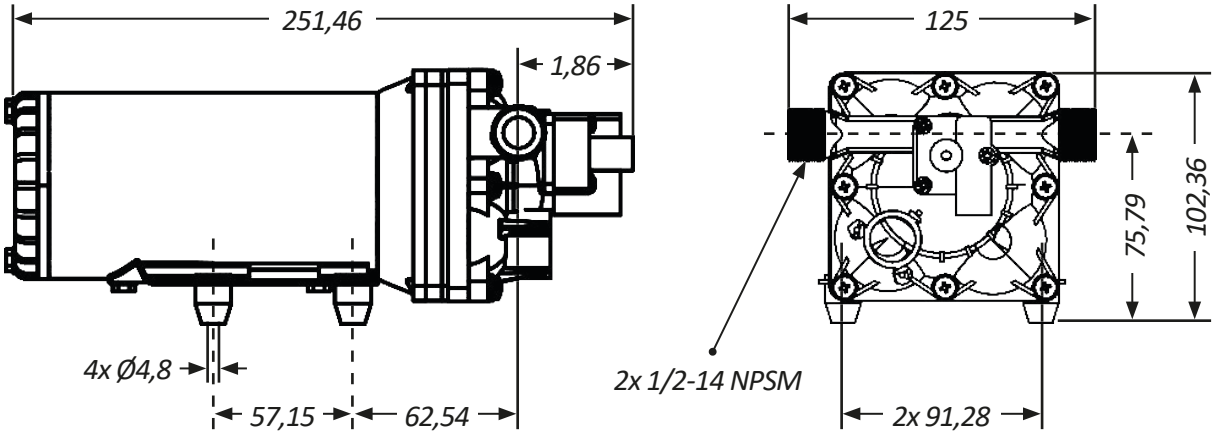

Especificações

• Bomba elétrica - Parte II

PERFORMANCE TÍPICA:

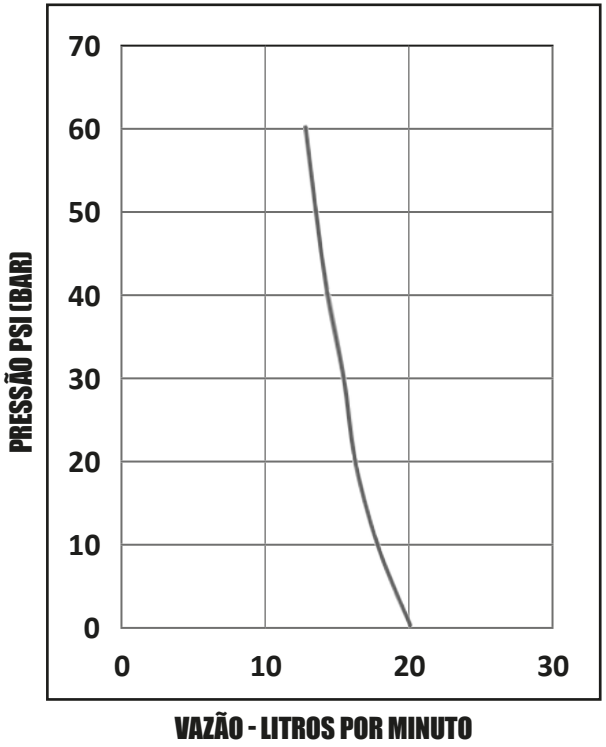

Especificações sujeitas a alterações sem prévio aviso.

Pressão (PSI)	Vazão (LPM)	Corrente (AMPS)	Voltagem (VOLTS)
0	20.1	6.5	12
10	17.8	9.0	12
20	16.3	11.8	12
30	15.5	12.4	12
40	14.4	14.0	12
50	13.6	15.4	12
60	12.9	17.0	12

BOMBA ELÉTRICA

- Pode trabalhar à seco;
- Diafragma co-moldado;
- 4 câmaras de diafragma;
- Resistente a químicos corrosivos e abrasivos;
- Vazão de 20,1 L/m
- Pressostato regulado 50PSI
- Voltagem 12 VDC
- 17 Amps

RECOMENDAÇÕES DE APLICAÇÃO:

- Pressão de trabalho: 15 a 25 PSI
- Taxa de aplicação (L/HC)

OBSERVAÇÃO: Em ocasiões onde ocorre o aumento de densidade do produto (recomendamos até 1,2), é preciso aumentar o volume de água, consequentemente substituir a malha do filtro e substituir o bico para uma vasão maior.

- Filtros:
Malha #100 #80 #50

- Bicos:
XP AIR 0,15, 02, 03, 04.
XP 0,15, 02, 03, 04.

RECOMENDAÇÕES PARA UMA MELHOR VIDA ÚTIL DA BOMBA:

- Recomenda-se limpar os filtros, acionando o sistema de água limpa no final do dia de trabalho, conforme instruções das páginas 62 e 63.
- Em média a vida útil do motor de escovas é de 3.000 horas.

Montagem

O **FC 600** sai de fábrica montado. Para fins de reposição de peças, segue as instruções de montagem.

⚠ A montagem do **FC 600** deve ser feito pela revenda, através de pessoas treinadas, capacitadas e qualificadas para esse trabalho.

• Montagem da armação e suporte do tanque - FC 600 Plantio Duplo Alternado - Sem Plataforma

Para montar a armação, proceda da seguinte forma:

01 - Fixe os suportes dianteiro (1) na armação (2) através dos parafusos (3), arruelas de pressão (4) e porcas (5).

02 - Em seguida, acople o suporte do tanque (6) na armação (2) fixando através dos parafusos (7), arruelas lisa (8), arruelas de pressão (9) e porcas (10).

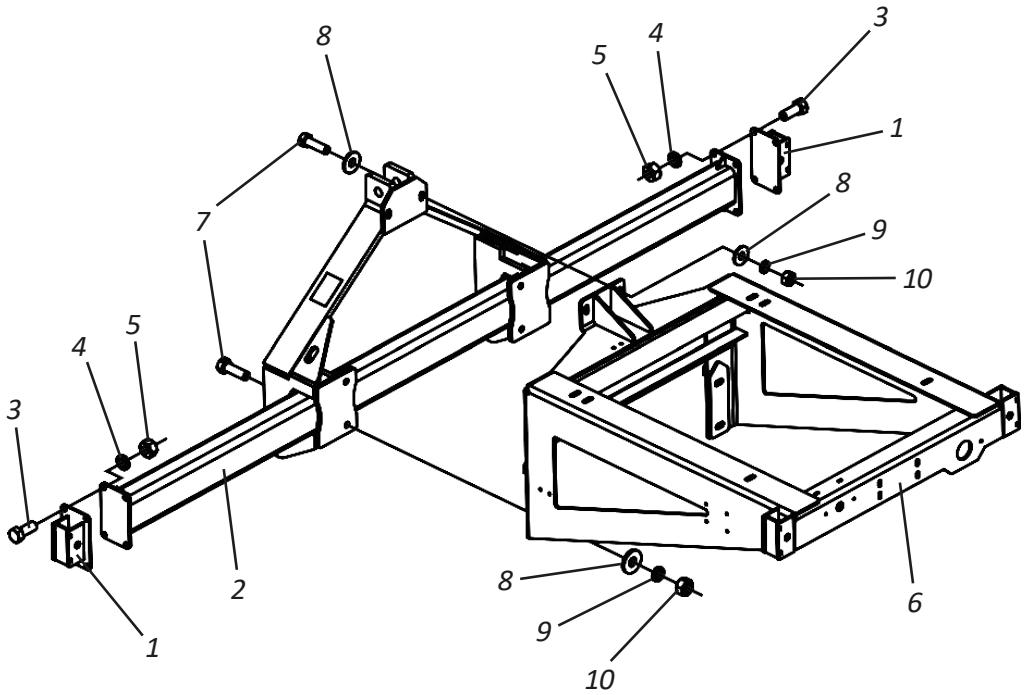

03 - Depois, acople os suportes de apoio (11) nos suportes dianteiro (1) através dos pinos (12), travas (13) e os suportes de apoio (14) no suporte do tanque (6) através dos pinos (15) e travas (16).

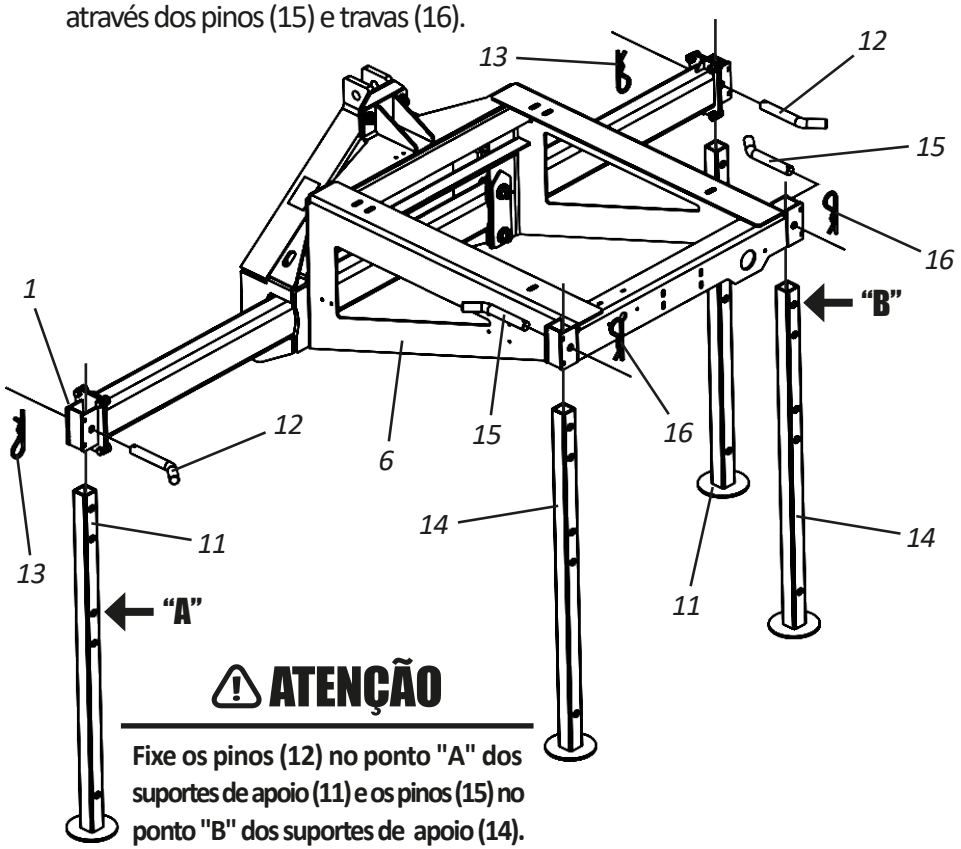

⚠ ATENÇÃO

Fixe os pinos (12) no ponto "A" dos suportes de apoio (11) e os pinos (15) no ponto "B" dos suportes de apoio (14).

Montagem

• Montagem da armação e suportes de apoio - FC 600 Plantio Duplo Alternado - Com Plataforma

Para montar a armação, proceda da seguinte forma:

01 - Fixe o suporte do pé de apoio (1) na armação (2) através dos parafusos (3), arruelas de pressão (4) e porcas (5).

02 - Em seguida, acople o suporte do tanque (6) na armação (2) fixando através dos parafusos (7), arruelas lisa (8), arruelas de pressão (9) e porcas (10).

03 - Depois, fixe a plataforma (11) na armação (2) e no suporte do tanque (6) através dos parafusos (12), arruelas de pressão (13), porcas (14) e parafusos (15), arruelas lisa (16), arruelas de pressão (17) e porcas (18).

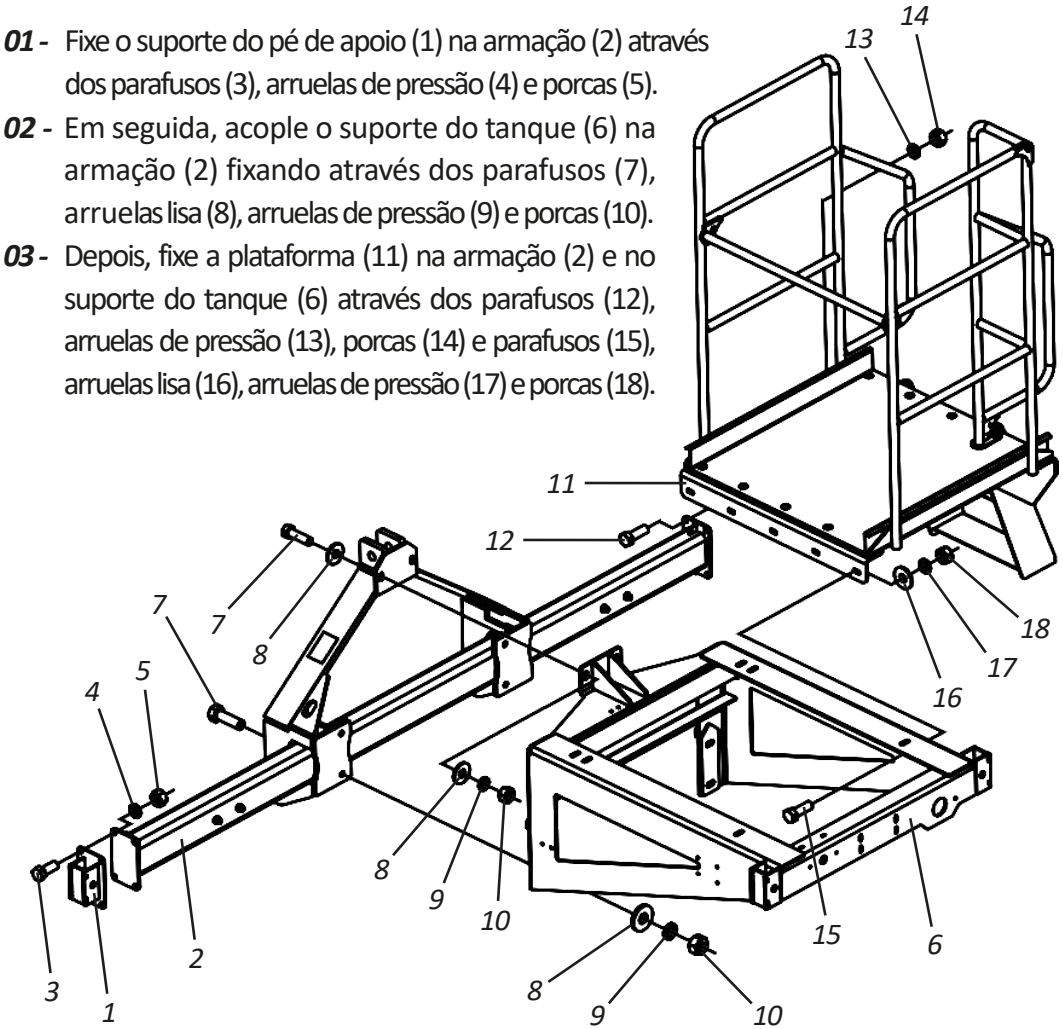

04 - Em seguida, acople os suportes de apoio dianteiro (19) na armação (2) e os suportes de apoio traseiro (20) no suporte do tanque (6) fixando-os através dos pinos (21) e travas (22).

⚠ ATENÇÃO

Fixe os pinos (13) no ponto "A" dos suportes dianteiro (11) e no ponto "B" dos suportes traseiro (12).

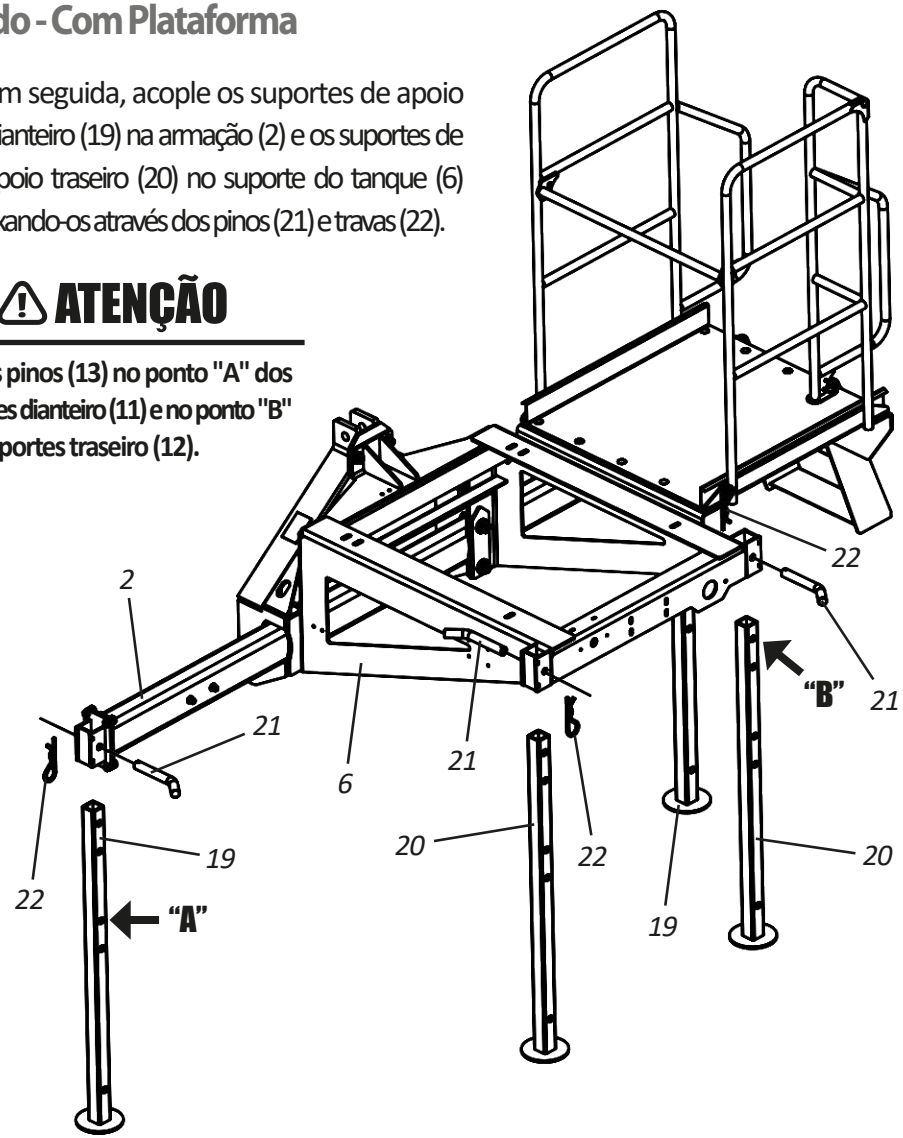

Montagem

• Montagem do suporte do tanque, plataforma e armação - FC 600 Plantio Simétrico (Espaçamento de 1,4 à 1,5 metros)

Para montar o suporte do tanque, plataforma e armação, proceda da seguinte forma:

01 - Acople a plataforma (1) no suporte do tanque (2) através dos parafusos (3), arruelas lisa (4), arruelas de pressão (5) e porcas (6).

02 - Em seguida, acople a armação (7) no suporte do tanque (2) através dos parafusos (8), arruelas lisa (9), arruelas de pressão (10) e porcas (11).

03 - Depois, fixe os suportes do pé de apoio (12) na armação (7) através da chapa de fixação (13), parafusos (14), arruelas de pressão (15), porcas (16) e fixe o suporte do pé de apoio (17) no suporte do tanque (2) através dos parafusos (18), arruelas de pressão (19) e porcas (20).

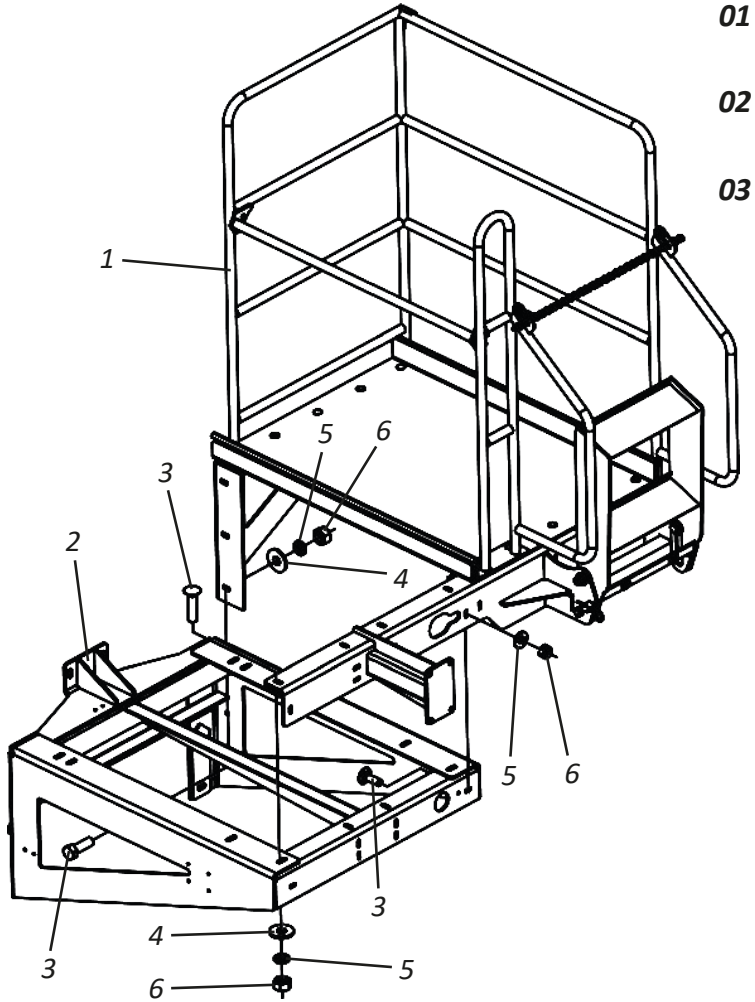

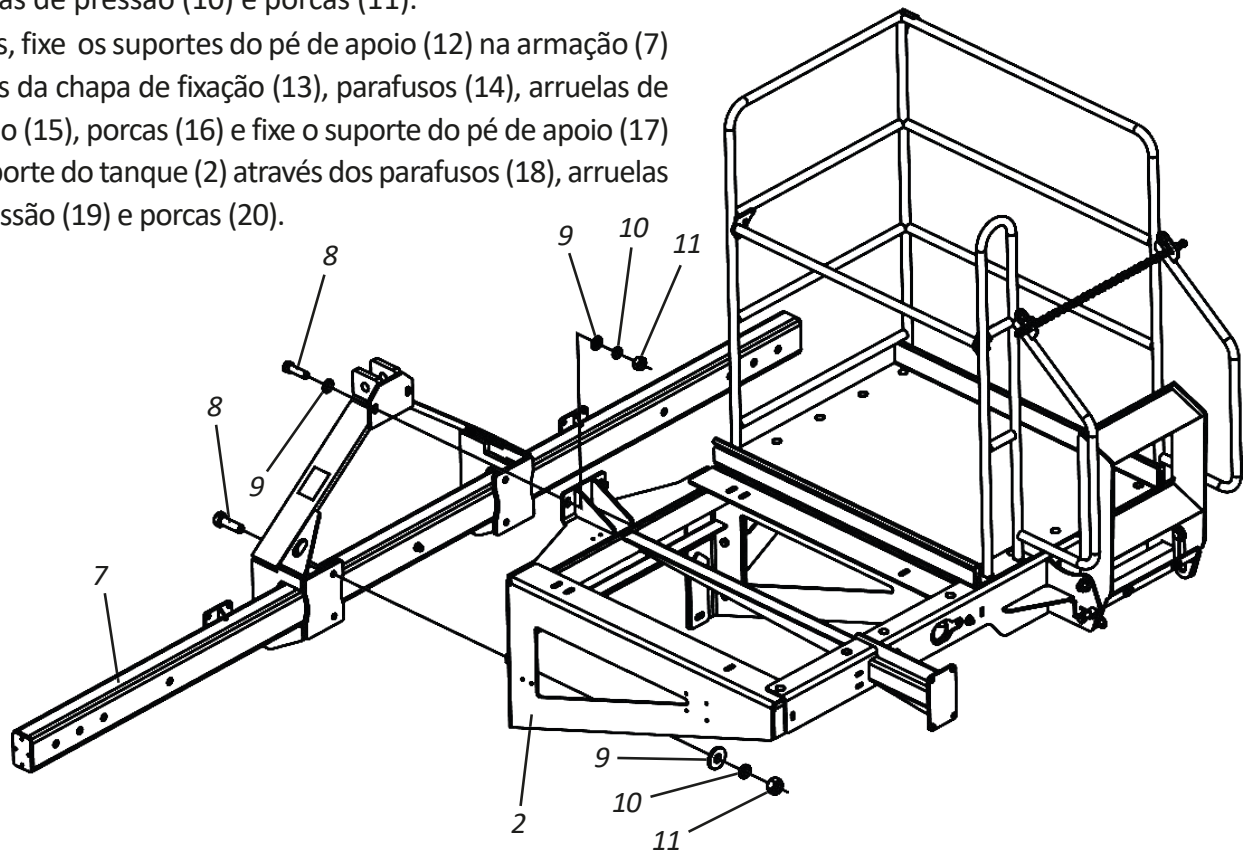

Montagem

• Montagem dos suportes de apoio - FC 600 Plantio Simétrico (Espaçamento de 1,4 à 1,5 metros)

Para montar os suportes de apoio, proceda da seguinte forma:

01 - Fixe os suportes dianteiro (1) na armação (2) através da chapa de fixação (3), parafusos (4), arruelas de pressão (5), e porcas (6).

02 - Em seguida, fixe o suporte traseiro (7) no suporte do tanque (8) através dos parafusos (9), arruelas de pressão (10) e porcas (11).

03 - Depois, acople os suportes de apoio (12) nos suportes dianteiro (1) através dos pinos (13), trava (14) e o suporte de apoio (15) no suporte traseiro (7) através dos pinos (16) e travas (17).

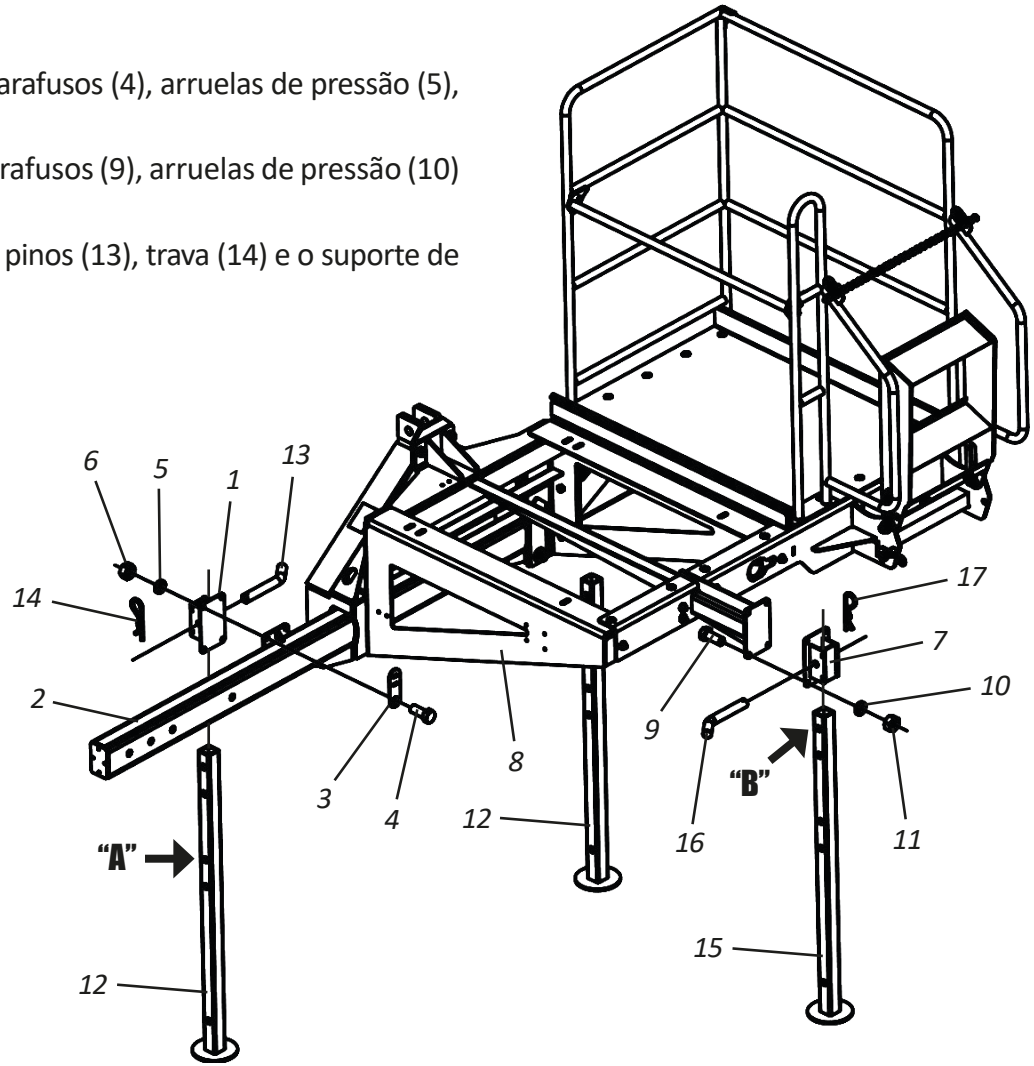

OBSERVAÇÃO | **Fixe os pinos (13) no ponto "A" dos suportes de apoio (12) e os pinos (16) no ponto "B" dos suportes de apoio (15).**

Montagem

• Montagem da válvula, tanque e kit abastecimento

Para montar a válvula, o tanque e o kit abastecimento, proceda da seguinte forma:

01 - Fixe o niple (1) no suporte do tanque (2) através da porca (3), acople a válvula (4) e o niple (5).

02 - Em seguida, acople o adaptador (6) e o tampão (7) fixando sua corrente entre as arruelas lisa (8), travando através do parafuso (9) e porca (10).

03 - Depois, acople o cano (11) na válvula (4) através da presilha (12) e acople o cotovelo (13) no cano (11) através da presilha (14).

04 - Em seguida, acople no cotovelo (13) a porca (15), anéis oring (16), contra porca (17), junta (18) e a conexão (19).

05 - Depois, acople o tanque (20) no suporte do tanque (2) através do parafusos (21), arruelas lisa (22), arruelas de pressão (23) e porcas (24).

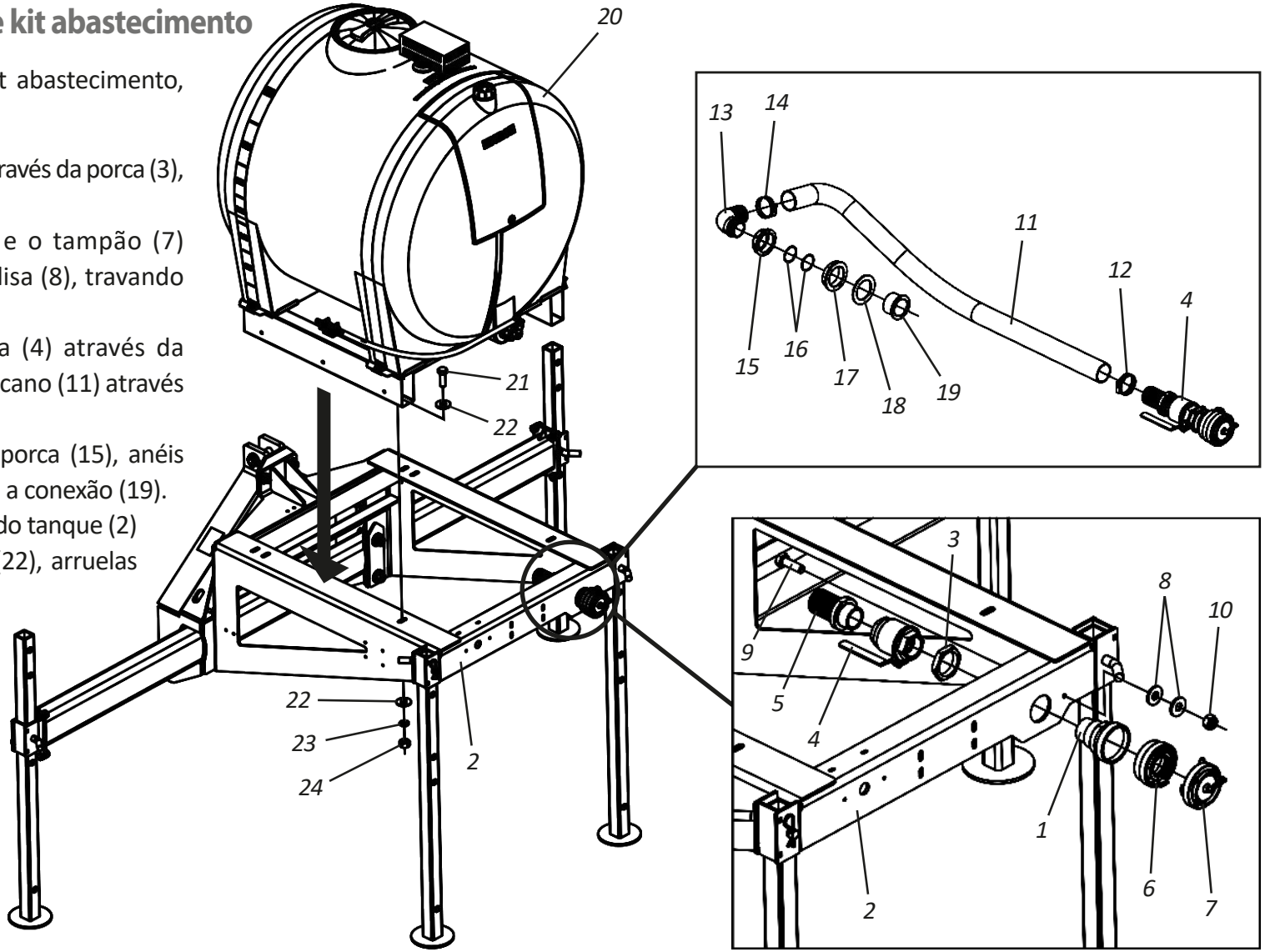

❗ IMPORTANTE

Na caixa de embalagem do FC 600 acompanha o adaptador giratório para acoplar na mangueira de abastecimento do caminhão caso este não tenha adaptador.

Montagem

- Montagem hidráulica do painel de controle

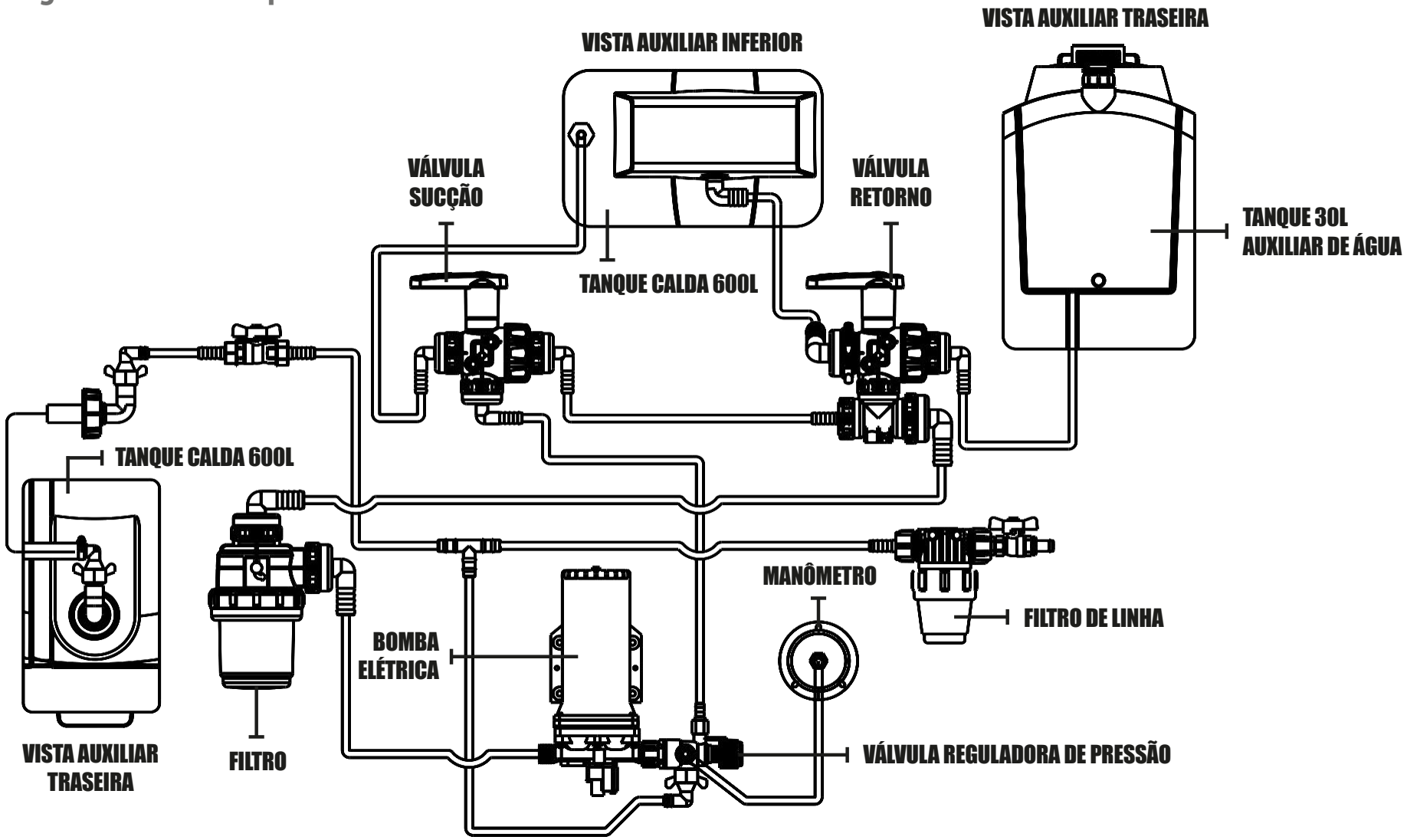

Montagem

• Montagem do painel de controle

Para montar o painel de controle, proceda da seguinte forma:

01 - Fixe a chapa (1) no suporte (2) através dos parafusos (3), arruelas lisa (4), arruelas de pressão (5) e porcas (6).

02 - Em seguida, acople o painel de controle (7) no suporte (2) através dos parafusos (8), arruelas lisa (9), arruelas de pressão (10), porcas (11) e fixe a chapa (1) no painel de controle (2) através dos parafusos (12), arruelas lisa (13), arruelas de pressão (14) e porcas (15).

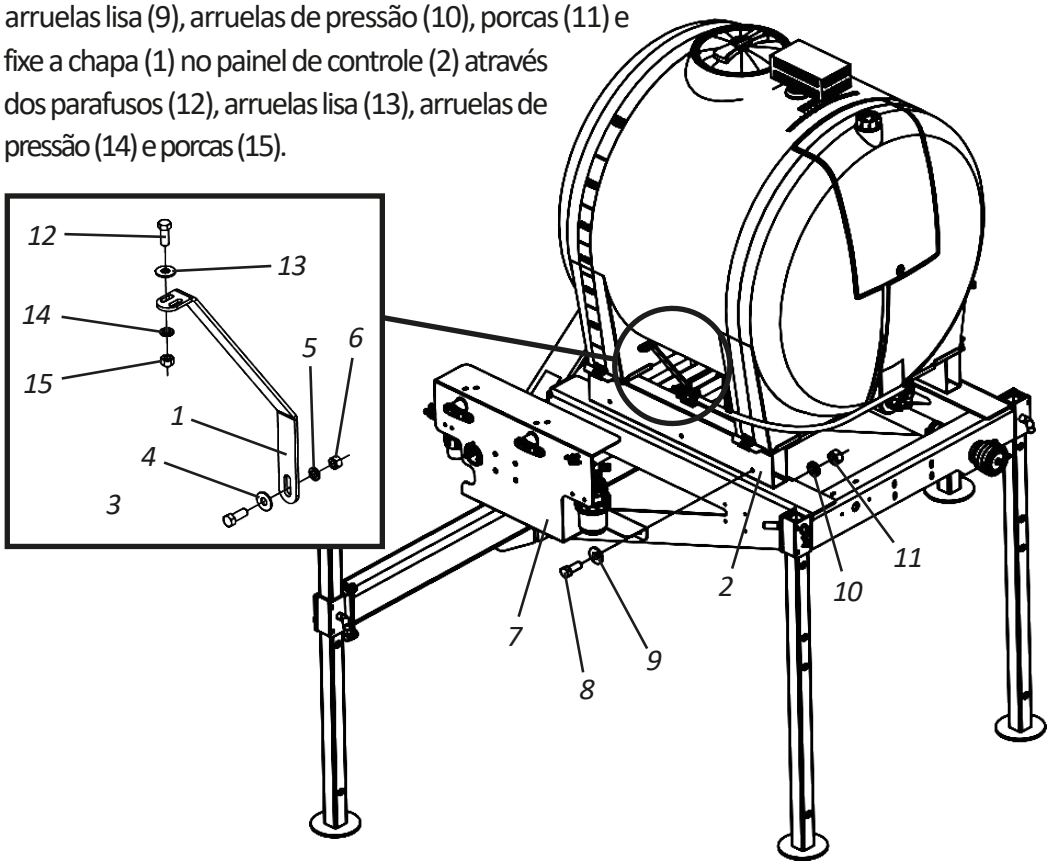

• Montagem da caixa de passagem

Para montar a caixa de passagem, proceda da seguinte forma:

01 - Encoste a proteção (1) na chapa (2) colocando de calço as arruelas lisa (3) e porcas (4).

02 - Depois, fixe a caixa de passagem (5) na proteção (1) através dos parafusos (6), arruelas lisa (7), arruelas de pressão (8) e porcas (9).

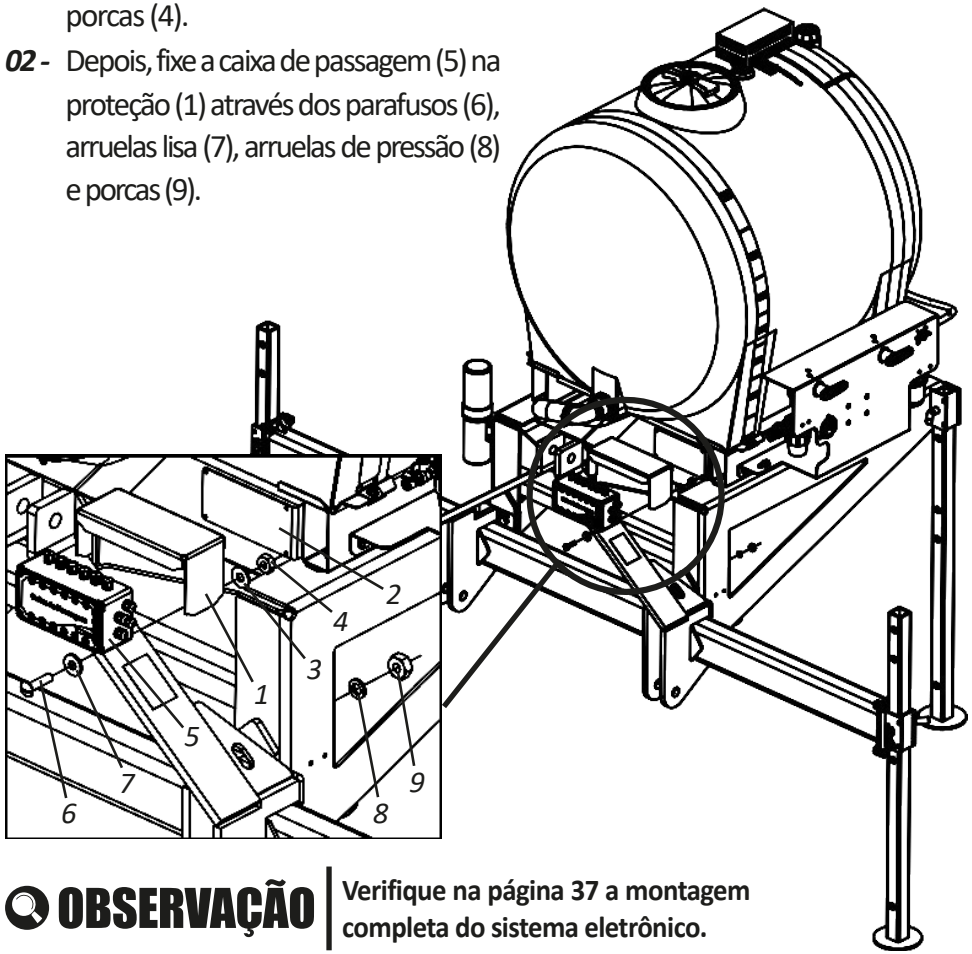

OBSERVAÇÃO **Verifique na página 37 a montagem completa do sistema eletrônico.**

Montagem

• Montagem da roda de controle de altura

Para montar a roda de controle de altura no carrinho, proceda da seguinte forma:

01 - Acople a roda de controle de altura (1) no carrinho (2) através do pino (3) e trava (4).
02 - Em seguida, coloque o parafuso (5), arruela de pressão (6) e porca (7).
03 - Depois, trave a roda de controle de altura (1) apertando o parafuso (8).

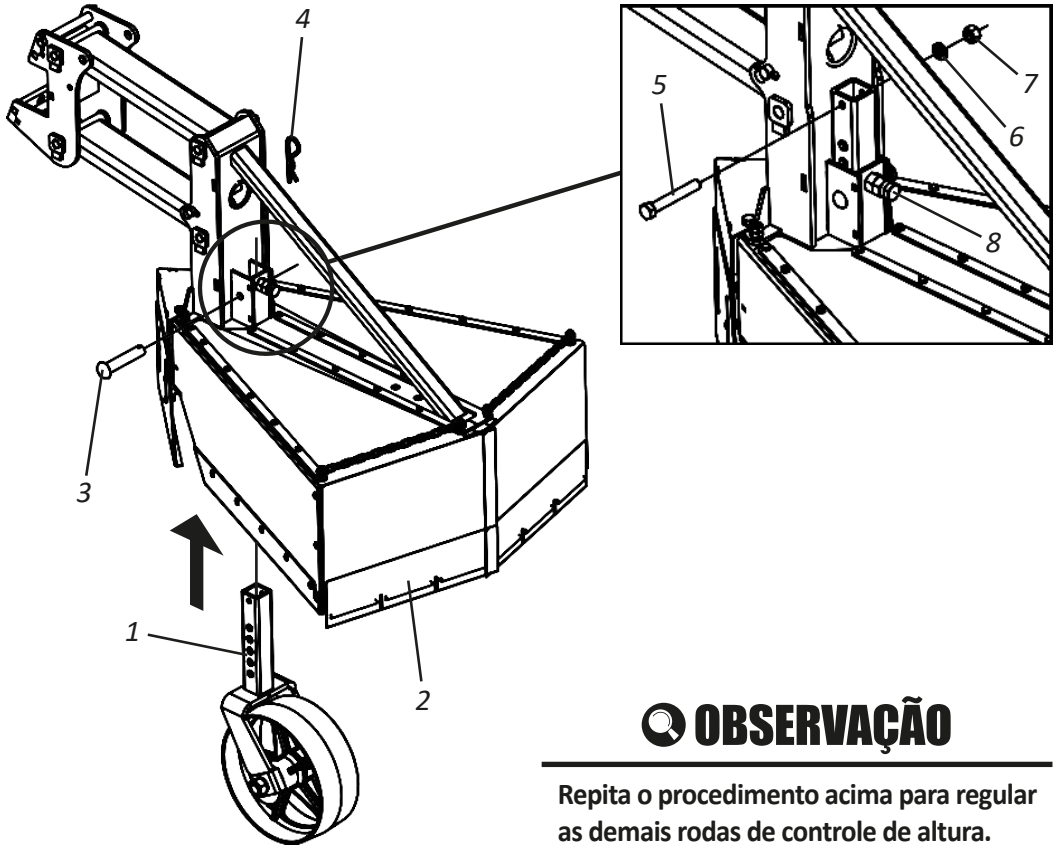

OBSERVAÇÃO

Repita o procedimento acima para regular as demais rodas de controle de altura.

• Montagem dos carrinhos pantográficos FC 600 Plantio Duplo Alternado

Para montar o carrinho pantográfico, proceda da seguinte forma:

01 - Fixe o carrrinho (1) na armação (2) através da abraçadeira (3), parafusos (4), arruelas de pressão (5) e porcas (6).

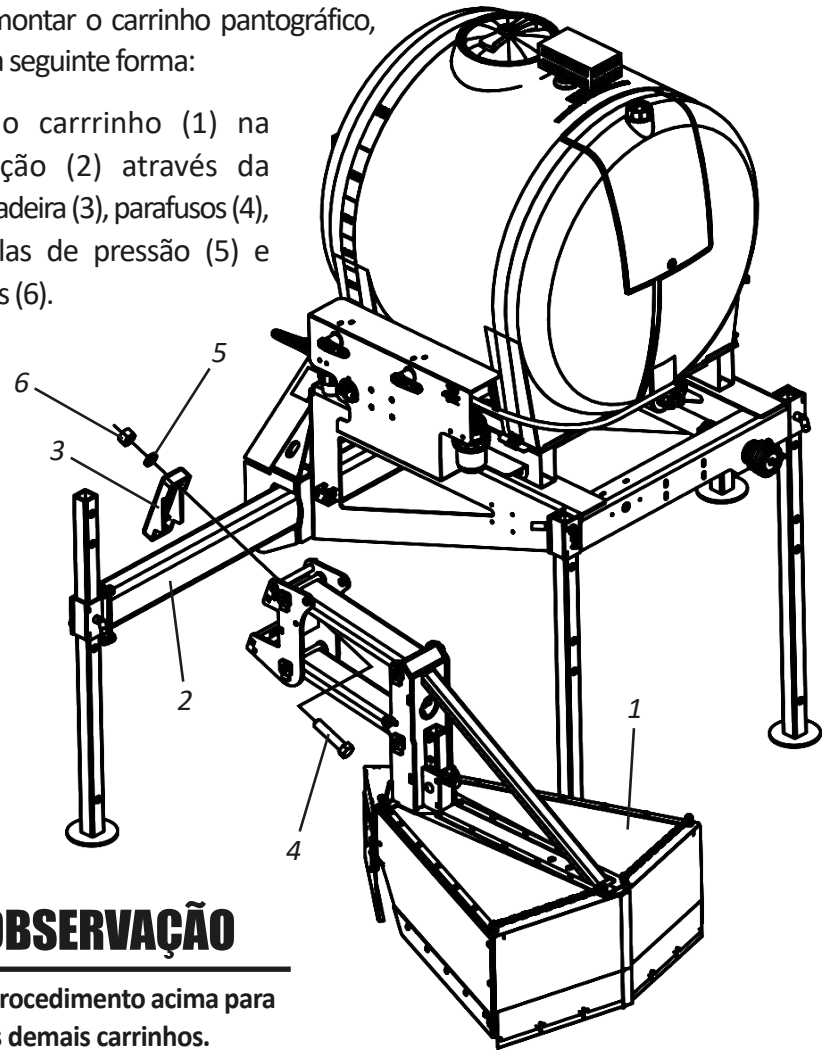

OBSERVAÇÃO

Repita o procedimento acima para montar os demais carrinhos.

Montagem

• Montagem dos carrinhos pantográficos - FC 600 Plantio Simétrico (Espaçamento de 1,4 à 1,5 metros)

Para montar os carrinhos pantográficos, proceda da seguinte forma:

01 - Solte a porca borboleta (1) e retire a chave (2).
02 - Em seguida, acople o carrinho pantográfico esquerdo (3) na armação (4) fixando-o nos furos **"A"** através dos pinos (5), apertando as porcas (6) com a chave (2).
03 - Depois, fixe a trava (7) na armação (4) através das arruelas de pressão (8) e parafusos (9).
04 - Termine fixando novamente a chave (2) no carrinho pantográfico esquerdo (3) através da porca borboleta (1).

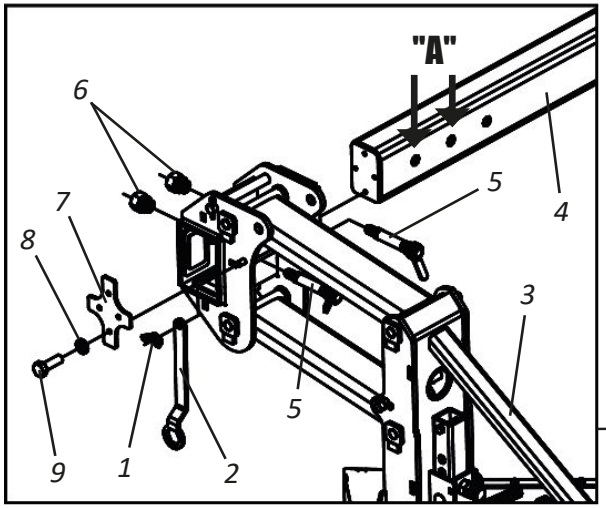

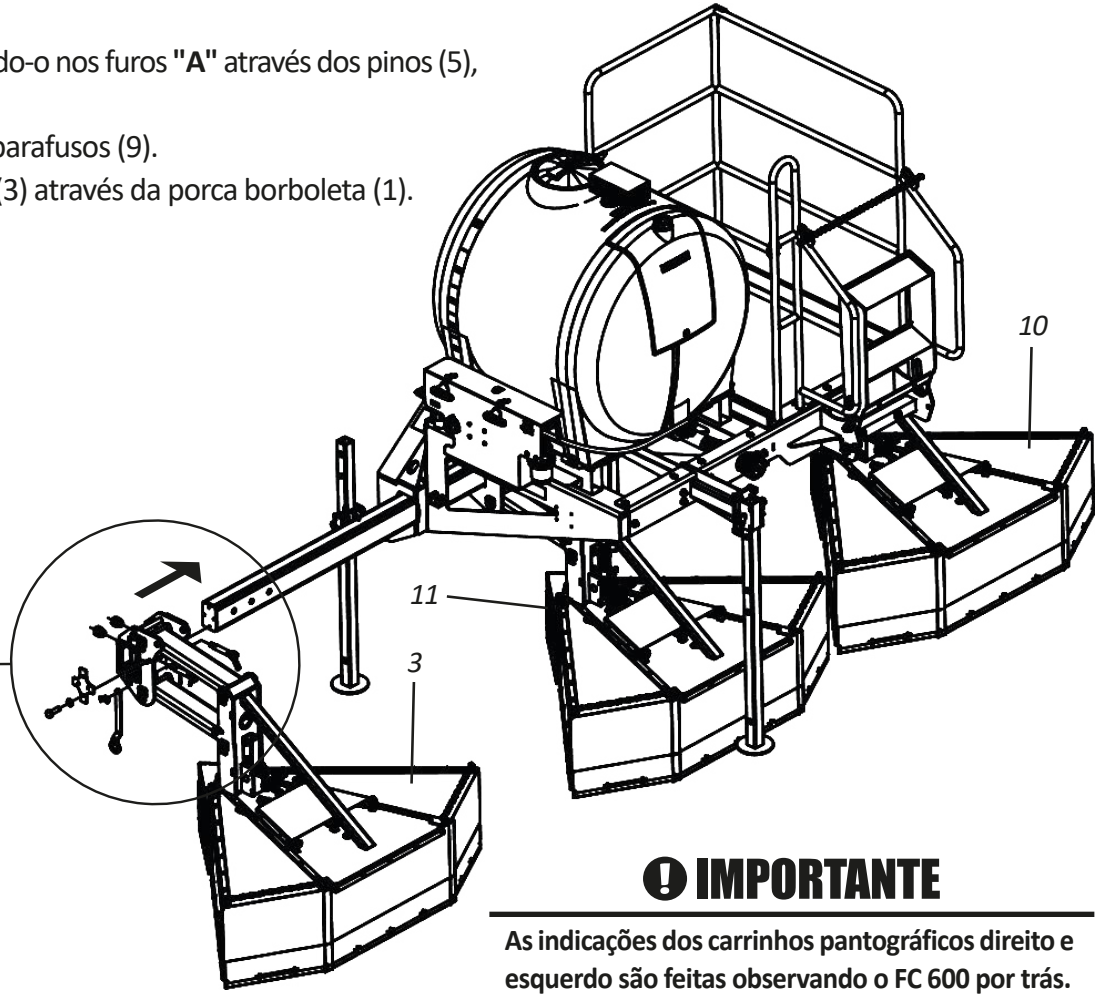

OBSERVAÇÃO | **Repita o procedimento acima para montar o carrinho pantográfico direito (10).**

ATENÇÃO | **Para montar o carrinho pantográfico central (11), proceda conforme instruções da página anterior.**

IMPORTANTE

As indicações dos carrinhos pantográficos direito e esquerdo são feitas observando o FC 600 por trás.

Montagem

• Montagem do sistema hidráulico 3 bicos - FC 600 Plantio Duplo Alternado

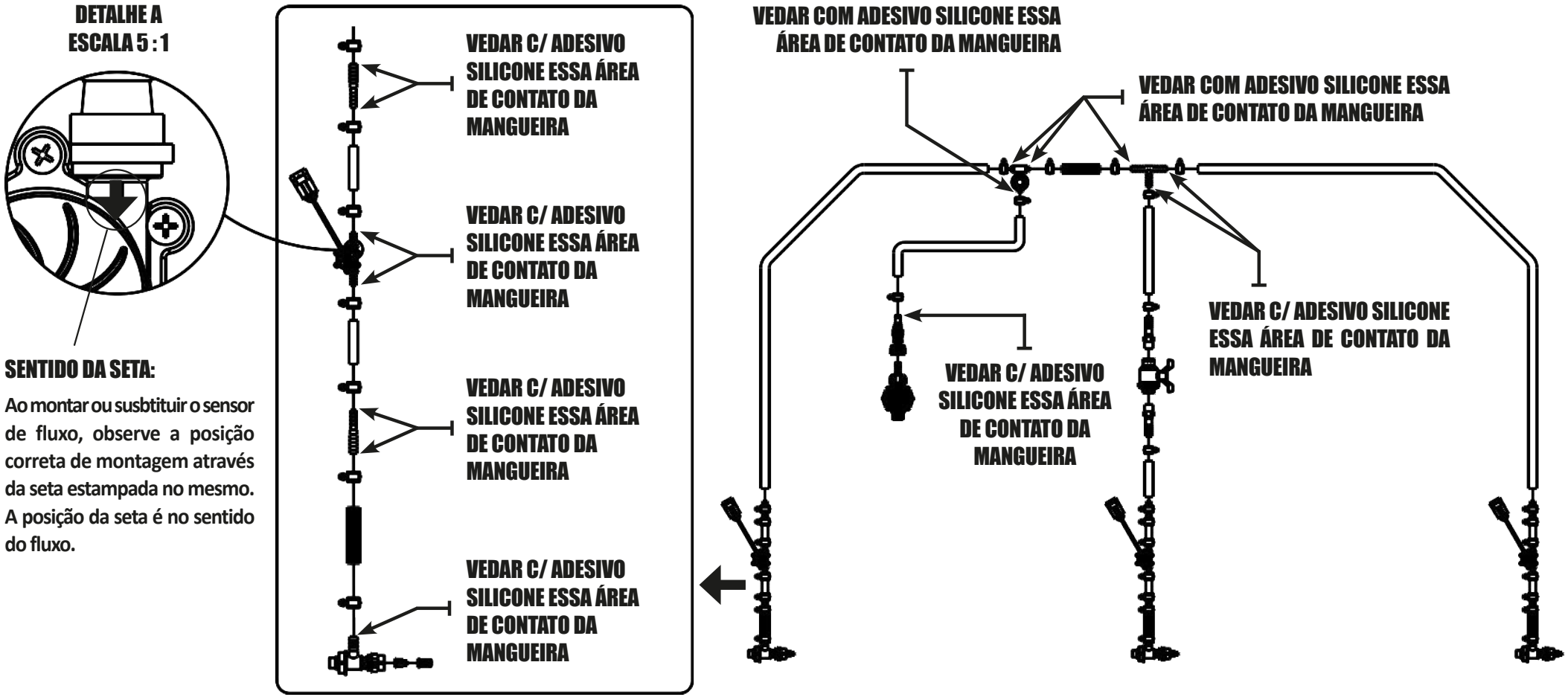

SENTIDO DA SETA:

Ao montar ou susbtituir o sensor de fluxo, observe a posição correta de montagem através da seta estampada no mesmo. A posição da seta é no sentido do fluxo.

Montagem

- Montagem do sistema hidráulico 6 bicos - FC 600 Plantio Simétrico (Espaçamento de 1,4 à 1,5 metros)

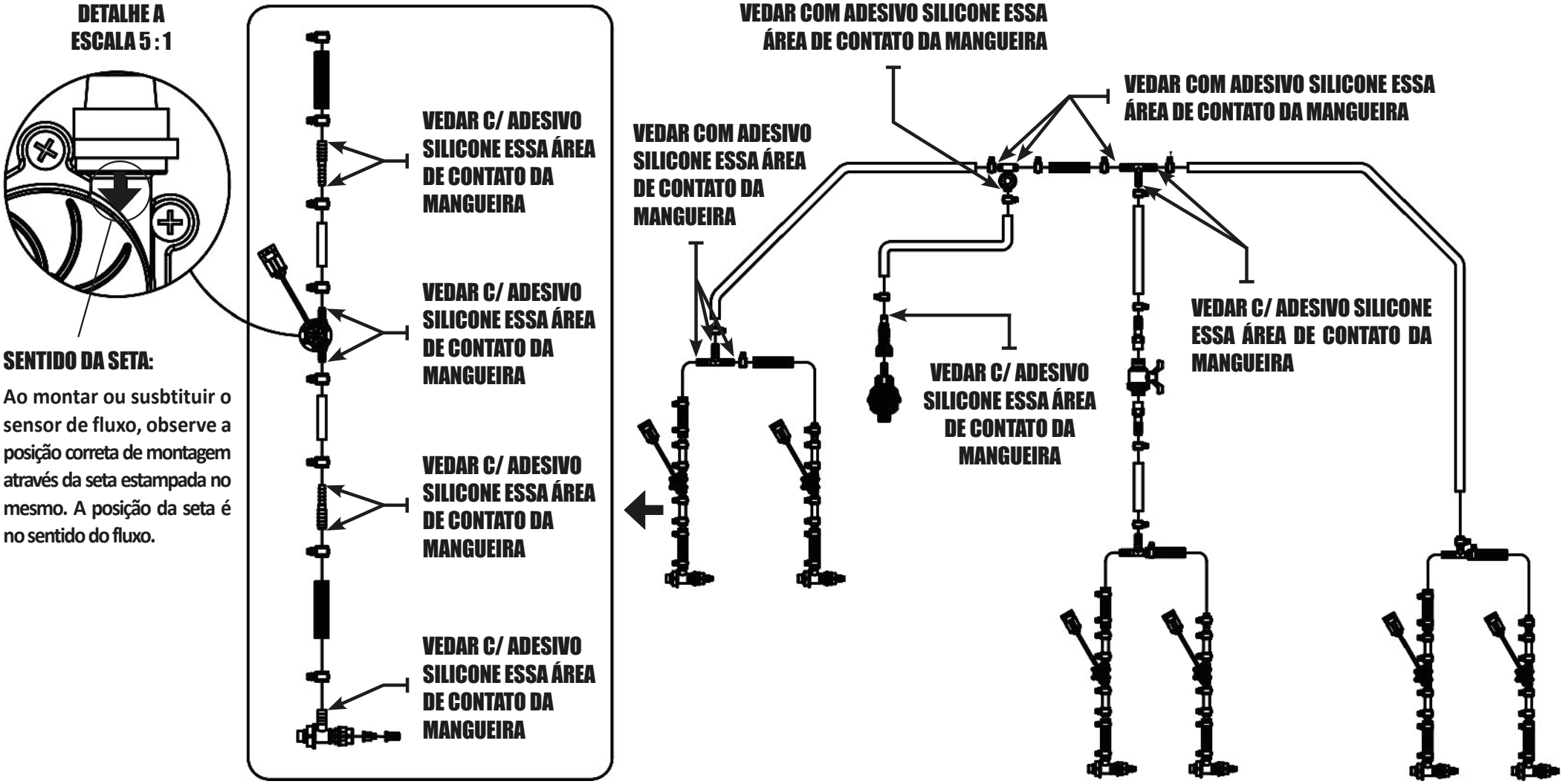

SENTIDO DA SETA:

Ao montar ou susbtituir o sensor de fluxo, observe a posição correta de montagem através da seta estampada no mesmo. A posição da seta é no sentido do fluxo.

Montagem

• Montagem do sistema hidráulico 9 bicos - FC 600 Plantio Simétrico (Espaçamento de 1,4 à 1,5 metros)

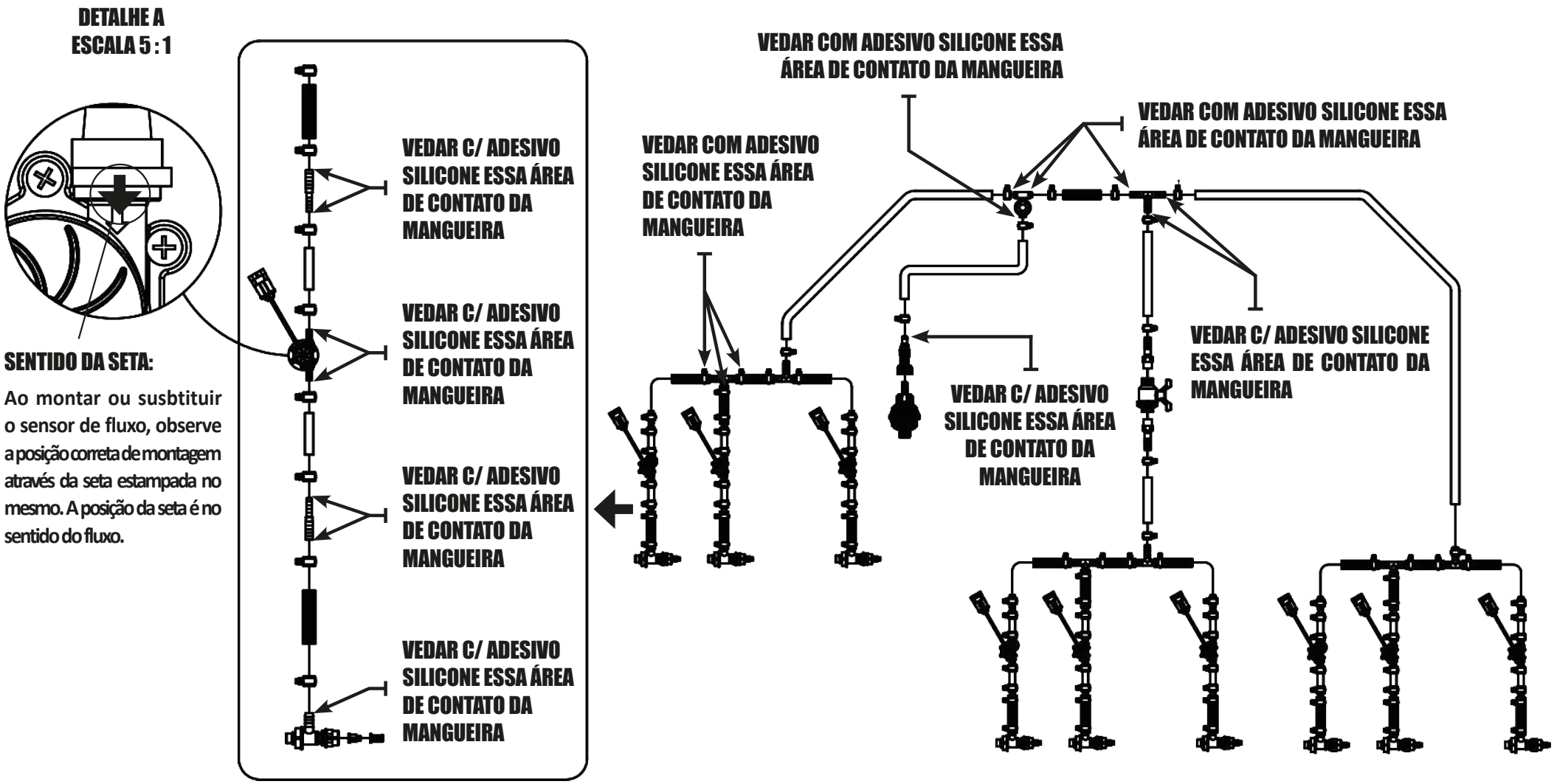

Montagem

• Montagem do sistema eletrônico

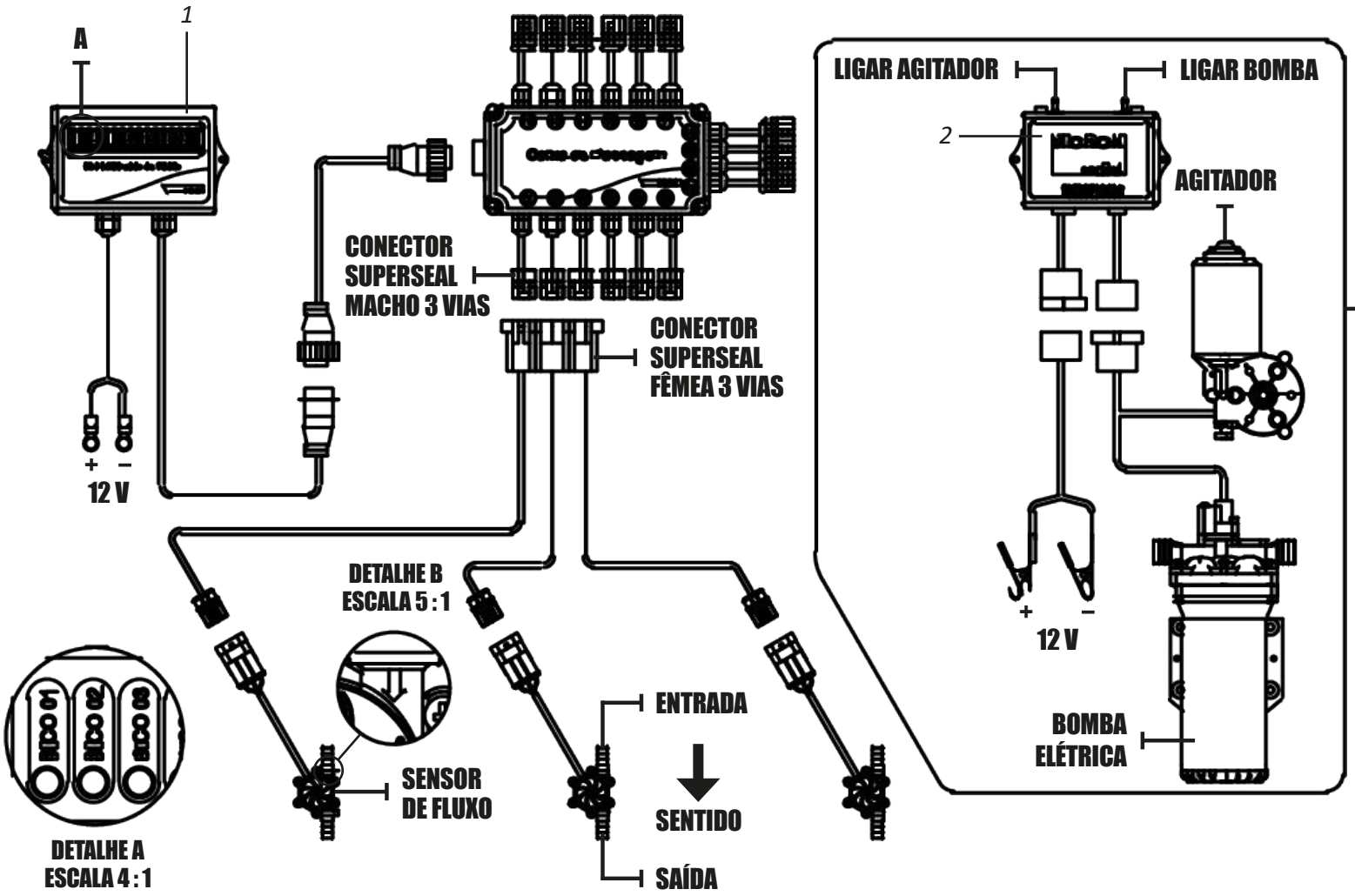

ESSES ITENS SÃO ALGUNS DOS INÚMEROS ITENS QUE COMPÕEM O CÓDIGO: 60200590760

❗ IMPORTANTE

A quantidade de sensor será conforme a quantidade de bico por linha.

❗ OBSERVAÇÃO

Os itens (1 e 2) serão montados no trator. O chicote elétrico deve ser ligado à bateria do trator, respeitando as capacidades de carga do sistema. O painel deve ser instalado em local protegido de água, umidade e poeira. Quando não for possível a instalação em local protegido, desconectar e transportar após o uso do FC 600.

Engate

• Engate ao trator

Antes de acoplar o **FC 600** no trator, verifique se o trator está preparado para o trabalho, observando os seguintes itens:

- Verifique se o trator está dotado com jogo de pesos ou lastros na frente ou nas rodas dianteiras para não levantar o trator. As rodas traseiras darão ao trator maior estabilidade e tração ao solo.

- Ajuste o olhal dos braços inferiores do trator.

Para acoplar o **FC 600**, proceda da seguinte forma:

01 - Aproxime-se lentamente o trator do **FC 600** em marcha-a-ré, ficando atento a aplicação dos freios. Utilize a alavanca do controle de posição do hidráulico ao se aproximar do **FC 600**, deixando o braço inferior esquerdo no nível do engate do **FC 600**.

02 - Engate o braço inferior esquerdo do trator através do pino de engate (1) no suporte **"A"** do **FC 600**.

03 - Engate o 3º ponto do trator no suporte **"B"** do **FC 600**.

04 - Finalmente com o auxílio da alavanca reguladora **"C"**, engate o braço inferior direito do trator no suporte **"D"** do **FC 600**.

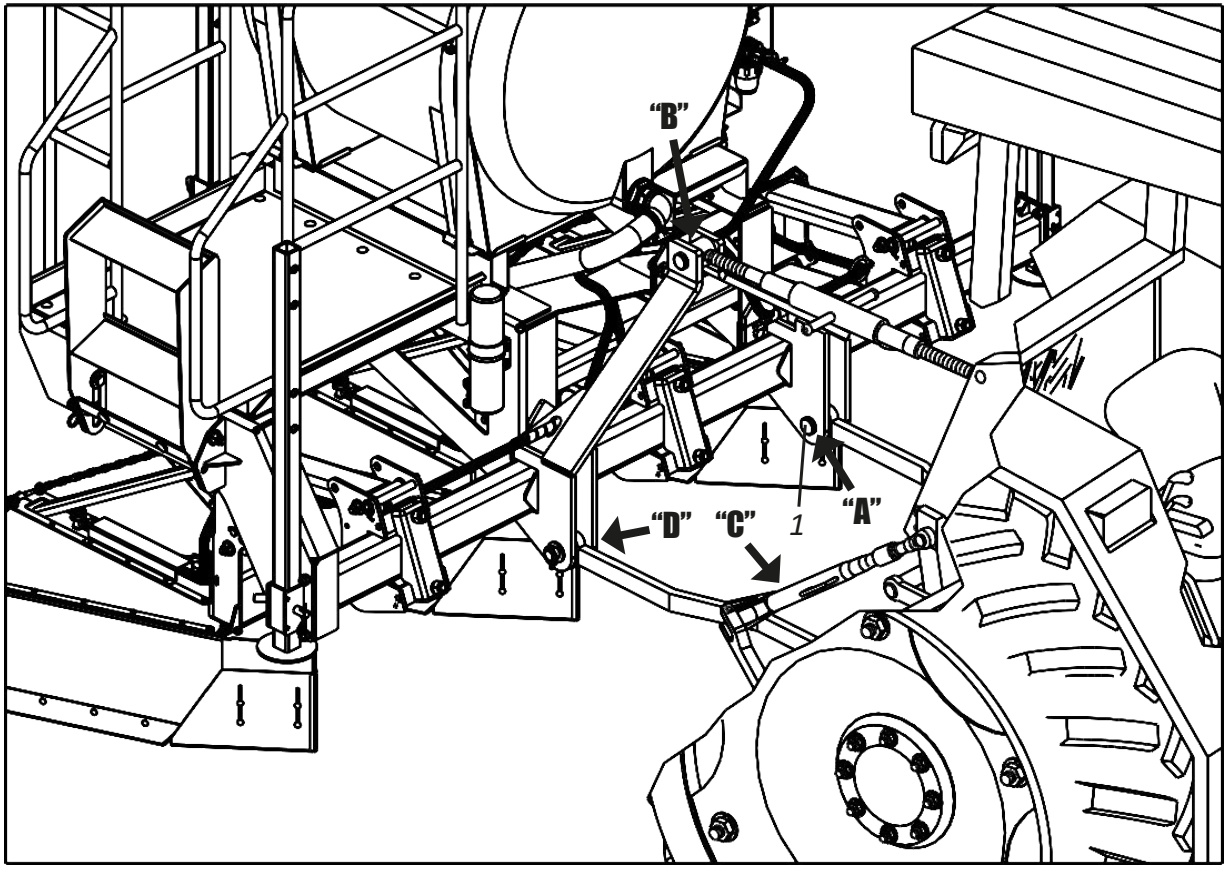

❗ IMPORTANTE

Ao engatar o FC 600, procure um lugar seguro e de fácil acesso, use sempre marcha reduzida com baixa aceleração. Certifique-se de que ao aliviar o hidráulico do trator, ninguém esteja próximo da área de movimentação do Fast Clean.

Engate

• Centralização

Para centralizar o **FC 600** em relação ao eixo longitudinal do trator, proceda da seguinte forma:

01 - Alinhe o engate superior do **FC 600** com o 3º ponto do trator.

02 - Em seguida, verifique se as distâncias **"A"** dos braços inferiores do hidráulico são iguais em relação aos pneus do trator. Os braços inferiores devem estar nivelados com o outro.

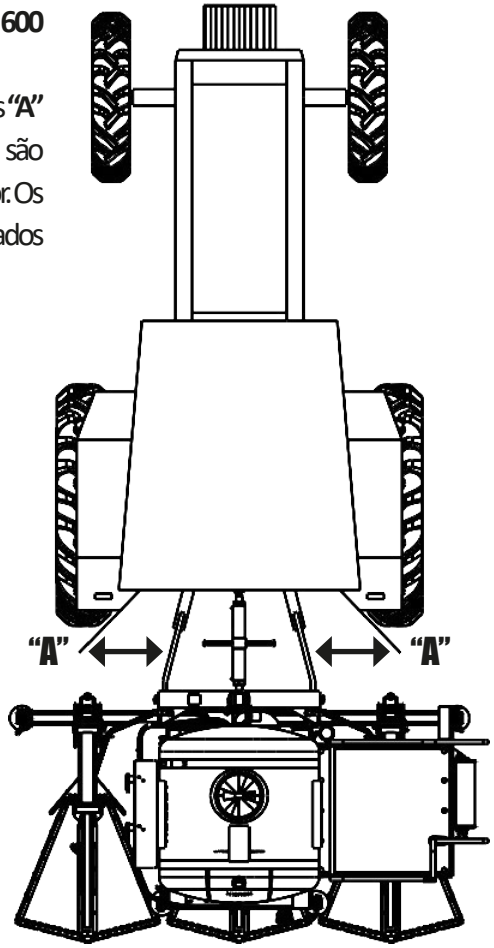

• Nivelamento

Para nivelar o **FC 600**, proceda da seguinte forma:

01 - O trator deve estar em local plano.

02 - Em seguida, nivele o **FC 600** no sentido transversal (largura) através da manivela do braço inferior direito do engate hidráulico. Observar as medidas **"A"** que devem ser iguais.

03 - O nivelamento longitudinal (comprimento) é feito através do braço do 3º ponto. Observe que as linhas devem ficar paralelas ao solo.

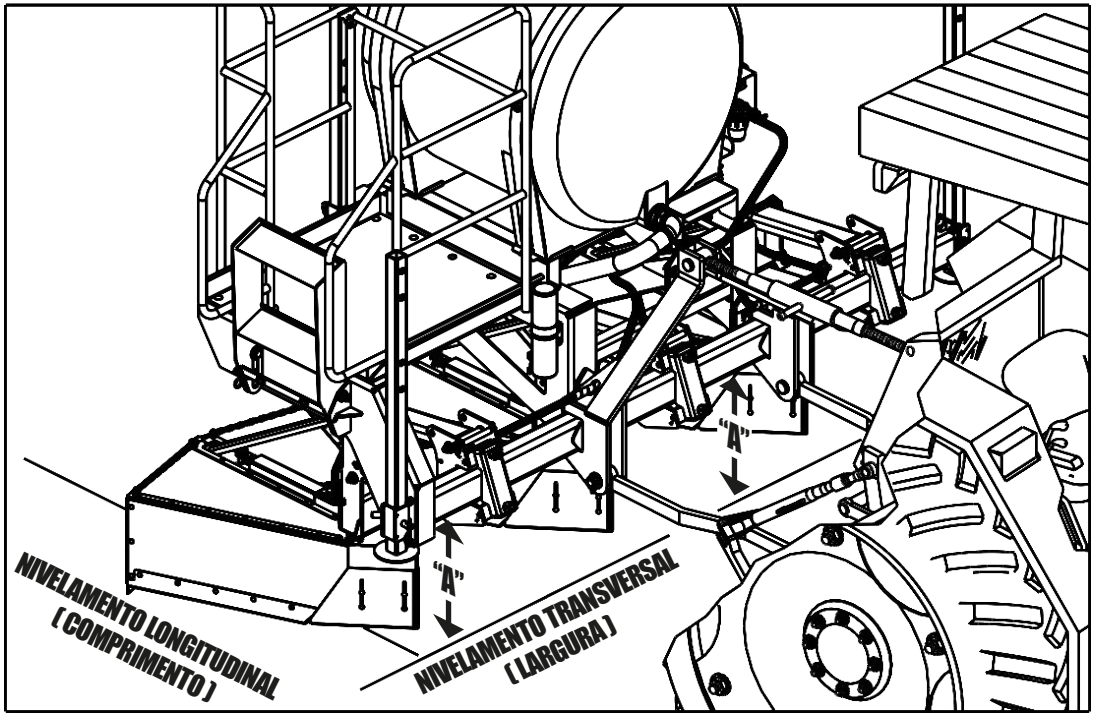

Regulagens

• Regulagem da roda de controle de altura

Para regular a roda de controle de altura, proceda da seguinte forma:

01 - Solte o parafuso (1).
02 - Em seguida, solte a trava (2) e retire o pino (3).
03 - Depois, ajuste a roda de controle de altura (4) de acordo com a necessidade de trabalho e trave-a novamente com o pino (3) e trava (2).
04 - Em seguida, reaperte o parafuso (1).

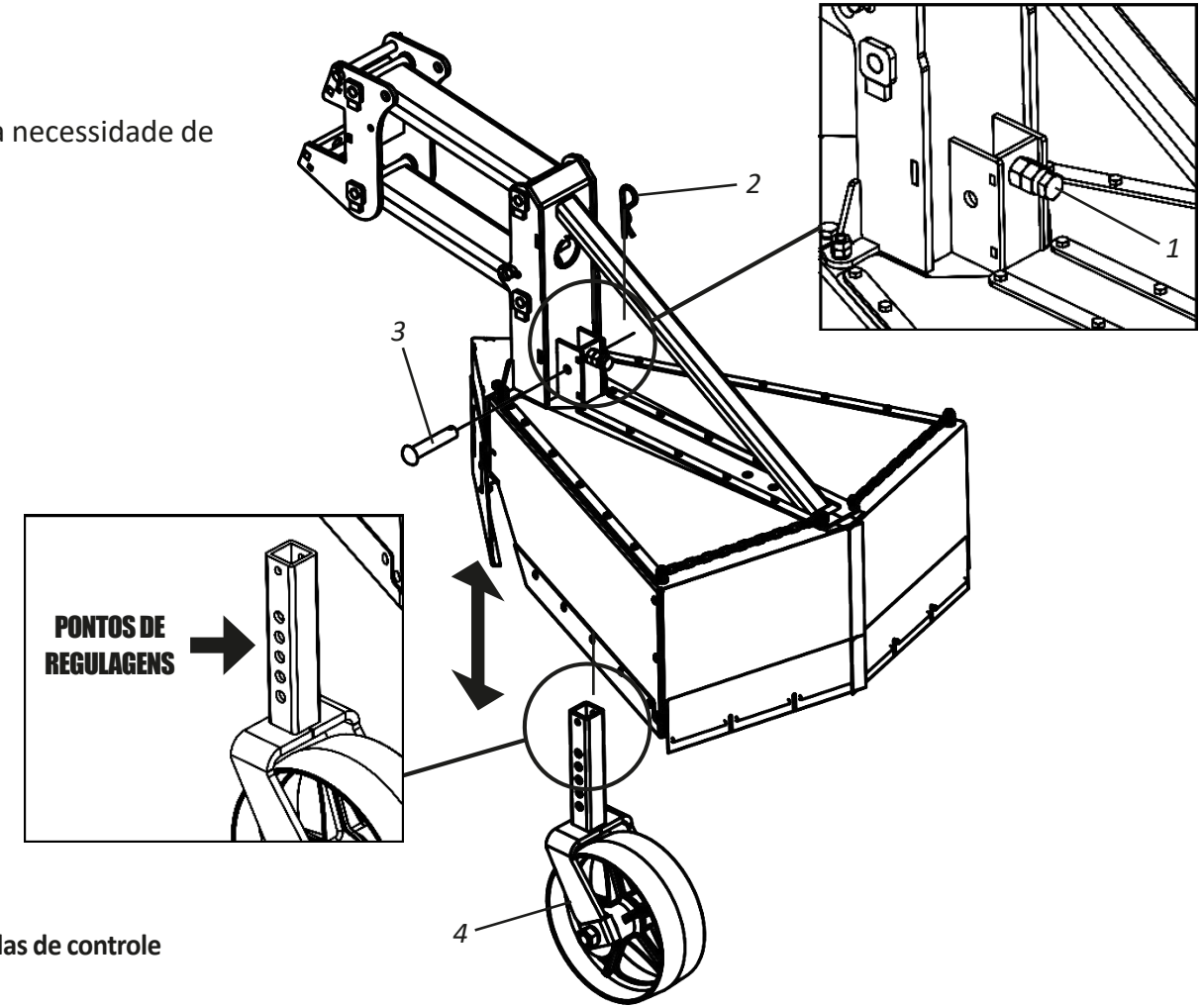

OBSERVAÇÃO Repita o procedimento acima para regular as rodas de controle de altura (4) de todos os carrinhos.

Regulagens

• Regulagem da chapa do suporte frontal do carrinho

De acordo com a área ou variedade da cana a ser trabalhado, ajuste a chapa de regulagem (1) do suporte frontal do carrinho (2). Para regular a chapa de regulagem (1), proceda da seguinte forma:

01 - Solte os parafusos (3), arruelas lisa (4) arruelas de pressão (5) e porcas (6).
02 - Em seguida, ajuste a chapa de regulagem (1).
03 - Depois, aperte os parafusos (3), arruelas lisa (4) arruelas de pressão (5) e porcas (6).

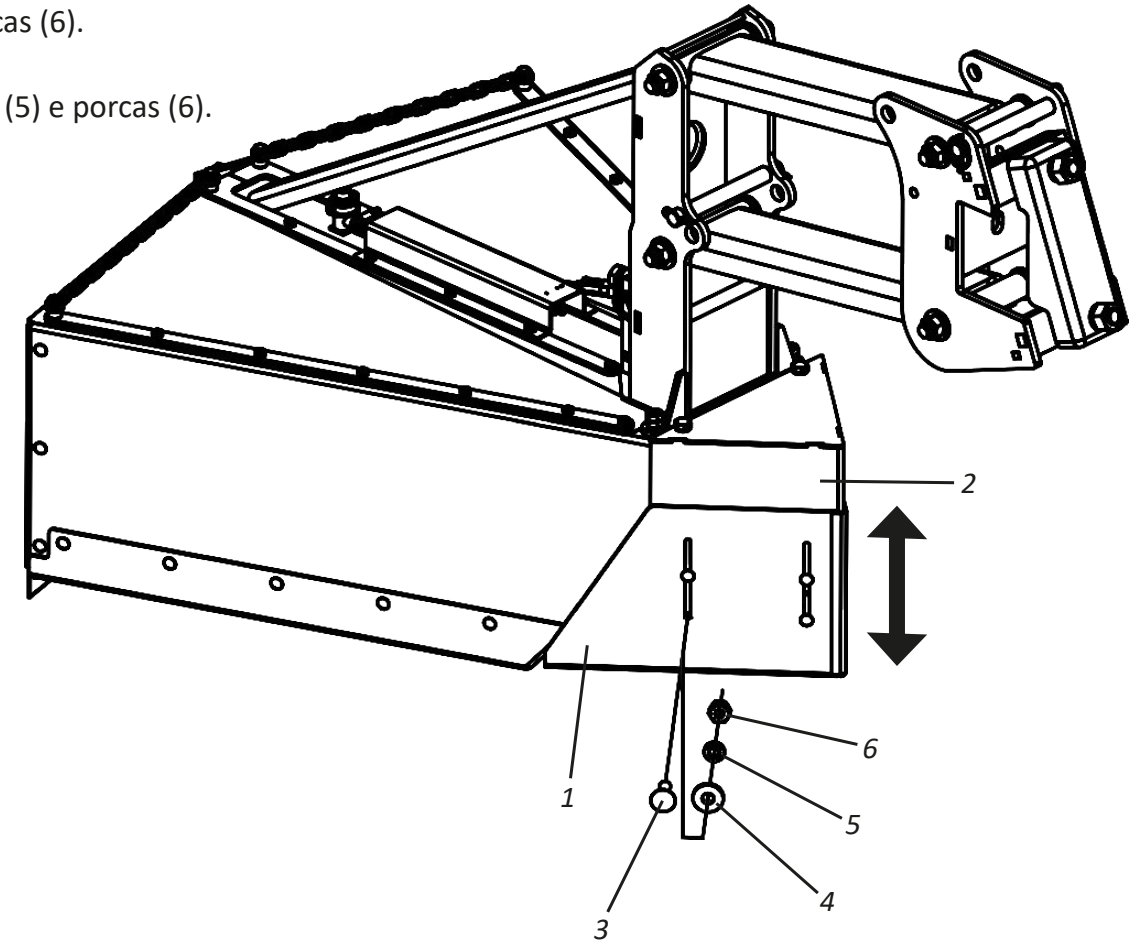

OBSERVAÇÃO Repita o procedimento acima para regular as chapas de regulagem (1) de todos os carrinhos.

Transporte/Trabalho

• Preparo para o transporte/trabalho - FC 600 Plantio Duplo Alternado - Parte I

Antes de transportar ou trabalhar com o **FC 600**, proceda da seguinte forma:

01 - Recolha os suportes de apoio traseiro (1) e fixe-os com os pino (2) e travas (3).

02 - Em seguida, recolha os suportes de apoio dianteiro (4) e fixe-os com os pino (5) e travas (6).

IMPORTANTE

Recomendamos não transportar o FC 600 carregado. Abasteça-o no local de trabalho.

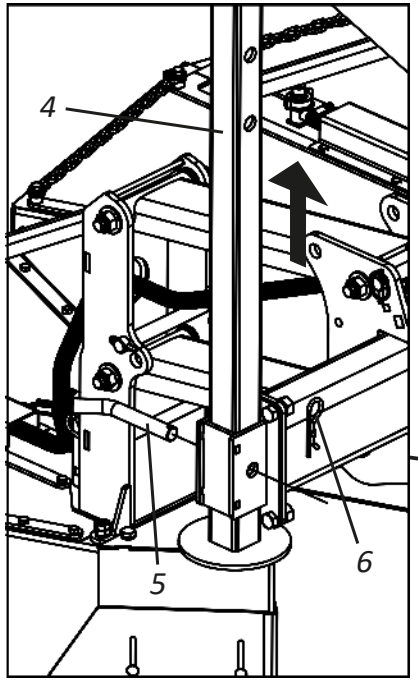

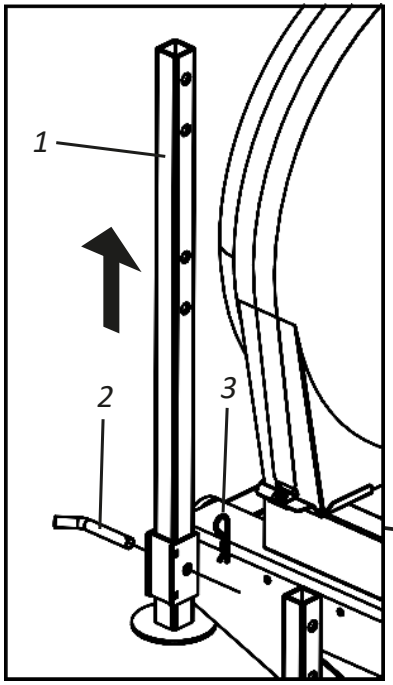

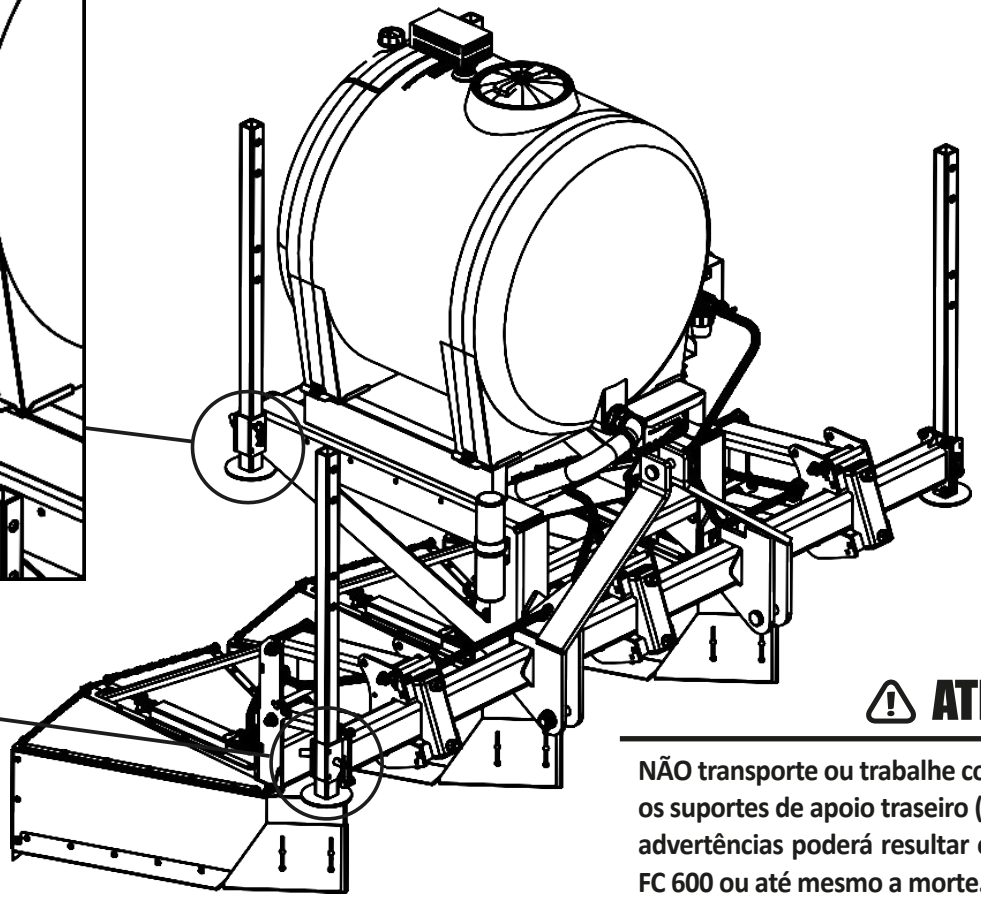

ATENÇÃO

NÃO transporte ou trabalhe com o FC 600 sem antes levantar os suportes de apoio traseiro (1) e dianteiro (4). Ignorar essas advertências poderá resultar em graves acidentes, danos ao FC 600 ou até mesmo a morte.

Transporte/Trabalho

• Preparo para o transporte/trabalho - FC 600 Plantio Duplo Alternado - Parte II

O **FC 600** quando adquirido com plataforma **(opcional)** possui escada articulável (1) que deve ser usada apenas quando for abastecer ou dar manutenção nos tanques de calda e água limpa. Para utilizá-la, proceda da seguinte forma:

01 - Primeiro solte a trava (2).
02 - Em seguida, puxe o pino (3) e coloque a trava (2) na bucha (4).
03 - Depois, articule a escada (1).
04 - Em seguida, solte a trava (2) da bucha (4), empurre o pino (3) e coloque a trava (2) na posição original.

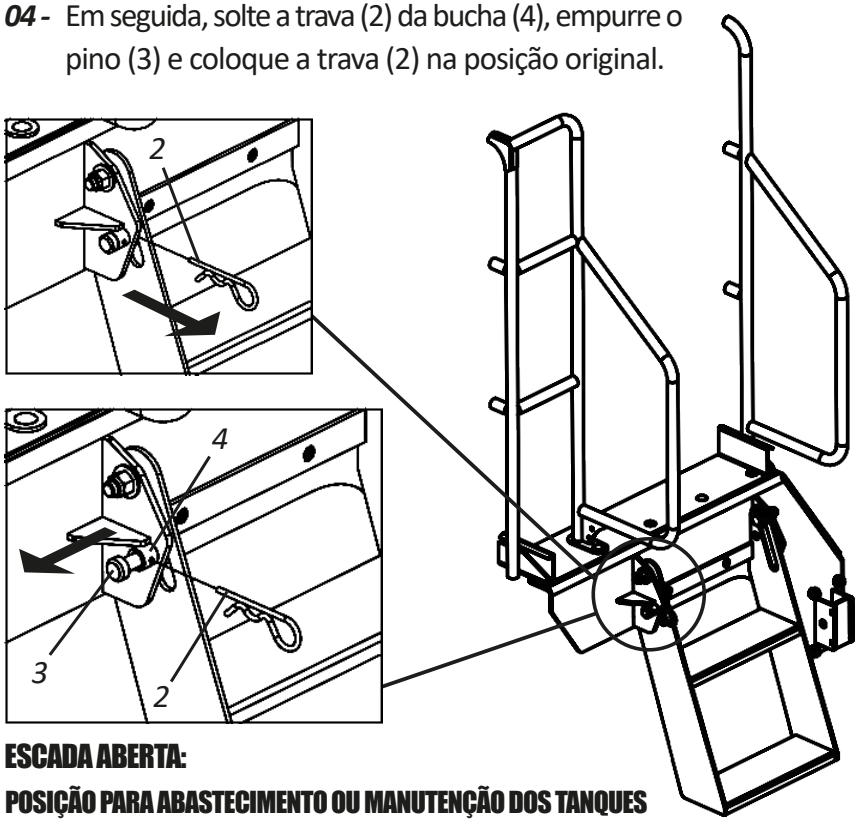

ESCADA ABERTA:
POSIÇÃO PARA ABASTECIMENTO OU MANUTENÇÃO DOS TANQUES

⚠ ATENÇÃO

Não permaneça na escada quando o FC 600 estiver trabalhando ou sendo transportado.
Não trabalhe ou transporte o FC 600 com a escada aberta.
Não transporte pessoas sobre a plataforma, escada ou qualquer outra parte do FC 600.
Ignorar essas advertências poderá resultar em graves acidentes ou até mesmo a morte.

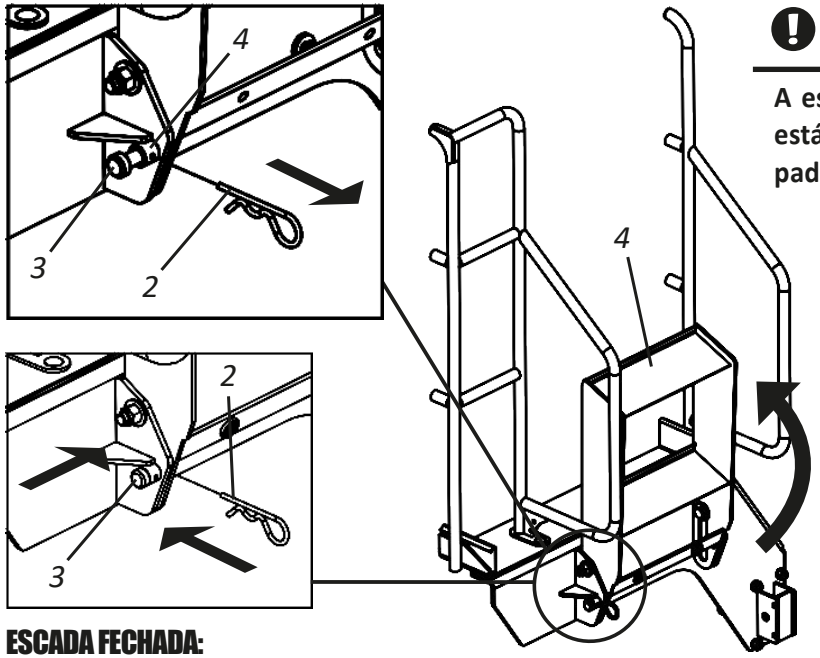

ESCADA FECHADA:
POSIÇÃO PARA TRABALHO OU TRANSPORTE

❗ IMPORTANTE

A escada articulável (1) está de acordo com os padrões NBR.

Transporte/Trabalho

• Preparo para o transporte/trabalho - FC 600 Plantio Simétrico (Espaçamento de 1,4 à 1,5 metros) - Parte I

Antes de transportar ou trabalhar com o **FC 600** (Espaçamento de plantio simétrico de 1,4 à 1,5 metros), proceda da seguinte forma:

01 - Recolha os suportes de apoio traseiro (1) e fixe-os com os pino (2) e travas (3).

02 - Em seguida, recolha os suportes de apoio dianteiro (4) e fixe-os com os pino (5) e travas (6).

IMPORTANTE

Recomendamos não transportar o FC 600 carregado. Abasteça-o no local de trabalho.

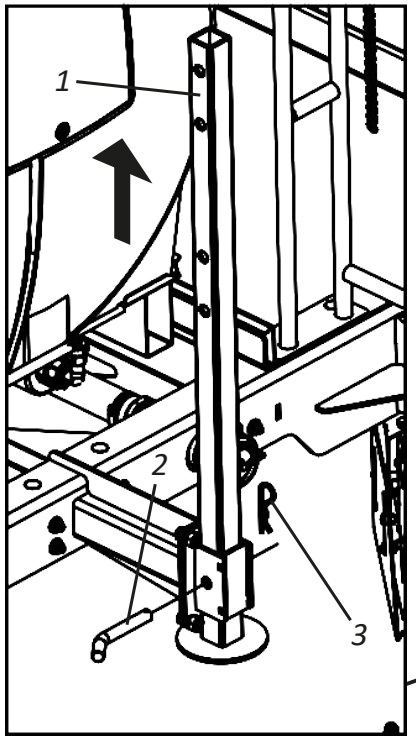

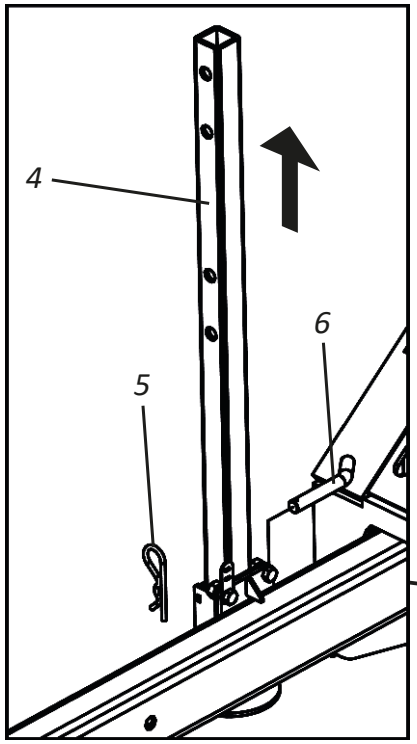

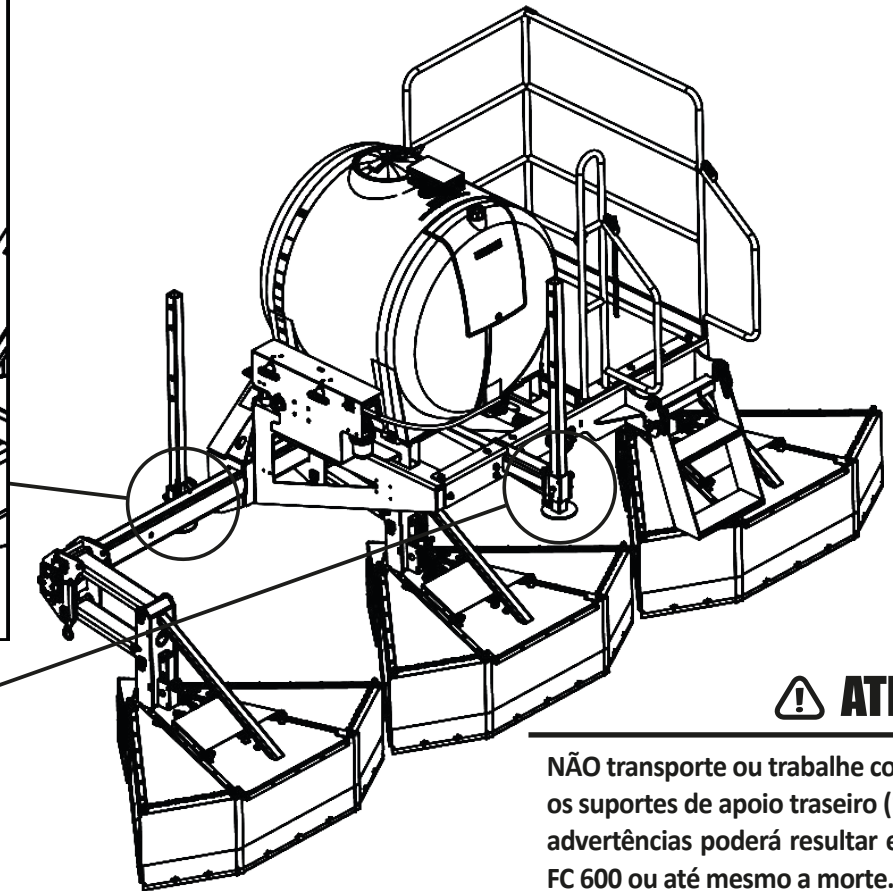

ATENÇÃO

NÃO transporte ou trabalhe com o FC 600 sem antes levantar os suportes de apoio traseiro (1) e dianteiro (4). Ignorar essas advertências poderá resultar em graves acidentes, danos ao FC 600 ou até mesmo a morte.

Transporte/Trabalho

• Preparo para o transporte/trabalho - FC 600 Plantio Simétrico (Espaçamento de 1,4 à 1,5 metros) - Parte II

O **FC 600** (Espaçamento de plantio simétrico 1,4 à 1,5 metros) possui escada articulável (1) e corrente (2) que devem ser usadas apenas quando for abastecer ou dar manutenção nos tanques de calda e água limpa. Para utilizá-las, proceda da seguinte forma:

01 - Primeiro solte a trava (3).
02 - Em seguida, puxe o pino (4) e coloque a trava (3) na bucha (5).
03 - Depois, articule a escada (1).
04 - Em seguida, solte a trava (3) da bucha (5), empurre o pino (4) e coloque a trava (3) na posição original.
05 - Depois, trave a corrente (2) na plataforma (6) isolando-a.

⚠ ATENÇÃO

Não permaneça na escada quando o FC 600 estiver trabalhando ou sendo transportado.
Não trabalhe ou transporte o FC 600 com a escada aberta.
Não trabalhe ou transporte o FC 600 com a corrente destravada.
Não transporte pessoas sobre a plataforma, escada ou qualquer outra parte do FC 600.
Ignorar essas advertências poderá resultar em graves acidentes ou até mesmo a morte.

❗ IMPORTANTE

A escada articulável (1) está de acordo com os padrões NBR.

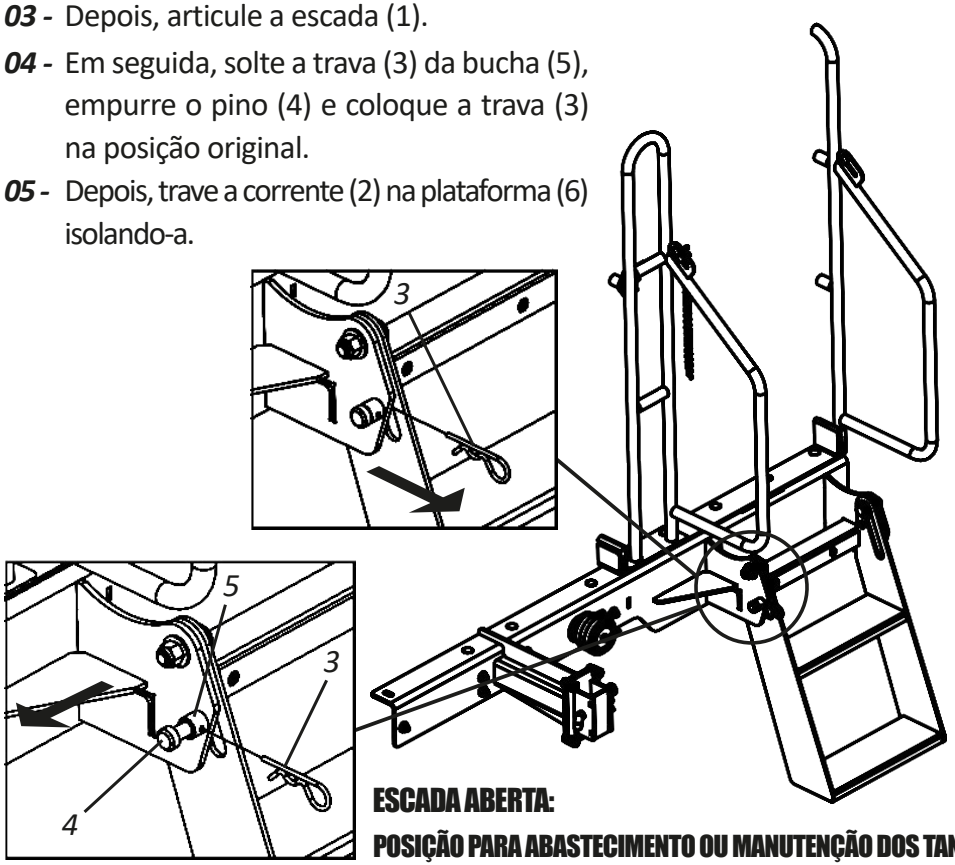

ESCADA ABERTA:
POSIÇÃO PARA ABASTECIMENTO OU MANUTENÇÃO DOS TANQUES

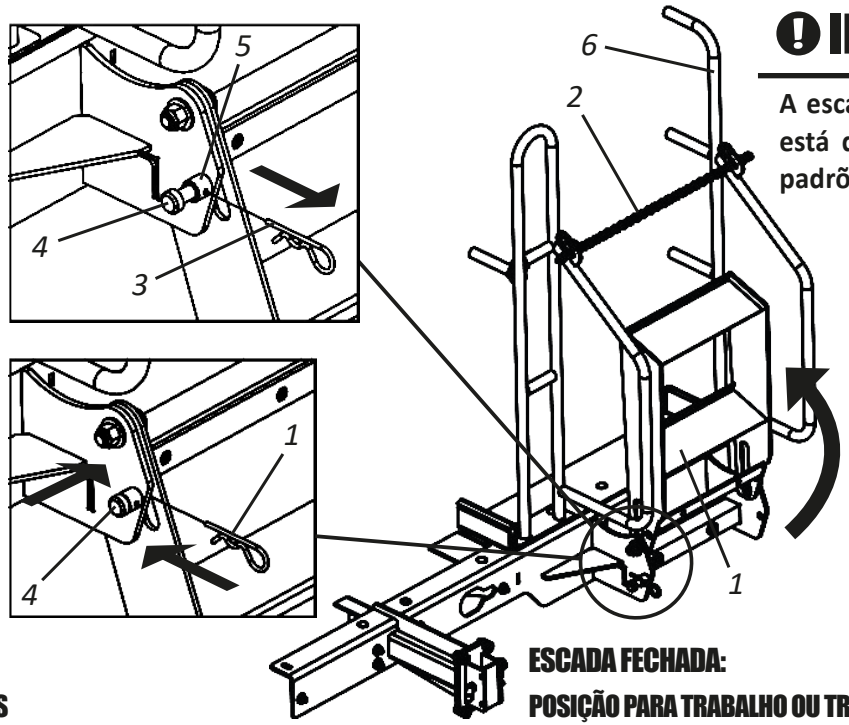

ESCADA FECHADA:
POSIÇÃO PARA TRABALHO OU TRANSPORTE

▪ Transporte

• Preparo para o transporte - FC 600 Plantio Simétrico (Espaçamento de 1,4 à 1,5 metros) - Parte I

O **FC 600** Plantio Simétrico no modo de trabalho mede 4,50 m de largura quando regulado no espaçamento máximo de 1,50 m. Para transportá-lo, deve-se colocar no modo transporte reduzindo a largura para 3,20 m.

MODO DE TRABALHO

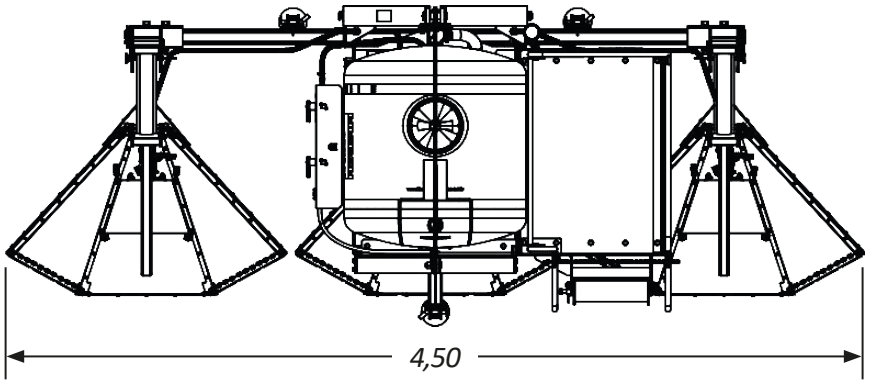

MODO DE TRANSPORTE

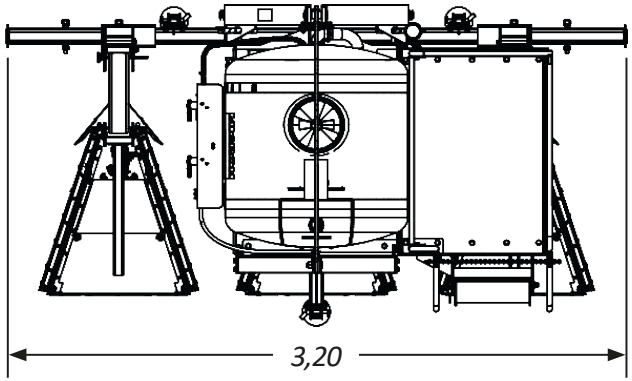

Para colocar o **FC 600** Plantio Simétrico no modo de transporte, proceda da seguinte forma:

01 - Feche as laterais (1) do carrinho pantográfico esquerdo (2) travando as correntes (3) nos engates (4).

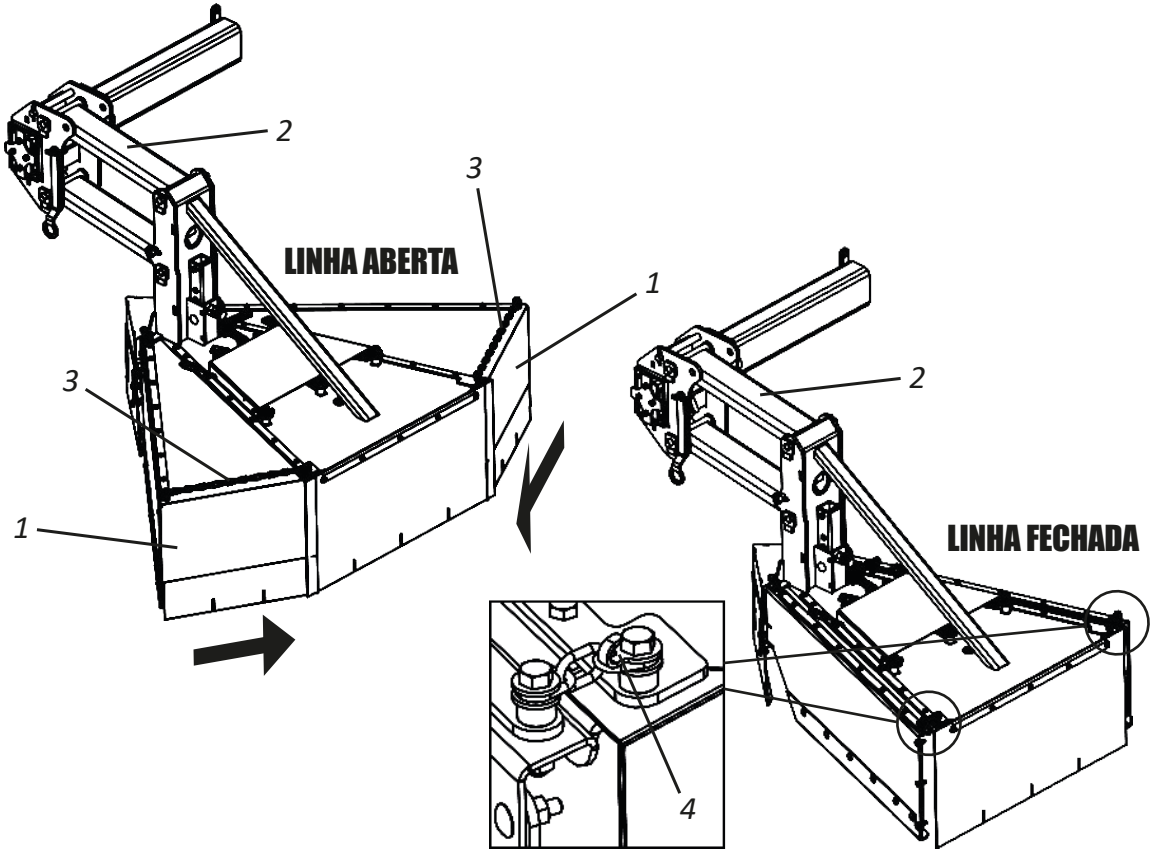

Transporte

• Preparo para o transporte - FC 600 Plantio Simétrico (Espaçamento de 1,4 à 1,5 metros) - Parte II

02 - Depois, solte a porca borboleta (5) e com a chave (6), solte as porcas (7 e 8) e retire os pinos (9 e 10).

03 - Em seguida, empurre o carrinho pantográfico esquerdo (2) até o ponto **"A"** da armação (11) e trave-o através do pino (9) e porca (7).

04 - Depois, fixe o pino (10) no ponto **"B"** da armação (11) através da porca (8).

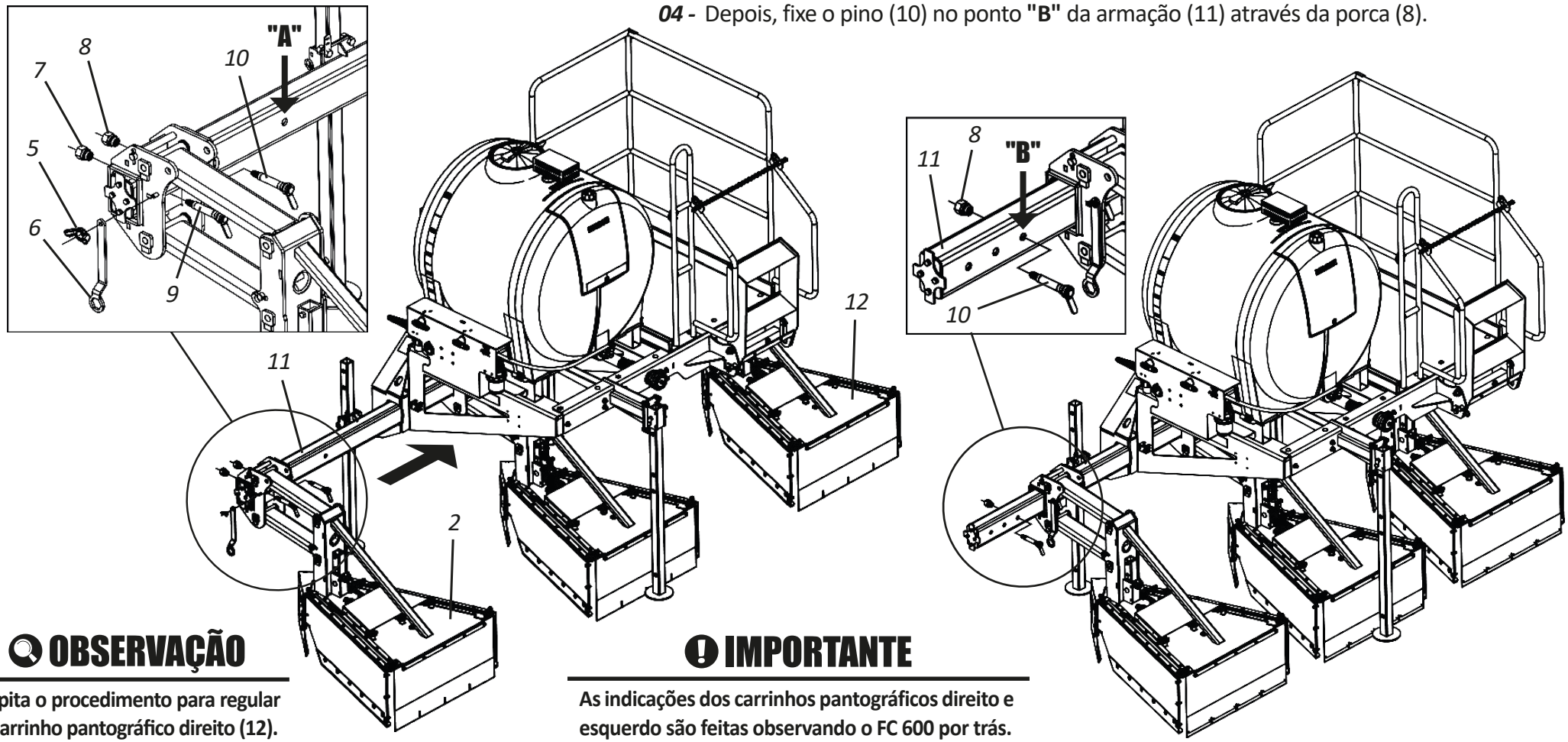

OBSERVAÇÃO

Repita o procedimento para regular o carrinho pantográfico direito (12).

IMPORTANTE

As indicações dos carrinhos pantográficos direito e esquerdo são feitas observando o FC 600 por trás.

Sistemas

O **FC 600** possui 2 tipos de bicos: **XP AIR** e **XP**. Os bicos **XP AIR** saem de fábrica montados no **FC 600,** já os bicos **XP** estão na caixa de embalagem junto com suas respectivas tabelas.

• Bicos XP AIR

CARACTERÍSTICAS:

- Bico tipo leque simples - abertura de 110° (80° opcional).
- Sistema de indução de ar - Permite trabalhos com vento de até 20km/h.
- Pressão recomendada de trabalho: 2,1 a 6,9 bar / 30 a 100 PSI.
- Redução de deriva mesmo com pressões altas e incidência de vento
- Material: Cerâmico.
- Padrão de cores ISO, encaixe capa de 10mm.

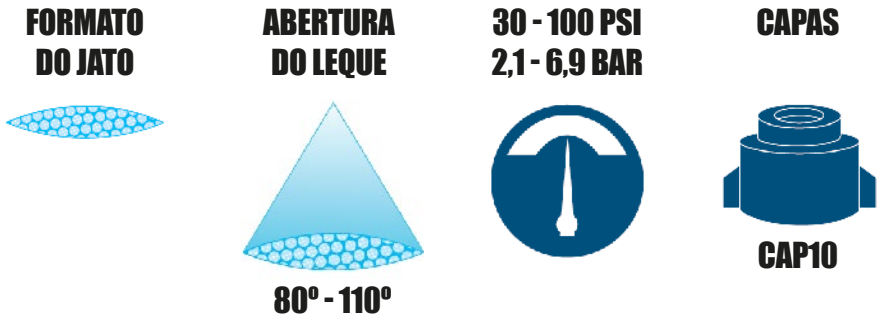

TABELAS DE DISTRIBUIÇÃO DOS BICOS XP AIR, VIDE PÁGINA 64 E 69.

• Bicos XP

CARACTERÍSTICAS:

- Bico tipo leque simples - abertura 110° (80° opcional).
- Sistema de pré-orifício.
- Pressão recomendada de trabalho: 1 a 2,1 bar / 15 a 30 PSI
- Tamanho compacto, menos quebras por acidente.
- Material: Cerâmico.
- Padrão de cor ISO, encaixe capa 8mm.

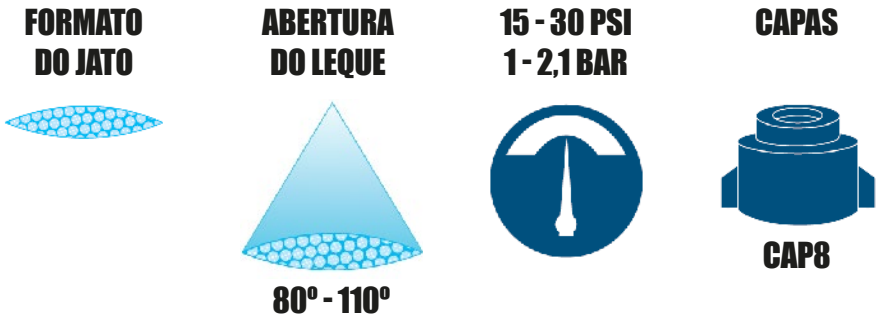

TABELAS DE DISTRIBUIÇÃO DOS BICOS XP, VIDE PÁGINA 70 E 75.

Sistemas

• Monitor de vazão

O **FC 600** possui monitor de vazão (1) que em caso de entupimento ou qualquer avaria no sistema, ele irá avisar através de aviso sonoro e luz na cor **"vermelha"** correspondente a linha com problema. Quando todas as linhas estiverem funcionando perfeitamente, as luzes do monitor de vazão (1) estarão acesas na cor **"verde"**.

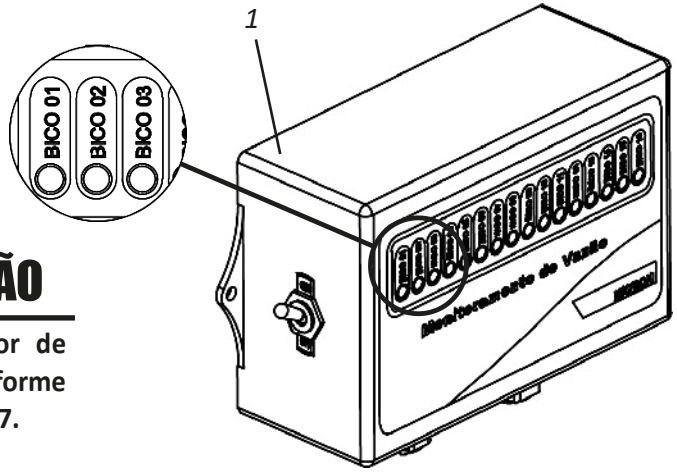

⚠ ATENÇÃO

O monitor de vazão (1) não controla a vazão do sistema, apenas monitora. O monitor de vazão (1) deve ser instalado no trator.

! IMPORTANTE

Embora o monitor de vazão (1) possa monitorar até 16 bicos, no FC 600 ele monitora apenas 3 bicos, capacidade máxima de linhas.

OBSERVAÇÃO

Para montar o monitor de vazão (1), proceda conforme instruções das páginas 37.

• Painel de controle do agitador e bomba

O **FC 600** possui painel de controle do agitador e bomba (1) que é utilizado para ligar o sistema (agitador e bomba).

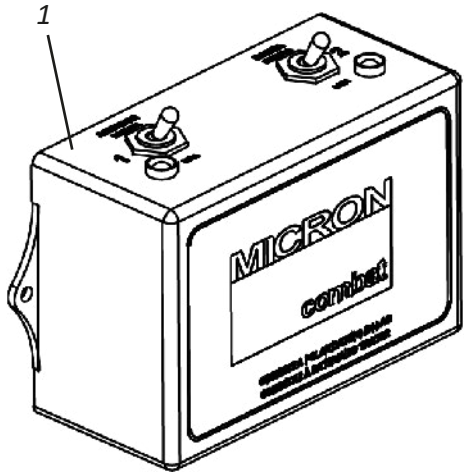

⚠ ATENÇÃO

O painel de controle do agitador e bomba (1) deve ser instalado no trator. Ao instalar, observe a polaridade (+) e (-) ao conectar à bateria do trator.

OBSERVAÇÃO

Para montar o controle do agitador e bomba (1), proceda conforme instruções da página 37.

Sistemas

• Painel de Controle

O **FC 600** possui painel de controle. Através do painel de controle são feitas várias regulagens como: Aplicação, lavagem do sistema, agitação e limpeza do filtro de sucção.

COMPONENTES:

01 - Válvula do Filtro de Linha
02 - Filtro de Linha
03 - Regulador de pressão
04 - Manômetro
05 - Válvula de Sucção
06 - Válvula do Retorno
07 - Válvula do Agitador
08 - Filtro de Sucção

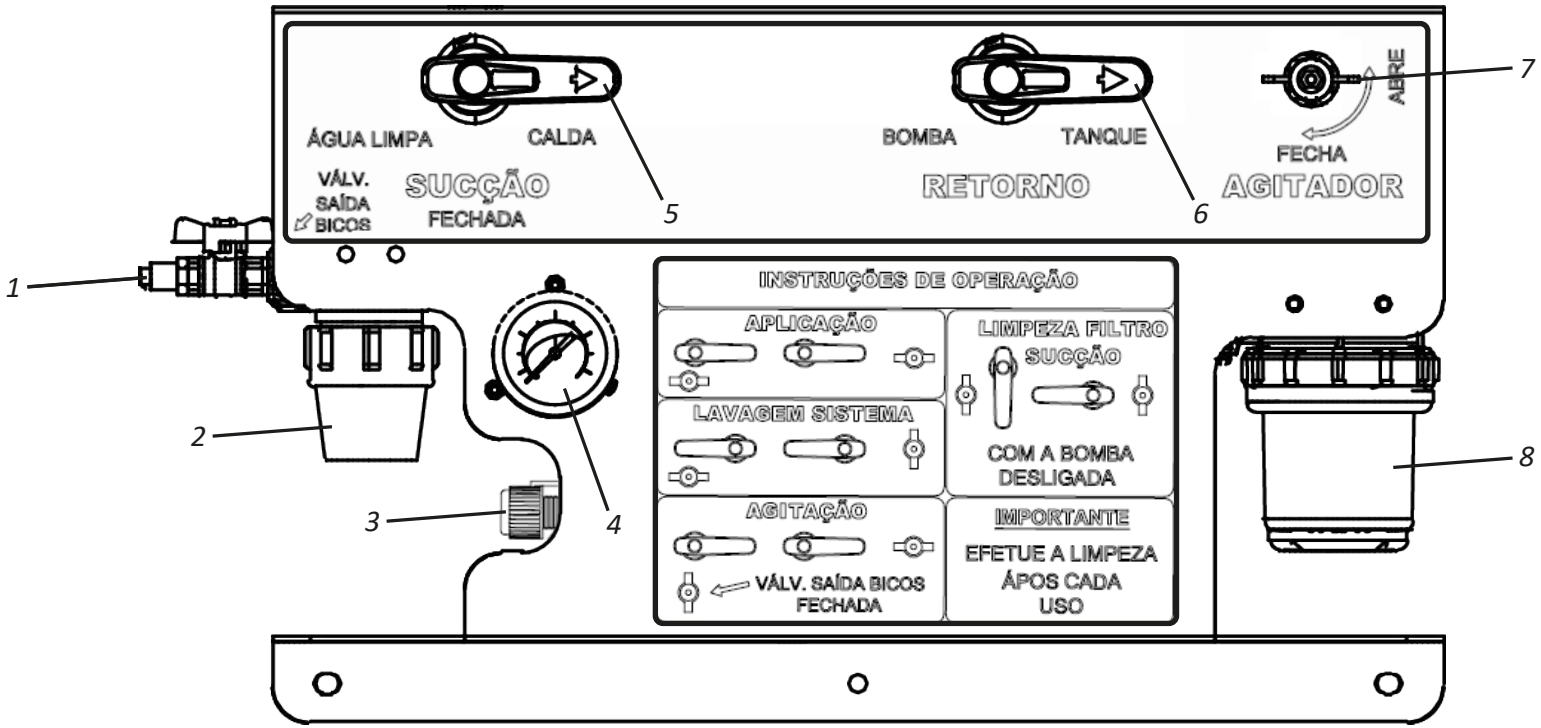

PAINEL DE CONTROLE

Trabalho

• Abastecimento do tanque 600 litros - Calda

Para abastecer o tanque 600 litros (1), proceda da seguinte forma:

01 - Feche o registro (2) caso o mesmo esteja aberto.

02 - Em seguida, retire o tampão (3), abra o registro (4) e faça o abastecimento observando a mangueira de nível (5) e o cinto de marcação em litros (6).

03 - Ao terminar o abastecimento, feche o registro (4) e recoloque o tampão (3).

OBSERVAÇÃO

Terminado o abastecimento do tanque 600 litros (1), faça o abastecimento do tanque 30 litros (água limpa) conforme página a seguir.

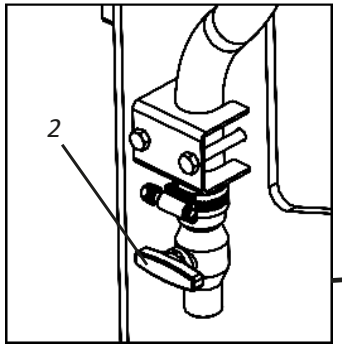

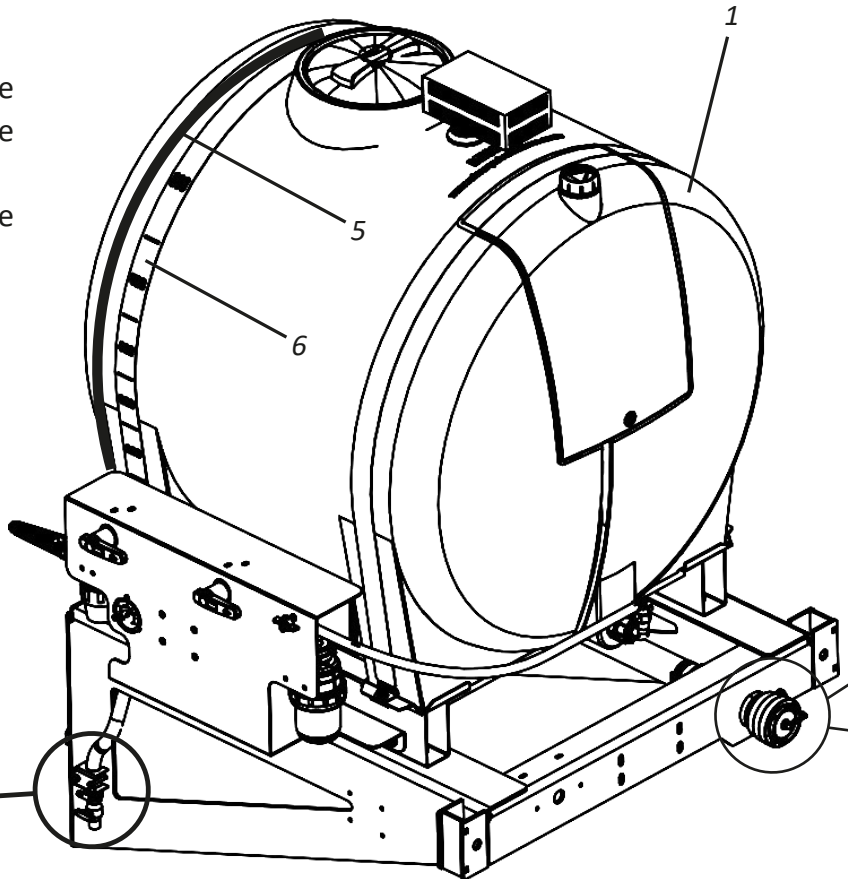

IMPORTANTE

Na caixa de embalagem do FC 600 acompanha o adaptador giratório para acoplar na mangueira de abastecimento do caminhão caso este não tenha adaptador.

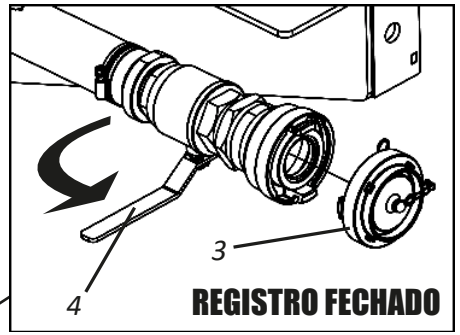

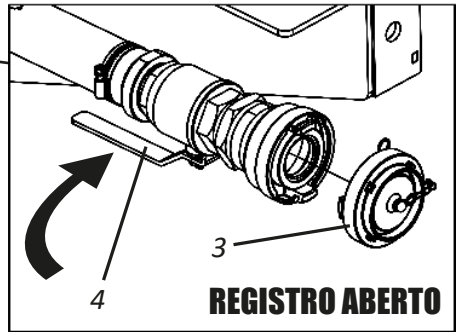

ATENÇÃO

Recomendamos a realização de preparo da calda antes de encher o tanque de 600 litros, misturando os produtos e água antes de colocar no tanque. Encher o tanque com 1/3 de sua capacidade com água limpa, acrescentar os produtos, agitar a calda - ligar o agitador mecânico. Completar com água e agitar novamente.

Trabalho

• Abastecimento do tanque 30 litros - Água limpa

O **FC 600** possui tanque de 30 litros (1) para água limpa “não potável”. Ao ser acionado o sistema de lavagem (**vide páginas 35 e 36**), a água limpa irá fazer a limpeza das mangueiras e bicos após o término do trabalho. Para abastecer o tanque de 30 litros (1), proceda da seguinte forma:

01 **-** Retire a tampa (2).
02 **-** Em seguida, faça o abastecimento com água limpa.
03 **-** Ao terminar o abastecimento, coloque a tampa (2).

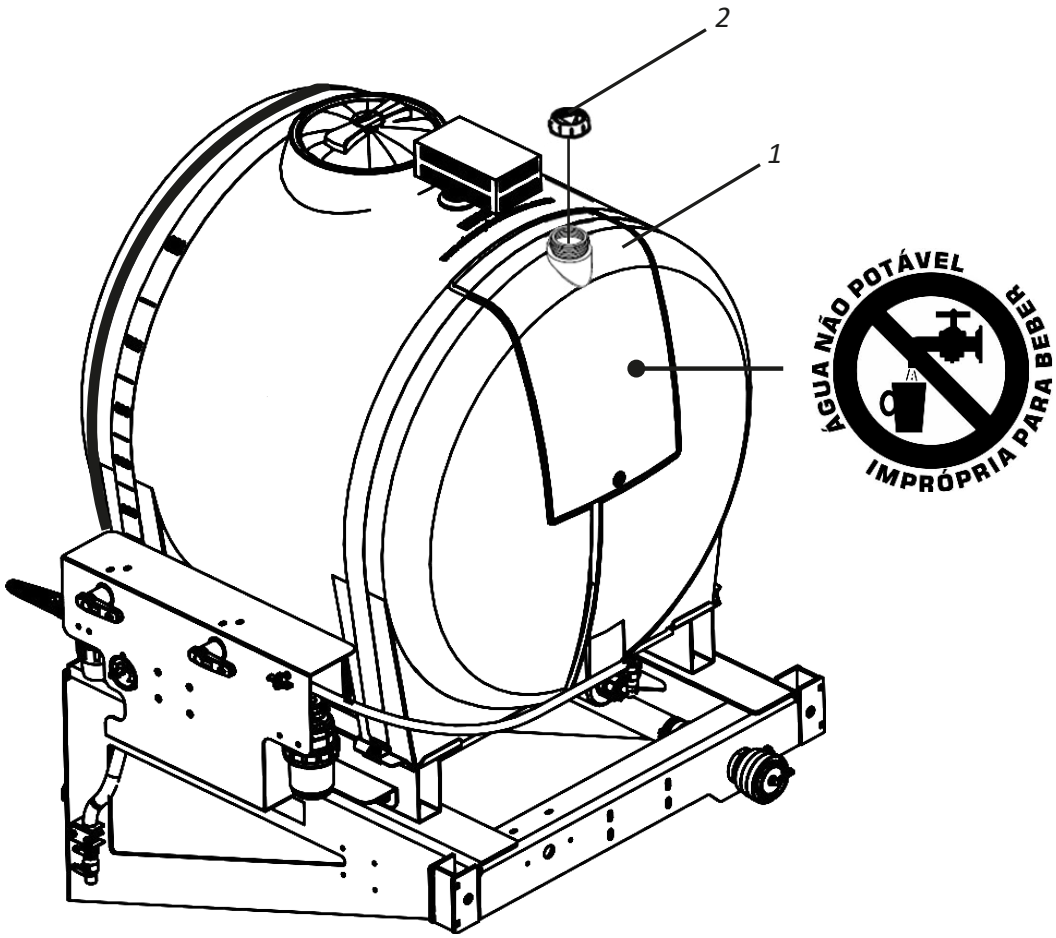

⚠ ATENÇÃO

O tanque de 30 litros (1) para água limpa “não potável” é utilizado apenas para limpeza das mangueiras e bicos, não devendo ser ingerida em hipótese alguma por ser imprópria para o consumo humano. Ignorar essa advertência poderá causar riscos a saúde.

OBSERVAÇÃO

Terminado o abastecimento do tanque 30 litros (1), defina a forma de trabalho com o FC 600 conforme instruções da página a seguir.

Trabalho

• Definições para o trabalho

Antes de regular o **FC 600** para iniciar os trabalhos, siga as instruções abaixo:

01 **-** Defina o espaçamento a ser trabalho **(80 cm ou 90 cm)**.
02 **-** Defina a velocidade de trabalho de acordo com a área de aplicação **(4 a 20 km/h).**
03 **-** Defina a taxa de aplicação L/ha de acordo com as recomendações agronômicas.
04 **-** Verifique na tabela a taxa de aplicação e qual a cor do bico correspondente a essa taxa.
05 **-** Escolha qual o bico a ser utilizado no trabalho **(XP AIR ou XP)** vide página 48.
06 **-** Regule a pressão BAR no manômetro, conforme instruções da página a seguir.

EXEMPLO:

Utilizando o **FC 600** com espaçamento entre linhas de **90cm** a uma velocidade de **6km/h** aplicando **67L/ha** utilizando os bicos **XP AIR (015#100)** cor **verde**, a pressão a ser utilizada é **3,1 BAR**.

BALDAN
FC 600 *Tabela do Aplicador de Herbicida*

ESPAÇAMENTO ENTRE LINHAS - 90CM

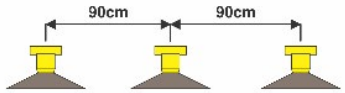

COR BICO	Pressão		DMV	Vazão (LPM)	Taxa de Aplicação L/ha (km/h)										
	BAR	PSI			4	5	6	7	8	10	12	14	16	18	20
XP AIR 015 #100	2,1	30	MG	0,49	82	65	54	47	41	33	27	23	20	20	16
	3,1	45	G	0,60	100	80	67	57	50	40	33	29	25	25	20
	4,1	60	M	0,7	117	93	78	67	58	47	39	33	29	29	23
	6,9	100	M	0,9	150	120	100	86	75	60	50	43	38	38	30
XP AIR 02 #100	2,1	30	MG	0,66	110	88	73	63	55	44	37	31	28	28	22
	3,1	45	MG	0,8	133	107	89	76	67	53	44	38	33	33	27
	4,1	60	G	0,93	155	124	103	89	78	62	52	44	39	39	31
	6,9	100	M	1,2	200	160	133	114	100	80	67	57	50	50	40
XP AIR 03 #80	2,1	30	EG	0,98	163	131	109	93	82	65	54	47	41	41	33
	3,1	45	EG	1,2	200	160	133	114	100	80	67	57	50	50	40
	4,1	60	G	1,39	232	185	154	132	116	93	77	66	58	58	46
	6,9	100	G	1,8	300	240	200	171	150	120	100	86	75	75	60

OBSERVAÇÃO

Definidas as configurações de trabalho, proceda as regulagens no FC 600 conforme instruções das páginas a seguir.

Trabalho

• Regulagem do espaçamento entre linhas 80 cm e 90 cm - FC 600 Plantio Duplo Alternado

O **FC 600** Plantio Duplo Alternado sai de fábrica montado com espaçamento de **90 cm** podendo ser alterado para **80 cm** de acordo com a sua necessidade de trabalho. Para mudar o espaçamento entre linhas, proceda da seguinte forma:

01 - Verifique nas extremidades da armação (1) os pontos de regulagens **"A"** e **"B"** para alteração dos espaçamentos **80 cm** e **90 cm**.

02 - Em seguida, solte as porcas (2), arruelas de pressão (3), parafusos (4) e abraçadeira (5).

03 - Depois, desacople o carrinho pantográfico esquerdo (6) do ponto **"A"** e acople no ponto **"B"**.

04 - Em seguida, reaperte as porcas (2) arruelas de pressão (3), parafusos (4) e abraçadeira (5) fixando o carrinho pantográfico esquerdo (6).

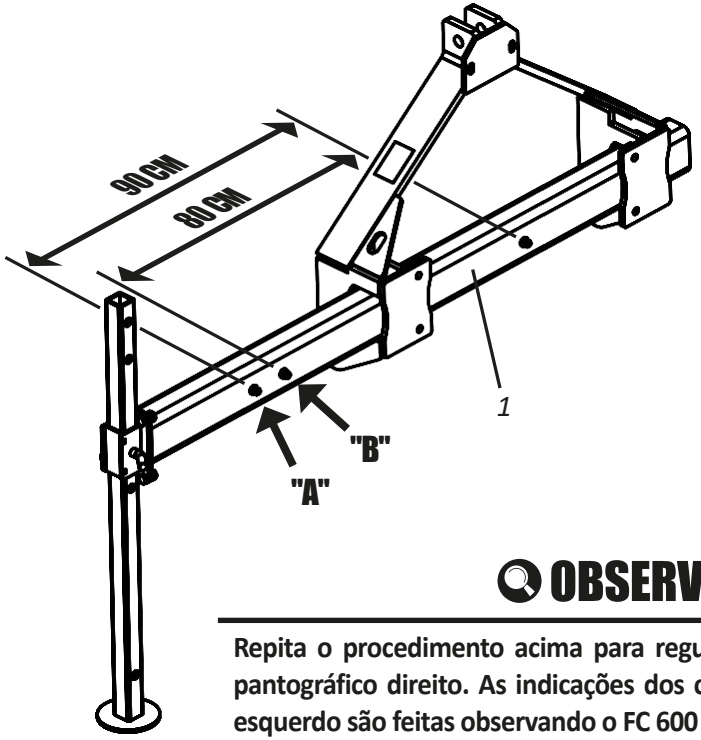

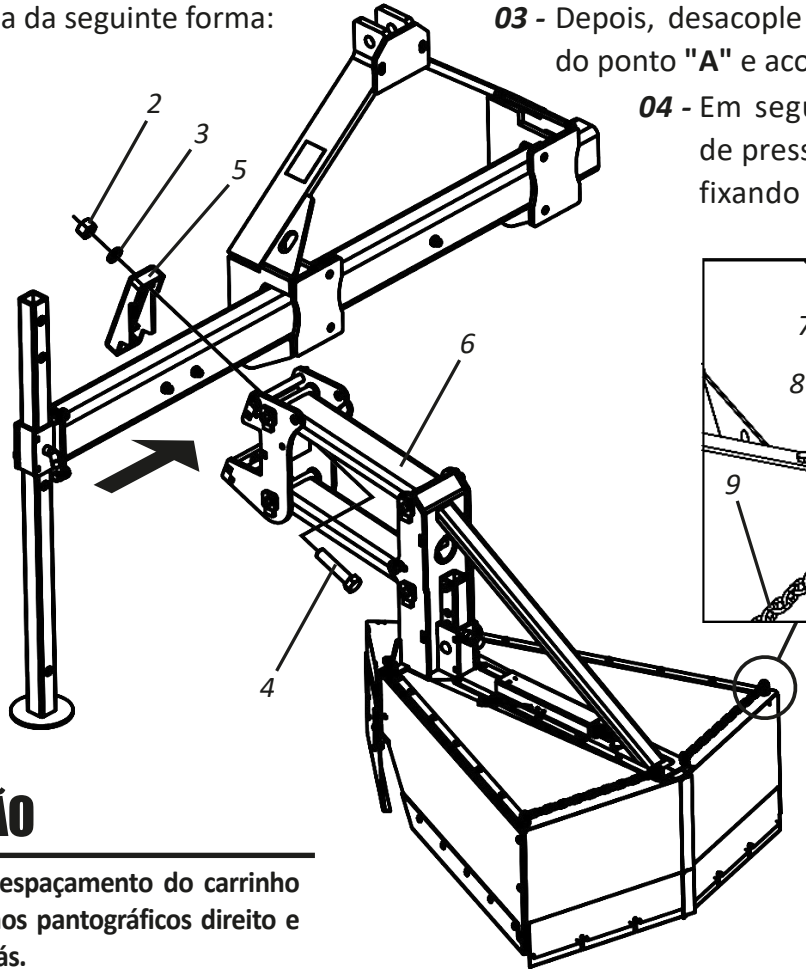

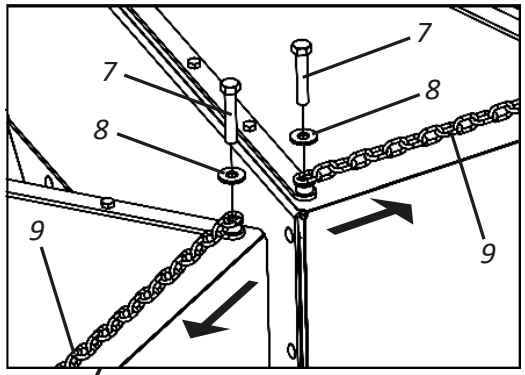

OBSERVAÇÃO

Repita o procedimento acima para regular o espaçamento do carrinho pantográfico direito. As indicações dos carrinhos pantográficos direito e esquerdo são feitas observando o FC 600 por trás.

⚠ ATENÇÃO

Quando ajustar o espaçamento entre linhas para 80 cm solte os parafusos (7), arruelas lisa (8) e reduza em alguns elos o comprimento das correntes (9) para que os carrinhos pantográficos (6) não se choquem durante o trabalho ou transporte.

Trabalho

• Regulagem do espaçamento entre linhas 1,4 m e 1,5 m - FC 600 Plantio Simétrico

O **FC 600** Plantio Simétrico sai de fábrica montado com espaçamento de **1,5 m** podendo ser alterado para **1,4 m** de acordo com a sua necessidade de trabalho. Para mudar o espaçamento entre linhas, proceda da seguinte forma:

01 - Verifique nas extremidades da armação (1) os pontos de regulagens **"A"** e **"B"** para alteração dos espaçamentos **1,5 m** e **1,4 m**.

02 - Depois, solte a porca borboleta (2) e com a chave (3), solte as porcas (4 e 5) e retire os pinos (6 e 7).

03 - Em seguida, empurre o carrinho pantográfico esquerdo (8) do ponto **"A"** para o ponto **"B"** da armação (1) fixando através do pino (6) e porca (4).

04 - Depois, fixe o pino (7) e a porca (5) travando o carrinho pantográfico esquerdo (8) na armação (1).

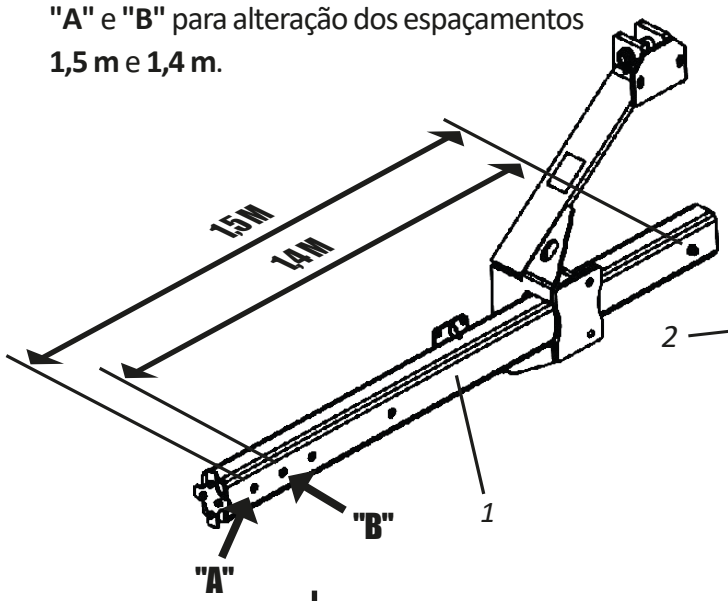

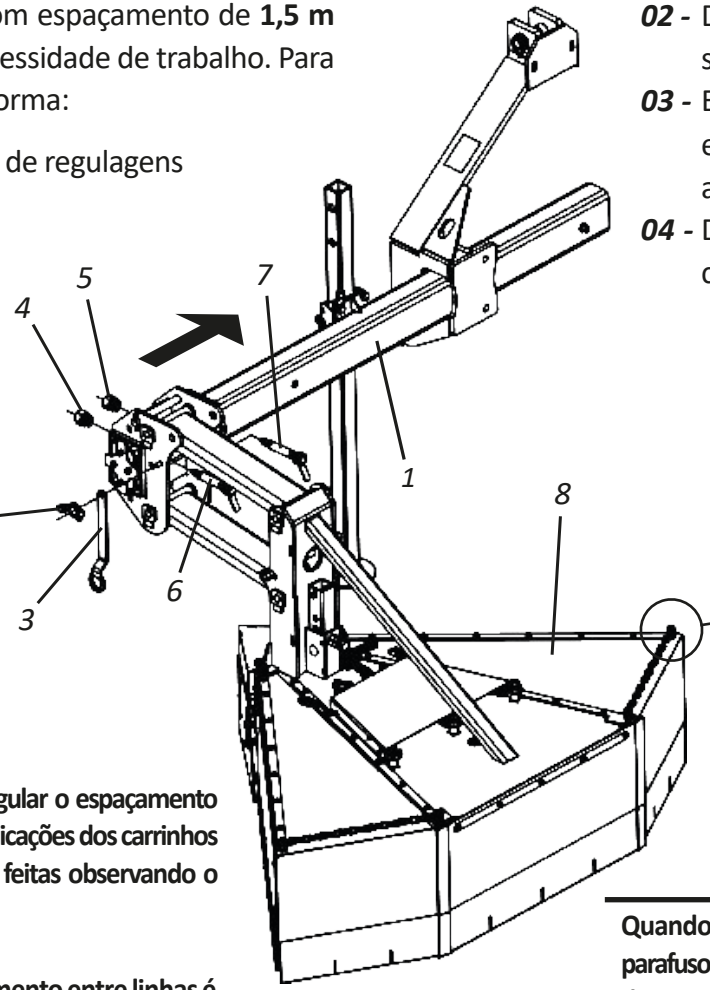

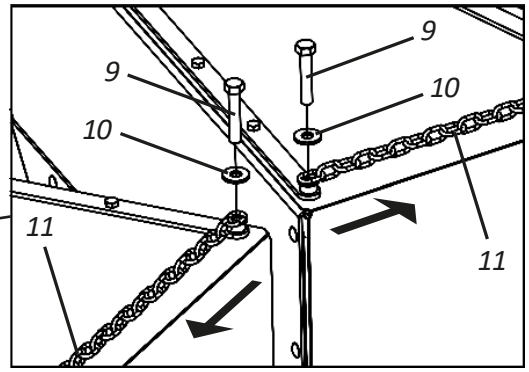

OBSERVAÇÃO

Repita o procedimento acima para regular o espaçamento do carrinho pantográfico direito. As indicações dos carrinhos pantográficos direito e esquerdo são feitas observando o FC 600 por trás.

IMPORTANTE

No FC 600 Plantio Simétrico o espaçamento entre linhas é determinado pelo centro do carrinho pantográfico.

ATENÇÃO

Quando ajustar o espaçamento entre linhas para 1,4 m solte os parafusos (9), arruelas lisa (10) e reduza em alguns elos o comprimento das correntes (11) para que os carrinhos pantográficos (8) não se choquem durante o trabalho ou transporte.

▪ Trabalho

• Regulagem do espaçamento entre linhas - 160 cm e 180 cm

O **FC 600** tem a opção de desativar a linha central e trabalhar com duas linhas com espaçamento de **160 cm** ou **180 cm** de acordo com a sua necessidade de trabalho. Para desativar a linha central, proceda da seguinte forma:

01 - Feche o registro (1) da linha central (2).

02 - Em seguida, solte a trava com argola (3) e retire o pino (4) do ponto **"A"** da linha central (2).

03 - Depois, levante a linha central (2) e coloque o pino (4) no ponto **"B"** travando-o através da trava com argola (3).

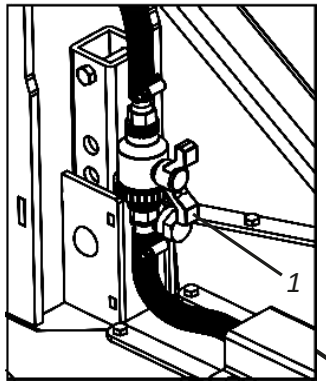

REGISTRO ABERTO

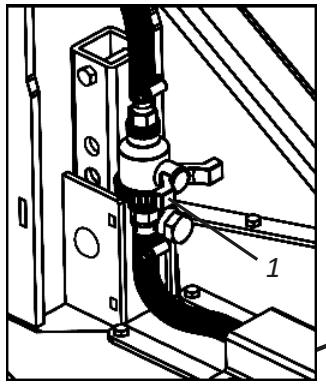

REGISTRO FECHADO

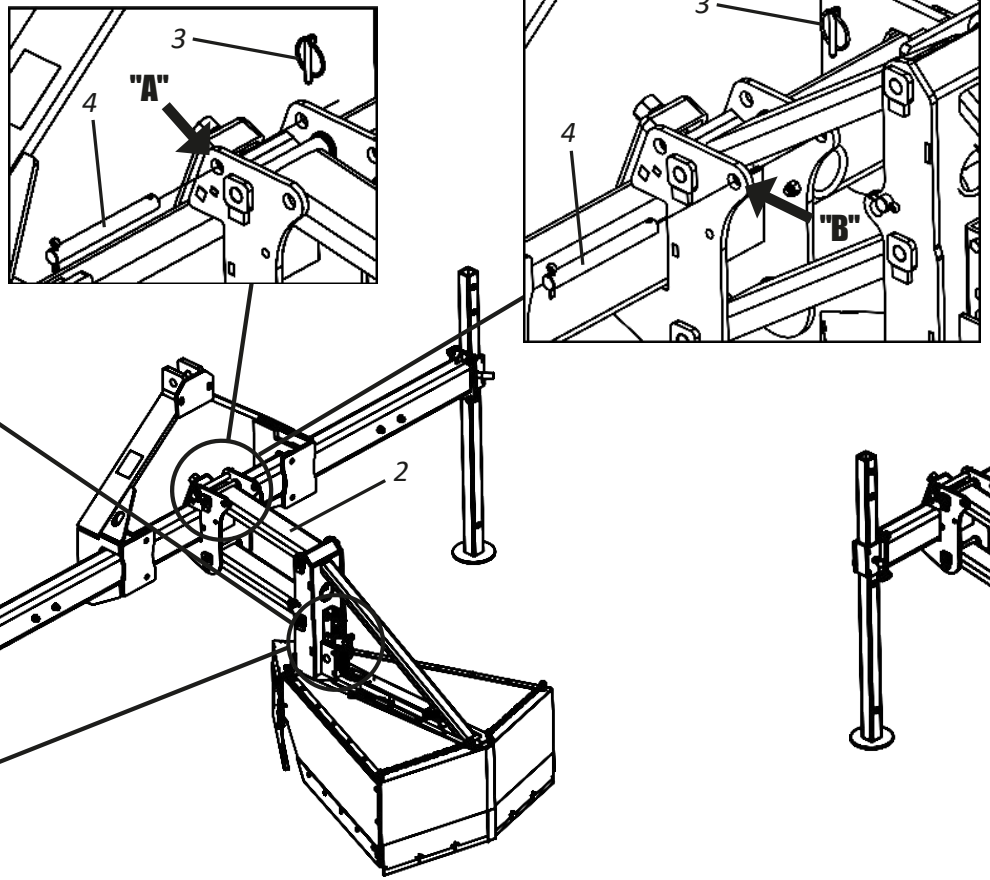

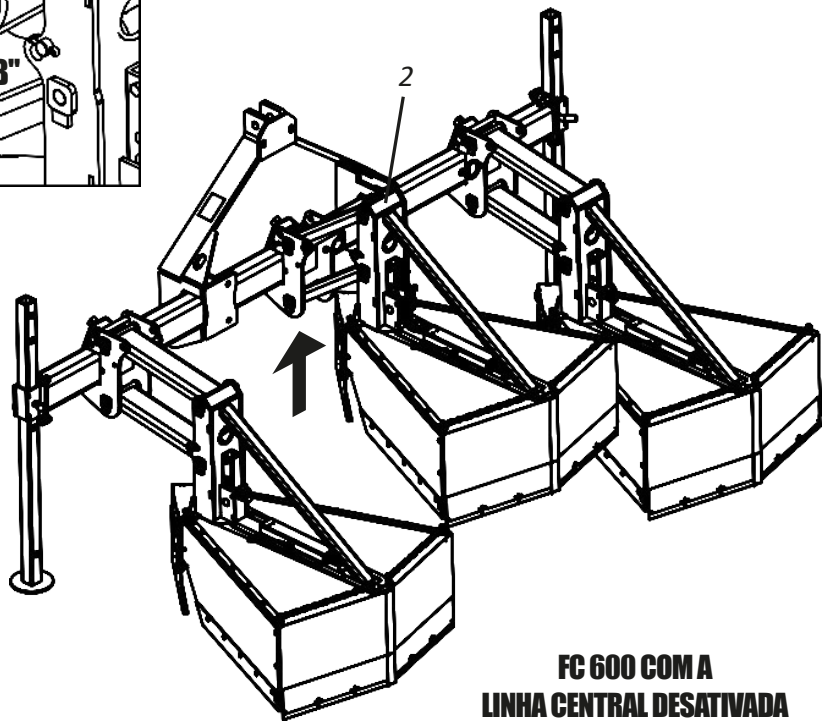

FC 600 COM A LINHA CENTRAL DESATIVADA

Trabalho

• Regulagem do pantográfico dos carrinhos

Durante o trabalho, para os carrinhos (1) copiarem o solo, faça a regulagem no pantográfico dos mesmos através dos pontos **"A"** e **"B"**. Para regular o pantográfico dos carrinhos (1), proceda da seguinte forma:

01 - Solte a trava (2) e retire o pino (3) do ponto **"A"**.

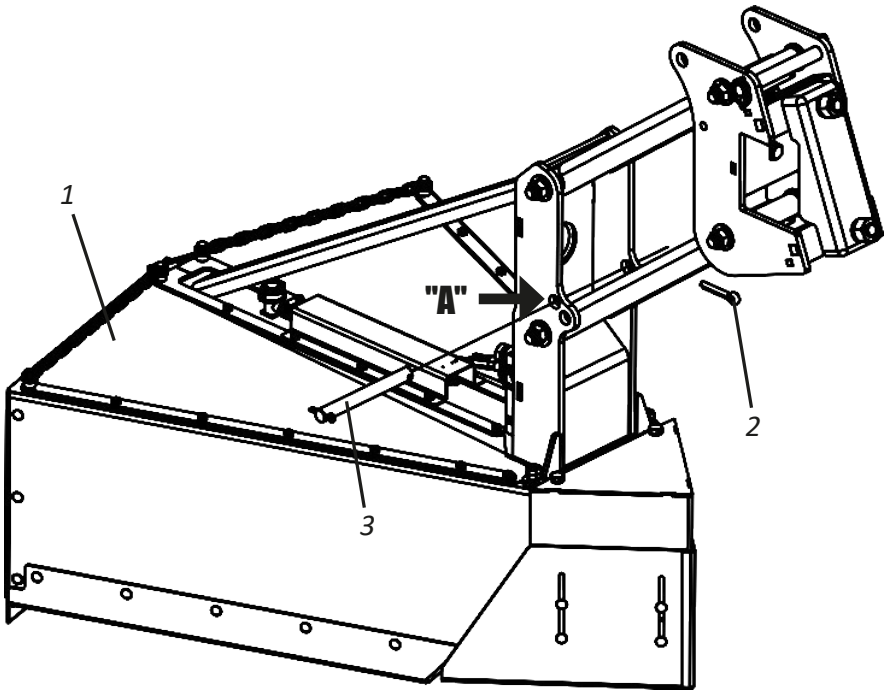

02 - Em seguida coloque o pino (3) no ponto **"B"** fixando com a trava (2).

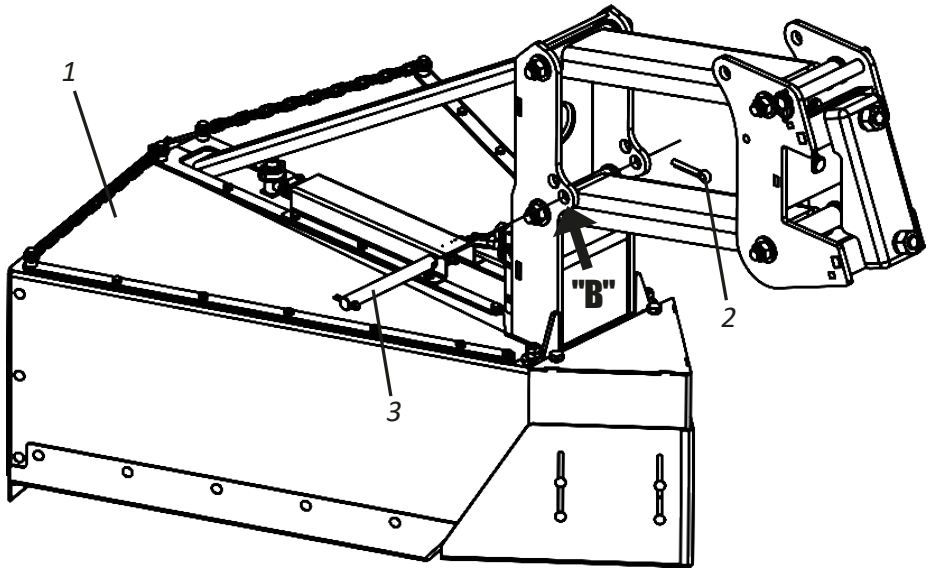

IMPORTANTE

Ao acionar o hidráulico do trator para suspender o FC 600, se os carrinhos pantográficos estiverem regulados no ponto "A" os mesmos ficarão próximos do solo; caso deseje aumentar essa distância, regule os carrinhos pantográficos para o ponto "B".

OBSERVAÇÃO

Repita o procedimento acima para regular o pantográfico de todos os carrinhos.

Trabalho

• Regulagem de pressão (BAR)

Para regular a pressão BAR no manômetro (1) do painel de controle (2), proceda da seguinte forma:

01 - Certifique-se que o painel de controle (2) esteja no modo **APLICAÇÃO**.

- No modo **APLICAÇÃO**, o registro (3) deve estar **ABERTO**, a manivela (4) na posição **CALDA**, a manivela (5) na posição **TANQUE** e o registro (6) na posição **ABRE**.

02 - Em seguida, olhando no manômetro (1) gire o regulador de pressão (7) no **SENTIDO HORÁRIO** para aumentar a pressão e no **SENTIDO ANTI-HORÁRIO** para diminuir a pressão.

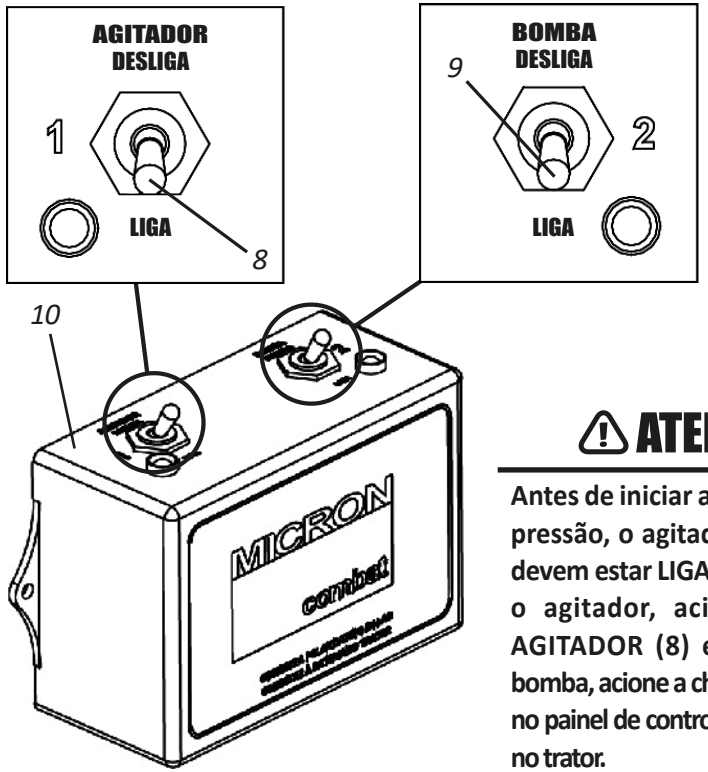

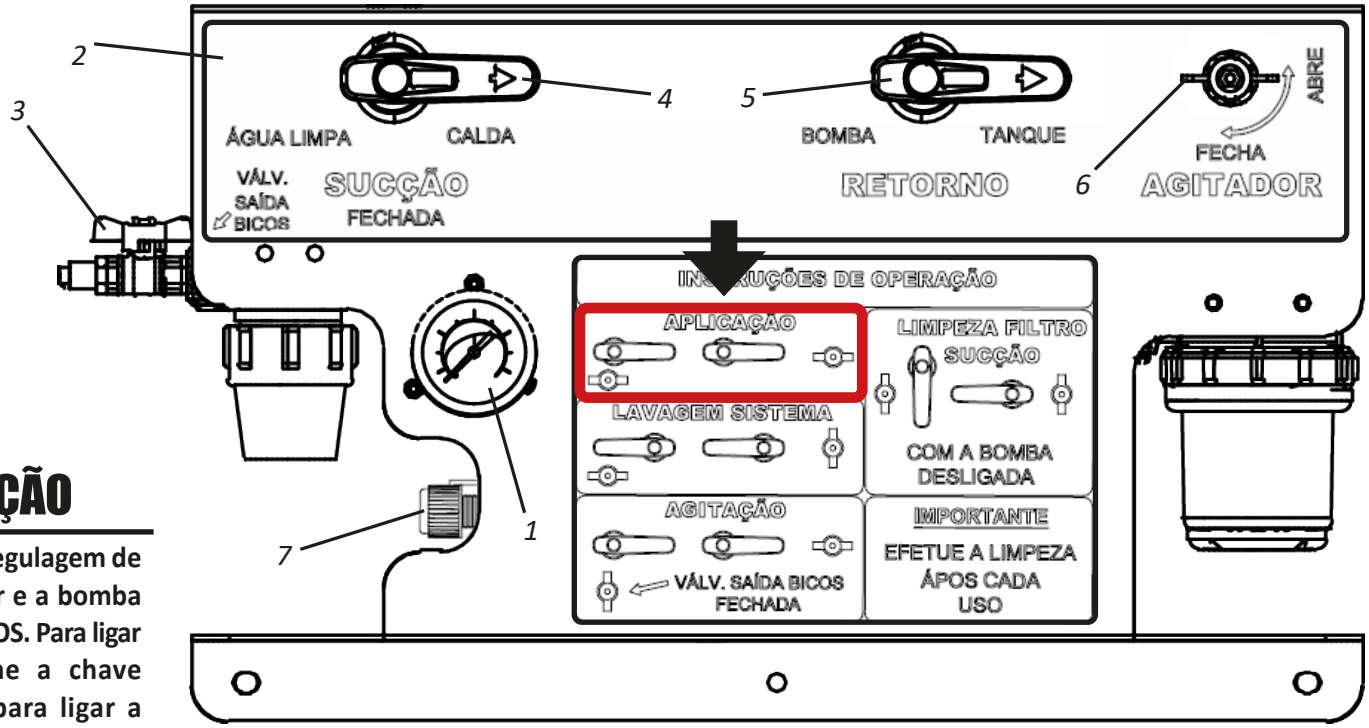

⚠ ATENÇÃO

Antes de iniciar a regulagem de pressão, o agitador e a bomba devem estar LIGADOS. Para ligar o agitador, acione a chave AGITADOR (8) e para ligar a bomba, acione a chave BOMBA (9) no painel de controle (10) instalado no trator.

! IMPORTANTE **Para iniciar os trabalhos com o FC 600, o painel de controle (2) deve estar regulado no modo APLICAÇÃO.**

Trabalho

• Regulagem para lavagem do sistema - Parte I

Para fazer a lavagem do sistema, proceda da seguinte forma:

01 - Certifique-se que o painel de controle (1) esteja no modo **LAVAGEM SISTEMA**.

- No modo **LAVAGEM SISTEMA**, o registro (2) deve estar **ABERTO**, a manivela (3) na posição **ÁGUA LIMPA**, a manivela (4) na posição **BOMBA** e o registro (7) na posição **FECHA**.

02 - Em seguida, proceda a lavagem do sistema conforme instruções da página a seguir:

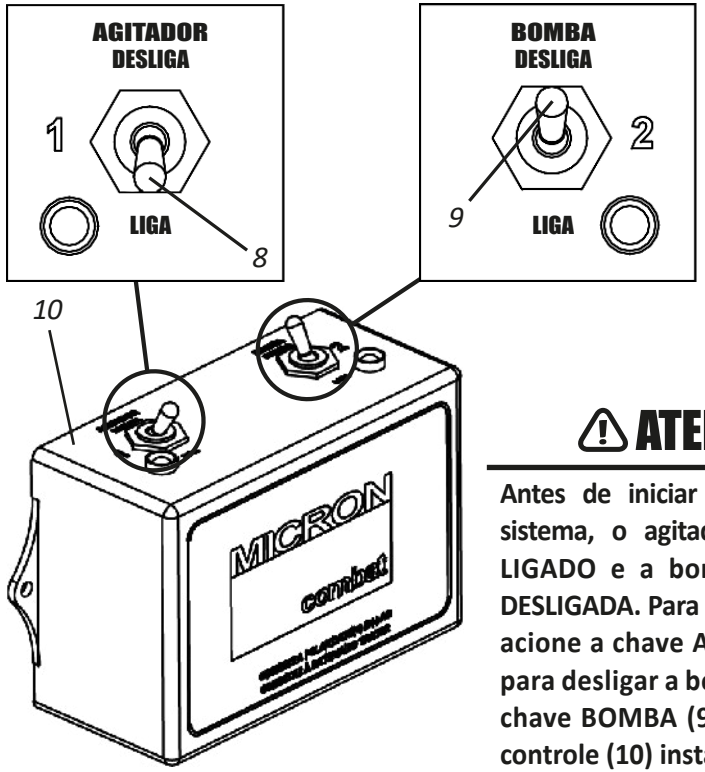

⚠ ATENÇÃO

Antes de iniciar a lavagem do sistema, o agitador deve estar LIGADO e a bomba do trator DESLIGADA. Para ligar o agitador, acione a chave AGITADOR (8) e para desligar a bomba, acione a chave BOMBA (9) no painel de controle (10) instalado no trator.

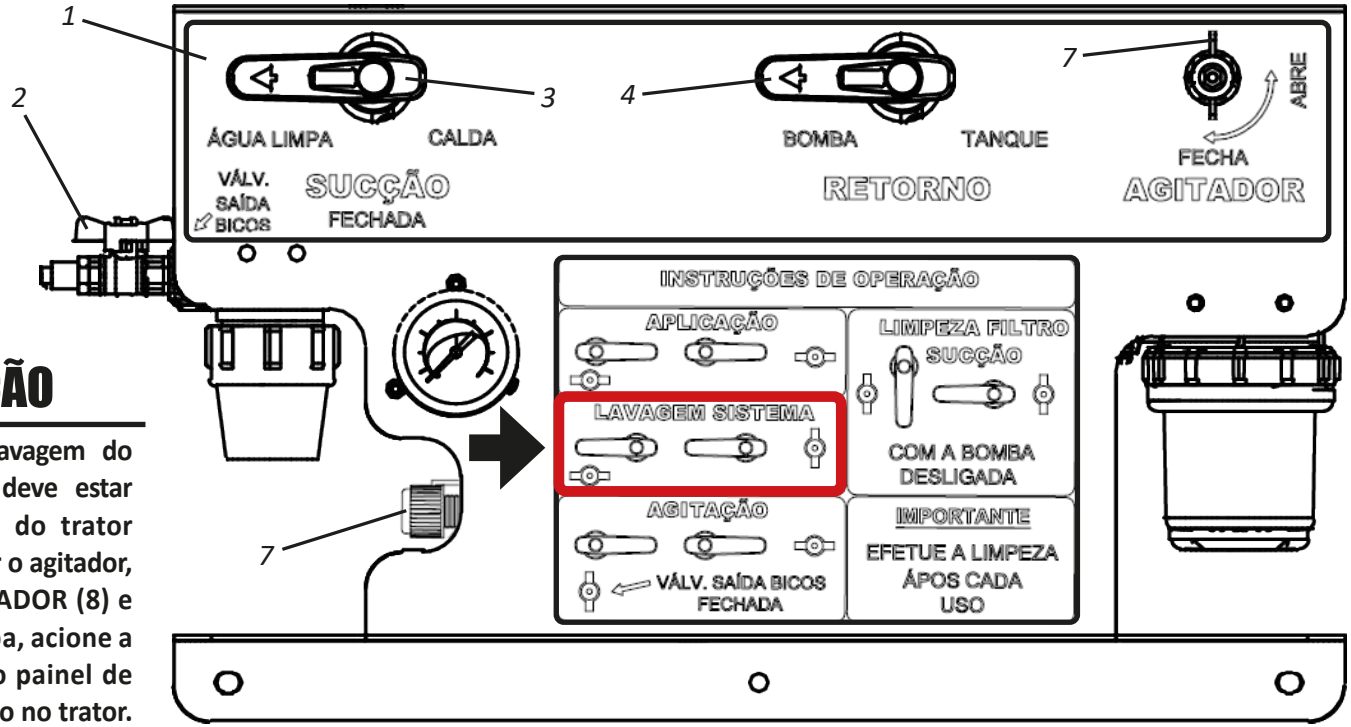

Trabalho

• Regulagem para lavagem do sistema - Parte II

A) Ligue a bomba e aguarde sair água limpa nos bicos.
B) Depois, desligue a bomba.

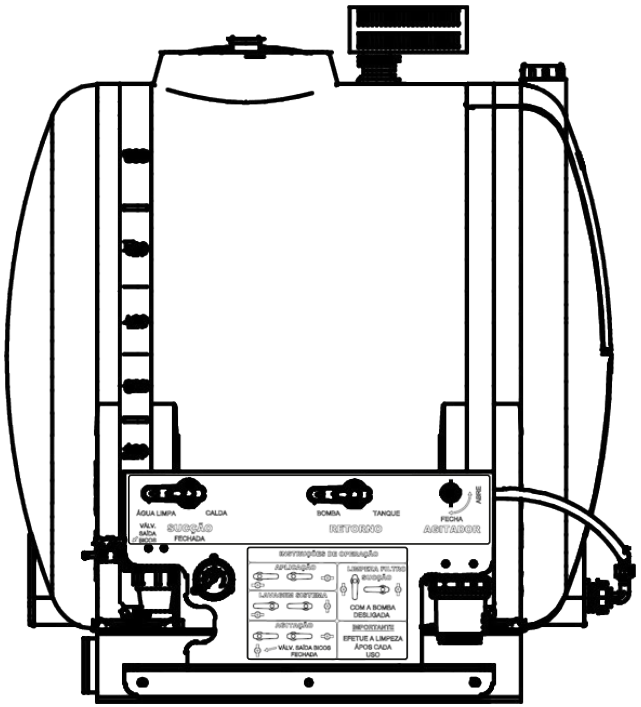

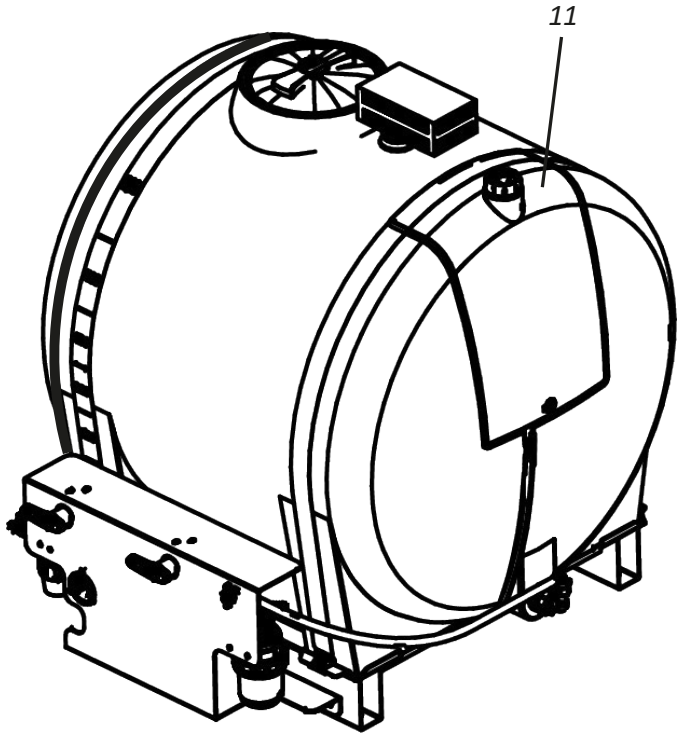

⚠ ATENÇÃO

Antes de iniciar o processo de lavagem do sistema, certifique-se que o tanque de 30 litros (11), esteja com água. A não observação desta pode queimar a bomba.

❗ IMPORTANTE

Ao terminar a lavagem, lembre-se de retornar as válvulas para a posição original antes de voltar a aplicar produtos e voltar a pressão original do sistema.

OBSERVAÇÃO

Recomendamos que essa operação seja realizada todos os dias antes de parar o FC 600 e dependendo do produto, em todos os reabastecimentos.

Trabalho

• Regulagem para agitação

Quando o produto a ser aplicado for denso, acione antes o sistema de **AGITAÇÃO** para homogeneizar o produto, para isso, proceda da seguinte forma:

01 - Certifique-se que o painel de controle (1) esteja no modo **AGITAÇÃO**.

- No modo **AGITAÇÃO**, o registro (2) deve estar **FECHADO**, a manivela (3) na posição **CALDA**, a manivela (4) na posição **TANQUE** e o registro (5) na posição **ABRE**.

02 - Em seguida, acione o sistema de **AGITAÇÃO**.

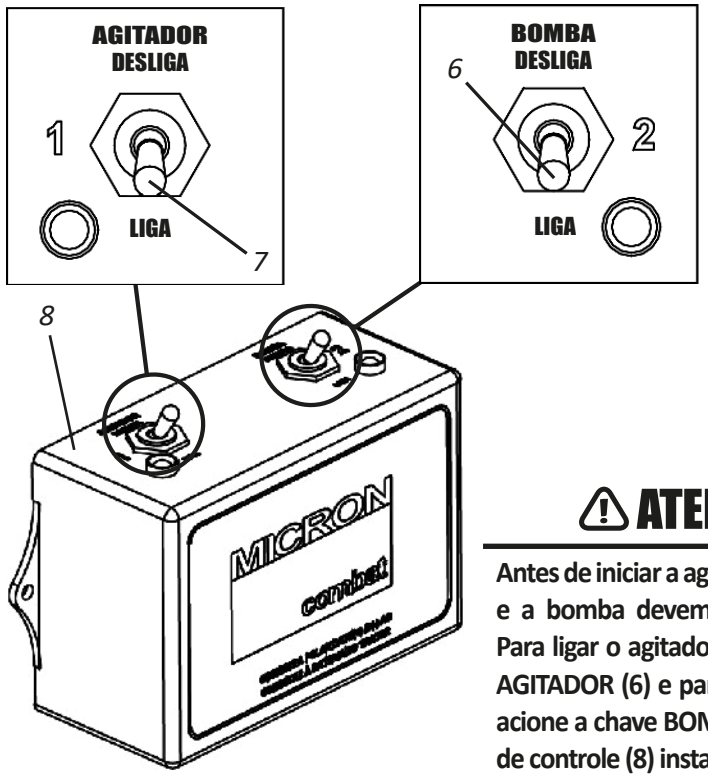

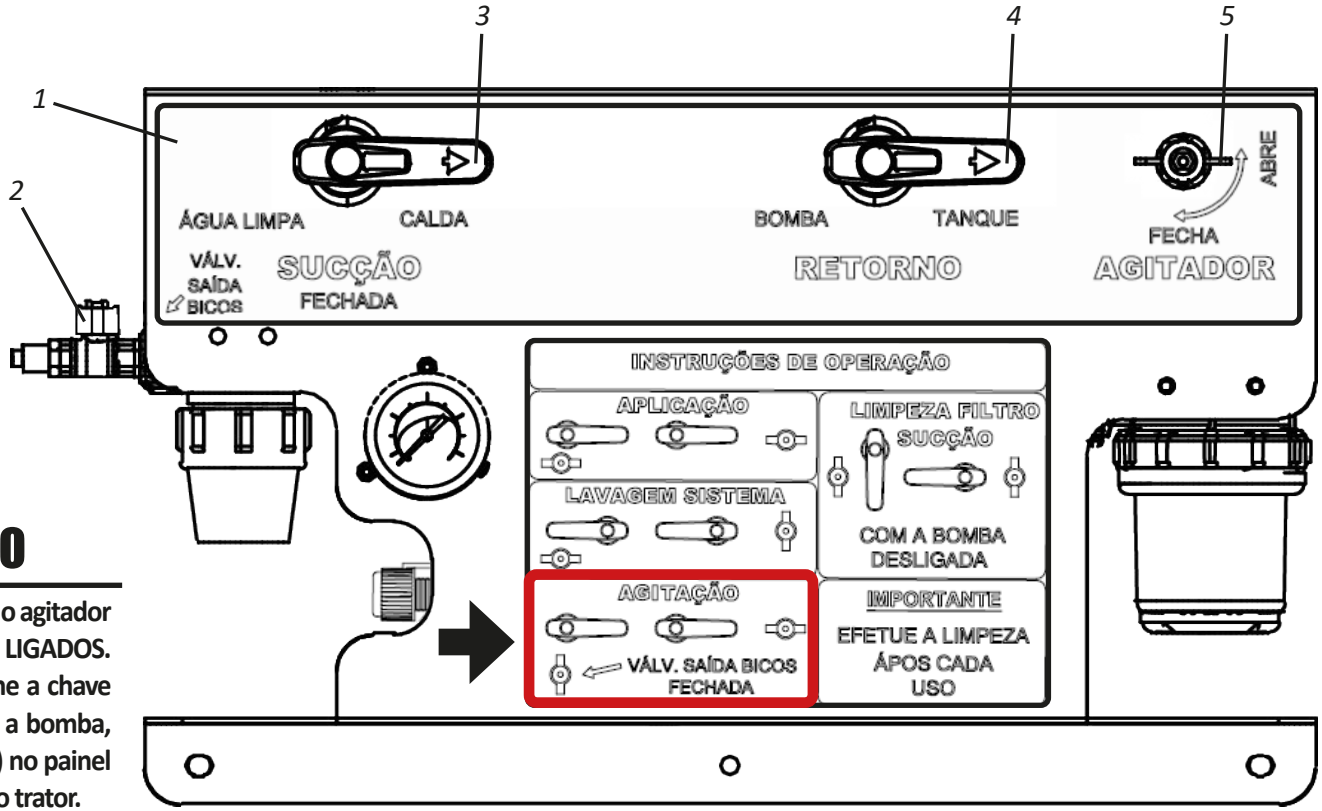

⚠ ATENÇÃO

Antes de iniciar a agitação, o agitador e a bomba devem estar LIGADOS. Para ligar o agitador, acione a chave AGITADOR (6) e para ligar a bomba, acione a chave BOMBA (7) no painel de controle (8) instalado no trator.

Trabalho

• Regulagem para limpeza dos filtros de sucção e linha - Parte I

Para fazer a limpeza dos filtros de sucção (1) e linha (2) do painel de controle (3), proceda da seguinte forma:

01 - Certifique-se que o painel de controle (3) esteja no modo **LIMPEZA FILTRO SUCÇÃO**.

- No modo **LIMPEZA FILTRO SUCÇÃO**, o registro (4) deve estar **FECHADO**, a manivela (5) na posição **SUCÇÃO FECHADA**, a manivela (6) na posição **BOMBA** e o registro (7) na posição **FECHA**.

02 - Em seguida, proceda a limpeza dos filtros de succção (1) e linha (2) conforme instruções da página a seguir:

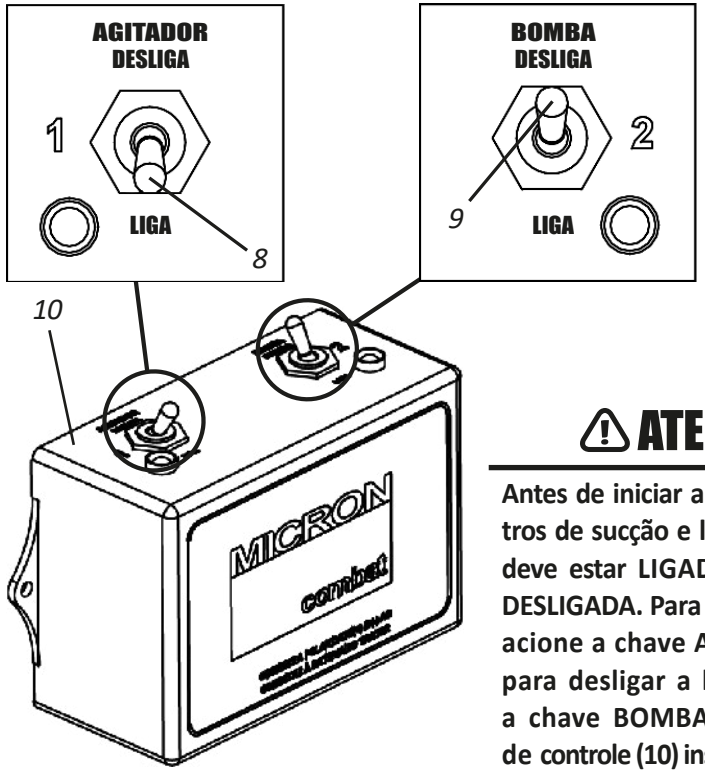

⚠ ATENÇÃO

Antes de iniciar a limpeza dos filtros de sucção e linha, o agitador deve estar LIGADO e a bomba DESLIGADA. Para ligar o agitador, acione a chave AGITADOR (8) e para desligar a bomba, acione a chave BOMBA (9) no painel de controle (10) instalado no trator.

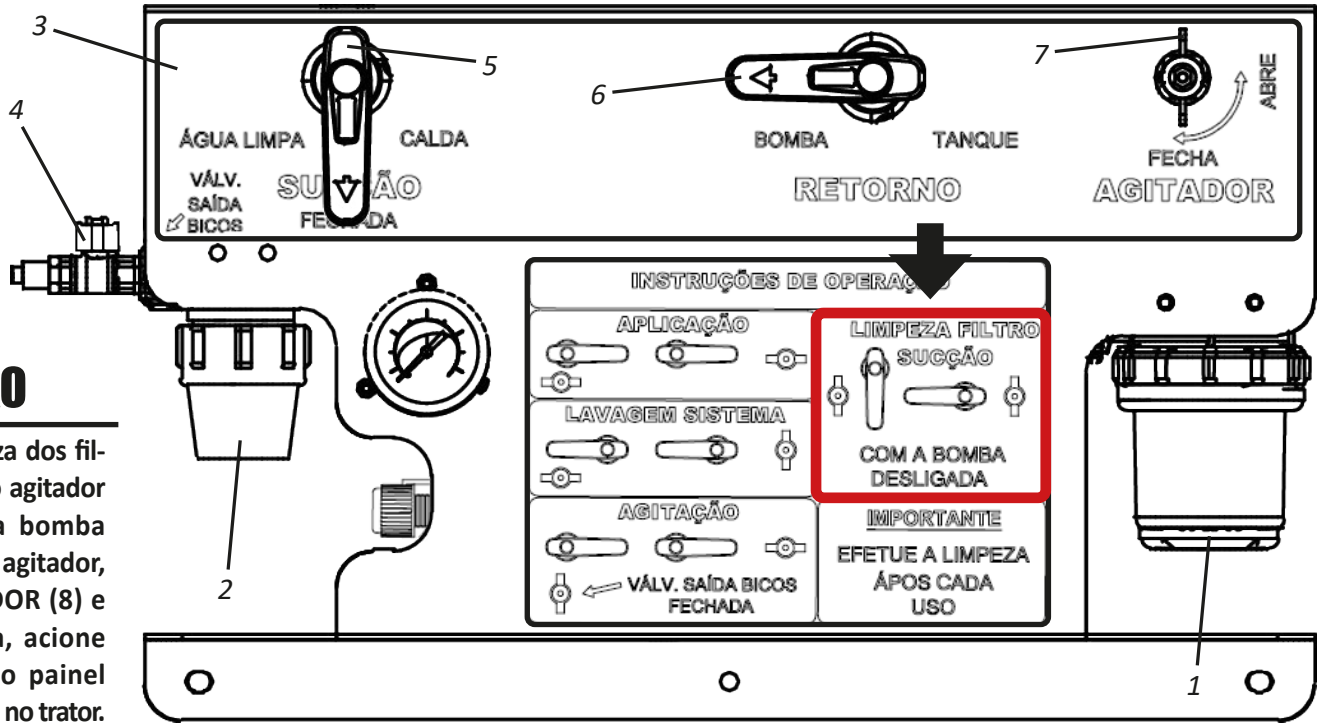

▪ Trabalho

• Regulagem para limpeza dos filtros de sucção e linha - Parte II

A) Desligue a bomba. Mantenha o agitador mecânico ligado.
B) Limpe os filtros de Sucção e Linha.
C) Desrosqueie os copos dos filtros conforme figura abaixo.
D) Em seguida, lave o elemento filtrante com água.
E) Depois, retorne o elemento filtrante e o copo do filtro.
F) Retorne a válvula de sucção para a posição inicial.

FILTRO DE LINHA

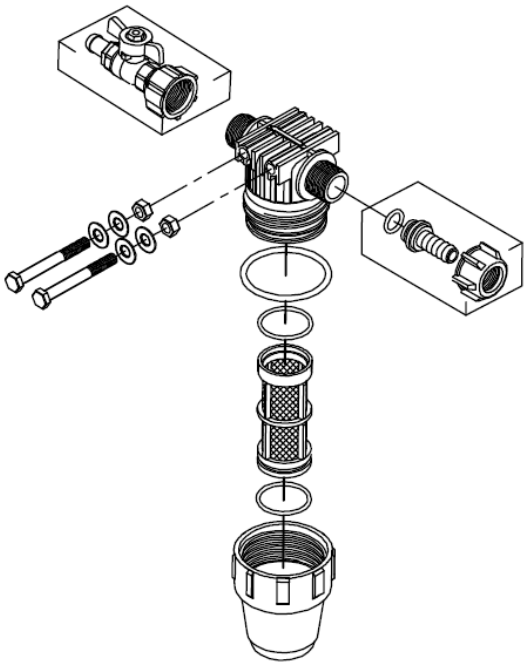

FILTRO DE SUCÇÃO

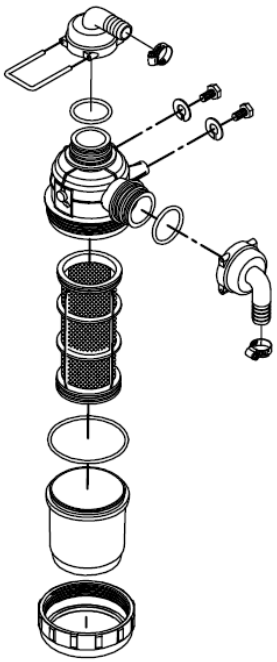

⚠ ATENÇÃO

Antes de iniciar a limpeza nos filtros de sucção (1) e linha (2), use equipamentos de EPI'S (principalmente luvas). Ignorar essa advertência poderá causar doenças graves ou até mesmo a morte.

Tabelas

• Tabela bicos XP AIR - Espaçamento entre linhas 80 cm

BALDAN

FC 600 *Tabela do Aplicador de Herbicida*

ESPAÇAMENTO ENTRE LINHAS - 80CM

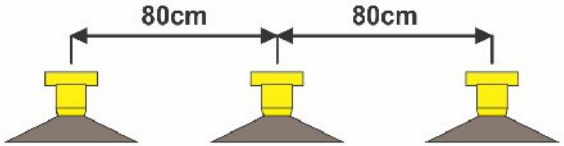

COR BICO	Pressão		DMV	Vazão (LPM)	Taxa de Aplicação L/ha (km/h)										
	BAR	PSI			4	5	6	7	8	10	12	14	16	18	20
XP AIR 015 #100	2,1	30	MG	0,49	92	74	61	53	46	37	31	26	23	20	18
	3,1	45	G	0,60	113	90	75	64	56	45	38	32	28	25	23
	4,1	60	M	0,7	131	105	88	75	66	53	44	38	33	29	26
	6,9	100	M	0,9	169	135	113	96	84	68	56	48	42	38	34
XP AIR 02 #100	2,1	30	MG	0,66	124	99	83	71	62	50	41	35	31	28	25
	3,1	45	MG	0,8	150	120	100	86	75	60	50	43	38	33	30
	4,1	60	G	0,93	174	140	116	100	87	70	58	50	44	39	35
	6,9	100	M	1,2	225	180	150	129	113	90	75	64	56	50	45
XP AIR 03 #80	2,1	30	EG	0,98	184	147	123	105	92	74	61	53	46	41	37
	3,1	45	EG	1,2	225	180	150	129	113	90	75	64	56	50	45
	4,1	60	G	1,39	261	209	174	149	130	104	87	74	65	58	52
	6,9	100	G	1,8	338	270	225	193	169	135	113	96	84	75	68

BICOS XP AIR, VIDE PÁGINA 48.

Tabelas

• Tabela bicos XP AIR - Espaçamento entre linhas 90 cm

BALDAN

FC 600 *Tabela do Aplicador de Herbicida*

ESPAÇAMENTO ENTRE LINHAS - 90CM

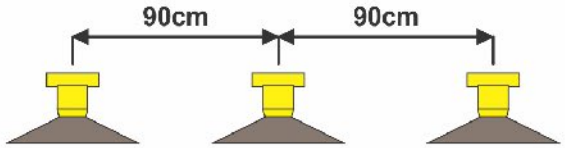

COR BICO	Pressão		DMV	Vazão (LPM)	Taxa de Aplicação L/ha (km/h)										
	BAR	PSI			4	5	6	7	8	10	12	14	16	18	20
XP AIR 015 #100	2,1	30	MG	0,49	82	65	54	47	41	33	27	23	20	20	16
	3,1	45	G	0,60	100	80	67	57	50	40	33	29	25	25	20
	4,1	60	M	0,7	117	93	78	67	58	47	39	33	29	29	23
	6,9	100	M	0,9	150	120	100	86	75	60	50	43	38	38	30
XP AIR 02 #100	2,1	30	MG	0,66	110	88	73	63	55	44	37	31	28	28	22
	3,1	45	MG	0,8	133	107	89	76	67	53	44	38	33	33	27
	4,1	60	G	0,93	155	124	103	89	78	62	52	44	39	39	31
	6,9	100	M	1,2	200	160	133	114	100	80	67	57	50	50	40
XP AIR 03 #80	2,1	30	EG	0,98	163	131	109	93	82	65	54	47	41	41	33
	3,1	45	EG	1,2	200	160	133	114	100	80	67	57	50	50	40
	4,1	60	G	1,39	232	185	154	132	116	93	77	66	58	58	46
	6,9	100	G	1,8	300	240	200	171	150	120	100	86	75	75	60

BICOS XP AIR, VIDE PÁGINA 48.

Tabelas

• Tabela bicos XP AIR - 2 Bicos / Espaçamento entre linhas 140 cm

BALDAN

FC 600 *Tabela do Aplicador de Herbicida*

2 BICOS / ESPAÇAMENTO ENTRE LINHAS - 140CM

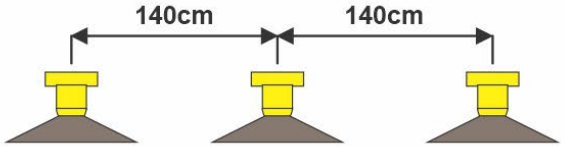

COR BICO	Pressão		DMV	Vazão (LPM)	Taxa de Aplicação L/ha (km/h)										
	BAR	PSI			4	5	6	7	8	10	12	14	16	18	20
XP AIR 015 #100	2,1	30	MG	0,49	105	84	70	60	53	42	35	30	26	23	21
	3,1	45	G	0,60	129	103	86	73	64	51	43	37	32	29	26
	4,1	60	M	0,7	150	120	100	86	75	60	50	43	38	33	30
	6,9	100	M	0,9	193	154	129	110	96	77	64	55	48	43	39
XP AIR 02 #100	2,1	30	MG	0,66	141	113	94	81	71	57	47	40	35	31	28
	3,1	45	MG	0,8	171	137	114	98	86	69	57	49	43	38	34
	4,1	60	G	0,93	199	159	133	114	100	80	66	57	50	44	40
	6,9	100	M	1,2	257	206	171	147	129	103	86	73	64	57	51
XP AIR 03 #80	2,1	30	EG	0,98	210	168	140	120	105	84	70	60	53	47	42
	3,1	45	EG	1,2	257	206	171	147	129	103	86	73	64	57	51
	4,1	60	G	1,39	298	238	199	170	149	119	99	85	74	66	60
	6,9	100	G	1,8	386	309	257	220	193	154	129	110	96	86	77

Rev. 00 / Cód. 6020079036-0

BICOS XP AIR, VIDE PÁGINA 48.

▪ Tabelas

• Tabela bicos XP AIR - 2 Bicos / Espaçamento entre linhas 150 cm

BALDAN

FC 600 *Tabela do Aplicador de Herbicida*

2 BICOS / ESPAÇAMENTO ENTRE LINHAS - 150CM

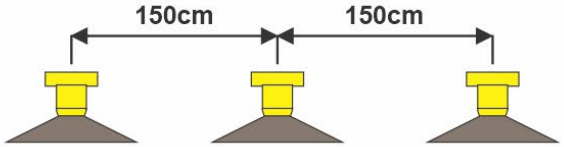

COR BICO	Pressão		DMV	Vazão (LPM)	Taxa de Aplicação L/ha (km/h)										
	BAR	PSI			4	5	6	7	8	10	12	14	16	18	20
XP AIR 015 #100	2,1	30	MG	0,49	98	78	65	56	49	39	33	28	25	22	20
	3,1	45	G	0,60	120	96	80	69	60	48	40	34	30	27	24
	4,1	60	M	0,7	140	112	93	80	70	56	47	40	35	31	28
	6,9	100	M	0,9	180	144	120	103	90	72	60	51	45	40	36
XP AIR 02 #100	2,1	30	MG	0,66	132	106	88	75	66	53	44	38	33	29	26
	3,1	45	MG	0,8	160	128	107	91	80	64	53	46	40	36	32
	4,1	60	G	0,93	186	149	124	106	93	74	62	53	47	41	37
	6,9	100	M	1,2	240	192	160	137	120	96	80	69	60	53	48
XP AIR 03 #80	2,1	30	EG	0,98	196	157	131	112	98	78	65	56	49	44	39
	3,1	45	EG	1,2	240	192	160	137	120	96	80	69	60	53	48
	4,1	60	G	1,39	278	222	185	159	139	111	93	79	70	62	56
	6,9	100	G	1,8	360	288	240	206	180	144	120	103	90	80	72

Rev. 00 / Cód. 6020079037-8

BICOS XP AIR, VIDE PÁGINA 48.

▪ Tabelas

• Tabela bicos XP AIR - 3 Bicos / Espaçamento entre linhas 140 cm

BALDAN

FC 600 *Tabela do Aplicador de Herbicida*

3 BICOS / ESPAÇAMENTO ENTRE LINHAS - 140CM

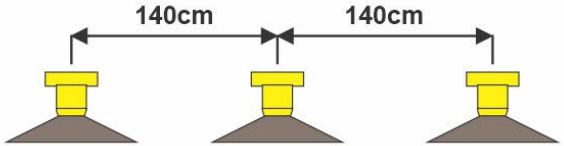

COR BICO	Pressão		DMV	Vazão (LPM)	Taxa de Aplicação L/ha (km/h)										
	BAR	PSI			4	5	6	7	8	10	12	14	16	18	20
XP AIR 015 #100	2,1	30	MG	0,49	158	126	105	90	79	63	53	45	39	35	32
	3,1	45	G	0,60	193	154	129	110	96	77	64	55	48	43	39
	4,1	60	M	0,7	225	180	150	129	113	90	75	64	56	50	45
	6,9	100	M	0,9	289	231	193	165	145	116	96	83	72	64	58
XP AIR 02 #100	2,1	30	MG	0,66	212	170	141	121	106	85	71	61	53	47	42
	3,1	45	MG	0,8	257	206	171	147	129	103	86	73	64	57	51
	4,1	60	G	0,93	299	239	199	171	149	120	100	85	75	66	60
	6,9	100	M	1,2	386	309	257	220	193	154	129	110	96	86	77
XP AIR 03 #80	2,1	30	EG	0,98	315	252	210	180	158	126	105	90	79	70	63
	3,1	45	EG	1,2	386	309	257	220	193	154	129	110	96	86	77
	4,1	60	G	1,39	447	357	298	255	223	179	149	128	112	99	89
	6,9	100	G	1,8	579	463	386	331	289	231	193	165	145	129	116

Rev. 00 / Cód. 6020079038-6

BICOS XP AIR, VIDE PÁGINA 48.

▪ Tabelas

• Tabela bicos XP AIR - 3 Bicos / Espaçamento entre linhas 150 cm

BALDAN

FC 600 *Tabela do Aplicador de Herbicida*

3 BICOS / ESPAÇAMENTO ENTRE LINHAS - 150CM

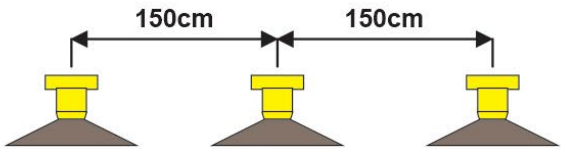

COR BICO	Pressão		DMV	Vazão (LPM)	Taxa de Aplicação L/ha (km/h)										
	BAR	PSI			4	5	6	7	8	10	12	14	16	18	20
XP AIR 015 #100	2,1	30	MG	0,49	147	118	98	84	74	59	49	42	37	33	29
	3,1	45	G	0,60	180	144	120	103	90	72	60	51	45	40	36
	4,1	60	M	0,7	210	168	140	120	105	84	70	60	53	47	42
	6,9	100	M	0,9	270	216	180	154	135	108	90	77	68	60	54
XP AIR 02 #100	2,1	30	MG	0,66	198	158	132	113	99	79	66	57	50	44	40
	3,1	45	MG	0,8	240	192	160	137	120	96	80	69	60	53	48
	4,1	60	G	0,93	279	223	186	159	140	112	93	80	70	62	56
	6,9	100	M	1,2	360	288	240	206	180	144	120	103	90	80	72
XP AIR 03 #80	2,1	30	EG	0,98	294	235	196	168	147	118	98	84	74	65	59
	3,1	45	EG	1,2	360	288	240	206	180	144	120	103	90	80	72
	4,1	60	G	1,39	417	334	278	238	209	167	139	119	104	93	83
	6,9	100	G	1,8	540	432	360	309	270	216	180	154	135	120	108

Rev. 00 / Cód. 6020079039-4

BICOS XP AIR, VIDE PÁGINA 48.

Tabelas

• Tabela bicos XP - Espaçamento entre linhas 80 cm

BALDAN

FC 600 *Tabela do Aplicador de Herbicida*

ESPAÇAMENTO ENTRE LINHAS - 80CM

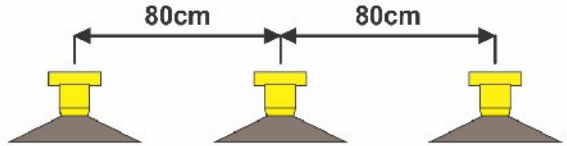

COR BICO	Pressão		DMV	Vazão (LPM)	Taxa de Aplicação L/ha (km/h)										
	BAR	PSI			4	5	6	7	8	10	12	14	16	18	20
XP 015 #100	1	15	M	0,35	66	53	44	38	33	26	22	19	16	15	13
	1,3	20	M	0,40	75	60	50	43	38	30	25	21	19	17	15
	1,7	25	M	0,45	84	68	56	48	42	34	28	24	21	19	17
	2,1	30	X	0,49	92	74	61	53	46	37	31	26	23	20	18
XP 02 #100	1	15	G	0,46	86	69	58	49	43	35	29	25	22	19	17
	1,3	20	M	0,54	101	81	68	58	51	41	34	29	25	23	20
	1,7	25	M	0,6	113	90	75	64	56	45	38	32	28	25	23
	2,1	30	M	0,66	124	99	83	71	62	50	41	35	31	28	25
XP 03 #80	1	15	G	0,7	131	105	88	75	66	53	44	38	33	29	26
	1,3	20	G	0,8	150	120	100	86	75	60	50	43	38	33	30
	1,7	25	M	0,9	169	135	113	96	84	68	56	48	42	38	34
	2,1	30	M	0,98	184	147	123	105	92	74	61	53	46	41	37

BICOS XP, VIDE PÁGINA 48.

▪ Tabelas

• Tabela bicos XP - Espaçamento entre linhas 90 cm

BALDAN

FC 600 *Tabela do Aplicador de Herbicida*

ESPAÇAMENTO ENTRE LINHAS - 90CM

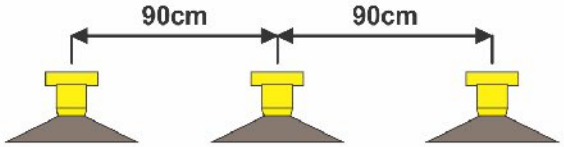

COR BICO	Pressão		DMV	Vazão (LPM)	Taxa de Aplicação L/ha (km/h)										
	BAR	PSI			4	5	6	7	8	10	12	14	16	18	20
XP 015 #100	1	15	M	0,35	58	47	39	33	29	23	19	17	15	13	12
	1,3	20	M	0,40	67	53	44	38	33	27	22	19	17	15	13
	1,7	25	M	0,45	75	60	50	43	38	30	25	21	19	17	15
	2,1	30	X	0,49	82	65	54	47	41	33	27	23	20	18	16
XP 02 #100	1	15	G	0,46	77	61	51	44	38	31	26	22	19	17	15
	1,3	20	M	0,54	90	72	60	51	45	36	30	26	23	20	18
	1,7	25	M	0,6	100	80	67	57	50	40	33	29	25	22	20
	2,1	30	M	0,66	110	88	73	63	55	44	37	31	28	24	22
XP 03 #80	1	15	G	0,7	117	93	78	67	58	47	39	33	29	26	23
	1,3	20	G	0,8	133	107	89	76	67	53	44	38	33	30	27
	1,7	25	M	0,9	150	120	100	86	75	60	50	43	38	33	30
	2,1	30	M	0,98	163	131	109	93	82	65	54	47	41	36	33

BICOS XP, VIDE PÁGINA 48.

Tabelas

• Tabela bicos XP - 2 Bicos / Espaçamento entre linhas 140 cm

BALDAN

FC 600 *Tabela do Aplicador de Herbicida*

2 BICOS / ESPAÇAMENTO ENTRE LINHAS - 140CM

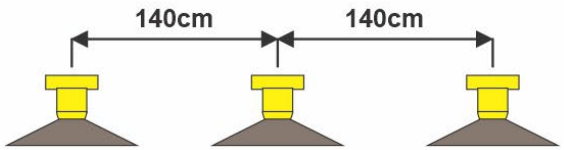

COR BICO	Pressão		DMV	Vazão (LPM)	Taxa de Aplicação L/ha (km/h)										
	BAR	PSI			4	5	6	7	8	10	12	14	16	18	20
XP 015 #100	1	15	M	0,35	75	60	50	43	38	30	25	21	19	17	15
	1,3	20	M	0,40	86	69	57	49	43	34	29	24	21	19	17
	1,7	25	M	0,45	96	77	64	55	48	39	32	28	24	21	19
	2,1	30	X	0,49	105	84	70	60	53	42	35	30	26	23	21
XP 02 #100	1	15	G	0,46	99	79	66	56	49	39	33	28	25	22	20
	1,3	20	M	0,54	116	93	77	66	58	46	39	33	29	26	23
	1,7	25	M	0,6	129	103	86	73	64	51	43	37	32	29	26
	2,1	30	M	0,66	141	113	94	81	71	57	47	40	35	31	28
XP 03 #80	1	15	G	0,7	150	120	100	86	75	60	50	43	38	33	30
	1,3	20	G	0,8	171	137	114	98	86	69	57	49	43	38	34
	1,7	25	M	0,9	193	154	129	110	96	77	64	55	48	43	39
	2,1	30	M	0,98	210	168	140	120	105	84	70	60	53	47	42

Rev. 00 / Cód. 6020079032-7

BICOS XP, VIDE PÁGINA 48.

▪ Tabelas

- Tabela bicos XP - 2 Bicos / Espaçamento entre linhas 150 cm

BALDAN

FC 600 *Tabela do Aplicador de Herbicida*

2 BICOS / ESPAÇAMENTO ENTRE LINHAS - 150CM

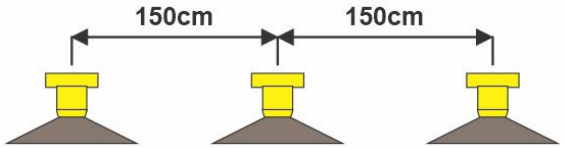

COR BICO	Pressão		DMV	Vazão (LPM)	Taxa de Aplicação L/ha (km/h)										
	BAR	PSI			4	5	6	7	8	10	12	14	16	18	20
XP 015 #100	1	15	M	0,35	70	56	47	40	35	28	23	20	18	16	14
	1,3	20	M	0,40	80	64	53	46	40	32	27	23	20	18	16
	1,7	25	M	0,45	90	72	60	51	45	36	30	26	23	20	18
	2,1	30	X	0,49	98	78	65	56	49	39	33	28	25	22	20
XP 02 #100	1	15	G	0,46	92	74	61	53	46	37	31	26	23	20	18
	1,3	20	M	0,54	108	86	72	62	54	43	36	31	27	24	22
	1,7	25	M	0,6	120	96	80	69	60	48	40	34	30	27	24
	2,1	30	M	0,66	132	106	88	75	66	53	44	38	33	29	26
XP 03 #80	1	15	G	0,7	140	112	93	80	70	56	47	40	35	31	28
	1,3	20	G	0,8	160	128	107	91	80	64	53	46	40	36	32
	1,7	25	M	0,9	180	144	120	103	90	72	60	51	45	40	36
	2,1	30	M	0,98	196	157	131	112	98	78	65	56	49	44	39

Rev. 00 / Cód. 6020079033-5

BICOS XP, VIDE PÁGINA 48.

▪ Tabelas

• Tabela bicos XP - 3 Bicos / Espaçamento entre linhas 140 cm

FC 600 *Tabela do Aplicador de Herbicida*

3 BICOS / ESPAÇAMENTO ENTRE LINHAS - 140CM

COR BICO	Pressão		DMV	Vazão (LPM)	Taxa de Aplicação L/ha (km/h)										
	BAR	PSI			4	5	6	7	8	10	12	14	16	18	20
XP 015 #100	1	15	M	0,35	113	90	75	64	56	45	38	32	28	25	23
	1,3	20	M	0,40	129	103	86	73	64	51	43	37	32	29	26
	1,7	25	M	0,45	145	116	96	83	72	58	48	41	36	32	29
	2,1	30	X	0,49	158	126	105	90	79	63	53	45	39	35	32
XP 02 #100	1	15	G	0,46	148	118	99	84	74	59	49	42	37	33	30
	1,3	20	M	0,54	174	139	116	99	87	69	58	50	43	39	35
	1,7	25	M	0,6	193	154	129	110	96	77	64	55	48	43	39
	2,1	30	M	0,66	212	170	141	121	106	85	71	61	53	47	42
XP 03 #80	1	15	G	0,7	225	180	150	129	113	90	75	64	56	50	45
	1,3	20	G	0,8	257	206	171	147	129	103	86	73	64	57	51
	1,7	25	M	0,9	289	231	193	165	145	116	96	83	72	64	58
	2,1	30	M	0,98	315	252	210	180	158	126	105	90	79	70	63

Rev. 00 / Cód. 6020079034-3

BICOS XP, VIDE PÁGINA 48.

▪ Tabelas

• Tabela bicos XP - 3 Bicos / Espaçamento entre linhas 150 cm

BALDAN

FC 600 *Tabela do Aplicador de Herbicida*

3 BICOS / ESPAÇAMENTO ENTRE LINHAS - 150CM

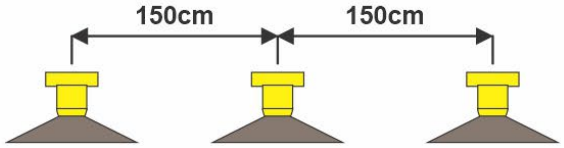

COR BICO	Pressão		DMV	Vazão (LPM)	Taxa de Aplicação L/ha (km/h)										
	BAR	PSI			4	5	6	7	8	10	12	14	16	18	20
XP 015 #100	1	15	M	0,35	105	84	70	60	53	42	35	30	26	23	21
	1,3	20	M	0,40	120	96	80	69	60	48	40	34	30	27	24
	1,7	25	M	0,45	135	108	90	77	68	54	45	39	34	30	27
	2,1	30	X	0,49	147	118	98	84	74	59	49	42	37	33	29
XP 02 #100	1	15	G	0,46	138	110	92	79	69	55	46	39	35	31	28
	1,3	20	M	0,54	162	130	108	93	81	65	54	46	41	36	32
	1,7	25	M	0,6	180	144	120	103	90	72	60	51	45	40	36
	2,1	30	M	0,66	198	158	132	113	99	79	66	57	50	44	40
XP 03 #80	1	15	G	0,7	210	168	140	120	105	84	70	60	53	47	42
	1,3	20	G	0,8	240	192	160	137	120	96	80	69	60	53	48
	1,7	25	M	0,9	270	216	180	154	135	108	90	77	68	60	54
	2,1	30	M	0,98	294	235	196	168	147	118	98	84	74	65	59

Rev. 00 / Cód. 6020079035-1

BICOS XP, VIDE PÁGINA 48.

▪ Operações

• Operações FC 600 Plantio Duplo Alternado

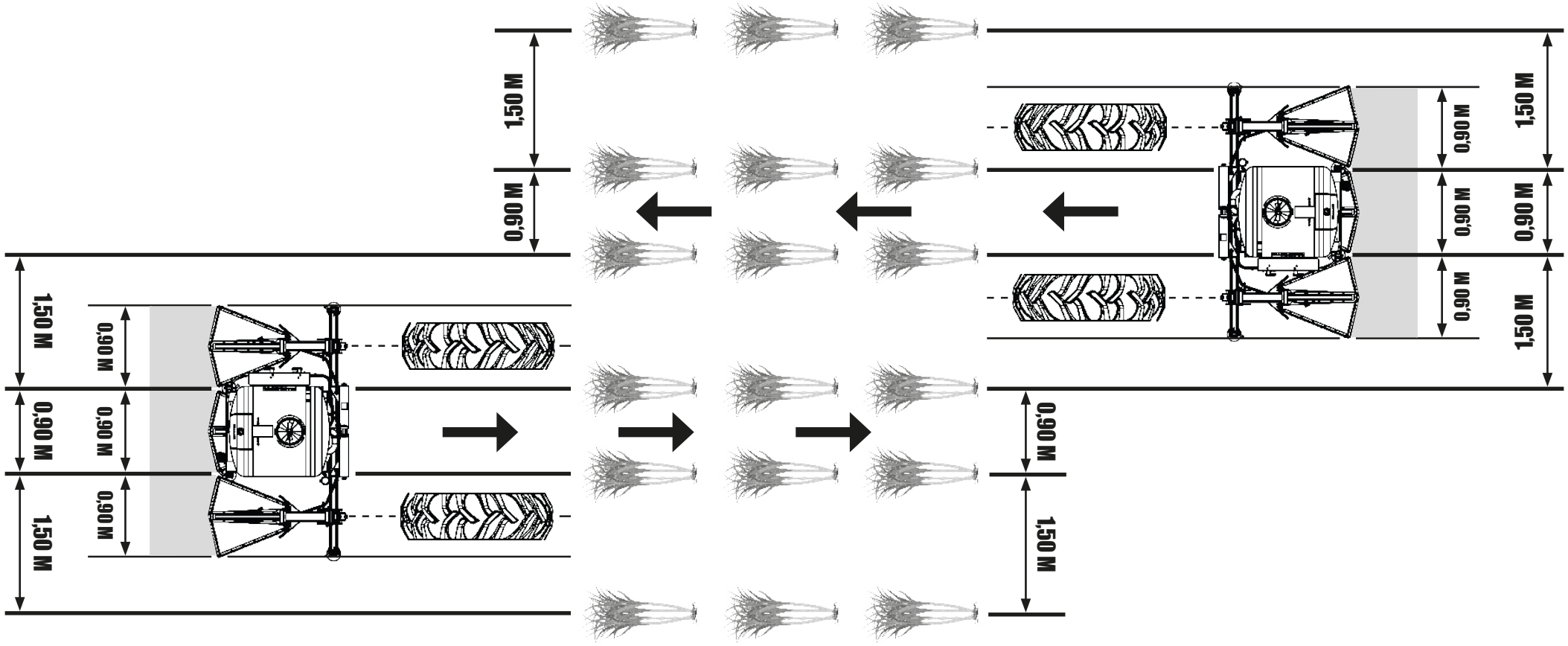

Operações

• Operações FC 600 Plantio Simétrico (Espaçamento de 1,4 à 1,5 metros)

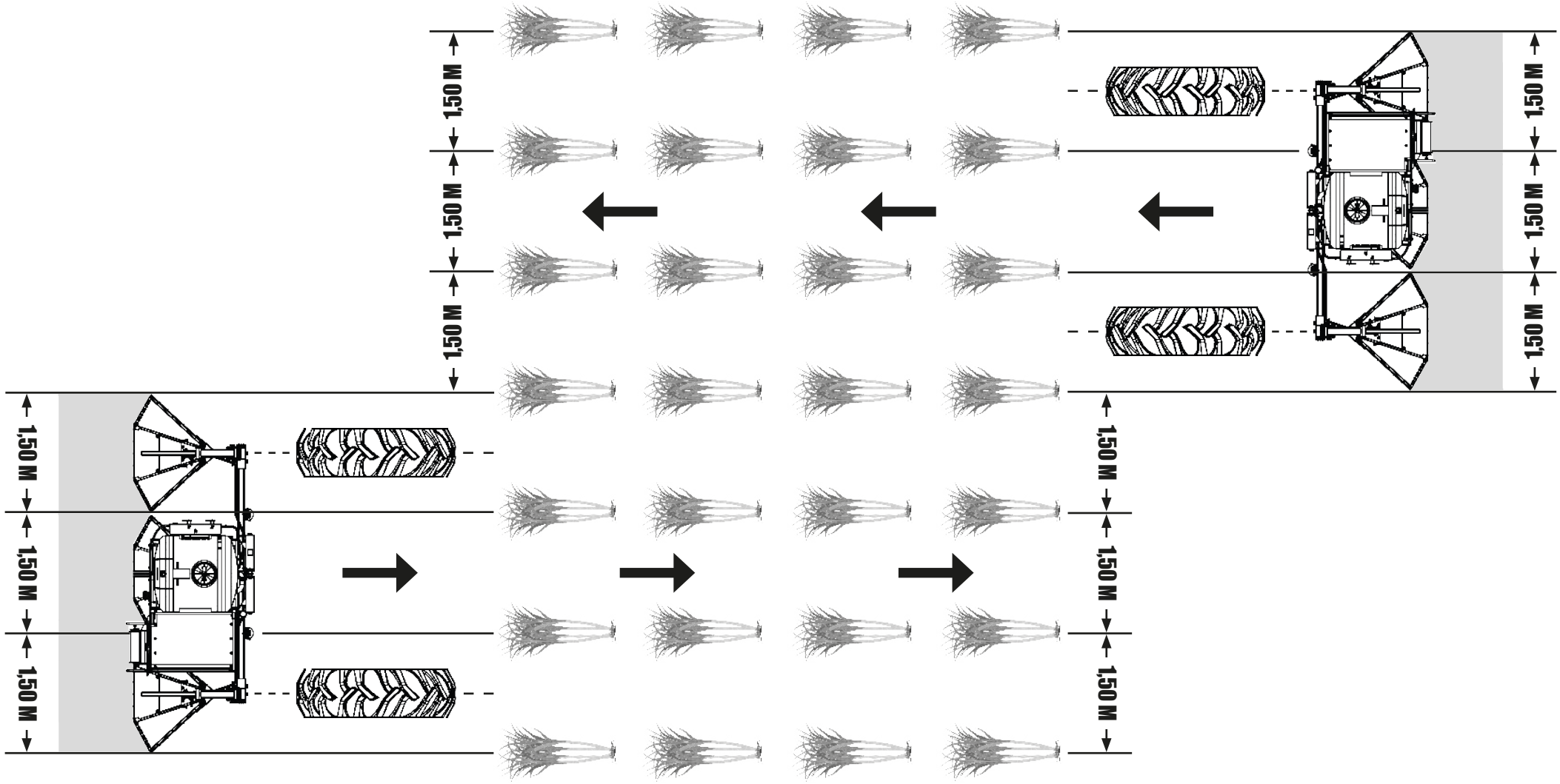

Operações

• Recomendações para operação - Parte I

A preparação do **FC 600** e do trator permitirá você economizar tempo além de um resultado melhor nos trabalhos em campo. As sugestões a seguir, podem lhe ser úteis.

RECOMENDAÇÕES GERAIS

01 - Ajuste o trator de acordo com o conteúdo do manual de instruções, usando sempre os pesos frontais e traseiros para estabilizar o equipamento.
02 - Faça o acoplamento ao trator sempre em marcha lenta e com muito cuidado.
03 - Quando usar o **FC 600** é importante checar o sistema de engate e nivelamento transversal para que os carrinhos fiquem paralelos ao solo.
04 - Depois de feito o engate e nivelamento, as próximas regulagens serão feitas diretamente no campo de trabalho, analisando o terreno em sua textura, umidade e os tipos de operações a serem feitas com o **FC 600**.
05 - No trator, escolha uma marcha que permita manter certa reserva de potência, garantindo-se contra esforços imprevistos.
06 - Respeite as velocidades de trabalho e transporte especificadas na página 10. Não aconselhamos ultrapassar as velocidades para manter a eficiência do serviço e evitar possíveis danos ao **FC 600**.
07 - Após o primeiro dia de trabalho com o **FC 600**, reaperte todos os parafusos e porcas, verifique as condições dos pinos e travas. Depois, realize um reaperto geral em todos os parafusos e porcas a cada 10 horas de trabalho.
08 - Quando efetuar qualquer manutenção no **FC 600**, deve-se abaixá-lo até o solo e desligar o motor.
09 - O **FC 600** possui várias regulagens porém, somente as condições locais poderão determinar a melhor regulagem do mesmo.

Em caso de dúvidas, nunca opere ou manusei o FC 600, consulte o Pós Venda.
Telefone: 0800-152577 / E-mail: posvenda@baldan.com.br

▪ Operações

• Recomendações para operação - Parte II

DÚVIDAS FREQUENTES E SOLUÇÃO DE PROBLEMAS

A) Qual a taxa mínima de aplicação?
R: Recomendamos aplicações a partir de 25 L/ha para produtos líquidos de baixa densidade, 40 L/ha para produtos de média densidade e acima de 60 L/ha para produtos de alta densidade.

B) Qual a quantidade máxima de linhas que pode ser usado?
R: A quantidade depende da vazão da bomba. Recomendamos utilizar até 70% da vazão máxima da bomba.

C) Posso fazer misturas de produtos?
R: Sim, porém deve ser sempre observado a compatibilidade dos produtos.

D) A bomba e/ou agitador não liga, o que fazer?
R: Verificar se os terminais estão ligados, seguindo os cabos desde a bateria até a bomba e/ou agitador. Verificar o fusível que fica dentro do painel.

E) Tenho problemas frequentes com entupimento de bicos, o que fazer?
R: Recomendamos o uso de produtos de qualidade e alta solubilização, bem como frequentes limpezas dos filtros e bicos. “o bico não entope - o que entope é que vai dentro dele”.

F) Instabilidade de pressão e oscilação no manômetro, o que fazer?
R: Verificar se há ar dentro do sistema - aguardar que saia o ar através dos bicos. Verificar se há entrada de ar por alguma mangueira na parte da sucção da bomba.

Manutenção

• Manutenção do sensor de fluxo

Para manutenção do sensor de fluxo (1), fique atento as combinações de cores abaixo para montagem dos conectores macho e fêmea.

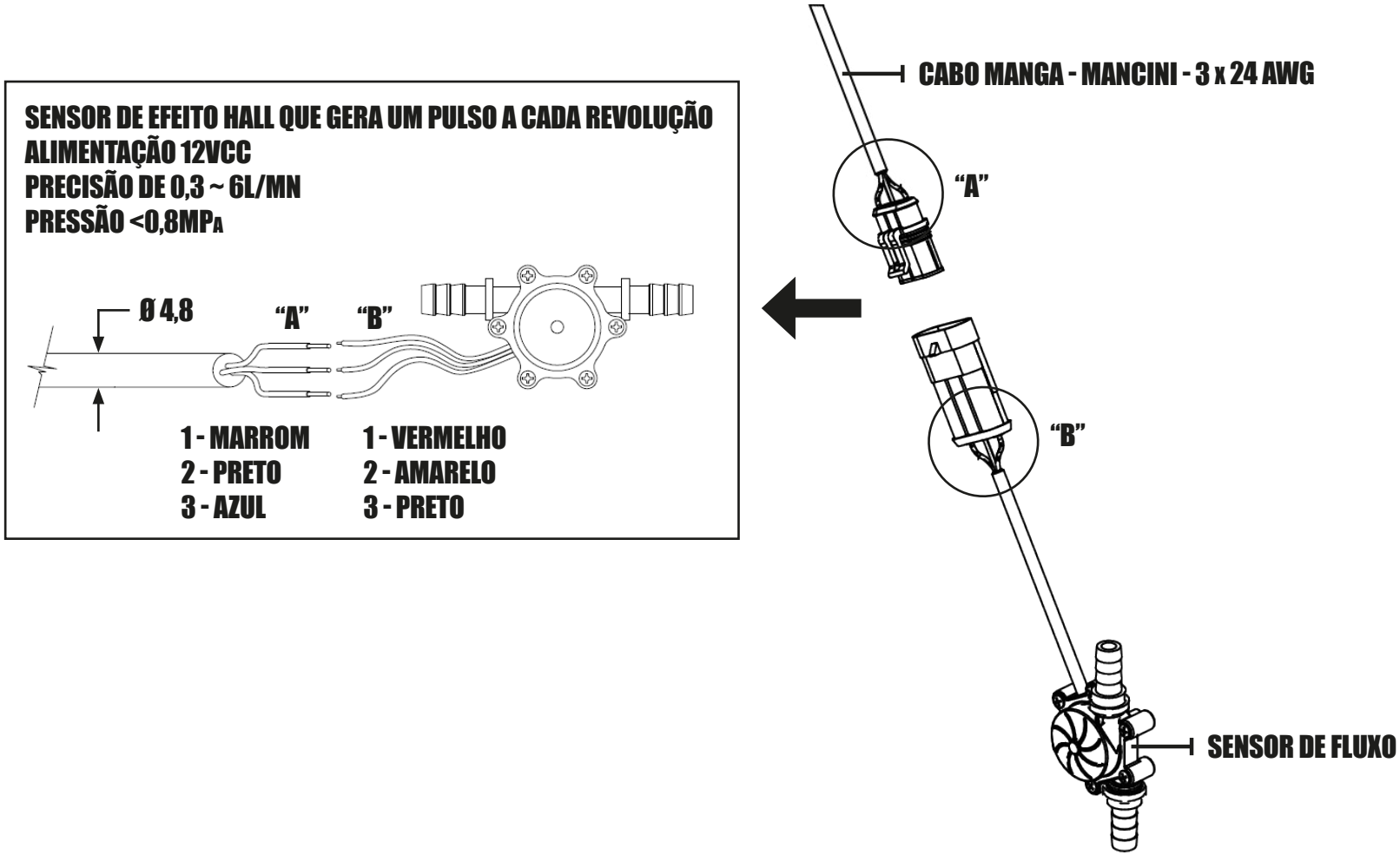

Manutenção

• Identificação dos cabos e conectores

1 DISPLAY DE MONITORAMENTO NA CABINE

PAG 9 PAG 9 PAG 9

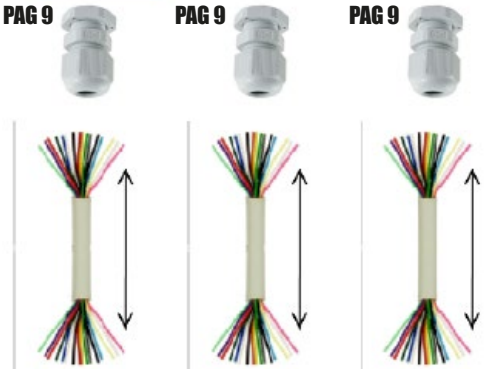

A B C

CONECTOR 19 VIAS CABO FÊMEA

2 CABOS DE CONEXÃO ENTRE CABINE E IMPLEMENTO

A A

CONECTOR 19 VIAS CABO MACHO

B B

CONECTOR 19 VIAS CABO MACHO

C C

CONECTOR 19 VIAS CABO MACHO

3 CAIXA DE PASSAGEM NO IMPLEMENTO

A

CONECTOR 19 VIAS - PAINEL FÊMEA

16x **PG 7**
CABO PP 3x0,5MM
SUPERSEAL 3 VIAS FÊMEA

B

CONECTOR 19 VIAS - PAINEL FÊMEA

16x **PG 7**
CABO PP 3x0,5MM
SUPERSEAL 3 VIAS FÊMEA

C

CONECTOR 19 VIAS - PAINEL FÊMEA

16x **PG 7**
CABO PP 3x0,5MM
SUPERSEAL 3 VIAS FÊMEA

4 CABO DE CONEXÃO COM SENSOR DE FLUXO

16 UNIDADES POR CAIXA DE PASSAGEM

SUPERSEAL MACHO 3 VIAS
CABO PP 3x0,5MM
SUPERSEAL 3 VIAS FÊMEA

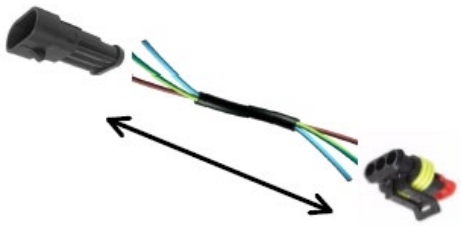

5 SENSOR DE FLUXO COM CONECTOR SUPERSEAL 3 VIAS MACHO

NÃO FORNECIDO

Manutenção

Manutenção operacional

PROBLEMAS	CAUSAS PROVÁVEIS	SOLUÇÕES
Trator empina quando levanta o aplicador de herbicida.	Falta lastro na parte dianteira do trator.	Lastrear a parte dianteira do trator.
O aplicador de herbicida sai do lado durante o trabalho em terrenos declivosos.	Braços inferiores do engate do trator estão soltos com deslocamento lateral.	Fixe os braços inferiores do engate do trator de forma a eliminar o deslocamento lateral.
Não consegue pulverizar.	Falta de calda no tanque.	Colocar calda no tanque.
	Válvula reguladora de fluxo fechada.	Regule a válvula reguladora de fluxo de acordo com as tabelas das páginas 64 à 75.
	Mangueiras, filtros e bicos entupidos.	Desmontar e limpar.
Falta pressão no sistema de pulverização.	Rompimento do diafragma da bomba elétrica.	Verificar a bomba elétrica.
	Problema nas válvulas da bomba elétrica.	Verificar as partes internas da válvula.
Luz vermelha no painel de monitoramento de vazão.	Obstrução da linha de pulverização (mangueiras, filtros, bicos e sensores de fluxo).	Verifique e faça a limpeza nas mangueiras, filtros, bicos e sensores de fluxo.
Vazão irregular.	Objeto obstruindo a mangueira, mangueira com curva ou dobrada.	Verificar as mangueiras de saída da bomba elétrica e do sistema eletrônico de monitoramento de vazão.
	Problemas com vazamento.	Verificar se o circuito de pulverização tem vazamento e passar silicone conforme instruções das páginas 34, 35 e 36.
	Problemas com a bomba.	Verificar se tem algum objeto obstruindo a passagem de líquido para a bomba.

Manutenção

• Cuidados

01 - Antes de cada trabalho, verifique as condições de todas as mangueiras, pinos e parafusos. Quando necessário, reaperte-os.
02 - A velocidade de deslocamento deve ser cuidadosamente controlada conforme as condições do terreno.
03 - O **FC 600** é utilizado em várias aplicações, exigindo conhecimento e atenção durante seu manuseio.
04 - Somente as condições locais, poderão determinar a melhor forma de operação do **FC 600**.
05 - Ao montar ou desmontar qualquer parte do **FC 600**, empregar métodos e ferramentas adequadas.
06 - Confira sempre se as peças apresentam desgastes. Se houver necessidade de reposição, **exija sempre peças originais Baldan**.

IMPORTANTE | **A manutenção adequada e periódica são necessárias para garantir a longa vida do FC 600.**

• Limpeza geral

01 - Quando for armazenar o **FC 600**, faça uma limpeza geral e lave-o por completo somente com água. Verifique se a tinta não se desgastou, se isso aconteceu, dar uma demão geral, passe o óleo protetor e lubrifique totalmente o **FC 600**. Não utilize óleo queimado ou outro tipo de abrasivo.
02 - Antes de armazenar o **FC 600**, esgote o tanque. Nunca armazene o **FC 600** com o tanque com produtos ou água.
03 - Ao esgotar o tanque, verifique as orientações de descarte descrito na embalagem de cada produto utilizado.
04 - Verifique todas as partes móveis do **FC 600**, se apresentarem desgastes ou folgas, faça o ajuste necessário ou a reposição das peças, deixando o aplicador de herbicida pronto para o próximo trabalho.
05 - Após todos os cuidados de manutenção, armazene o aplicador de herbicida em local coberto e seco, devidamente apoiado.
06 - Substitua todos os adesivos principalmente os de advertência que estiverem danificados ou faltando. Conscientize a todos da importância dos mesmos e sobre os perigos de acidentes quando as instruções não forem seguidas.
07 - Após todos os cuidados de manutenção, armazene seu **FC 600** em uma superfície plana, local coberto e seco, longe dos animais e crianças.
08 - Recomendamos lavar o **FC 600** somente com água no início dos trabalhos.

ATENÇÃO | **Não utilize produtos químicos ou abrasivos para lavar o FC 600, isto poderá danificar a pintura e os adesivos da mesma.**

▪ Manutenção

• Lavagem do tanque 600 litros

Após cada uso do **FC 600,** faça a limpeza do tanque 600 litros (1) para maior conservação e durabilidade do mesmo. Dependendo do produto a ser utilizado, recomendamos que essa limpeza seja realizada também em todos os reabastecimentos. Para fazer a limpeza no tanque 600 litros (1), proceda da seguinte forma:

01 - Esvazie totalmente o produto utilizado no tanque 600 litros (1) abrindo o registro (2).

02 - Em seguida, com uma mangueira de água limpa, lave internamente o tanque 600 litros (1) e funcione a bomba para limpeza interna da bomba, mangueiras e bicos. Repita esta operação uma vez mais para a completa eliminação de resíduos do produto utilizado.

03 - Depois, esgote totalmente a água do tanque 600 litros (1).

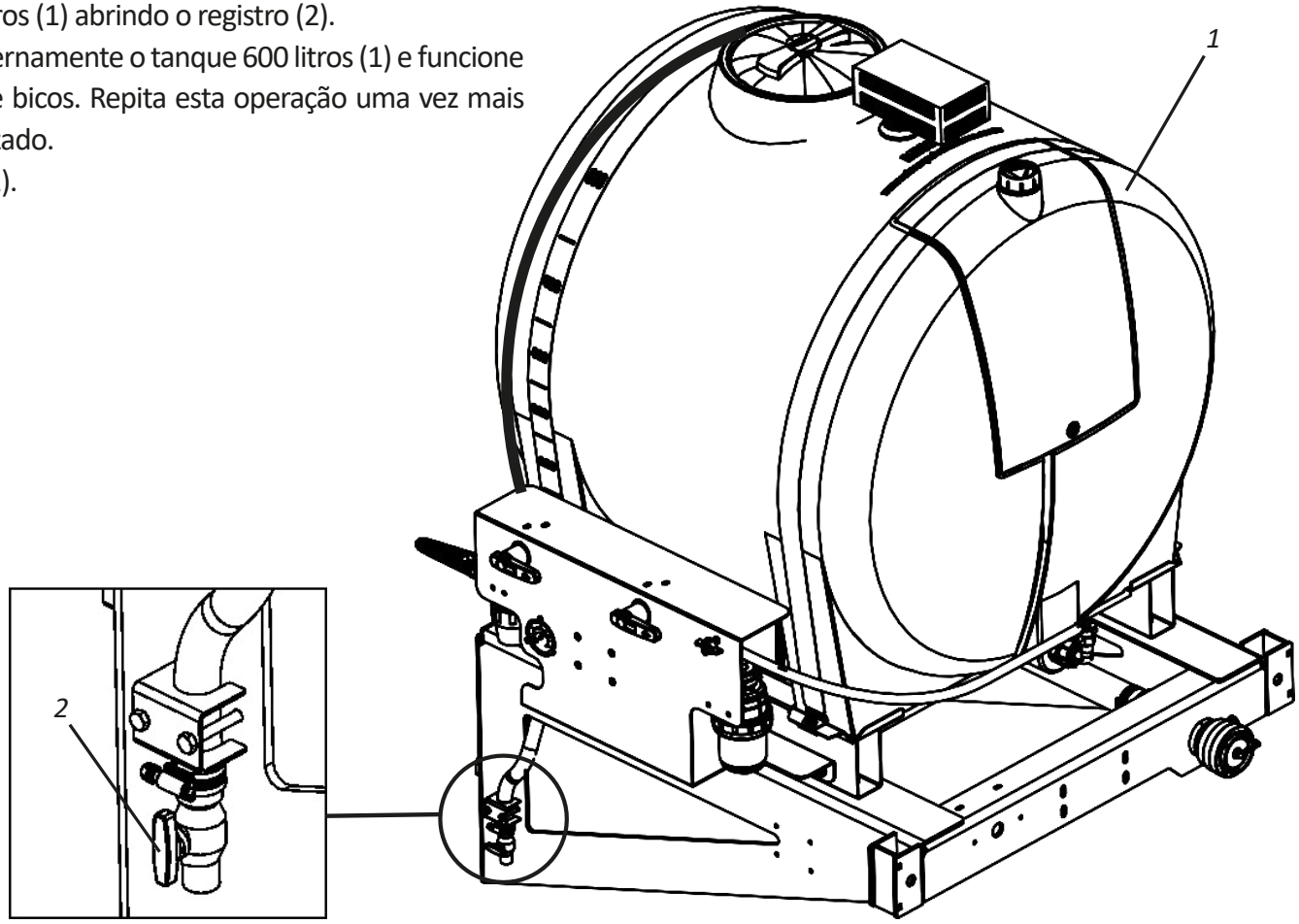

⚠ ATENÇÃO

Ao esvaziar o tanque 600 litros (1), não jogue o produto químico em rios, lagos ou solo. Proceda o descarte conforme instruções na embalagem, não tendo informações, entre em contato com o órgão competente em sua região. Descartar resíduos de forma inadequada afeta o meio ambiente e a ecologia.

❗ IMPORTANTE

A conservação adequada manterá o seu FC 600 sempre pronto para o uso, com maior durabilidade e melhor retorno ao seu investimento.

▪ Manutenção

• Conservação do Fast Clean - Parte I

Para prolongar a vida útil e aparência do **FC 600** por mais tempo, siga as instruções a seguir:

01 - Lave e limpe todos os componentes do Fast Clean durante e ao final da temporada de trabalho.
02 - Utilize produtos neutros para limpar o Fast Clean, seguindo as orientações de segurança e manuseio fornecidas pelo fabricante.
03 - Sempre realize as manutenções nos períodos indicados neste manual.

• Conservação do Fast Clean - Parte II

As práticas e cuidados abaixo se adotados pelo proprietário ou operador fazem a diferença para a conservação do **FC 600.**

01 - Cuidado ao realizar a lavagem com alta pressão; não direcionar o jato de água diretamente nos conectores e componentes elétricos. Isole todos os componentes elétricos;
02 - Use somente água e detergente NEUTRO (pH igual a 7);
03 - Aplique o produto, seguindo rigorosamente as indicações do fabricante, sobre a superfície molhada e na sequência correta, respeitando o tempo de aplicação e lavagem;
04 - Manchas e sujeiras não removidas com os produtos, devem ser removidas com o auxílio de uma esponja.
05 - Enxágue a máquina com água limpa para remover todos os resíduos de produtos químicos.
06 - Não utilize: - Detergentes com princípio ativo básico (pH maior que 7), podem agredir/manchar a pintura do Fast Clean.
- Detergentes com princípio ativo ácido (pH menor que 7), agem como decapante/removedor de zincagem (a proteção das peças contra oxidação).

07 - Deixe a máquina secar à sombra, de forma que não acumule água em seus componentes. A secagem muito rápida pode causar manchas em sua pintura.

Manutenção

• Conservação do Fast Clean - Parte III

08 - Após a secagem lubrifique todas as correntes e graxeiras de acordo com as recomendações do manual do operador.

09 - Pulverize toda máquina, principalmente as partes zincadas, com óleo protetivo, seguindo as orientações de aplicação do fabricante. O protetivo também evita a aderência de sujidades na máquina, facilitando lavagens posteriores.

10 - Observe o tempo de cura (absorção) e os intervalos de aplicação conforme recomendado pelo fabricante.

ATENÇÃO | **Não utilize nenhum outro tipo de óleo para proteção do Fast Clean (óleo hidráulico usado, óleo "queimado", óleo diesel, óleo de mamona, querosene, etc).**

IMPORTANTE | **Recomendamos os seguintes óleos protetivos:**
- Bardahl: Agro protetivo 200 ou 300
- ITWChemical: Zoxol DW - Série 4000

OBSERVAÇÃO | **Ignorar as medidas de conservação citadas acima pode implicar na perda de garantia dos componentes pintados ou zincados que apresentem eventual oxidação (ferrugem).**

Içamento

• Advertências para o içamento - Parte I

Leia atentamente todas as informações contidas nas páginas 86 à 88 antes de iniciar o procedimento de içamento do FC 600 conforme instruções das páginas 89 à 92.

Antes de iniciar o içamento do FC 600, procure um local seguro e de fácil acesso, que esteja limpo e livre de óleo, graxa, e que não esteja molhado, pois há perigo de acidentes.

Para evitar ferimentos graves ou morte durante o içamento do FC 600, utilize EPI'S (Equipamentos de Proteção Individual).

Não arraste os ganchos, correntes ou lingas pois podem provocar danos nas quais devem ser evitados.

Ao içar o FC 600, evite que o mesmo enrosque em algum lugar. Não submeta o equipamento à esforços desnecessários.

Nunca fixe a carga na ponta do gancho. Utilize olhais com dimensões grandes ou faça a fixação com uma manilha adequada.

Içamento

• Advertências para o içamento - Parte II

⚠ Nunca tente forçar a fixação de um anel de grandes dimensões em um gancho de dimensões menores, utilize gancho com abertura adequada.

⚠ Eleve o FC 600 à alguns centímetros do chão e verifique se a fixação está segura e se os ângulos e as tensões nas pernas da linga estão corretas, antes de iniciar a movimentação.

⚠ Movimente o FC 600 com devido cuidado. Abaixe-o suavemente para evitar trancos ou colisões.

⚠ Se necessário, movimente o gancho somente com a ponta dos dedos; nunca coloque a mão dentro do mesmo, pois seus dedos poderão ser prensados pela carga.

⚠ Nas fixações com olhais de suspensão, assegure-se de que os olhais estão posicionados adequadamente. As pontas do gancho deverão estar posicionados para o lado de fora da carga.

⚠ Antes de içar o FC 600, certifique-se que o peso do mesmo esteja uniformemente distribuído.

⚠ Nunca eleve o FC 600 utilizando cinta que é utilizada na amarração da carga. Esses materiais são dimensionados somente para amarrar carga e não suporta seu peso. Para elevação, utilize somente correntes GRAU 8 ou 10 com a capacidade de carga compatível com o peso do FC 600 a ser içado.

⚠ Os acessórios devem possuir a mesma capacidade de carga da corrente; Não repare as correntes quebradas com arames, parafusos ou solda. Substitua toda a corrente que apresente algum dano.

⚠ Ao elevar com múltiplas lingas em um só gancho, o ângulo de elevação não deve ser superior a 90°. O gancho pode ser danificado e há risco de abertura da trava do gancho.

⚠ Não torce a fixação de um elo da corrente com um gancho, utilize sempre um anel de carga.

⚠ Nunca movimente o FC 600 com a corrente torcida.

⚠ Certifique-se que a pessoa responsável está instruída quanto ao içamento correto do FC 600. Leia ou explique todos os procedimentos a pessoa que não possa ler.

⚠ A Baldan não se responsabiliza por qualquer dano provocado em situações imprevisíveis ou alheias ao içamento normal do FC 600.

⚠ O içamento incorreto do FC 600 pode resultar em acidentes graves ou fatais e danos ao mesmo.

⚠ Bebidas alcoólicas ou alguns medicamentos podem gerar a perda de reflexos e alterar as condições físicas do responsável e das pessoas envolvidas no içamento do FC 600, por isso nunca faça o içamento do mesmo sob o uso dessas substâncias.

▪ Içamento

• Inspeção dos ganchos com trava, correntes e lingas

01 - Um exame periódico aprofundado deve ser feito pelo menos a cada 12 meses ou mais frequentemente de acordo com as normas e o tipo de uso dos ganchos, correntes e lingas.
02 - A inspeção regular inclui tanto as verificações de funcionamento como as manutenções periódicas.
03 - As inspeções dos ganchos, correntes e lingas devem ser realizadas por pessoas que possuem conhecimento do projeto, uso e manutenção desses materiais.
04 - Antes de inspecionar uma corrente, deve-se limpá-la totalmente, retirando a sujeita e óleo. Todos os métodos de limpeza que não atacam o material base da corrente são aceitáveis.
05 - As correntes e lingas que sofreram sobrecargas devem ser descartadas. Alongamento permanente não é permitido.
06 - As correntes que apresentam trincas ou cavidades devem ser descartadas.
07 - Quando uma corrente torcida sofre uma sobrecarga ela desenvolve deformações permanentes. Neste caso, esta corrente deve ser substituída imediatamente.
08 - Se a corrente conter elos deformados ou corrosão profunda, deve ser substituída imediatamente.
09 - Danos ou desgastes nos ganchos, correntes e lingas devem ser informados ao seu superior, que neste caso, deve providenciar à retirada de uso destes para reparo ou substituição.
10 - Os ganchos, correntes e lingas que permanecerem sem uso por um período de tempo, devem ser inspecionados antes de serem utilizados novamente.

• Armazenagem

01 - Deve ser providenciada uma armazenagem adequada preferencialmente à temperatura ambiente. Boa armazenagem preserva os ganchos, correntes e lingas e facilita sua localização.
02 - Os ganchos, correntes e lingas armazenados por muito tempo devem ser protegidos contra a corrosão.
03 - Os ganchos, correntes e lingas que permanecerem sem uso por um período de tempo, devem ser inspecionados antes de serem utilizados novamente.

Em caso de dúvidas sobre inspeção e armazenamento dos ganchos, correntes e lingas, consulte o manual do fabricante.

Içamento

• Montagem do sistema de içamento do FC 600 Plantio Duplo Alternado

Para montar o sistema de içamento, proceda da seguinte forma:

01 - Engate o suporte traseiro (1) no suporte do tanque (2).

02 - Em seguida, fixe a chapa (3) no suporte traseiro (1) através do parafuso (4), arruela lisa (5), porca (6), pino (7) e trava (8).

03 - Depois, acople o suporte dianteiro (9) no suporte traseiro (1) através do parafuso (11), arruela de pressão (12) e porca (13).

04 - Finalize fixando o suporte dianteiro (9) na armação (14) através do pino (15), arruela lisa (16) e trava (17).

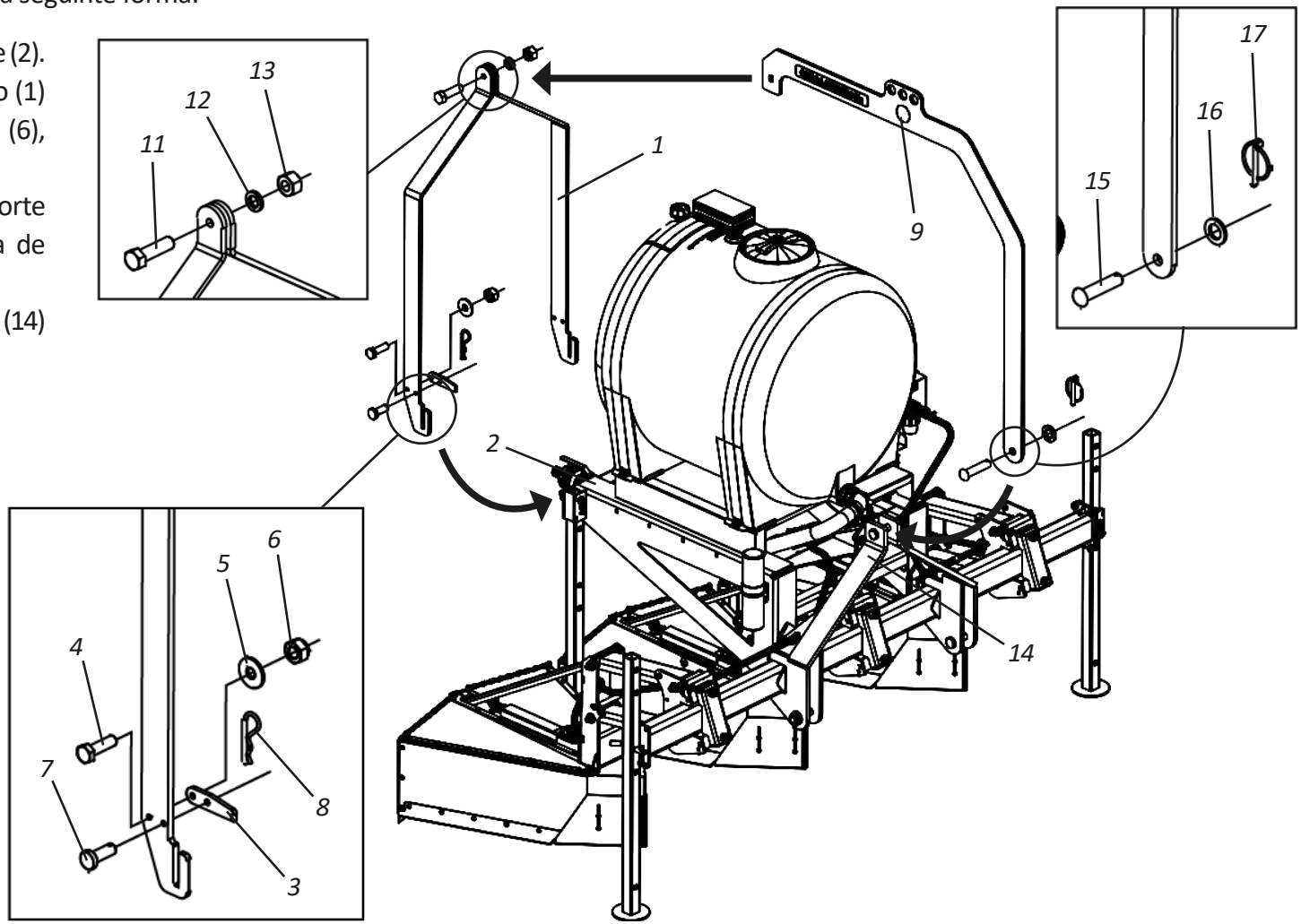

OBSERVAÇÃO

Ao finalizar o içamento do FC 600, desmonte o sistema de içamento.

Içamento

• Montagem do sistema de içamento do FC 600 Plantio Simétrico (Espaçamento de 1,4 à 1,5 metros)

Para montar o sistema de içamento, proceda da seguinte forma:

01 - Engate o suporte traseiro (1) no suporte do tanque (2).

02 - Em seguida, fixe a chapa (3) no suporte traseiro (1) através do parafuso (4), arruela lisa (5), porca (6), pino (7) e trava (8).

03 - Depois, acople o suporte dianteiro (9) no suporte traseiro (1) através do parafuso (11), arruela de pressão (12) e porca (13).

04 - Finalize fixando o suporte dianteiro (9) na armação (14) através do pino (15), buchas (16), arruela lisa (17) e trava (18).

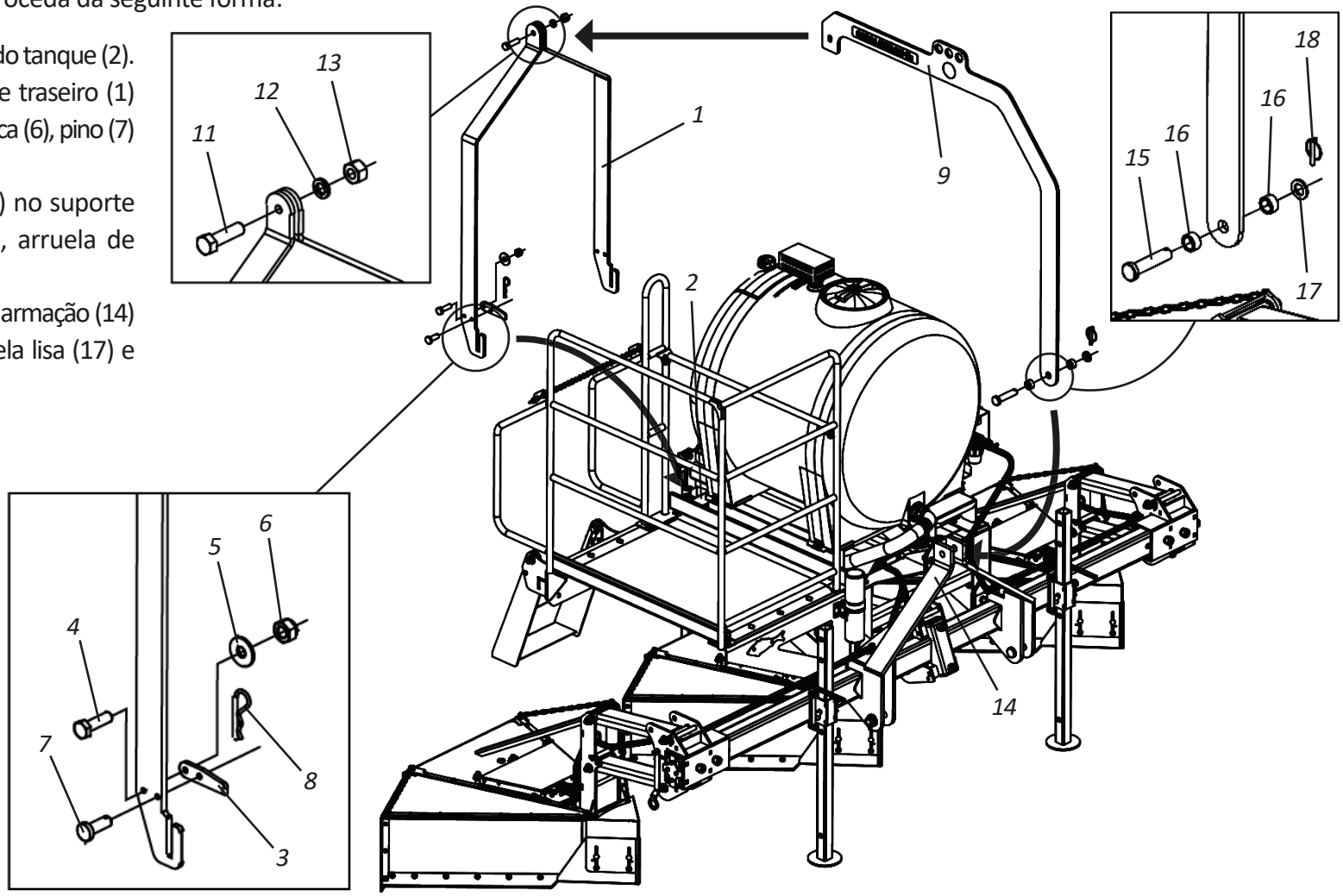

OBSERVAÇÃO

Ao finalizar o içamento do FC 600, desmonte o sistema de içamento.

Içamento

• Içamento do FC 600 Plantio Duplo Alternado

O **FC 600** possui 3 pontos de içamento localizados no suporte de içamento (1) identificados através do adesivo (2) fixado abaixo desses pontos. Ao carregar, descarregar ou dar manutenção no **FC 600**, se precisar fazer o içamento, é indispensável a utilização do suporte de içamento (1) para evitar danos ao **FC 600**, graves acidentes ou até mesmo a morte.

⚠ ATENÇÃO

Antes de iniciar o içamento do FC 600, verifique o PESO do mesmo para utilizar o gancho, corrente e linga adequada. Certifique-se ao engatar o gancho que o peso do FC 600 esteja uniformemente distribuído.
NÃO faça o içamento do FC 600 sem antes montar o sistema de içamento (1). Para montar o sistema de içamento (1) proceda conforme instruções da página 83.

! IMPORTANTE

Utilize ganchos e correntes normalizadas ou seja, que atendam as normas de segurança. Os ganchos e correntes utilizados para içamento do FC 600 devem ser GRAU 8 ou 10 com capacidade de carga compatível com o peso do FC 600 a ser içado.

OBSERVAÇÃO

Antes de iniciar o içamento do FC 600, certifique-se de que não há pessoas perto, em cima ou sob o FC 600. NUNCA permaneça em cima ou sob o FC 600 suspenso. Ignorar essas advertências poderá causar graves acidentes ou morte.

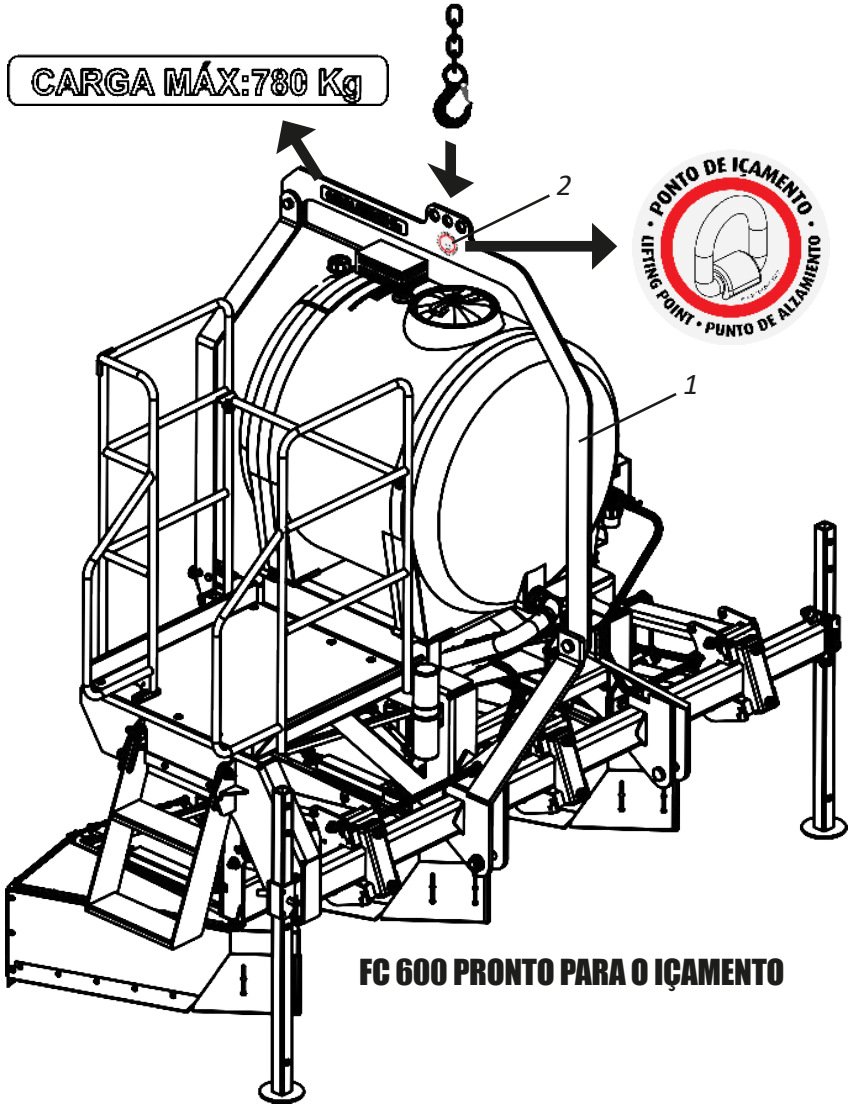

FC 600 PRONTO PARA O IÇAMENTO

▪ Içamento

• Içamento do FC 600 Plantio Simétrico (Espaçamento de 1,4 à 1,5 metros)

O **FC 600** possui 3 pontos de içamento localizados no suporte de içamento (1) identificados através do adesivo (2) fixado abaixo desses pontos. Ao carregar, descarregar ou dar manutenção no **FC 600**, se precisar fazer o içamento, é indispensável a utilização do suporte de içamento (1) para evitar danos ao **FC 600**, graves acidentes ou até mesmo a morte.

⚠ ATENÇÃO

Antes de iniciar o içamento do FC 600, verifique o PESO do mesmo para utilizar o gancho, corrente e linga adequada. Certifique-se ao engatar o gancho que o peso do FC 600 esteja uniformemente distribuído.
NÃO faça o içamento do FC 600 sem antes montar o sistema de içamento (1). Para montar o sistema de içamento (1) proceda conforme instruções da página 84.

❗ IMPORTANTE

Utilize ganchos e correntes normalizadas ou seja, que atendam as normas de segurança. Os ganchos e correntes utilizados para içamento do FC 600 devem ser GRAU 8 ou 10 com capacidade de carga compatível com o peso do FC 600 a ser içado.

OBSERVAÇÃO

Antes de iniciar o içamento do FC 600, certifique-se de que não há pessoas perto, em cima ou sob o FC 600. NUNCA permaneça em cima ou sob o FC 600 suspenso. Ignorar essas advertências poderá causar graves acidentes ou morte.

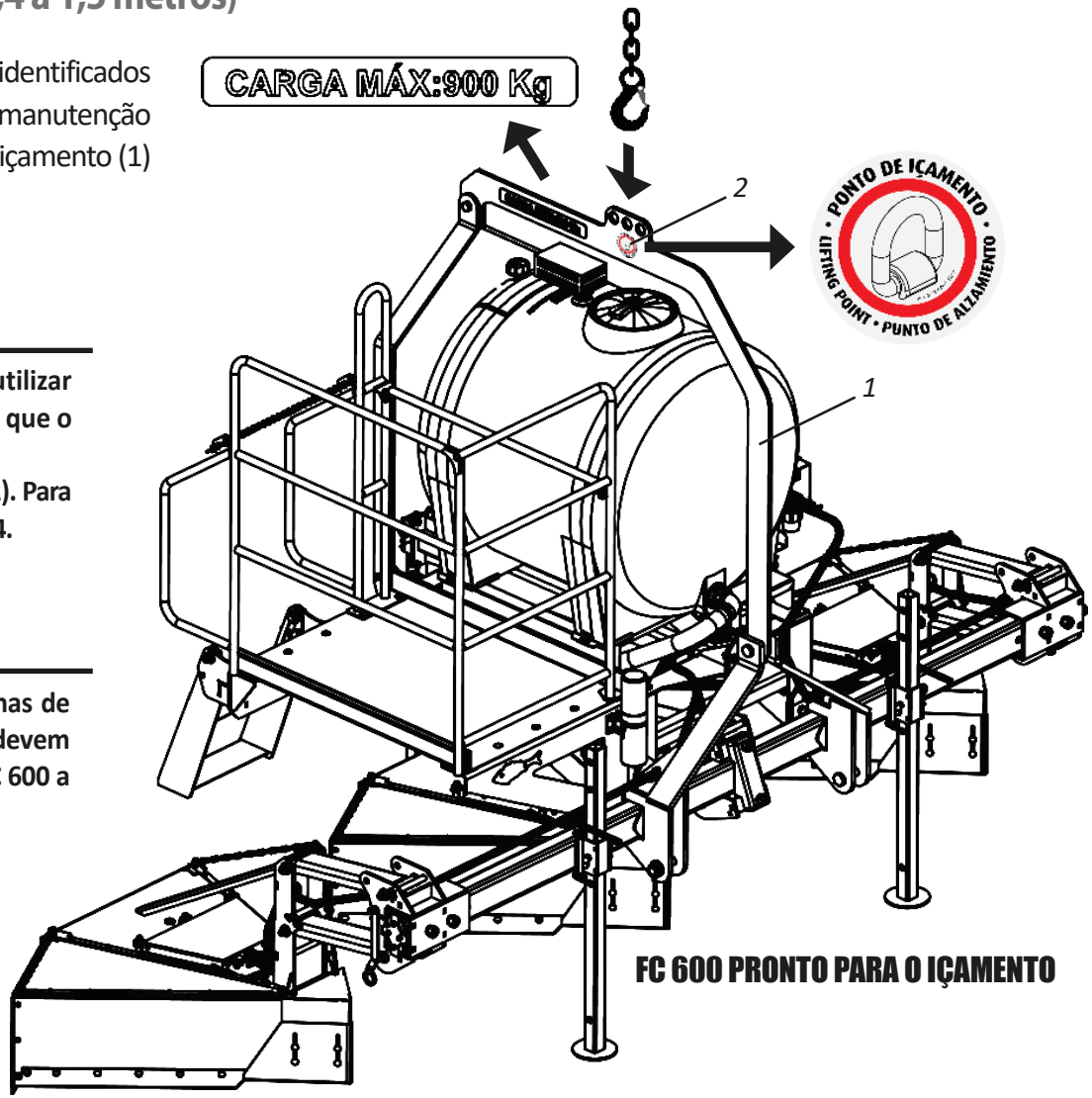

FC 600 PRONTO PARA O IÇAMENTO

Opcional

• Acessório Opcional

O **FC 600** possui opcional que poderá ser adquirido de acordo com a necessidade de trabalho.

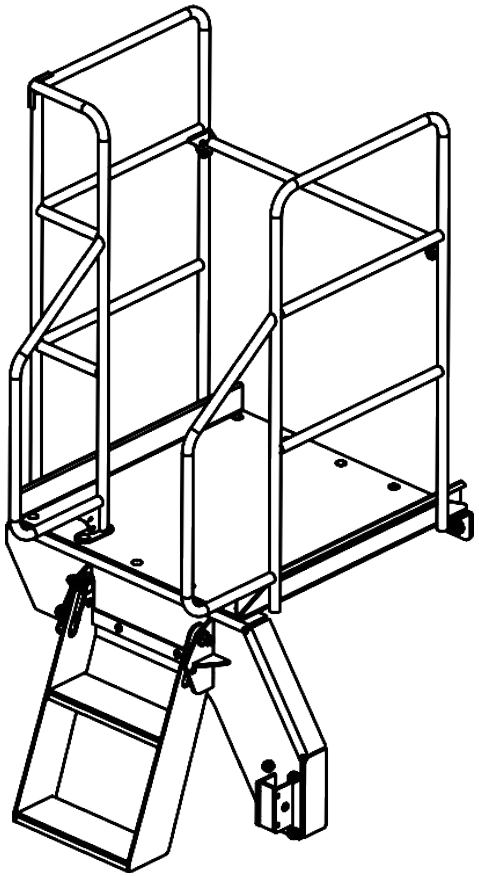

PLATAFORMA DIREITA COMPLETA PARA FC 600 PLANTIO DUPLO ALTERNADO

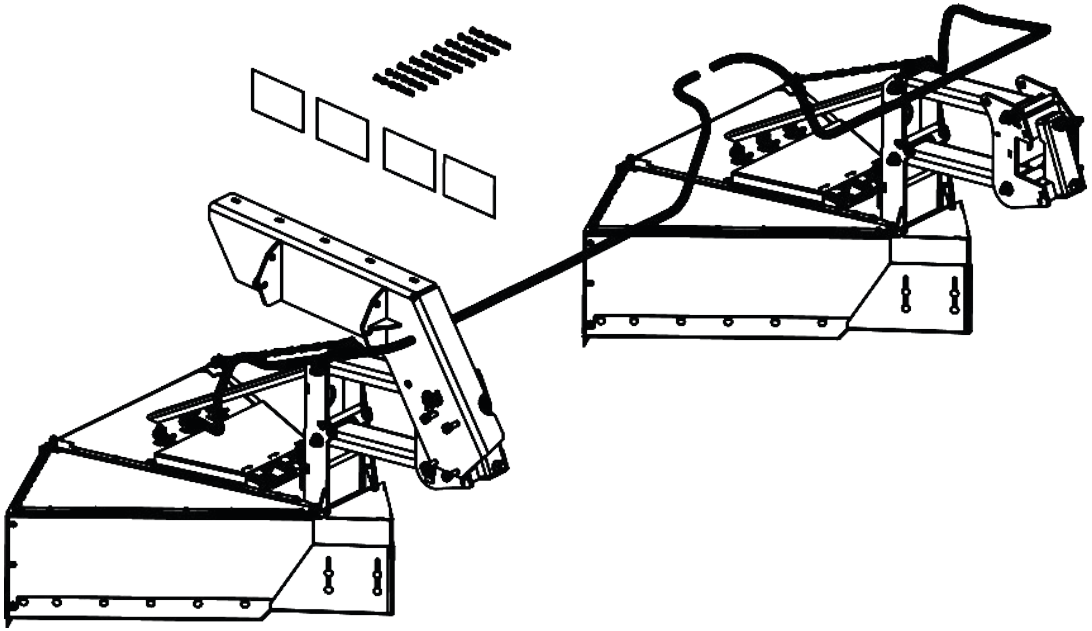

KIT ACESSÓRIOS PARA ADAPTAÇÃO ESPAÇAMENTO DE PLANTIO DUPLO ALTERNADO

Opcional

• Acessório Opcional

O **FC 600** possui opcional que poderá ser adquirido de acordo com a necessidade de trabalho.

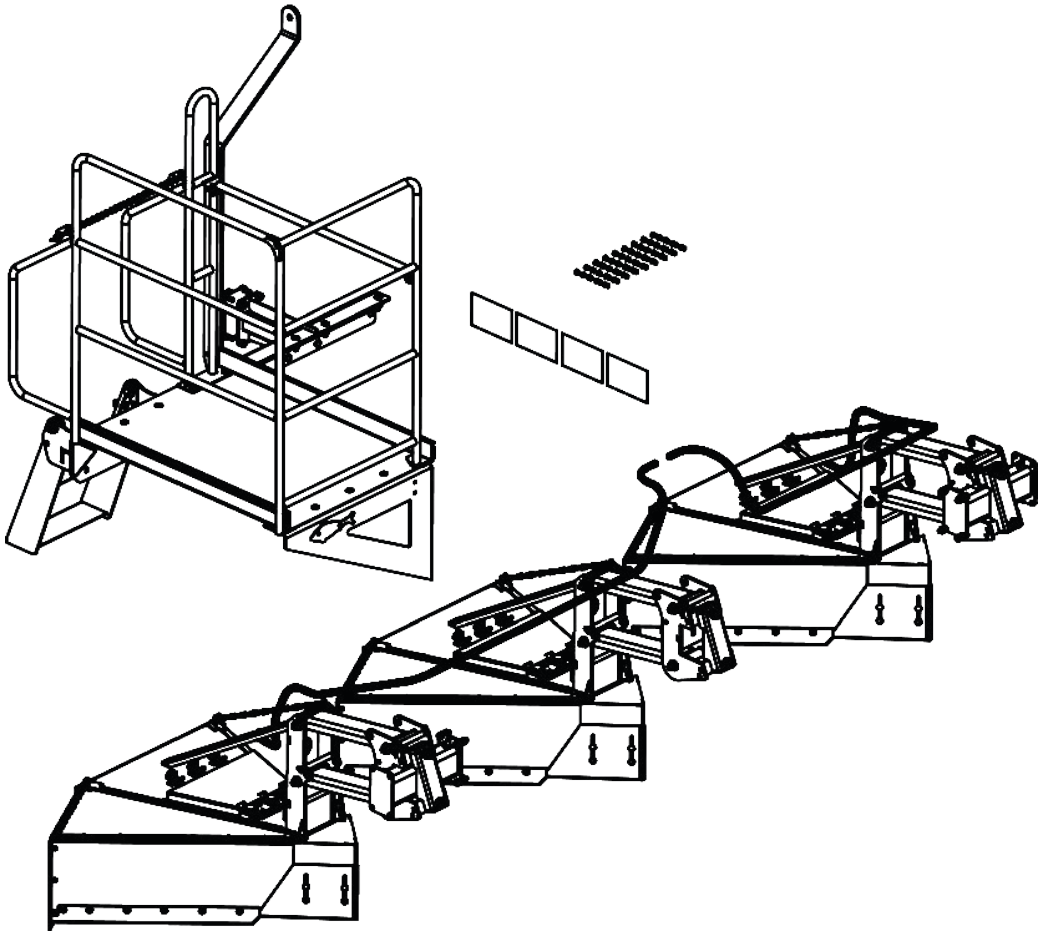

KIT ACESSÓRIOS PARA ADAPTAÇÃO ESPAÇAMENTO DE PLANTIO SIMÉTRICO DE 1,4 À 1,5 METROS

Identificação

• Plaqueta de identificação

Para consultar o catálogo de peças ou solicitar assistência técnica da Baldan, indique sempre o modelo (01), número de série (02) e data de fabricação (03), que se encontra na plaqueta de identificação do seu **FC 600**.

⚠ ATENÇÃO

Os desenhos contidos nesse Manual de Instruções, são de caráter ilustrativo.
Para possibilitar melhor visão e instrução detalhada, alguns desenhos neste manual foram removidas peças e dispositivos de segurança (tampas, proteções, etc.). Nunca opere o FC 600 sem estes dispositivos.

CONTATO

Em caso de dúvidas, nunca opere ou manusei o seu equipamento sem consultar o Pós Venda.
Telefone: 0800-152577
e-mail: posvenda@baldan.com.br

PUBLICAÇÕES

Código: 60550108812 | CPT: FC15619A

• Identificação do produto

Faça a identificação correta dos dados abaixo, para ter sempre informações sobre a vida do seu equipamento.

Proprietário: _____

Revenda: _____

Fazenda: _____

Cidade: _____

Estado: _____

Nº Cert. de garantia: _____

Implemento: _____

Nº de série: _____

Data da compra: _____

Nota fiscal: _____

BALDAN

▪ Anotações:

▪ Anotações:

Garantia Baldan

A BALDAN IMPLEMENTOS AGRÍCOLAS S/A, garante o funcionamento normal do implemento ao revendedor por um período de 6 (seis) meses contados a partir da data de entrega na nota fiscal de revenda ao primeiro consumidor final. Durante este período a **BALDAN** compromete-se à reparar defeitos de material e ou fabricação de sua responsabilidade, sendo a mão de obra, fretes e outras despesas de responsabilidades do revendedor.

No período de garantia, a solicitação e substituição de eventuais partes defeituosas deverá ser feita ao revendedor da região, que enviará a peça defeituosa para análise na **BALDAN**.

Quando não for possível tal procedimento e esgotada a capacidade de resolução por parte do revendedor, o mesmo solicitará apoio da **Assistência Técnica da BALDAN**, através de formulário específico distribuídos aos revendedores. Após análise dos itens substituídos por parte da Assistência Técnica da Baldan, e concluído que, não se trata de garantia, então será responsabilidade do revendedor os custos relacionados à substituição; bem como as despesas de material, viagem incluindo estadia e refeições, acessórios, lubrificante utilizado e demais despesas oriundas do chamado à Assistência Técnica, ficando a empresa Baldan está autorizada a efetuar o respectivo faturamento em nome da revenda. Qualquer reparo feito no produto que se encontra dentro do prazo de garantia pelo revendedor, somente será autorizado pela **BALDAN** mediante apresentação prévia de orçamento descrevendo peças e mão de obra à ser executada.

Fica excluído deste termo o produto que sofre reparos ou modificações em oficiais que não pertençam a rede de revendedores **BALDAN**, bem como a aplicação de peças ou componentes não genuínos ao produto do usuário. A presente garantia torna-se-á nula quando for constatado que o defeito ou dano é resultante de uso indevido do produto, da inobservância das instruções ou da inexperiência do operador.

Fica convencionado que a presente garantia não abrange pneus, depósitos de polietileno, cardans, componentes hidráulico, etc, que são equipamentos garantidos pelos seus fabricantes. Os defeitos de fabricação e ou material, objeto deste termo de garantia, não constituirão, em nenhuma hipótese, motivo para rescisão de contrato de compra e venda, ou para indenização de qualquer natureza.

A **BALDAN** reserva-se o direito de alterar e ou aperfeiçoar as características técnicas de seus produtos, sem prévio aviso, e sem obrigação de assim proceder com os produtos anteriormente fabricados.

Certificado de inspeção e entrega

SERVIÇO ANTES DA ENTREGA: Este implemento foi preparado cuidadosamente pela organização de venda, vistoriado em todas as suas partes de acordo com as prescrições do fabricante.

SERVIÇO DE ENTREGA: O usuário foi informado sobre os termos de garantia vigentes e instruído sobre a utilização e cuidados de manutenção.

Confirmo que fui informado sobre os termos de garantia vigentes e instruído sobre a utilização e manutenção correta do implemento.

Implemento: _____ Nº de Serie: _____

Data: _____ Nº Fiscal: _____

Revenda: _____

Fone: _____ CEP: _____

Cidade: _____ Estado: _____

Proprietário: _____

Fone: _____

Endereço: _____ Número: _____

Cidade: _____ Estado: _____

E-mail: _____

Data da venda: _____

Assinatura / Carimbo da Revenda _____

1ª via - Proprietário

Certificado de inspeção e entrega

SERVIÇO ANTES DA ENTREGA: Este implemento foi preparado cuidadosamente pela organização de venda, vistoriado em todas as suas partes de acordo com as prescrições do fabricante.

SERVIÇO DE ENTREGA: O usuário foi informado sobre os termos de garantia vigentes e instruído sobre a utilização e cuidados de manutenção.

Confirmo que fui informado sobre os termos de garantia vigentes e instruído sobre a utilização e manutenção correta do implemento.

Implemento: _____ Nº de Serie: _____

Data: _____ Nº Fiscal: _____

Revenda: _____

Fone: _____ CEP: _____

Cidade: _____ Estado: _____

Proprietário: _____

Fone: _____

Endereço: _____ Número: _____

Cidade: _____ Estado: _____

E-mail: _____

Data da venda: _____

Assinatura / Carimbo da Revenda _____

2ª via - Revenda

Certificado de inspeção e entrega

SERVIÇO ANTES DA ENTREGA: Este implemento foi preparado cuidadosamente pela organização de venda, vistoriado em todas as suas partes de acordo com as prescrições do fabricante.

SERVIÇO DE ENTREGA: O usuário foi informado sobre os termos de garantia vigentes e instruído sobre a utilização e cuidados de manutenção.

Confirmo que fui informado sobre os termos de garantia vigentes e instruído sobre a utilização e manutenção correta do implemento.

Implemento: _____ Nº de Serie: _____

Data: _____ Nº Fiscal: _____

Revenda: _____

Fone: _____ CEP: _____

Cidade: _____ Estado: _____

Proprietário: _____

Fone: _____

Endereço: _____ Número: _____

Cidade: _____ Estado: _____

E-mail: _____

Data da venda: _____

Assinatura / Carimbo da Revenda _____

3ª via - Fabricante (Favor enviar preenchida em até 15 dias)

1.74.05.0059-5

AC MATÃO
ECT/DR/SP

CARTÃO-RESPOSTA

NÃO É NECESSÁRIO SELAR

O SELO SERÁ PAGO POR:

BALDAN

BALDAN IMPLEMENTOS AGRÍCOLAS S/A.

Av. Baldan, 1500 | Nova Matão | CEP: 15993-900 | Matão-SP | Brasil
Fone: (0**16) 3221-6500 | Fax: (0**16) 3382-6500
Home Page: www.baldan.com.br | e-mail: sac@baldan.com.br
Exportação: Fone: 55 16 3321-6500 | Fax: 55 16 3382-4212 | 3382-2480
e-mail: export@baldan.com.br

BALDAN

Avenida Baldan, 1500
Nova Matão
15.993-900
Matão/SP - Brasil
sac@baldan.com.br
export@baldan.com.br

+55 16 3221 6500
baldan.com.br