Catalogo de Partes

SPDE

Sembradora Directa Especial

BALDAN

Índice

Chasís Funcional 4
Tabla Chasís Funcional 5
Sistema de Transmisión 6
Tabla Sistema de Transmisión 7-8
Soporte de Elevación Completo 9
Depósito de Semilla y Abono SPDE 3000 10
Tabla Depósito de Semilla y Abono SPDE 3000 11-12
Depósito de Semilla y Abono SPDE 4000/5000 13
Tabla Depósito de Semilla y Abono SPDE 4000/5000 14-15
Depósito de Semilla y Abono SPDE 3000 C/Caja de Semilla Fina 16
Tabla Depósito de Semilla y Abono SPDE 3000 C/Caja de Semilla Fina 17-18
Depósito de Semilla y Abono SPDE 4000/5000 C/Caja de Semilla Fina 19
Tabla Depósito de Semilla y Abono SPDE 4000/5000 C/Caja de Semilla Fina 20-21
Caja de Semilla Fina Completa 22
Tabla Caja de Semilla Fina Completa 23
Cabezal de Enganche 24
Speed Box 25
Sistema Hidráulico p/ Comando Simple S/Marcador de Línea 26
Sistema Hidráulico p/ Comando Doble S/Marcador de Línea 26
Sistema de Marcador de Línea com Baliza 27
Tabla Sistema de Marcador de Línea com Baliza 28
Cilindro Central de Articulación de las Líneas 29
Cilindro Lateral de Articulación de la Rueda 29
Cilindro del Marcador de Línea 30
Contador de Hectareas Digital SPDE 3000-4000 (Opcional) 30
Contador de Hectareas Digital SPDE 5000 (Opcional) 31
Líneas de Siembra 32
Tabla Líneas de Siembra 33
Línea con Rueda Compactadora "V" (Especial) 34
Tabla Línea con Rueda Compactadora "V" (Especial) 35-36
Línea C/Disco Cortador Estriado 17" C/Rueda Compactadora "V" Friso 40mm(Especial) 37
Tabla Línea C/Disco Cortador Estriado 17" C/Rueda Compactadora "V" Friso 40mm(Especial) 38-39
Línea C/Disco Cortador Estriado 17" C/Rueda Compactadora "V" Triplice 40
Tabla Línea C/Disco Cortador Estriado 17" C/Rueda Compactadora "V" Triplice 41-42
Línea C/Rueda Compactadora Lisa/Côncava 43
Tabla Línea C/Rueda Compactadora Lisa/Côncava 44-45
Línea C/Rueda Compactadora Côncava C/Soporte Regulador 46
Tabla Línea C/Rueda Compactadora Côncava C/Soporte Regulador 47
Carro especial para fertilizantes/semillas de doble disco derecho/izquierdo (descentrado) 48
Línea C/Rueda Compactadora Côncava C/Soporte Regulador Mayor 49
Tabla Línea C/Rueda Compactadora Côncava C/Soporte Regulador Mayor 50
Línea C/Disco Cortador Estriado 17" C/Rueda Compactadora Côncava C/Soporte Regulador 51
Tabla Línea C/Disco Cortador Estriado 17" C/Rueda Compactadora Côncava C/Soporte Regulador 52-53
Línea C/Rueda Compactadora Convexa C/Friso 40mm (Especial) 54
Tabla Línea C/Rueda Compactadora Convexa C/Friso 40mm (Especial) 55-56
Línea C/Rueda Compactadora Convexa C/Soporte Regulador 57
Tabla Línea C/Rueda Compactadora Convexa C/Soporte Regulador 58-59
Línea C/Rueda Compactadora Convexa C/Soporte Regulador Mayor - Friso 40mm 60
Tabla Línea C/Rueda Compactadora Convexa C/Soporte Regulador Mayor - Friso 40mm 61
Línea C/Rueda Compactadora de Hierro(Especial) 62
Tabla Línea C/Rueda Compactadora de Hierro(Especial) 63-64
Línea C/Disco Cortador Liso C/Rueda Compactadora de Hierro - Friso 40mm(Especial) 65
Tabla Línea C/Disco Cortador Liso C/Rueda Compactadora de Hierro - Friso 40mm(Especial) 66-67
Carrito Completo de la Rueda Compactadora "V" 68
Carrito de la Rueda de Profundidad y Rueda "V"(Excêntrico) 69
Tabla Carrito de la Rueda de Profundidad y Rueda "V"(Excêntrico) 70
Carrito Completo de la Rueda Compactadora Lisa/Côncava/Convexa 71
Carrito de la Rueda de Profundidad C/Soporte Regulador 72
Carrito Completo de la Rueda Compactadora Convexa 73
Carrito Mayor de la Rueda de Profundidad Convexa C/Soporte Regulador 74
Carrito de la Rueda Compactadora de Hierro 75
Conjunto Mecânico de Transporte Lateral (Opcional) P/ 3000/4000/5000 76
Conjunto Semi-Hidráulico de Transporte Lateral (Opcional) P/ 4000/5000 77
Tabla Conjunto Semi-Hidráulico de Transporte Lateral (Opcional) P/ 4000/5000 78
Cilindro del Transporte Lateral 79
Calcomanias - Depósitos 80
Calcomanias - Depósitos 81
Adesivos - Montante 82

• Chasís Funcional

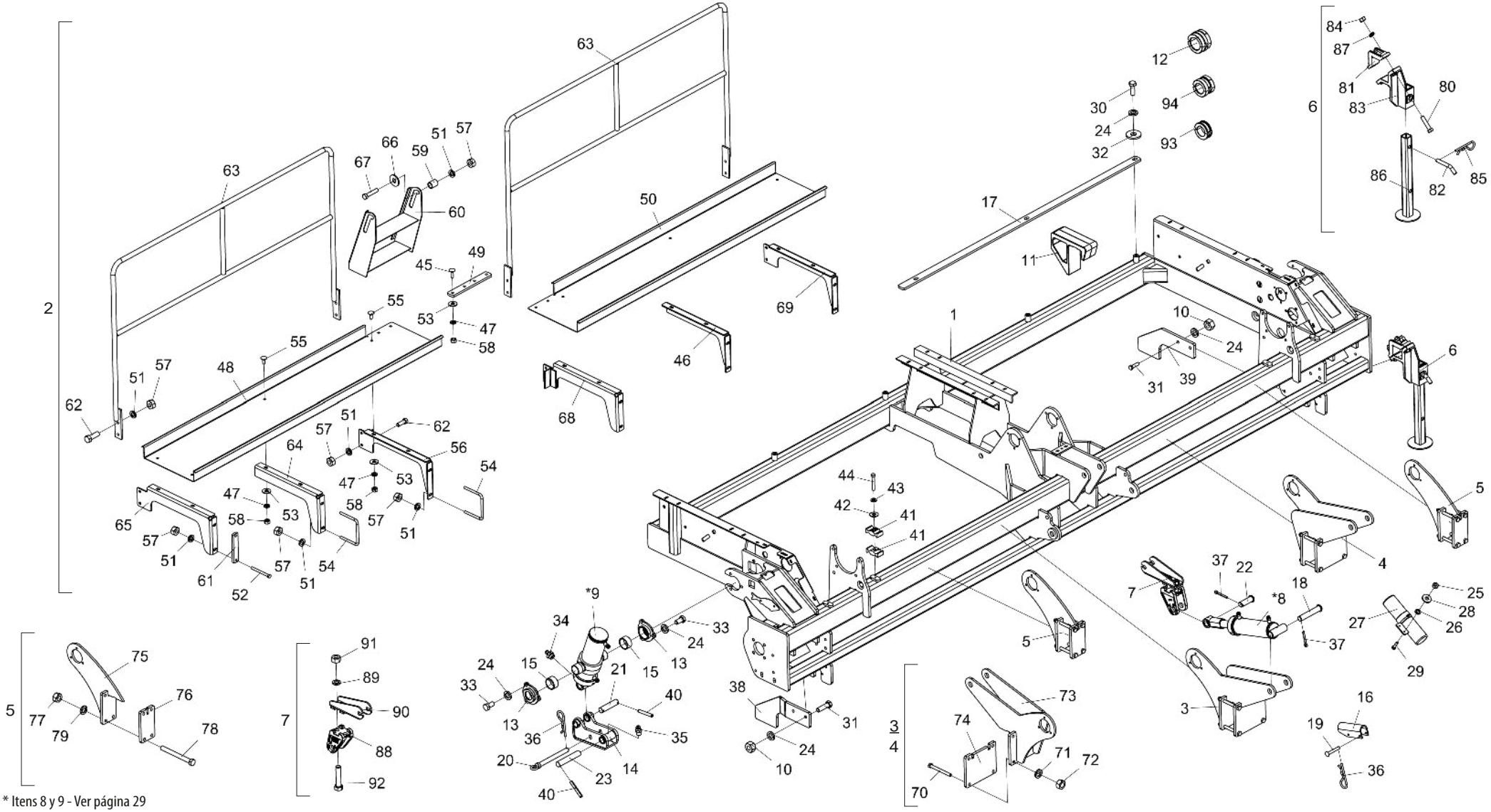

* Itens 8 y 9 - Ver página 29

• Tabla Chasís Funcional

Item	Código	Descripción del producto	Todos	SPDE 3000	SPDE 4000	SPDE 5000
1	5404010152-0	Chasi Spde-3000		1		
1	5404010153-8	Chasi Spde-4000			1	
1	5404010154-6	Chasi Spde-5000				1
2	5440010876-8	Plataforma Completa Spde/Spdet-3000		1		
2	5440010877-6	Plataforma Completa Spde/Spdet-4000			1	
2	5440010875-0	Plataforma Completa Para Caja Plástica Spde/Spdet-5002				1
3	5530011492-9	Soporte Izquierdo De Regulacion Del Piston	1			
4	5530011491-0	Soporte Derecho De Regulacion Del Piston	1			
6	5530030118-4	Soporte De Apoyo De 540Mm	2			
7	5252010119-5	Enganche Del Piston Completo	2			
*8	6020055703-7	Cilindro Hidraulico "D.A" Ø1.5/8" X Ø3.1/4" X 200Mm(Curso) X 492Mm(Cerrado)	2			
*9	6020055734-7	Cilindro Hidraulico "D.A" Ø2" X Ø4" X 180Mm(Curso) X 184,6Mm(Cerrado)	2			
10	6020310760-1	Tuerca Sextavada 5/8" 11F Unc Gr5 Ch.1.1/16" Alt.15,00Mm	4			
11	6010601211-6	Contrapeso		16	20	24
12	5348050012-8	Limitador Completo Ø51 X 49,5Mm	4			
13	5284010041-3	Brida Del Soporte Del Piston	4			
14	5530011519-4	Soporte De Fijacion	2			
15	5080010389-1	Buje De Bronze De La Flange	4			
16	5558040007-7	Traba Del Pistón De 190Mm	2			
17	5040010202-0	Barra De 2" X 1/2" X 1316Mm		2		
17	5040010200-4	Barra De 51 X 1656 X 12,5Mm			2	
17	5040010201-2	Barra De 2" X 1/2" X 1996Mm				2
18	5432010152-5	Perno Cabeza Francesa Ø30,53 X 155Mm	2			
19	6020310421-1	Perno Cab.Francesa Ø9,8 X 61Mm	4			
20	5432010174-6	Perno De Traba De Ø7/8" X 160Mm	2			
21	5432010177-0	Perno Liso De Ø1.1/4" X 119Mm	2			
22	6020310665-6	Perno Cabeza Francesa Ø30,53 X 85mm	2			
23	5432010178-9	Perno Liso De Ø1.1/4" X 177,5Mm	2			
24	6020010412-1	Arandela De Presión 5/8" Media Industrial		24	26	26
25	6020311257-5	Tuerca Sextavada M6 X 1,00 Ma Cl8 Ch.10Mm Alt.5,00Mm	2			
26	6020010122-0	Arandela De Presión M6 Media	2			
27	6020050642-4	Contentor Para Manual De Instrucciones	1			
28	5024010161-8	Arandela Lisa De Ø7 X Ø18 X 2,00Mm	2			
29	6020310027-5	Tornillo Cab.Sextavada M6 X 1,00 X 25Mm Cl8.8 Rt	2			
30	6020310179-4	Tornillo Cab.Sextavada 5/8" X 1.3/4" 11F Unc1A Gr5 Rt		4	6	6
31	6020311075-0	Tornillo Cab.Sextavada 5/8" X 2.1/4" 11F Unc1A Gr5 Rp	4			
32	5024010298-3	Arandela Lisa De Ø17 X Ø44 X 4,75Mm(Zincada)		4	6	6
33	6020310433-5	Tornillo Cab.Sextavada 5/8" X 1.1/4" 18F Unf1A Gr5 Rt	12			
34	6020130108-7	Grasero 1/8"	2			
35	6020130100-1	Grasero 1/4"	2			
36	6020390308-4	Traba Nma - Tipo "R" De Ø4,5 X 80Mm (455)	6			
37	6020050106-6	Contraperno 3/16" X 1.1/2"	4			
38	5048010039-2	Amortiguador Derecho De Las Líneas	1			
39	5048010038-4	Amortiguador Izquierdo De Las Líneas	1			
40	6020311252-4	Perno Elastico Pesado Ø8 X 55Mm (Seeger Reno 701.193)	6			
41	6020010723-6	Abrazadera			8	8
42	5024010075-1	Arandela Lisa De Ø10,3 X Ø25 X 2,00Mm	4			
43	6020010406-7	Arandela De Presión 3/8" Media Industrial	4			
44	6020311037-8	Tornillo Cab.Sextavada 3/8" X 2.1/2" 16F Unc1A Gr2 Rp			4	4
45	6020311090-4	Tornillo Cab.Francesa 3/8" X 1.1/4" 16F Unc1A Gr2 Rp	4			
46	5530014801-7	Soporte Central Izquierdo De La Plataforma			1	1
47	6020010406-7	Arandela De Presión 3/8" Media Industrial		12	16	16
48	5136011934-7	Chapa Derecha Da Plataforma Spd-E 3000		1		
48	5136011936-3	Chapa Derecha Da Plataforma Spd-E 4000			1	

Item	Código	Descripción del producto	Todos	SPDE 3000	SPDE 4000	SPDE 5000
48	5136011938-0	Chapa Derecha Da Plataforma Spd-E 5000				1
49	5136011940-1	Chapa De Fijación	1			
50	5136011935-5	Chapa Izquierda Da Plataforma Spd-E 3000		1		
50	5136011937-1	Chapa Izquierda Da Plataforma Spd-E 4000			1	
50	5136011939-8	Chapa Izquierda Da Plataforma Spd-E 5000				1
51	6020010410-5	Arandela De Presión 1/2" Media Industrial		16	20	20
52	6020310208-1	Tornillo Cab.Sextavada 1/2" X 5.1/2" 12F W Gr5 Rp	4			
53	5024010075-1	Arandela Lisa De Ø10,3 X Ø25 X 2,00Mm		12	16	16
54	5068010089-3	Abrazadera De 1/2" X 132,5 X 166Mm		2	4	4
55	6020311160-9	Tornillo Cab.Francesa 3/8" X 1" 16F Unc1A Gr2 Rt		8	12	12
56	5530014803-3	Soporte Central Izquierdo De La Plataforma	1			
57	6020310754-7	Tuerca Sextavada 1/2" 12F W Gr5 Ch.7/8" Alt.12,00Mm		16	20	20
58	6020310746-6	Tuerca Sextavada 3/8" 16F Unc Gr5 Ch.9/16" Alt.8,50Mm		12	16	16
59	5080020100-1	Buje De Ø14 X Ø17,94 X 24Mm	2			
60	5259010002-1	Escalera De 2 Pasos	1			
61	5136011941-0	Chapa De Fijación	2			
62	6020312001-2	Tornillo Cab.Sextavada 1/2" X 1.1/2" 12F W Gr5 Rt	6			
63	5196010163-8	Pasamano De La Plataforma		2		
63	5196010164-6	Pasamano De La Plataforma			2	
63	5196010165-4	Pasamano De La Plataforma				2
64	5530014802-5	Soporte Central Derecho De La Plataforma			1	1
65	5530014799-1	Soporte Derecho de la Plataforma	1			
66	5024010068-9	Arandela Lisa De Ø13,3 X Ø35,5 X 3,00Mm	2			
67	6020312300-3	Tornillo Cab.Sextavada 1/2" X 2.1/2" 12F W Gr5 Rp	2			
68	5530014805-0	Soporte Central Derecho De La Plataforma	1			
69	5530014800-9	Soporte Izquierdo de la Plataforma	1			
70	6020310073-9	Tornillo Cab.Sextavada M16 X 2,00 X 160Mm Cl8.8 Rp	8			
71	6020010124-6	Arandela De Presión M16 Media	8			
72	6020310818-7	Tuerca Sextavada M16 X 2,00 Ma Cl8 Ch.24Mm Alt.13,00Mm	8			
73	5530140052-6	Soporte Derecho De Regulacion Del Piston	1			
73	5530140053-4	Soporte Izquierdo Del Piston	1			
74	5136010332-7	Chapa Del Soporte De Regulaje	2			
75	5530140054-2	Soporte De Fijacion Del Piston	2			
76	5136010334-3	Chapa De 210 X 113,5 X 5/8"	2			
77	6020310818-7	Tuerca Sextavada M16 X 2,00 Ma Cl8 Ch.24Mm Alt.13,00Mm	8			
78	6020310073-9	Tornillo Cab.Sextavada M16 X 2,00 X 160Mm Cl8.8 Rp	8			
79	6020010124-6	Arandela De Presión M16 Media	8			
80	6020311098-0	Tornillo Cab.Sextavada 3/4" X 3.1/2" 10F Unc1A Gr5 Rp	4			
81	6010600770-8	Abrazadera	2			
82	5432020032-9	Perno "L" Ø3/4" X 94Mm Con Inclinacion 40G	2			
83	6010601107-1	Soporte De Fijacion De Apoyo	2			
84	6020310770-9	Tuerca Sextavada 3/4" 10F Unc Gr5 Ch.1.7/32" Alt.18,50Mm	4			
85	6020390308-4	Traba Nma - Tipo "R" De Ø4,5 X 80Mm (455)	2			
86	5530030115-0	Soporte De Apoyo De 540Mm	2			
87	6020010414-8	Arandela De Presión 3/4" Media Industrial	4			
88	5252010050-4	Enganche Del Piston	2			
89	6020010414-8	Arandela De Presión 3/4" Media Industrial	4			
90	5530420142-7	Soporte De La Resorte Completo	2			
91	6020310770-9	Tuerca Sextavada 3/4" 10F Unc Gr5 Ch.1.7/32" Alt.18,50Mm	4			
92	6020311098-0	Tornillo Cab.Sextavada 3/4" X 3.1/2" 10F Unc1A Gr5 Rp	4			
93	5348050006-3	Limitador De 42 X 25Mm Completo	2			
94	5348050009-8	Limitador De 42 X 49.5Mm Completo	2			

• Sistema de Transmisión

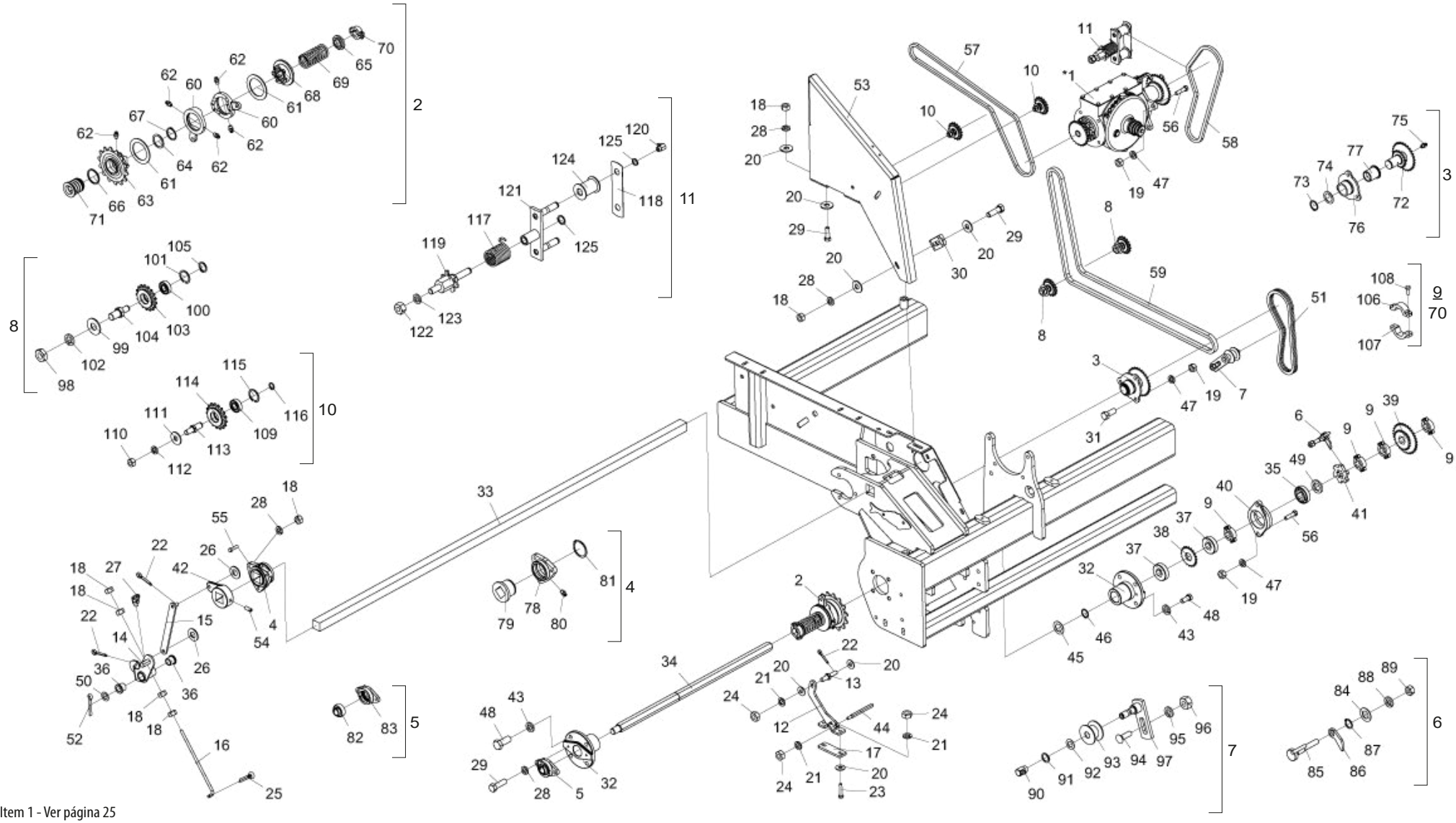

* Item 1 - Ver página 25

• Tabla Sistema de Transmisión

Item	Código	Descripción del producto	Todos	SPDE 3000	SPDE 4000	SPDE 5000
*1	5092010610-0	Caja de Velocidad Izquierda (Abono)	1			
*1	5092010609-6	Caja de Velocidad Derecha (Abono)	1			
2	5132010027-9	Catraca Derecha Completa	1			
2	5132010021-0	Catraca Completa	1			
3	5204010313-9	Maza Completo De La Transmision (Spd-E)	2			
4	5204010306-6	Maza Del Eje Completo	6			
5	5368010422-7	Cojinete Auto Compensador Gy1100 Krrb De Ø1"	2			
6	5558010245-9	Traba Izquierda De La Cruzeta Completa	1			
6	5558010246-7	Traba Derecha De La Cruzeta Completa	1			
7	5268010141-8	Tensor De Cadena Completo	2			
8	5268010808-0	Tensor Con Engranaje De 17 Dientes (Asa 40) R.3/4" Completo	4			
9	5460010007-9	Traba Del Eje Completa	8			
10	5268010807-2	Tensor Con Engranaje De 17 Dientes (Asa 40) R.1/2" Completa	4			
11	5268010221-0	Tensor Izquierdo Completo	1			
11	5268010222-8	Tensor Derecho Completo	1			
12	5530018177-4	Soporte de Fijación	2			
13	5432010639-0	Perno Del Desarme De La Catraca	2			
14	5008010248-5	Palanca Izquierda Da Catraca	1			
14	5008010249-3	Palanca Derecha Da Catraca	1			
15	5072011703-4	Brazo De Desarme De La Catraca	2			
16	5484010151-0	Regulador De Lo Desarme De La Carraca	2			
17	5136016272-2	Chapa de Fijación del Soporte	2			
18	6020310746-6	Tuerca Sextavada 3/8" 16F Unc Gr5 Ch.9/16" Alt.8,50Mm	38			
19	6020310756-3	Tuerca Sextavada 1/2" 12F W Gr5 Ch.3/4" Alt.11,00Mm	16			
20	5024010075-1	Arandela Lisa De Ø10,3 X Ø25 X 2,00Mm		28	32	32
21	6020010394-0	Arandela De Presión M10 Media	8			
22	6020050099-0	Contraperno 1/8" X 3/4"	6			
23	6020310269-3	Tornillo Cab.Sextavada M10 X 1,50 X 55Mm Cl8.8 Rt	4			
24	6020310822-5	Tuerca Sextavada M10 X 1,50 Ma Cl8 Ch.17Mm Alt.8,00Mm	8			
25	6020050104-0	Contraperno 3/16" X 1"	2			
26	5024010162-6	Arandela Lisa De Ø13 X Ø26 X 2,00Mm	4			
27	6020130104-4	Grasero 1/4"	2			
28	6020010406-7	Arandela De Presión 3/8" Media Industrial		32	36	36
29	6020310026-7	Tornillo Cab.Sextavada 3/8" X 1.1/4" 16F Unc1A Gr5 Rt	16			
30	5136013871-6	Chapa de Fijación de la Protección	2			
31	6020310051-8	Tornillo Cab.Sextavada 1/2" X 1.1/4" 12F W Gr5 Rt	6			
32	5284010040-5	Brida Del Soporte De La Rueda	4			
33	5232010701-6	Eje De 1.1/2" X 1420Mm		1		
33	5232010696-6	Eje De 1.1/2" X 1760Mm			1	
33	5232010699-0	Eje De 1.1/2" X 2100Mm				1
33	5232010702-4	Eje De 1.1/2" X 1495Mm		1		

Item	Código	Descripción del producto	Todos	SPDE 3000	SPDE 4000	SPDE 5000
33	5232010697-4	Eje De 1.1/2" X 1835Mm			1	
33	5232010700-8	Eje De 1.1/2" X 2175Mm				1
34	5232010698-2	Eje Hexagonal 1.1/4" X 900Mm	2			
35	6020250116-0	Cojinete Auto Compensador F-110949	2			
36	5080010840-0	Buje De Ø22,5 X Ø38 X 28Mm	4			
37	6020030091-5	Buje Con Agujero Hexagonal 1.1/4" De Ø70 X 20Mm	4			
38	5256010103-1	Engranaje De 20 Dientes	2			
39	5256010056-6	Engranaje De 20/31 Dientes Completa Con Agujero Hexagonal 1.1/4"	2			
40	6020250419-4	Cojinete De Hierro Fund Tipo Flange Cjt-07 P/Grasero 1/8" 28F (Frm)	2			
41	5200010005-6	Cruceta	2			
42	5072060004-5	Brazo Derecho Del Desarme De La Catraca	1			
42	5072060005-3	Brazo Izquierdo Del Desarme De La Catraca	1			
43	6020010412-1	Arandela De Presión 5/8" Media Industrial	14			
44	5232011967-7	Eje Hexagonal 1/2" X 130Mm	2			
45	5024010490-0	Arandela Con Agujeros Hexagonal De Ø32Mm	2			
46	6020010264-1	Anillo De Retencion E-32 G501-032-01	2			
47	6020010410-5	Arandela De Presión 1/2" Media Industrial	16			
48	6020310434-3	Tornillo Cab.Sextavada 5/8" X 1.1/2" 18F Unf1A Gr5 Rt	16			
49	5024010406-4	Arandela Lisa Sextavada 32 X Ø55 X 6,30Mm	2			
50	5024010137-5	Arandela Lisa De Ø23 X Ø38 X 2,00Mm	2			
51	6020050140-6	Cadena Asa 40 65 Eslabones + Enmienda	2			
52	6020050106-6	Contraperno 3/16" X 1.1/2"	2			
53	5464010596-0	Protección Lateral Derecha del Chasís	1			
53	5464010597-9	Protección Lateral Izquierda del Chasís	1			
54	6020310114-0	Tornillo Allen S/C 1/2" X 1.1/4" 12F W Cl12.9 Rt(Fosfatizado)	2			
55	6020311029-7	Tornillo Cab.Sextavada 3/8" X 1.1/2" 16F Unc1A Gr5 Rt	6			
55	6020311034-3	Tornillo Cab.Sextavada 3/8" X 1.3/4" 16F Unc1A Gr2 Rp	12			
56	6020310049-6	Tornillo Cab.Sextavada 1/2" X 2" 12F W Gr5 Rp	10			
57	6020050285-2	Cadena Asa 40 126 Eslabones + Reducion	2			
58	6020051042-1	Cadena Asa 40 89 Eslabones + Enmienda	2			
59	6020051091-0	Cadena Asa 40 200 Eslabones + Reducion	2			
60	5526010034-2	Separador De La Catraca	4			
61	5024010542-7	Arandela Lisa De Ø77 X Ø108 X 3,00Mm	4			
62	6020130100-1	Grasero 1/4"	10			
63	5256010466-9	Engranaje 14 Y 6 Dientes De La Catraca Derecha	1			
63	5256010267-4	Engranaje De 14 Y 6 Dientes De La Catraca Izquierda	1			
64	5024010544-3	Arandela Lisa De Ø47 X Ø59,2 X 2,00Mm	2			
65	5024010543-5	Arandela Lisa De Ø46,2 X Ø60 X 12,50Mm	2			
66	5024010541-9	Arandela Lisa De Ø55,5 X Ø63,5 X 3,00Mm	2			
67	6020010272-2	Anillo De Retencion E-46 G501-046-01	2			
68	5256010465-0	Engranaje Interna De La Catraca Derecha	1			

• Tabla Sistema de Transmisión

Item	Código	Descripción del producto	Todos	SPDE 3000	SPDE 4000	SPDE 5000
68	5256010268-2	Engranaje Interna De La Catraca Izquierda	1			
69	6020250573-5	Resorte Da Catraca	2			
70	5460010007-9	Traba Del Eje Completa	2			
71	5080010935-0	Buje Sextavada De 1.1/4"	2			
72	5256010114-7	Engranaje De 29/17 Dientes Completa	2			
73	6020010307-9	Anillo De Retencion E-36 G501-036	2			
74	5024010374-2	Arandela Lisa De Ø36 X Ø52 X 1,50Mm(Inox)	2			
75	6020130100-1	Grasero 1/4"	2			
76	5204010312-0	Maza De La Transmision	2			
77	5080010555-0	Buje De Bronze	2			
78	5204060004-3	Maza Del Eje De Profundidad	6			
79	5080010013-2	Buje Del Eje	6			
80	6020130100-1	Grasero 1/4"	6			
81	6020011020-2	Anillo De Retencion E-65 (G-501-065-01)	6			
82	6020350081-8	Rodamiento Gy-1100 Krrb	2			
83	5368010499-5	Cojinete De Fijación	2			
84	5024010059-0	Arandela Lisa De Ø16,5 X Ø29 X 1,21Mm	2			
85	5432010175-4	Perno De Traba Del Gatilho	2			
86	5558050016-0	Traba De La Cruzeta	2			
87	6020010252-8	Anillo De Retencion E-16 G501-016-01	2			
88	6020010410-5	Arandela De Presión 1/2" Media Industrial	2			
89	6020310754-7	Tuerca Sextavada 1/2" 12F W Gr5 Ch.7/8" Alt.12,00Mm	2			
90	6020130112-5	Grasero 1/8"	2			
91	6020010252-8	Anillo De Retencion E-16 G501-016-01	2			
92	5024010059-0	Arandela Lisa De Ø16,5 X Ø29 X 1,21Mm	2			
93	6020350849-5	Polea Del Tensor	2			
94	6020311175-7	Tornillo Cab.Francesa 1/2" X 1.5/8" 12F W Gr2 Rt	2			
95	6020010410-5	Arandela De Presión 1/2" Media Industrial	2			
96	6020310754-7	Tuerca Sextavada 1/2" 12F W Gr5 Ch.7/8" Alt.12,00Mm	2			
97	5268010142-6	Tensor De Cadena Suelto	2			
98	6020310784-9	Tuerca Sextavada 3/4" 10F Unc Gr5 Ch.1.1/4" Alt.11,00Mm	4			
99	5024010142-1	Arandela Lisa De Ø20,3 X Ø46,5 X 3,00Mm	4			
100	6020350015-0	Rodamiento 6202 2Rs Ddu	4			
101	6020010284-6	Anillo De Retencion I-35 G502-035-01	4			
102	6020010414-8	Arandela De Presión 3/4" Media Industrial	4			
103	5256010366-2	Engranaje De 17 Dientes Completa (Asa 40)	4			
104	5232011563-9	Eje De Fijacion Del Tensor Rosca 3/4"	4			
105	6020010250-1	Anillo De Retencion E-15 G501-015-01	4			
106	5460010003-6	Traba Para Eje Hexagonal 1.1/4" Con Agujero Passante	10			
107	5460010004-4	Traba Para Eje Hexagonal 1.1/4" Agujero Con Rosca	10			
108	6020310016-0	Tornillo Cab.Sextavada 1/4" X 3/4" 20F Unc1A Gr5 Rt	20			

Item	Código	Descripción del producto	Todos	SPDE 3000	SPDE 4000	SPDE 5000
109	6020350015-0	Rodamiento 6202 2Rs Ddu	4			
110	6020310756-3	Tuerca Sextavada 1/2" 12F W Gr5 Ch.3/4" Alt.11,00Mm	4			
111	5024010068-9	Arandela Lisa De Ø13,3 X Ø35,5 X 3,00Mm	4			
112	6020010410-5	Arandela De Presión 1/2" Media Industrial	4			
113	5232011562-0	Eje De Fijacion Del Tensor R.1/2"	4			
114	5256010366-2	Engranaje De 17 Dientes Completa (Asa 40)	4			
115	6020010284-6	Anillo De Retencion I-35 G502-035-01	4			
116	6020010250-1	Anillo De Retencion E-15 G501-015-01	4			
117	6020250218-3	Resorte Helicoidal Ø38 X Ø46 X 67Mm	1			
117	6020250219-1	Resorte Helicoidal Ø38 X Ø46 X 67Mm	1			
118	5136020627-4	Chapa Frontal Del Esticador	2			
119	5232010628-1	Eje Izquierdo Del Tensor	1			
119	5232010629-0	Eje Derecho Del Tensor	1			
120	6020130112-5	Grasero 1/8"	4			
121	5268010146-9	Tensor De Cadena Suelto	2			
122	6020310760-1	Tuerca Sextavada 5/8" 11F Unc Gr5 Ch.1.1/16" Alt.15,00Mm	2			
123	6020010412-1	Arandela De Presión 5/8" Media Industrial	2			
124	5506010014-3	Roldana Del Tensor	4			
125	6020010252-8	Anillo De Retencion E-16 G501-016-01	6			

• Soporte de Elevación Completo

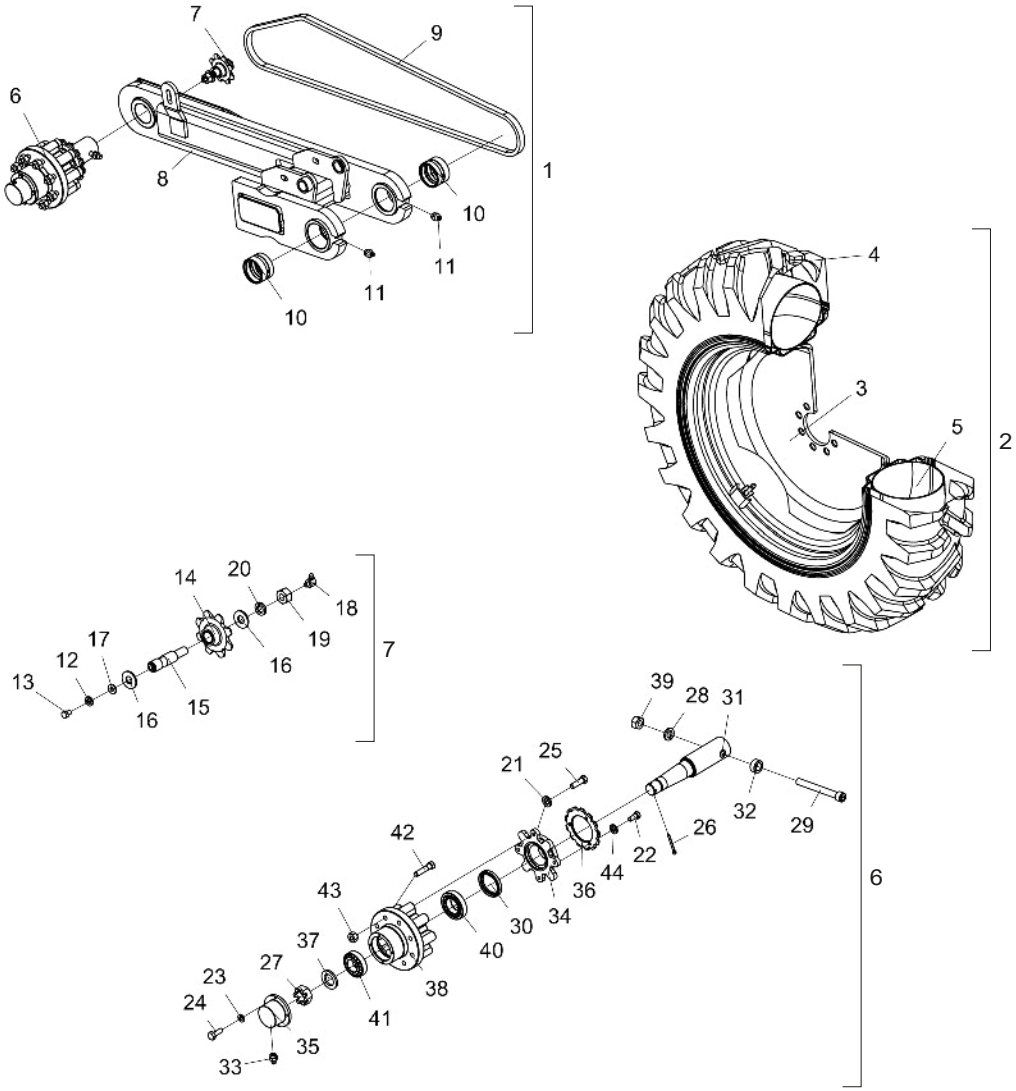

Item	Código	Descripción del producto	Todos	Derecho	Izquierdo
1	5530011515-1	Soporte Derecho De Levante Completo		1	
1	5530011516-0	Soporte Izquierdo De Levantamiento Completo			1
2	5498010100-5	Rueda Derecha Montada		1	
2	5498010101-3	Rueda Izquierda Montada			1
3	6020350423-6	Rueda W 9" X 28" P/Neumático 12.4.28	1		
4	6020050360-3	Camara De Aire 12.4 - 28 Tr	1		
5	6020310410-6	Neumático 12.4.28X06 Telas	1		
6	5232012433-6	Eje de la Rueda Completo	1		
7	5268010203-1	Tensor De Cadena Completo	1		
8	5530011517-8	Soporte Derecho De Articulacion (Spd-E)		1	
8	5530011518-6	Soporte Izquierdo De Articulacion (Spd-E)			1
9	6020050013-2	Cadena 2050 De 79 Eslabones + Enmienda	1		
10	5080010553-3	Buje De Bronce De La Flange	2		
11	6020130108-7	Grasero 1/8"	2		
12	6020010404-0	Arandela De Presión 5/16" Media Industrial	1		
13	6020311020-3	Tornillo Cab.Sextavada 5/16" X 1/2" 18F Unc1A Gr2 Rt	1		
14	5256010084-1	Engranaje De 8 Dientes Con Bronce	1		
15	5232010475-0	Eje Del Tensor Con Canal E Hueco	1		
16	5024010239-8	Arandela Lisa De Ø16,5 X Ø37 X 3,00Mm	2		
17	5024010073-5	Arandela Lisa De Ø8,5 X Ø20 X 2,00Mm	1		
18	6020130106-0	Grasero 1/4"	1		
19	6020310760-1	Tuerca Sextavada 5/8" 11F Unc Gr5 Ch.1.1/16" Alt.15,00Mm	1		
20	6020010412-1	Arandela De Presión 5/8" Media Industrial	1		
21	6020010406-7	Arandela De Presión 3/8" Media Industrial	4		
22	6020312020-9	Tornillo Cab.Sextavada 5/16" X 3/4" 18F Unc1A Gr5 Rt	3		
23	6020010402-4	Arandela De Presión 1/4" Media Industrial	4		
24	6020310016-0	Tornillo Cab.Sextavada 1/4" X 3/4" 20F Unc1A Gr5 Rt	4		
25	6020310026-7	Tornillo Cab.Sextavada 3/8" X 1.1/4" 16F Unc1A Gr5 Rt	4		
26	6020050116-3	Contraperno 1/4" X 2"	1		
27	5456020009-1	Tuerca Castillo 1.1/2" 12F	1		
28	6020010410-5	Arandela De Presión 1/2" Media Industrial	1		
29	6020310116-6	Tornillo Allen C/C 1/2" X 4.1/2" 12F W Cl12.9 Rp(Fosfatizado)	1		
30	6020350243-8	Retenedor Ø65,00 X Ø85,00 X 10,00Mm	1		
31	5232010694-0	Eje De La Rueda 323Mm	1		
32	5080020168-0	Buje De Ø13,49 X Ø7/8" X 10Mm	1		
33	6020130108-7	Grasero 1/8"	1		
34	5284030005-6	Brida De La Maza De La Rueda	1		
35	5538010019-2	Tapa De La Maza De La Rueda	1		
36	5256010260-7	Engranaje De 14 Dientes Con Agujero Central Ø86,3Mm	1		
37	5024010286-0	Arandela Lisa De Ø38,4 X Ø61 X 6,00Mm	1		
38	5204010111-0	Maza De La Rueda	1		
39	6020310756-3	Tuerca Sextavada 1/2" 12F W Gr5 Ch.3/4" Alt.11,00Mm	1		
40	6020350056-7	Rodamiento 32210	1		
41	6020350068-0	Rodamiento 32208	1		
42	6020310999-0	Tornillo Cab.Sextavada 9/16" X 2.1/2" 18F Unf1A Gr5 Rp(Recartilhado)(Fosfatizado)	8		
43	6020310806-3	Tuerca Sextavada Conica Doble De La Rueda 9/16" 18F Unf Gr5 Ch.1.1/16" Alt.20,00Mm	8		
44	6020010404-0	Arandela De Presión 5/16" Media Industrial	3		

• Depósito de Semilla y Abono SPDE 3000

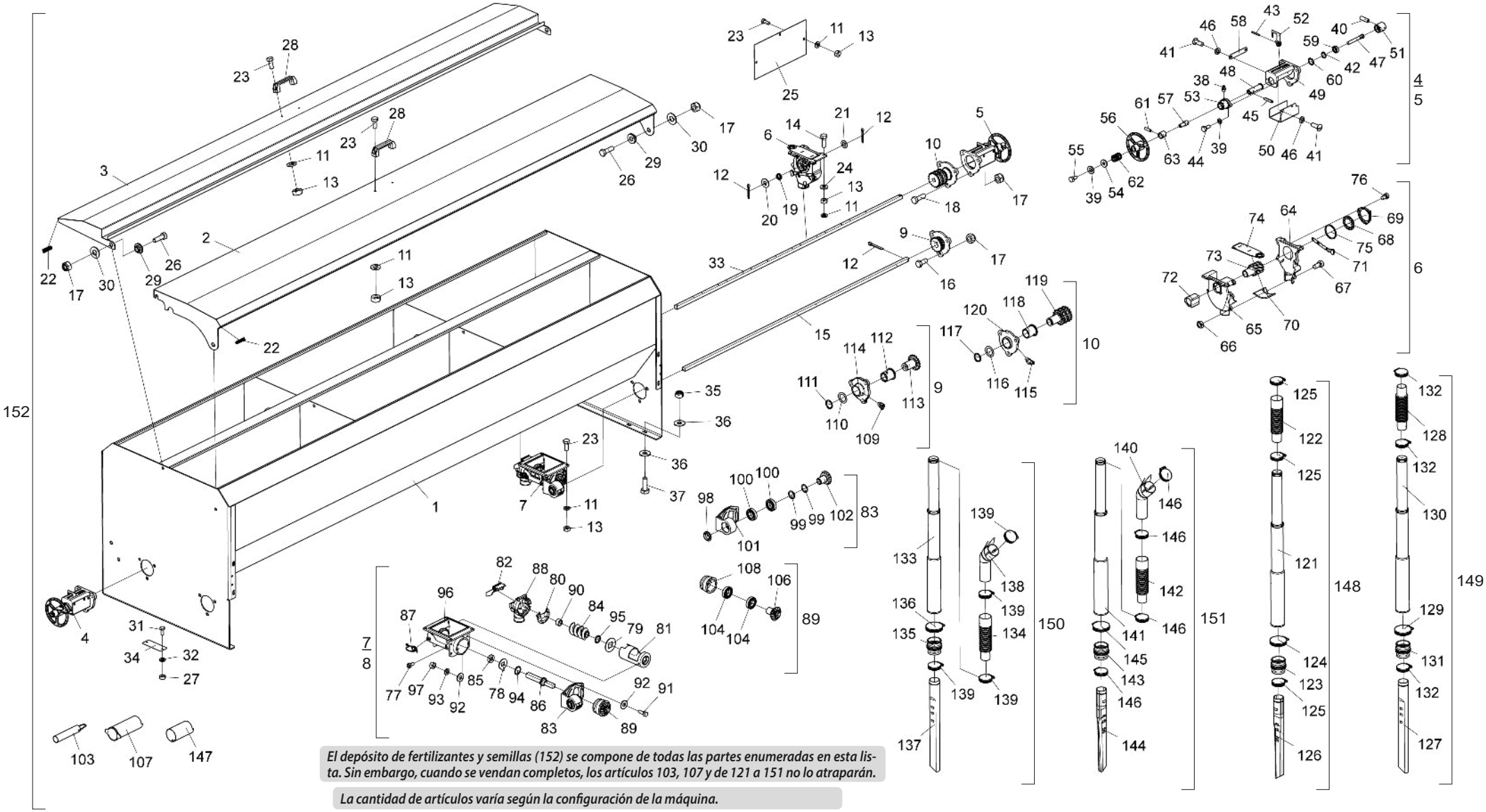

El depósito de fertilizantes y semillas (152) se compone de todas las partes enumeradas en esta lista. Sin embargo, cuando se vendan completos, los artículos 103, 107 y de 121 a 151 no lo atraparán.

La cantidad de artículos varía según la configuración de la máquina.

• Tabla Depósito de Semilla y Abono SPDE 3000

Item	Código	Descripción del producto	Todos
1	5208012776-6	Fertilizante y tanque de semillas 3000/7000	1
2	5538010340-0	Tapa de depósito de fertilizante SPDE 3000	1
3	5538010343-4	Tapa de tanque de semillas	1
4	5484010158-7	Regulador de Semillas Derecho Completo	1
5	5484010159-5	Regulador de semilla izquierda completo	1
6	6020072084-1	Dosificador de semillas (Amp 852.000)	16
7	6020051126-6	Conjunto de dosificación Fertisystem Auto-Lub AP/2D ng ME (Fertisystem 11110000)	16
9	5204010311-2	Eje completo de fertilizante	2
10	5204010383-0	Núcleo completo de eje de semilla	2
11	6020010434-2	Hidrolavadora de acero inoxidable de 5/16" media	150
12	6020050101-5	Pasador de Cotter 1/8" x 1" (Chapado en zinc blanco)	36
13	6020310730-0	Tuerca hexagonal de latón M8 x 1,25 Ma Ch.13mm Altura.6,50mm	150
14	6020310354-1	Tornillo de agujero hexagonal de acero inoxidable M8 x 1,25 x 25mm Cl 8,8 RT	64
15	5232010687-7	Eje de fertilizante Q.5/8" x 1500mm	2
16	6020310044-5	Tornillo hexagonal de acero inoxidable M12 x 1,75 x 30mm Ma RT (tuerca)	6
17	6020310847-0	Tuerca autocerrante hexagonal con nylon Low M12 x 1,75 Ma Cl8 Ch.19mm Altura.12,00mm	16
18	6020310152-2	Perno hexagonal M12 x 1,75 x 40mm Cl8.8 RT (Bicromado)	6
19	6020250252-3	Muelle helicoidal de compresión Ø23 x Ø28 x 24mm Alambre = Ø2,5mm	16
20	5024010083-2	Arandela plana Q17 X Ø43 x 3,00 mm	16
21	5024010368-8	Arandela de agujero plano Q17 X Ø36 x 2,50 mm	16
22	5048010025-2	Parachoques de plástico con refuerzo metálico "Plastcref de galón:Autotravi-06661	6
23	6020310170-0	Perno hexagonal M8 x 1,25 x 20mm Cl 8,8 RT	86
24	6020010431-8	Arandela plana de acero inoxidable Ø8,5 x Ø18 x 1,8 mm	64
25	5136010345-9	Placa divisora de fertilizantes y depósitos de semillas	6
26	6020310569-2	Tornillo hexagonal de acero inoxidable M12 x 1,75 x 40mm Ma RT (sin tuerca)	4
27	6020310362-2	Tuerca hexagonal de latón M6 x 1,00 Ma Ch. 10mm Altura. 5,00mm	4
28	6020010922-0	Asa de nylon PMC 594 - 132 x 32 mm	2
29	5080020484-1	Silentio Ø13.1 x Ø31.5 x 12.5mm	4
30	6020010432-6	Arandela plana de acero inoxidable Ø13,3 x Ø27 x 2,4 mm	4
31	6020310291-0	Tornillo de cabeza hexagonal M6 x 1.00 x 15mm Cl8.8 RT (Bicromado)	4
32	6020010122-0	Lavadora de presión media M6 (bicromática)	4
33	5232011851-4	Eje derecho de semilla de 1510 mm	2
34	5538010600-0	Tapa 44 x 119 x 1,21 mm	2
35	6020317435-0	Tuerca hexagonal autobloqueante baja con nylon M10 x 1,50 Ma Cl8 Ch.17mm Altura .10,00mm	8
36	5024010075-1	Arandela plana Ø10.3 x Ø25 x 2.00mm	16
37	6020317475-9	Tornillo de cabeza hexagonal M10 x 1,50 x 30mm Cl8.8 RT (Bicromado)	8
38	6020130100-1	Nipla de grasa 1/4" recta UNF - 28F Altura. 14mm Sext 5/16"	2
39	6020010402-4	Hidrolavadora 1/4" Medio Industrial (Bicromado)	6
40	6020312003-9	Tornillo Allen S/C 5/16" x 1" 18F UNC1A Cl12.9 RT (fosfatado)	2
41	6020310119-0	Rosca de rosca para máquina en la cabina. Ranura sencilla 3/16" x 1/2" 24F UNC1A GR5 RT	8
42	6020010250-1	Anillo de retención E-15 G501-015-01	2

Item	Código	Descripción del producto	Todos
43	6020310470-0	Pasador elástico pesado Ø3 x 24mm (Seeger Reno 701.062)	2
44	6020311001-7	Perno hexagonal 1/4" x 5/8" 20F UNC1A GR5 RT (Bicromado)	4
45	6020310502-1	Agulla elástica pesada Ø5 x 24 mm (Seeger Reno 701.136)	2
46	6020010400-8	Hidrolavadora 3/16" Media Industrial (Bicromática)	8
47	5232011655-4	Eje regulador de semillas	2
48	5232011662-7	Eje regulador de semillas	2
49	5530015695-8	Soporte de fijación del regulador	2
50	5464010385-2	Protección Correcta del Regulador de Semillas	1
50	5464010386-0	Protección del regulador de semilla izquierda	1
51	5080011452-4	Bushing del regulador de semillas	2
52	5530015670-2	Soporte de flecha de ajuste	2
53	5530015696-6	Soporte de montaje del volante	2
54	5024010161-8	Arandela plana Ø7 x Ø18 x 2,00mm	2
55	6020311000-9	Perno hexagonal 1/4" x 1/2" 20F UNC1A GR5 RT (Bicromado)	2
56	5484010160-9	Regulador de caja de semillas	2
57	5232011663-5	Eje de muelle	2
58	5136015357-0	Placa de ajuste de 50 a 0 mm	2
59	6020350887-8	Rodamiento rígido de bolas 6002 ZZ	2
60	6020011054-7	Anillo de retención I-032 G-502-032-01	2
61	6020312084-5	Clavija elástica pesada Ø5 x 18 mm (Seeger Reno 701.133)	4
62	6020250577-8	Muelle helicoidal de compresión Ø12.5 x Ø16.5 x 19mm Cable=Ø1.5mm	2
63	5080011496-6	Buje de empuje	2
64	6020058579-0	Cubierta menor (Amplificador 851.002)	16
65	6020058580-4	Mayor Cover (Amplificador 851.001)	16
66	6020317402-3	Tuerca hexagonal M6 (Amplificador 851.007)	96
67	6020317400-7	Tornillo M6 x 12mm (851.009 amperios)	96
68	6020015941-4	Arandela dentada (Amp 851.011)	16
69	6020058578-2	Cubierta de la arandela (Amp 851.012)	16
70	6020350964-5	Rampa de dosificación (Amp 851.004)	16
71	6020350965-3	Regulador de dosis (Amp 851.003)	16
72	6020030788-0	Buje con aletas (Amp 851.008)	16
73	6020350963-7	Rotor (851.014 amperios)	16
74	6020395083-0	Condensador (851.005 amperios)	16
75	6020015940-6	Anillo de grafito (Amplificador 851.010)	16
76	6020317401-5	Tornillo M5 x 8mm (Amp 851.013)	48
77	6020310295-2	Screw Cab. Hexagonal ranurado M8 x 1,25 x 16mm Cl 5,8 RT (Bicromado)	32
78	6020010504-7	Limpiadora de lavadoras (07000006)	16
79	6020010503-9	Arandela cuadrada de acero inoxidable (07000060)	16
80	6020390067-0	Cruce de Corte (07000017)	16
81	6020350530-5	Recubrimiento (07000003)	16
82	6020051127-4	Conjunto de tapa de boquilla Ng	16

• Tabla Depósito de Semilla y Abono SPDE 3000

Item	Código	Descripción del producto	Todos
83	6020250494-1	Juego de rodamientos Auto Lub (07100008)	16
84	6020370040-0	Worm S 2" Derecho Opcional (Fertisystem 300305002)	16
85	6020110095-2	Fieltro (07000023)	16
86	6020090686-4	Eje Ng (Fertisystem 200201038)	16
87	6020310680-0	Clip 0,70mm	32
88	6020030302-7	Boquilla (07000002)	16
89	5528011026-3	Sistema interno de rodamientos para conductores Fertisystem (450451001)	16
90	6020010230-7	Ring Lock (07000016)	16
91	6020310561-7	Screw Cab. Hex M8 X 1,25 x 25mm Cl 5,8 RT (fosfatado)	64
92	5024010073-5	Arandela plana Ø8.5 x Ø20 x 2.00mm	128
93	6020010404-0	Hidrolavadora 5/16" Medio Industrial (Bicromática)	64
94	6020010041-0	Anillo tórico 2-219 N3009-90Nbr (32,92)	16
95	6020010008-8	Junta tórica 2-209 N3006-90 Nbr (Ø17,04 x Ø3,53 mm)	16
96	6020051128-2	Cuerpo principal (07000001)	16
97	6020310454-8	Tuerca hexagonal M8 x 1,25 Ma Cl8 Ch.13mm Altura.6,5mm	64
98	6020310604-4	Protector de rodamientos (07000071)	16
99	5024010243-6	Arandela plana Ø30 X Ø39 x 0,91 mm	32
100	6020350006-0	Rodamiento de bolas de ranura profunda 6006 2Rs Ddu	32
101	6020250417-8	Cojinete Auto-Lub (07000070)	16
102	6020310580-3	Transmisión por piñón (07000072)	16
103	6020390092-1	Tubo de fijación "opcional" (FertiSystem 300303005)	-
104	6020350006-0	Rodamiento de bolas de ranura profunda 6006 2Rs Ddu	16
105	6020350320-5	Retenedor Ø30.00 x Ø52.00 x 8.00mm (Sabó 00952 Br)	16
106	6020310909-4	Piñón de transmisión (Fertisystem 200201036)	16
107	6020390093-0	Tubo de mantenimiento "Opcional" (FertiSystem 200201026)	-
108	6020030074-5	Bujes (07000014)	16
109	6020130104-4	Nipple de grasa 1/4" 45ºunf - 28F Sext 5/16"	2
110	5024010374-2	Arandela plana Ø36 x Ø52 x 1,50 mm (acero inoxidable)	2
111	6020010307-9	Anillo de retención E-36 G501-036	2
112	5080010548-7	Casquillo de bronce	2
113	5256010109-0	Engranaje de 17 dientes	2
114	5204010310-4	Buje del eje de fertilizante	2
115	5204010384-8	Cubo del eje semilla	2
116	5024010374-2	Arandela plana Ø36 x Ø52 x 1,50 mm (acero inoxidable)	2
117	6020010307-9	Anillo de retención E-36 G501-036	2
118	5080010552-5	Casquillo de bronce	2
119	5256010101-5	Transmisión de triple marcha 17 dientes	2
120	6020130104-4	Nipple de grasa 1/4" 45ºUNF - 28F Sext 5/16"	2
121	6020050666-1	Conductor telescópico (Ref.260 200 Ø5)	-
122	6020250483-6	Manguera Ø38 X Ø50.8 x 220mm	-
123	6020390844-2	Unión de goma Ø41 X Ø54 x 62 mm	-

Item	Código	Descripción del producto	Todos
124	6020010711-2	Cinta S/Fim Clamp 57-76 13/14mm	-
125	6020010706-6	Abrazadera Ø44 X Ø57 x 14,5 mm rosca sin fin de acero al carbono	-
126	6020030672-7	Pico distribuidor de 425mm	-
127	6020030671-9	Pico distribuidor de 470 mm	-
128	6020250484-4	Funda Ø38 X Ø38 X 220mm	-
129	6020010711-2	Cinta S/Fim Clamp 57-76 13/14mm	-
130	6020050666-1	Conductor telescópico (Ref.260 200 Ø5)	-
131	6020390844-2	Unión de goma Ø41 X Ø54 x 62 mm	-
132	6020010706-6	Abrazadera Ø44 X Ø57 x 14,5 mm rosca sin fin de acero al carbono	-
133	6020050666-1	Conductor telescópico (Ref.260 200 Ø5)	-
134	6020250483-6	Manguera Ø38 X Ø50.8 x 220mm	-
135	6020390844-2	Unión de goma Ø41 X Ø54 x 62 mm	-
136	6020010711-2	Cinta S/Fim Clamp 57-76 13/14mm	-
137	6020030671-9	Pico distribuidor de 470 mm	-
138	5272010010-0	Extensión de manguera semilla	-
139	6020010706-6	Abrazadera Ø44 X Ø57 x 14,5 mm rosca sin fin de acero al carbono	-
140	5272010014-2	Extensión de manguera para fertilizante / semilla	-
141	6020050666-1	Conductor telescópico (Ref.260 200 Ø5)	-
142	6020250483-6	Manguera Ø38 X Ø50.8 x 220mm	-
143	6020390844-2	Unión de goma Ø41 X Ø54 x 62 mm	-
144	6020030672-7	Pico distribuidor de 425mm	-
145	6020010711-2	Cinta S/Fim Clamp 57-76 13/14mm	-
146	6020010706-6	Abrazadera Ø44 X Ø57 x 14,5 mm rosca sin fin de acero al carbono	-
147	6020390091-3	Válvula de bloqueo "opcional" (FertiSystem 07000012)	-
148	5150010015-3	Conductor telescópico de fertilizante completo	-
149	5150010130-3	Conductor telescópico completo de semillas telescópicas	-
150	5150010131-1	Conductor telescópico de semilla con extensor completo	-
151	5150010026-9	Conductor telescópico de fertilizante con extensor completo	-
152	5208013003-1	SPDE Fertilizante y Caja Metálica del Tanque de Semillas 3000 Completa (FertiSystem Conductor)	1

• Depósito de Semilla y Abono SPDE 4000/5000

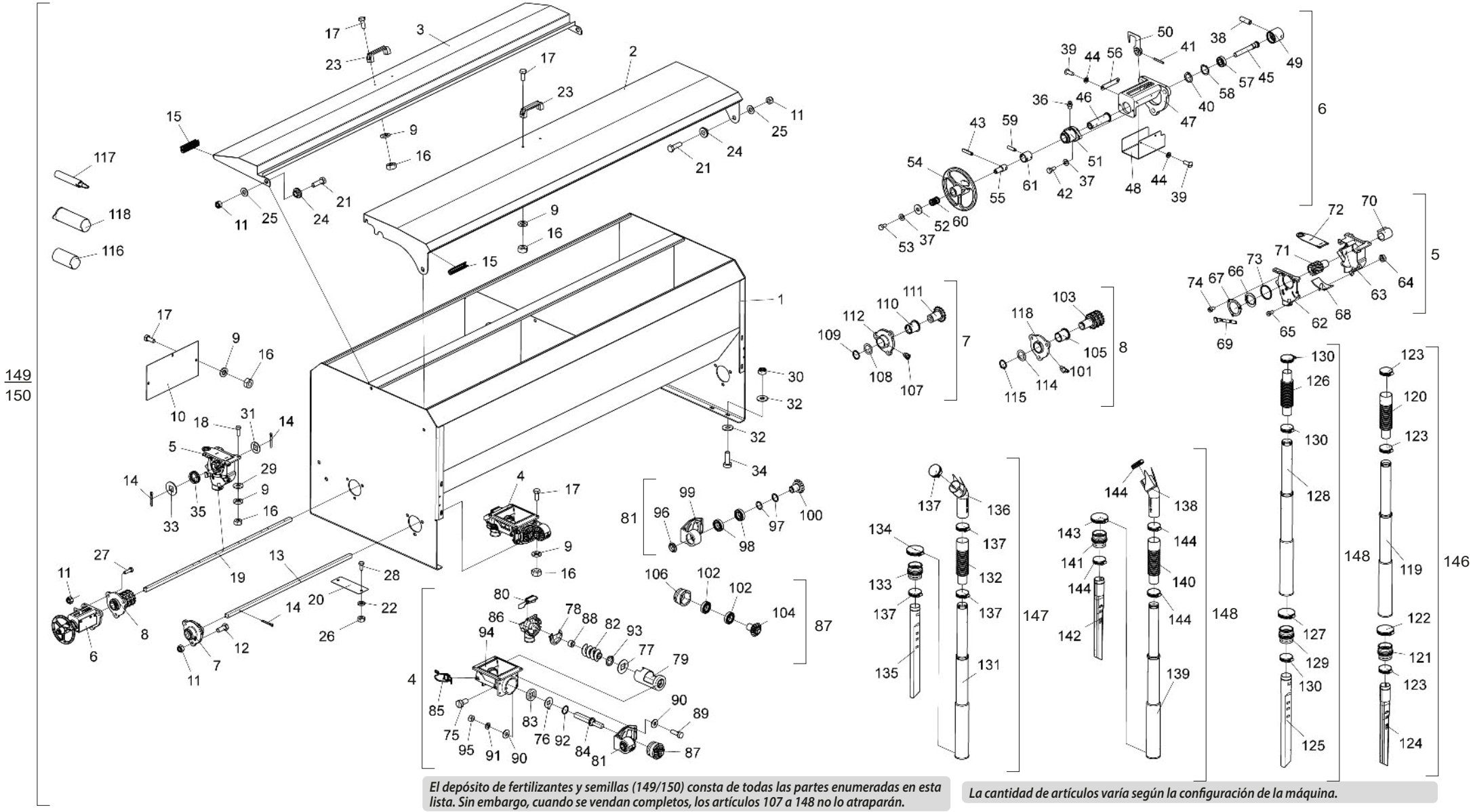

El depósito de fertilizantes y semillas (149/150) consta de todas las partes enumeradas en esta lista. Sin embargo, cuando se vendan completos, los artículos 107 a 148 no lo atraparán.

La cantidad de artículos varía según la configuración de la máquina.

• Tabla Depósito de Semilla y Abono SPDE 4000/5000

Item	Código	Descripción del producto	Todos	SPDE 4000	SPDE 5000
1	5208013013-9	Fertilizante y tanque de semillas SPDE 4000		2	
1	5208013022-8	Fertilizante y tanque de semillas SPDE 5000			2
2	5538010341-8	Tapa de depósito de fertilizante SPDE 4000		2	
2	5538010342-6	Tapa de tanque de fertilizante SPDE 5000			2
3	5538010344-2	Tapa de tanque de semillas SPDE 4000		2	
3	5538010345-0	Tapa de tanque de semillas SPDE 5000			2
4	6020058605-3	Conjunto de dosificación Fertisystem Auto-Lub AP/2E Ng MD (Fertisystem 11130000)		10	12
4	6020051126-6	Conjunto de dosificación Fertisystem Auto-Lub AP/2D ng ME (Fertisystem 11110000)		10	12
5	6020072084-1	Dosificador de semillas (Amp 852.000)		20	24
6	5484010158-7	Regulador de Semillas Derecho Completo	1		
6	5484010159-5	Regulador de semilla izquierda completo	1		
7	5204010311-2	Eje completo de fertilizante	2		
8	5204010383-0	Núcleo completo de eje de semilla	2		
9	6020010434-2	Hidrolavadora de acero inoxidable de 5/16" media		192	244
10	5136010345-9	Placa divisora de fertilizantes y depósitos de semillas	8		
11	6020310847-0	Tuerca autocerrante hexagonal con nylon Low M12 x 1,75 Ma Cl8 Ch.19mm Altura.12,00mm	20		
12	6020310044-5	Tornillo hexagonal de acero inoxidable M12 x 1,75 x 30mm Ma RT (tuerca)	6		
13	5232010688-5	Eje de fertilizante Q.5/8" X 1780mm		2	
13	5232010689-3	Eje de fertilizante Q.5/8" x 2120mm			2
14	6020050101-5	Pasador de Cotter 1/8" x 1" (Chapado en zinc blanco)		44	52
15	5048010025-2	Parachoques de plástico con refuerzo metálico "Plastcref de un galón: Autotravi-06661	12		
16	6020310730-0	Tuerca hexagonal de latón M8 x 1,25 Ma Ch.13mm Altura.6,50mm		192	244
17	6020310170-0	Perno hexagonal M8 x 1,25 x 20mm Cl 8,8 RT		112	128
18	6020310354-1	Tornillo de agujero hexagonal de acero inoxidable M8 x 1,25 x 25mm Cl 8,8 RT		80	96
19	5232011854-9	Eje de semilla de 1696 mm		2	
19	5232011856-5	Eje de semilla de 2019 mm			2
20	5538010600-0	Tapa 44 x 119 x 1,21 mm	4		
21	6020310569-2	Tornillo hexagonal de acero inoxidable M12 x 1,75 x 40mm Ma RT (sin tuerca)	8		
22	6020010122-0	Lavadora de presión media M6 (bicromática)	8		
23	6020010922-0	Asa de nylon PMC 594 - 132 x 32 mm	4		
24	5080020484-1	Silentio Ø13.1 x Ø31.5 x 12.5mm	8		
25	6020010432-6	Arandela plana de acero inoxidable Ø13,3 x Ø27 x 2,4 mm	8		
26	6020310362-2	Tuerca hexagonal de latón M6 x 1,00 Ma Ch. 10mm Altura. 5,00mm	8		
27	6020310152-2	Perno hexagonal M12 x 1,75 x 40mm Cl8.8 RT (Bicromado)	6		
28	6020310291-0	Tornillo de cabeza hexagonal M6 x 1.00 x 15mm Cl8.8 RT (Bicromado)	4		
29	6020010431-8	Arandela plana de acero inoxidable Ø8,5 x Ø18 x 1,8 mm		80	96
30	6020317435-0	Tuerca hexagonal autobloqueante baja con nylon M10 x 1,50 Ma Cl8 Ch.17mm Altura .10,00mm	16		
31	5024010368-8	Arandela de agujero plano Q17 X Ø36 x 2,50 mm		20	24
32	5024010075-1	Arandela plana Ø10.3 x Ø25 x 2.00mm	32		
33	5024010083-2	Arandela plana Q17 X Ø43 x 3,00 mm		20	24
34	6020317475-9	Tornillo de cabeza hexagonal M10 x 1,50 x 30mm Cl8.8 RT (Bicromado)	16		
35	6020250252-3	Muelle helicoidal de compresión Ø23 x Ø28 x 24mm Alambre = Ø2,5mm		20	24
36	6020130100-1	Nipla de grasa 1/4" recta UNF - 28F Altura. 14mm Sext 5/16"	2		
37	6020010402-4	Hidrolavadora 1/4" Medio Industrial (Bicromado)	6		
38	6020312003-9	Tornillo Allen S/C 5/16" x 1" 18F UNC1A Cl12.9 RT (fosfatado)	2		
39	6020310119-0	Rosca de rosca para máquina en la cabina. Ranura sencilla 3/16" x 1/2" 24F UNC1A GR5 RT	8		
40	6020010250-1	Anillo de retención E-15 G501-015-01	2		
41	6020310470-0	Pasador elástico pesado Ø3 x 24mm (Seeger Reno 701.062)	2		
42	6020311001-7	Perno hexagonal 1/4" x 5/8" 20F UNC1A GR5 RT (Bicromado)	4		
43	6020310502-1	Agulla elástica pesada Ø5 x 24 mm (Seeger Reno 701.136)	2		
44	6020010400-8	Hidrolavadora 3/16" Media Industrial (Bicromática)	8		
45	5232011655-4	Eje regulador de semillas	2		
46	5232011662-7	Eje regulador de semillas	2		
47	5530015695-8	Soporte de fijación del regulador	2		
48	5464010385-2	Protección Correcta del Regulador de Semillas	2		
48	5464010386-0	Protección del regulador de semilla izquierda	2		
49	5080011452-4	Bushing del regulador de semillas	2		
50	5530015670-2	Soporte de flecha de ajuste	2		
51	5530015696-6	Soporte de montaje del volante	2		
52	5024010161-8	Arandela plana Ø7 x Ø18 x 2,00mm	2		
53	6020311000-9	Perno hexagonal 1/4" x 1/2" 20F UNC1A GR5 RT (Bicromado)	2		
54	5484010160-9	Regulador de caja de semillas	2		
55	5232011663-5	Eje de muelle	2		
56	5136015357-0	Placa de ajuste de 50 a 0 mm	2		
57	6020350887-8	Rodamiento rígido de bolas 6002 ZZ	2		
58	6020011054-7	Anillo de retención I-032 G-502-032-01	2		
59	6020312084-5	Clavija elástica pesada Ø5 x 18 mm (Seeger Reno 701.133)	4		
60	6020250577-8	Muelle helicoidal de compresión Ø12.5 x Ø16.5 x 19mm Cable=Ø1.5mm	2		
61	5080011496-6	Buje de empuje	2		
62	6020058579-0	Cubierta menor (Amplificador 851.002)		20	24
63	6020058580-4	Mayor Cover (Amplificador 851.001)		20	24
64	6020317402-3	Tuerca hexagonal M6 (Amplificador 851.007)		120	144
65	6020317400-7	Tornillo M6 x 12mm (851.009 amperios)		120	144
66	6020015941-4	Arandela dentada (Amp 851.011)		20	24
67	6020058578-2	Cubierta de la arandela (Amp 851.012)		20	24
68	6020350964-5	Rampa de dosificación (Amp 851.004)		20	24
69	6020350965-3	Regulador de dosis (Amp 851.003)		20	24
70	6020030788-0	Buje con aletas (Amp 851.008)		20	24
71	6020350963-7	Rotor (851.014 amperios)		20	24
72	6020395083-0	Condensador (851.005 amperios)		20	24
73	6020015940-6	Anillo de grafito (Amplificador 851.010)		20	24
74	6020317401-5	Tornillo M5 x 8mm (Amp 851.013)		60	72
75	6020310295-2	Screw Cab. Hexagonal ranurado M8 x 1,25 x 16mm Cl 5,8 RT (Bicromado)		40	48
76	6020010504-7	Limpiadora de lavadoras (07000006)		20	24
77	6020010503-9	Arandela cuadrada de acero inoxidable (07000060)		20	24
78	6020390067-0	Cruce de Corte (07000017)		20	24
79	6020350530-5	Recubrimiento (07000003)		20	24
80	6020051127-4	Conjunto de tapa de boquilla Ng		20	24
81	6020250494-1	Juego de rodamientos Auto Lub (07100008)		20	24
82	6020370040-0	Worm S 2" Derecho Opcional (Fertisystem 300305002)		10	12
82	6020370258-5	Worm S 2" izquierda (Fertisystem 300305004)		10	12
83	6020110095-2	Fieltro (07000023)		20	24
84	6020090686-4	Eje Ng (Fertisystem 200201038)		20	24
85	6020310680-0	Clip 0,70mm		40	48

• Tabla Depósito de Semilla y Abono SPDE 4000/5000

Item	Código	Descripción del producto	Todos	SPDE 4000	SPDE 5000
86	6020030302-7	Boquilla (07000002)		20	24
87	5528011026-3	Sistema interno de rodamientos para conductores Fertisystem (450451001)		20	24
88	6020010230-7	Ring Lock (07000016)		20	24
89	6020310561-7	Screw Cab. Hex M8 X 1,25 x 25mm Cl 5,8 RT (fosfatado)		80	96
90	5024010073-5	Arandela plana Ø8.5 x Ø20 x 2.00mm		160	192
91	6020010404-0	Hidrolavadora 5/16" Medio Industrial (Bicromática)		80	96
92	6020010041-0	Anillo tórico 2-219 N3009-90Nbr (32,92)		20	24
93	6020010008-8	Junta tórica 2-209 N3006-90 Nbr (Ø17,04 x Ø3,53 mm)		20	24
94	6020051128-2	Cuerpo principal (07000001)		20	24
95	6020310454-8	Tuerca hexagonal M8 x 1,25 Ma Cl8 Ch.13mm Altura.6,5mm		80	96
96	6020310604-4	Protector de rodamientos (07000071)		20	24
97	5024010243-6	Arandela plana Ø30 X Ø39 x 0,91 mm		40	48
98	6020350006-0	Rodamiento de bolas de ranura profunda 6006 2Rs Ddu		40	48
99	6020250417-8	Cojinete Auto-Lub (07000070)		20	24
100	6020310580-3	Transmisión por piñón (07000072)		20	24
101	6020130104-4	Nipple de grasa 1/4" 45ºUNF - 28F Sext 5/16"	2		
102	6020350006-0	Rodamiento de bolas de ranura profunda 6006 2Rs Ddu		20	24
103	5256010101-5	Transmisión de triple marcha 17 dientes	2		
104	6020310909-4	Piñón de transmisión (Fertisystem 200201036)		20	24
105	5080010552-5	Casquillo de bronce	2		
106	6020030074-5	Bujes (07000014)		20	24
107	6020130104-4	Nipple de grasa 1/4" 45ºunf - 28F Sext 5/16"	2		
108	5024010374-2	Arandela plana Ø36 x Ø52 x 1,50 mm (acero inoxidable)	2		
109	6020010307-9	Anillo de retención E-36 G501-036	2		
110	5080010548-7	Casquillo de bronce	2		
111	5256010109-0	Engranaje de 17 dientes	2		
112	5204010310-4	Buje del eje de fertilizante	2		
113	5204010384-8	Cubo del eje semilla	2		
114	5024010374-2	Arandela plana Ø36 x Ø52 x 1,50 mm (acero inoxidable)	2		
115	6020010307-9	Anillo de retención E-36 G501-036	2		
116	6020390091-3	Válvula de bloqueo "opcional" (FertiSystem 07000012)	-		
117	6020390092-1	Tubo de fijación "opcional" (FertiSystem 300303005)	-		
118	6020390093-0	Tubo de mantenimiento "Opcional" (FertiSystem 200201026)	-		
119	6020050666-1	Conductor telescópico (Ref.260 200 Ø5)	-		
120	6020250483-6	Manguera Ø38 X Ø50.8 x 220mm	-		
121	6020390844-2	Unión de goma Ø41 X Ø54 x 62 mm	-		
122	6020010711-2	Cinta S/Fim Clamp 57-76 13/14mm	-		
123	6020010706-6	Abrazadera Ø44 X Ø57 x 14,5 mm rosca sin fin de acero al carbono	-		
124	6020030672-7	Pico distribuidor de 425mm	-		
125	6020030671-9	Pico distribuidor de 470 mm	-		
126	6020250484-4	Funda Ø38 X Ø38 X 220mm	-		
127	6020010711-2	Cinta S/Fim Clamp 57-76 13/14mm	-		
128	6020050666-1	Conductor telescópico (Ref.260 200 Ø5)	-		
129	6020390844-2	Unión de goma Ø41 X Ø54 x 62 mm	-		
130	6020010706-6	Abrazadera Ø44 X Ø57 x 14,5 mm rosca sin fin de acero al carbono	-		
131	6020050666-1	Conductor telescópico (Ref.260 200 Ø5)	-		
132	6020250483-6	Manguera Ø38 X Ø50.8 x 220mm	-		
133	6020390844-2	Unión de goma Ø41 X Ø54 x 62 mm	-		
134	6020010711-2	Cinta S/Fim Clamp 57-76 13/14mm	-		
135	6020030671-9	Pico distribuidor de 470 mm	-		
136	5272010010-0	Extensión de manguera semilla	-		
137	6020010706-6	Abrazadera Ø44 X Ø57 x 14,5 mm rosca sin fin de acero al carbono	-		
138	5272010014-2	Extensión de manguera para fertilizante / semilla	-		
139	6020050666-1	Conductor telescópico (Ref.260 200 Ø5)	-		
140	6020250483-6	Manguera Ø38 X Ø50.8 x 220mm	-		
141	6020390844-2	Unión de goma Ø41 X Ø54 x 62 mm	-		
142	6020030672-7	Pico distribuidor de 425mm	-		
143	6020010711-2	Cinta S/Fim Clamp 57-76 13/14mm	-		
144	6020010706-6	Abrazadera Ø44 X Ø57 x 14,5 mm rosca sin fin de acero al carbono	-		
145	5150010015-3	Conductor telescópico de fertilizante completo	-		
146	5150010130-3	Conductor telescópico completo de semillas telescópicas	-		
147	5150010131-1	Conductor telescópico de semilla con extensor completo	-		
148	5150010026-9	Conductor telescópico de fertilizante con extensor completo	-		
149	5208013009-0	Depósito de fertilizantes/semillas Dir. SPDE Caja metálica 4000 completa (conductor Fertisystem)		1	
149	5208013018-0	Dirección de depósito de fertilizantes/semillas SPDE Metal Box 5000 Complete (Conductor Fertisystem)			1
149	5208013010-4	Queda el depósito de fertilizante/semillas. SPDE x. Metálico 4000 completo (conductor Fertisystem)		1	
149	5208013019 8-	Fertilizante/tanque de semillas a la izquierda. Caja metálica SPDE 5000 completa (conductor de Fertisystem)			1
150	5208013008-2	Fertilizante/Tanque de semillas SPDE Cx. Metálico 4000 Completo (Conductor Fertisystem)		1	
150	5208013017-1	Depósito de fertilizantes/semillas SPDE Metal Box 5000 completo (conductor Fertisystem)			1

• Depósito de Semilla y Abono SPDE 3000 C/Caja de Semilla Fina

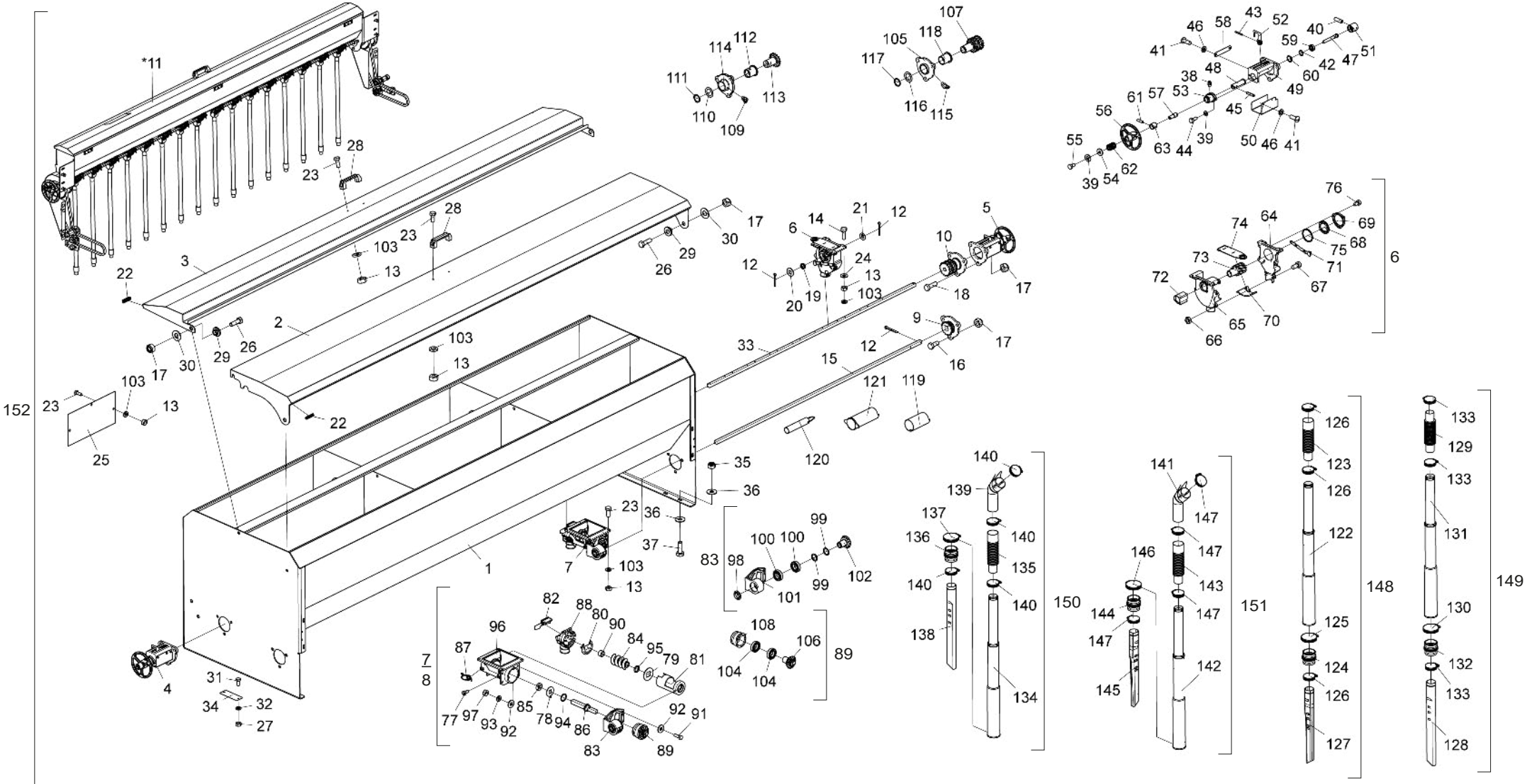

* Item 11 - Ver página 22

El depósito de fertilizantes y semillas (152) consta de todas las partes enumeradas en esta lista. Sin embargo, cuando se vendan completos, los artículos 119 a 147 no lo atraparán.

La cantidad de artículos varía según la configuración de la máquina.

• Tabla Depósito de Semilla y Abono SPDE 3000 C/Caja de Semilla Fina

Item	Código	Descripción del producto	Todos
1	5208012776-6	Fertilizante y tanque de semillas 3000/7000	1
2	5538010340-0	Tapa de depósito de fertilizante SPDE 3000	1
3	5538010343-4	Tapa de tanque de semillas	1
4	5484010158-7	Regulador de Semillas Derecho Completo	1
5	5484010159-5	Regulador de semilla izquierda completo	1
6	6020072084-1	Dosificador de semillas (Amp 852.000)	16
7	6020051126-6	Conjunto de dosificación Fertisystem Auto-Lub AP/2D ng ME (Fertisystem 11110000)	16
9	5204010311-2	Eje completo de fertilizante	2
10	5204010383-0	Núcleo completo de eje de semilla	2
*11	5092010235-0	Caja completa de semillas finas (SPDE 3000)	1
12	6020050101-5	Pasador de Cotter 1/8" x 1" (Chapado en zinc blanco)	36
13	6020310730-0	Tuerca hexagonal de latón M8 x 1,25 Ma Ch.13mm Altura.6,50mm	150
14	6020310354-1	Tornillo de agujero hexagonal de acero inoxidable M8 x 1,25 x 25mm Cl 8,8 RT	64
15	5232010687-7	Eje de fertilizante Q.5/8" x 1500mm	2
16	6020310044-5	Tornillo hexagonal de acero inoxidable M12 x 1,75 x 30mm Ma RT (tuerca)	6
17	6020310847-0	Tuerca autocerrante hexagonal con nylon Low M12 x 1,75 Ma Cl8 Ch.19mm Altura.12,00mm	16
18	6020310152-2	Perno hexagonal M12 x 1,75 x 40mm Cl8.8 RT (Bicromado)	6
19	6020250252-3	Muelle helicoidal de compresión Ø23 x Ø28 x 24mm Alambre = Ø2,5mm	16
20	5024010083-2	Arandela plana Q17 X Ø43 x 3,00 mm	16
21	5024010368-8	Arandela de agujero plano Q17 X Ø36 x 2,50 mm	16
22	5048010025-2	Parachoques de plástico con refuerzo metálico "Plastcref de galón:Autotravi-06661	6
23	6020310170-0	Perno hexagonal M8 x 1,25 x 20mm Cl 8,8 RT	86
24	6020010431-8	Arandela plana de acero inoxidable Ø8,5 x Ø18 x 1,8 mm	64
25	5136010345-9	Placa divisora de fertilizantes y depósitos de semillas	6
26	6020310569-2	Tornillo hexagonal de acero inoxidable M12 x 1,75 x 40mm Ma RT (sin tuerca)	4
27	6020310362-2	Tuerca hexagonal de latón M6 x 1,00 Ma Ch. 10mm Altura. 5,00mm	4
28	6020010922-0	Asa de nylon PMC 594 - 132 x 32 mm	2
29	5080020484-1	Silentio Ø13.1 x Ø31.5 x 12.5mm	4
30	6020010432-6	Arandela plana de acero inoxidable Ø13,3 x Ø27 x 2,4 mm	4
31	6020310291-0	Tornillo de cabeza hexagonal M6 x 1.00 x 15mm Cl8.8 RT (Bicromado)	4
32	6020010122-0	Lavadora de presión media M6 (bicromática)	4
33	5232011851-4	Eje derecho de semilla de 1510 mm	2
34	5538010600-0	Tapa 44 x 119 x 1,21 mm	2
35	6020317435-0	Tuerca hexagonal autobloqueante baja con nylon M10 x 1,50 Ma Cl8 Ch.17mm Altura .10,00mm	8
36	5024010075-1	Arandela plana Ø10.3 x Ø25 x 2.00mm	16
37	6020317475-9	Tornillo de cabeza hexagonal M10 x 1,50 x 30mm Cl8.8 RT (Bicromado)	8
38	6020130100-1	Nipla de grasa 1/4" recta UNF - 28F Altura. 14mm Sext 5/16"	2
39	6020010402-4	Hidrolavadora 1/4" Medio Industrial (Bicromado)	6
40	6020312003-9	Tornillo Allen S/C 5/16" x 1" 18F UNC1A Cl12.9 RT (fosfatado)	2
41	6020310119-0	Rosca de rosca para máquina en la cabina. Ranura sencilla 3/16" x 1/2" 24F UNC1A GR5 RT	8
42	6020010250-1	Anillo de retención E-15 G501-015-01	2
43	6020310470-0	Pasador elástico pesado Ø3 x 24mm (Seeger Reno 701.062)	2
44	6020311001-7	Perno hexagonal 1/4" x 5/8" 20F UNC1A GR5 RT (Bicromado)	4
45	6020310502-1	Agulla elástica pesada Ø5 x 24 mm (Seeger Reno 701.136)	2
46	6020010400-8	Hidrolavadora 3/16" Media Industrial (Bicromática)	8

Item	Código	Descripción del producto	Todos
47	5232011655-4	Eje regulador de semillas	2
48	5232011662-7	Eje regulador de semillas	2
49	5530015695-8	Soporte de fijación del regulador	2
50	5464010385-2	Protección Correcta del Regulador de Semillas	1
50	5464010386-0	Protección del regulador de semilla izquierda	1
51	5080011452-4	Bushing del regulador de semillas	2
52	5530015670-2	Soporte de flecha de ajuste	2
53	5530015696-6	Soporte de montaje del volante	2
54	5024010161-8	Arandela plana Ø7 x Ø18 x 2,00mm	2
55	6020311000-9	Perno hexagonal 1/4" x 1/2" 20F UNC1A GR5 RT (Bicromado)	2
56	5484010160-9	Regulador de caja de semillas	2
57	5232011663-5	Eje de muelle	2
58	5136015357-0	Placa de ajuste de 50 a 0 mm	2
59	6020350887-8	Rodamiento rígido de bolas 6002 ZZ	2
60	6020011054-7	Anillo de retención I-032 G-502-032-01	2
61	6020312084-5	Clavija elástica pesada Ø5 x 18 mm (Seeger Reno 701.133)	4
62	6020250577-8	Muelle helicoidal de compresión Ø12.5 x Ø16.5 x 19mm Cable=Ø1.5mm	2
63	5080011496-6	Buje de empuje	2
64	6020058579-0	Cubierta menor (Amplificador 851.002)	16
65	6020058580-4	Mayor Cover (Amplificador 851.001)	16
66	6020317402-3	Tuerca hexagonal M6 (Amplificador 851.007)	96
67	6020317400-7	Tornillo M6 x 12mm (851.009 amperios)	96
68	6020015941-4	Arandela dentada (Amp 851.011)	16
69	6020058578-2	Cubierta de la arandela (Amp 851.012)	16
70	6020350964-5	Rampa de dosificación (Amp 851.004)	16
71	6020350965-3	Regulador de dosis (Amp 851.003)	16
72	6020030788-0	Buje con aletas (Amp 851.008)	16
73	6020350963-7	Rotor (851.014 amperios)	16
74	6020395083-0	Condensador (851.005 amperios)	16
75	6020015940-6	Anillo de grafito (Amplificador 851.010)	16
76	6020317401-5	Tornillo M5 x 8mm (Amp 851.013)	48
77	6020310295-2	Screw Cab. Hexagonal ranurado M8 x 1,25 x 16mm Cl 5,8 RT (Bicromado)	32
78	6020010504-7	Limpiadora de lavadoras (07000006)	16
79	6020010503-9	Arandela cuadrada de acero inoxidable (07000060)	16
80	6020390067-0	Cruce de Corte (07000017)	16
81	6020350530-5	Recubrimiento (07000003)	16
82	6020051127-4	Conjunto de tapa de boquilla Ng	16
83	6020250494-1	Juego de rodamientos Auto Lub (07100008)	16
84	6020370040-0	Worm S 2" Derecho Opcional (Fertisystem 300305002)	16
85	6020110095-2	Fieltro (07000023)	16
86	6020090686-4	Eje Ng (Fertisystem 200201038)	16
87	6020310680-0	Clip 0,70mm	32
88	6020030302-7	Boquilla (07000002)	16
89	5528011026-3	Sistema interno de rodamientos para conductores Fertisystem (450451001)	16
90	6020010230-7	Ring Lock (07000016)	16

• Tabla Depósito de Semilla y Abono SPDE 3000 C/Caja de Semilla Fina

Item	Código	Descripción del producto	Todos
91	6020310561-7	Screw Cab. Hex M8 X 1,25 x 25mm Cl 5,8 RT (fosfatado)	64
92	5024010073-5	Arandela plana Ø8.5 x Ø20 x 2.00mm	128
93	6020010404-0	Hidrolavadora 5/16" Medio Industrial (Bicromática)	64
94	6020010041-0	Anillo tórico 2-219 N3009-90Nbr (32,92)	16
95	6020010008-8	Junta tórica 2-209 N3006-90 Nbr (Ø17,04 x Ø3,53 mm)	16
96	6020051128-2	Cuerpo principal (07000001)	16
97	6020310454-8	Tuerca hexagonal M8 x 1,25 Ma Cl8 Ch.13mm Altura.6,5mm	64
98	6020310604-4	Protector de rodamientos (07000071)	16
99	5024010243-6	Arandela plana Ø30 X Ø39 x 0,91 mm	32
100	6020350006-0	Rodamiento de bolas de ranura profunda 6006 2Rs Ddu	32
101	6020250417-8	Cojinete Auto-Lub (07000070)	16
102	6020310580-3	Transmisión por piñón (07000072)	16
103	6020010434-2	Hidrolavadora de acero inoxidable de 5/16" media	150
104	6020350006-0	Rodamiento de bolas de ranura profunda 6006 2Rs Ddu	16
105	6020130104-4	Nipple de grasa 1/4" 45ºUNF - 28F Sext 5/16"	2
106	6020310909-4	Piñón de transmisión (Fertisystem 200201036)	16
107	5256010101-5	Transmisión de triple marcha 17 dientes	2
108	6020030074-5	Bujes (07000014)	16
109	6020130104-4	Nipple de grasa 1/4" 45ºunf - 28F Sext 5/16"	2
110	5024010374-2	Arandela plana Ø36 x Ø52 x 1,50 mm (acero inoxidable)	2
111	6020010307-9	Anillo de retención E-36 G501-036	2
112	5080010548-7	Casquillo de bronce	2
113	5256010109-0	Engranaje de 17 dientes	2
114	5204010310-4	Buje del eje de fertilizante	2
115	5204010384-8	Cubo del eje semilla	2
116	5024010374-2	Arandela plana Ø36 x Ø52 x 1,50 mm (acero inoxidable)	2
117	6020010307-9	Anillo de retención E-36 G501-036	2
118	5080010552-5	Casquillo de bronce	2
119	6020390091-3	Válvula de bloqueo "opcional" (FertiSystem 07000012)	-
120	6020390092-1	Tubo de fijación "opcional" (FertiSystem 300303005)	-
121	6020390093-0	Tubo de mantenimiento "Opcional" (FertiSystem 200201026)	-
122	6020050666-1	Conductor telescópico (Ref.260 200 Ø5)	-
123	6020250483-6	Manguera Ø38 X Ø50.8 x 220mm	-
124	6020390844-2	Unión de goma Ø41 X Ø54 x 62 mm	-
125	6020010711-2	Cinta S/Fim Clamp 57-76 13/14mm	-
126	6020010706-6	Abrazadera Ø44 X Ø57 x 14,5 mm rosca sin fin de acero al carbono	-
127	6020030672-7	Pico distribuidor de 425mm	-
128	6020030671-9	Pico distribuidor de 470 mm	-
129	6020250484-4	Funda Ø38 X Ø38 X 220mm	-
130	6020010711-2	Cinta S/Fim Clamp 57-76 13/14mm	-
131	6020050666-1	Conductor telescópico (Ref.260 200 Ø5)	-
132	6020390844-2	Unión de goma Ø41 X Ø54 x 62 mm	-
133	6020010706-6	Abrazadera Ø44 X Ø57 x 14,5 mm rosca sin fin de acero al carbono	-
134	6020050666-1	Conductor telescópico (Ref.260 200 Ø5)	-
135	6020250483-6	Manguera Ø38 X Ø50.8 x 220mm	-
136	6020390844-2	Unión de goma Ø41 X Ø54 x 62 mm	-
137	6020010711-2	Cinta S/Fim Clamp 57-76 13/14mm	-
138	6020030671-9	Pico distribuidor de 470 mm	-
139	5272010010-0	Extensión de manguera semilla	-
140	6020010706-6	Abrazadera Ø44 X Ø57 x 14,5 mm rosca sin fin de acero al carbono	-
141	5272010014-2	Extensión de manguera para fertilizante / semilla	-
142	6020050666-1	Conductor telescópico (Ref.260 200 Ø5)	-
143	6020250483-6	Manguera Ø38 X Ø50.8 x 220mm	-
144	6020390844-2	Unión de goma Ø41 X Ø54 x 62 mm	-
145	6020030672-7	Pico distribuidor de 425mm	-
146	6020010711-2	Cinta S/Fim Clamp 57-76 13/14mm	-
147	6020010706-6	Abrazadera Ø44 X Ø57 x 14,5 mm rosca sin fin de acero al carbono	-
148	5150010015-3	Conductor telescópico de fertilizante completo	-
149	5150010130-3	Conductor telescópico completo de semillas telescópicas	-
150	5150010131-1	Conductor telescópico de semilla con extensor completo	-
151	5150010026-9	Conductor telescópico de fertilizante con extensor completo	-
152	52080130023	Caja metálica SPDE para fertilizantes y tanque de semillas 3000 con caja completa de semillas finas	1

• Depósito de Semilla y Abono SPDE 4000/5000 C/Caja de Semilla Fina

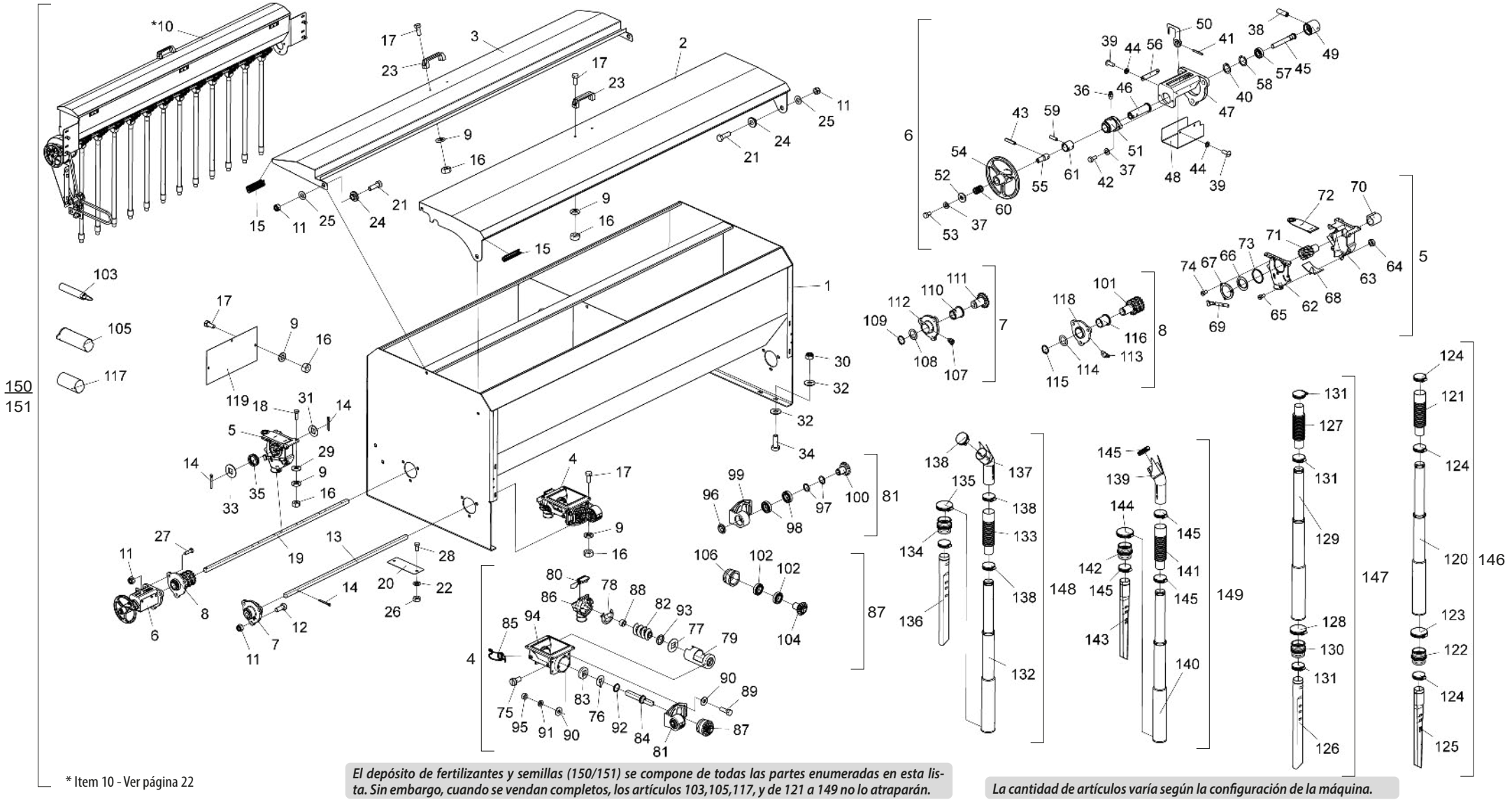

* Item 10 - Ver página 22

El depósito de fertilizantes y semillas (150/151) se compone de todas las partes enumeradas en esta lista. Sin embargo, cuando se vendan completos, los artículos 103,105,117, y de 121 a 149 no lo atraparán.

La cantidad de artículos varía según la configuración de la máquina.

• Tabla Depósito de Semilla y Abono SPDE 4000/5000 C/Caja de Semilla Fina

Item	Código	Descripción del producto	Todos	SPDE 4000	SPDE 5000
1	5208013013-9	Fertilizante y tanque de semillas SPDE 4000		2	
1	5208013022-8	Fertilizante y tanque de semillas SPDE 5000			2
2	5538010341-8	Tapa de depósito de fertilizante SPDE 4000		2	
2	5538010342-6	Tapa de tanque de fertilizante SPDE 5000			2
3	5538010344-2	Tapa de tanque de semillas SPDE 4000		2	
3	5538010345-0	Tapa de tanque de semillas SPDE 5000			2
4	6020058605-3	Conjunto de dosificación Fertisystem Auto-Lub AP/2E Ng MD (Fertisystem 11130000)		10	12
4	6020051126-6	Conjunto de dosificación Fertisystem Auto-Lub AP/2D ng ME (Fertisystem 11110000)		10	12
5	6020072084-1	Dosificador de semillas (Amp 852.000)		20	24
6	5484010158-7	Regulador de Semillas Derecho Completo	1		
6	5484010159-5	Regulador de semilla izquierda completo	1		
7	5204010311-2	Eje completo de fertilizante	2		
8	5204010383-0	Núcleo completo de eje de semilla	2		
9	6020010434-2	Hidrolavadora de acero inoxidable de 5/16" media		192	244
10	5092010236-8	Caja completa de semillas finas y correctas (SPDE-4000)		1	
10	5092010241-4	Caja completa de semillas finas correctas (SPDE-5000)			1
10	5092010222-8	Caja completa de semilla fina izquierda (SPDE-4000)		1	
10	5092010239-2	Caja completa de semilla fina izquierda (SPDE-5000)			1
11	6020310847-0	Tuerca autocerrante hexagonal con nylon Low M12 x 1,75 Ma Cl8 Ch.19mm Altura.12,00mm	20		
12	6020310044-5	Tornillo hexagonal de acero inoxidable M12 x 1,75 x 30mm Ma RT (tuerca)	6		
13	5232010688-5	Eje de fertilizante Q.5/8" X 1780mm		2	
13	5232010689-3	Eje de fertilizante Q.5/8" x 2120mm			2
14	6020050101-5	Pasador de Cotter 1/8" x 1" (Chapado en zinc blanco)		44	52
15	5048010025-2	Parachoques de plástico con refuerzo metálico "Plastcref de un galón: Autotravi-06661	12		
16	6020310730-0	Tuerca hexagonal de latón M8 x 1,25 Ma Ch.13mm Altura.6,50mm		192	244
17	6020310170-0	Perno hexagonal M8 x 1,25 x 20mm Cl 8,8 RT		112	128
18	6020310354-1	Tornillo de agujero hexagonal de acero inoxidable M8 x 1,25 x 25mm Cl 8,8 RT		80	96
19	5232011854-9	Eje de semilla de 1696 mm		2	
19	5232011856-5	Eje de semilla de 2019 mm			2
20	5538010600-0	Tapa 44 x 119 x 1,21 mm	4		
21	6020310569-2	Tornillo hexagonal de acero inoxidable M12 x 1,75 x 40mm Ma RT (sin tuerca)	8		
22	6020010122-0	Lavadora de presión media M6 (bicromática)	8		
23	6020010922-0	Asa de nylon PMC 594 - 132 x 32 mm	4		
24	5080020484-1	Silentio Ø13.1 x Ø31.5 x 12.5mm	8		
25	6020010432-6	Arandela plana de acero inoxidable Ø13,3 x Ø27 x 2,4 mm	8		
26	6020310362-2	Tuerca hexagonal de latón M6 x 1,00 Ma Ch. 10mm Altura. 5,00mm	8		
27	6020310152-2	Perno hexagonal M12 x 1,75 x 40mm Cl8.8 RT (Bicromado)	6		
28	6020310291-0	Tornillo de cabeza hexagonal M6 x 1.00 x 15mm Cl8.8 RT (Bicromado)	4		
29	6020010431-8	Arandela plana de acero inoxidable Ø8,5 x Ø18 x 1,8 mm		80	96
30	6020317435-0	Tuerca hexagonal autobloqueante baja con nylon M10 x 1,50 Ma Cl8 Ch.17mm Altura .10,00mm	16		
31	5024010368-8	Arandela de agujero plano Q17 X Ø36 x 2,50 mm		20	24
32	5024010075-1	Arandela plana Ø10.3 x Ø25 x 2.00mm	32		
33	5024010083-2	Arandela plana Q17 X Ø43 x 3,00 mm		20	24
34	6020317475-9	Tornillo de cabeza hexagonal M10 x 1,50 x 30mm Cl8.8 RT (Bicromado)	16		
35	6020250252-3	Muelle helicoidal de compresión Ø23 x Ø28 x 24mm Alambre = Ø2,5mm		20	24
36	6020130100-1	Nipla de grasa 1/4" recta UNF - 28F Altura. 14mm Sext 5/16"	2		

Item	Código	Descripción del producto	Todos	SPDE 4000	SPDE 5000
37	6020010402-4	Hidrolavadora 1/4" Medio Industrial (Bicromado)	6		
38	6020312003-9	Tornillo Allen S/C 5/16" x 1" 18F UNC1A Cl12.9 RT (fosfatado)	2		
39	6020310119-0	Rosca de rosca para máquina en la cabina. Ranura sencilla 3/16" x 1/2" 24F UNC1A GR5 RT	8		
40	6020010250-1	Anillo de retención E-15 G501-015-01	2		
41	6020310470-0	Pasador elástico pesado Ø3 x 24mm (Seeger Reno 701.062)	2		
42	6020311001-7	Perno hexagonal 1/4" x 5/8" 20F UNC1A GR5 RT (Bicromado)	4		
43	6020310502-1	Agulla elástica pesada Ø5 x 24 mm (Seeger Reno 701.136)	2		
44	6020010400-8	Hidrolavadora 3/16" Media Industrial (Bicromática)	8		
45	5232011655-4	Eje regulador de semillas	2		
46	5232011662-7	Eje regulador de semillas	2		
47	5530015695-8	Soporte de fijación del regulador	2		
48	5464010385-2	Protección Correcta del Regulador de Semillas	2		
48	5464010386-0	Protección del regulador de semilla izquierda	2		
49	5080011452-4	Bushing del regulador de semillas	2		
50	5530015670-2	Soporte de flecha de ajuste	2		
51	5530015696-6	Soporte de montaje del volante	2		
52	5024010161-8	Arandela plana Ø7 x Ø18 x 2,00mm	2		
53	6020311000-9	Perno hexagonal 1/4" x 1/2" 20F UNC1A GR5 RT (Bicromado)	2		
54	5484010160-9	Regulador de caja de semillas	2		
55	5232011663-5	Eje de muelle	2		
56	5136015357-0	Placa de ajuste de 50 a 0 mm	2		
57	6020350887-8	Rodamiento rígido de bolas 6002 ZZ	2		
58	6020011054-7	Anillo de retención I-032 G-502-032-01	2		
59	6020312084-5	Clavija elástica pesada Ø5 x 18 mm (Seeger Reno 701.133)	4		
60	6020250577-8	Muelle helicoidal de compresión Ø12.5 x Ø16.5 x 19mm Cable=Ø1.5mm	2		
61	5080011496-6	Buje de empuje	2		
62	6020058579-0	Cubierta menor (Amplificador 851.002)		20	24
63	6020058580-4	Mayor Cover (Amplificador 851.001)		20	24
64	6020317402-3	Tuerca hexagonal M6 (Amplificador 851.007)		120	144
65	6020317400-7	Tornillo M6 x 12mm (851.009 amperios)		120	144
66	6020015941-4	Arandela dentada (Amp 851.011)		20	24
67	6020058578-2	Cubierta de la arandela (Amp 851.012)		20	24
68	6020350964-5	Rampa de dosificación (Amp 851.004)		20	24
69	6020350965-3	Regulador de dosis (Amp 851.003)		20	24
70	6020030788-0	Buje con aletas (Amp 851.008)		20	24
71	6020350963-7	Rotor (851.014 amperios)		20	24
72	6020395083-0	Condensador (851.005 amperios)		20	24
73	6020015940-6	Anillo de grafito (Amplificador 851.010)		20	24
74	6020317401-5	Tornillo M5 x 8mm (Amp 851.013)		60	72
75	6020310295-2	Screw Cab. Hexagonal ranurado M8 x 1,25 x 16mm Cl 5,8 RT (Bicromado)		40	48
76	6020010504-7	Limpiadora de lavadoras (07000006)		20	24
77	6020010503-9	Arandela cuadrada de acero inoxidable (07000060)		20	24
78	6020390067-0	Cruce de Corte (07000017)		20	24
79	6020350530-5	Recubrimiento (07000003)		20	24
80	6020051127-4	Conjunto de tapa de boquilla Ng		20	24
81	6020250494-1	Juego de rodamientos Auto Lub (07100008)		20	24

• Tabla Depósito de Semilla y Abono SPDE 4000/5000 C/Caja de Semilla Fina

Item	Código	Descripción del producto	Todos	SPDE 4000	SPDE 5000
82	6020370040-0	Worm S 2" Derecho Opcional (Fertisystem 300305002)		10	12
82	6020370258-5	Worm S 2" izquierda (Fertisystem 300305004)		10	12
83	6020110095-2	Fieltro (07000023)		20	24
84	6020090686-4	Eje Ng (Fertisystem 200201038)		20	24
85	6020310680-0	Clip 0,70mm		40	48
86	6020030302-7	Boquilla (07000002)		20	24
87	5528011026-3	Sistema interno de rodamientos para conductores Fertisystem (450451001)		20	24
88	6020010230-7	Ring Lock (07000016)		20	24
89	6020310561-7	Screw Cab. Hex M8 X 1,25 x 25mm Cl 5,8 RT (fosfatado)		80	96
90	5024010073-5	Arandela plana Ø8.5 x Ø20 x 2.00mm		160	192
91	6020010404-0	Hidrolavadora 5/16" Medio Industrial (Bicromática)		80	96
92	6020010041-0	Anillo tórico 2-219 N3009-90Nbr (32,92)		20	24
93	6020010008-8	Junta tórica 2-209 N3006-90 Nbr (Ø17,04 x Ø3,53 mm)		20	24
94	6020051128-2	Cuerpo principal (07000001)		20	24
95	6020310454-8	Tuerca hexagonal M8 x 1,25 Ma Cl8 Ch.13mm Altura.6,5mm		80	96
96	6020310604-4	Protector de rodamientos (07000071)		20	24
97	5024010243-6	Arandela plana Ø30 X Ø39 x 0,91 mm		40	48
98	6020350006-0	Rodamiento de bolas de ranura profunda 6006 2Rs Ddu		40	48
99	6020250417-8	Cojinete Auto-Lub (07000070)		20	24
100	6020310580-3	Transmisión por piñón (07000072)		20	24
101	5256010101-5	Transmisión de triple marcha 17 dientes	2		
102	6020350006-0	Rodamiento de bolas de ranura profunda 6006 2Rs Ddu		20	24
103	6020390092-1	Tubo de fijación "opcional" (FertiSystem 300303005)	-		
104	6020310909-4	Piñón de transmisión (Fertisystem 200201036)		20	24
105	6020390093-0	Tubo de mantenimiento "Opcional" (FertiSystem 200201026)	-		
106	6020030074-5	Bujes (07000014)		20	24
107	6020130104-4	Nipple de grasa 1/4" 45ºunf - 28F Sext 5/16"	2		
108	5024010374-2	Arandela plana Ø36 x Ø52 x 1,50 mm (acero inoxidable)	2		
109	6020010307-9	Anillo de retención E-36 G501-036	2		
110	5080010548-7	Casquillo de bronce	2		
111	5256010109-0	Engranaje de 17 dientes	2		
112	5204010310-4	Buje del eje de fertilizante	2		
113	6020130104-4	Nipple de grasa 1/4" 45ºUNF - 28F Sext 5/16"	2		
114	5024010374-2	Arandela plana Ø36 x Ø52 x 1,50 mm (acero inoxidable)	2		
115	6020010307-9	Anillo de retención E-36 G501-036	2		
116	5080010552-5	Casquillo de bronce	2		
117	6020390091-3	Válvula de bloqueo "opcional" (FertiSystem 07000012)	-		
118	5204010384-8	Cubo del eje semilla	2		
119	5136010345-9	Placa divisora de fertilizantes y depósitos de semillas	8		
120	6020050666-1	Conductor telescópico (Ref.260 200 Ø5)	-		
121	6020250483-6	Manguera Ø38 X Ø50.8 x 220mm	-		
122	6020390844-2	Unión de goma Ø41 X Ø54 x 62 mm	-		
123	6020010711-2	Cinta S/Fim Clamp 57-76 13/14mm	-		
124	6020010706-6	Abrazadera Ø44 X Ø57 x 14,5 mm rosca sin fin de acero al carbono	-		
125	6020030672-7	Pico distribuidor de 425mm	-		
126	6020030671-9	Pico distribuidor de 470 mm	-		

Item	Código	Descripción del producto	Todos	SPDE 4000	SPDE 5000
127	6020250484-4	Funda Ø38 X Ø38 X 220mm	-		
128	6020010711-2	Cinta S/Fim Clamp 57-76 13/14mm	-		
129	6020050666-1	Conductor telescópico (Ref.260 200 Ø5)	-		
130	6020390844-2	Unión de goma Ø41 X Ø54 x 62 mm	-		
131	6020010706-6	Abrazadera Ø44 X Ø57 x 14,5 mm rosca sin fin de acero al carbono	-		
132	6020050666-1	Conductor telescópico (Ref.260 200 Ø5)	-		
133	6020250483-6	Manguera Ø38 X Ø50.8 x 220mm	-		
134	6020390844-2	Unión de goma Ø41 X Ø54 x 62 mm	-		
135	6020010711-2	Cinta S/Fim Clamp 57-76 13/14mm	-		
136	6020030671-9	Pico distribuidor de 470 mm	-		
137	5272010010-0	Extensión de manguera semilla	-		
138	6020010706-6	Abrazadera Ø44 X Ø57 x 14,5 mm rosca sin fin de acero al carbono	-		
139	5272010014-2	Extensión de manguera para fertilizante / semilla	-		
140	6020050666-1	Conductor telescópico (Ref.260 200 Ø5)	-		
141	6020250483-6	Manguera Ø38 X Ø50.8 x 220mm	-		
142	6020390844-2	Unión de goma Ø41 X Ø54 x 62 mm	-		
143	6020030672-7	Pico distribuidor de 425mm	-		
144	6020010711-2	Cinta S/Fim Clamp 57-76 13/14mm	-		
145	6020010706-6	Abrazadera Ø44 X Ø57 x 14,5 mm rosca sin fin de acero al carbono	-		
146	5150010015-3	Conductor telescópico de fertilizante completo	-		
147	5150010130-3	Conductor telescópico completo de semillas telescópicas	-		
148	5150010131-1	Conductor telescópico de semilla con extensor completo	-		
149	5150010026-9	Conductor telescópico de fertilizante con extensor completo	-		
150	5208013006-6	Depósito de fertilizantes/semillas Dir. Spde Cx. Metal 4000 C/cx. Fine Seed Complete (Dir. Fertisystem)		1	
150	5208013015-5	Depósito de fertilizantes/semillas Dir. Spde Cx. Metal 5000 C/cx. Fine Seed Complete (Dir. Fertisystem)			1
150	5208013007-4	Queda el depósito de fertilizante/semillas. Spde Cx. Metal 4000 C/Cx. Semilla Fina Completa (Dir. Fertisystem)		1	
151	5208013016-3	Depósito de fertilizante/semilla a la izquierda. Spde Cx. Metal 5000 C/Cx. Semilla Fina Completa (Dir. Fertisystem)			1
151	5208013005-8	Fertilizante/Depósito de Semillas Espejante Cx. Metal 4000 C/cx. Semilla Fina Completa (Dir. Fertisystem)		1	
151	5208013014-7	Fertilizante/Depósito de Semillas Espejante Cx. Metal 5000 C/cx. Semilla Fina Completa (Dir. Fertisystem)			1

• Caja de Semilla Fina Completa

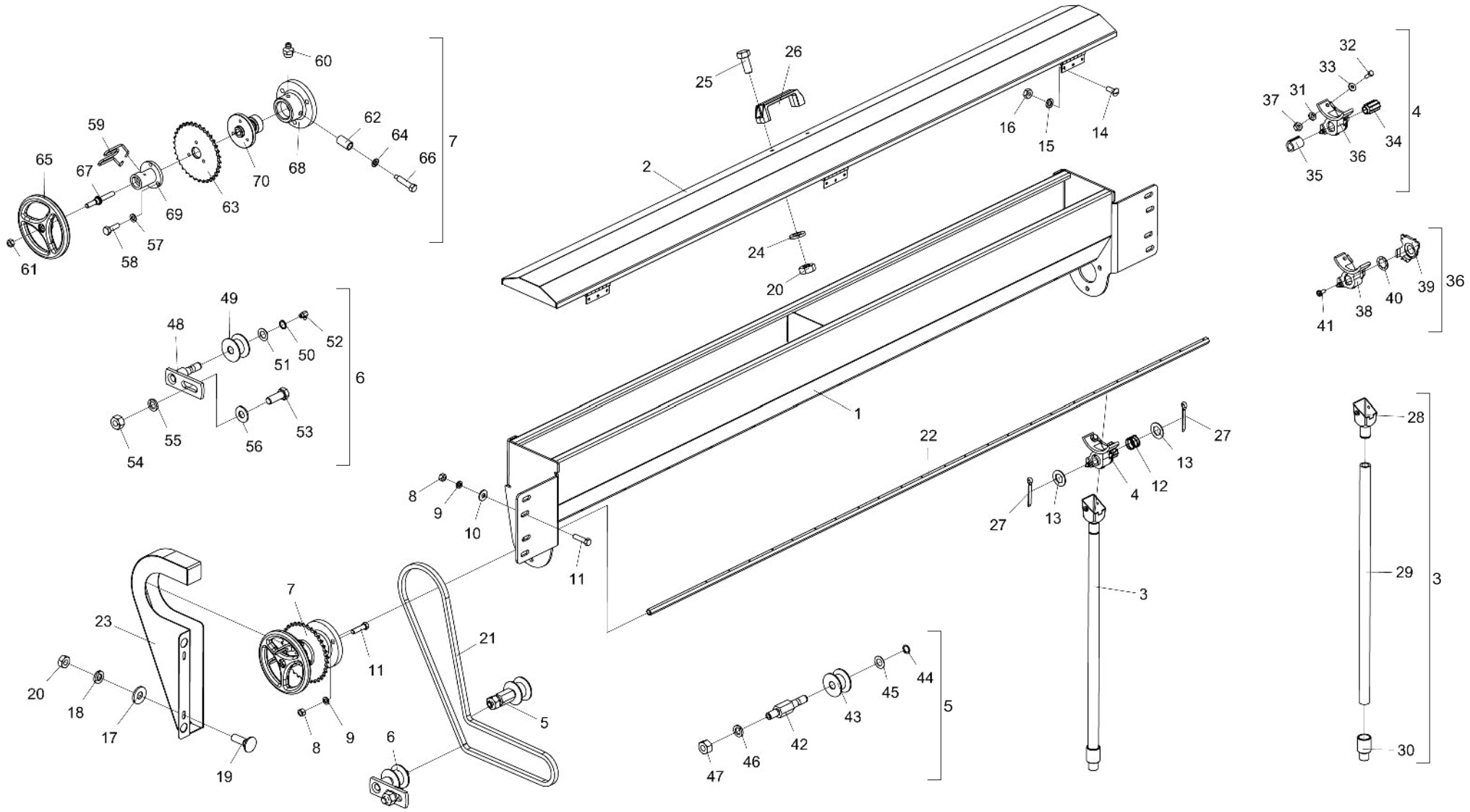

• Tabla Caja de Semilla Fina Completa

Item	Código	Descripción del producto	Todos	SPDE 3000	SPDE 4000	SPDE 5000
1	5092010245-7	Caja De Semilla Fina(Spde-3000)		1		
1	5092010226-0	Caja De Semilla Fina(Spde-4000)			2	
1	5092010243-0	Caja De Semilla Fina(Spde-5000)				2
2	5538010440-6	Tapa De La Caja Semilla Fina(Spde-3000)		1		
2	5538010350-7	Tapa De La Caja De Semilla Fina Spde-4000			2	
2	5538010439-2	Tapa De La Caja Semilla Fina(Spde-5000)				2
3	5052030025-0	Bica Completa De La Caja De Semilla Fina		16	20	24
4	5092100006-2	Caja Distribuidora De Semilla Completa		16	20	24
5	5268010202-3	Tensor De Cadena Completo	2			
6	5268010135-3	Tensor De Cadena Completo	2			
7	5484010181-1	Regulador Derecho Completo	1			
7	5484010182-0	Regulador Izquierdo Completo	1			
8	6020310746-6	Tuerca Sextavada 3/8" 16F Unc Gr5 Ch.9/16" Alt.8,50Mm		10	14	14
9	6020010406-7	Arandela De Presión 3/8" Media Industrial		10	14	14
10	5024010075-1	Arandela Lisa De Ø10,3 X Ø25 X 2,00Mm		4	8	8
11	6020311029-7	Tornillo Cab.Sextavada 3/8" X 1.1/2" 16F Unc1A Gr5 Rt		10	14	14
12	6020250350-3	Resorte Helicoidal Ø16 X Ø18 X 16Mm		16	20	24
13	5024100001-7	Arandela Lisa Con Agujeros Hexagonal De 13,5 X Ø25 X 1,21Mm		32	40	48
14	6020310119-0	Tornillo Cab.Redonda Fenda 3/16" X 1/2" 24F Unc1A Gr5 Rt		9	12	18
15	6020010400-8	Arandela De Presión 3/16" Media Industrial		9	12	18
16	6020310740-7	Tuerca Sextavada 3/16" 24F Unc Gr5 Ch.3/8" Alt.4,50Mm		9	12	18
17	5024010073-5	Arandela Lisa De Ø8,5 X Ø20 X 2,00Mm	4			
18	6020010404-0	Arandela De Presión 5/16" Media Industrial	4			
19	6020310161-1	Tornillo Cab.Francesa 5/16" X 1" 18F Unc Gr2 Rt	4			
20	6020310744-0	Tuerca Sextavada 5/16" 18F Unc Gr5 Ch.1/2" Alt.6,50Mm		6	8	8
21	6020051084-7	Cadena Asa 40 116 Eslabones + Reducion	2			
22	5232010787-3	Eje Hexagonal Izquierdo 1/2" - Caja Semilla Fina (SPDE 3000)		1		
22	5232010788-1	Eje Hexagonal Derecho 1/2" - Caja Semilla Fina (SPDE 3000)		1		
22	5232010750-4	Eje Hexagonal 1/2" - Caja Semilla Fina - Spd-E 4000			2	
22	5232010786-5	Eje Hexagonal 1/2" - Caja Semilla Fina - Spd-E 5000				2
23	5106010103-9	Tapa De La Protecion Derecha	1			
23	5106010104-7	Tapa De La Protecion Izquierda	1			
24	6020010434-2	Arandela De Presion Inox 5/16" Media		2	4	4
25	6020310882-9	Tornillo Cab.Sextavada Inox 5/16" X 3/4" 18F Unc2A Rt		2	4	4
26	6020010922-0	Correa De Nylon Pmc 594 - 132 X 32 Mm		1	2	2
27	6020050101-5	Contraperno 1/8" X 1"		32	40	48
28	6020030205-5	Boquilla Plastica Para Semilla Fina		16	20	24
29	5372050007-4	Manguera Ø5/8" X Ø27,5 X 600Mm		16	20	24
30	5080011802-3	Buje De Technyl De 50Mm		16	20	24
31	6020010402-4	Arandela De Presión 1/4" Media Industrial		32	40	48

Item	Código	Descripción del producto	Todos	SPDE 3000	SPDE 4000	SPDE 5000
32	6020311002-5	Tornillo Cab.Sextavada 1/4" X 3/4" 20F Unc1A Gr2 Rt		32	40	48
33	5024010161-8	Arandela Lisa De Ø7 X Ø18 X 2,00Mm		32	40	48
34	6020350771-5	Rotor Da Caja Distribuidora De Semilla		16	20	24
35	6020030082-6	Buje Del Rotor		16	20	24
36	6020050420-0	Caja Distribuidora De Semilla		16	20	24
37	6020310742-3	Tuerca Sextavada 1/4" 20F Unc Gr5 Ch.7/16" Alt.5,50Mm		32	40	48
38	6020050419-7	Caja Distribuidora De Semilla	1	16	20	24
39	6020390416-1	Tapa Da Caja Distribuidora De Semilla	1	16	20	24
40	5024010132-4	Arandela Lisa De Ø20 X Ø32 X 1,50Mm Con Agujeros Octavado	1	16	20	24
41	6020312404-2	Tornillo Rosca Soberba Fenda De Cabeza Redonda De Ø6,5 X Ø3,2 X 9,5Mm	3	48	60	72
42	5232010472-6	Eje Del Tensor De La - Sla 2500	2			
43	6020350849-5	Roldana Del Tensor	2			
44	6020010252-8	Anillo De Retencion E-16 G501-016-01	2			
45	5024010059-0	Arandela Lisa De Ø16,5 X Ø29 X 1,21Mm	2			
46	6020010412-1	Arandela De Presión 5/8" Media Industrial	2			
47	6020310760-1	Tuerca Sextavada 5/8" 11F Unc Gr5 Ch.1.1/16" Alt.15,00Mm	2			
48	5268010132-9	Tensor De Cadena Suelto	2			
49	6020350849-5	Roldana Del Tensor	2			
50	6020010252-8	Anillo De Retencion E-16 G501-016-01	2			
51	5024010059-0	Arandela Lisa De Ø16,5 X Ø29 X 1,21Mm	2			
52	6020130112-5	Grasero 1/8"	2			
53	6020310179-4	Tornillo Cab.Sextavada 5/8" X 1.3/4" 11F Unc1A Gr5 Rt	2			
54	6020310760-1	Tuerca Sextavada 5/8" 11F Unc Gr5 Ch.1.1/16" Alt.15,00Mm	2			
55	6020010412-1	Arandela De Presión 5/8" Media Industrial	2			
56	5024010239-8	Arandela Lisa De Ø16,5 X Ø37 X 3,00Mm	2			
57	6020010402-4	Arandela De Presión 1/4" Media Industrial	6			
58	6020311004-1	Tornillo Cab.Sextavada 1/4" X 7/8" 20F Unc1A Gr5 Rt	6			
59	6020010991-3	Traba Do Regulador	2			
60	6020130108-7	Grasero 1/8"	2			
61	6020310746-6	Tuerca Sextavada 3/8" 16F Unc Gr5 Ch.9/16" Alt.8,50Mm	2			
62	5080020229-6	Buje De Ø14 X Ø19 X 33Mm	2			
63	5256010487-1	Engranaje de 34 Dientes(Ø25,5mm)	2			
64	6020010408-3	Arandela De Presión 7/16" Media Industrial	2			
65	5484010008-4	Regulador De La Caja De Semilla Fina / Abono	2			
66	6020311040-8	Tornillo Cab.Sextavada 7/16" X 2" 14F Unc1A Gr5 Rp Especial	2			
67	5296010009-3	Husillo Regulador Del Eje (Csf)	2			
68	5204060007-8	Maza Mayor Derecho	1			
68	5204060009-7	Maza Mayor Izquierdo	1			
69	5484120001-5	Regulador Con Escala	2			
70	5204010553-0	Maza C/Agujero Hexagonal	2			

• Cabezal de Enganche

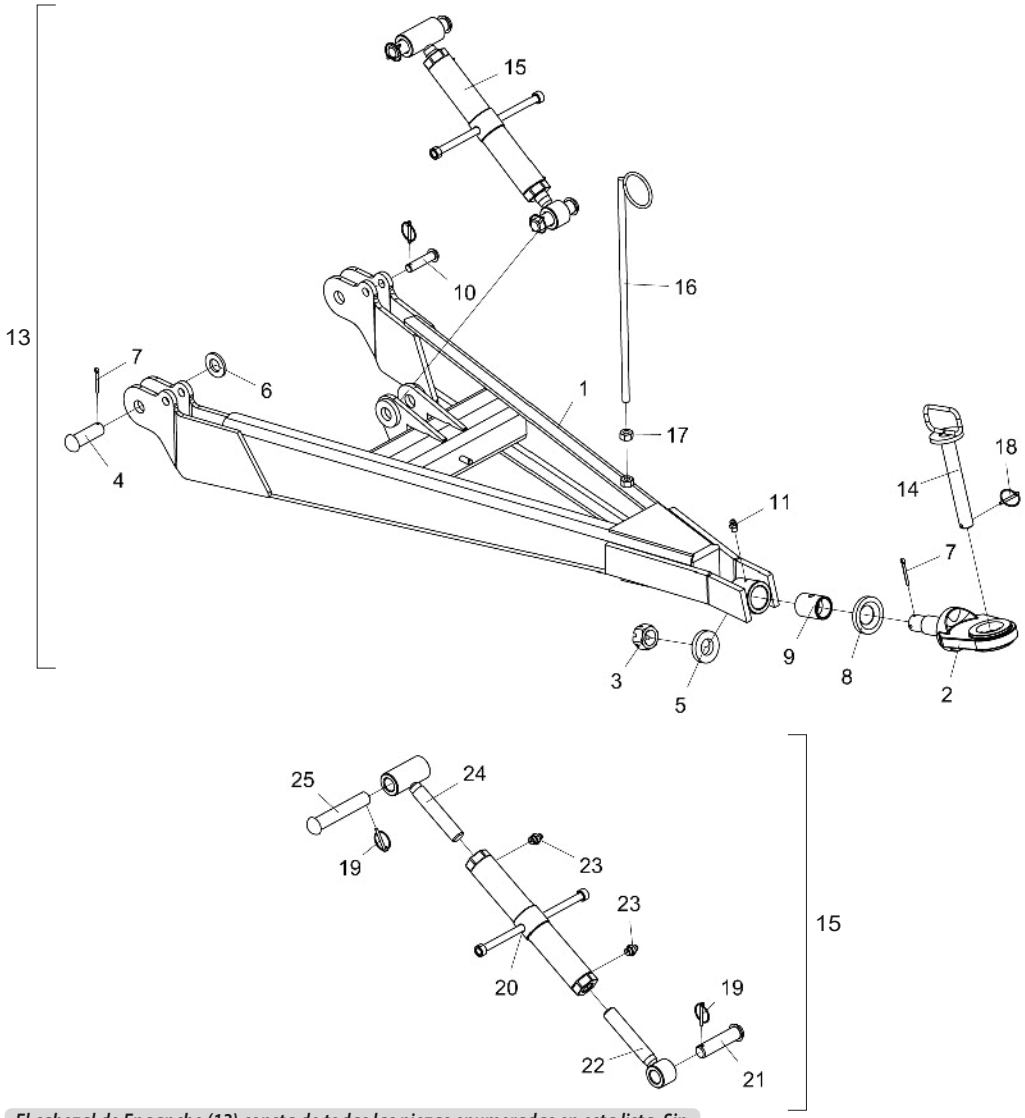

Item	Código	Descripción del producto	Todos
1	5084010121-2	Barra de Tiro	1
2	5332010018-2	Enganche	1
3	6020310857-8	Tuerca Sextavada 1.1/2" 12F Unf Gr2 Ch.2" Alt.30,00Mm	1
4	6020310665-6	Perno Cabeza Francesa Ø30,53 X 85mm	2
5	5024010332-7	Arandela Lisa De Ø39 X Ø75 X 12,50Mm	1
6	5024010249-5	Arandela Lisa De Ø32 X Ø60 X 6,30Mm(Zincado)	2
7	6020050116-3	Contraperno 1/4" X 2"	3
8	5024010327-0	Arandela Lisa De Ø45 X Ø87 X 12,00Mm	1
9	5080010151-1	Buje Del Cabezal	1
10	6020310598-6	Perno Cabeza Francesa Ø3/4" X 75mm	2
11	6020130100-1	Grasero 1/4"	1
12	6020390301-7	Traba C/Argola Ø5,75 X 50Mm	2
13	5084040099-6	Barra de Tiro Completo	1
14	5432010025-1	Perno De Ø1.1/4" X 215Mm	1
15	5484030005-9	Regulador Completo	1
16	5530060020-3	Soporte De La Manguera	1
17	6020310760-1	Tuerca Sextavada 5/8" 11F Unc Gr5 Ch.1.1/16" Alt.15,00Mm	1
18	6020390301-7	Traba C/Argola Ø5,75 X 50Mm	1
19	6020390301-7	Traba C/Argola Ø5,75 X 50Mm	2
20	5484010014-9	Regulador De Lo Cabezal	1
21	5432120029-2	Perno Cabeza Francesa Ø30,53 X 113Mm	1
22	5484040003-7	Regulador De R.1.1/4"Unc X 197Mm Con Buje	1
23	6020130108-7	Grasero 1/8"	2
24	5484040005-3	Regulador Con Rosca Izquierda	1
25	5432120117-5	Perno Cabeza Francesa Ø30,53 X 165Mm	1

El cabezal de Enganche (13) consta de todas las piezas enumeradas en esta lista. Sin embargo, cuando se vendan completos, los artículos 14 a 25 no lo atraparán.

• Speed Box

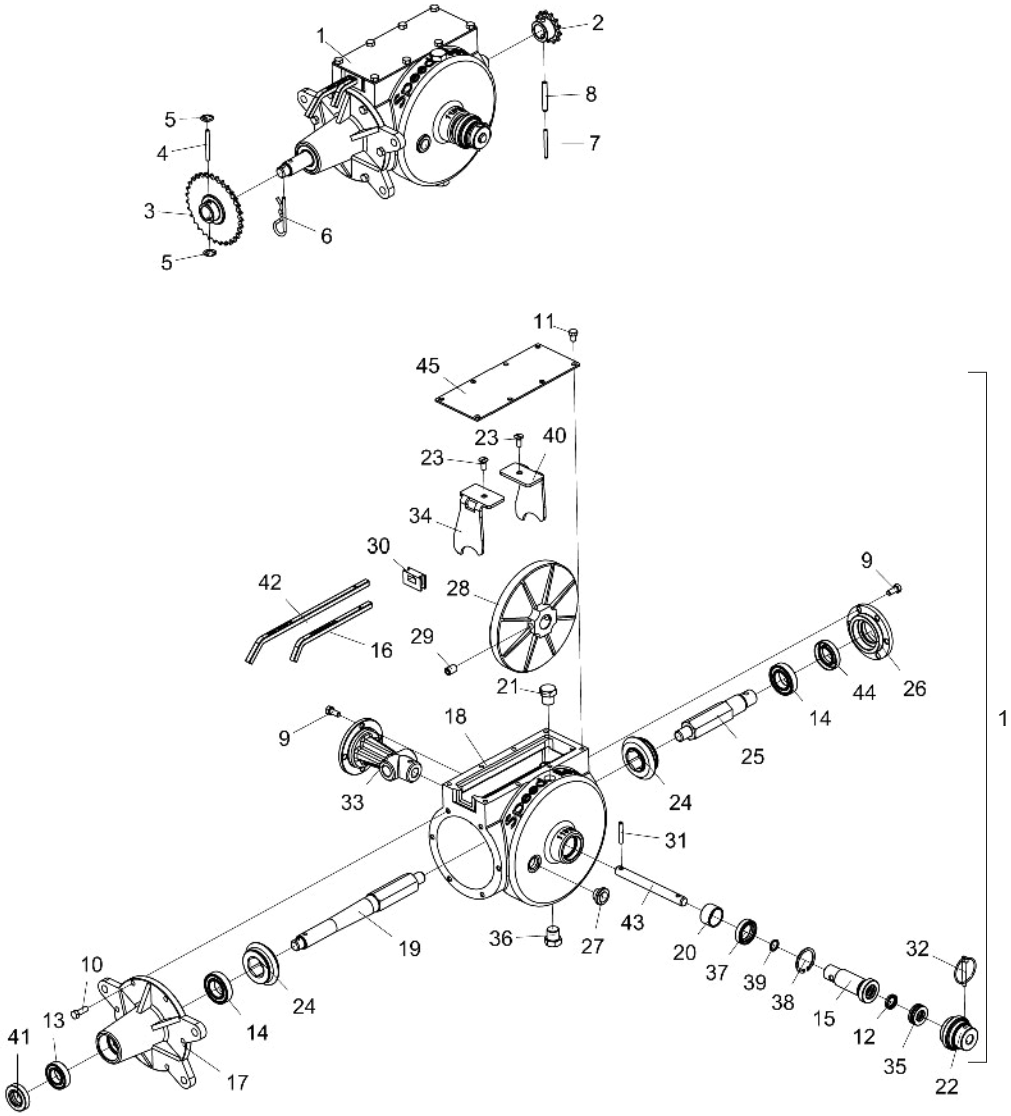

Item	Código	Descripción del producto	Todos
1	5092010205-8	Caja De Velocidade Derecha Completa	1
1	5092010206-6	Caja De Velocidade Izquierda Completa	1
2	5256010509-6	Engranaje 13 Dientes	1
3	5256010054-0	Engranaje De 20/31 Dientes Completa	1
4	5432010040-5	Perno Fuse De Ø6 X 60Mm	1
5	6020010326-5	Anillo De Retencion Are-06 G525-060-01	2
6	6020390308-4	Traba Nma - Tipo "R" De Ø4,5 X 80Mm (455)	1
7	6020317571-2	Perno Elastico Pesado Ø5 X 40mm (Seeger Reno 701.142)	1
8	6020310508-0	Perno Elastico Pesado Ø8 X 40Mm (Seeger Reno 701.190)	1
9	6020312020-9	Tornillo Cab.Sextavada 5/16" X 3/4" 18F Unc1A Gr5 Rt	10
10	6020310038-0	Tornillo Cab.Sextavada 5/16" X 1" 18F Unc1A Gr5 Rt	6
11	6020311020-3	Tornillo Cab.Sextavada 5/16" X 1/2" 18F Unc1A Gr2 Rt	8
12	6020350274-8	Retenedor Ø15,90 X Ø25,40 X 4,50Mm	1
13	6020350075-3	Rodamiento 6005 2Rs	1
14	6020350006-0	Rodamiento 6006 2Rs Ddu	2
15	5080010232-1	Buje De Ø25 X 100Mm	1
16	5260040007-0	Escala De Regulación Numerica 200Mm	1
17	5538010093-1	Tapa De La Caja Reductora	1
18	5112010011-8	Carcaza De La Caja Reductora Derecha	1
18	5112010012-6	Carcaza De La Caja Reductora Izquierda	1
19	5232010695-8	Eje Mayor De La Caja Reductora	1
20	5080020804-9	Buje De Ø30 X Ø35 X 21Mm	1
21	5081010013-0	Tapón Cab.Hexagonal Galvanizado R.1/2¿ X 14 Npt Con Agujero De 3,00Mm	1
22	5468010024-4	Tirador Del Eje	1
23	6020312502-2	Tornillo Cab.Chata Fenda Nº10 X 1/2" 24F Unc2A Gr2 Rt	2
24	6020010999-9	Engranaje De 21 Dientes	2
25	5232120183-0	Eje Menor De La Caja Reductora	1
26	5538010086-9	Tapa Delantera De La Caja Reductora	1
27	6020430193-2	Visor De Aceite	1
28	5256060005-4	Coroa De La Caja Reductora	1
29	6020317426-0	Tornillo Allen S/C 1/2" X 3/4" 12F W Cl12.9 Rt(Fosfatizado)	2
30	6020030015-0	Protector Da Caja Speed Box C/Agujero	1
31	6020310506-4	Perno Elastico Pesado Ø6 X 40Mm (Seeger Reno 701.164)	1
32	6020390301-7	Traba C/Argola Ø5,75 X 50Mm	1
33	5538010085-0	Tapa Trasera	1
34	5554010015-1	Enganche Izquierdo	1
35	6020350086-9	Rodamiento Skf 51203	1
36	5081010012-2	Tapón Cab.Hexagonal De R.1/2¿ X 14 Npt Galvanizado	1
37	6020350275-6	Retenedor Ø30,00 X Ø43,00 X 9,50Mm	1
38	6020010305-2	Anillo De Retencion I-42 G502-042	1
39	6020010022-3	Anillo O'Ring 2-114 N3006-90Nbr (15,54)	1
40	5554010017-8	Enganche Derecho	1
41	6020350204-7	Retenedor Ø25,00 X Ø47,00 X 10,00Mm	1
42	5260040006-1	Escala De Regulaje Alfabetico 299Mm	1
43	5232020209-4	Eje Ø5/8" X 157Mm	1
44	6020350245-4	Retenedor Ø30,00 X Ø52,00 X 10,00Mm	1
45	5538060003-9	Tapa De 100 X 250 X 3,00Mm	1

• Sistema Hidráulico p/ Comando Simple S/Marcador de Línea

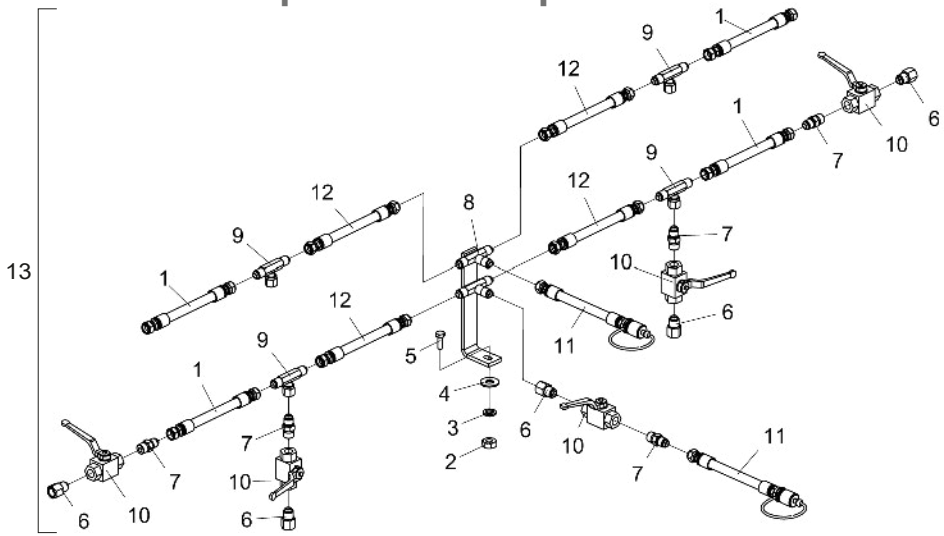

Item	Código	Descripción del producto	Todos	SPDE 3000	SPDE 4000	SPDE 5000
1	6020250990-0	Manguera Hidr. Alta Presión 3/8" X 1100Mm C/2Trg (Sae 100R2 At - P.T.4800Psi)		4		
1	6020250989-7	Manguera Hidr. Alta Presión 3/8" X 1400Mm C/2Trg (Sae 100R2 At - P.T.4800Psi)			4	
1	6020250981-1	Manguera Hidr. Alta Presión 3/8" X 2000Mm C/2Trg (Sae 100R2 At - P.T.4800Psi)				4
2	6020310822-5	Tuerca Sextavada M10 X 1,50 Ma Cl8 Ch.17Mm Alt.8,00Mm	1			
3	6020010394-0	Arandela De Presión M10 Media	1			
4	5024010075-1	Arandela Lisa De Ø10,3 X Ø25 X 2,00Mm	1			
5	6020317475-9	Tornillo Cab.Sextavada M10 X 1,50 X 30Mm Cl8.8 Rt	1			
6	5412010104-0	Niple R.1/2"(G) X 3/4" Unf X 45Mm Con Hexagonal 1"	5			
7	5412010099-0	Niple De R.1/2" Npt X R.3/4" Unf X 50Mm Con Hexagonal 7/8"	5			
8	5224030020-6	Distribuidor De Aceite	1			
9	5412050020-4	Niple Tipo "T" Con Tuerca Giratoria Central R.3/4"Unf	4			
10	6020430194-0	Valvula De Esfera 1/2" Npt Stauff:Bbvm20080200M / Gemels 1111Ab-Ge2Ggt35011A000	5			
11	5372011092-6	Manguera Ø3/8" X 3000Mm Con 1Trg Y 1Trf C/Enganche Rapido Macho	2			
12	6020250794-0	Manguera Hidr. Alta Presión 3/8" X 800Mm C/2Trg (Sae 100R2 At - P.T.4800Psi)		4		
12	6020250974-9	Manguera Hidr. Alta Presión 3/8" X 950Mm C/2Trg (Sae 100R2 At - P.T.4800Psi)			4	
12	6020250983-8	Manguera Hidr. Alta Presión 3/8" X 900Mm C/2Trg (Sae 100R2 At - P.T.4800Psi)				4
13	5528010568-5	Sistema Hidraulico - Spde 3000 (Con Distribuidor Para Control Simples Sin Marcador De Linea)		1		
13	5528010567-7	Sistema Hidraulico - Spde 4000 (Con Distribuidor Para Control Simples Sin Marcador De Linea)			1	
13	5528010566-9	Sistema Hidraulico - Spde 5000 (Con Distribuidor Para Control Simples Sin Marcador De Linea)				1

• Sistema Hidráulico p/ Comando Doble S/Marcador de Línea

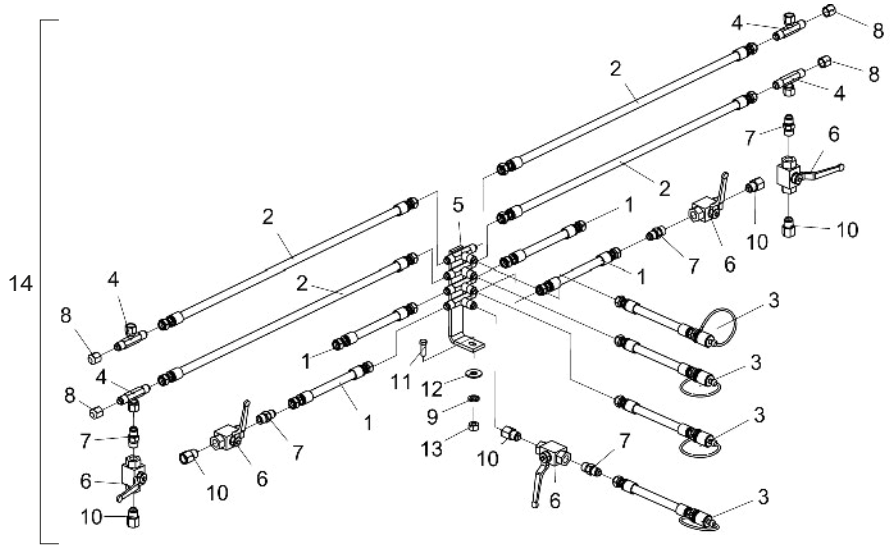

Item	Código	Descripción del producto	Todos	SPDE 3000	SPDE 4000	SPDE 5000
1	6020250981-1	Manguera Hidr. Alta Presión 3/8" X 2000Mm C/2Trg (Sae 100R2 At - P.T.4800Psi)		4		
1	6020251449-1	Manguera Hidr. Alta Presión 3/8" X 2300Mm C/2Trg(Sae 100R2 At - P.T.4800Psi)			4	
1	6020250988-9	Manguera Hidr. Alta Presión 3/8" X 2600Mm C/2Trg (Sae 100R2 At - P.T.4800Psi)				4
2	6020250794-0	Manguera Hidr. Alta Presión 3/8" X 800Mm C/2Trg (Sae 100R2 At - P.T.4800Psi)	4			
3	5372011092-6	Manguera Ø3/8" X 3000Mm Con 1Trg Y 1Trf C/Enganche Rapido Macho	4			
4	5412050020-4	Niple Tipo "T" Con Tuerca Giratoria Central R.3/4"Unf	4			
5	5224010100-9	Distribuidor De Aceite	1			
6	6020430194-0	Valvula De Esfera 1/2" Npt Stauff:Bbvm20080200M / Gemels 1111Ab-Ge2Ggt35011A000	5			
7	5412010099-0	Niple De R.1/2" Npt X R.3/4" Unf X 50Mm Con Hexagonal 7/8"	5			
8	5538010158-0	Tapa Del Niple R.3/4" Unf	4			
9	6020010406-7	Arandela De Presión 3/8" Media Industrial			1	
9	6020010394-0	Arandela De Presión M10 Media		1		1
10	5412010104-0	Niple R.1/2"(G) X 3/4" Unf X 45Mm Con Hexagonal 1"	5			
11	6020310026-7	Tornillo Cab.Sextavada 3/8" X 1.1/4" 16F Unc1A Gr5 Rt			1	
11	6020310822-5	Tuerca Sextavada M10 X 1,50 Ma Cl8 Ch.17Mm Alt.8,00Mm		1		1
12	5024010075-1	Arandela Lisa De Ø10,3 X Ø25 X 2,00Mm	1			
13	6020310746-6	Tuerca Sextavada 3/8" 16F Unc Gr5 Ch.9/16" Alt.8,50Mm			1	
13	6020317475-9	Tornillo Cab.Sextavada M10 X 1,50 X 30Mm Cl8.8 Rt		1		1
14	5528010260-0	Sistema Hidraulico - Spde 3000 (Con Distribuidor Para Control Doble Sin Marcador De Linea)		1		
14	5528010261-9	Sistema Hidraulico - Spde 4000 (Con Distribuidor Para Control Doble Sin Marcador De Linea)			1	
14	5528010259-7	Sistema Hidraulico - Spde 5000 (Con Distribuidor Para Control Doble Sin Marcador De Linea)				1

• Sistema de Marcador de Línea con Baliza

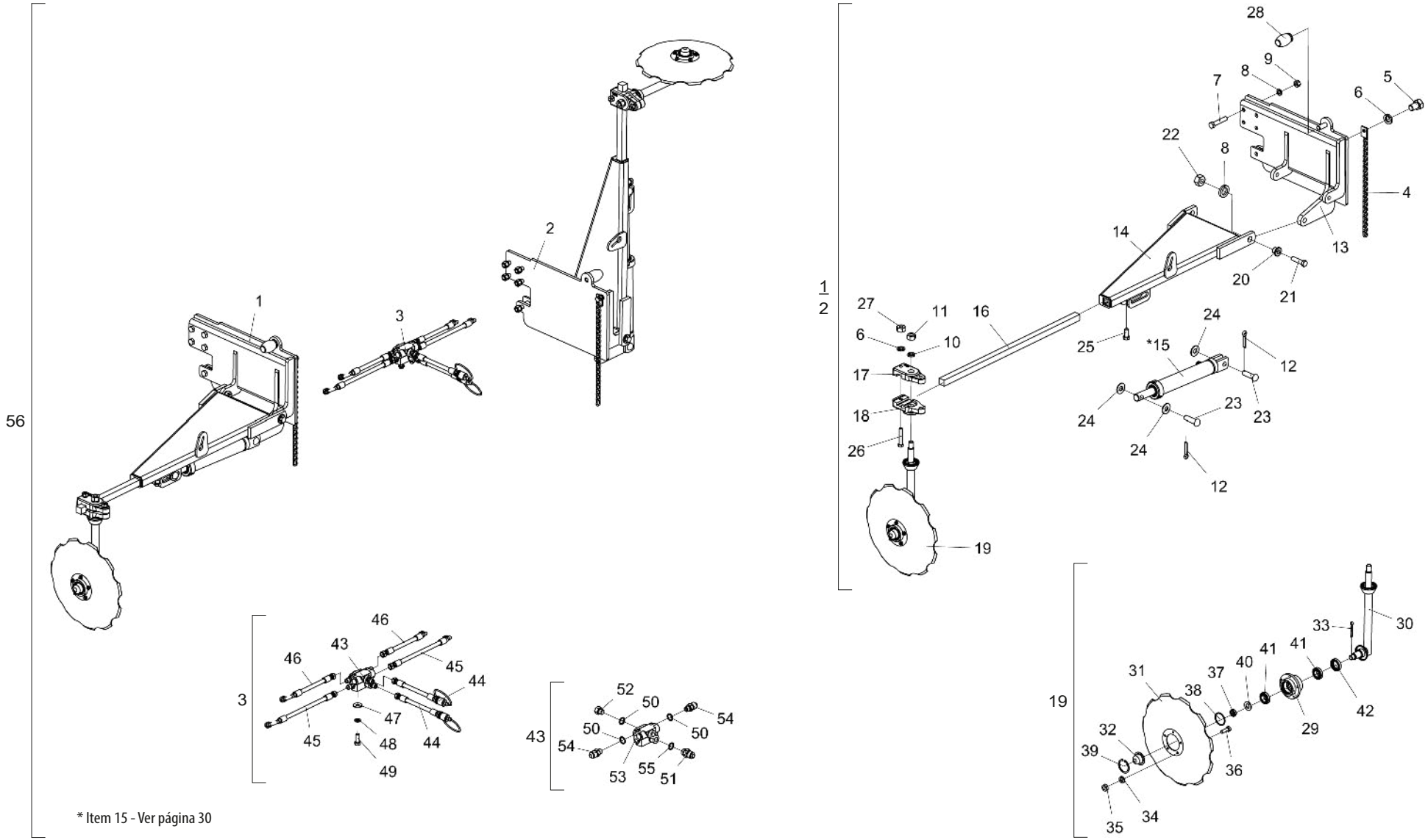

* Item 15 - Ver página 30

BALDAN

• Tabla Sistema de Marcador de Línea con Baliza

Item	Código	Descripción del producto	Todos	SPDE 3000	SPDE 4000	SPDE 5000
1	5386010183-8	Marcador de Linea Derecho	1			
2	5386010182-0	Conplete Marcador de Linea Izquierdo	1			
3	5528010395-0	Sistema Hidraulico - Spde 3000 (Control Doble Con Marcador De Linea)		1		
3	5528010396-8	Sistema Hidraulico - Spde 4000 (Control Doble Con Marcador De Linea)			1	
3	5528010397-6	Sistema Hidraulico - Spde 5000 (Control Doble Con Marcador De Linea)				1
4	5192010046-9	Corrente Polida Torcida De 05,5Mm 510Mm Cpl	2			
5	6020311046-7	Tornillo Cab.Sextavada 1/2" X 3/4" 12F W Gr2 Rt	2			
6	6020010410-5	Arandela De Presión 1/2" Media Industrial	6			
7	6020310438-6	Tornillo Cab.Sextavada 5/8" X 3.1/4" 18F Unf1A Gr5 Rp	10			
8	6020010412-1	Arandela De Presión 5/8" Media Industrial	14			
9	6020310762-8	Tuerca Sextavada 5/8" 18F Unf Gr5 Ch.15/16" Alt.15,00Mm	10			
10	6020010414-8	Arandela De Presión 3/4" Media Industrial	2			
11	6020310770-9	Tuerca Sextavada 3/4" 10F Unc Gr5 Ch.1.7/32" Alt.18,50Mm	2			
12	6020050104-0	Contraperno 3/16" X 1"	4			
13	5530011931-9	Soporte Derecho De Fijacion Del Marcador	1			
13	5530011932-7	Soporte Izquierdo De Fijacion Del Marcador	1			
14	5036010094-1	Marcador De Linea Izquierdo Del Marcador Frontal	1			
14	5036010095-0	Marcador De Linea Derecho Del Marcador Frontal	1			
*15	6020055698-7	Cilindro Hidraulico "D.A" Ø1.1/4" X Ø2" X 246Mm(Curso) X 499Mm(Cerrado)	2			
16	5040080019-4	Barra Cuadrada De 1.1/8" X 830Mm	2			
17	6010601393-7	Roseta Inferior Del Marcador	2			
18	6010601392-9	Roseta Superior Del Marcador	2			
19	5386010138-2	Marcador De Línea Superior Derecho Completo	1			
19	5386010139-0	Marcador De Línea Superior Izquierdo Completo	1			
20	5080010407-3	Buje De Ø16,2 X Ø1.1/2" X 24Mm	4			
21	6020311075-0	Tornillo Cab.Sextavada 5/8" X 2.1/4" 11F Unc1A Gr5 Rp	4			
22	6020310760-1	Tuerca Sextavada 5/8" 11F Unc Gr5 Ch.1.1/16" Alt.15,00Mm	4			
23	6020310597-8	Perno Ø3/4" X 62mm	4			
24	5024010142-1	Arandela Lisa De Ø20,3 X Ø46,5 X 3,00Mm	6			
25	6020312082-9	Tornillo Cab.Sextavada 5/8" X 1.1/2" 11F Unc1A Gr5 Rt C/Ponta	2			
26	6020311057-2	Tornillo Cab.Sextavada 1/2" X 3" 12F W Gr5 Rp	2			
27	6020310754-7	Tuerca Sextavada 1/2" 12F W Gr5 Ch.7/8" Alt.12,00Mm	4			
28	6020030170-9	Bate Choque De La Cuchilla 85.991.00	2			
29	5204010247-7	Maza Del Disco	2			
30	5386010141-2	Marcador de Linea Izquierdo	1			

Item	Código	Descripción del producto	Todos	SPDE 3000	SPDE 4000	SPDE 5000
30	5386010142-0	Marcador de Linea Derecho	1			
31	2759366580-7	Disco Concavo Dentado 16" X 3,50 Ag Rd 74Mm + 5Ag Rd 8,7Mm R=48Mm Afiladura Externa	2			
32	6020050649-1	Tapa De La Maza (Diam Externo 57,00Mm)	2			
33	6020050101-5	Contraperno 1/8" X 1"	2			
34	6020010404-0	Arandela De Presión 5/16" Media Industrial	10			
35	6020310744-0	Tuerca Sextavada 5/16" 18F Unc Gr5 Ch.1/2" Alt.6,50Mm	10			
36	6020310038-0	Tornillo Cab.Sextavada 5/16" X 1" 18F Unc1A Gr5 Rt	10			
37	6020310797-0	Tuerca Sextavada 3/4" 16F Unf Gr5 Ch.1.1/16" Alt.13,00Mm	2			
38	6020010130-0	Anillo De Vedacción Ø50 X Ø57 X 2Mm	2			
39	6020011025-3	Anillo De Retencion I-058 G502-058-01	2			
40	5024010258-4	Arandela Lisa De Ø20 X Ø38,5 X 3,00Mm	2			
41	6020350077-0	Rodamiento 44610/49	4			
42	6020350268-3	Retenedor Ø36,00 X Ø52,00 X 11,00Mm	2			
43	5224010016-9	Distribuidor De Aceite Completo Con 06 Niples	1			
44	5372011092-6	Manguera Ø3/8" X 3000Mm Con 1Trg Y 1Trf C/Enganche Rapido Macho	2			
45	6020251001-1	Manguera Hidr. Alta Presión 3/8" X 2500Mm C/1Tcg y 1Trg (Sae 100R2 At - P.T.4800Psi)		2		
45	6020250918-8	Manguera Hidr. Alta Presión 3/8" X 3200Mm C/1Tcg 90º y 1Trg (Sae 100R2 At - P.T.4800Psi)			2	
45	6020250875-0	Manguera Hidr. Alta Presión 3/8" X 3500Mm C/1Tcg 90º y 1Trg (Sae 100R2 At - P.T.4800Psi)				2
46	6020250999-4	Manguera Hidr. Alta Presión 3/8" X 2300Mm C/1Tcg y 1Trg (Sae 100R2 At - P.T.4800Psi)		2		
46	6020250971-4	Manguera Hidr. Alta Presión 3/8" X 3000Mm C/1Tcg y 1Trg (Sae 100R2 At - P.T.4800Psi)			2	
46	6020250918-8	Manguera Hidr. Alta Presión 3/8" X 3200Mm C/1Tcg 90º y 1Trg (Sae 100R2 At - P.T.4800Psi)				2
47	5024010075-1	Arandela Lisa De Ø10,3 X Ø25 X 2,00Mm	2			
48	6020010406-7	Arandela De Presión 3/8" Media Industrial	2			
49	6020310021-6	Tornillo Cab.Sextavada 3/8" X 1" 16F Unc1A Gr5 Rt(Fosfatizado)		2		
49	6020310026-7	Tornillo Cab.Sextavada 3/8" X 1.1/4" 16F Unc1A Gr5 Rt			2	2
50	6020010025-8	Anillo O'Ring 6-091 N3006-90Nbr(Ø12,00 X 2,00Mm)	6			
51	5412010035-4	Niple R.3/4" Unf X R.3/4" Unf X 38Mm Con Hexagonal 7/8"	2			
52	5081010006-8	Tapón De 09/16" X 22Mm	2			
53	6020430196-7	Valvula De Sequencia De Dupla Acao	1			
54	5412010008-7	Niple R.3/4" Unf X R.9/16" Unf X 40Mm Con Hexagonal 3/4"	4			
55	6020010022-3	Anillo O'Ring 2-114 N3006-90Nbr (15,54)	2			
56	5528010392-5	Sistema De Marcador De Linea Con Marcador De Linea Para Spde-3000		1		
56	5528010393-3	Sistema De Marcador De Linea Con Baliza Para Spde-4000			1	
56	5528010394-1	Sistema De Marcador De Linea Con Baliza Para Spde-5000				1

• Cilindro Central de Articulación de las Líneas

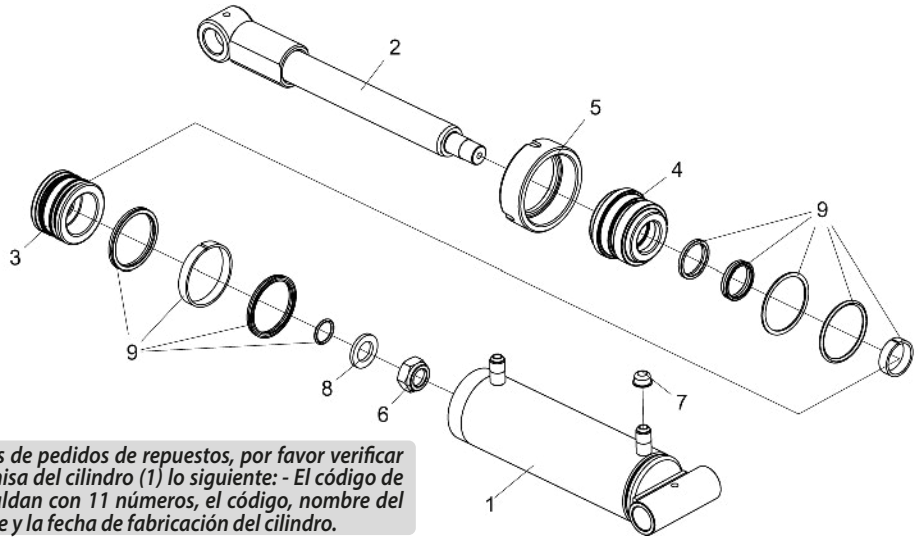

Item	Código	Descripción del producto	Todos
1	6020058791-2	Camisa "Conjunto" de Ø82.6 x Ø95.1 x 349mm	1
2	6020150128-0	Vastago Ø41,27 (1.5/8")x 389.5mm	1
3	6020090704-6	Embolo del Pistón de Ø26,72 x Ø81,95 x 50mm	1
4	6020058790-4	Conexión del Pistón de Ø41,70 x 90,5 x 66mm	1
5	6020317396-5	Tuerca Cilindrica de Ø3.3/4" - 12fpp - UM	1
6	6020310814-4	Tuerca Sextavada Autobloqueo C/Nylon 1" 14F Uns Gr5 Ch.1.1/2" Alt.20,00Mm	1
7	6020390042-5	Tapa Plastica Bt-21(Bt 10.0021.0 Nt)	2
8	5024010323-8	Arandela Lisa De Ø27 X Ø44,5 X 4,75Mm	1
9	6020190066-5	Kit De Reparo Para Cilindros "D.A" 1.5/8" X 3.1/4"	1

Para fines de pedidos de repuestos, por favor verificar en la camisa del cilindro (1) lo siguiente: - El código de partes Baldan con 11 números, el código, nombre del fabricante y la fecha de fabricación del cilindro.

• Cilindro Lateral de Articulación de la Rueda

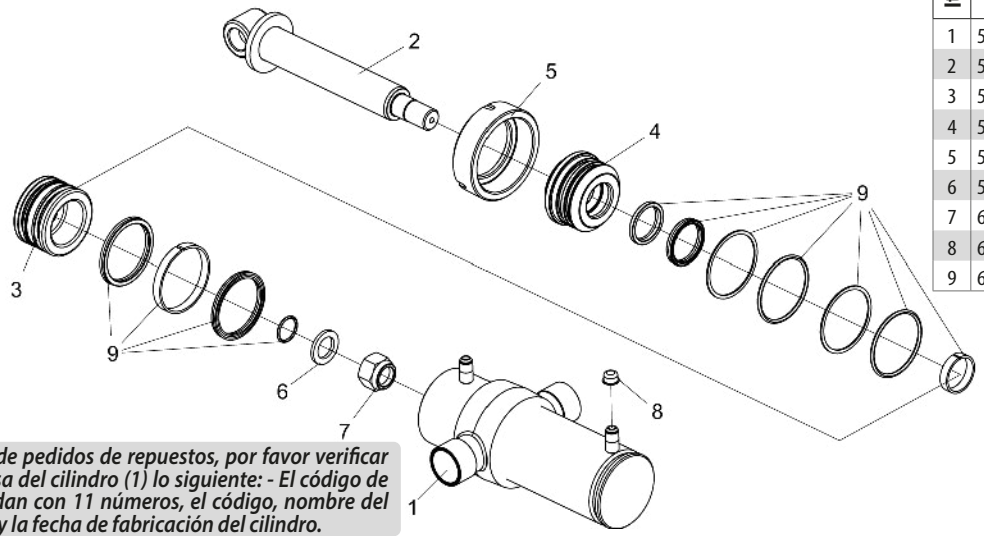

Item	Código	Descripción del producto	Todos
1	5144010604-1	Camisa "CONJUNTO" de Ø101,60 (4") x 117mm	1
2	5326010510-4	Vastago Ø50,80 (Ø2") x 358.6mm	1
3	5236010030-8	Embolo del Pistón Ø33,07 X Ø101 X 60Mm	1
4	5152010022-2	Conexión Del Cilindro	1
5	5456050010-9	Tuerca Ø4.1/2" 12F (Piston)	1
6	5024010321-1	Arandela Lisa De Ø33 X Ø50,8 X 5,00Mm	1
7	6020310795-4	Tuerca Sextavada Autobloqueo C/Nylon 1.1/4" 12F Unf Gr5 Ch.1.7/8" Alt.33,00Mm	1
8	6020390042-5	Tapa Plastica Bt-21(Bt 10.0021.0 Nt)	2
9	6020190071-1	Kit De Reparo Para Cilindros "D.A" 2" X 4"	1

Para fines de pedidos de repuestos, por favor verificar en la camisa del cilindro (1) lo siguiente: - El código de partes Baldan con 11 números, el código, nombre del fabricante y la fecha de fabricación del cilindro.

• Cilindro del Marcador de Línea

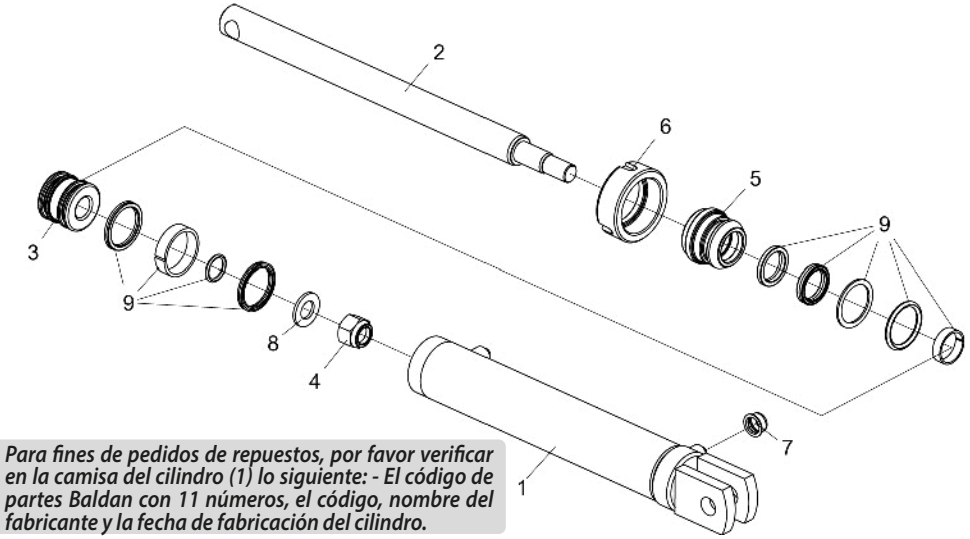

Para fines de pedidos de repuestos, por favor verificar en la camisa del cilindro (1) lo siguiente: - El código de partes Baldan con 11 números, el código, nombre del fabricante y la fecha de fabricación del cilindro.

Item	Código	Descripción del producto	Todos
1	5144040335-6	Camisa Conjunto De Ø50,80 (Ø2") X 399Mm	1
2	5326020242-8	Vastago Ø31,75 (Ø1.1/4") x 462mm	1
3	5236010017-0	Embolo del Pistón 2"	1
4	6020310802-0	Tuerca Sextavada Autobloqueo C/Nylon 3/4" 16F Unf Gr5 Ch.1.1/8" Alt.22,50Mm	1
5	5152010024-9	Conexión 2"	1
6	5456050019-2	Tuerca Del Piston	1
7	6020390042-5	Tapa Plastica Bt-21(Bt 10.0021.0 Nt)	2
8	5024010336-0	Arandela Lisa De Ø19,5 X Ø35,5 X 3,00Mm	1
9	6020190064-9	Kit De Reparo Para Cilindros "D.A" 1.1/4" X 2"	1

• Contador de Hectareas Digital SPDE 3000-4000 (Opcional)

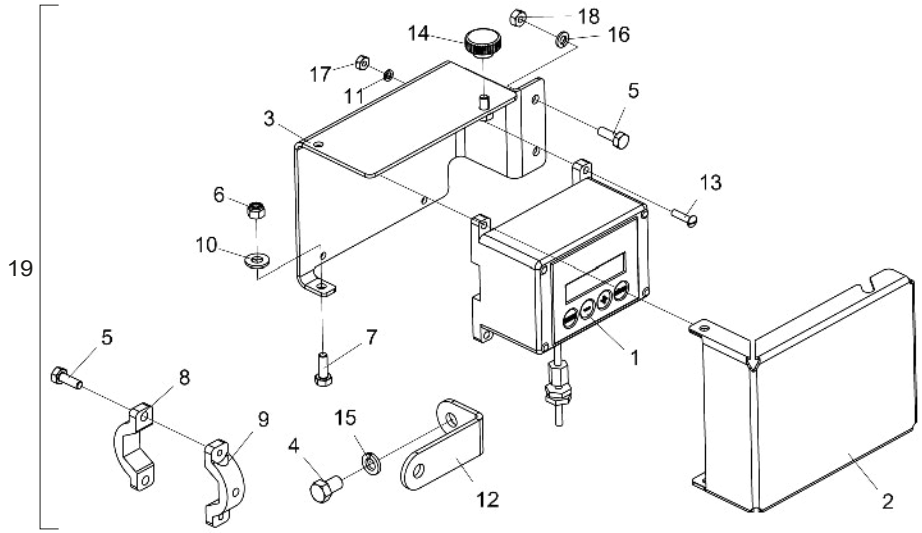

Item	Código	Descripción del producto	Todos
1	6020050605-0	Contador De Hectareas Ht1000 Con Painel Digital Enalta	1
2	5464010047-0	Proteccion De Lo Contador De Hectareas Digital	1
3	5530011852-5	Soporte Completo	1
4	6020311030-0	Tornillo Cab.Sextavada 3/8" X 5/8" 16F Unc1A Gr2 Rt	1
5	6020310016-0	Tornillo Cab.Sextavada 1/4" X 3/4" 20F Unc1A Gr5 Rt	4
6	6020310839-0	Tuerca Sextavada Autobloqueo C/Nylon 1/4" 20F Unc Gr5 Ch.7/16" Alt.8,00Mm	2
7	6020311002-5	Tornillo Cab.Sextavada 1/4" X 3/4" 20F Unc1A Gr2 Rt	2
8	5460010003-6	Traba Para Eje Hexagonal 1.1/4" Con Agujero Passante	1
9	5460010001-0	Traba Para Eje Hexagonal 1.1/4" Agujeros Con Rosca	1
10	6020010431-8	Arandela Lisa Inox De Ø8,5 X Ø18 X 1,8Mm	2
11	6020010400-8	Arandela De Presión 3/16" Media Industrial	4
12	5530011851-7	Soporte Del Sensor Hectarimetro	1
13	6020310122-0	Tornillo Cab.Redonda Fenda 3/16" X 3/4" 24F Unc1A Gr5 Rt	4
14	6020250455-0	Boton De Apriete Hembra Termoplastico Rosca 1/4" Unc	1
15	6020010406-7	Arandela De Presión 3/8" Media Industrial	1
16	6020010402-4	Arandela De Presión 1/4" Media Industrial	2
17	6020310740-7	Tuerca Sextavada 3/16" 24F Unc Gr5 Ch.3/8" Alt.4,50Mm	4
18	6020310742-3	Tuerca Sextavada 1/4" 20F Unc Gr5 Ch.7/16" Alt.5,50Mm	2
19	5154010006-7	Contador De Hectares Digital Completo P/Spde-Spdet	1

• Contador de Hectareas Digital SPDE 5000 (Opcional)

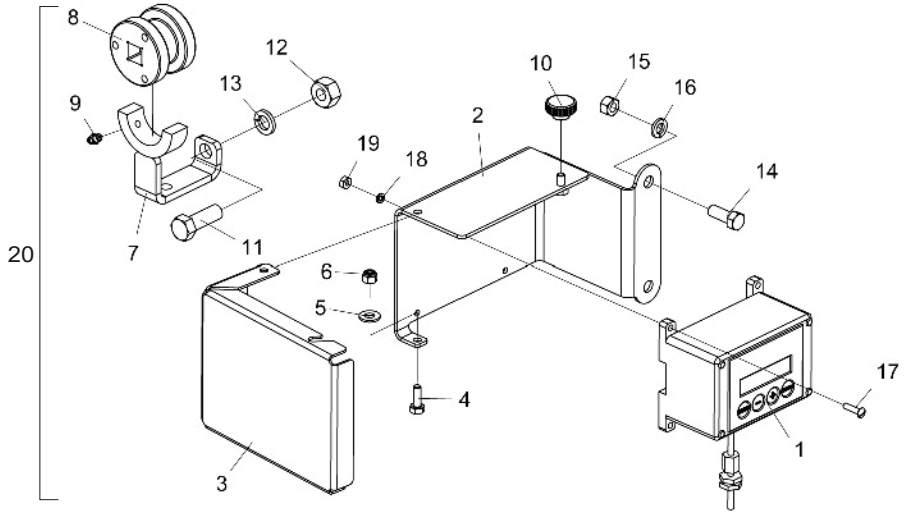

Item	Código	Descripción del producto	Todos
1	6020050605-0	Contador De Hectareas Ht1000 Con Painel Digital Enalta	1
2	5136012383-2	Chapa Mayor Del Contador De Hectares	1
3	5464010047-0	Proteccion De Lo Contador De Hectareas Digital	1
4	6020311002-5	Tornillo Cab.Sextavada 1/4" X 3/4" 20F Unc1A Gr2 Rt	2
5	6020010431-8	Arandela Lisa Inox De Ø8,5 X Ø18 X 1,8Mm	2
6	6020310839-0	Tuerca Sextavada Autobloqueo C/Nylon 1/4" 20F Unc Gr5 Ch.7/16" Alt.8,00Mm	2
7	5530011756-1	Soporte Del Carrete (5000)	1
8	5120010032-1	Carretel	1
9	6020130100-1	Grasero 1/4"	1
10	6020250455-0	Boton De Apriete Hembra Termoplastico Rosca 1/4" Unc	1
11	6020310886-1	Tornillo Cab.Sextavada Inox 1/2" X 1.1/2" 12F W Rt	1
12	6020310754-7	Tuerca Sextavada 1/2" 12F W Gr5 Ch.7/8" Alt.12,00Mm	1
13	6020010435-0	Arandela De Presion Inox 1/2" Media	1
14	6020310054-2	Tornillo Cab.Sextavada 3/8" X 1" 16F Unc1A Gr5 Rt	2
15	6020310768-7	Tuerca Sextavada De Latao 3/8" 16F Unc Ch.9/16" Alt.8,50Mm	2
16	6020010406-7	Arandela De Presión 3/8" Media Industrial	2
17	6020310122-0	Tornillo Cab.Redonda Fenda 3/16" X 3/4" 24F Unc1A Gr5 Rt	4
18	6020010400-8	Arandela De Presión 3/16" Media Industrial	4
19	6020310740-7	Tuerca Sextavada 3/16" 24F Unc Gr5 Ch.3/8" Alt.4,50Mm	4
20	5154010003-2	Contador De Hectares Digital Completo P/Spd-Sd 5000	1

• Tabla de Dosificación Electrónica (Opcional) - Todos los Modelos

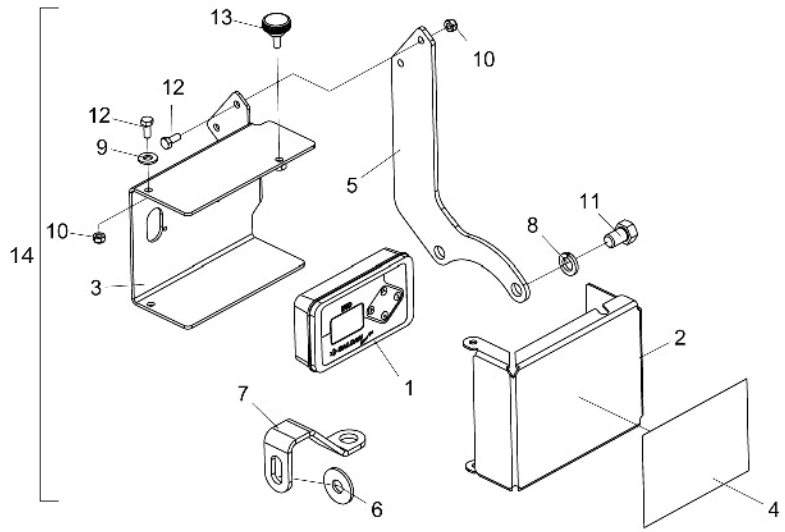

Item	Código	Descripción del producto	Todos
1	6020395116-0	Tabla Electrônica de Dosificación - ETD Baldan Speed Box (303315023)	1
2	5136018495-5	Chapa de Protección del ETD	1
3	5530017727-0	Soporte de Fijación del ETD c/ Tuerca	1
4	6020078868-3	Calcomania Tabla Electrônica de Dosificación (100 x 140mm)	1
5	5136018635-4	Chapa de Fijación del ETD Speed Box	1
6	5024010068-9	Arandela Lisa Ø13,3 x Ø35,5 x 3,00mm	1
7	5530017709-2	Soporte del Sensor Hall ETD	1
8	6020010410-5	Arandela de Presión 1/2" Média Industrial(Bicromatizado)	2
9	6020010431-8	Arandela Lisa de Inox Ø8,5 x Ø18 x 1,8mm	2
10	6020317442-2	Tuerca Sextavada Autotrabante C/Nylon Baixa M6 X 1,00 MA CL8 CH.10mm ALT.6,00mm	4
11	6020311046-7	Tornillo Cab. Sextavada Ø1/2" x 3/4" 12F W GR2 RT(Bicromatizado)	2
12	6020310291-0	Tornillo Cab. Sextavada M6 x 1 x 15mm CL 8.8 RT(Bicromatizado)	4
13	6020030001-0	Botón de Apreto	1
14	5530017708-4	Tabla de Dosificación Electrónica SPDE (ETD)	1

• Líneas de Siembra

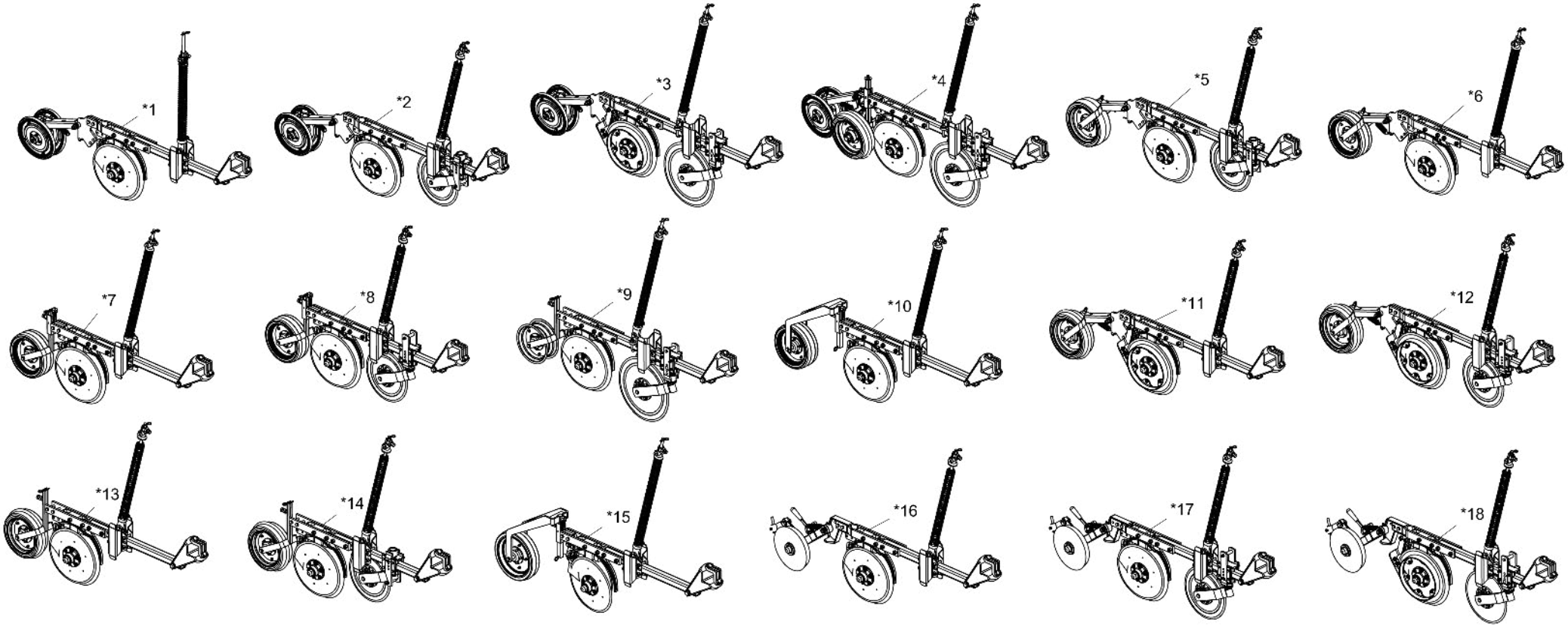

* Itens 1 y 2 - Ver página 34
* Item 3 - Ver página 37
* Item 4 - Ver página 40
* Itens 5 y 6 - Ver página 43
* Itens 7 y 8 - Ver página 46
* Item 9 - Ver página 52
* Item 10 - Ver página 50
* Itens 11 y 12 - Ver página 54
* Itens 13 y 14 - Ver página 57
* Item 15 - Ver página 60
* Itens 16 y 17 - Ver página 62
* Item 18 - Ver página 65

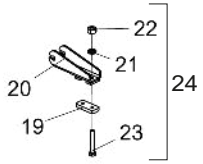

Nota: Las cantidades de los ítems 19 a 24 equivalen a 1 (una) Línea de Siembra.

• Tabla Líneas de Siembra

Item	Código	Descripción del producto	Todos
*1	2517010519-5	Línea Derecha Mayor S/Disco Cortador C/Rueda Compactor "V" (Especial)	1
*1	2517010521-7	Línea Derecha Menor S/Disco Cortador C/Rueda Compactor "V" (Especial)	1
*1	2517010520-9	Línea Izquierda Mayor S/Disco Cortador C/Rueda Compactor "V" (Especial)	1
*1	2517010518-7	Línea Izquierda Menor S/Disco Cortador C/Rueda Compactor "V" (Especial)	1
		Opcional	
*2	2517012169-7	Línea Derecha Mayor C/Disco Cortador Estriado C/Rueda Compactadora Em "V" C/Friso De 40Mm(Especial)	1
*2	2517012167-0	Línea Derecha Menor C/Disco Cortador Estriado C/Rueda Compactadora Em "V" C/Friso De 40Mm(Especial)	1
*2	2517012168-9	Línea Izquierda Mayor C/Disco Cortador Estriado C/Rueda Compactadora Em "V" C/Friso De 40Mm(Especial)	1
*2	2517012166-2	Línea Izquierda Menor C/Disco Cortador Estriado C/Rueda Compactadora Em "V" C/Friso De 40Mm(Especial)	1
*3	2517012220-0	Línea Derecha Mayor C/Disco Cortador Estriado 17" C/Rueda Compactadora Em "V" C/Friso De 40Mm(Especial)	1
*3	2517012218-9	Línea Derecha Menor C/Disco Cortador Estriado 17" C/Rueda Compactadora Em "V" C/Friso De 40Mm(Especial)	1
*3	2517012219-7	Línea Izquierda Mayor C/Disco Cortador Estriado 17" C/Rueda Compactadora Em "V" C/Friso De 40Mm(Especial)	1
*3	2517012217-0	Línea Izquierda Menor C/Disco Cortador Estriado 17" C/Rueda Compactadora Em "V" C/Friso De 40Mm(Especial)	1
*4	2517010732-5	Línea Derecha Mayor C/Disco Cortador Rayado 17" C/Rueda Compactor "V"	1
*4	2517010730-9	Línea Derecha Menor C/Disco Cortador Rayado 17" C/Rueda Compactor "V"	1
*4	2517010731-7	Línea Izquierda Mayor C/Disco Cortador Rayado 17" C/Rueda Compactor "V"	1
*4	2517010729-5	Línea Izquierda Menor C/Disco Cortador Rayado 17" C/Rueda Compactadora Em	1
*5	2517010839-9	Línea Derecha Mayor C/Disco Cortador Rayado C/Rueda Compactadora Lisa	1
*5	2517010837-2	Línea Derecha Menor C/Disco Cortador Rayado C/Rueda Compactadora Lisa	1
*5	2517010838-0	Línea Izquierda Mayor C/Disco Cortador Rayado C/Rueda Compactadora Lisa	1
*5	2517010836-4	Línea Izquierda Menor C/Disco Cortador Rayado C/Rueda Compactadora Lisa	1
*6	2517010627-2	Línea Derecha Mayor S/Disco Cortador C/Rueda Compactadora Concava (Especial)	1
*6	2517010629-9	Línea Derecha Menor S/Disco Cortador C/Rueda Compactadora Concava (Especial)	1
*6	2517010628-0	Línea Izquierda Mayor S/Disco Cortador C/Rueda Compactadora Concava	1
*6	2517010626-4	Línea Izquierda Menor S/Disco Cortador C/Rueda Compactadora Concava	1
*7	2517011778-9	Línea Derecha Mayor S/Disco Cortador C/Rueda Compactadora Concava C/Soporte	1
*7	2517011776-2	Línea Derecha Menor S/Disco Cortador C/Rueda Compactadora Concava C/Soporte	1
*7	2517011779-7	Línea Izquierda Mayor S/Disco Cortador C/Rueda Compactadora Concava	1
*7	2517011777-0	Línea Izquierda Menor S/Disco Cortador C/Rueda Compactadora Concava	1
*8	2517011443-7	Línea Derecha Mayor C/Disco Cortador Rayado C/Rueda Compactadora Concava	1
*8	2517011441-0	Línea Derecha Menor C/Disco Cortador Rayado C/Rueda Compactadora Concava	1
*8	2517011442-9	Línea Izquierda Mayor C/Disco Cortador Rayado C/Rueda Compactadora Concava	1
*8	2517011440-2	Línea Izquierda Menor C/Disco Cortador Rayado C/Rueda Compactadora	1
*9	2517011265-5	Línea Derecha Mayor C/Disco Cortador Rayado 17" C/Rueda Compactadora Concava	1
*9	2517011263-9	Línea Derecha Menor C/Disco Cortador Rayado 17" C/Rueda Compactadora	1
*9	2517011266-3	Línea Izquierda Mayor C/Disco Cortador Rayado 17" C/Rueda Compactadora	1
*9	2517011264-7	Línea Izquierda Menor C/Disco Cortador Rayado 17" C/Rueda Compactadora	1
*10	2517011274-4	Línea Derecha Mayor S/Disco Cortador C/Rueda Compactadora Concava C/Soporte	1
*10	2517011272-8	Línea Derecha Menor S/Disco Cortador C/Rueda Compactadora Concava C/Soporte	1
*10	2517011273-6	Línea Izquierda Mayor S/Disco Cortador C/Rueda Compactadora Concava	1
*10	2517011271-0	Línea Izquierda Menor S/Disco Cortador C/Rueda Compactadora Concava	1
*11	2517012181-6	Línea Derecha Mayor S/Disco Cortador Do C/Rueda Compactadora Convexa C/Friso De 40Mm(Especial)	1
*11	2517012180-8	Línea Izquierda Mayor S/Disco Cortador C/Rueda Compactadora Convexa C/Friso De 40Mm(Especial)	1
*11	2517012179-4	Línea Derecha Menor S/Disco Cortador C/Rueda Compactadora Convexa C/Friso De 40Mm(Especial)	1
*11	2517012178-6	Línea Izquierda Menor S/Disco Cortador C/Rueda Compactadora Convexa C/Friso De 40Mm(Especial)	1
*12	2517012157-3	Línea Derecha Mayor C/Disco Cortador Estriado C/Rueda Compactadora Convexa C/Friso De 40Mm(Especial)	1
*12	2517012156-5	Línea Izquierda Mayor C/Disco Cortador Estriado C/Rueda Compactadora Convexa C/Friso De 40Mm(Especial)	1

Item	Código	Descripción del producto	Todos
*12	2517012155-7	Línea Derecha Menor C/Disco Cortador Estriado C/Rueda Compactadora Convexa C/Friso De 40Mm(Especial)	1
*12	2517012154-9	Línea Izquierda Menor C/Disco Cortador Estriado C/Rueda Compactadora Convexa C/Friso De 40Mm(Especial)	1
*13	2517010855-0	Línea Derecha Mayor S/Disco Cortador C/Rueda Compactadora Convexa C/Soporte	1
*13	2517010854-2	Línea Izquierda Mayor S/Disco Cortador C/Rueda Compactadora Convexa	1
*13	2517010853-4	Línea Derecha Menor S/Disco Cortador C/Rueda Compactadora Convexa C/Soporte	1
*13	2517010852-6	Línea Izquierda Menor S/Disco Cortador C/Rueda Compactadora Convexa	1
*14	2517010851-8	Línea Derecha Mayor C/Disco Cortador Rayado C/Rueda Compactadora Convexa	1
*14	2517010850-0	Línea Izquierda Mayor C/Disco Cortador Rayado C/Rueda Compactadora Convexa	1
*14	2517010849-6	Línea Derecha Menor C/Disco Cortador Rayado C/Rueda Compactadora Convexa	1
*14	2517010848-8	Línea Izquierda Menor C/Disco Cortador Rayado C/Rueda Compactadora	1
*15	2517012255-3	Línea Derecha Mayor S/Disco Cortador C/Rueda Compactadora Convexa C/Soporte Regulador Mayor C/Friso De 40Mm	1
*15	2517012253-7	Línea Derecha Menor S/Disco Cortador C/Rueda Compactadora Convexa C/Soporte Regulador Mayor C/Friso De 40Mm	1
*15	2517012254-5	Línea Izquierda Mayor S/Disco Cortador C/Rueda Compactadora Convexa C/Soporte Regulador Mayor C/Friso De 40Mm	1
*15	2517012252-9	Línea Izquierda Menor S/Disco Cortador C/Rueda Compactadora Convexa C/Soporte Regulador Mayor C/Friso De 40Mm	1
*16	2517010634-5	Línea Derecha Mayor S/Disco Cortador C/Rueda Compactadora De Hierro(Especial)	1
*16	2517010636-1	Línea Derecha Menor S/Disco Cortador C/Rueda Compactadora De Hierro(Especial)	1
*16	2517010635-3	Línea Izquierda Mayor S/Disco Cortador C/Rueda Compactadora De Hierro(Especial)	1
*16	2517010633-7	Línea Izquierda Menor S/Disco Cortador C/Rueda Compactadora De Hierro(Especial)	1
*17	2517010803-8	Línea Derecha Mayor C/Disco Cortador Estriado C/Rueda Compactadora De Hierro(Especial)	1
*17	2517010801-1	Línea Derecha Menor C/Disco Cortador Estriado C/Rueda Compactadora De Hierro(Especial)	1
*17	2517010802-0	Línea Izquierda Mayor C/Disco Cortador Estriado C/Rueda Compactadora De Hierro(Especial)	1
*17	2517010800-3	Línea Izquierda Menor C/Disco Cortador Estriado C/Rueda Compactadora De Hierro(Especial)	1
*18	2517012251-0	Línea Derecha Mayor C/Disco Cortador Liso C/Rueda Compactadora De Hierro C/Friso De 40Mm(Especial)	1
*18	2517012249-9	Línea Derecha Menor C/Disco Cortador Liso C/Rueda Compactadora De Hierro C/Friso De 40Mm(Especial)	1
*18	2517012250-2	Línea Izquierda Mayor C/Disco Cortador Liso C/Rueda Compactadora De Hierro C/Friso De 40Mm(Especial)	1
*18	2517012248-0	Línea Izquierda Menor C/Disco Cortador Liso C/Rueda Compactadora De Hierro C/Friso De 40Mm(Especial)	1
19	5136020501-4	Chapa De 2" X 5/8" X 115Mm	1
20	5530420141-9	Soporte De La Resorte Completo	1
21	6020010395-8	Arandela De Presión M12 Media	2
22	6020310820-9	Tuerca Sextavada M12 X 1,75 Ma Cl8 Ch.19Mm Alt.10,00Mm	2
23	6020317552-6	Tornillo Cab.Sextavada M12 X 1,75 X 80Mm Cl8.8 Rt	2
24	5530011783-9	Soporte Del Varilla De La Resorte	1

• Línea con Rueda Compactadora "V" (Especial)

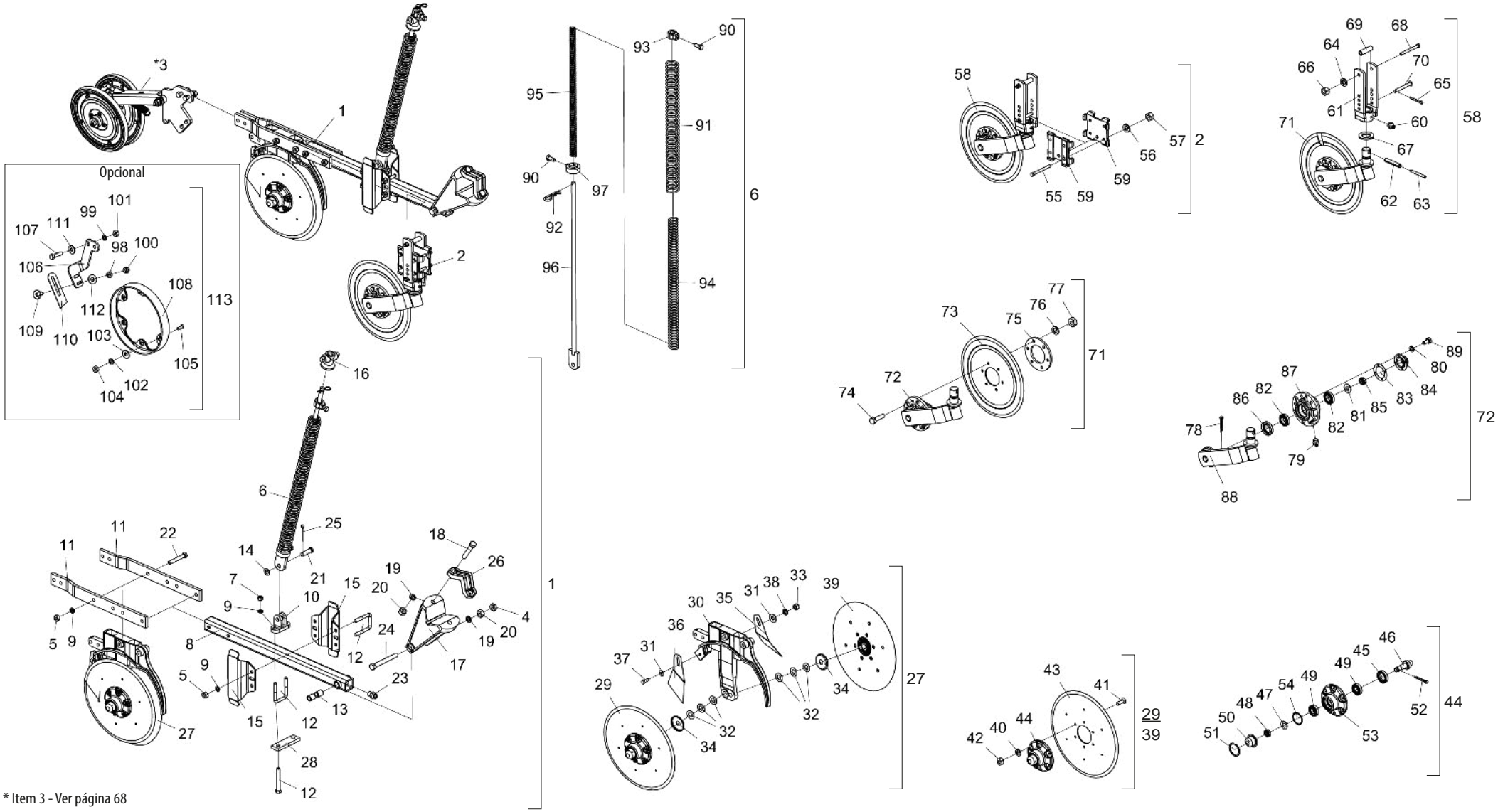

* Item 3 - Ver página 68

• Tabla Línea con Rueda Compactadora "V" (Especial)

Item	Código	Descripción del producto	Todos	Mayor Derecha	Menor Derecha	Mayor Izquierda	Menor Izquierda	Mayor Der. C/Dsc. Cortador Estriado	Menor Der. C/Dsc. Cortador Estriado	Mayor Izq. C/Dsc. Cortador Estriado	Menor Izq. C/Dsc. Cortador Estriado
1	2517010625-6	Línea Derecha Mayor (Spd Especial)		1				1			
1	2517010623-0	Línea Derecho Menor (Spd Especial)			1				1		
1	2517010624-8	Línea Izquierda Mayor (Spd Especial)				1				1	
1	2517010622-1	Línea Izquierda Menor (Spd Especial)					1				1
2	5124010337-4	Carrito Completo Del Disco Cortador						1	1	1	1
*3	5124010381-1	Carrito De La Rueda Compactadora En "V" (Spd)	1								
4	6020310738-5	Tuerca Sextavada 5/8" 11F Unc Gr5 Ch.1.1/16" Alt.11,00mm	1								
5	6020310754-7	Tuerca Sextavada 1/2" 12F W Gr5 Ch.7/8" Alt.12,00mm		8	6	8	6	8	6	8	6
6	5566010045-7	Varilla Grande Del Resorte		1		1		1		1	
6	5566010046-5	Varilla Menor Del Resorte Triple			1		1		1		1
7	6020310756-3	Tuerca Sextavada 1/2" 12F W Gr5 Ch.3/4" Alt.11,00mm		2		2		2		2	
8	5572012100-9	Viga Cuadrada De 50 X 800mm Completo	1								
9	6020010410-5	Arandela De Presión 1/2" Media Industrial		10	6	10	6	10	6	10	6
10	6010601172-1	Soporte Inferior Del Varilla (Menor)		1		1		1		1	
10	6010601195-0	Soporte Inferior Del Varilla (Mayor)			1		1		1		1
11	5040140058-0	Barra De 2" X 1/2" X 554mm	2								
12	5068010081-8	Abrazadera De 84 X 64 X R.1/2" W		3		3		3		3	
12	6020311065-3	Tornillo Cab.Sextavada 1/2" X 4" 12F W Gr5 Rp			4		4		4		4
13	5080010539-8	Buje De Articulación De La Línea	1								
14	5024010059-0	Arandela Lisa De Ø16,5 X Ø29 X 1,21mm	1								
15	5526010018-0	Separador De La Lineas	2								
16	6010601280-9	Traba Superior De La Resorte Triple	1								
17	5252040056-7	Enganche Del Carrito	1								
18	6020311079-3	Tornillo Cab.Sextavada 5/8" X 3.1/2" 11F Unc1A Gr5 Rp	2								
19	6020010412-1	Arandela De Presión 5/8" Media Industrial	3								
20	6020310760-1	Tuerca Sextavada 5/8" 11F Unc Gr5 Ch.1.1/16" Alt.15,00mm	3								
21	6020310593-5	Perno Ø5/8" X 46mm	1								
22	6020311065-3	Tornillo Cab.Sextavada 1/2" X 4" 12F W Gr5 Rp		4	2	4	2	4	2	4	2
23	6020130100-1	Grasero 1/4"	1								
24	6020311082-3	Tornillo Cab.Sextavada 5/8" X 5.1/2" 11F Unc1A Gr5 Rp	1								
25	6020050101-5	Contraperno 1/8" X 1"	1								
26	6010601347-3	Abrazadera De Fijacion Del Disco Cortador	1								
27	5124010372-2	Carrito Derecho Del Disco Doble De Abono/Semilla (Descentrado) Especial		1	1			1	1		
27	5124010373-0	Carrito Izquierdo Del Disco Doble De Abono/Semilla				1	1			1	1
28	5040121052-8	Barra 38 X 130 X 12,5mm			1		1		1		1
29	5204010159-4	Maza Derecho Para Friso Limitador (Disco Plano Liso 15" X 4,00mm)	1								
30	5530011577-1	Soporte Derecho Del Disco Doble Mayor De Abono/Semilla (Descentrado)		1	1			1	1		

Item	Código	Descripción del producto	Todos	Mayor Derecha	Menor Derecha	Mayor Izquierda	Menor Izquierda	Mayor Der. C/Dsc. Cortador Estriado	Menor Der. C/Dsc. Cortador Estriado	Mayor Izq. C/Dsc. Cortador Estriado	Menor Izq. C/Dsc. Cortador Estriado
30	5530011576-3	Soporte Izq. Del Disco Doble Mayor De Abono / Semilla (Descentrado)				1	1			1	1
31	5024010075-1	Arandela Lisa De Ø10,3 X Ø25 X 2,00mm	2								
32	5024010024-7	Arandela Lisa De Ø20 X Ø38 X 1,21mm	6								
33	6020310746-6	Tuerca Sextavada 3/8" 16F Unc Gr5 Ch.9/16" Alt.8,50mm	1								
34	5096040002-7	Tapa Interna De La Maza	2								
35	5352030056-9	Limpiador Trasero Completo - (Gcrti)	1								
36	5352030057-7	Limpiador Trasero Completo	1								
37	6020310054-2	Tornillo Cab.Sextavada 3/8" X 1" 16F Unc1A Gr5 Rt	1								
38	6020010406-7	Arandela De Presión 3/8" Media Industrial	1								
39	5204010160-8	Maza Izquierdo Para Friso Limitador (Disco Plano Liso 15" X 4,00mm)	1								
40	6020010004-5	Arandela De Presión M8 Media	12								
41	6020317573-9	Tornillo Allen M8 X 1,25 X 25mm Cl12.9 Rt(Fosfatizado)	12								
42	6020310454-8	Tuerca Sextavada M8 X 1,25 Ma Cl8 Ch.13mm Alt.6,50mm	12								
43	2857398003-6	Disco Plano Liso 15" X 4,00 Ag Rd 80mm + 6Ag Rd Esc 8,7mm	2								
44	5204010150-0	Maza Derecho Del Disco	1								
44	5204010149-7	Maza Izquierdo Del Disco	1								
45	6020350268-3	Retenedor Ø36,00 X Ø52,00 X 11,00mm	2								
46	5232010077-1	Eje Ø36 X 94mm Con Rosca Derecha	1								
46	5232010076-3	Eje Ø36 X 94mm Con Rosca Izquierda	1								
47	6020010513-6	Arandela Lisa De Ø20 X Ø35 X 3mm	2								
48	6020310797-0	Tuerca Sextavada 3/4" 16F Unf Gr5 Ch.1.1/16" Alt.13,00mm	2								
49	6020350087-7	Rodamiento 30204	4								
50	6020050641-6	Tapa De La Maza	2								
51	6020010289-7	Anillo De Retencion I-55 G502-055-01 (Sin Refuerzo)	2								
52	6020050101-5	Contraperno 1/8" X 1"	2								
53	5204010148-9	Maza De Ø136 X 54mm	2								
54	6020010095-9	Anillo De Vedacción Ø47X Ø52X 2mm	2								
55	6020311038-6	Tornillo Cab.Sextavada 3/8" X 4" 16F Unc1A Gr2 Rp						4	4	4	4
56	6020010406-7	Arandela De Presión 3/8" Media Industrial						4	4	4	4
57	6020310746-6	Tuerca Sextavada 3/8" 16F Unc Gr5 Ch.9/16" Alt.8,50mm						4	4	4	4
58	5124010099-5	Carrito Del Disco Cortador Estriado Completo						1	1	1	1
59	5324050014-7	Guia Del Soporte De Regulagem Completo						2	2	2	2
60	6020130108-7	Grasero 1/8"						1	1	1	1
61	5530010406-0	Soporte Del Regulacion De Profundidad						1	1	1	1
62	6020310510-2	Perno Elastico Pesado Ø10 X 55mm (Seeger Reno 701.220)						1	1	1	1
63	6020310472-6	Perno Elastico Pesado Ø6 X 55mm (Seeger Reno 701.167)						1	1	1	1
64	6020010406-7	Arandela De Presión 3/8" Media Industrial						1	1	1	1

BALDAN

• Tabla Línea con Rueda Compactadora "V" (Especial)

Item	Código	Descripción del producto	Todos	Mayor Derecha	Menor Derecha	Mayor Izquierda	Menor Izquierda	Mayor Der. C/Dsc. Cortador Estriado	Menor Der. C/Dsc. Cortador Estriado	Mayor Izq. C/Dsc. Cortador Estriado	Menor Izq. C/Dsc. Cortador Estriado
65	6020050101-5	Contraperno 1/8" X 1"						1	1	1	1
66	6020310746-6	Tuerca Sextavada 3/8" 16F Unc Gr5 Ch.9/16" Alt.8,50mm						1	1	1	1
67	5024010107-3	Arandela Lisa De Ø36 X Ø61 X 5,00mm						1	1	1	1
68	6020311038-6	Tornillo Cab.Sextavada 3/8" X 4" 16F Unc1A Gr2 Rp						1	1	1	1
69	5080020787-5	Buje De Ø14 X Ø19 X 65mm						1	1	1	1
70	5432010181-9	Perno Cabeza Francesa Ø11,20 X 90mm						1	1	1	1
71	5124010100-2	Carrito Con Disco De Corte Estriado						1	1	1	1
72	5530010405-2	Soporte Del Disco Con Maza						1	1	1	1
73	3255397388-0	Disco Plan Est 14" X 4,00 Ag Rd 80mm + 6Ag Rd 10,3mm D=115mm						1	1	1	1
74	6020310980-9	Tornillo Cab.Sextavada M10 X 1,50 X 40mm Cl8.8 Rt						6	6	6	6
75	5284010001-4	Brida De La Maza Del Disco						1	1	1	1
76	6020010394-0	Arandela De Presión M10 Media						6	6	6	6
77	6020310822-5	Tuerca Sextavada M10 X 1,50 Ma Cl8 Ch.17mm Alt.8,00mm						6	6	6	6
78	6020050101-5	Contraperno 1/8" X 1"						1	1	1	1
79	6020130108-7	Grasero 1/8"						1	1	1	1
80	6020010402-4	Arandela De Presión 1/4" Media Industrial						4	4	4	4
81	5024010258-4	Arandela Lisa De Ø20 X Ø38,5 X 3,00mm						1	1	1	1
82	6020350077-0	Rodamiento 44610/49						2	2	2	2
83	6020190098-3	Empaquetadura Ø50,3 X Ø73,5 X 1/64"						1	1	1	1
84	6020050640-8	Tapa De La Maza						1	1	1	1
85	6020310797-0	Tuerca Sextavada 3/4" 16F Unf Gr5 Ch.1.1/16" Alt.13,00mm						1	1	1	1
86	6020350244-6	Retenedor Ø35,00 X Ø58,00 X 10,00mm						1	1	1	1
87	5204010090-3	Maza Del Disco						1	1	1	1
88	5530160187-4	Soporte Con Eje Del Disco						1	1	1	1
89	6020311000-9	Tornillo Cab.Sextavada 1/4" X 1/2" 20F Unc1A Gr5 Rt						4	4	4	4
90	6020310349-5	Tornillo Cab.Sextavada M12 X 1,75 X 30mm Cl8.8 Rt C/Ponta	2								
91	6020250437-2	Resorte Helicoidal Ø43,5 X Ø54,5 X 700mm		1		1		1		1	
91	6020250267-1	Resorte Helicoidal Ø43,5 X Ø54,5 X 600mm			1		1		1		1
92	6020390294-0	Traba Nma - Tipo "R" De Ø3,5 X 67mm(Especial)	1								
93	5080011663-2	Buje Fijación De La Varrila Del Resorte	1								
94	6020250436-4	Resorte Helicoidal Ø30,5 X Ø41,5 X 700mm Intermediaria Anti-Horario		1		1		1		1	
94	6020250273-6	Resorte Helicoidal Ø30,5 X Ø41,5 X 600mm Intermediaria Anti-Horario			1		1		1		1
95	6020250435-6	Resorte Helicoidal Ø17,5 X Ø25,5 X 700mm		1		1		1		1	
95	6020250275-2	Resorte Helicoidal Ø17,5 X Ø25,5 X 600mm			1		1		1		1
96	5566040144-9	Varilla Del Resorte 935,5mm		1		1		1		1	
96	5566040141-4	Varilla Del Resorte			1		1		1		1
97	5530016364-4	Soporte Inferior Del Resorte Triplo	1								

Item	Código	Descripción del producto	Todos	Mayor Derecha	Menor Derecha	Mayor Izquierda	Menor Izquierda	Mayor Der. C/Dsc. Cortador Estriado	Menor Der. C/Dsc. Cortador Estriado	Mayor Izq. C/Dsc. Cortador Estriado	Menor Izq. C/Dsc. Cortador Estriado
		Opcional									
98	6020010406-7	Arandela De Presión 3/8" Media Industrial	2								
99	6020010410-5	Arandela De Presión 1/2" Media Industrial	2								
100	6020310746-6	Tuerca Sextavada 3/8" 16F Unc Gr5 Ch.9/16" Alt.8,50mm	2								
101	6020310754-7	Tuerca Sextavada 1/2" 12F W Gr5 Ch.7/8" Alt.12,00mm	2								
102	6020010402-4	Arandela De Presión 1/4" Media Industrial	6								
103	5024010161-8	Arandela Lisa De Ø7 X Ø18 X 2,00mm	6								
104	6020310742-3	Tuerca Sextavada 1/4" 20F Unc Gr5 Ch.7/16" Alt.5,50mm	6								
105	6020310147-6	Tornillo Cab.Chata Fenda 1/4" X 3/4" 20F Unc1A Gr5 Rt	6								
106	5530014453-4	Soporte Izquierdo Del Limpiador		1	1			1	1		
106	5530014452-6	Soporte Derecho Del Limpiador				1	1			1	1
107	6020310049-6	Tornillo Cab.Sextavada 1/2" X 2" 12F W Gr5 Rp	2								
108	6010600786-4	Friso Limitador De Profundidad(40mm)	1								
109	6020311160-9	Tornillo Cab.Francesa 3/8" X 1" 16F Unc1A Gr2 Rt	2								
110	5352010048-9	Limpiador Inferior Do Disco De Abono	1								
111	5024010068-9	Arandela Lisa De Ø13,3 X Ø35,5 X 3,00mm	2								
112	5024010075-1	Arandela Lisa De Ø10,3 X Ø25 X 2,00mm	2								
113	5288010055-6	Friso Limitador Izquierdo Con Raspador (Prof.40mm)		1	1			1	1		
113	5288010054-8	Friso Limitador Derecho Con Raspador (Prof.40mm)				1	1			1	1

• Línea C/Disco Cortador Estriado 17" C/Rueda Compactadora "V" Friso 40mm(Especial)

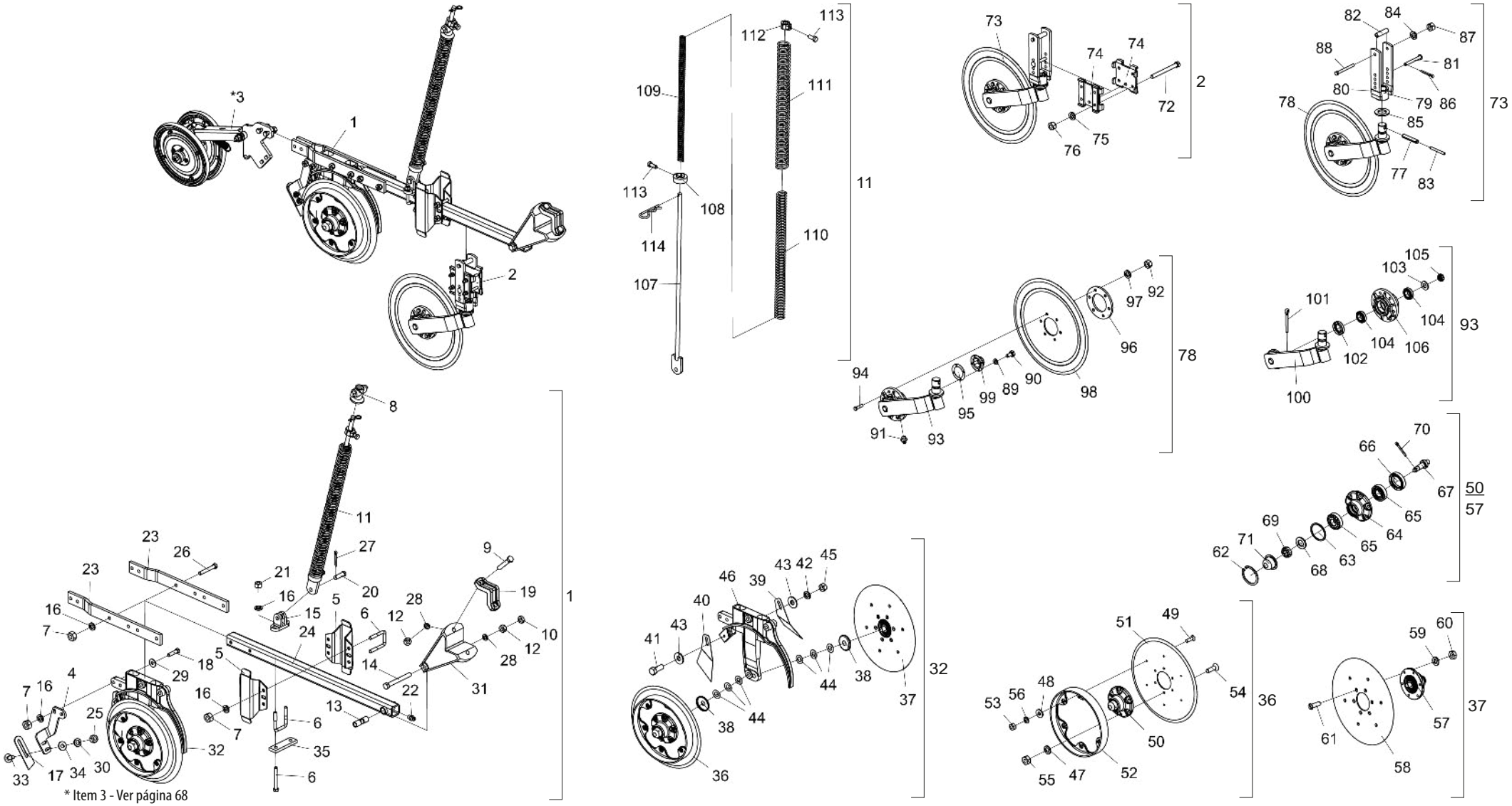

• Tabla Línea C/Disco Cortador Estriado 17" C/Rueda Compactadora "V" Friso 40mm(Especial)

Item	Código	Descripción del producto	Todos	Mayor Derecha	Menor Derecha	Mayor Izquierda	Menor Izquierda
1	2517012311-8	Línea Derecha Mayor P/Disco Cortador 17"C/Friso De 40Mm(Spd Especial)		1			
1	2517012309-6	Línea Derecha Menor P/Disco Cortador 17" C/Friso De 40Mm(Spd Especial)			1		
1	2517012310-0	Línea Izquierda Mayor P/Disco Cortador 17" C/Friso de 40Mm(Spd Especial)				1	
1	2517012308-8	Línea Izquierda Menor P/Disco Cortador 17" C/Friso De 40Mm(Spd Especial)					1
2	5124010475-3	Carrito Completo Del Disco Cortador Rayado 17"	1				
*3	5124010381-1	Carrito De La Rueda Compactadora En "V" (Spd)	1				
4	5530014453-4	Soporte Izquierdo Del Limpiador		1	1		
4	5530014452-6	Soporte Derecho Del Limpiador				1	1
5	5526010018-0	Separador De La Lineas	2				
6	5068010081-8	Abrazadera De 84 X 64 X R.1/2" W		3		3	
6	6020311065-3	Tornillo Cab.Sextavada 1/2" X 4" 12F W Gr5 Rp			4		4
7	6020310754-7	Tuerca Sextavada 1/2" 12F W Gr5 Ch.7/8" Alt.12,00Mm		10	8	10	8
8	6010601280-9	Traba Superior De La Resorte Triple	1				
9	6020311079-3	Tornillo Cab.Sextavada 5/8" X 3.1/2" 11F Unc1A Gr5 Rp	2				
10	6020310738-5	Tuerca Sextavada 5/8" 11F Unc Gr5 Ch.1.1/16" Alt.11,00Mm	1				
11	5566010045-7	Varilla Grande Del Resorte		1		1	
11	5566010046-5	Varilla Menor Del Resorte Triple			1		1
12	6020310760-1	Tuerca Sextavada 5/8" 11F Unc Gr5 Ch.1.1/16" Alt.15,00Mm	3				
13	5080010539-8	Buje De Articulación De La Línea	1				
14	6020311082-3	Tornillo Cab.Sextavada 5/8" X 5.1/2" 11F Unc1A Gr5 Rp	1				
15	6010601172-1	Soporte Inferior Del Varilla (Menor)		1		1	
15	6010601195-0	Soporte Inferior Del Varilla (Mayor)			1		1
16	6020010410-5	Arandela De Presión 1/2" Media Industrial		12	8	12	8
17	5352010048-9	Limpiador Inferior Do Disco De Abono	1				
18	6020310049-6	Tornillo Cab.Sextavada 1/2" X 2" 12F W Gr5 Rp	2				
19	6010601347-3	Abrazadera De Fijacion Del Disco Cortador	1				
20	6020310593-5	Perno Ø5/8" X 46mm	1				
21	6020310756-3	Tuerca Sextavada 1/2" 12F W Gr5 Ch.3/4" Alt.11,00Mm		2		2	
22	6020130100-1	Grasero 1/4"	1				
23	5040140058-0	Barra De 2" X 1/2" X 554Mm	2				
24	5572014960-4	Viga Cuadrada 50 X 960Mm Completo	1				
25	6020310746-6	Tuerca Sextavada 3/8" 16F Unc Gr5 Ch.9/16" Alt.8,50Mm	2				
26	6020311061-0	Tornillo Cab.Sextavada 1/2" X 3.1/2" 12F W Gr5 Rp		4	2	4	2
27	6020050101-5	Contraperno 1/8" X 1"	1				
28	6020010412-1	Arandela De Presión 5/8" Media Industrial	3				
29	5024010068-9	Arandela Lisa De Ø13,3 X Ø35,5 X 3,00Mm	2				
30	6020010406-7	Arandela De Presión 3/8" Media Industrial	2				
31	5252040056-7	Enganche Del Carrito	1				

Item	Código	Descripción del producto	Todos	Mayor Derecha	Menor Derecha	Mayor Izquierda	Menor Izquierda
32	5124010822-8	Carrito Derecho Del Disco Doble De Abono/Semilla C/Friso 40Mm(Descentrado) Especial		1	1		
32	5124010823-6	Carrito Izquierdo Del Disco Doble De Abono/Semilla C/Friso 40Mm(Descentrado) Especial				1	1
33	6020311160-9	Tornillo Cab.Francesa 3/8" X 1" 16F Unc1A Gr2 Rt	2				
34	5024010075-1	Arandela Lisa De Ø10,3 X Ø25 X 2,00Mm	2				
35	5040121052-8	Barra de 38 X 130 X 12,5mm			1		1
36	5204010508-5	Maza Izquierdo Completo C/Friso Limitador 40Mm(Disco Plano Liso 15" X 4,00Mm)		1	1		
36	5204010507-7	Maza Derecho Completo C/Friso Limitador 40Mm(Disco Plano Liso 15" X 4,00Mm)				1	1
37	5204010159-4	Maza Derecho Completo Para Friso Limitador (Disco Plano Liso 15" X 4,00Mm)		1	1		
37	5204010160-8	Maza Izquierdo Completo Para Friso Limitador (Disco Plano Liso 15" X 4,00Mm)				1	1
38	5096040002-7	Tapa Interna De La Maza	2				
39	5352030056-9	Limpiador Trasero Completo - (Gcrti)	1				
40	5352030057-7	Limpiador Trasero Completo	1				
41	6020310054-2	Tornillo Cab.Sextavada 3/8" X 1" 16F Unc1A Gr5 Rt	1				
42	6020010406-7	Arandela De Presión 3/8" Media Industrial	1				
43	5024010075-1	Arandela Lisa De Ø10,3 X Ø25 X 2,00Mm	2				
44	5024010024-7	Arandela Lisa De Ø20 X Ø38 X 1,21Mm	6				
45	6020310746-6	Tuerca Sextavada 3/8" 16F Unc Gr5 Ch.9/16" Alt.8,50Mm	1				
46	5530011577-1	Soporte Derecho Del Disco Doble Mayor De Abono/Semilla (Descentrado)		1	1		
46	5530011576-3	Soporte Izquierdo Del Disco Doble Mayor De Abono / Semilla (Descentrado)				1	1
47	6020010004-5	Arandela De Presión M8 Media	6				
48	5024010161-8	Arandela Lisa De Ø7 X Ø18 X 2,00Mm	6				
49	6020317441-4	Tornillo Cab.Chata Fenda M6 X 1,00 X 20Mm Cl8.8 Rt	6				
50	5204010149-7	Maza Izquierdo Del Disco		1	1		
50	5204010150-0	Maza Derecho Del Disco				1	1
51	2857398003-6	Disco Plano Liso 15" X 4,00 Ag Rd 80Mm + 6Ag Rd Esc 8,7Mm R=57,5Mm	1				
52	6010600786-4	Friso Limitador De Profundidad(40Mm)	1				
53	6020311257-5	Tuerca Sextavada M6 X 1,00 Ma Cl8 Ch.10Mm Alt.5,00Mm	6				
54	6020317573-9	Tornillo Allen M8 X 1,25 X 25mm Cl12.9 RT(Fosfatizado)	6				
55	6020310454-8	Tuerca Sextavada M8 X 1,25 Ma Cl8 Ch.13Mm Alt.6,50Mm	6				
56	6020010122-0	Arandela De Presión M6 Media	6				
57	5204010150-0	Maza Derecho Del Disco		1	1		
57	5204010149-7	Maza Izquierdo Del Disco				1	1
58	2857398003-6	Disco Plano Liso 15" X 4,00 Ag Rd 80Mm + 6Ag Rd Esc 8,7Mm R=57,5Mm	1				
59	6020010004-5	Arandela De Presión M8 Media	6				
60	6020310454-8	Tuerca Sextavada M8 X 1,25 Ma Cl8 Ch.13Mm Alt.6,50Mm	6				
61	6020317573-9	Tornillo Allen M8 X 1,25 X 25mm Cl12.9 RT(Fosfatizado)	6				
62	6020010289-7	Anillo De Retencion I-55 G502-055-01 (Sin Refuerzo)	2				
63	6020010095-9	Anillo De Vedacción Ø47X Ø52X 2Mm	2				

• Tabla Línea C/Disco Cortador Estriado 17" C/Rueda Compactadora "V" Friso 40mm(Especial)

Item	Código	Descripción del producto	Todos	Mayor Derecha	Menor Derecha	Mayor Izquierda	Menor Izquierda
64	5204010148-9	Maza De Ø136 X 54Mm	2				
65	6020350087-7	Rodamiento 30204	4				
66	6020350268-3	Retenedor Ø36,00 X Ø52,00 X 11,00Mm	2				
67	5232010076-3	Eje Ø36 X 94Mm Con Rosca Izquierda	1				
67	5232010077-1	Eje Ø36 X 94Mm Con Rosca Derecha	1				
68	6020010513-6	Arandela Lisa De Ø20 X Ø35 X 3Mm	2				
69	6020310797-0	Tuerca Sextavada 3/4" 16F Unf Gr5 Ch.1.1/16" Alt.13,00Mm	2				
70	6020050101-5	Contraperno 1/8" X 1"	2				
71	6020050641-6	Tapa De La Maza	2				
72	6020311038-6	Tornillo Cab.Sextavada 3/8" X 4" 16F Unc1A Gr2 Rp	4				
73	5124010476-1	Carrito Del Disco Cortador Estriado 17" Completo	1				
74	5324050014-7	Guia Del Soporte De Regulagem Completo	2				
75	6020010406-7	Arandela De Presión 3/8" Media Industrial	4				
76	6020310746-6	Tuerca Sextavada 3/8" 16F Unc Gr5 Ch.9/16" Alt.8,50Mm	4				
77	6020310510-2	Perno Elastico Pesado Ø10 X 55Mm (Seeger Reno 701.220)	1				
78	5124010477-0	Carrito Con Disco Cortador Rayado 17"	1				
79	5530010406-0	Soporte Del Regulacion De Profundidad	1				
80	6020130108-7	Grasero 1/8"	1				
81	5432010181-9	Perno Cabeza Francesa Ø11,20 X 90Mm	1				
82	5080020787-5	Buje De Ø14 X Ø19 X 65Mm	1				
83	6020310472-6	Perno Elastico Pesado Ø6 X 55Mm (Seeger Reno 701.167)	1				
84	6020010406-7	Arandela De Presión 3/8" Media Industrial	1				
85	5024010107-3	Arandela Lisa De Ø36 X Ø61 X 5,00Mm	1				
86	6020050101-5	Contraperno 1/8" X 1"	1				
87	6020310746-6	Tuerca Sextavada 3/8" 16F Unc Gr5 Ch.9/16" Alt.8,50Mm	1				
88	6020311038-6	Tornillo Cab.Sextavada 3/8" X 4" 16F Unc1A Gr2 Rp	1				
89	6020010402-4	Arandela De Presión 1/4" Media Industrial	4				
90	6020311000-9	Tornillo Cab.Sextavada 1/4" X 1/2" 20F Unc1A Gr5 Rt	4				
91	6020130108-7	Grasero 1/8"	1				
92	6020310746-6	Tuerca Sextavada 3/8" 16F Unc Gr5 Ch.9/16" Alt.8,50Mm	6				
93	5530011997-1	Soporte Del Disco De 17" Con Maza	1				
94	6020311029-7	Tornillo Cab.Sextavada 3/8" X 1.1/2" 16F Unc1A Gr5 Rt	6				
95	6020190098-3	Empaquetadura Ø50,3 X Ø73,5 X 1/64"	1				
96	5284010001-4	Brida De La Maza Del Disco	1				
97	6020010406-7	Arandela De Presión 3/8" Media Industrial	6				
98	3260427388-8	Disco Plan Est 17" X 5,00 Ag Rd 80Mm + 6Ag Rd 10,3Mm D=115Mm Doble Afiladura	1				
99	6020050640-8	Tapa De La Maza	1				
100	5530014387-2	Soporte Con Eje Del Disco De 17"	1				

Item	Código	Descripción del producto	Todos	Mayor Derecha	Menor Derecha	Mayor Izquierda	Menor Izquierda
101	6020050101-5	Contraperno 1/8" X 1"	1				
102	6020350244-6	Retenedor Ø35,00 X Ø58,00 X 10,00Mm	1				
103	5024010258-4	Arandela Lisa De Ø20 X Ø38,5 X 3,00Mm	1				
104	6020350077-0	Rodamiento 44610/49	2				
105	6020310797-0	Tuerca Sextavada 3/4" 16F Unf Gr5 Ch.1.1/16" Alt.13,00Mm	1				
106	5204010090-3	Maza Del Disco	1				
107	5566040144-9	Varilla Del Resorte 935,5Mm		1		1	
107	5566040141-4	Varilla Del Resorte			1		1
108	5530016364-4	Soporte Inferior Del Resorte Tripla.	1				
109	6020250435-6	Resorte Helicoidal Ø17,5 X Ø25,5 X 700Mm		1		1	
109	6020250275-2	Resorte Helicoidal Ø17,5 X Ø25,5 X 600Mm			1		1
110	6020250436-4	Resorte Helicoidal Ø30,5 X Ø41,5 X 700Mm Intermediaria Anti-Horario		1		1	
110	6020250273-6	Resorte Helicoidal Ø30,5 X Ø41,5 X 600Mm Intermediaria Anti-Horario			1		1
111	6020250437-2	Resorte Helicoidal Ø43,5 X Ø54,5 X 700Mm		1		1	
111	6020250267-1	Resorte Helicoidal Ø43,5 X Ø54,5 X 600Mm			1		1
112	5080011663-2	Buje Fijación De La Varrila Del Resorte	1				
113	6020310349-5	Tornillo Cab.Sextavada M12 X 1,75 X 30Mm Cl8.8 Rt C/Ponta	2				
114	6020390294-0	Traba Nma - Tipo "R" De Ø3,5 X 67Mm(Especial)	1				

• Línea C/Disco Cortador Estriado 17" C/Rueda Compactadora "V" Triplice

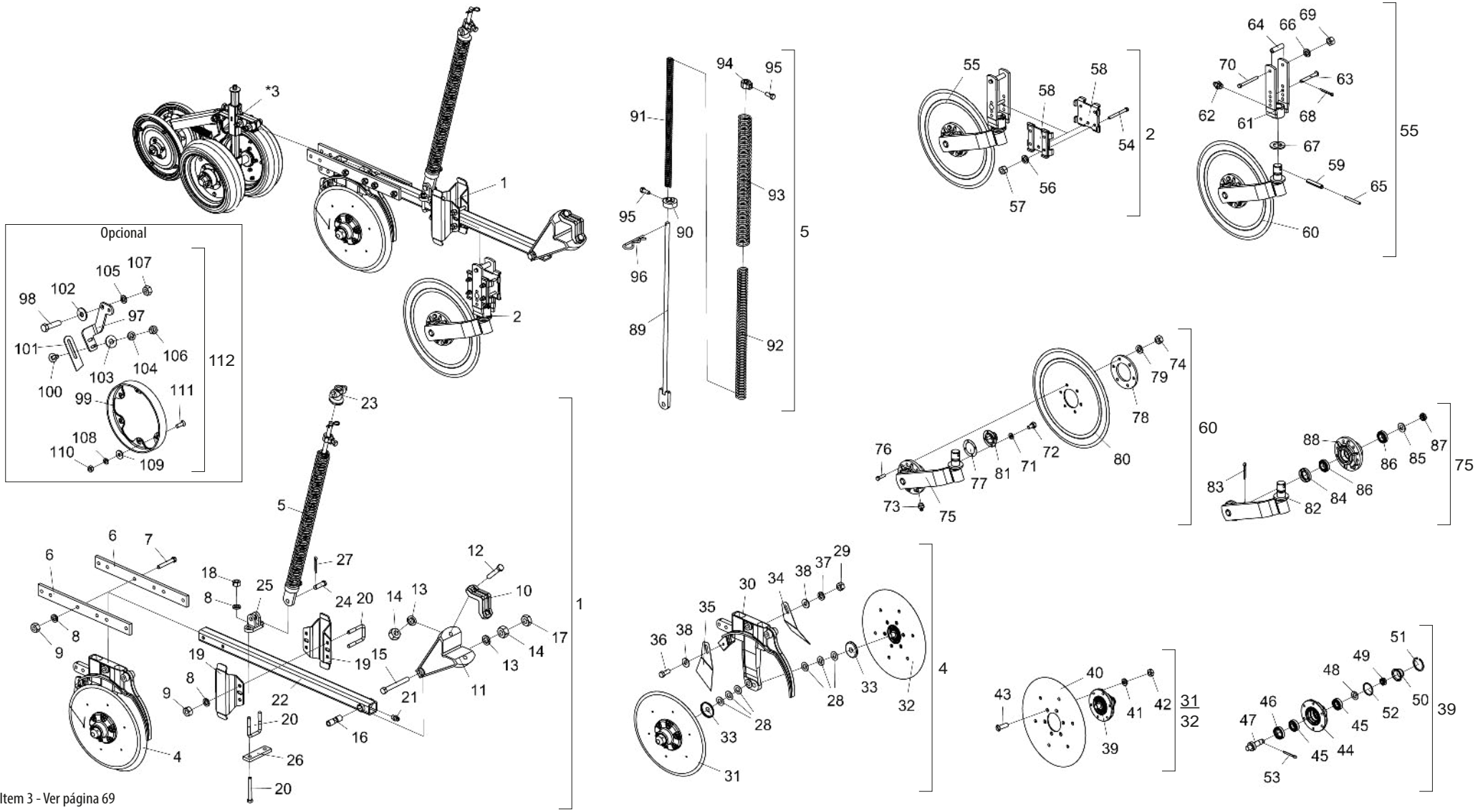

* Item 3 - Ver página 69

• Tabla Línea C/Disco Cortador Estriado 17" C/Rueda Compactadora "V" Triplice

Item	Código	Descripción del producto	Todos	Mayor Derecha	Menor Derecha	Mayor Izquierda	Menor Izquierda
1	2517011167-5	Línea Derecha Mayor P/Disco Cortador 17" Barra Reta(Spd-E)		1			
1	2517011166-7	Línea Derecha Menor P/Disco Cortador 17" Barra Reta(Spd-E)			1		
1	2517011169-1	Línea Izquierda Mayor P/Disco Cortador 17" Barra Reta(Spd-E)				1	
1	2517011168-3	Línea Izquierda Menor P/Disco Cortador 17" Barra Reta(Spd-E)					1
2	5124010475-3	Carrito Completo Del Disco Cortador Rayado 17"	1				
*3	5124010414-1	Carrito De La Rueda De Profundidad Y Rueda En "V" (Excentrico) Completa	1				
4	5124010372-2	Carrito Derecho Del Disco Doble De Abono/Semilla (Descentrado) Especial		1	1		
4	5124010373-0	Carrito Izquierdo Del Disco Doble De Abono/Semilla (Descentrado) Especial				1	1
5	5566010045-7	Varilla Grande Del Resorte		1		1	
5	5566010046-5	Varilla Menor Del Resorte Triple			1		1
6	5040140064-5	Barra De 2" X 1/2" X 518Mm	2				
7	6020311061-0	Tornillo Cab.Sextavada 1/2" X 3.1/2" 12F W Gr5 Rp		4	2	4	2
8	6020010410-5	Arandela De Presión 1/2" Media Industrial		10	6	10	6
9	6020310754-7	Tuerca Sextavada 1/2" 12F W Gr5 Ch.7/8" Alt.12,00Mm		8	6	8	6
10	6010601347-3	Abrazadera De Fijacion Del Disco Cortador	1				
11	5252040056-7	Enganche Del Carrito	1				
12	6020311079-3	Tornillo Cab.Sextavada 5/8" X 3.1/2" 11F Unc1A Gr5 Rp	2				
13	6020010412-1	Arandela De Presión 5/8" Media Industrial	3				
14	6020310760-1	Tuerca Sextavada 5/8" 11F Unc Gr5 Ch.1.1/16" Alt.15,00Mm	3				
15	6020311082-3	Tornillo Cab.Sextavada 5/8" X 5.1/2" 11F Unc1A Gr5 Rp	1				
16	5080010539-8	Buje De Articulación De La Línea	1				
17	6020310738-5	Tuerca Sextavada 5/8" 11F Unc Gr5 Ch.1.1/16" Alt.11,00Mm	1				
18	6020310756-3	Tuerca Sextavada 1/2" 12F W Gr5 Ch.3/4" Alt.11,00Mm		2		2	
19	5526010018-0	Separador De La Lineas	2				
19	5068010081-8	Abrazadera De 84 X 64 X R.1/2" W		3		3	
20	6020311065-3	Tornillo Cab.Sextavada 1/2" X 4" 12F W Gr5 Rp			4		4
21	6020130100-1	Grasero 1/4"	1				
22	5572014960-4	Viga Cuadrada 50 X 960Mm Completo	1				
23	6010601280-9	Traba Superior De La Resorte Triple	1				
24	6020310593-5	Perno Ø5/8" X 46mm	1				
25	6010601172-1	Soporte Inferior Del Varilla (Menor)		1		1	
25	6010601195-0	Soporte Inferior Del Varilla (Mayor)			1		1
26	5040121052-8	Barra de 38 X 130 X 12,5mm			1		1
27	6020050101-5	Contraperno 1/8" X 1"	1				
28	5024010024-7	Arandela Lisa De Ø20 X Ø38 X 1,21Mm	6				
29	6020310746-6	Tuerca Sextavada 3/8" 16F Unc Gr5 Ch.9/16" Alt.8,50Mm	1				
30	5530011577-1	Soporte Derecho Del Disco Doble Mayor De Abono/Semilla (Descentrado)		1	1		
30	5530011576-3	Soporte Izquierdo Del Disco Doble Mayor De Abono / Semilla (Descentrado)				1	1

Item	Código	Descripción del producto	Todos	Mayor Derecha	Menor Derecha	Mayor Izquierda	Menor Izquierda
31	5204010159-4	Maza Derecho Completo Para Friso Limitador (Disco Plano Liso 15" X 4,00Mm)	1				
32	5204010160-8	Maza Izquierdo Completo Para Friso Limitador (Disco Plano Liso 15" X 4,00Mm)	1				
33	5096040002-7	Tapa Interna De La Maza	2				
34	5352030056-9	Limpiador Trasero Completo - (Gcrti)	1				
35	5352030057-7	Limpiador Trasero Completo	1				
36	6020310054-2	Tornillo Cab.Sextavada 3/8" X 1" 16F Unc1A Gr5 Rt	1				
37	6020010406-7	Arandela De Presión 3/8" Media Industrial	1				
38	5024010075-1	Arandela Lisa De Ø10,3 X Ø25 X 2,00Mm	2				
39	5204010150-0	Maza Derecho Del Disco	1				
39	5204010149-7	Maza Izquierdo Del Disco	1				
40	2857398003-6	Disco Plano Liso 15" X 4,00 Ag Rd 80Mm + 6Ag Rd Esc 8,7Mm R=57,5Mm	2				
41	6020010004-5	Arandela De Presión M8 Media	12				
42	6020310454-8	Tuerca Sextavada M8 X 1,25 Ma Cl8 Ch.13Mm Alt.6,50Mm	12				
43	6020317573-9	Tornillo Allen M8 X 1,25 X 25mm Cl12.9 RT(Fosfatizado)	12				
44	5204010148-9	Maza De Ø136 X 54Mm	2				
45	6020350087-7	Rodamiento 30204	4				
46	6020350268-3	Retenedor Ø36,00 X Ø52,00 X 11,00Mm	2				
47	5232010076-3	Eje Ø36 X 94Mm Con Rosca Izquierda	1				
47	5232010077-1	Eje Ø36 X 94Mm Con Rosca Derecha	1				
48	6020010513-6	Arandela Lisa De Ø20 X Ø35 X 3Mm	2				
49	6020310797-0	Tuerca Sextavada 3/4" 16F Unf Gr5 Ch.1.1/16" Alt.13,00Mm	2				
50	6020050641-6	Tapa De La Maza	2				
51	6020010289-7	Anillo De Retencion I-55 G502-055-01 (Sin Refuerzo)	2				
52	6020010095-9	Anillo De Vedacción Ø47X Ø52X 2Mm	2				
53	6020050101-5	Contraperno 1/8" X 1"	2				
54	6020311038-6	Tornillo Cab.Sextavada 3/8" X 4" 16F Unc1A Gr2 Rp	4				
55	5124010476-1	Carrito Del Disco Cortador Estriado 17" Completo	1				
56	6020010406-7	Arandela De Presión 3/8" Media Industrial	4				
57	6020310746-6	Tuerca Sextavada 3/8" 16F Unc Gr5 Ch.9/16" Alt.8,50Mm	4				
58	5324050014-7	Guia Del Soporte De Regulagem Completo	2				
59	6020310510-2	Perno Elastico Pesado Ø10 X 55Mm (Seeger Reno 701.220)	1				
60	5124010477-0	Carrito Con Disco Cortador Rayado 17"	1				
61	5530010406-0	Soporte Del Regulacion De Profundidad	1				
62	6020130108-7	Grasero 1/8"	1				
63	5432010181-9	Perno Cabeza Francesa Ø11,20 X 90Mm	1				
64	5080020787-5	Buje De Ø14 X Ø19 X 65Mm	1				
65	6020310472-6	Perno Elastico Pesado Ø6 X 55Mm (Seeger Reno 701.167)	1				
66	6020010406-7	Arandela De Presión 3/8" Media Industrial	1				

• Tabla Línea C/Disco Cortador Estriado 17" C/Rueda Compactadora "V" Triplice

Item	Código	Descripción del producto	Todos	Mayor Derecha	Menor Derecha	Mayor Izquierda	Menor Izquierda
67	5024010107-3	Arandela Lisa De Ø36 X Ø61 X 5,00Mm	1				
68	6020050101-5	Contraperno 1/8" X 1"	1				
69	6020310746-6	Tuerca Sextavada 3/8" 16F Unc Gr5 Ch.9/16" Alt.8,50Mm	1				
70	6020311038-6	Tornillo Cab.Sextavada 3/8" X 4" 16F Unc1A Gr2 Rp	1				
71	6020010402-4	Arandela De Presión 1/4" Media Industrial	4				
72	6020311000-9	Tornillo Cab.Sextavada 1/4" X 1/2" 20F Unc1A Gr5 Rt	4				
73	6020130108-7	Grasero 1/8"	1				
74	6020310746-6	Tuerca Sextavada 3/8" 16F Unc Gr5 Ch.9/16" Alt.8,50Mm	6				
75	5530011997-1	Soporte Del Disco De 17" Con Maza	1				
76	6020311029-7	Tornillo Cab.Sextavada 3/8" X 1.1/2" 16F Unc1A Gr5 Rt	6				
77	6020190098-3	Empaquetadura Ø50,3 X Ø73,5 X 1/64"	1				
78	5284010001-4	Brida De La Maza Del Disco	1				
79	6020010406-7	Arandela De Presión 3/8" Media Industrial	6				
80	3260427388-8	Disco Plan Est 17" X 5,00 Ag Rd 80Mm + 6Ag Rd 10,3Mm D=115Mm Doble Afiladura	1				
81	6020050640-8	Tapa De La Maza	1				
82	5530014387-2	Soporte Con Eje Del Disco De 17"	1				
83	6020050101-5	Contraperno 1/8" X 1"	1				
84	6020350244-6	Retenedor Ø35,00 X Ø58,00 X 10,00Mm	1				
85	5024010258-4	Arandela Lisa De Ø20 X Ø38,5 X 3,00Mm	1				
86	6020350077-0	Rodamiento 44610/49	2				
87	6020310797-0	Tuerca Sextavada 3/4" 16F Unf Gr5 Ch.1.1/16" Alt.13,00Mm	1				
88	5204010090-3	Maza Del Disco	1				
89	5566040144-9	Varilla Del Resorte 935,5Mm		1		1	
89	5566040141-4	Varilla Del Resorte			1		1
90	5530016364-4	Soporte Inferior Del Resorte Tripla.	1				
91	6020250435-6	Resorte Helicoidal Ø17,5 X Ø25,5 X 700Mm		1		1	
91	6020250275-2	Resorte Helicoidal Ø17,5 X Ø25,5 X 600Mm			1		1
92	6020250436-4	Resorte Helicoidal Ø30,5 X Ø41,5 X 700Mm Intermediaria Anti-Horario		1		1	
92	6020250273-6	Resorte Helicoidal Ø30,5 X Ø41,5 X 600Mm Intermediaria Anti-Horario			1		1
93	6020250437-2	Resorte Helicoidal Ø43,5 X Ø54,5 X 700Mm		1		1	
93	6020250267-1	Resorte Helicoidal Ø43,5 X Ø54,5 X 600Mm			1		1
94	5080011663-2	Buje Fijación De La Varrila Del Resorte	1				
95	6020310349-5	Tornillo Cab.Sextavada M12 X 1,75 X 30Mm Cl8.8 Rt C/Ponta	2				
96	6020390294-0	Traba Nma - Tipo "R" De Ø3,5 X 67Mm(Especial)	1				
		Opcional					
97	5530014453-4	Soporte Izquierdo Del Limpiador		1	1		
97	5530014452-6	Soporte Derecho Del Limpiador				1	1
98	6020310049-6	Tornillo Cab.Sextavada 1/2" X 2" 12F W Gr5 Rp	2				

Item	Código	Descripción del producto	Todos	Mayor Derecha	Menor Derecha	Mayor Izquierda	Menor Izquierda
99	6010600786-4	Friso Limitador De Profundidad(40Mm)	1				
100	6020311160-9	Tornillo Cab.Francesa 3/8" X 1" 16F Unc1A Gr2 Rt	2				
101	5352010048-9	Limpiador Inferior Do Disco De Abono	1				
102	5024010068-9	Arandela Lisa De Ø13,3 X Ø35,5 X 3,00Mm	2				
103	5024010075-1	Arandela Lisa De Ø10,3 X Ø25 X 2,00Mm	2				
104	6020010406-7	Arandela De Presión 3/8" Media Industrial	2				
105	6020010410-5	Arandela De Presión 1/2" Media Industrial	2				
106	6020310746-6	Tuerca Sextavada 3/8" 16F Unc Gr5 Ch.9/16" Alt.8,50Mm	2				
107	6020310754-7	Tuerca Sextavada 1/2" 12F W Gr5 Ch.7/8" Alt.12,00Mm	2				
108	6020010402-4	Arandela De Presión 1/4" Media Industrial	6				
109	5024010161-8	Arandela Lisa De Ø7 X Ø18 X 2,00Mm	6				
110	6020310742-3	Tuerca Sextavada 1/4" 20F Unc Gr5 Ch.7/16" Alt.5,50Mm	6				
111	6020310147-6	Tornillo Cab.Chata Fenda 1/4" X 3/4" 20F Unc1A Gr5 Rt	6				
112	5288010055-6	Friso Limitador Izquierdo Con Raspador (Prof.40Mm)		1	1		
112	5288010054-8	Friso Limitador Derecho Con Raspador (Prof.40Mm)				1	1

• Línea C/Rueda Compactadora Lisa/Côncava

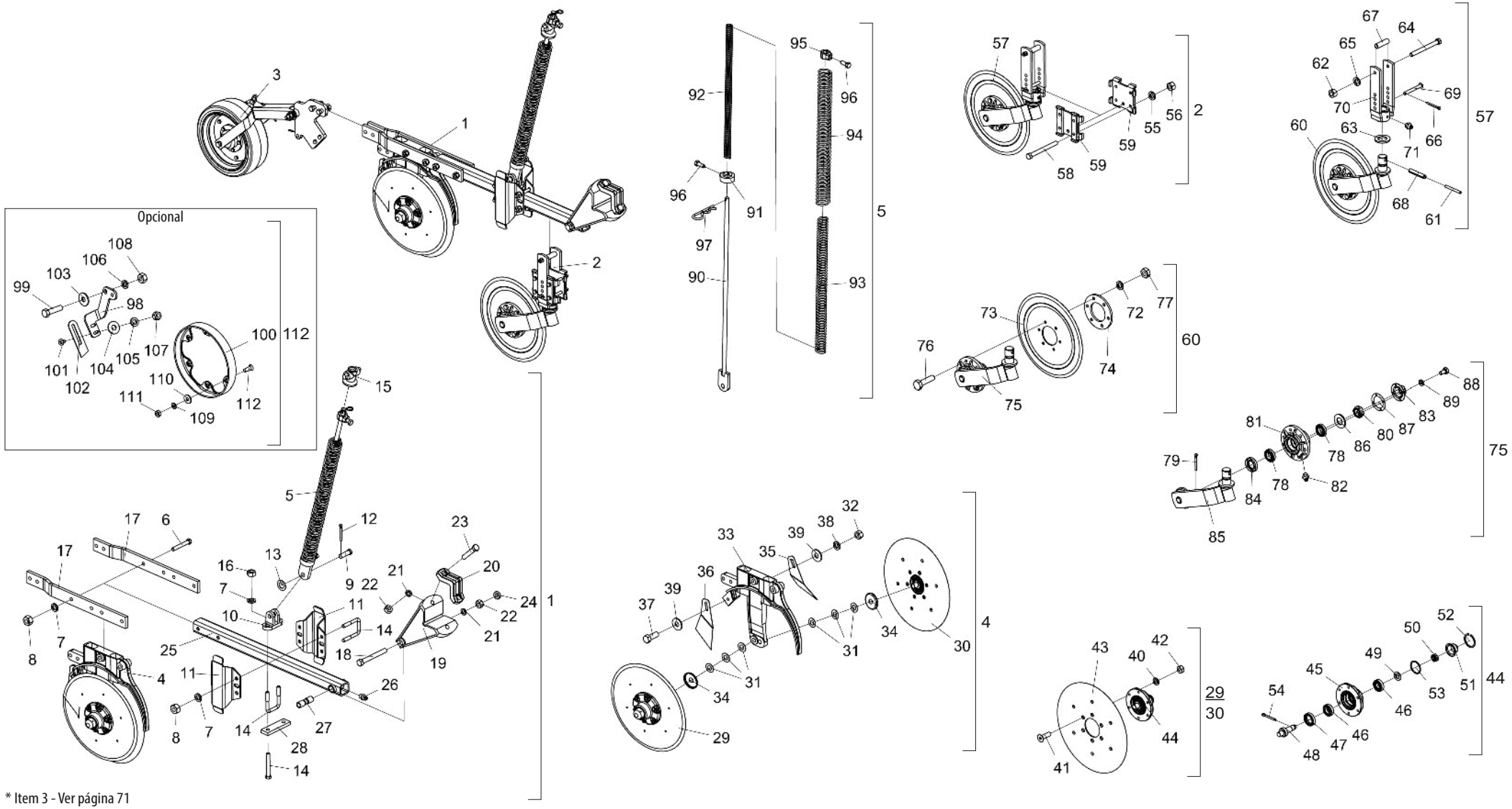

* Item 3 - Ver página 71

BALDAN

• Tabla Línea C/Rueda Compactadora Lisa/Côncava

Item	Código	Descripción del producto	Todos	Lisa Mayor Derecha C/Dsc.Cortador	Lisa Menor Derecha C/Dsc.Cortador	Lisa Mayor Izquierda C/Dsc.Cortador	Lisa Menor Izquierda C/Dsc.Cortador	Cônc. Mayor Derecha S/Dsc.Cortador	Cônc. Menor Derecha S/Dsc.Cortador	Cônc. Maior Izquierda S/Dsc.Cortador	Cônc. Menor Izquierda S/Dsc.Cortador
1	2517010625-6	Línea Derecha Mayor (Spd Especial)		1				1			
1	2517010623-0	Línea Derecho Menor (Spd Especial)			1				1		
1	2517010624-8	Línea Izquierda Mayor (Spd Especial)				1				1	
1	2517010622-1	Línea Izquierda Menor (Spd Especial)					1				1
2	5124010337-4	Carrito Completo Del Disco Cortador		1	1	1	1				
*3	5124010380-3	Carrito De La Rueda Compactadora Lisa (Spd)		1	1	1	1				
*3	5124010378-1	Carrito De La Rueda Compactadora Concava (Spd)						1	1	1	1
4	5124010372-2	Carrito Derecho Del Disco Doble De Abono/Semilla (Descentrado) Especial		1	1			1	1		
4	5124010373-0	Carrito Izq. Del Disco Doble De Abono/Semilla (Descentrado) Especial				1	1			1	1
5	5566010045-7	Varilla Grande Del Resorte		1		1		1		1	
5	5566010046-5	Varilla Menor Del Resorte Triple			1		1		1		1
6	6020311065-3	Tornillo Cab.Sextavada 1/2" X 4" 12F W Gr5 Rp		4	2	4	2	4	2	4	2
7	6020010410-5	Arandela De Presión 1/2" Media Industrial		10	6	10	6	10	6	10	6
8	6020310754-7	Tuerca Sextavada 1/2" 12F W Gr5 Ch.7/8" Alt.12,00mm		8	6	8	6	8	6	8	6
9	6020310593-5	Perno Ø5/8" X 46mm	1								
10	6010601172-1	Soporte Inferior Del Varilla (Menor)		1		1		1		1	
10	6010601195-0	Soporte Inferior Del Varilla (Mayor)			1		1		1		1
11	5526010018-0	Separador De La Lineas	2								
12	6020050101-5	Contraperno 1/8" X 1"	1								
13	5024010059-0	Arandela Lisa De Ø16,5 X Ø29 X 1,21mm	1								
14	5068010081-8	Abrazadera De 84 X 64 X R.1/2" W		3		3		3		3	
14	6020311065-3	Tornillo Cab.Sextavada 1/2" X 4" 12F W Gr5 Rp			4		4		4		4
15	6010601280-9	Traba Superior De La Resorte Triple	1								
16	6020310756-3	Tuerca Sextavada 1/2" 12F W Gr5 Ch.3/4" Alt.11,00mm		2		2		2		2	
17	5040140058-0	Barra De 2" X 1/2" X 554mm	2								
18	6020311082-3	Tornillo Cab.Sextavada 5/8" X 5.1/2" 11F Unc1A Gr5 Rp	1								
19	5252040056-7	Enganche Del Carrito	1								
20	6010601347-3	Abrazadera De Fijacion Del Disco Cortador	1								
21	6020010412-1	Arandela De Presión 5/8" Media Industrial	3								
22	6020310760-1	Tuerca Sextavada 5/8" 11F Unc Gr5 Ch.1.1/16" Alt.15,00mm	3								
23	6020311079-3	Tornillo Cab.Sextavada 5/8" X 3.1/2" 11F Unc1A Gr5 Rp	2								
24	6020310738-5	Tuerca Sextavada 5/8" 11F Unc Gr5 Ch.1.1/16" Alt.11,00mm	1								
25	5572012100-9	Viga Cuadrada De 50 X 800mm Completo	1								
26	6020130100-1	Grasero 1/4"	1								

Item	Código	Descripción del producto	Todos	Lisa Mayor Derecha C/Dsc.Cortador	Lisa Menor Derecha C/Dsc.Cortador	Lisa Mayor Izquierda C/Dsc.Cortador	Lisa Menor Izquierda C/Dsc.Cortador	Cônc. Mayor Derecha S/Dsc.Cortador	Cônc. Menor Derecha S/Dsc.Cortador	Cônc. Maior Izquierda S/Dsc.Cortador	Cônc. Menor Izquierda S/Dsc.Cortador
27	5080010539-8	Buje De Articulación De La Línea	1								
28	5040121052-8	Barra de 38 X 130 X 12,5mm			1		1		1		1
29	5204010159-4	Maza Derecho Para Friso Limitador (Disco Plano Liso 15" X 4,00mm)	1								
30	5204010160-8	Maza Izquierdo Para Friso Limitador (Disco Plano Liso 15" X 4,00mm)	1								
31	5024010024-7	Arandela Lisa De Ø20 X Ø38 X 1,21mm	6								
32	6020310746-6	Tuerca Sextavada 3/8" 16F Unc Gr5 Ch.9/16" Alt.8,50mm	1								
33	5530011577-1	Soporte Derecho Del Disco Doble Mayor De Abono/Semilla (Descentrado)		1	1			1	1		
33	5530011576-3	Soporte Izq. Del Disco Doble Mayor De Abono / Semilla (Descentrado)				1	1			1	1
34	5096040002-7	Tapa Interna De La Maza	2								
35	5352030056-9	Limpiador Trasero Completo - (Gcrti)	1								
36	5352030057-7	Limpiador Trasero Completo	1								
37	6020310054-2	Tornillo Cab.Sextavada 3/8" X 1" 16F Unc1A Gr5 Rt	1								
38	6020010406-7	Arandela De Presión 3/8" Media Industrial	1								
39	5024010075-1	Arandela Lisa De Ø10,3 X Ø25 X 2,00mm	2								
40	6020010004-5	Arandela De Presión M8 Media	12								
41	6020317573-9	Tornillo Allen M8 X 1,25 X 25mm Cl12.9 RT(Fosfatizado)	12								
42	6020310454-8	Tuerca Sextavada M8 X 1,25 Ma Cl8 Ch.13mm Alt.6,50mm	12								
43	2857398003-6	Disco Plano Liso 15" X 4,00 Ag Rd 80mm + 6Ag Rd Esc 8,7mm	2								
44	5204010150-0	Maza Derecho Del Disco	1								
44	5204010149-7	Maza Izquierdo Del Disco	1								
45	5204010148-9	Maza De Ø136 X 54mm	2								
46	6020350087-7	Rodamiento 30204	4								
47	6020350268-3	Retenedor Ø36,00 X Ø52,00 X 11,00mm	2								
48	5232010077-1	Eje Ø36 X 94mm Con Rosca Derecha	1								
48	5232010076-3	Eje Ø36 X 94mm Con Rosca Izquierda	1								
49	6020010513-6	Arandela Lisa De Ø20 X Ø35 X 3mm	2								
50	6020310797-0	Tuerca Sextavada 3/4" 16F Unf Gr5 Ch.1.1/16" Alt.13,00mm	2								
51	6020050641-6	Tapa De La Maza	2								
52	6020010289-7	Anillo De Retencion I-55 G502-055-01 (Sin Refuerzo)	2								
53	6020010095-9	Anillo De Vedacción Ø47X Ø52X 2mm	2								
54	6020050101-5	Contraperno 1/8" X 1"	2								
55	6020010406-7	Arandela De Presión 3/8" Media Industrial		4	4	4	4				
56	6020310746-6	Tuerca Sextavada 3/8" 16F Unc Gr5 Ch.9/16" Alt.8,50mm		4	4	4	4				
57	5124010099-5	Carrito Del Disco Cortador Estriado Completo		1	1	1	1				

• Tabla Línea C/Rueda Compactadora Lisa/Côncava

Item	Código	Descripción del producto	Todos	Lisa Mayor Derecha C/Dsc.Cortador	Lisa Menor Derecha C/Dsc.Cortador	Lisa Mayor Izquierda C/Dsc.Cortador	Lisa Menor Izquierda C/Dsc.Cortador	Cônc. Mayor Derecha S/Dsc.Cortador	Cônc. Menor Derecha S/Dsc.Cortador	Cônc. Maior Izquierda S/Dsc.Cortador	Cônc. Menor Izquierda S/Dsc.Cortador
58	6020311038-6	Tornillo Cab.Sextavada 3/8" X 4" 16F Unc1A Gr2 Rp		4	4	4	4				
59	5324050014-7	Guia Del Soporte De Regulagem Completo		2	2	2	2				
60	5124010100-2	Carrito Con Disco De Corte Estriado		1	1	1	1				
61	6020310472-6	Perno Elastico Pesado Ø6 X 55mm (Seeger Reno 701.167)		1	1	1	1				
62	6020310746-6	Tuerca Sextavada 3/8" 16F Unc Gr5 Ch.9/16" Alt.8,50mm		1	1	1	1				
63	5024010107-3	Arandela Lisa De Ø36 X Ø61 X 5,00mm		1	1	1	1				
64	6020311038-6	Tornillo Cab.Sextavada 3/8" X 4" 16F Unc1A Gr2 Rp		1	1	1	1				
65	6020010406-7	Arandela De Presión 3/8" Media Industrial		1	1	1	1				
66	6020050101-5	Contraperno 1/8" X 1"		1	1	1	1				
67	5080020787-5	Buje De Ø14 X Ø19 X 65mm		1	1	1	1				
68	6020310510-2	Perno Elastico Pesado Ø10 X 55mm (Seeger Reno 701.220)		1	1	1	1				
69	5432010181-9	Perno Cabeza Francesa Ø11,20 X 90mm		1	1	1	1				
70	5530010406-0	Soporte Del Regulacion De Profundidad		1	1	1	1				
71	6020130108-7	Grasero 1/8"		1	1	1	1				
72	6020010394-0	Arandela De Presión M10 Media		6	6	6	6				
73	3255397388-0	Disco Plan Est 14" X 4,00 Ag Rd 80mm + 6Ag Rd 10,3mm D=115mm		1	1	1	1				
74	5284010001-4	Brida De La Maza Del Disco		1	1	1	1				
75	5530010405-2	Soporte Del Disco Con Maza		1	1	1	1				
76	6020310980-9	Tornillo Cab.Sextavada M10 X 1,50 X 40mm Cl8.8 Rt		6	6	6	6				
77	6020310822-5	Tuerca Sextavada M10 X 1,50 Ma Cl8 Ch.17mm Alt.8,00mm		6	6	6	6				
78	6020350077-0	Rodamiento 44610/49		2	2	2	2				
79	6020050101-5	Contraperno 1/8" X 1"		1	1	1	1				
80	6020310797-0	Tuerca Sextavada 3/4" 16F Unf Gr5 Ch.1.1/16" Alt.13,00mm		1	1	1	1				
81	5204010090-3	Maza Del Disco		1	1	1	1				
82	6020130108-7	Grasero 1/8"		1	1	1	1				
83	6020050640-8	Tapa De La Maza		1	1	1	1				
84	6020350244-6	Retenedor Ø35,00 X Ø58,00 X 10,00mm		1	1	1	1				
85	5530160187-4	Soporte Con Eje Del Disco		1	1	1	1				
86	5024010258-4	Arandela Lisa De Ø20 X Ø38,5 X 3,00mm		1	1	1	1				
87	6020190098-3	Empaquetadura Ø50,3 X Ø73,5 X 1/64"		1	1	1	1				
88	6020311000-9	Tornillo Cab.Sextavada 1/4" X 1/2" 20F Unc1A Gr5 Rt		4	4	4	4				
89	6020010402-4	Arandela De Presión 1/4" Media Industrial		4	4	4	4				
90	5566040144-9	Varilla Del Resorte 935,5mm		1		1		1		1	
90	5566040141-4	Varilla Del Resorte			1		1		1		1

Item	Código	Descripción del producto	Todos	Lisa Mayor Derecha C/Dsc.Cortador	Lisa Menor Derecha C/Dsc.Cortador	Lisa Mayor Izquierda C/Dsc.Cortador	Lisa Menor Izquierda C/Dsc.Cortador	Cônc. Mayor Derecha S/Dsc.Cortador	Cônc. Menor Derecha S/Dsc.Cortador	Cônc. Maior Izquierda S/Dsc.Cortador	Cônc. Menor Izquierda S/Dsc.Cortador
91	5530016364-4	Soporte Inferior Del Resorte Tripla.	1								
92	6020250435-6	Resorte Helicoidal Ø17,5 X Ø25,5 X 700mm		1		1		1		1	
92	6020250275-2	Resorte Helicoidal Ø17,5 X Ø25,5 X 600mm			1		1		1		1
93	6020250436-4	Resorte Helicoidal Ø30,5 X Ø41,5 X 700mm Intermediaria Anti-Horario		1		1		1		1	
93	6020250273-6	Resorte Helicoidal Ø30,5 X Ø41,5 X 600mm Intermediaria Anti-Horario			1		1		1		1
94	6020250437-2	Resorte Helicoidal Ø43,5 X Ø54,5 X 700mm		1		1		1		1	
94	6020250267-1	Resorte Helicoidal Ø43,5 X Ø54,5 X 600mm			1		1		1		1
95	5080011663-2	Buje Fijación De La Varrila Del Resorte	1								
96	6020310349-5	Tornillo Cab.Sextavada M12 X 1,75 X 30mm Cl8.8 Rt C/Ponta	2								
97	6020390294-0	Traba Nma - Tipo "R" De Ø3,5 X 67mm(Especial)	1								
		Opcional									
98	5530014453-4	Soporte Izquierdo Del Limpiador		1	1			1	1		
98	5530014452-6	Soporte Derecho Del Limpiador				1	1			1	1
99	6020310049-6	Tornillo Cab.Sextavada 1/2" X 2" 12F W Gr5 Rp	2								
100	6010600786-4	Friso Limitador De Profundidad(40mm)	1								
101	6020311160-9	Tornillo Cab.Francesa 3/8" X 1" 16F Unc1A Gr2 Rt	2								
102	5352010048-9	Limpiador Inferior Do Disco De Abono	1								
103	5024010068-9	Arandela Lisa De Ø13,3 X Ø35,5 X 3,00mm	2								
104	5024010075-1	Arandela Lisa De Ø10,3 X Ø25 X 2,00mm	2								
105	6020010406-7	Arandela De Presión 3/8" Media Industrial	2								
106	6020010410-5	Arandela De Presión 1/2" Media Industrial	2								
107	6020310746-6	Tuerca Sextavada 3/8" 16F Unc Gr5 Ch.9/16" Alt.8,50mm	2								
108	6020310754-7	Tuerca Sextavada 1/2" 12F W Gr5 Ch.7/8" Alt.12,00mm	2								
109	6020010402-4	Arandela De Presión 1/4" Media Industrial	6								
110	5024010161-8	Arandela Lisa De Ø7 X Ø18 X 2,00mm	6								
111	6020310742-3	Tuerca Sextavada 1/4" 20F Unc Gr5 Ch.7/16" Alt.5,50mm	6								
112	6020310147-6	Tornillo Cab.Chata Fenda 1/4" X 3/4" 20F Unc1A Gr5 Rt	6								
113	5288010055-6	Friso Limitador Izquierdo Con Raspador (Prof.40mm)		1	1			1	1		
113	5288010054-8	Friso Limitador Derecho Con Raspador (Prof.40mm)				1	1			1	1

• Línea C/Rueda Compactadora Côncava C/Soporte Regulador

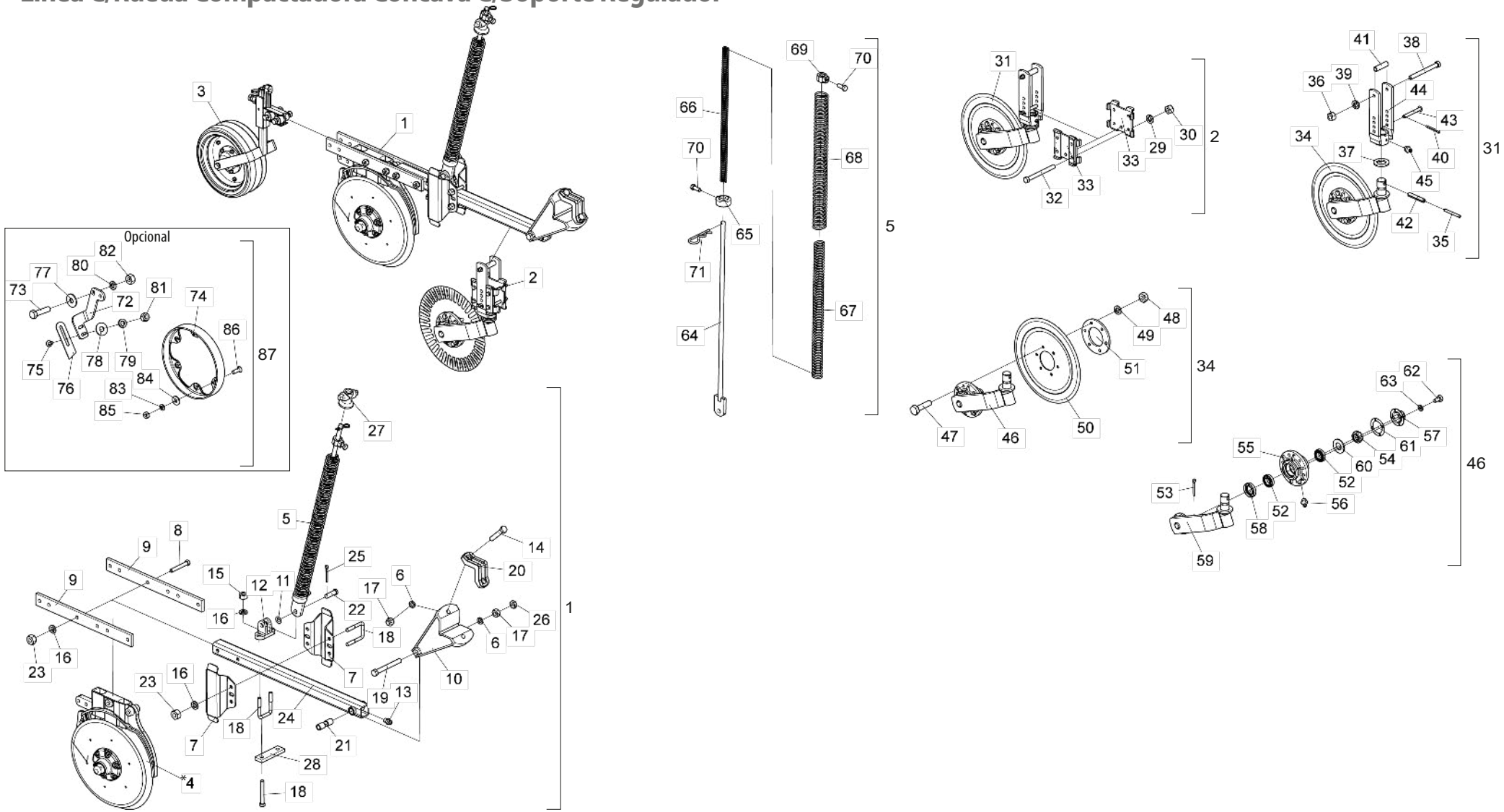

* Item 3 - Ver página 72 * Item 4 - Ver página 48

• Tabla Línea C/Rueda Compactadora Côncava C/Soporte Regulador

Item	Código	Descripción del producto	Todos	Mayor Der. S/Dsc.Corte	Menor Der. S/Dsc. Corte	Mayor Izq.S/Dsc.Corte	Menor Izq. S/Dsc.Corte	Mayor Der. C/Dsc.Corte	Menor Der. C/Dsc. Corte	Mayor Der. C/Dsc.Corte	Menor Izq. C/Dsc.Corte
1	2517010847-0	Línea Derecha Mayor C/Barra Reta (Spd-E)		1				1			
1	2517010845-3	Línea Derecha Menor C/Barra Reta (Spd-E)			1				1		
1	2517010846-1	Línea Izquierda Mayor C/Barra Reta (Spd-E)				1				1	
1	2517010844-5	Línea Izquierda Menor C/Barra Reta (Spd-E)					1				1
2	5124010337-4	Carrito Completo Del Disco Cortador						1	1	1	1
*3	5124010108-8	Carrito De La Rueda De Profundidad Concava Con Soporte Del Regulador	1								
*4	5124018019-0	Carrito Derecho Del Disco Doble De Abono/Semilla (Descentrado) Especial		1	1			1	1		
*4	5124018020-4	Carrito Izquierdo Del Disco Doble De Abono/Semilla (Descentrado) Especial				1	1			1	1
5	5566010045-7	Varilla Grande Del Resorte		1		1		1		1	
5	5566010046-5	Varilla Menor Del Resorte Triple			1		1		1		1
6	6020010412-1	Arandela De Presión 5/8" Media Industrial	3								
7	5526010018-0	Separador De La Lineas	2								
8	6020311061-0	Tornillo Cab.Sextavada 1/2" X 3.1/2" 12F W Gr5 Rp		4	2	4	2	4	2	4	2
9	5040140064-5	Barra De 2" X 1/2" X 518mm	2								
10	5252040056-7	Enganche Del Carrito	1								
11	5024010059-0	Arandela Lisa De Ø16,5 X Ø29 X 1,21mm	1								
12	6010601172-1	Soporte Inferior Del Varilla (Menor)		1		1		1		1	
12	6010601195-0	Soporte Inferior Del Varilla (Mayor)			1		1		1		1
13	6020130100-1	Grasero 1/4" 1/4" Recta UNF - 28F Alt.14mm Hex. 5/16"	1								
14	6020311079-3	Tornillo Cab.Sextavada 5/8" X 3.1/2" 11F Unc1A Gr5 Rp	2								
15	6020310756-3	Tuerca Sextavada 1/2" 12F W Gr5 Ch.3/4" Alt.11,00mm		2		2		2		2	
16	6020010410-5	Arandela De Presión 1/2" Media Industrial		10	6	10	6	10	6	10	6
17	6020310760-1	Tuerca Sextavada 5/8" 11F Unc Gr5 Ch.1.1/16" Alt.15,00mm	3								
18	5068010081-8	Abrazadera De 84 X 64 X R.1/2" W		3		3		3		3	
18	6020311065-3	Tornillo Cab.Sextavada 1/2" X 4" 12F W Gr5 Rp			4		4		4		4
19	6020311082-3	Tornillo Cab.Sextavada 5/8" X 5.1/2" 11F Unc1A Gr5 Rp	1								
20	6010601347-3	Abrazadera De Fijacion Del Disco Cortador	1								
21	5080010539-8	Buje De Articulación De La Línea	1								
22	6020310593-5	Perno Ø5/8" X 46mm	1								
23	6020310754-7	Tuerca Sextavada 1/2" 12F W Gr5 Ch.7/8" Alt.12,00mm		8	6	8	6	8	6	8	6
24	5572012100-9	Viga Cuadrada De 50 X 800mm Completo	1								
25	6020050101-5	Contraperno 1/8" X 1"	1								
25	6020050101-5	Contraperno 1/8" X 1"						1	1	1	1
26	6020310738-5	Tuerca Sextavada 5/8" 11F Unc Gr5 Ch.1.1/16" Alt.11,00mm	1								
27	6010601280-9	Traba Superior De La Resorte Triple	1								
28	5040121052-8	Barra de 38 X 130 X 12,5mm			1		1		1		1
29	6020010406-7	Arandela De Presión 3/8" Media Industrial						4	4	4	4
30	6020310746-6	Tuerca Sextavada 3/8" 16F Unc Gr5 Ch.9/16" Alt.8,50mm						4	4	4	4
31	5124010099-5	Carrito Del Disco Cortador Estriado Completo						1	1	1	1
32	6020311038-6	Tornillo Cab.Sextavada 3/8" X 4" 16F Unc1A Gr2 Rp						4	4	4	4
33	5324050014-7	Guia Del Soporte De Regulagem Completo						2	2	2	2
34	5124010100-2	Carrito Con Disco De Corte Estriado						1	1	1	1
35	6020310472-6	Perno Elastico Pesado Ø6 X 55mm (Seeger Reno 701.167)						1	1	1	1
36	6020310746-6	Tuerca Sextavada 3/8" 16F Unc Gr5 Ch.9/16" Alt.8,50mm						1	1	1	1
37	5024010107-3	Arandela Lisa De Ø36 X Ø61 X 5,00mm						1	1	1	1
38	6020311038-6	Tornillo Cab.Sextavada 3/8" X 4" 16F Unc1A Gr2 Rp						1	1	1	1
39	6020010406-7	Arandela De Presión 3/8" Media Industrial						1	1	1	1
40	6020050101-5	Contraperno 1/8" X 1"						1	1	1	1
41	5080020787-5	Buje De Ø14 X Ø19 X 65mm						1	1	1	1
42	6020310510-2	Perno Elastico Pesado Ø10 X 55mm (Seeger Reno 701.220)						1	1	1	1
43	5432010181-9	Perno Cabeza Francesa Ø11,20 X 90mm						1	1	1	1
44	5530010406-0	Soporte Del Regulacion De Profundidad						1	1	1	1
45	6020130108-7	Grasero 1/8"						1	1	1	1
45	6020130108-7	Grasero 1/8"						1	1	1	1
46	5530010405-2	Soporte Del Disco Con Maza						1	1	1	1
47	6020310980-9	Tornillo Cab.Sextavada M10 X 1,50 X 40mm Cl8.8 Rt						6	6	6	6
48	6020310822-5	Tuerca Sextavada M10 X 1,50 Ma Cl8 Ch.17mm Alt.8,00mm						6	6	6	6
49	6020010394-0	Arandela De Presión M10 Media						6	6	6	6
50	3255397388-0	Disco Plan Est 14" X 4,00 Ag Rd 80mm + 6Ag Rd 10,3mm D=115mm						1	1	1	1
51	5284010001-4	Brida De La Maza Del Disco						1	1	1	1
52	6020350077-0	Rodamiento 44610/49						2	2	2	2
54	6020310797-0	Tuerca Sextavada 3/4" 16F Unf Gr5 Ch.1.1/16" Alt.13,00mm						1	1	1	1
55	5204010090-3	Maza Del Disco						1	1	1	1
57	6020050640-8	Tapa De La Maza						1	1	1	1
58	6020350244-6	Retenedor Ø35,00 X Ø58,00 X 10,00mm						1	1	1	1
59	5530160187-4	Soporte Con Eje Del Disco						1	1	1	1
60	5024010258-4	Arandela Lisa De Ø20 X Ø38,5 X 3,00mm						1	1	1	1
61	6020190098-3	Empaquetadura Ø50,3 X Ø73,5 X 1/64"						1	1	1	1
62	6020311000-9	Tornillo Cab.Sextavada 1/4" X 1/2" 20F Unc1A Gr5 Rt						4	4	4	4
63	6020010402-4	Arandela De Presión 1/4" Media Industrial						4	4	4	4
64	5566040144-9	Varilla Del Resorte 935,5mm		1		1		1		1	
64	5566040141-4	Varilla Del Resorte			1		1		1		1
65	5530016364-4	Soporte Inferior Del Resorte Tripla.	1								
66	6020250435-6	Resorte Helicoidal Ø17,5 X Ø25,5 X 700mm		1		1		1		1	
66	6020250275-2	Resorte Helicoidal Ø17,5 X Ø25,5 X 600mm			1		1		1		1
67	6020250436-4	Resorte Helicoidal Ø30,5 X Ø41,5 X 700mm Intermediaria Anti-Horario		1		1		1		1	
67	6020250273-6	Resorte Helicoidal Ø30,5 X Ø41,5 X 600mm Intermediaria Anti-Horario			1		1		1		1
68	6020250437-2	Resorte Helicoidal Ø43,5 X Ø54,5 X 700mm		1		1		1		1	
68	6020250267-1	Resorte Helicoidal Ø43,5 X Ø54,5 X 600mm			1		1		1		1
69	5080011663-2	Buje Fijación De La Varrila Del Resorte	1								
70	6020310349-5	Tornillo Cab.Sextavada M12 X 1,75 X 30mm Cl8.8 Rt C/Ponta	2								
71	6020390294-0	Traba Nma - Tipo "R" De Ø3,5 X 67mm(Especial)	1								
		Opcional									
72	5530014453-4	Soporte Izquierdo Del Limpiador		1	1			1	1		
72	5530014452-6	Soporte Derecho Del Limpiador				1	1			1	1
73	6020310049-6	Tornillo Cab.Sextavada 1/2" X 2" 12F W Gr5 Rp	2								
74	6010600786-4	Friso Limitador De Profundidad(40mm)	1								
75	6020311160-9	Tornillo Cab.Francesa 3/8" X 1" 16F Unc1A Gr2 Rt	2								
76	5352010048-9	Limpiador Inferior Do Disco De Abono	1								
77	5024010068-9	Arandela Lisa De Ø13,3 X Ø35,5 X 3,00mm	2								
78	5024010075-1	Arandela Lisa De Ø10,3 X Ø25 X 2,00mm	2								
79	6020010406-7	Arandela De Presión 3/8" Media Industrial	2								
80	6020010410-5	Arandela De Presión 1/2" Media Industrial	2								
81	6020310746-6	Tuerca Sextavada 3/8" 16F Unc Gr5 Ch.9/16" Alt.8,50mm	2								
82	6020310754-7	Tuerca Sextavada 1/2" 12F W Gr5 Ch.7/8" Alt.12,00mm	2								
83	6020010402-4	Arandela De Presión 1/4" Media Industrial	6								
84	5024010161-8	Arandela Lisa De Ø7 X Ø18 X 2,00mm	6								
85	6020310742-3	Tuerca Sextavada 1/4" 20F Unc Gr5 Ch.7/16" Alt.5,50mm	6								
86	6020310147-6	Tornillo Cab.Chata Fenda 1/4" X 3/4" 20F Unc1A Gr5 Rt	6								
87	5288010055-6	Friso Limitador Izquierdo Con Raspador (Prof.40mm)		1	1			1	1		
87	5288010054-8	Friso Limitador Derecho Con Raspador (Prof.40mm)				1	1			1	1

• Carro especial para fertilizantes/semillas de doble disco derecho/izquierdo (descentrado)

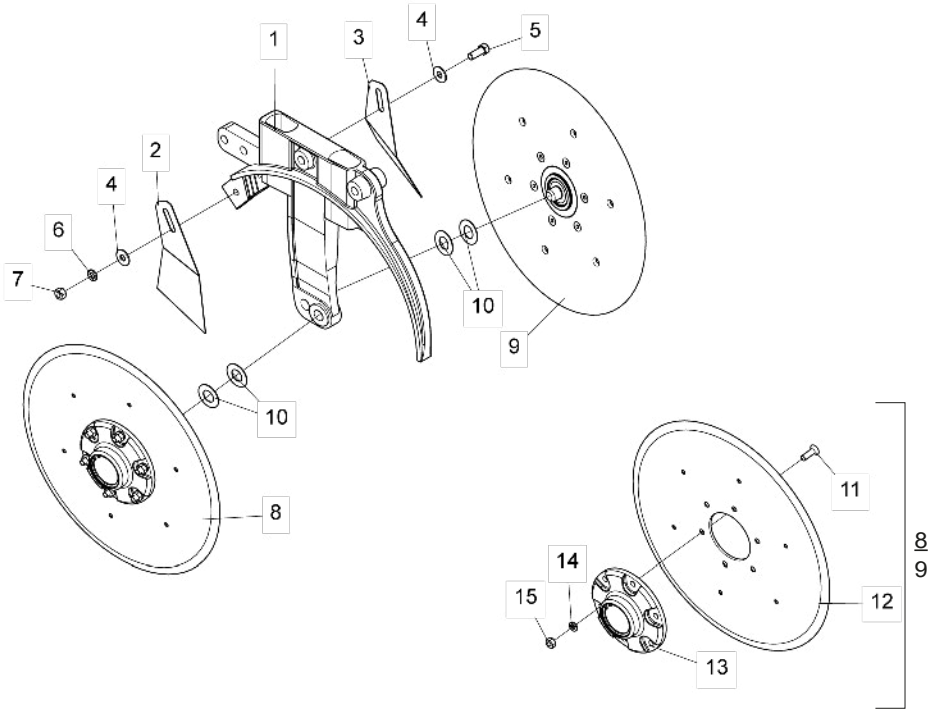

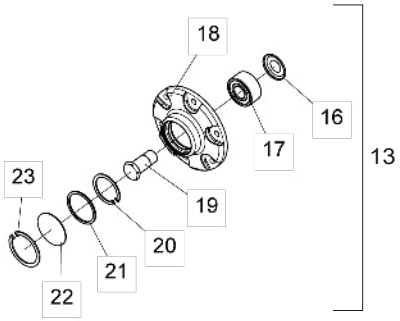

Item	Código	Descripción del producto	Todos	Derecho	Izquierdo
1	5530011577-1	Soporte Derecho Del Disco Doble Mayor De Abono/Semilla (Descentrado)		1	
1	5530011576-3	Soporte Izquierdo Del Disco Doble Mayor De Abono / Semilla (Descentrado)			1
2	5352030057-7	Limpiador Trasero Completo	1		
3	5352030056-9	Limpiador Trasero Completo - (Gcrti)	1		
4	5024010075-1	Arandela Lisa De Ø10,3 X Ø25 X 2,00mm	2		
5	6020310054-2	Tornillo Cab.Sextavada 3/8" X 1" 16F Unc1A Gr5 Rt	1		
6	6020010406-7	Arandela De Presión 3/8" Media Industrial	1		
7	6020310746-6	Tuerca Sextavada 3/8" 16F Unc Gr5 Ch.9/16" Alt.8,50mm	1		
8	5204010576-0	Maza Derecha Completo(Disco Plano Liso 15"X 4,00mm)	1		
9	5204010577-8	Maza Izquierda Completo(Disco Plano Liso 15"X 4,00mm)	1		
10	5024010024-7	Arandela Lisa De Ø20 X Ø38 X 1,21mm	4		
11	6020317573-9	Tornillo Allen M8 X 1,25 X 25mm Cl12.9 Rt(Fosfatizado)	12		
12	2857398003-6	Disco Plan Lis 15"X 4,00 Fc Rd 80mm + 6F Rd Esc 8,7mm R=57,5mm + 6F Rd Esc 6,9mm R=116mm Afe	2		
13	5204010451-8	Maza Derecho Del Disco	1		
13	5204010452-6	Maza Izquierdo Del Disco	1		
14	6020010004-5	Arandela De Presión M8 Media	12		
15	6020310454-8	Tuerca Sextavada M8 X 1,25 Ma Cl8 Ch.13mm Alt.6,50mm	12		
16	6020056005-4	Calota Cojinete Esfera Carreira Dupla 5204Kp52-Sp6(1ºlínea)	1		
17	6020350933-5	Rodamiento De Esfera Carreira Dupla 5204Kp52-Sp6(1º Línea)	1		
18	5204010453-4	Maza De Ø136 X 41mm	1		
19	5420010098-3	Tornillo Cabeza Hexagonal 3/4" X 1.7/8" 16F Unf 1A Gr5 Rp-Rosca Derecho (Especial)	1		
19	5420010099-1	Tornillo Cabeza Hexagonal 3/4" X 1.7/8" 16F Unf 1A Gr5 Rp-Rosca Izquerda (Especial)	1		
20	6020011053-9	Anillo De Retencion I-047 G-502-047-01	1		
21	6020010095-9	Anillo De Vedacción Ø47X Ø52X 2mm	1		
22	5096010050-3	Tapa De La Maza	1		
23	6020010289-7	Anillo De Retencion I-55 G502-055-01 (Sin Refuerzo)	1		

• Línea C/Rueda Compactadora Côncava C/Soporte Regulador Mayor

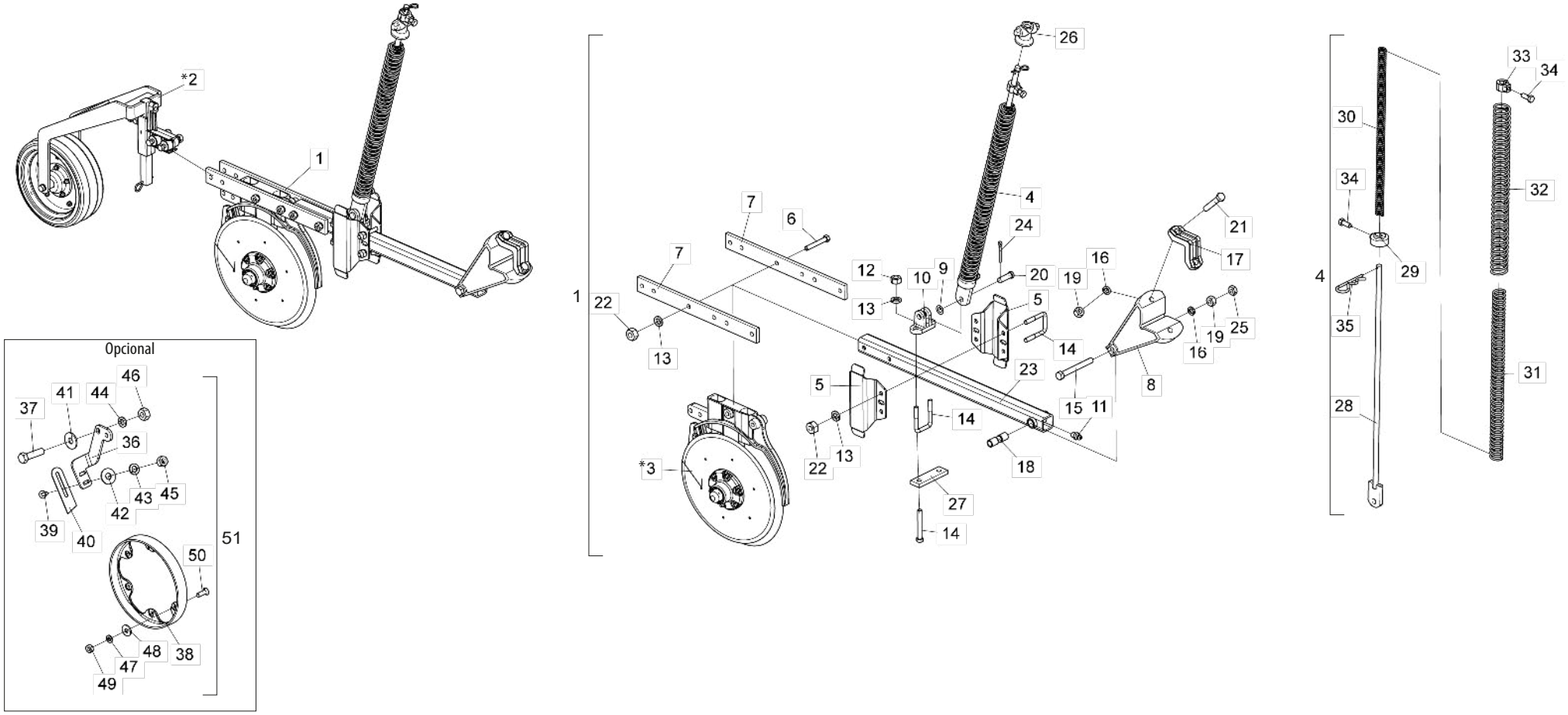

* Item 2 - Ver página 74 * Item 3 - Ver página 48

• Tabla Línea C/Rueda Compactadora Côncava C/Soporte Regulador Mayor

Item	Código	Descripción del producto	Todos	Mayor Derecha	Menor Derecha	Mayor Izquierda	Menor Izquierda
1	2517010847-0	Línea Derecha Mayor C/Barra Reta (Spd-E)		1			
1	2517010845-3	Línea Derecha Menor C/Barra Reta (Spd-E)			1		
1	2517010846-1	Línea Izquierda Mayor C/Barra Reta (Spd-E)				1	
1	2517010844-5	Línea Izquierda Menor C/Barra Reta (Spd-E)					1
*2	5124010108-8	Carrito De La Rueda De Profundidad Concava Con Soporte Del Regulador	1				
*3	5124018019-0	Carrito Derecho Del Disco Doble De Abono/Semilla (Descentrado) Especial		1	1		
*3	5124018020-4	Carrito Izquierdo Del Disco Doble De Abono/Semilla (Descentrado) Especial				1	1
4	5566010045-7	Varilla Grande Del Resorte		1		1	
4	5566010046-5	Varilla Menor Del Resorte Triple			1		1
5	5526010018-0	Separador De La Lineas	2				
6	6020311061-0	Tornillo Cab.Sextavada 1/2" X 3.1/2" 12F W Gr5 Rp		4	2	4	2
7	5040140064-5	Barra De 2" X 1/2" X 518Mm	2				
8	5252040056-7	Enganche Del Carrito	1				
9	5024010059-0	Arandela Lisa De Ø16,5 X Ø29 X 1,21Mm	1				
10	6010601172-1	Soporte Inferior Del Varilla (Menor)		1		1	
10	6010601195-0	Soporte Inferior Del Varilla (Mayor)			1		1
11	6020130100-1	Grasero 1/4"	1				
12	6020310756-3	Tuerca Sextavada 1/2" 12F W Gr5 Ch.3/4" Alt.11,00Mm		2		2	
13	6020010410-5	Arandela De Presión 1/2" Media Industrial		10	6	10	6
14	5068010081-8	Abrazadera De 84 X 64 X R.1/2" W		3		3	
14	6020311065-3	Tornillo Cab.Sextavada 1/2" X 4" 12F W Gr5 Rp			4		4
15	6020311082-3	Tornillo Cab.Sextavada 5/8" X 5.1/2" 11F Unc1A Gr5 Rp	1				
16	6020010412-1	Arandela De Presión 5/8" Media Industrial	3				
17	6010601347-3	Abrazadera De Fijacion Del Disco Cortador	1				
18	5080010539-8	Buje De Articulación De La Línea	1				
19	6020310760-1	Tuerca Sextavada 5/8" 11F Unc Gr5 Ch.1.1/16" Alt.15,00Mm	3				
20	6020310593-5	Perno Ø5/8" X 46mm	1				
21	6020311079-3	Tornillo Cab.Sextavada 5/8" X 3.1/2" 11F Unc1A Gr5 Rp	2				
22	6020310754-7	Tuerca Sextavada 1/2" 12F W Gr5 Ch.7/8" Alt.12,00Mm		8	6	8	6
23	5572012100-9	Viga Cuadrada De 50 X 800Mm Completo	1				
24	6020050101-5	Contraperno 1/8" X 1"	1				
25	6020310738-5	Tuerca Sextavada 5/8" 11F Unc Gr5 Ch.1.1/16" Alt.11,00Mm	1				
26	6010601280-9	Traba Superior De La Resorte Triple	1				
27	5040121052-8	Barra de 38 X 130 X 12,5mm			1		1
28	5566040144-9	Varilla Del Resorte 935,5Mm		1		1	
28	5566040141-4	Varilla Del Resorte			1		1
29	5530016364-4	Soporte Inferior Del Resorte Tripla.	1				
30	6020250435-6	Resorte Helicoidal Ø17,5 X Ø25,5 X 700Mm		1		1	
30	6020250275-2	Resorte Helicoidal Ø17,5 X Ø25,5 X 600Mm			1		1
31	6020250436-4	Resorte Helicoidal Ø30,5 X Ø41,5 X 700Mm Intermediaria Anti-Horario		1		1	
31	6020250273-6	Resorte Helicoidal Ø30,5 X Ø41,5 X 600Mm Intermediaria Anti-Horario			1		1
32	6020250437-2	Resorte Helicoidal Ø43,5 X Ø54,5 X 700Mm		1		1	
32	6020250267-1	Resorte Helicoidal Ø43,5 X Ø54,5 X 600Mm			1		1
33	5080011663-2	Buje Fijación De La Varrila Del Resorte	1				
34	6020310349-5	Tornillo Cab.Sextavada M12 X 1,75 X 30Mm Cl8.8 Rt C/Ponta	2				
35	6020390294-0	Traba Nma - Tipo "R" De Ø3,5 X 67Mm(Especial)	1				
		Opcional					
36	5530014453-4	Soporte Izquierdo Del Limpiador		1	1		
36	5530014452-6	Soporte Derecho Del Limpiador				1	1
37	6020310049-6	Tornillo Cab.Sextavada 1/2" X 2" 12F W Gr5 Rp	2				
38	6010600786-4	Friso Limitador De Profundidad(40Mm)	1				
39	6020311160-9	Tornillo Cab.Francesa 3/8" X 1" 16F Unc1A Gr2 Rt	2				
40	5352010048-9	Limpiador Inferior Do Disco De Abono	1				
41	5024010068-9	Arandela Lisa De Ø13,3 X Ø35,5 X 3,00Mm	2				
42	5024010075-1	Arandela Lisa De Ø10,3 X Ø25 X 2,00Mm	2				
43	6020010406-7	Arandela De Presión 3/8" Media Industrial	2				
44	6020010410-5	Arandela De Presión 1/2" Media Industrial	2				
45	6020310746-6	Tuerca Sextavada 3/8" 16F Unc Gr5 Ch.9/16" Alt.8,50Mm	2				
46	6020310754-7	Tuerca Sextavada 1/2" 12F W Gr5 Ch.7/8" Alt.12,00Mm	2				
47	6020010402-4	Arandela De Presión 1/4" Media Industrial	6				
48	5024010161-8	Arandela Lisa De Ø7 X Ø18 X 2,00Mm	6				
49	6020310742-3	Tuerca Sextavada 1/4" 20F Unc Gr5 Ch.7/16" Alt.5,50Mm	6				
50	6020310147-6	Tornillo Cab.Chata Fenda 1/4" X 3/4" 20F Unc1A Gr5 Rt	6				
51	5288010055-6	Friso Limitador Izquierdo Con Raspador (Prof.40Mm)		1	1		
51	5288010054-8	Friso Limitador Derecho Con Raspador (Prof.40Mm)				1	1

• Línea C/Disco Cortador Estriado 17" C/Rueda Compactadora Côncava C/Soporte Regulador

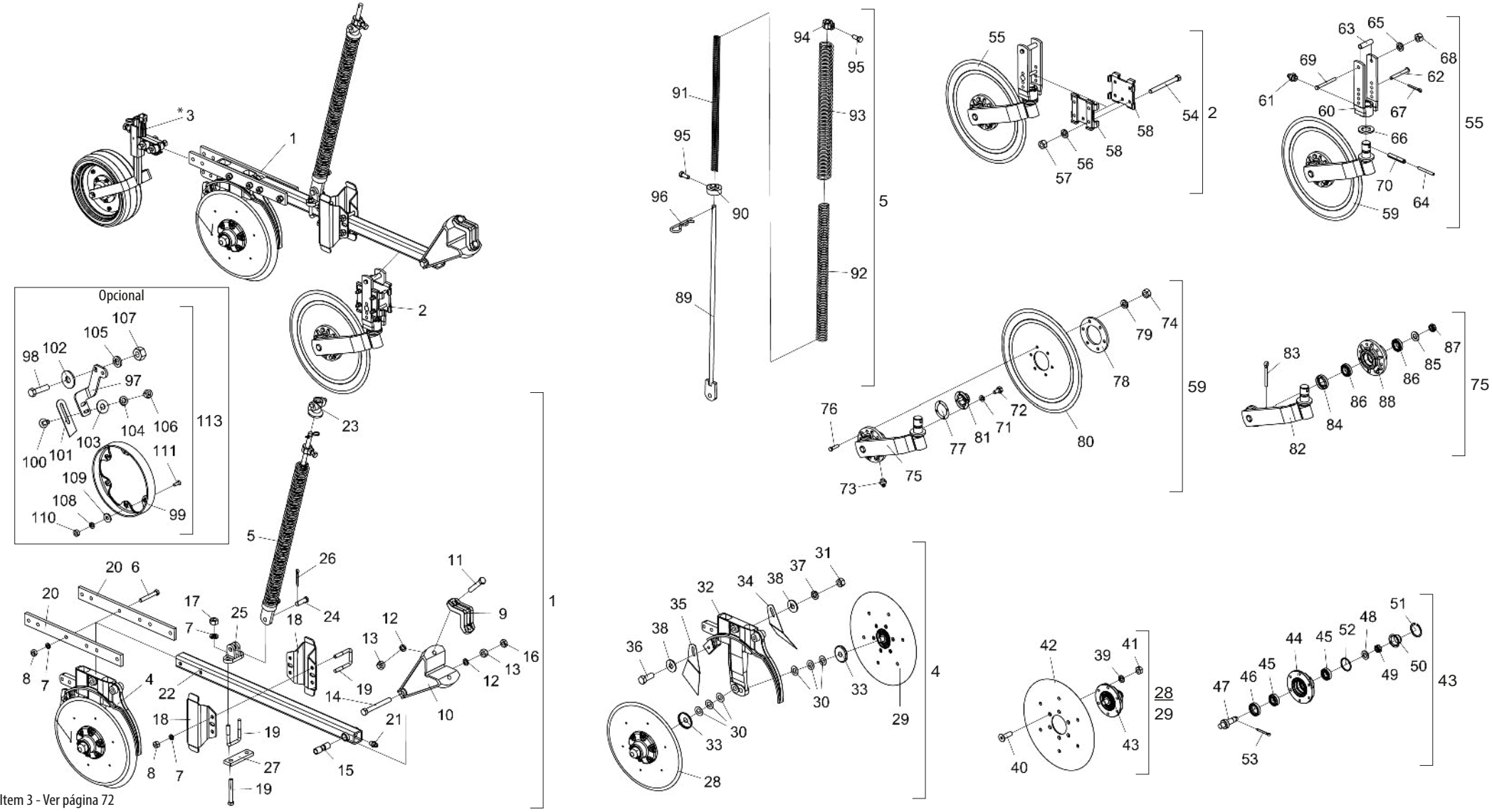

* Item 3 - Ver página 72

• Tabla Línea C/Disco Cortador Estriado 17” C/Rueda Compactadora Cônca C/Soporte Regulador

Item	Código	Descripción del producto	Todos	Mayor Derecha	Menor Derecha	Mayor Izquierda	Menor Izquierda
1	2517011167-5	Línea Derecha Mayor P/Disco Cortador 17" Barra Reta(Spd-E)		1			
1	2517011166-7	Línea Derecha Menor P/Disco Cortador 17" Barra Reta(Spd-E)			1		
1	2517011169-1	Línea Izquierda Mayor P/Disco Cortador 17" Barra Reta(Spd-E)				1	
1	2517011168-3	Línea Izquierda Menor P/Disco Cortador 17" Barra Reta(Spd-E)					1
2	5124010475-3	Carrito Completo Del Disco Cortador Rayado 17"	1				
*3	5124010108-8	Carrito De La Rueda De Profundidad Concava Con Soporte Del Regulador	1				
4	5124010372-2	Carrito Derecho Del Disco Doble De Abono/Semilla (Descentrado) Especial		1	1		
4	5124010373-0	Carrito Izquierdo Del Disco Doble De Abono/Semilla (Descentrado) Especial				1	1
5	5566010045-7	Varilla Grande Del Resorte		1		1	
5	5566010046-5	Varilla Menor Del Resorte Triple			1		1
6	6020311061-0	Tornillo Cab.Sextavada 1/2" X 3.1/2" 12F W Gr5 Rp		4	2	4	2
7	6020010410-5	Arandela De Presión 1/2" Media Industrial		10	6	10	6
8	6020310754-7	Tuerca Sextavada 1/2" 12F W Gr5 Ch.7/8" Alt.12,00Mm		8	6	8	6
9	6010601347-3	Abrazadera De Fijacion Del Disco Cortador	1				
10	5252040056-7	Enganche Del Carrito	1				
11	6020311079-3	Tornillo Cab.Sextavada 5/8" X 3.1/2" 11F Unc1A Gr5 Rp	2				
12	6020010412-1	Arandela De Presión 5/8" Media Industrial	3				
13	6020310760-1	Tuerca Sextavada 5/8" 11F Unc Gr5 Ch.1.1/16" Alt.15,00Mm	3				
14	6020311082-3	Tornillo Cab.Sextavada 5/8" X 5.1/2" 11F Unc1A Gr5 Rp	1				
15	5080010539-8	Buje De Articulación De La Línea	1				
16	6020310738-5	Tuerca Sextavada 5/8" 11F Unc Gr5 Ch.1.1/16" Alt.11,00Mm	1				
17	6020310756-3	Tuerca Sextavada 1/2" 12F W Gr5 Ch.3/4" Alt.11,00Mm		2		2	
18	5526010018-0	Separador De La Lineas	2				
19	5068010081-8	Abrazadera De 84 X 64 X R.1/2" W		3		3	
19	6020311065-3	Tornillo Cab.Sextavada 1/2" X 4" 12F W Gr5 Rp			4		4
20	5040140064-5	Barra De 2" X 1/2" X 518Mm	2				
21	6020130100-1	Grasero 1/4"	1				
22	5572014960-4	Viga Cuadrada 50 X 960Mm Completo	1				
23	6010601280-9	Traba Superior De La Resorte Triple	1				
24	6020310593-5	Perno Ø5/8” X 46mm	1				
25	6010601172-1	Soporte Inferior Del Varilla (Menor)		1		1	
25	6010601195-0	Soporte Inferior Del Varilla (Mayor)			1		1
26	6020050101-5	Contraperno 1/8" X 1"	1				

Item	Código	Descripción del producto	Todos	Mayor Derecha	Menor Derecha	Mayor Izquierda	Menor Izquierda
27	5040121052-8	Barra de 38 X 130 X 12,5mm			1		1
28	5204010159-4	Maza Derecho Completo Para Friso Limitador (Disco Plano Liso 15" X 4,00Mm)	1				
29	5204010160-8	Maza Izquierdo Completo Para Friso Limitador (Disco Plano Liso 15" X 4,00Mm)	1				
30	5024010024-7	Arandela Lisa De Ø20 X Ø38 X 1,21Mm	6				
31	6020310746-6	Tuerca Sextavada 3/8" 16F Unc Gr5 Ch.9/16" Alt.8,50Mm	1				
32	5530011577-1	Soporte Derecho Del Disco Doble Mayor De Abono/Semilla (Descentrado)		1	1		
32	5530011576-3	Soporte Izquierdo Del Disco Doble Mayor De Abono / Semilla (Descentrado)				1	1
33	5096040002-7	Tapa Interna De La Maza	2				
34	5352030056-9	Limpiador Trasero Completo - (Gcrti)	1				
35	5352030057-7	Limpiador Trasero Completo	1				
36	6020310054-2	Tornillo Cab.Sextavada 3/8" X 1" 16F Unc1A Gr5 Rt	1				
37	6020010406-7	Arandela De Presión 3/8" Media Industrial	1				
38	5024010075-1	Arandela Lisa De Ø10,3 X Ø25 X 2,00Mm	2				
29	6020010004-5	Arandela De Presión M8 Media	12				
40	6020317573-9	Tornillo Allen M8 X 1,25 X 25mm Cl12.9 RT(Fosfatizado)	12				
41	6020310454-8	Tuerca Sextavada M8 X 1,25 Ma Cl8 Ch.13Mm Alt.6,50Mm	12				
42	2857398003-6	Disco Plano Liso 15" X 4,00 Ag Rd 80Mm + 6Ag Rd Esc 8,7Mm R=57,5Mm	2				
43	5204010150-0	Maza Derecho Del Disco	1				
43	5204010149-7	Maza Izquierdo Del Disco	1				
44	5204010148-9	Maza De Ø136 X 54Mm	2				
45	6020350087-7	Rodamiento 30204	4				
46	6020350268-3	Retenedor Ø36,00 X Ø52,00 X 11,00Mm	2				
47	5232010077-1	Eje Ø36 X 94Mm Con Rosca Derecha	1				
47	5232010076-3	Eje Ø36 X 94Mm Con Rosca Izquierda	1				
48	6020010513-6	Arandela Lisa De Ø20 X Ø35 X 3Mm	2				
49	6020310797-0	Tuerca Sextavada 3/4" 16F Unf Gr5 Ch.1.1/16" Alt.13,00Mm	2				
50	6020050641-6	Tapa De La Maza	2				
51	6020010289-7	Anillo De Retencion I-55 G502-055-01 (Sin Refuerzo)	2				
52	6020010095-9	Anillo De Vedacción Ø47X Ø52X 2Mm	2				
53	6020050101-5	Contraperno 1/8" X 1"	2				
54	6020311038-6	Tornillo Cab.Sextavada 3/8" X 4" 16F Unc1A Gr2 Rp	4				
55	5124010476-1	Carrito Del Disco Cortador Estriado 17" Completo	1				
56	6020010406-7	Arandela De Presión 3/8" Media Industrial	4				

• Tabla Línea C/Disco Cortador Estriado 17" C/Rueda Compactadora Côncava C/Soporte Regulador

Item	Código	Descripción del producto	Todos	Mayor Derecha	Menor Derecha	Mayor Izquierda	Menor Izquierda
57	6020310746-6	Tuerca Sextavada 3/8" 16F Unc Gr5 Ch.9/16" Alt.8,50Mm	4				
58	5324050014-7	Guia Del Soporte De Regulagem Completo	2				
59	5124010477-0	Carrito Con Disco Cortador Rayado 17"	1				
60	5530010406-0	Soporte Del Regulacion De Profundidad	1				
61	6020130108-7	Grasero 1/8"	1				
62	5432010181-9	Perno Cabeza Francesa Ø11,20 X 90Mm	1				
63	5080020787-5	Buje De Ø14 X Ø19 X 65Mm	1				
64	6020310472-6	Perno Elastico Pesado Ø6 X 55Mm (Seeger Reno 701.167)	1				
65	6020010406-7	Arandela De Presión 3/8" Media Industrial	1				
66	5024010107-3	Arandela Lisa De Ø36 X Ø61 X 5,00Mm	1				
67	6020050101-5	Contraperno 1/8" X 1"	1				
68	6020310746-6	Tuerca Sextavada 3/8" 16F Unc Gr5 Ch.9/16" Alt.8,50Mm	1				
69	6020311038-6	Tornillo Cab.Sextavada 3/8" X 4" 16F Unc1A Gr2 Rp	1				
70	6020310510-2	Perno Elastico Pesado Ø10 X 55Mm (Seeger Reno 701.220)	1				
71	6020010402-4	Arandela De Presión 1/4" Media Industrial	4				
72	6020311000-9	Tornillo Cab.Sextavada 1/4" X 1/2" 20F Unc1A Gr5 Rt	4				
73	6020130108-7	Grasero 1/8"	1				
74	6020310746-6	Tuerca Sextavada 3/8" 16F Unc Gr5 Ch.9/16" Alt.8,50Mm	6				
75	5530011997-1	Soporte Del Disco De 17" Con Maza	1				
76	6020311029-7	Tornillo Cab.Sextavada 3/8" X 1.1/2" 16F Unc1A Gr5 Rt	6				
77	6020190098-3	Empaquetadura Ø50,3 X Ø73,5 X 1/64"	1				
78	5284010001-4	Brida De La Maza Del Disco	1				
79	6020010406-7	Arandela De Presión 3/8" Media Industrial	6				
80	3260427388-8	Disco Plan Est 17" X 5,00 Ag Rd 80Mm + 6Ag Rd 10,3Mm D=115Mm Doble Afiladura	1				
81	6020050640-8	Tapa De La Maza	1				
82	5530014387-2	Soporte Con Eje Del Disco De 17"	1				
83	6020050101-5	Contraperno 1/8" X 1"	1				
84	6020350244-6	Retenedor Ø35,00 X Ø58,00 X 10,00Mm	1				
85	5024010258-4	Arandela Lisa De Ø20 X Ø38,5 X 3,00Mm	1				
86	6020350077-0	Rodamiento 44610/49	2				
87	6020310797-0	Tuerca Sextavada 3/4" 16F Unf Gr5 Ch.1.1/16" Alt.13,00Mm	1				
88	5204010090-3	Maza Del Disco	1				
89	5566040144-9	Varilla Del Resorte 935,5Mm		1		1	

Item	Código	Descripción del producto	Todos	Mayor Derecha	Menor Derecha	Mayor Izquierda	Menor Izquierda
89	5566040141-4	Varilla Del Resorte			1		1
90	5530016364-4	Soporte Inferior Del Resorte Tripla.	1				
91	6020250435-6	Resorte Helicoidal Ø17,5 X Ø25,5 X 700Mm		1		1	
91	6020250275-2	Resorte Helicoidal Ø17,5 X Ø25,5 X 600Mm			1		1
92	6020250436-4	Resorte Helicoidal Ø30,5 X Ø41,5 X 700Mm Intermediaria Anti-Horario		1		1	
92	6020250273-6	Resorte Helicoidal Ø30,5 X Ø41,5 X 600Mm Intermediaria Anti-Horario			1		1
93	6020250437-2	Resorte Helicoidal Ø43,5 X Ø54,5 X 700Mm		1		1	
93	6020250267-1	Resorte Helicoidal Ø43,5 X Ø54,5 X 600Mm			1		1
94	5080011663-2	Buje Fijación De La Varrila Del Resorte	1				
95	6020310349-5	Tornillo Cab.Sextavada M12 X 1,75 X 30Mm Cl8.8 Rt C/Ponta	2				
96	6020390294-0	Traba Nma - Tipo "R" De Ø3,5 X 67Mm(Especial)	1				
		Opcional					
97	5530014453-4	Soporte Izquierdo Del Limpiador		1	1		
97	5530014452-6	Soporte Derecho Del Limpiador				1	1
98	6020310049-6	Tornillo Cab.Sextavada 1/2" X 2" 12F W Gr5 Rp	2				
99	6010600786-4	Friso Limitador De Profundidad(40Mm)	1				
100	6020311160-9	Tornillo Cab.Francesa 3/8" X 1" 16F Unc1A Gr2 Rt	2				
101	5352010048-9	Limpiador Inferior Do Disco De Abono	1				
102	5024010068-9	Arandela Lisa De Ø13,3 X Ø35,5 X 3,00Mm	2				
103	5024010075-1	Arandela Lisa De Ø10,3 X Ø25 X 2,00Mm	2				
104	6020010406-7	Arandela De Presión 3/8" Media Industrial	2				
105	6020010410-5	Arandela De Presión 1/2" Media Industrial	2				
106	6020310746-6	Tuerca Sextavada 3/8" 16F Unc Gr5 Ch.9/16" Alt.8,50Mm	2				
107	6020310754-7	Tuerca Sextavada 1/2" 12F W Gr5 Ch.7/8" Alt.12,00Mm	2				
108	6020010402-4	Arandela De Presión 1/4" Media Industrial	6				
109	5024010161-8	Arandela Lisa De Ø7 X Ø18 X 2,00Mm	6				
110	6020310742-3	Tuerca Sextavada 1/4" 20F Unc Gr5 Ch.7/16" Alt.5,50Mm	6				
111	6020310147-6	Tornillo Cab.Chata Fenda 1/4" X 3/4" 20F Unc1A Gr5 Rt	6				
112	5288010055-6	Friso Limitador Izquierdo Con Raspador (Prof.40Mm)		1	1		
112	5288010054-8	Friso Limitador Derecho Con Raspador (Prof.40Mm)				1	1

• Línea C/Rueda Compactadora Convexa C/Friso 40mm (Especial)

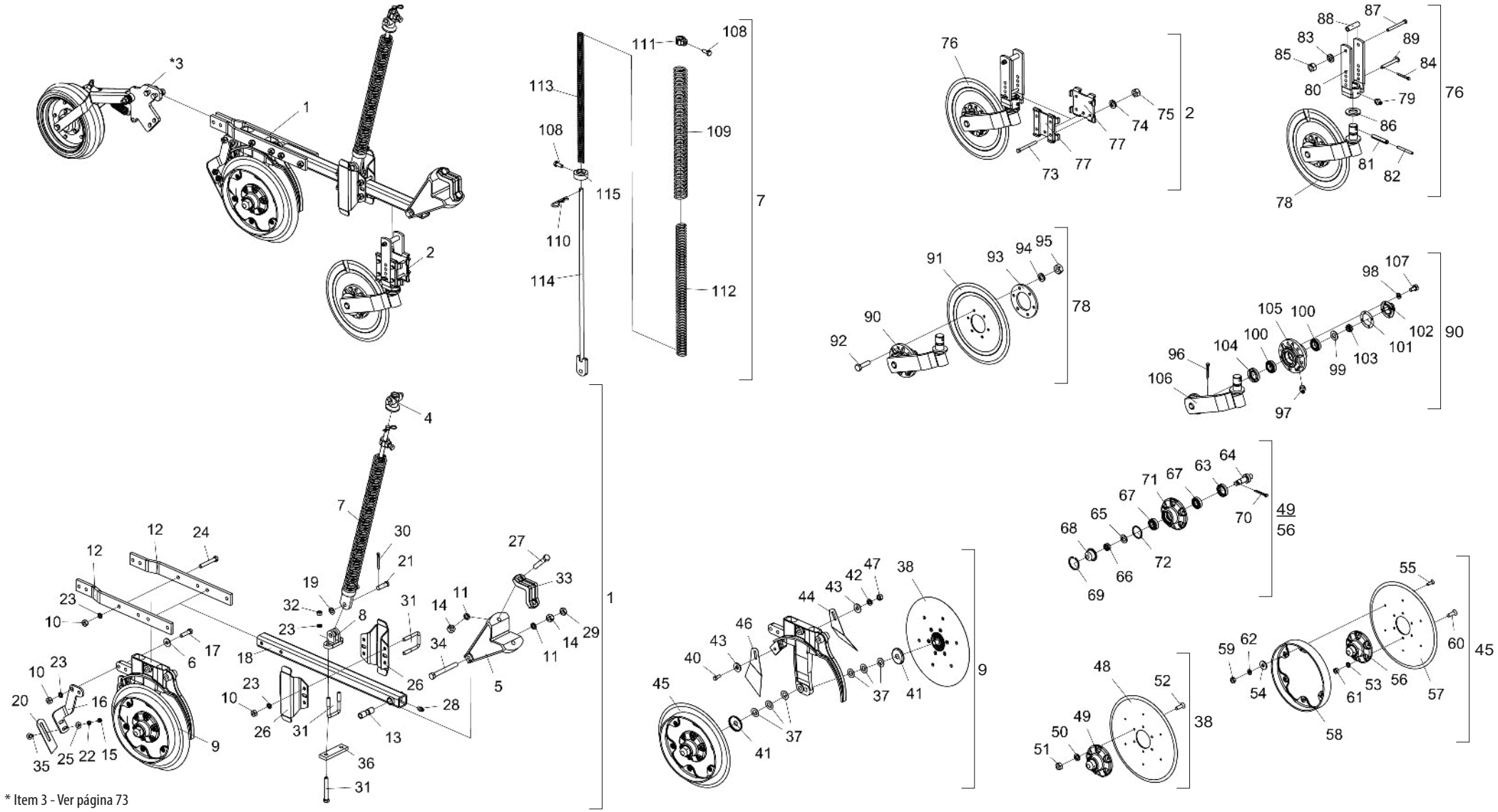

* Item 3 - Ver página 73

• Tabla Línea C/Rueda Compactadora Convexa C/Friso 40mm (Especial)

Item	Código	Descripción del producto	Todos	Mayor Der. S/Dsc.Cortador	Menor Der. S/Dsc. Corte	Maior Izq.S/Dsc.Cortador	Menor Izq. S/Dsc.Cortador	Mayor Der. C/Dsc.Cortador	Menor Der. C/Dsc.Cortador	Mayor Esq. C/Dsc.Cortador	Menor Izq. C/Dsc.Cortador
1	2517012295-2	Línea Derecha Mayor C/Friso De 40mm(Spd Especial)		1				1			
1	2517012293-6	Línea Derecha Menor C/Friso De 40mm(Spd Especial)			1				1		
1	2517012294-4	Línea Izquierda Mayor C/Friso De 40mm(Spd Especial)				1				1	
1	2517012292-8	Línea Izquierda Menor C/Friso De 40mm(Spd Especial)					1				1
2	5124010337-4	Carrito Completo Del Disco Cortador						1	1	1	1
*3	5124010379-0	Carrito De La Rueda Compactadora Convexa (Spd)	1								
4	6010601280-9	Traba Superior De La Resorte Triple	1								
5	5252040056-7	Enganche Del Carrito	1								
6	5024010068-9	Arandela Lisa De Ø13,3 X Ø35,5 X 3,00mm	2								
7	5566010045-7	Varilla Grande Del Resorte		1		1		1		1	
7	5566010046-5	Varilla Menor Del Resorte Triple			1		1		1		1
8	6010601172-1	Soporte Inferior Del Varilla (Menor)		1		1		1		1	
8	6010601195-0	Soporte Inferior Del Varilla (Mayor)			1		1		1		1
9	5124010822-8	Carrito Der Del Disco Doble De Abono/Semilla C/Friso 40mm		1	1			1	1		
9	5124010823-6	Carrito Izq Del Disco Doble De Abono/Semilla C/Friso 40mm				1	1			1	1
10	6020310754-7	Tuerca Sextavada 1/2" 12F W Gr5 Ch.7/8" Alt.12,00mm		10	8	10	8	10	8	10	8
11	6020010412-1	Arandela De Presión 5/8" Media Industrial	3								
12	5040140058-0	Barra De 2" X 1/2" X 554mm	2								
13	5080010539-8	Buje De Articulación De La Línea	1								
14	6020310760-1	Tuerca Sextavada 5/8" 11F Unc Gr5 Ch.1.1/16" Alt.15,00mm	3								
15	6020310746-6	Tuerca Sextavada 3/8" 16F Unc Gr5 Ch.9/16" Alt.8,50mm	2								
16	5530014453-4	Soporte Izquierdo Del Limpiador		1	1			1	1		
16	5530014452-6	Soporte Derecho Del Limpiador				1	1			1	1
17	6020310049-6	Tornillo Cab.Sextavada 1/2" X 2" 12F W Gr5 Rp	2								
18	5572012100-9	Viga Cuadrada De 50 X 800mm Completo	1								
19	5024010059-0	Arandela Lisa De Ø16,5 X Ø29 X 1,21mm	1								
20	5352010048-9	Limpiador Inferior Do Disco De Abono	1								
21	6020310593-5	Perno Ø5/8" X 46mm	1								
22	6020010406-7	Arandela De Presión 3/8" Media Industrial	2								
23	6020010410-5	Arandela De Presión 1/2" Media Industrial		12	8	12	8	12	8	12	8
24	6020311065-3	Tornillo Cab.Sextavada 1/2" X 4" 12F W Gr5 Rp		4	2	4	2	4	2	4	2
25	5024010075-1	Arandela Lisa De Ø10,3 X Ø25 X 2,00mm	2								
26	5526010018-0	Separador De La Lineas	2								
27	6020311079-3	Tornillo Cab.Sextavada 5/8" X 3.1/2" 11F Unc1A Gr5 Rp	2								

Item	Código	Descripción del producto	Todos	Mayor Der. S/Dsc.Cortador	Menor Der. S/Dsc. Corte	Maior Izq.S/Dsc.Cortador	Menor Izq. S/Dsc.Cortador	Mayor Der. C/Dsc.Cortador	Menor Der. C/Dsc.Cortador	Mayor Esq. C/Dsc.Cortador	Menor Izq. C/Dsc.Cortador
28	6020130100-1	Grasero 1/4"	1								
29	6020310738-5	Tuerca Sextavada 5/8" 11F Unc Gr5 Ch.1.1/16" Alt.11,00mm	1								
30	6020050101-5	Contraperno 1/8" X 1"	1								
31	5068010081-8	Abrazadera De 84 X 64 X R.1/2" W		3		3		3		3	
31	6020311065-3	Tornillo Cab.Sextavada 1/2" X 4" 12F W Gr5 Rp			4		4		4		4
32	6020310756-3	Tuerca Sextavada 1/2" 12F W Gr5 Ch.3/4" Alt.11,00mm		2		2		2		2	
33	6010601347-3	Abrazadera De Fijacion Del Disco Cortador	1								
34	6020311082-3	Tornillo Cab.Sextavada 5/8" X 5.1/2" 11F Unc1A Gr5 Rp	1								
35	6020311160-9	Tornillo Cab.Francesa 3/8" X 1" 16F Unc1A Gr2 Rt	2								
36	5040121052-8	Barra de 38 X 130 X 12,5mm			1		1		1		1
37	5024010024-7	Arandela Lisa De Ø20 X Ø38 X 1,21mm	6								
38	5204010159-4	Maza Derecho Para Friso Limitador (Disco Plano Liso 15" X 4,00mm)		1	1			1	1		
38	5204010160-8	Maza Izquierdo Para Friso Limitador (Disco Plano Liso 15" X 4,00mm)				1	1			1	1
39	5530011577-1	Soporte Derecho Del Disco Doble Mayor De Abono/Semilla (Descentrado)		1	1			1	1		
39	5530011576-3	Soporte Izq. Del Disco Doble Mayor De Abono / Semilla (Descentrado)				1	1			1	1
40	6020310054-2	Tornillo Cab.Sextavada 3/8" X 1" 16F Unc1A Gr5 Rt	1								
41	5096040002-7	Tapa Interna De La Maza	2								
42	6020010406-7	Arandela De Presión 3/8" Media Industrial	1								
43	5024010075-1	Arandela Lisa De Ø10,3 X Ø25 X 2,00mm	2								
44	5352030056-9	Limpiador Trasero Completo - (Gcrti)	1								
45	5204010508-5	Maza Izquierdo C/Friso Limitador 40mm(Disco Plano Liso 15" X 4,00mm)		1	1			1	1		
45	5204010507-7	Maza Derecho Completo C/Friso Limitador 40mm(Disco Plano Liso 15"				1	1			1	1
46	5352030057-7	Limpiador Trasero Completo	1								
47	6020310746-6	Tuerca Sextavada 3/8" 16F Unc Gr5 Ch.9/16" Alt.8,50mm	1								
48	2857398003-6	Disco Plano Liso 15" X 4,00 Ag Rd 80mm + 6Ag Rd Esc 8,7mm	1								
49	5204010150-0	Maza Derecho Del Disco		1	1			1	1		
49	5204010149-7	Maza Izquierdo Del Disco				1	1			1	1
50	6020010004-5	Arandela De Presión M8 Media	6								
51	6020310454-8	Tuerca Sextavada M8 X 1,25 Ma Cl8 Ch.13mm Alt.6,50mm	6								
52	6020317573-9	Tornillo Allen M8 X 1,25 X 25mm Cl12.9 Rt(Fosfatizado)	6								
53	6020010004-5	Arandela De Presión M8 Media	6								
54	5024010161-8	Arandela Lisa De Ø7 X Ø18 X 2,00mm	6								
55	6020317441-4	Tornillo Cab.Chata Fenda M6 X 1,00 X 20mm Cl8.8 Rt	6								
56	5204010149-7	Maza Izquierdo Del Disco		1	1			1	1		

BALDAN

• Tabla Línea C/Rueda Compactadora Convexa C/Friso 40mm (Especial)

Item	Código	Descripción del producto	Todos	Mayor Der. S/Dsc.Cortador	Menor Der. S/Dsc. Corte	Maior Izq.S/Dsc.Cortador	Menor Izq. S/Dsc.Cortador	Mayor Der. C/Dsc.Cortador	Menor Der. C/Dsc.Cortador	Mayor Esq. C/Dsc.Cortador	Menor Izq. C/Dsc.Cortador
56	5204010150-0	Maza Derecho Del Disco				1	1			1	1
57	2857398003-6	Disco Plano Liso 15" X 4,00 Ag Rd 80mm + 6Ag Rd Esc 8,7mm	1								
58	6010600786-4	Friso Limitador De Profundidad(40mm)	1								
59	6020311257-5	Tuerca Sextavada M6 X 1,00 Ma Cl8 Ch.10mm Alt.5,00mm	6								
60	6020317573-9	Tornillo Allen M8 X 1,25 X 25mm Cl12.9 Rt(Fosfatizado)	6								
61	6020310454-8	Tuerca Sextavada M8 X 1,25 Ma Cl8 Ch.13mm Alt.6,50mm	6								
62	6020010122-0	Arandela De Presión M6 Media	6								
63	6020350268-3	Retenedor Ø36,00 X Ø52,00 X 11,00mm	2								
64	5232010077-1	Eje Ø36 X 94mm Con Rosca Derecha	1								
64	5232010076-3	Eje Ø36 X 94mm Con Rosca Izquierda	1								
65	6020010513-6	Arandela Lisa De Ø20 X Ø35 X 3mm	2								
66	6020310797-0	Tuerca Sextavada 3/4" 16F Unf Gr5 Ch.1.1/16" Alt.13,00mm	2								
67	6020350087-7	Rodamiento 30204	4								
68	6020050641-6	Tapa De La Maza	2								
69	6020010289-7	Anillo De Retencion I-55 G502-055-01 (Sin Refuerzo)	2								
70	6020050101-5	Contraperno 1/8" X 1"	2								
71	5204010148-9	Maza De Ø136 X 54mm	2								
72	6020010095-9	Anillo De Vedacción Ø47X Ø52X 2mm	2								
73	6020311038-6	Tornillo Cab.Sextavada 3/8" X 4" 16F Unc1A Gr2 Rp						4	4	4	4
74	6020010406-7	Arandela De Presión 3/8" Media Industrial						4	4	4	4
75	6020310746-6	Tuerca Sextavada 3/8" 16F Unc Gr5 Ch.9/16" Alt.8,50mm						4	4	4	4
76	5124010099-5	Carrito Del Disco Cortador Estriado Completo						1	1	1	1
77	5324050014-7	Guia Del Soporte De Regulagem Completo						2	2	2	2
78	5124010100-2	Carrito Con Disco De Corte Estriado						1	1	1	1
79	6020130108-7	Grasero 1/8"						1	1	1	1
80	5530010406-0	Soporte Del Regulacion De Profundidad						1	1	1	1
81	6020310510-2	Perno Elastico Pesado Ø10 X 55mm (Seeger Reno 701.220)						1	1	1	1
82	6020310472-6	Perno Elastico Pesado Ø6 X 55mm (Seeger Reno 701.167)						1	1	1	1
83	6020010406-7	Arandela De Presión 3/8" Media Industrial						1	1	1	1
84	6020050101-5	Contraperno 1/8" X 1"						1	1	1	1
85	6020310746-6	Tuerca Sextavada 3/8" 16F Unc Gr5 Ch.9/16" Alt.8,50mm						1	1	1	1
86	5024010107-3	Arandela Lisa De Ø36 X Ø61 X 5,00mm						1	1	1	1
87	6020311038-6	Tornillo Cab.Sextavada 3/8" X 4" 16F Unc1A Gr2 Rp						1	1	1	1
88	5080020787-5	Buje De Ø14 X Ø19 X 65mm						1	1	1	1
89	5432010181-9	Perno Cabeza Francesa Ø11,20 X 90mm						1	1	1	1
90	5530010405-2	Soporte Del Disco Con Maza						1	1	1	1
91	3255397388-0	Disco Plan Est 14" X 4,00 Ag Rd 80mm + 6Ag Rd 10,3mm						1	1	1	1
92	6020310980-9	Tornillo Cab.Sextavada M10 X 1,50 X 40mm Cl8.8 Rt						6	6	6	6
93	5284010001-4	Brida De La Maza Del Disco						1	1	1	1
94	6020010394-0	Arandela De Presión M10 Media						6	6	6	6
95	6020310822-5	Tuerca Sextavada M10 X 1,50 Ma Cl8 Ch.17mm Alt.8,00mm						6	6	6	6
96	6020050101-5	Contraperno 1/8" X 1"						1	1	1	1
97	6020130108-7	Grasero 1/8"						1	1	1	1
98	6020010402-4	Arandela De Presión 1/4" Media Industrial						4	4	4	4
99	5024010258-4	Arandela Lisa De Ø20 X Ø38,5 X 3,00mm						1	1	1	1
100	6020350077-0	Rodamiento 44610/49						2	2	2	2
101	6020190098-3	Empaquetadura Ø50,3 X Ø73,5 X 1/64"						1	1	1	1
102	6020050640-8	Tapa De La Maza						1	1	1	1
103	6020310797-0	Tuerca Sextavada 3/4" 16F Unf Gr5 Ch.1.1/16" Alt.13,00mm						1	1	1	1
104	6020350244-6	Retenedor Ø35,00 X Ø58,00 X 10,00mm						1	1	1	1
105	5204010090-3	Maza Del Disco						1	1	1	1
106	5530160187-4	Soporte Con Eje Del Disco						1	1	1	1
107	6020311000-9	Tornillo Cab.Sextavada 1/4" X 1/2" 20F Unc1A Gr5 Rt						4	4	4	4
108	6020310349-5	Tornillo Cab.Sextavada M12 X 1,75 X 30mm Cl8.8 Rt C/Ponta	2								
109	6020250437-2	Resorte Helicoidal Ø43,5 X Ø54,5 X 700mm		1		1		1		1	
109	6020250267-1	Resorte Helicoidal Ø43,5 X Ø54,5 X 600mm			1		1		1		1
110	6020390294-0	Traba Nma - Tipo "R" De Ø3,5 X 67mm(Especial)	1								
111	5080011663-2	Buje Fijación De La Varrila Del Resorte	1								
112	6020250436-4	Resorte Helicoidal Ø30,5 X Ø41,5 X 700mm Intermediaria Anti-Horario		1		1		1		1	
112	6020250273-6	Resorte Helicoidal Ø30,5 X Ø41,5 X 600mm Intermediaria Anti-Horario			1		1		1		1
113	6020250435-6	Resorte Helicoidal Ø17,5 X Ø25,5 X 700mm		1		1		1		1	
113	6020250275-2	Resorte Helicoidal Ø17,5 X Ø25,5 X 600mm			1		1		1		1
114	5566040144-9	Varilla Del Resorte 935,5mm		1		1		1		1	
114	5566040141-4	Varilla Del Resorte			1		1		1		1
115	5530016364-4	Soporte Inferior Del Resorte Tripla.	1								

• Línea C/Rueda Compactadora Convexa C/Soporte Regulador

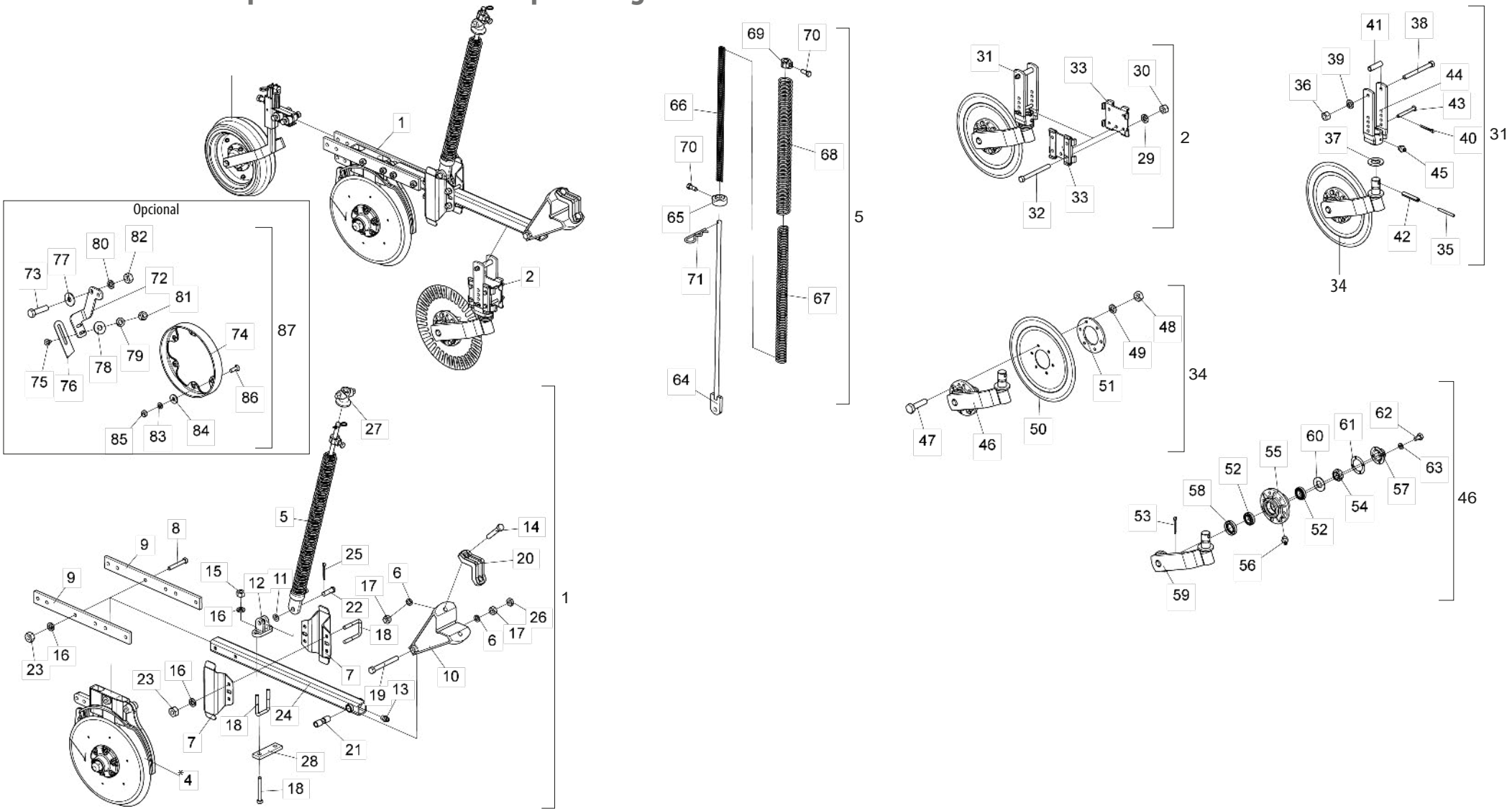

* Item 3 - Ver página 72 * Item 4 - Ver página 48

BALDAN

• Tabla Línea C/Rueda Compactadora Convexa C/Soporte Regulador

Item	Código	Descripción del producto	Todos	Mayor Der. S/Dsc.Corte	Menor Der. S/Dsc. Corte	Mayor Izq.S/Dsc.Corte	Menor Izq. S/Dsc.Corte	Mayor Der. C/Dsc.Corte	Menor Der. C/Dsc. Corte	Mayor Izq. C/Dsc.Corte	Menor Izq. C/Dsc.Corte
1	2517010847-0	Línea Derecha Mayor C/Barra Reta (Spd-E)		1				1			
1	2517010845-3	Línea Derecha Menor C/Barra Reta (Spd-E)			1				1		
1	2517010846-1	Línea Izquierda Mayor C/Barra Reta (Spd-E)				1				1	
1	2517010844-5	Línea Izquierda Menor C/Barra Reta (Spd-E)					1				1
2	5124010337-4	Carrito Completo Del Disco Cortador						1	1	1	1
*3	5124010108-8	Carrito De La Rueda De Profundidad Concava Con Soporte Del Regulador	1								
*4	5124018019-0	Carrito Derecho Del Disco Doble De Abono/Semilla (Descentrado) Especial		1	1			1	1		
*4	5124018020-4	Carrito Izquierdo Del Disco Doble De Abono/Semilla (Descentrado) Especial				1	1			1	1
5	5566010045-7	Varilla Grande Del Resorte		1		1		1		1	
5	5566010046-5	Varilla Menor Del Resorte Triple			1		1		1		1
6	6020010412-1	Arandela De Presión 5/8" Media Industrial	3								
7	5526010018-0	Separador De La Lineas	2								
8	6020311061-0	Tornillo Cab.Sextavada 1/2" X 3.1/2" 12F W Gr5 Rp		4	2	4	2	4	2	4	2
9	5040140064-5	Barra De 2" X 1/2" X 518mm	2								
10	5252040056-7	Enganche Del Carrito	1								
11	5024010059-0	Arandela Lisa De Ø16,5 X Ø29 X 1,21mm	1								
12	6010601172-1	Soporte Inferior Del Varilla (Menor)		1		1		1		1	
12	6010601195-0	Soporte Inferior Del Varilla (Mayor)			1		1		1		1
13	6020130100-1	Grasero 1/4"	1								
14	6020311079-3	Tornillo Cab.Sextavada 5/8" X 3.1/2" 11F Unc1A Gr5 Rp	2								
15	6020310756-3	Tuerca Sextavada 1/2" 12F W Gr5 Ch.3/4" Alt.11,00mm		2		2		2		2	
16	6020010410-5	Arandela De Presión 1/2" Media Industrial		10	6	10	6	10	6	10	6
17	6020310760-1	Tuerca Sextavada 5/8" 11F Unc Gr5 Ch.1.1/16" Alt.15,00mm	3								
18	5068010081-8	Abrazadera De 84 X 64 X R.1/2" W		3		3		3		3	
18	6020311065-3	Tornillo Cab.Sextavada 1/2" X 4" 12F W Gr5 Rp			4		4		4		4
19	6020311082-3	Tornillo Cab.Sextavada 5/8" X 5.1/2" 11F Unc1A Gr5 Rp	1								
20	6010601347-3	Abrazadera De Fijacion Del Disco Cortador	1								
21	5080010539-8	Buje De Articulación De La Línea	1								
22	6020310593-5	Perno Ø5/8" X 46mm	1								
23	6020310754-7	Tuerca Sextavada 1/2" 12F W Gr5 Ch.7/8" Alt.12,00mm		8	6	8	6	8	6	8	6
24	5572012100-9	Viga Cuadrada De 50 X 800mm Completo	1								
25	6020050101-5	Contraperno 1/8" X 1"	1								
26	6020310738-5	Tuerca Sextavada 5/8" 11F Unc Gr5 Ch.1.1/16" Alt.11,00mm	1								
27	6010601280-9	Traba Superior De La Resorte Triple	1								
28	5040121052-8	Barra de 38 X 130 X 12,5mm			1		1		1		1
29	6020010406-7	Arandela De Presión 3/8" Media Industrial						4	4	4	4

Item	Código	Descripción del producto	Todos	Mayor Der. S/Dsc.Corte	Menor Der. S/Dsc. Corte	Mayor Izq.S/Dsc.Corte	Menor Izq. S/Dsc.Corte	Mayor Der. C/Dsc.Corte	Menor Der. C/Dsc. Corte	Mayor Izq. C/Dsc.Corte	Menor Izq. C/Dsc.Corte
30	6020310746-6	Tuerca Sextavada 3/8" 16F Unc Gr5 Ch.9/16" Alt.8,50mm						4	4	4	4
31	5124010099-5	Carrito Del Disco Cortador Estriado Completo						1	1	1	1
32	6020311038-6	Tornillo Cab.Sextavada 3/8" X 4" 16F Unc1A Gr2 Rp						4	4	4	4
33	5324050014-7	Guia Del Soporte De Regulagem Completo						2	2	2	2
34	5124010100-2	Carrito Con Disco De Corte Estriado						1	1	1	1
35	6020310472-6	Perno Elastico Pesado Ø6 X 55mm (Seeger Reno 701.167)						1	1	1	1
36	6020310746-6	Tuerca Sextavada 3/8" 16F Unc Gr5 Ch.9/16" Alt.8,50mm						1	1	1	1
37	5024010107-3	Arandela Lisa De Ø36 X Ø61 X 5,00mm						1	1	1	1
38	6020311038-6	Tornillo Cab.Sextavada 3/8" X 4" 16F Unc1A Gr2 Rp						1	1	1	1
39	6020010406-7	Arandela De Presión 3/8" Media Industrial						1	1	1	1
40	6020050101-5	Contraperno 1/8" X 1"						1	1	1	1
41	5080020787-5	Buje De Ø14 X Ø19 X 65mm						1	1	1	1
42	6020310510-2	Perno Elastico Pesado Ø10 X 55mm (Seeger Reno 701.220)						1	1	1	1
43	5432010181-9	Perno Cabeza Francesa Ø11,20 X 90mm						1	1	1	1
44	5530010406-0	Soporte Del Regulacion De Profundidad						1	1	1	1
45	6020130108-7	Grasero 1/8"						1	1	1	1
46	5530010405-2	Soporte Del Disco Con Maza						1	1	1	1
47	6020310980-9	Tornillo Cab.Sextavada M10 X 1,50 X 40mm Cl8.8 Rt						6	6	6	6
48	6020310822-5	Tuerca Sextavada M10 X 1,50 Ma Cl8 Ch.17mm Alt.8,00mm						6	6	6	6
49	6020010394-0	Arandela De Presión M10 Media						6	6	6	6
50	3255397388-0	Disco Plan Est 14" X 4,00 Ag Rd 80mm + 6Ag Rd 10,3mm Doble Afiladura						1	1	1	1
51	5284010001-4	Brida De La Maza Del Disco						1	1	1	1
52	6020350077-0	Rodamiento 44610/49						2	2	2	2
53	6020050101-5	Contraperno 1/8" X 1"						1	1	1	1
54	6020310797-0	Tuerca Sextavada 3/4" 16F Unf Gr5 Ch.1.1/16" Alt.13,00mm						1	1	1	1
55	5204010090-3	Maza Del Disco						1	1	1	1
56	6020130108-7	Grasero 1/8"						1	1	1	1
57	6020050640-8	Tapa De La Maza						1	1	1	1
58	6020350244-6	Retenedor Ø35,00 X Ø58,00 X 10,00mm						1	1	1	1
59	5530160187-4	Soporte Con Eje Del Disco						1	1	1	1
60	5024010258-4	Arandela Lisa De Ø20 X Ø38,5 X 3,00mm						1	1	1	1
61	6020190098-3	Empaquetadura Ø50,3 X Ø73,5 X 1/64"						1	1	1	1
62	6020311000-9	Tornillo Cab.Sextavada 1/4" X 1/2" 20F Unc1A Gr5 Rt						4	4	4	4
63	6020010402-4	Arandela De Presión 1/4" Media Industrial						4	4	4	4
64	5566040144-9	Varilla Del Resorte 935,5mm		1		1		1		1	
64	5566040141-4	Varilla Del Resorte			1		1		1		1

• Tabla Línea C/Rueda Compactadora Convexa C/Soporte Regulador

Item	Código	Descripción del producto	Todos	Mayor Der. S/Dsc.Corte	Menor Der. S/Dsc. Corte	Mayor Izq.S/Dsc.Corte	Menor Izq. S/Dsc.Corte	Mayor Der. C/Dsc.Corte	Menor Der. C/Dsc. Corte	Mayor Izq. C/Dsc.Corte	Menor Izq. C/Dsc.Corte
65	5530016364-4	Soporte Inferior Del Resorte Tripla.	1								
66	6020250435-6	Resorte Helicoidal Ø17,5 X Ø25,5 X 700mm		1		1		1		1	
66	6020250275-2	Resorte Helicoidal Ø17,5 X Ø25,5 X 600mm			1		1		1		1
67	6020250436-4	Resorte Helicoidal Ø30,5 X Ø41,5 X 700mm Intermediaria Anti-Horario		1		1		1		1	
67	6020250273-6	Resorte Helicoidal Ø30,5 X Ø41,5 X 600mm Intermediaria Anti-Horario			1		1		1		1
68	6020250437-2	Resorte Helicoidal Ø43,5 X Ø54,5 X 700mm		1		1		1		1	
68	6020250267-1	Resorte Helicoidal Ø43,5 X Ø54,5 X 600mm			1		1		1		1
69	5080011663-2	Buje Fijación De La Varrila Del Resorte	1								
70	6020310349-5	Tornillo Cab.Sextavada M12 X 1,75 X 30mm Cl8.8 Rt C/Ponta	2								
71	6020390294-0	Traba Nma - Tipo "R" De Ø3,5 X 67mm(Especial)	1								
		Opcional									
72	5530014453-4	Soporte Izquierdo Del Limpiador		1	1			1	1		
72	5530014452-6	Soporte Derecho Del Limpiador				1	1			1	1
73	6020310049-6	Tornillo Cab.Sextavada 1/2" X 2" 12F W Gr5 Rp	2								
74	6010600786-4	Friso Limitador De Profundidad(40mm)	1								
75	6020311160-9	Tornillo Cab.Francesa 3/8" X 1" 16F Unc1A Gr2 Rt	2								
76	5352010048-9	Limpiador Inferior Do Disco De Abono	1								
77	5024010068-9	Arandela Lisa De Ø13,3 X Ø35,5 X 3,00mm	2								
78	5024010075-1	Arandela Lisa De Ø10,3 X Ø25 X 2,00mm	2								
79	6020010406-7	Arandela De Presión 3/8" Media Industrial	2								
80	6020010410-5	Arandela De Presión 1/2" Media Industrial	2								
81	6020310746-6	Tuerca Sextavada 3/8" 16F Unc Gr5 Ch.9/16" Alt.8,50mm	2								
82	6020310754-7	Tuerca Sextavada 1/2" 12F W Gr5 Ch.7/8" Alt.12,00mm	2								
83	6020010402-4	Arandela De Presión 1/4" Media Industrial	6								
84	5024010161-8	Arandela Lisa De Ø7 X Ø18 X 2,00mm	6								
85	6020310742-3	Tuerca Sextavada 1/4" 20F Unc Gr5 Ch.7/16" Alt.5,50mm	6								
86	6020310147-6	Tornillo Cab.Chata Fenda 1/4" X 3/4" 20F Unc1A Gr5 Rt	6								
87	5288010055-6	Friso Limitador Izquierdo Con Raspador (Prof.40mm)		1	1			1	1		
87	5288010054-8	Friso Limitador Derecho Con Raspador (Prof.40mm)				1	1			1	1

• Línea C/Rueda Compactadora Convexa C/Soporte Regulador Mayor - Friso 40mm

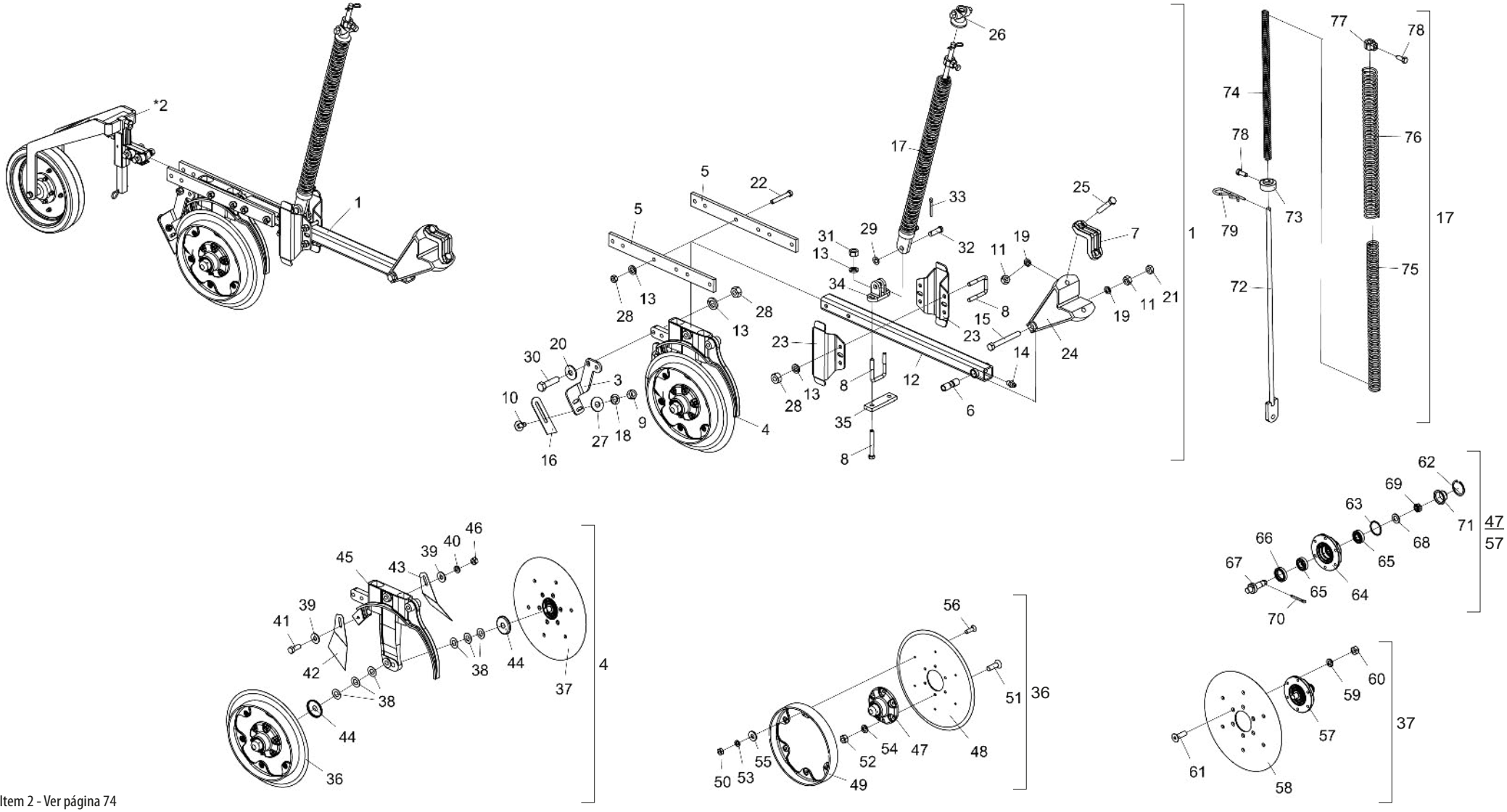

* Item 2 - Ver página 74

• Tabla Línea C/Rueda Compactadora Convexa C/Soporte Regulador Mayor - Friso 40mm

Item	Código	Descripción del producto	Todos	Mayor Derecha	Menor Derecha	Mayor Izquierda	Menor Izquierda
1	2517012307-0	Línea Derecha Mayor C/Barra Recta C/Friso De 40Mm(Spd-E)		1			
1	2517012305-3	Línea Derecha Menor C/Barra Recta C/Friso De 40Mm(Spd-E)			1		
1	2517012303-7	Línea Derecha Mayor C/Barra Recta C/Friso De 40Mm(Spd)				1	
1	2517012304-5	Línea Izquierda Menor C/Barra Recta C/Friso De 40Mm(Spd-E)					1
*2	5124010487-7	Carrito Mayor De La Rueda De Profundidad Convexa Con Soporte Del Regulador	1				
3	5530014453-4	Soporte Izquierdo Del Limpiador		1	1		
3	5530014452-6	Soporte Derecho Del Limpiador				1	1
4	5124010822-8	Carrito Derecho Del Disco Doble De Abono/Semilla C/Friso 40Mm(Descentrado) Especial		1	1		
4	5124010823-6	Carrito Izquierdo Del Disco Doble De Abono/Semilla C/Friso 40Mm(Descentrado) Especial				1	1
5	5040140064-5	Barra De 2" X 1/2" X 518Mm	2				
6	5080010539-8	Buje De Articulación De La Línea	1				
7	6010601347-3	Abrazadera De Fijacion Del Disco Cortador	1				
8	5068010081-8	Abrazadera De 84 X 64 X R.1/2" W		3		3	
8	6020311065-3	Tornillo Cab.Sextavada 1/2" X 4" 12F W Gr5 Rp			4		4
9	6020310746-6	Tuerca Sextavada 3/8" 16F Unc Gr5 Ch.9/16" Alt.8,50Mm	2				
10	6020311160-9	Tornillo Cab.Francesa 3/8" X 1" 16F Unc1A Gr2 Rt	2				
11	6020310760-1	Tuerca Sextavada 5/8" 11F Unc Gr5 Ch.1.1/16" Alt.15,00Mm	3				
12	5572012100-9	Viga Cuadrada De 50 X 800Mm Completo	1				
13	6020010410-5	Arandela De Presión 1/2" Media Industrial		12	8	12	8
14	6020130100-1	Grasero 1/4"	1				
15	6020311082-3	Tornillo Cab.Sextavada 5/8" X 5.1/2" 11F Unc1A Gr5 Rp	1				
16	5352010048-9	Limpiador Inferior Do Disco De Abono	1				
17	5566010045-7	Varilla Grande Del Resorte		1		1	
17	5566010046-5	Varilla Menor Del Resorte Triple			1		1
18	6020010406-7	Arandela De Presión 3/8" Media Industrial	2				
19	6020010412-1	Arandela De Presión 5/8" Media Industrial	3				
20	5024010068-9	Arandela Lisa De Ø13,3 X Ø35,5 X 3,00Mm	2				
21	6020310738-5	Tuerca Sextavada 5/8" 11F Unc Gr5 Ch.1.1/16" Alt.11,00Mm	1				
22	6020311061-0	Tornillo Cab.Sextavada 1/2" X 3.1/2" 12F W Gr5 Rp		4	2	4	2
23	5526010018-0	Separador De La Lineas	2				
24	5252040056-7	Enganche Del Carrito	1				
25	6020311079-3	Tornillo Cab.Sextavada 5/8" X 3.1/2" 11F Unc1A Gr5 Rp	2				
26	6010601280-9	Traba Superior De La Resorte Triple	1				
27	5024010075-1	Arandela Lisa De Ø10,3 X Ø25 X 2,00Mm	2				
28	6020310754-7	Tuerca Sextavada 1/2" 12F W Gr5 Ch.7/8" Alt.12,00Mm		10	8	10	8
29	5024010059-0	Arandela Lisa De Ø16,5 X Ø29 X 1,21Mm	1				
30	6020310049-6	Tornillo Cab.Sextavada 1/2" X 2" 12F W Gr5 Rp	2				
31	6020310756-3	Tuerca Sextavada 1/2" 12F W Gr5 Ch.3/4" Alt.11,00Mm		2		2	
32	6020310593-5	Perno Ø5/8"X 46mm	1				
33	6020050101-5	Contraperno 1/8" X 1"	1				
34	6010601172-1	Soporte Inferior Del Varilla (Menor)		1		1	
34	6010601195-0	Soporte Inferior Del Varilla (Mayor)			1		1
35	5040121052-8	Barra de 38 X 130 X 12,5mm			1		1
36	5204010508-5	Maza Izquierdo Completo C/Friso Limitador 40Mm(Disco Plano Liso 15" X 4,00Mm)		1	1		
36	5204010507-7	Maza Derecho Completo C/Friso Limitador 40Mm(Disco Plano Liso 15" X 4,00Mm)				1	1
37	5204010159-4	Maza Derecho Completo Para Friso Limitador (Disco Plano Liso 15" X 4,00Mm)		1	1		
37	5204010160-8	Maza Izquierdo Completo Para Friso Limitador (Disco Plano Liso 15" X 4,00Mm)				1	1
38	5024010024-7	Arandela Lisa De Ø20 X Ø38 X 1,21Mm	6				
39	5024010075-1	Arandela Lisa De Ø10,3 X Ø25 X 2,00Mm	2				
40	6020010406-7	Arandela De Presión 3/8" Media Industrial	1				

Item	Código	Descripción del producto	Todos	Mayor Derecha	Menor Derecha	Mayor Izquierda	Menor Izquierda
41	6020310054-2	Tornillo Cab.Sextavada 3/8" X 1" 16F Unc1A Gr5 Rt	1				
42	5352030057-7	Limpiador Trasero Completo	1				
43	5352030056-9	Limpiador Trasero Completo - (Gcrti)	1				
44	5096040002-7	Tapa Interna De La Maza	2				
45	5530011577-1	Soporte Derecho Del Disco Doble Mayor De Abono/Semilla (Descentrado)		1	1		
45	5530011576-3	Soporte Izquierdo Del Disco Doble Mayor De Abono / Semilla (Descentrado)				1	1
46	6020310746-6	Tuerca Sextavada 3/8" 16F Unc Gr5 Ch.9/16" Alt.8,50Mm	1				
47	5204010149-7	Maza Izquierdo Del Disco		1	1		
47	5204010150-0	Maza Derecho Del Disco				1	1
48	2857398003-6	Disco Plano Liso 15" X 4,00 Ag Rd 80Mm + 6Ag Rd Esc 8,7Mm R=57,5Mm	1				
49	6010600786-4	Friso Limitador De Profundidad(40Mm)	1				
50	6020311257-5	Tuerca Sextavada M6 X 1,00 Ma Cl8 Ch.10Mm Alt.5,00Mm	6				
51	6020317573-9	Tornillo Allen M8 X 1,25 X 25mm Cl12.9 RT(Fosfatizado)	6				
52	6020310454-8	Tuerca Sextavada M8 X 1,25 Ma Cl8 Ch.13Mm Alt.6,50Mm	6				
53	6020010122-0	Arandela De Presión M6 Media	6				
54	6020010004-5	Arandela De Presión M8 Media	6				
55	5024010161-8	Arandela Lisa De Ø7 X Ø18 X 2,00Mm	6				
56	6020317441-4	Tornillo Cab.Chata Fenda M6 X 1,00 X 20Mm Cl8.8 Rt	6				
57	5204010150-0	Maza Derecho Del Disco		1	1		
57	5204010149-7	Maza Izquierdo Del Disco				1	1
58	2857398003-6	Disco Plano Liso 15" X 4,00 Ag Rd 80Mm + 6Ag Rd Esc 8,7Mm R=57,5Mm	1				
59	6020010004-5	Arandela De Presión M8 Media	6				
60	6020310454-8	Tuerca Sextavada M8 X 1,25 Ma Cl8 Ch.13Mm Alt.6,50Mm	6				
61	6020317573-9	Tornillo Allen M8 X 1,25 X 25mm Cl12.9 RT(Fosfatizado)	6				
62	6020010289-7	Anillo De Retencion I-55 G502-055-01 (Sin Refuerzo)	2				
63	6020010095-9	Anillo De Vedacción Ø47X Ø52X 2Mm	2				
64	5204010148-9	Maza De Ø136 X 54Mm	2				
65	6020350087-7	Rodamiento 30204	4				
66	6020350268-3	Retenedor Ø36,00 X Ø52,00 X 11,00Mm	2				
67	5232010076-3	Eje Ø36 X 94Mm Con Rosca Izquierda	1				
67	5232010077-1	Eje Ø36 X 94Mm Con Rosca Derecha	1				
68	6020010513-6	Arandela Lisa De Ø20 X Ø35 X 3Mm	2				
69	6020310797-0	Tuerca Sextavada 3/4" 16F Unf Gr5 Ch.1.1/16" Alt.13,00Mm	2				
70	6020050101-5	Contraperno 1/8" X 1"	2				
71	6020050641-6	Tapa De La Maza	2				
72	5566040144-9	Varilla Del Resorte 935,5Mm		1		1	
72	5566040141-4	Varilla Del Resorte			1		1
73	5530016364-4	Soporte Inferior Del Resorte Tripla.	1				
74	6020250435-6	Resorte Helicoidal Ø17,5 X Ø25,5 X 700Mm		1		1	
74	6020250275-2	Resorte Helicoidal Ø17,5 X Ø25,5 X 600Mm			1		1
75	6020250436-4	Resorte Helicoidal Ø30,5 X Ø41,5 X 700Mm Intermediaria Anti-Horario		1		1	
75	6020250273-6	Resorte Helicoidal Ø30,5 X Ø41,5 X 600Mm Intermediaria Anti-Horario			1		1
76	6020250437-2	Resorte Helicoidal Ø43,5 X Ø54,5 X 700Mm		1		1	
76	6020250267-1	Resorte Helicoidal Ø43,5 X Ø54,5 X 600Mm			1		1
77	5080011663-2	Buje Fijación De La Varrila Del Resorte	1				
78	6020310349-5	Tornillo Cab.Sextavada M12 X 1,75 X 30Mm Cl8.8 Rt C/Ponta	2				
79	6020390294-0	Traba Nma - Tipo "R" De Ø3,5 X 67Mm(Especial)	1				

• Línea C/Rueda Compactadora de Hierro(Especial)

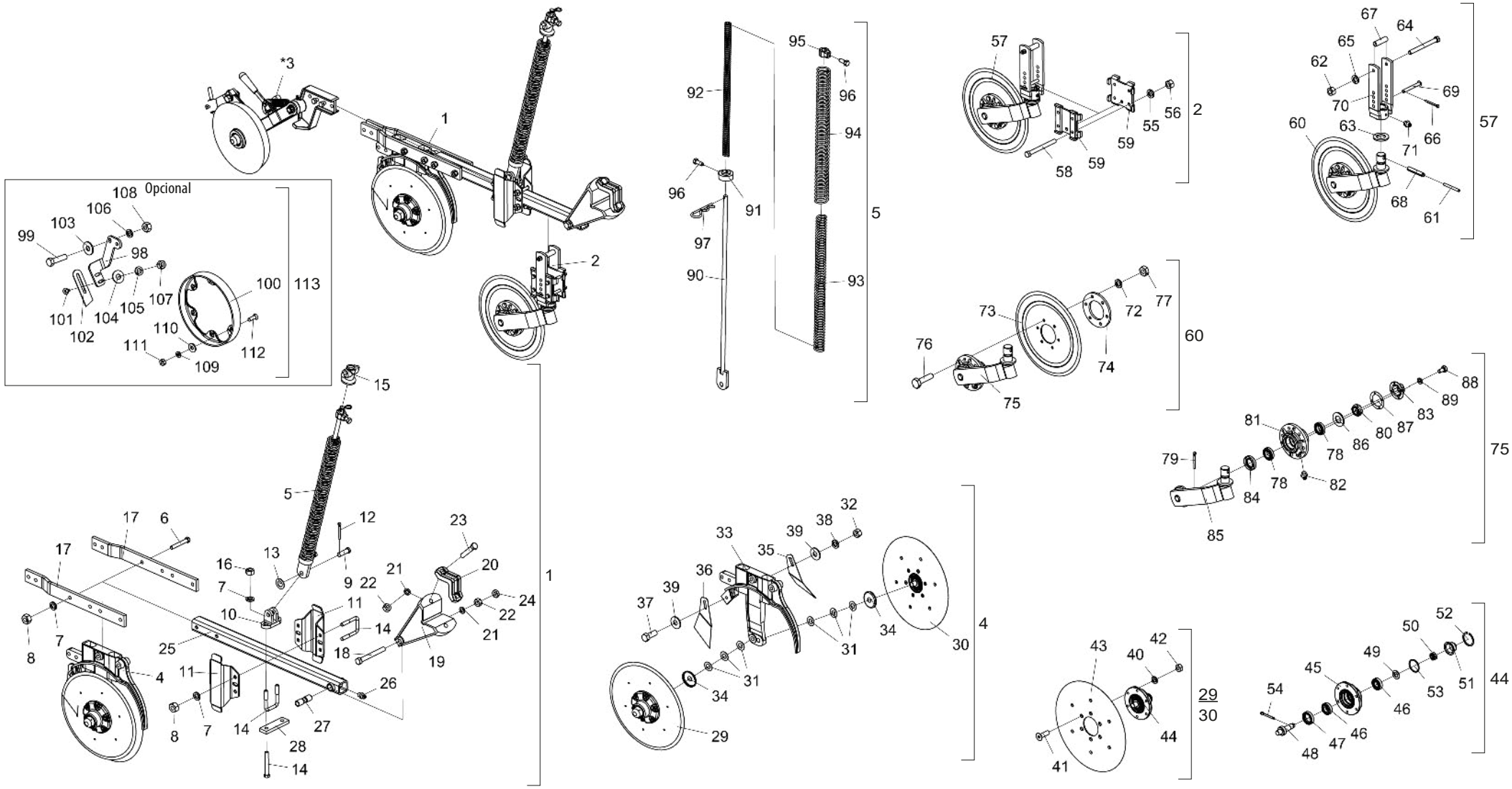

* Item 3 - Ver página 75

• Tabla Línea C/Rueda Compactadora de Hierro(Especial)

Item	Código	Descripción del producto	Todos	Mayor Der. C/Dsc.Cortador	Menor Der. C/Dsc.Cortador	Mayor Esq. C/Dsc.Cortador	Menor Izq. C/Dsc.Cortador	Mayor Der. S/Dsc.Cortador	Menor Der. S/Dsc.Cortador	Mayor Esq. S/Dsc.Cortador	Menor Izq. S/Dsc.Cortador
1	2517010625-6	Línea Derecha Mayor (Spd Especial)		1				1			
1	2517010623-0	Línea Derecho Menor (Spd Especial)			1				1		
1	2517010624-8	Línea Izquierda Mayor (Spd Especial)				1				1	
1	2517010622-1	Línea Izquierda Menor (Spd Especial)					1				1
2	5124010337-4	Carrito Completo Del Disco Cortador		1	1	1	1				
*3	5124010577-6	Carrito De La Rueda De Conpactacion Completa Derecha De Hierro		1	1			1	1		
*3	5124010578-4	Carrito De La Rueda De Conpactacion Completa Izquierda De Hierro				1	1			1	1
4	5124010372-2	Carrito Derecho Del Disco Doble De Abono/Semilla (Descentrado) Especial		1	1			1	1		
4	5124010373-0	Carrito Izquierdo Del Disco Doble De Abono/Semilla				1	1			1	1
5	5566010045-7	Varilla Grande Del Resorte		1		1		1		1	
5	5566010046-5	Varilla Menor Del Resorte Triple			1		1		1		1
6	6020311065-3	Tornillo Cab.Sextavada 1/2" X 4" 12F W Gr5 Rp		4	2	4	2	4	2	4	2
7	6020010410-5	Arandela De Presión 1/2" Media Industrial		10	6	10	6	10	6	10	6
8	6020310754-7	Tuerca Sextavada 1/2" 12F W Gr5 Ch.7/8" Alt.12,00mm		8	6	8	6	8	6	8	6
9	6020310593-5	Perno Ø5/8" X 46mm	1								
10	6010601172-1	Soporte Inferior Del Varilla (Menor)		1		1		1		1	
10	6010601195-0	Soporte Inferior Del Varilla (Mayor)			1		1		1		1
11	5526010018-0	Separador De La Lineas	2								
12	6020050101-5	Contraperno 1/8" X 1"	1								
13	5024010059-0	Arandela Lisa De Ø16,5 X Ø29 X 1,21mm	1								
14	5068010081-8	Abrazadera De 84 X 64 X R.1/2" W		3		3		3		3	
14	6020311065-3	Tornillo Cab.Sextavada 1/2" X 4" 12F W Gr5 Rp			4		4		4		4
15	6010601280-9	Traba Superior De La Resorte Triple	1								
16	6020310756-3	Tuerca Sextavada 1/2" 12F W Gr5 Ch.3/4" Alt.11,00mm		2		2		2		2	
17	5040140058-0	Barra De 2" X 1/2" X 554mm	2								
18	6020311082-3	Tornillo Cab.Sextavada 5/8" X 5.1/2" 11F Unc1A Gr5 Rp	1								
19	5252040056-7	Enganche Del Carrito	1								
20	6010601347-3	Abrazadera De Fijacion Del Disco Cortador	1								
21	6020010412-1	Arandela De Presión 5/8" Media Industrial	3								
22	6020310760-1	Tuerca Sextavada 5/8" 11F Unc Gr5 Ch.1.1/16" Alt.15,00mm	3								
23	6020311079-3	Tornillo Cab.Sextavada 5/8" X 3.1/2" 11F Unc1A Gr5 Rp	2								
24	6020310738-5	Tuerca Sextavada 5/8" 11F Unc Gr5 Ch.1.1/16" Alt.11,00mm	1								
25	5572012100-9	Viga Cuadrada De 50 X 800mm Completo	1								

Item	Código	Descripción del producto	Todos	Mayor Der. C/Dsc.Cortador	Menor Der. C/Dsc.Cortador	Mayor Esq. C/Dsc.Cortador	Menor Izq. C/Dsc.Cortador	Mayor Der. S/Dsc.Cortador	Menor Der. S/Dsc.Cortador	Mayor Esq. S/Dsc.Cortador	Menor Izq. S/Dsc.Cortador
26	6020130100-1	Grasero 1/4"	1								
27	5080010539-8	Buje De Articulación De La Línea	1								
28	5040121052-8	Barra de 38 X 130 X 12,5mm			1		1		1		1
29	5204010159-4	Maza Derecho Para Friso Limitador (Disco Plano Liso 15" X 4,00mm)	1								
30	5204010160-8	Maza Izquierdo Para Friso Limitador (Disco Plano Liso 15" X 4,00mm)	1								
31	5024010024-7	Arandela Lisa De Ø20 X Ø38 X 1,21mm	6								
32	6020310746-6	Tuerca Sextavada 3/8" 16F Unc Gr5 Ch.9/16" Alt.8,50mm	1								
33	5530011577-1	Soporte Derecho Del Disco Doble Mayor De Abono/Semilla (Descentrado)		1	1			1	1		
33	5530011576-3	Soporte Izq. Del Disco Doble Mayor De Abono / Semilla (Descentrado)				1	1			1	1
34	5096040002-7	Tapa Interna De La Maza	2								
35	5352030056-9	Limpiador Trasero Completo - (Gcrti)	1								
36	5352030057-7	Limpiador Trasero Completo	1								
37	6020310054-2	Tornillo Cab.Sextavada 3/8" X 1" 16F Unc1A Gr5 Rt	1								
38	6020010406-7	Arandela De Presión 3/8" Media Industrial	1								
39	5024010075-1	Arandela Lisa De Ø10,3 X Ø25 X 2,00mm	2								
40	6020010004-5	Arandela De Presión M8 Media	12								
41	6020317573-9	Tornillo Allen M8 X 1,25 X 25mm Cl12.9 RT(Fosfatizado)	12								
42	6020310454-8	Tuerca Sextavada M8 X 1,25 Ma Cl8 Ch.13mm Alt.6,50mm	12								
43	2857398003-6	Disco Plano Liso 15" X 4,00 Ag Rd 80mm + 6Ag Rd Esc 8,7mm	2								
44	5204010150-0	Maza Derecho Del Disco	1								
44	5204010149-7	Maza Izquierdo Del Disco	1								
45	5204010148-9	Maza De Ø136 X 54mm	2								
46	6020350087-7	Rodamiento 30204	4								
47	6020350268-3	Retenedor Ø36,00 X Ø52,00 X 11,00mm	2								
48	5232010077-1	Eje Ø36 X 94mm Con Rosca Derecha	1								
48	5232010076-3	Eje Ø36 X 94mm Con Rosca Izquierda	1								
49	6020010513-6	Arandela Lisa De Ø20 X Ø35 X 3mm	2								
50	6020310797-0	Tuerca Sextavada 3/4" 16F Unf Gr5 Ch.1.1/16" Alt.13,00mm	2								
51	6020050641-6	Tapa De La Maza	2								
52	6020010289-7	Anillo De Retencion I-55 G502-055-01 (Sin Refuerzo)	2								
53	6020010095-9	Anillo De Vedacción Ø47X Ø52X 2mm	2								
54	6020050101-5	Contraperno 1/8" X 1"	2								
55	6020010406-7	Arandela De Presión 3/8" Media Industrial		4	4	4	4				

BALDAN

• Tabla Línea C/Rueda Compactadora de Hierro(Especial)

Item	Código	Descripción del producto	Todos	Mayor Der. C/Dsc.Cortador	Menor Der. C/Dsc.Cortador	Mayor Esq. C/Dsc.Cortador	Menor Izq. C/Dsc.Cortador	Mayor Der. S/Dsc.Cortador	Menor Der. S/Dsc.Cortador	Mayor Esq. S/Dsc.Cortador	Menor Izq. S/Dsc.Cortador
56	6020310746-6	Tuerca Sextavada 3/8" 16F Unc Gr5 Ch.9/16" Alt.8,50mm		4	4	4	4				
57	5124010099-5	Carrito Del Disco Cortador Estriado Completo		1	1	1	1				
58	6020311038-6	Tornillo Cab.Sextavada 3/8" X 4" 16F Unc1A Gr2 Rp		4	4	4	4				
59	5324050014-7	Guia Del Soporte De Regulagem Completo		2	2	2	2				
60	5124010100-2	Carrito Con Disco De Corte Estriado		1	1	1	1				
61	6020310472-6	Perno Elastico Pesado Ø6 X 55mm (Seeger Reno 701.167)		1	1	1	1				
62	6020310746-6	Tuerca Sextavada 3/8" 16F Unc Gr5 Ch.9/16" Alt.8,50mm		1	1	1	1				
63	5024010107-3	Arandela Lisa De Ø36 X Ø61 X 5,00mm		1	1	1	1				
64	6020311038-6	Tornillo Cab.Sextavada 3/8" X 4" 16F Unc1A Gr2 Rp		1	1	1	1				
65	6020010406-7	Arandela De Presión 3/8" Media Industrial		1	1	1	1				
66	6020050101-5	Contraperno 1/8" X 1"		1	1	1	1				
67	5080020787-5	Buje De Ø14 X Ø19 X 65mm		1	1	1	1				
68	6020310510-2	Perno Elastico Pesado Ø10 X 55mm (Seeger Reno 701.220)		1	1	1	1				
69	5432010181-9	Perno Cabeza Francesa Ø11,20 X 90mm		1	1	1	1				
70	5530010406-0	Soporte Del Regulacion De Profundidad		1	1	1	1				
71	6020130108-7	Grasero 1/8"		1	1	1	1				
72	6020010394-0	Arandela De Presión M10 Media		6	6	6	6				
73	3255397388-0	Disco Plan Est 14" X 4,00 Ag Rd 80mm + 6Ag Rd 10,3mm Doble Afiladura		1	1	1	1				
74	5284010001-4	Brida De La Maza Del Disco		1	1	1	1				
75	5530010405-2	Soporte Del Disco Con Maza		1	1	1	1				
76	6020310980-9	Tornillo Cab.Sextavada M10 X 1,50 X 40mm Cl8.8 Rt		6	6	6	6				
77	6020310822-5	Tuerca Sextavada M10 X 1,50 Ma Cl8 Ch.17mm Alt.8,00mm		6	6	6	6				
78	6020350077-0	Rodamiento 44610/49		2	2	2	2				
79	6020050101-5	Contraperno 1/8" X 1"		1	1	1	1				
80	6020310797-0	Tuerca Sextavada 3/4" 16F Unf Gr5 Ch.1.1/16" Alt.13,00mm		1	1	1	1				
81	5204010090-3	Maza Del Disco		1	1	1	1				
82	6020130108-7	Grasero 1/8"		1	1	1	1				
83	6020050640-8	Tapa De La Maza		1	1	1	1				
84	6020350244-6	Retenedor Ø35,00 X Ø58,00 X 10,00mm		1	1	1	1				
85	5530160187-4	Soporte Con Eje Del Disco		1	1	1	1				
86	5024010258-4	Arandela Lisa De Ø20 X Ø38,5 X 3,00mm		1	1	1	1				
87	6020190098-3	Empaquetadura Ø50,3 X Ø73,5 X 1/64"		1	1	1	1				
88	6020311000-9	Tornillo Cab.Sextavada 1/4" X 1/2" 20F Unc1A Gr5 Rt		4	4	4	4				
89	6020010402-4	Arandela De Presión 1/4" Media Industrial		4	4	4	4				
90	5566040144-9	Varilla Del Resorte 935,5mm		1		1		1		1	
90	5566040141-4	Varilla Del Resorte			1		1		1		1
91	5530016364-4	Soporte Inferior Del Resorte Tripla.	1								
92	6020250435-6	Resorte Helicoidal Ø17,5 X Ø25,5 X 700mm		1		1		1		1	
92	6020250275-2	Resorte Helicoidal Ø17,5 X Ø25,5 X 600mm			1		1		1		1
93	6020250436-4	Resorte Helicoidal Ø30,5 X Ø41,5 X 700mm Intermediaria Anti-Horario		1		1		1		1	
93	6020250273-6	Resorte Helicoidal Ø30,5 X Ø41,5 X 600mm Intermediaria Anti-Horario			1		1		1		1
94	6020250437-2	Resorte Helicoidal Ø43,5 X Ø54,5 X 700mm		1		1		1		1	
94	6020250267-1	Resorte Helicoidal Ø43,5 X Ø54,5 X 600mm			1		1		1		1
95	5080011663-2	Buje Fijación De La Varrila Del Resorte	1								
96	6020310349-5	Tornillo Cab.Sextavada M12 X 1,75 X 30mm Cl8.8 Rt C/Ponta	2								
97	6020390294-0	Traba Nma - Tipo "R" De Ø3,5 X 67mm(Especial)	1								
		Opcional									
98	5530014453-4	Soporte Izquierdo Del Limpiador		1	1			1	1		
98	5530014452-6	Soporte Derecho Del Limpiador				1	1			1	1
99	6020310049-6	Tornillo Cab.Sextavada 1/2" X 2" 12F W Gr5 Rp	2								
100	6010600786-4	Friso Limitador De Profundidad(40mm)	1								
101	6020311160-9	Tornillo Cab.Francesa 3/8" X 1" 16F Unc1A Gr2 Rt	2								
102	5352010048-9	Limpiador Inferior Do Disco De Abono	1								
103	5024010068-9	Arandela Lisa De Ø13,3 X Ø35,5 X 3,00mm	2								
104	5024010075-1	Arandela Lisa De Ø10,3 X Ø25 X 2,00mm	2								
105	6020010406-7	Arandela De Presión 3/8" Media Industrial	2								
106	6020010410-5	Arandela De Presión 1/2" Media Industrial	2								
107	6020310746-6	Tuerca Sextavada 3/8" 16F Unc Gr5 Ch.9/16" Alt.8,50mm	2								
108	6020310754-7	Tuerca Sextavada 1/2" 12F W Gr5 Ch.7/8" Alt.12,00mm	2								
109	6020010402-4	Arandela De Presión 1/4" Media Industrial	6								
110	5024010161-8	Arandela Lisa De Ø7 X Ø18 X 2,00mm	6								
111	6020310742-3	Tuerca Sextavada 1/4" 20F Unc Gr5 Ch.7/16" Alt.5,50mm	6								
112	6020310147-6	Tornillo Cab.Chata Fenda 1/4" X 3/4" 20F Unc1A Gr5 Rt	6								
113	5288010055-6	Friso Limitador Izquierdo Con Raspador (Prof.40mm)		1	1			1	1		
113	5288010054-8	Friso Limitador Derecho Con Raspador (Prof.40mm)				1	1			1	1

• Línea C/Disco Cortador Liso C/Rueda Compactadora de Hierro - Friso 40mm(Especial)

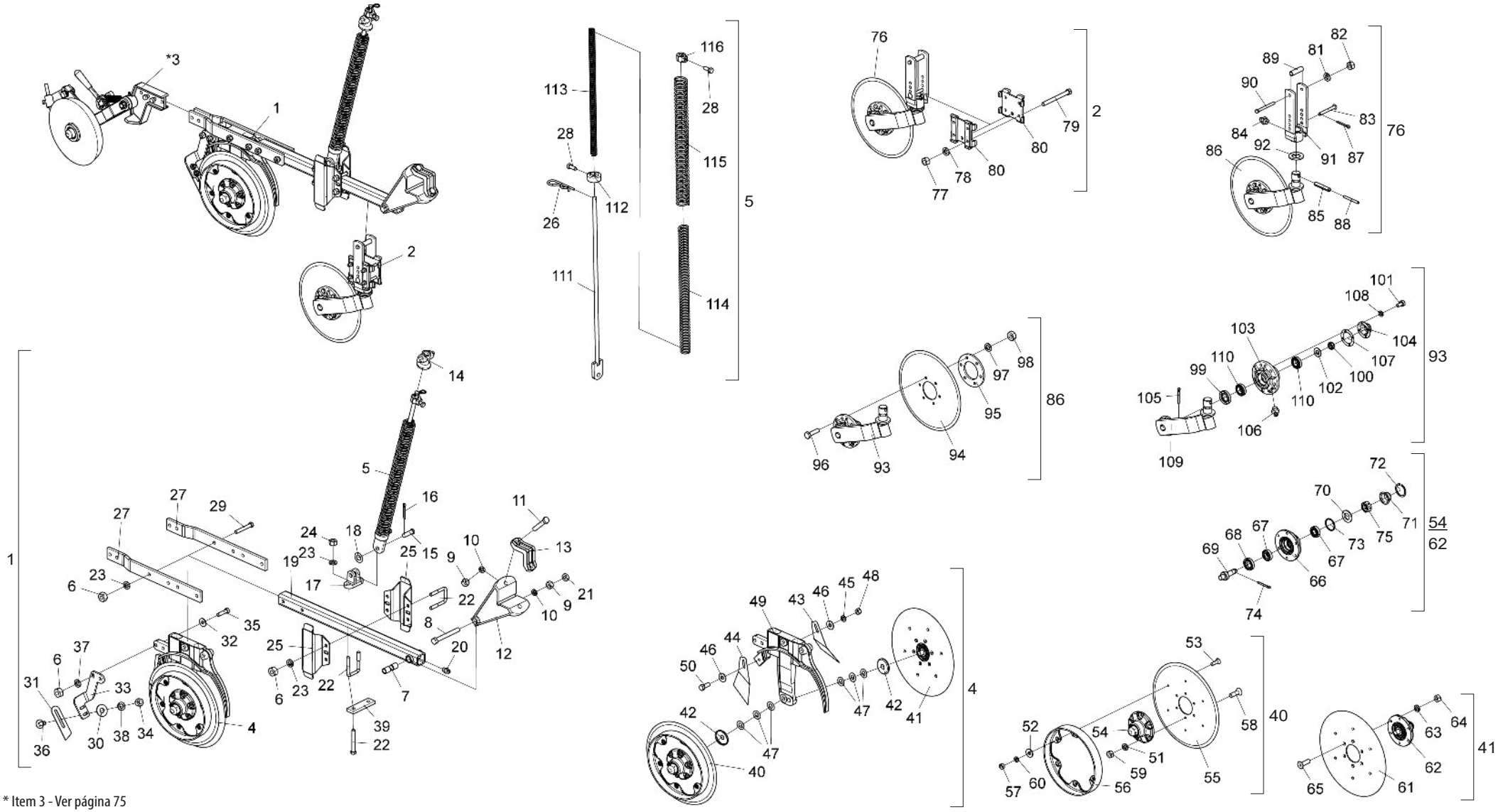

* Item 3 - Ver página 75

BALDAN

• Tabla Línea C/Disco Cortador Liso C/Rueda Compactadora de Hierro - Friso 40mm(Especial)

Item	Código	Descripción del producto	Todos	Mayor Derecha	Menor Derecha	Mayor Izquierda	Menor Izquierda
1	2517012295-2	Línea Derecha Mayor C/Friso De 40mm(Spd Especial)		1			
1	2517012293-6	Línea Derecha Menor C/Friso De 40mm(Spd Especial)			1		
1	2517012294-4	Línea Izquierda Mayor C/Friso De 40mm(Spd Especial)				1	
1	2517012292-8	Línea Izquierda Menor C/Friso De 40mm(Spd Especial)					1
2	5124010336-6	Carrito Completo Del Disco Cortador Liso	1				
*3	5124010577-6	Carrito De La Rueda De Conpactacion Completa Derecha De Hierro		1	1		
*3	5124010578-4	Carrito De La Rueda De Conpactacion Completa Izquierda De Hierro				1	1
4	5124010822-8	Carrito Derecho Del Disco Doble De Abono/Semilla C/Friso 40mm(Descentrado) Especial		1	1		
4	5124010823-6	Carrito Izquierdo Del Disco Doble De Abono/Semilla C/Friso 40mm(Descentrado) Especial				1	1
5	5566010045-7	Varilla Grande Del Resorte		1		1	
5	5566010046-5	Varilla Menor Del Resorte Triple			1		1
6	6020310754-7	Tuerca Sextavada 1/2" 12F W Gr5 Ch.7/8" Alt.12,00mm		10	8	10	8
7	5080010539-8	Buje De Articulación De La Línea	1				
8	6020311082-3	Tornillo Cab.Sextavada 5/8" X 5.1/2" 11F Unc1A Gr5 Rp	1				
9	6020310760-1	Tuerca Sextavada 5/8" 11F Unc Gr5 Ch.1.1/16" Alt.15,00mm	3				
10	6020010412-1	Arandela De Presión 5/8" Media Industrial	3				
11	6020311079-3	Tornillo Cab.Sextavada 5/8" X 3.1/2" 11F Unc1A Gr5 Rp	2				
12	5252040056-7	Enganche Del Carrito	1				
13	6010601347-3	Abrazadera De Fijacion Del Disco Cortador	1				
14	6010601280-9	Traba Superior De La Resorte Triple	1				
15	6020310593-5	Perno Ø5/8" X 46mm	1				
16	6020050101-5	Contraperno 1/8" X 1"	1				
17	6010601172-1	Soporte Inferior Del Varilla (Menor)		1		1	
17	6010601195-0	Soporte Inferior Del Varilla (Mayor)			1		1
18	5024010059-0	Arandela Lisa De Ø16,5 X Ø29 X 1,21mm	1				
19	5572012100-9	Viga Cuadrada De 50 X 800mm Completo	1				
20	6020130100-1	Grasero 1/4"	1				
21	6020310738-5	Tuerca Sextavada 5/8" 11F Unc Gr5 Ch.1.1/16" Alt.11,00mm	1				
22	5068010081-8	Abrazadera De 84 X 64 X R.1/2" W		3		3	
22	6020311065-3	Tornillo Cab.Sextavada 1/2" X 4" 12F W Gr5 Rp			4		4
23	6020010410-5	Arandela De Presión 1/2" Media Industrial		12	8	12	8
24	6020310756-3	Tuerca Sextavada 1/2" 12F W Gr5 Ch.3/4" Alt.11,00mm		2		2	
25	5526010018-0	Separador De La Lineas	2				
26	6020390294-0	Traba Nma - Tipo "R" De Ø3,5 X 67mm(Especial)	1				
27	5040140058-0	Barra De 2" X 1/2" X 554mm	2				
28	6020310349-5	Tornillo Cab.Sextavada M12 X 1,75 X 30mm Cl8.8 Rt C/Ponta	2				
29	6020311065-3	Tornillo Cab.Sextavada 1/2" X 4" 12F W Gr5 Rp		4	2	4	2
30	5024010075-1	Arandela Lisa De Ø10,3 X Ø25 X 2,00mm	2				

Item	Código	Descripción del producto	Todos	Mayor Derecha	Menor Derecha	Mayor Izquierda	Menor Izquierda
31	5352010048-9	Limpiador Inferior Do Disco De Abono	1				
32	5024010068-9	Arandela Lisa De Ø13,3 X Ø35,5 X 3,00mm	2				
33	5530014453-4	Soporte Izquierdo Del Limpiador		1	1		
33	5530014452-6	Soporte Derecho Del Limpiador				1	1
34	6020310746-6	Tuerca Sextavada 3/8" 16F Unc Gr5 Ch.9/16" Alt.8,50mm	2				
35	6020310049-6	Tornillo Cab.Sextavada 1/2" X 2" 12F W Gr5 Rp	2				
36	6020311160-9	Tornillo Cab.Francesa 3/8" X 1" 16F Unc1A Gr2 Rt	2				
38	6020010406-7	Arandela De Presión 3/8" Media Industrial	2				
39	5040121052-8	Barra de 38 X 130 X 12,5mm			1		1
40	5204010508-5	Maza Izquierdo Completo C/Friso Limitador 40mm(Disco Plano Liso 15" X 4,00mm)		1	1		
40	5204010507-7	Maza Derecho Completo C/Friso Limitador 40mm(Disco Plano Liso 15" X 4,00mm)				1	1
41	5204010159-4	Maza Derecho Completo Para Friso Limitador (Disco Plano Liso 15" X 4,00mm)		1	1		
41	5204010160-8	Maza Izquierdo Completo Para Friso Limitador (Disco Plano Liso 15" X 4,00mm)				1	1
42	5096040002-7	Tapa Interna De La Maza	2				
43	5352030056-9	Limpiador Trasero Completo - (Gcrti)	1				
44	5352030057-7	Limpiador Trasero Completo	1				
45	6020010406-7	Arandela De Presión 3/8" Media Industrial	1				
46	5024010075-1	Arandela Lisa De Ø10,3 X Ø25 X 2,00mm	2				
47	5024010024-7	Arandela Lisa De Ø20 X Ø38 X 1,21mm	6				
48	6020310746-6	Tuerca Sextavada 3/8" 16F Unc Gr5 Ch.9/16" Alt.8,50mm	1				
49	5530011577-1	Soporte Derecho Del Disco Doble Mayor De Abono/Semilla (Descentrado)		1	1		
49	5530011576-3	Soporte Izquierdo Del Disco Doble Mayor De Abono / Semilla (Descentrado)				1	1
50	6020310054-2	Tornillo Cab.Sextavada 3/8" X 1" 16F Unc1A Gr5 Rt	1				
51	6020010004-5	Arandela De Presión M8 Media	6				
52	5024010161-8	Arandela Lisa De Ø7 X Ø18 X 2,00mm	6				
53	6020317441-4	Tornillo Cab.Chata Fenda M6 X 1,00 X 20mm Cl8.8 Rt	6				
54	5204010149-7	Maza Izquierdo Del Disco		1	1		
54	5204010150-0	Maza Derecho Del Disco				1	1
55	2857398003-6	Disco Plano Liso 15" X 4,00 Ag Rd 80mm + 6Ag Rd Esc 8,7mm R=57,5mm	1				
56	6010600786-4	Friso Limitador De Profundidad(40mm)	1				
57	6020311257-5	Tuerca Sextavada M6 X 1,00 Ma Cl8 Ch.10mm Alt.5,00mm	6				
58	6020317573-9	Tornillo Allen M8 X 1,25 X 25mm Cl12.9 RT(Fosfatizado)	6				
59	6020310454-8	Tuerca Sextavada M8 X 1,25 Ma Cl8 Ch.13mm Alt.6,50mm	6				
60	6020010122-0	Arandela De Presión M6 Media	6				
61	2857398003-6	Disco Plano Liso 15" X 4,00 Ag Rd 80mm + 6Ag Rd Esc 8,7mm R=57,5mm	1				
62	5204010150-0	Maza Derecho Del Disco		1	1		
62	5204010149-7	Maza Izquierdo Del Disco				1	1
63	6020010004-5	Arandela De Presión M8 Media	6				

• Tabla Línea C/Disco Cortador Liso C/Rueda Compactadora de Hierro - Friso 40mm(Especial)

Ítem	Código	Descripción del producto	Todos	Mayor Derecha	Menor Derecha	Mayor Izquierda	Menor Izquierda
64	6020310454-8	Tuerca Sextavada M8 X 1,25 Ma Cl8 Ch.13mm Alt.6,50mm	6				
65	6020317573-9	Tornillo Allen M8 X 1,25 X 25mm Cl12.9 RT(Fosfatizado)	6				
66	5204010148-9	Maza De Ø136 X 54mm	2				
67	6020350087-7	Rodamiento 30204	4				
68	6020350268-3	Retenedor Ø36,00 X Ø52,00 X 11,00mm	2				
69	5232010077-1	Eje Ø36 X 94mm Con Rosca Derecha	1				
69	5232010076-3	Eje Ø36 X 94mm Con Rosca Izquierda	1				
70	6020010513-6	Arandela Lisa De Ø20 X Ø35 X 3mm	2				
71	6020050641-6	Tapa De La Maza	2				
72	6020010289-7	Anillo De Retencion I-55 G502-055-01 (Sin Refuerzo)	2				
73	6020010095-9	Anillo De Vedacción Ø47X Ø52X 2mm	2				
74	6020050101-5	Contraperno 1/8" X 1"	2				
75	6020310797-0	Tuerca Sextavada 3/4" 16F Unf Gr5 Ch.1.1/16" Alt.13,00mm	2				
76	5124010102-9	Carrito Del Disco Cortador Liso Completo	1				
77	6020310746-6	Tuerca Sextavada 3/8" 16F Unc Gr5 Ch.9/16" Alt.8,50mm	4				
78	6020010406-7	Arandela De Presión 3/8" Media Industrial	4				
79	6020311038-6	Tornillo Cab.Sextavada 3/8" X 4" 16F Unc1A Gr2 Rp	4				
80	5324050014-7	Guia Del Soporte De Regulagem Completo	2				
81	6020010406-7	Arandela De Presión 3/8" Media Industrial	1				
82	6020310746-6	Tuerca Sextavada 3/8" 16F Unc Gr5 Ch.9/16" Alt.8,50mm	1				
83	5432010181-9	Perno Cabeza Francesa Ø11,20 X 90mm	1				
84	6020130108-7	Grasero 1/8"	1				
85	6020310510-2	Perno Elastico Pesado Ø10 X 55mm (Seeger Reno 701.220)	1				
86	5124010101-0	Carrito Con Disco Cortador Liso	1				
87	6020050101-5	Contraperno 1/8" X 1"	1				
88	6020310472-6	Perno Elastico Pesado Ø6 X 55mm (Seeger Reno 701.167)	1				
89	5080020787-5	Buje De Ø14 X Ø19 X 65mm	1				
90	6020311038-6	Tornillo Cab.Sextavada 3/8" X 4" 16F Unc1A Gr2 Rp	1				
91	5530010406-0	Soporte Del Regulacion De Profundidad	1				
92	5024010107-3	Arandela Lisa De Ø36 X Ø61 X 5,00mm	1				
93	5530010405-2	Soporte Del Disco Con Maza	1				
94	2855397388-2	Disco Plano Liso 14" X 4,00 Ag Rd 80mm + 6Ag Rd 10,3mm D-115mm Doble Afiladura	1				
95	5284010001-4	Brida De La Maza Del Disco	1				
96	6020310980-9	Tornillo Cab.Sextavada M10 X 1,50 X 40mm Cl8.8 Rt	6				
97	6020010394-0	Arandela De Presión M10 Media	6				
98	6020310822-5	Tuerca Sextavada M10 X 1,50 Ma Cl8 Ch.17mm Alt.8,00mm	6				
99	6020350244-6	Retenedor Ø35,00 X Ø58,00 X 10,00mm	1				

Ítem	Código	Descripción del producto	Todos	Mayor Derecha	Menor Derecha	Mayor Izquierda	Menor Izquierda
100	6020310797-0	Tuerca Sextavada 3/4" 16F Unf Gr5 Ch.1.1/16" Alt.13,00mm	1				
101	6020311000-9	Tornillo Cab.Sextavada 1/4" X 1/2" 20F Unc1A Gr5 Rt	4				
102	5024010258-4	Arandela Lisa De Ø20 X Ø38,5 X 3,00mm	1				
103	5204010090-3	Maza Del Disco	1				
104	6020050640-8	Tapa De La Maza	1				
105	6020050101-5	Contraperno 1/8" X 1"	1				
106	6020130108-7	Grasero 1/8"	1				
107	6020190098-3	Empaquetadura Ø50,3 X Ø73,5 X 1/64"	1				
108	6020010402-4	Arandela De Presión 1/4" Media Industrial	4				
109	5530160187-4	Soporte Con Eje Del Disco	1				
110	6020350077-0	Rodamiento 44610/49	2				
111	5566040144-9	Varilla Del Resorte 935,5mm		1		1	
111	5566040141-4	Varilla Del Resorte			1		1
112	5530016364-4	Soporte Inferior Del Resorte Tripla.	1				
113	6020250435-6	Resorte Helicoidal Ø17,5 X Ø25,5 X 700mm		1		1	
113	6020250275-2	Resorte Helicoidal Ø17,5 X Ø25,5 X 600mm			1		1
114	6020250436-4	Resorte Helicoidal Ø30,5 X Ø41,5 X 700mm Intermediaria Anti-Horario		1		1	
114	6020250273-6	Resorte Helicoidal Ø30,5 X Ø41,5 X 600mm Intermediaria Anti-Horario			1		1
115	6020250437-2	Resorte Helicoidal Ø43,5 X Ø54,5 X 700mm		1		1	
115	6020250267-1	Resorte Helicoidal Ø43,5 X Ø54,5 X 600mm			1		1
116	5080011663-2	Buje Fijación De La Varrila Del Resorte	1				

• Carrito Completo de la Rueda Compactadora "V"

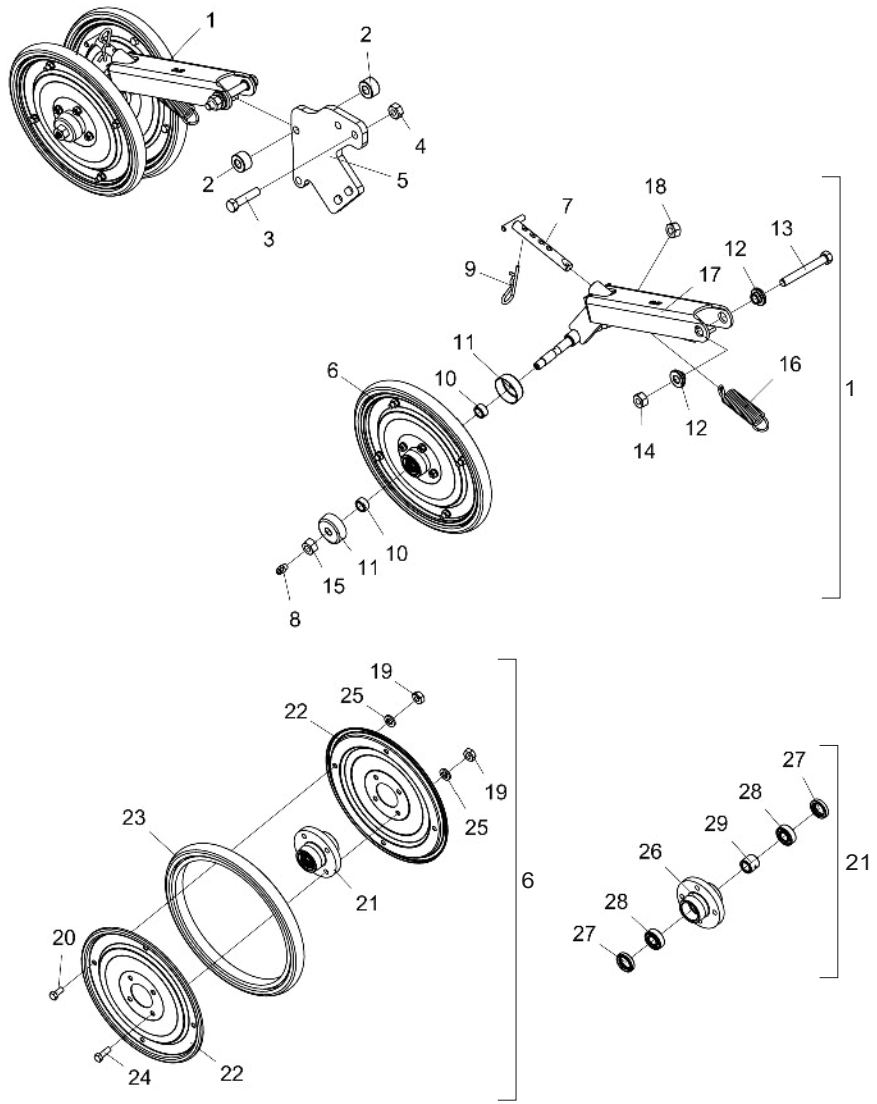

Item	Código	Descripción del producto	Todos
1	5124010413-3	Carrito De La Rueda De Conpactacion En "V" (Spd)	1
2	5080020772-7	Buje De Ø14,3 X Ø1.1/4" X 18,5Mm	2
3	6020312060-8	Tornillo Cab.Sextavada 1/2" X 2.1/4" 12F W Gr5 Rp	2
4	6020310809-8	Tuerca Sextavada Autobloqueo C/Nylon 1/2" 12F W Gr5 Ch.3/4" Alt.15,50Mm	2
5	5530010827-9	Soporte De Fijacion De La Rueda	1
6	5498090024-2	Rueda Conpactadora Suelta	2
7	5432060014-9	Tirador De 5/8" X 131Mm	1
8	6020130100-1	Grasero 1/4"	2
9	6020390308-4	Traba Nma - Tipo "R" De Ø4,5 X 80Mm (455)	1
10	5080020710-7	Buje De Ø15 X Ø22,22 X 12Mm	4
11	5096010033-3	Tapa De La Maza	4
12	5080020484-1	Buje De Ø13,1 X Ø31,5 X 12,5Mm	2
13	6020311065-3	Tornillo Cab.Sextavada 1/2" X 4" 12F W Gr5 Rp	1
14	6020310809-8	Tuerca Sextavada Autobloqueo C/Nylon 1/2" 12F W Gr5 Ch.3/4" Alt.15,50Mm	1
15	6020310736-9	Tuerca Sextavada 9/16" 18F Unf Gr5 Ch.7/8" Alt.12,50Mm	1
16	6020250658-8	Resorte Helicoidal Ø21,5 X Ø28,5 X 95Mm	1
17	5530011808-8	Soporte De La Rueda En "V"(Spd)	1
18	6020310737-7	Tuerca Sextavada 9/16" 18F Rf/Esq Unf Gr5 Ch.7/8" Alt.12,50Mm	1
19	6020310454-8	Tuerca Sextavada M8 X 1,25 Ma Cl8 Ch.13Mm Alt.6,50Mm	16
20	6020311269-9	Tornillo Cab.Sextavada M8 X 1,25 X 20Mm Cl8.8 Rt	8
21	5204110018-4	Maza Completo De La Rueda	2
22	5288020025-9	Friso De La Rueda	4
23	6020010808-9	Llanta 300 X 25Mm	2
24	6020310448-3	Tornillo Cab.Sextavada M8 X 1,25 X 25Mm Cl8.8 Rt	8
25	6020010004-5	Arandela De Presión M8 Media	16
26	5204110017-6	Maza De La Rueda	2
27	6020350211-0	Retenedor Ø22,00 X Ø35,00 X 6,70Mm	4
28	6020350871-1	Rodamiento Rigido De Esfera 6202 (Skf-Nsk-Timken)	4
29	5080020655-0	Buje De Ø16 X Ø25 X 22Mm	2

• Carrito de la Rueda de Profundidad y Rueda "V"(Excêntrico)

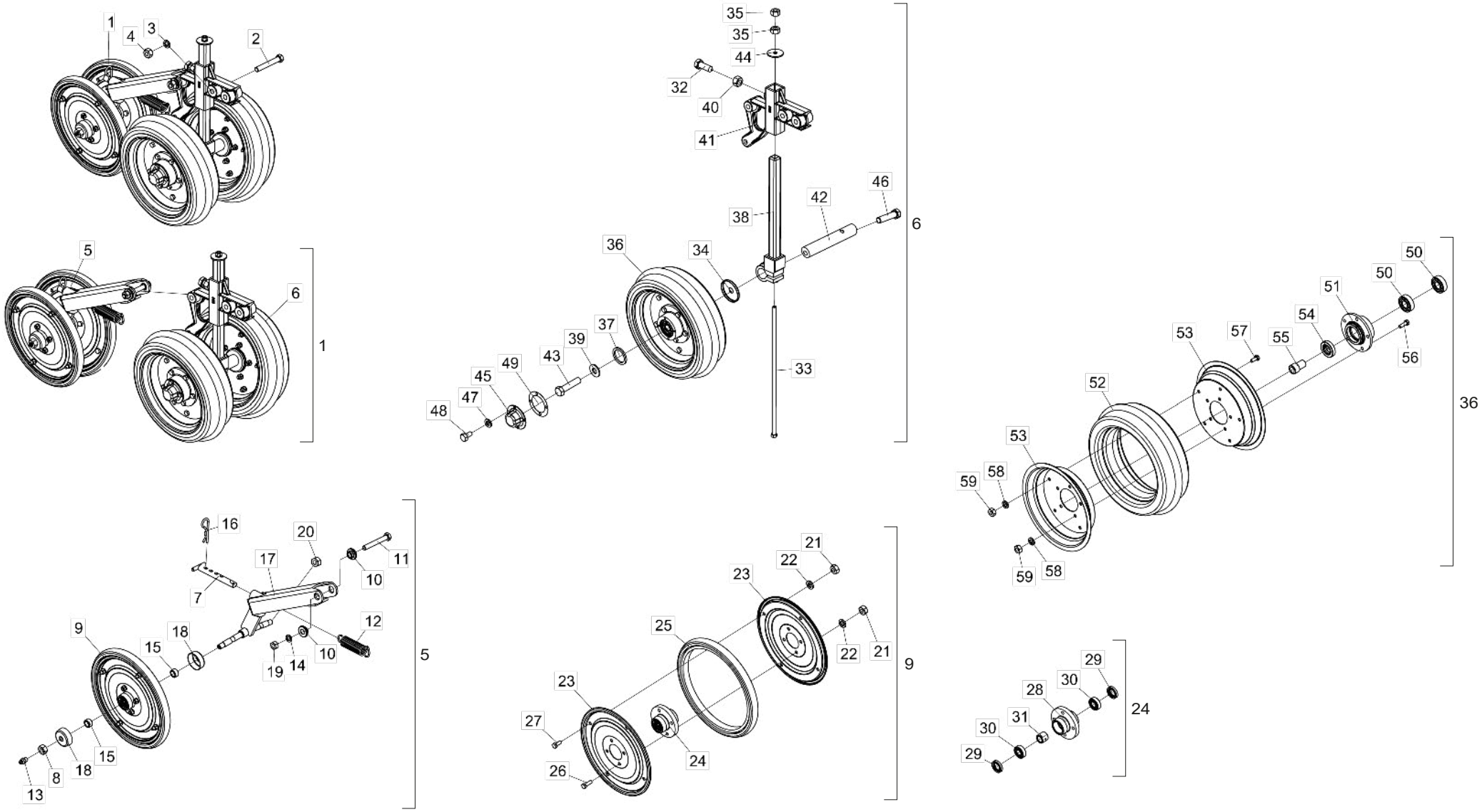

• Tabla Carrito de la Rueda de Profundidad y Rueda "V"(Excêntrico)

Item	Código	Descripción del producto	Todos
1	5124010050-2	Carrito De La Rueda De Profundidad Y Rueda En "V"(Excentrico)	1
2	6020317495-3	Tornillo Cab.Sextavada M12 X 1,75 X 90Mm Cl8.8 Rp	2
3	6020010395-8	Arandela De Presión M12 Media	2
4	6020310820-9	Tuerca Sextavada M12 X 1,75 Ma Cl8 Ch.19Mm Alt.10,00Mm	2
5	5124080057-1	Carrito De La Rueda De Conpactacion En "V"	1
6	5124080050-4	Carrito De La Rueda De Profundidad Con Soporte Del Regulador	1
7	5432060014-9	Tirador De 5/8" X 131Mm	1
8	6020310736-9	Tuerca Sextavada 9/16" 18F Unf Gr5 Ch.7/8" Alt.12,50Mm	1
9	5498090024-2	Rueda Conpactadora Suelta	2
10	5080020484-1	Buje De Ø13,1 X Ø31,5 X 12,5Mm	2
11	6020317495-3	Tornillo Cab.Sextavada M12 X 1,75 X 90Mm Cl8.8 Rp	1
12	6020250658-8	Resorte Helicoidal Ø21,5 X Ø28,5 X 95Mm	1
13	6020130100-1	Grasero 1/4"	2
14	6020010395-8	Arandela De Presión M12 Media	1
15	5080020710-7	Buje De Ø15 X Ø22,22 X 12Mm	4
16	6020390308-4	Traba Nma - Tipo "R" De Ø4,5 X 80Mm (455)	1
17	5530160231-5	Soporte Oscilante Menor	1
18	5096010033-3	Tapa De La Maza	4
19	6020310820-9	Tuerca Sextavada M12 X 1,75 Ma Cl8 Ch.19Mm Alt.10,00Mm	1
20	6020310737-7	Tuerca Sextavada 9/16" 18F Rf/Esq Unf Gr5 Ch.7/8" Alt.12,50Mm	1
21	6020310454-8	Tuerca Sextavada M8 X 1,25 Ma Cl8 Ch.13Mm Alt.6,50Mm	16
22	6020010004-5	Arandela De Presión M8 Media	16
23	5288020025-9	Friso De La Rueda	4
24	5204110018-4	Maza Completo De La Rueda	2
25	6020010808-9	Llanta 300 X 25Mm	2
26	6020310448-3	Tornillo Cab.Sextavada M8 X 1,25 X 25Mm Cl8.8 Rt	8
27	6020311269-9	Tornillo Cab.Sextavada M8 X 1,25 X 20Mm Cl8.8 Rt	8
28	5204110017-6	Maza De La Rueda	1
29	6020350211-0	Retenedor Ø22,00 X Ø35,00 X 6,70Mm	2
30	6020350871-1	Rodamiento Rigido De Esfera 6202 (Skf-Nsk-Timken)	2
31	5080020655-0	Buje De Ø16 X Ø25 X 22Mm	1
32	6020311069-6	Tornillo Cab.Sextavada 5/8" X 1.3/4" 11F Unc1A Gr5 Rt C/Ponta	1
33	6020311039-4	Tornillo Cab.Sextavada 3/8" X 15.1/2" 16F Unc1A Gr2 Rp	1
34	5096010031-7	Tapa De Ø16 X Ø63,6 X 7,6Mm	2
35	6020310746-6	Tuerca Sextavada 3/8" 16F Unc Gr5 Ch.9/16" Alt.8,50Mm	2
36	5498100047-4	Rueda Conpactadora Menor	2
37	5024010330-0	Arandela Lisa De Ø38,8 X Ø50,2 X 4,00Mm	2
38	5484040022-3	Regulador De Profundidad	1
39	5024010239-8	Arandela Lisa De Ø16,5 X Ø37 X 3,00Mm	2
40	6020310765-2	Tuerca Sextavada 5/8" 11F Unc Gr5 Ch.15/16" Alt.14,00Mm	1
41	5530180108-3	Soporte Del Regulacion	1
42	5232020121-7	Eje Ø1.1/4" X 190Mm	1
43	6020310292-8	Tornillo Cab.Sextavada 5/8" X 2.3/4" 11F Unc1A Gr5 Rp Rosca Derecha	1
44	5024010206-1	Arandela Lisa De Ø10,6 X Ø44 X 3,00Mm(Zincada)	1
45	6020050640-8	Tapa De La Maza	2
46	6020310293-6	Tornillo Cab.Sextavada 5/8" X 2.3/4" 11F Unc1A Gr5 Rp Rosca Izquierda	1
47	6020010402-4	Arandela De Presión 1/4" Media Industrial	8
48	6020311000-9	Tornillo Cab.Sextavada 1/4" X 1/2" 20F Unc1A Gr5 Rt	8
49	6020190098-3	Empaquetadura Ø50,3 X Ø73,5 X 1/64"	2
50	6020350867-3	Rodamiento Rigido De Esfera 6204 (Skf-Nsk-Timken)	4
51	5204010174-8	Maza De La Rueda De Conpactacion	2
52	6020010812-7	Llanta Compactador Convexo 811/9 103-8	2
53	5018010016-1	Llanta De La Rueda De Goma	4
54	6020350204-7	Retenedor Ø25,00 X Ø47,00 X 10,00Mm	2
55	5080010146-5	Buje De Ø16 X Ø26 X 44Mm	2
56	6020310448-3	Tornillo Cab.Sextavada M8 X 1,25 X 25Mm Cl8.8 Rt	10
57	6020311269-9	Tornillo Cab.Sextavada M8 X 1,25 X 20Mm Cl8.8 Rt	10
58	6020010004-5	Arandela De Presión M8 Media	20
59	6020310454-8	Tuerca Sextavada M8 X 1,25 Ma Cl8 Ch.13Mm Alt.6,50Mm	20

• Carrito Completo de la Rueda Compactadora Lisa/Côncava/Convexa

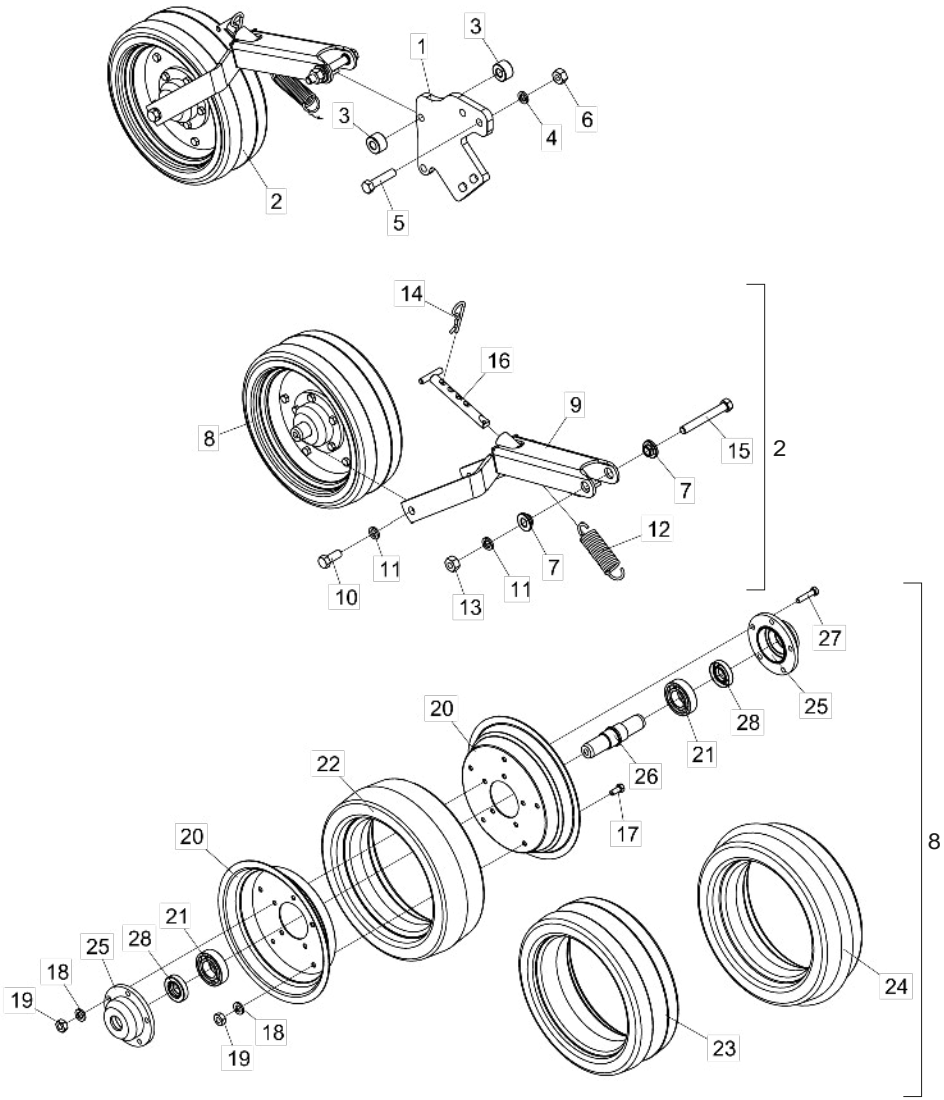

Ítem	Código	Descripción del producto	Todos	Lisa	Concava	Convexa
1	5530010827-9	Soporte De Fijacion De La Rueda	1			
2	5124010110-0	Carrito De La Rueda De Conpactacion Lisa		1		
2	5124080044-0	Carrito De La Rueda De Conpactacion Concava			1	
2	5124080045-8	Carrito De La Rueda De Conpactacion Convexa				1
3	5080020772-7	Buje De Ø14,3 X Ø1.1/4" X 18,5Mm	2			
4	6020010410-5	Arandela De Presión 1/2" Media Industrial	2			
5	6020312060-8	Tornillo Cab.Sextavada 1/2" X 2.1/4" 12F W Gr5 Rp	2			
6	6020310754-7	Tuerca Sextavada 1/2" 12F W Gr5 Ch.7/8" Alt.12,00Mm	2			
7	5080020484-1	Buje De Ø13,1 X Ø31,5 X 12,5Mm	2			
8	5498030089-0	Rueda Conpactadora Lisa Completa		1		
8	5498100018-0	Rueda Conpactadora Completa Concava			1	
8	5498100098-9	Rueda Conpactadora Completa Convexa				1
9	5530180056-7	Soporte Oscilante Menor	1			
10	6020310051-8	Tornillo Cab.Sextavada 1/2" X 1.1/4" 12F W Gr5 Rt	2			
11	6020010410-5	Arandela De Presión 1/2" Media Industrial	3			
12	6020250317-1	Resorte Helicoidal Ø23 X Ø31 X 88Mm	1			
13	6020310754-7	Tuerca Sextavada 1/2" 12F W Gr5 Ch.7/8" Alt.12,00Mm	1			
14	6020390308-4	Traba Nma - Tipo "R" De Ø4,5 X 80Mm (455)	1			
15	6020311065-3	Tornillo Cab.Sextavada 1/2" X 4" 12F W Gr5 Rp	1			
16	5432060014-9	Tirador De 5/8" X 131Mm	1			
17	6020312020-9	Tornillo Cab.Sextavada 5/16" X 3/4" 18F Unc1A Gr5 Rt	5			
18	6020010404-0	Arandela De Presión 5/16" Media Industrial	10			
19	6020310744-0	Tuerca Sextavada 5/16" 18F Unc Gr5 Ch.1/2" Alt.6,50Mm	10			
20	5018010016-1	Llanta De La Rueda De Goma	2			
21	6020350007-9	Rodamiento 6206(Skf-Nsk-Timken)	2			
22	6020010803-8	Llanta Compactador		1		
23	6020010813-5	Llanta Concavo De Compactacion 99-8			1	
24	6020010812-7	Llanta Compactador Convexo 811/9 103-8				1
25	5204020047-9	Maza De La Rueda	2			
26	5080030028-0	Buje De La Rueda Conpactadora	1			
27	6020311017-3	Tornillo Cab.Sextavada 5/16" X 1.1/2" 18F Unc Gr2 Rt	5			
28	6020350204-7	Retenedor Ø25,00 X Ø47,00 X 10,00Mm	2			

• Carrito de la Rueda de Profundidad C/Soporte Regulador

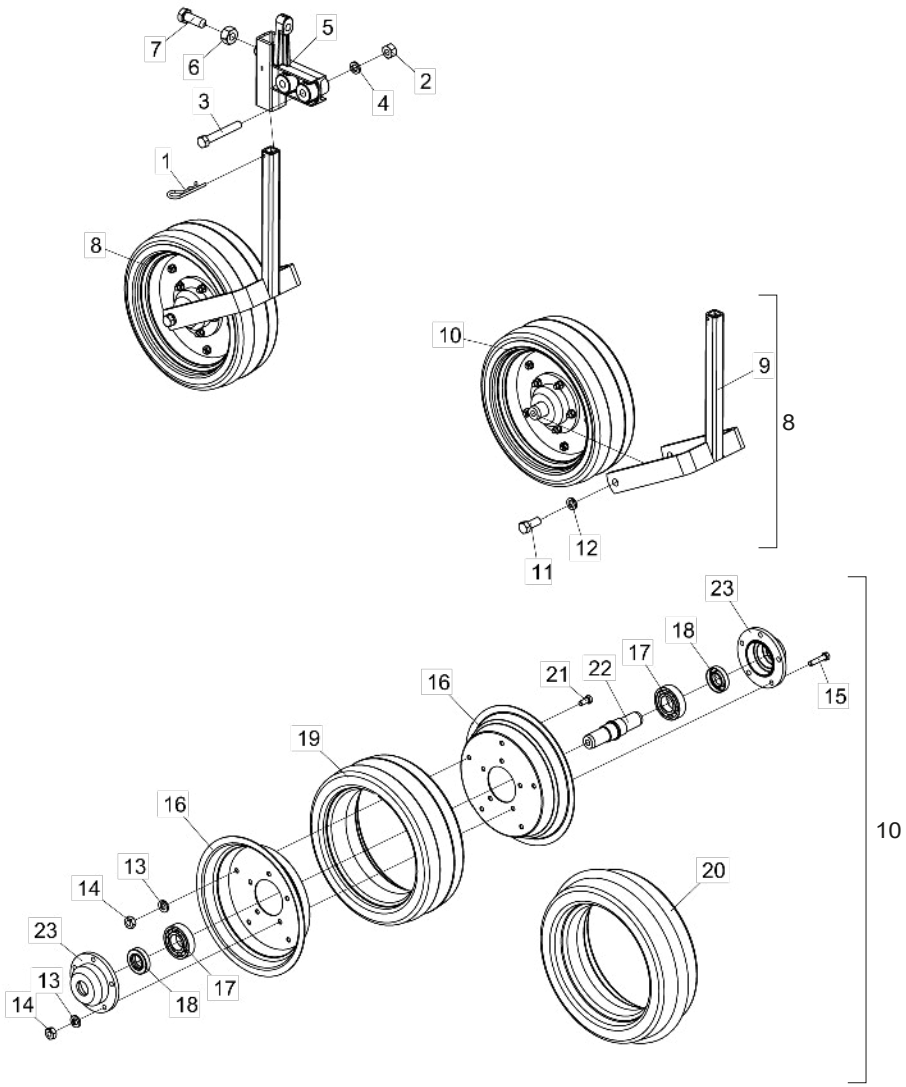

Ítem	Código	Descripción del producto	Todos	Cóncava	Convexa
1	6020390308-4	Traba Nma - Tipo "R" De Ø4,5 X 80Mm (455)	1		
2	6020310754-7	Tuerca Sextavada 1/2" 12F W Gr5 Ch.7/8" Alt.12,00Mm	2		
3	6020311065-3	Tornillo Cab.Sextavada 1/2" X 4" 12F W Gr5 Rp	2		
4	6020010410-5	Arandela De Presión 1/2" Media Industrial	2		
5	5530180106-7	Soporte Del Regulacion	1		
6	6020310765-2	Tuerca Sextavada 5/8" 11F Unc Gr5 Ch.15/16" Alt.14,00Mm	1		
7	6020311069-6	Tornillo Cab.Sextavada 5/8" X 1.3/4" 11F Unc1A Gr5 Rt C/Ponta	1		
8	5498010041-6	Rueda De Apoyo Concava		1	
8	5498010042-4	Rueda De Apoyo Convexa			1
9	5530180107-5	Soporte De La Rueda (Spd)	1		
10	5498100018-0	Rueda Conpactadora Completa Concava		1	
10	5498100098-9	Rueda Conpactadora Completa Convexa			1
11	6020310051-8	Tornillo Cab.Sextavada 1/2" X 1.1/4" 12F W Gr5 Rt	2		
12	6020010410-5	Arandela De Presión 1/2" Media Industrial	2		
13	6020010404-0	Arandela De Presión 5/16" Media Industrial	10		
14	6020310744-0	Tuerca Sextavada 5/16" 18F Unc Gr5 Ch.1/2" Alt.6,50Mm	10		
15	6020311017-3	Tornillo Cab.Sextavada 5/16" X 1.1/2" 18F Unc Gr2 Rt	5		
16	5018010016-1	Llanta De La Rueda De Goma	2		
17	6020350007-9	Rodamiento 6206(Skf-Nsk-Timken)	2		
18	6020350204-7	Retenedor Ø25,00 X Ø47,00 X 10,00Mm	2		
19	6020010813-5	Llanta Concavo De Compactacion 99-8		1	
20	6020010812-7	Llanta Compactador Convexo 811/9 103-8			1
21	6020312020-9	Tornillo Cab.Sextavada 5/16" X 3/4" 18F Unc1A Gr5 Rt	5		
22	5080030028-0	Buje De La Rueda Conpactadora	1		
23	5204020047-9	Maza De La Rueda	2		

• Carrito Completo de la Rueda Compactadora Convexa

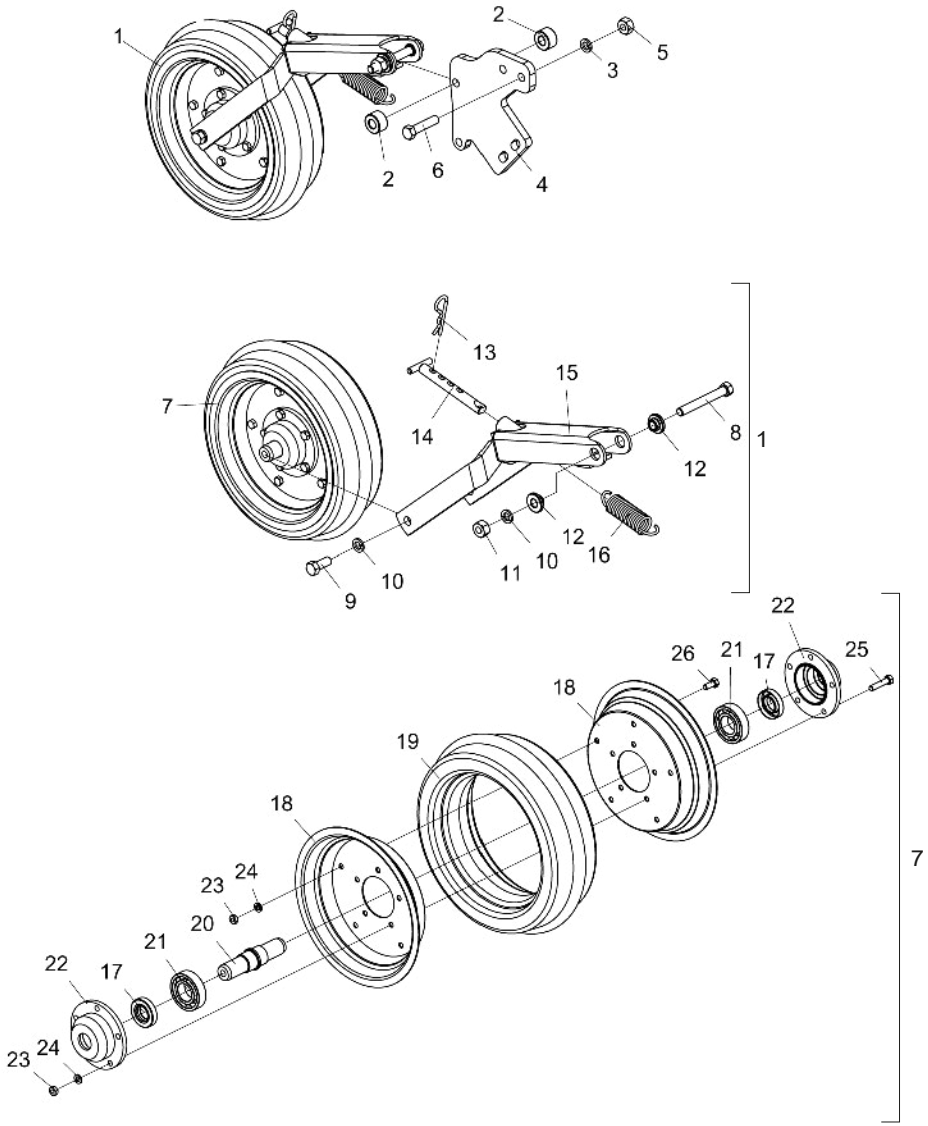

Item	Código	Descripción del producto	Todos
1	5124080045-8	Carrito De La Rueda De Conpactacion Convexa	1
2	5080020772-7	Buje De Ø14,3 X Ø1.1/4" X 18,5Mm	2
3	6020010410-5	Arandela De Presión 1/2" Media Industrial	2
4	5530010827-9	Soporte De Fijacion De La Rueda	1
5	6020310754-7	Tuerca Sextavada 1/2" 12F W Gr5 Ch.7/8" Alt.12,00Mm	2
6	6020312060-8	Tornillo Cab.Sextavada 1/2" X 2.1/4" 12F W Gr5 Rp	2
7	5498100098-9	Rueda Conpactadora Completa Convexa	1
8	6020311065-3	Tornillo Cab.Sextavada 1/2" X 4" 12F W Gr5 Rp	1
9	6020310051-8	Tornillo Cab.Sextavada 1/2" X 1.1/4" 12F W Gr5 Rt	2
10	6020010410-5	Arandela De Presión 1/2" Media Industrial	3
11	6020310754-7	Tuerca Sextavada 1/2" 12F W Gr5 Ch.7/8" Alt.12,00Mm	1
12	5080020484-1	Buje De Ø13,1 X Ø31,5 X 12,5Mm	2
13	6020390308-4	Traba Nma - Tipo "R" De Ø4,5 X 80Mm (455)	1
14	5432060014-9	Tirador De 5/8" X 131Mm	1
15	5530180056-7	Soporte Oscilante Menor	1
16	6020250317-1	Resorte Helicoidal Ø23 X Ø31 X 88Mm	1
17	6020350204-7	Retenedor Ø25,00 X Ø47,00 X 10,00Mm	2
18	5018010016-1	Llanta De La Rueda De Goma	2
19	6020010812-7	Llanta Compactador Convexo 811/9 103-8	1
20	5080030028-0	Buje De La Rueda Conpactadora	1
21	6020350007-9	Rodamiento 6206(Skf-Nsk-Timken)	2
22	5204020047-9	Maza De La Rueda	2
23	6020310744-0	Tuerca Sextavada 5/16" 18F Unc Gr5 Ch.1/2" Alt.6,50Mm	10
24	6020010404-0	Arandela De Presión 5/16" Media Industrial	10
25	6020311017-3	Tornillo Cab.Sextavada 5/16" X 1.1/2" 18F Unc Gr2 Rt	5
26	6020312020-9	Tornillo Cab.Sextavada 5/16" X 3/4" 18F Unc1A Gr5 Rt	5

• Carrito Mayor de la Rueda de Profundidad Convexa C/Soporte Regulador

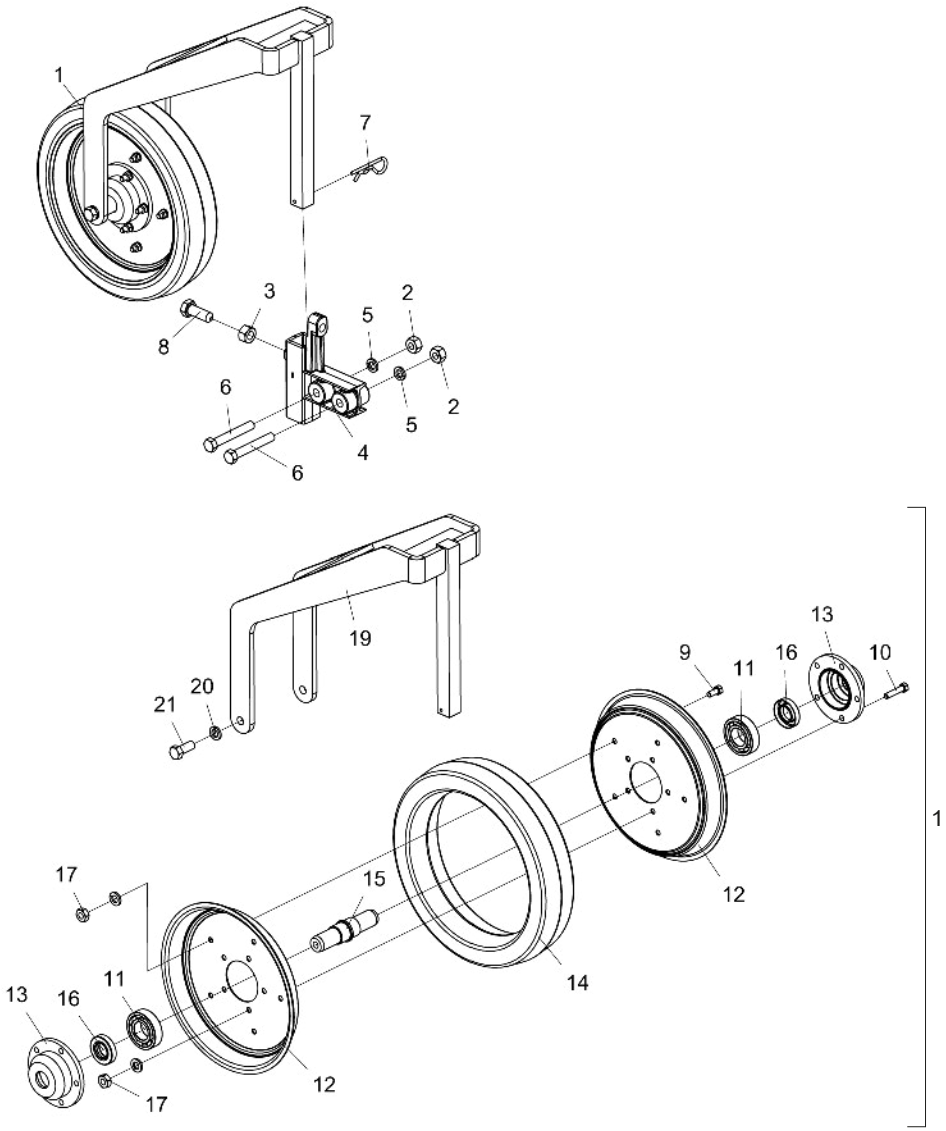

Item	Código	Descripción del producto	Todos
1	5498010136-6	Rueda De Apoyo Convexa	1
2	6020310754-7	Tuerca Sextavada 1/2" 12F W Gr5 Ch.7/8" Alt.12,00Mm	2
3	6020310765-2	Tuerca Sextavada 5/8" 11F Unc Gr5 Ch.15/16" Alt.14,00Mm	1
4	5530180106-7	Soporte Del Regulacion	1
5	6020010410-5	Arandela De Presión 1/2" Media Industrial	2
6	6020311065-3	Tornillo Cab.Sextavada 1/2" X 4" 12F W Gr5 Rp	2
7	6020390308-4	Traba Nma - Tipo "R" De Ø4,5 X 80Mm (455)	1
8	6020311069-6	Tornillo Cab.Sextavada 5/8" X 1.3/4" 11F Unc1A Gr5 Rt C/Ponta	1
9	6020312020-9	Tornillo Cab.Sextavada 5/16" X 3/4" 18F Unc1A Gr5 Rt	5
10	6020311017-3	Tornillo Cab.Sextavada 5/16" X 1.1/2" 18F Unc Gr2 Rt	5
11	6020350007-9	Rodamiento 6206(Skf-Nsk-Timken)	2
12	6020010823-2	Llanta De La Rueda De Goma Convexa	2
13	5204020047-9	Maza De La Rueda	2
14	6020010824-0	Llanta De Goma Compactador Convexo	1
15	5080030028-0	Buje De La Rueda Conpactadora	1
16	6020350204-7	Retenedor Ø25,00 X Ø47,00 X 10,00Mm	2
17	6020310744-0	Tuerca Sextavada 5/16" 18F Unc Gr5 Ch.1/2" Alt.6,50Mm	10
18	6020010404-0	Arandela De Presión 5/16" Media Industrial	10
19	5530012143-7	Soporte De La Rueda(Spd-E)	1
20	6020010410-5	Arandela De Presión 1/2" Media Industrial	2
21	6020310051-8	Tornillo Cab.Sextavada 1/2" X 1.1/4" 12F W Gr5 Rt	2

• Carrito de la Rueda Compactadora de Hierro

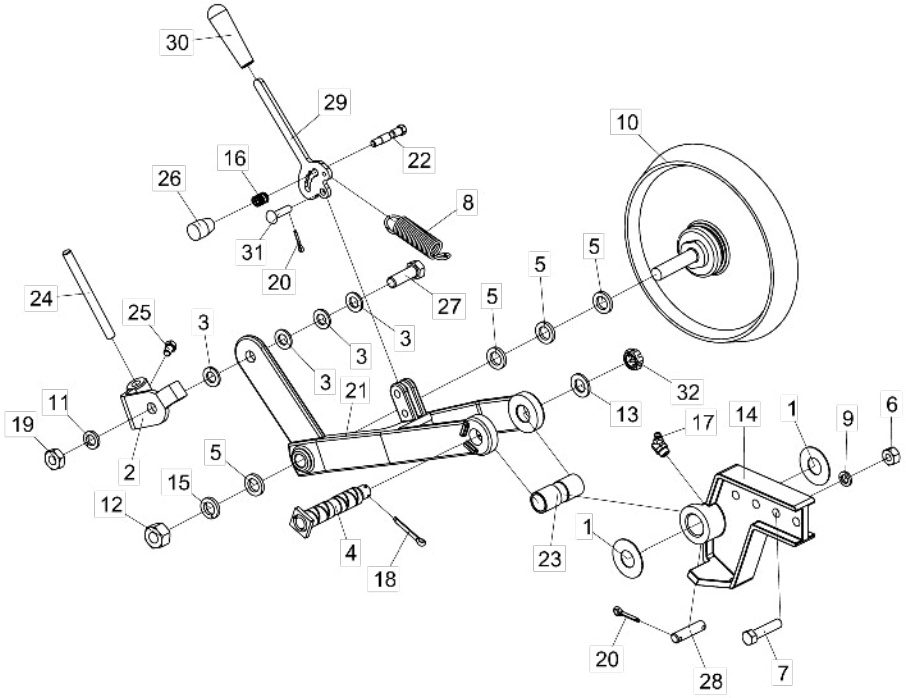

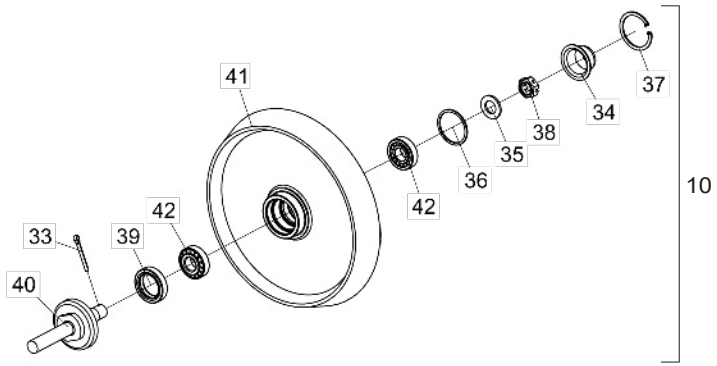

Item	Código	Descripción del producto	Todos	Derecha	Izquierda
1	5024010560-5	Arandela Lisa De Ø26 X Ø58 X 1,52Mm	2		
2	5530014462-3	Soporte Eje Limpiador Izquierdo		1	
2	5530014461-5	Soporte Eje Limpiador Derecho			1
3	5024010154-5	Arandela Lisa De Ø16 X Ø29 X 3,00Mm	4		
4	5432010372-2	Perno De Articulacion	1		
5	5024010302-5	Arandela Lisa De Ø20 X Ø32 X 4,75Mm	4		
6	6020310754-7	Tuerca Sextavada 1/2" 12F W Gr5 Ch.7/8" Alt.12,00Mm	2		
7	6020312060-8	Tornillo Cab.Sextavada 1/2" X 2.1/4" 12F W Gr5 Rp	2		
8	6020250658-8	Resorte Helicoidal Ø21,5 X Ø28,5 X 95Mm	1		
9	6020010410-5	Arandela De Presión 1/2" Media Industrial	2		
10	5498010049-1	Rueda Conpactadora De Hierro Completa	1		
11	6020010412-1	Arandela De Presión 5/8" Media Industrial	1		
12	6020310817-9	Tuerca Sextavada 3/4" 16F Unf Gr5 Ch.1.1/4" Alt.18,50Mm	1		
13	6020010513-6	Arandela Lisa De Ø20 X Ø35 X 3Mm	1		
14	5530014456-9	Soporte De Fijacion De La Rueda	1		
15	6020010414-8	Arandela De Presión 3/4" Media Industrial	1		
16	6020250577-8	Resorte Helicoidal Ø12,5 X Ø16,5 X 19Mm	1		
17	6020130110-9	Grasero 1/8"	1		
18	6020050101-5	Contraperno 1/8" X 1"	1		
19	6020310738-5	Tuerca Sextavada 5/8" 11F Unc Gr5 Ch.1.1/16" Alt.11,00Mm	1		
20	6020050099-0	Contraperno 1/8" X 3/4"	3		
21	5530014454-2	Soporte Derecho De La Rueda De Hierro		1	
21	5530014455-0	Soporte Izquierdo De La Rueda De Hierro			1
22	5420010078-9	Tornillo Cabeza Hexagonal Ø1/2" X 63Mm 16F Unc 1A R.3/8"	1		
23	5080011444-3	Buje Mayor De La Rueda Conpactadora De Ferro	1		
24	5352010053-5	Limpiador De 1530 X 2" X 4,75Mm	1		
25	6020311030-0	Tornillo Cab.Sextavada 3/8" X 5/8" 16F Unc1A Gr2 Rt	1		
26	6020430203-3	Manopla Pma 330 Rosca 3/8" X 16 Fios	1		
27	6020310180-8	Tornillo Cab.Sextavada 5/8" X 2" 11F Unc1A Gr5 Rp	1		
28	5432010373-0	Perno de Ø3/8"X 40mm	1		
29	5008010230-2	Palanca Regulaje De Presión	1		
30	6020050724-2	Cable De Goma	1		
31	6020311241-9	Perno Cab.Francesa Ø9,8 X 33Mm	1		
32	6020310797-0	Tuerca Sextavada 3/4" 16F Unf Gr5 Ch.1.1/16" Alt.13,00Mm	1		
33	6020050101-5	Contraperno 1/8" X 1"	1		
34	6020050641-6	Tapa De La Maza	1		
35	6020010513-6	Arandela Lisa De Ø20 X Ø35 X 3Mm	1		
36	6020010095-9	Anillo De Vedacción Ø47X Ø52X 2Mm	1		
37	6020010289-7	Anillo De Retencion I-55 G502-055-01 (Sin Refuerzo)	1		
38	6020310797-0	Tuerca Sextavada 3/4" 16F Unf Gr5 Ch.1.1/16" Alt.13,00Mm	1		
39	6020350268-3	Retenedor Ø36,00 X Ø52,00 X 11,00Mm	1		
40	5232010977-9	Eje Completo De La Rueda Compactadora De Hierro	1		
41	5288010049-1	Friso De La Rueda Conpactadora	1		
42	6020350087-7	Rodamiento 30204	2		

• Conjunto Mecânico de Transporte Lateral (Opcional) P/ 3000/4000/5000

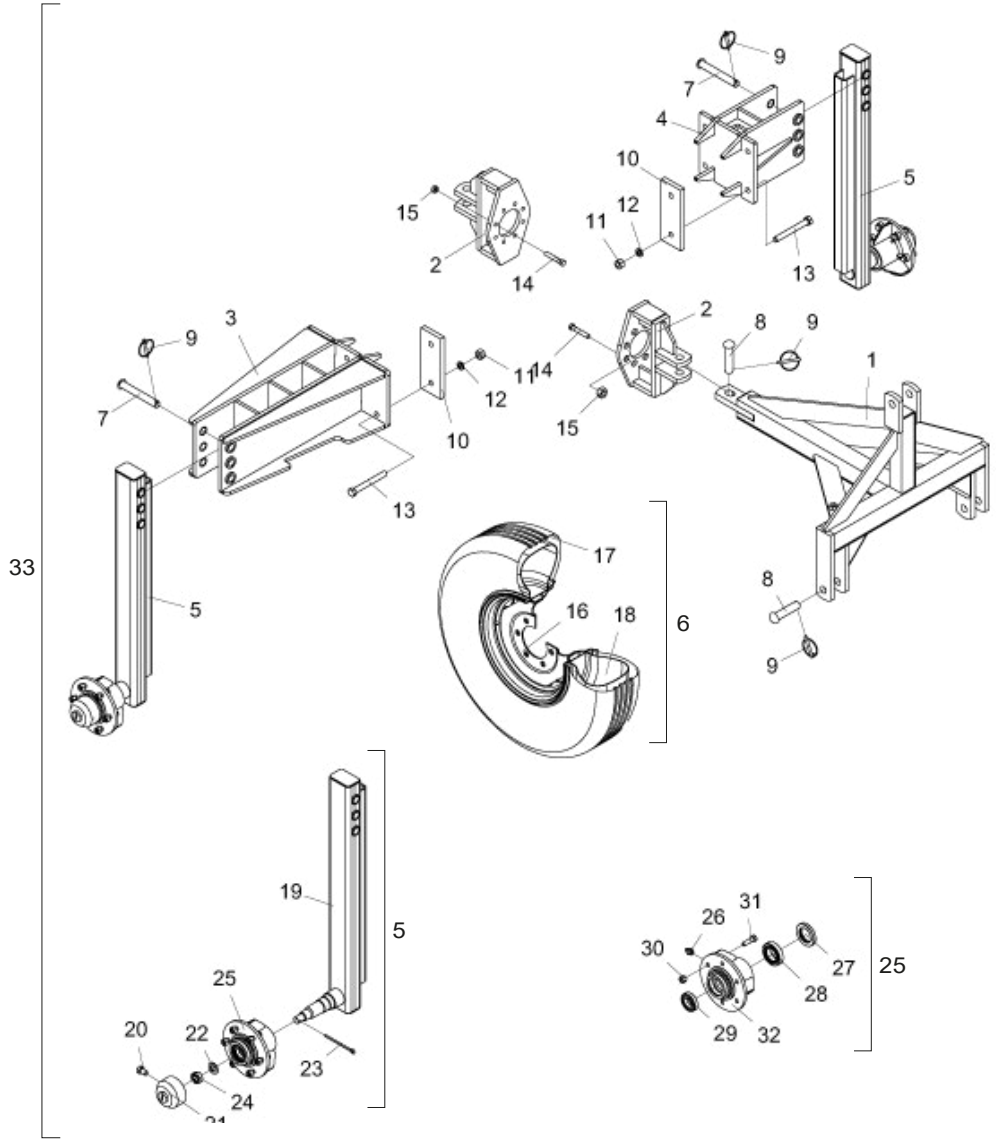

Item	Código	Descripción del producto	Todos
1	5084010143-3	Barra de Tiro P/Transporte Lateral	1
2	5252040039-7	Enganche Para Transporte	2
3	5530140062-3	Soporte Del Transporte Lateral Trasero	1
4	5530140055-0	Soporte Del Transporte Lateral Delantero	1
5	5326010315-2	Fleje Completa	2
6	5498100007-5	Rueda Completa De 900 X 18	2
7	6020310867-5	Perno Ø1" X 177mm	4
8	6020310661-3	Perno Ø1.1/8" X 113mm	4
9	6020390301-7	Traba C/Argola Ø5,75 X 50Mm	8
10	5136012156-2	Chapa De Fijación	5
11	6020310770-9	Tuerca Sextavada 3/4" 10F Unc Gr5 Ch.1.7/32" Alt.18,50Mm	10
12	6020010414-8	Arandela De Presión 3/4" Media Industrial	10
13	6020311124-2	Tornillo Cab.Sextavada 3/4" X 6.1/2" 10F Unc1A Gr5 Rp	10
14	6020310997-3	Tornillo Cab.Sextavada 9/16" X 3.1/4" 18F Unf1A Gr5 Rp(Recartilhado)(Fosfatizado)	16
15	6020310736-9	Tuerca Sextavada 9/16" 18F Unf Gr5 Ch.7/8" Alt.12,50Mm	16
16	6020350402-3	Llanta 5,5" X 16" 16.392	2
17	6020310408-4	Neumático 900 X 16 X 10 Telas	2
18	6020050362-0	Camara De Aire Pa 15/16	2
19	5326030057-8	Fleje Del Transporte Lateral	2
20	6020311020-3	Tornillo Cab.Sextavada 5/16" X 1/2" 18F Unc1A Gr2 Rt	2
21	5096020004-4	Tapa De La Maza De La Rueda	2
22	5024010039-5	Arandela Lisa De Ø26,2 X Ø44 X 4,75Mm(Zincado)	2
23	6020050102-3	Contraperno 1/8" X 2.1/2"	2
24	6020310800-4	Tuerca Sextavada 1" 14F Uns Gr5 Ch.1.1/2" Alt.22,00Mm	2
25	5204060025-6	Maza (Suelto)	2
26	6020130108-7	Grasero 1/8"	2
27	6020350224-1	Retenedor Ø55,00 X Ø90,00 X 12,50Mm	2
28	6020350056-7	Rodamiento 32210	2
29	6020350080-0	Rodamiento 30207	2
30	6020310816-0	Tuerca Sextavada Conica Doble De La Rueda 9/16" 18F Unf Gr5 Ch.7/8" Alt.19,00Mm	12
31	6020310998-1	Tornillo Cab.Sextavada 9/16" X 2" 18F Unf1A Gr5 Rp(Recartilhado)(Fosfatizado)	12
32	5204010063-6	Maza De La Rueda	2
33	KCJTRANLATSPD	Kit de Transporte Lateral Mecânico P/SPD 3000/4000/5000	1

IMPORTANTE: Para adquirir el juego de transporte completo (33), informe al equipo de ventas de la derivación 2000.

• Conjunto Semi-Hidráulico de Transporte Lateral (Opcional) P/ 4000/5000

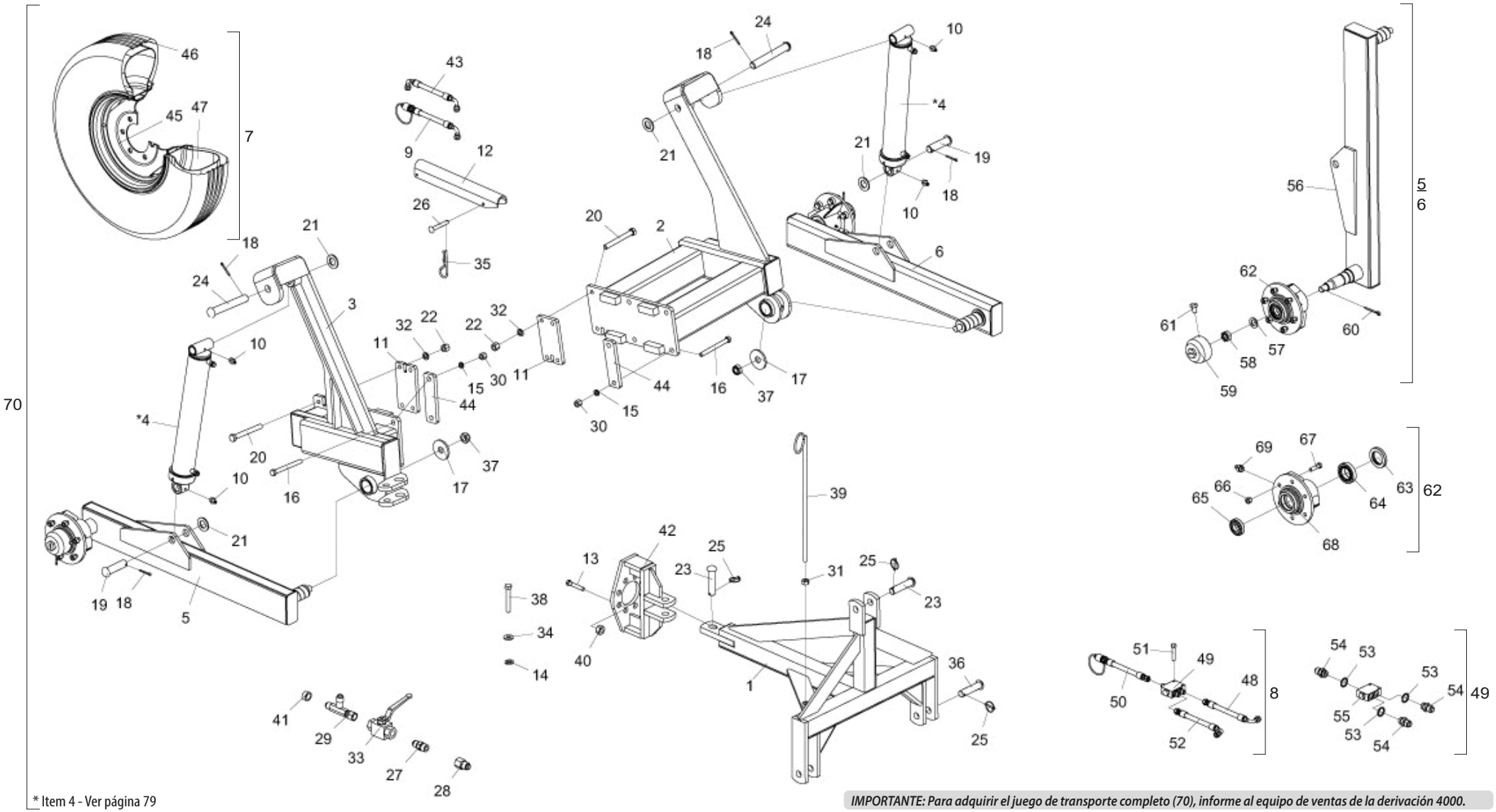

* Item 4 - Ver página 79

IMPORTANTE: Para adquirir el juego de transporte completo (70), informe al equipo de ventas de la derivación 4000.

• Tabla Conjunto Semi-Hidráulico de Transporte Lateral (Opcional) P/ 4000/5000

Item	Código	Descripción del producto	Todos
1	5084010143-3	Barra de Tiro P/Transporte Lateral	1
2	5530010732-9	Soporte Trasero De Articulacion	1
3	5530010731-0	Soporte Delantero De Articulacion	1
*4	6020055717-7	Cilindro Hidraulico "D.A" Ø1.5/8" X Ø3.1/4" X 490Mm(Curso) X 692Mm(Cerrado)	2
5	5530011612-3	Soporte Derecho De La Rueda	1
6	5530011611-5	Soporte Izquierdo De La Rueda	1
7	5498100007-5	Rueda Completa De 900 X 18	2
8	5528010581-2	Sistema Hidraulico Para Spd 4000/5000 (Transporte Lateral Con Rodado Hidraulico)	1
9	5372011144-2	Manguera Ø3/8" X 7200mm C/ 1TCG y 1Trf C/Enganche Rapido Macho	1
10	6020130108-7	Grasero 1/8"	6
11	5136010334-3	Chapa De 210 X 113,5 X 5/8"	2
12	5558010097-9	Traba Del Pistón Transporte Lateral Spd	2
13	6020310997-3	Tornillo Cab.Sextavada 9/16" X 3.1/4" 18F Unf1A Gr5 Rp(Recartilhado)(Fosfatizado)	8
14	6020010404-0	Arandela De Presión 5/16" Media Industrial	2
15	6020010412-1	Arandela De Presión 5/8" Media Industrial	8
16	6020310209-0	Tornillo Cab.Sextavada 5/8" X 6.1/2" 18F Unf1A Gr5 Rp	8
17	5024010121-9	Arandela Lisa De Ø28 X Ø87 X 8,00Mm(Zincado)	2
18	6020050116-3	Contraperno 1/4" X 2"	4
19	6020310639-7	Perno Ø30,53 X 106mm	2
20	6020310258-8	Tornillo Cab.Sextavada 3/4" X 6.1/2" 16F Unf1A Gr5 Rp	8
21	6020010453-9	Arandela Lisa M33 Ø34,00 X Ø60,00 X 5,00mm (Zincado Branco)(Din 125A)	4
22	6020310771-7	Tuerca Sextavada Dupla 3/4" 16F Unf Gr5 Ch.1.1/16" Alt.23,00Mm	8
23	6020310661-3	Perno Ø1.1/8" X 113mm	2
24	5432010075-8	Perno Cabeza Francesa Ø30,53 X 205Mm	2
25	6020390301-7	Traba C/Argola Ø5,75 X 50Mm	4
26	6020310421-1	Perno Cab.Francesa Ø9,8 X 61Mm	4
27	5412010099-0	Niple De R.1/2" Npt X R.3/4" Unf X 50Mm Con Hexagonal 7/8"	1
28	5412010104-0	Niple R.1/2"(G) X 3/4" Unf X 45Mm Con Hexagonal 1"	1
29	5412050018-2	Niple Tipo "T" Con Tuerca Giratoria Lateral R.3/4"Unf	1
30	6020310808-0	Tuerca Sextavada Dupla 5/8" 18F Unf Gr5 Ch.15/16" Alt.21,50Mm	8
31	6020310760-1	Tuerca Sextavada 5/8" 11F Unc Gr5 Ch.1.1/16" Alt.15,00Mm	1
32	6020010414-8	Arandela De Presión 3/4" Media Industrial	8
33	6020430194-0	Valvula De Esfera 1/2" Npt Stauff:Bbvm20080200M / Gemels 1111Ab-Ge2Ggt35011A000	1
34	5024010073-5	Arandela Lisa De Ø8,5 X Ø20 X 2,00Mm	2
35	6020390294-0	Traba Nma - Tipo "R" De Ø3,5 X 67Mm(Especial)	4
36	6020310660-5	Perno Cab.Francesa Ø28 X 105mm	2
37	6020310814-4	Tuerca Sextavada Autobloqueo C/Nylon 1" 14F Uns Gr5 Ch.1.1/2" Alt.20,00Mm	2
38	6020311026-2	Tornillo Cab.Sextavada 5/16" X 2.1/4" 18F Unc1A Gr2 Rp	2
39	5530060020-3	Soporte De La Manguera	1
40	6020310736-9	Tuerca Sextavada 9/16" 18F Unf Gr5 Ch.7/8" Alt.12,50Mm	8
41	5080020063-3	Buje De Ø14 X Ø3/4" X 9Mm	4
42	5252040039-7	Enganche Para Transporte	1
43	6020250797-5	Manguera Hidr. Alta Presión 3/8" X 3100Mm C/2Tcg (Sae 100R2 At - P.T.4800Psi)	1
44	5136011022-6	Chapa De Fijación De La Armacion.	4
45	6020350402-3	Llanta 5,5" X 16" 16.392	2

Item	Código	Descripción del producto	Todos
46	6020310408-4	Neumático 900 X 16 X 10 Telas	2
47	6020050362-0	Camara De Aire Pa 15/16	2
48	6020251013-5	Manguera Hidr. Alta Presión 3/8" X 900Mm C/1Tcg y 1Trg (Sae 100R2 At - P.T.4800Psi)	1
49	5224010106-8	Distribuidor De Aceite	1
50	5372011143-4	Manguera Ø3/8" X 7200mm C/ 1TRG y 1Trf C/Enganche Rapido Macho	1
51	6020310986-8	Tornillo Cab.Sextavada 5/16" X 1.3/4" 18F Unc1A Gr5 Rp	2
52	6020250918-8	Manguera Hidr. Alta Presión 3/8" X 3200Mm C/1Tcg 90º y 1Trg (Sae 100R2 At - P.T.4800Psi)	1
53	6020010022-3	Anillo O'Ring 2-114 N3006-90Nbr (15,54)	3
54	5412010035-4	Niple R.3/4" Unf X R.3/4" Unf X 38Mm Con Hexagonal 7/8"	3
55	6020430204-1	Valvula Divisora De Fluxo Hfb030731 - Hydraulic Designer	1
56	5530011609-3	Soporte Derecho De La Rueda	1
56	5530011610-7	Soporte Izquierdo De La Rueda	1
57	5024010039-5	Arandela Lisa De Ø26,2 X Ø44 X 4,75Mm(Zincado)	2
58	6020310800-4	Tuerca Sextavada 1" 14F Uns Gr5 Ch.1.1/2" Alt.22,00Mm	2
59	5096020004-4	Tapa De La Maza De La Rueda	2
60	6020050105-8	Contraperno 1/8" X 1.1/4"	2
61	6020311020-3	Tornillo Cab.Sextavada 5/16" X 1/2" 18F Unc1A Gr2 Rt	2
62	5204060025-6	Maza (Suelto)	2
63	6020350224-1	Retenedor Ø55,00 X Ø90,00 X 12,50Mm	2
64	6020350056-7	Rodamiento 32210	2
65	6020350080-0	Rodamiento 30207	2
66	6020310816-0	Tuerca Sextavada Conica Doble De La Rueda 9/16" 18F Unf Gr5 Ch.7/8" Alt.19,00Mm	12
67	6020310998-1	Tornillo Cab.Sextavada 9/16" X 2" 18F Unf1A Gr5 Rp(Recartilhado)(Fosfatizado)	12
68	5204010063-6	Maza De La Rueda	2
69	6020130108-7	Grasero 1/8"	2
70	KCJTRANLATSPD	Kit de Transporte Lateral Semi-Hidráulico P/SPD 4000/5000	1

• Cilindro del Transporte Lateral

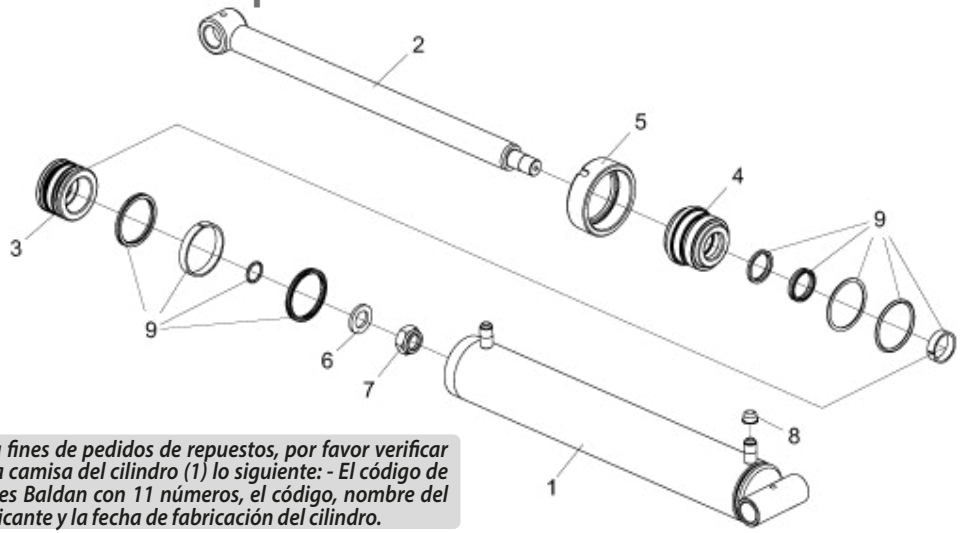

Para fines de pedidos de repuestos, por favor verificar en la camisa del cilindro (1) lo siguiente: - El código de partes Baldan con 11 números, el código, nombre del fabricante y la fecha de fabricación del cilindro.

Item	Código	Descripción del producto	Todos
1	5144010574-6	Camisa "CONJUNTO" de Ø82,55(3.1/4") x 632,5mm	1
2	5326010434-5	Vastago Ø41,22(1.5/8") x 595.5mm	1
3	5236010012-0	Embolo del Pistón 026,72 X 081,95 X 50Mm	1
4	5152010014-1	Conexión Ø41,10 X Ø90,5 X 66Mm	1
5	5456050003-6	Tuerca Ø3.3/4" - 12fpp	1
6	5024010323-8	Arandela Lisa De Ø27 X Ø44,5 X 4,75Mm	1
7	6020310814-4	Tuerca Sextavada Autobloqueo C/Nylon 1" 14F Uns Gr5 Ch.1.1/2" Alt.20,00Mm	1
8	6020390042-5	Tapa Plastica Bt-21(Bt 10.0021.0 Nt)	2
9	6020190066-5	Kit De Reparo Para Cilindros "D.A" 1.5/8" X 3.1/4"	1

• Calcomanias - Depósitos

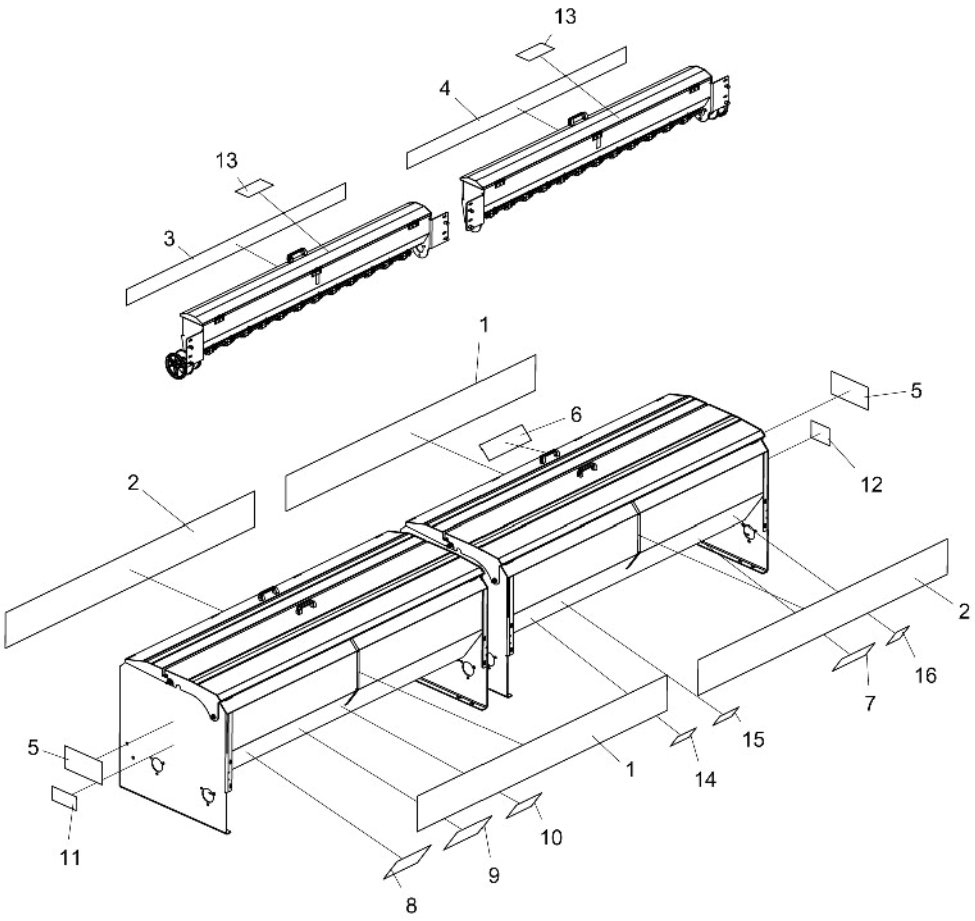

Ítem	Código	Descripción del producto	Todos	SPDE 3000	SPDE 4000	SPDE 5000
1	6020070533-8	Calcomania Spde-3000 Speed Box Baldan(220 X 2800Mm)		2		
1	6020070534-6	Calcomania Spde-4000 Speed Box(230 X 1630Mm)			2	
1	6020070535-4	Calcomania Spde-5000 Speed Box(225 X 1980Mm)				2
2	6020078800-4	Calcomania Baldan(220 X 1630mm)			2	
2	6020072262-3	Calcomania Baldan(220 X 1980mm)				2
3	6020070621-0	Calcomania Baldan Caja Semilla Fina Spde-4000(1380 X 85Mm)			1	
3	6020070868-0	Calcomania Baldan Caja Semilla Fina Spde-5000(1720 X 85Mm)				1
4	6020070875-2	Calcomania Spde-3000 Speed Box Baldan "Caja Semilla Fina"(85 X 2560Mm)		1		
4	6020070622-9	Calcomania Spde-4000 Speed Box "Caja Semilla Fina"(85 X 1395Mm)			1	
4	6020070869-8	Calcomania Spde-5000 Speed Box "Caja Semilla Fina"(85 X 1720Mm)				1
5	6020070790-0	Calcomania Logotipo Baldan(230 X 280Mm)	2			
6	5206010057-8	Calconania Tabla De Distribuicion De Semillas Spd/Sa/Sh/Sap(100 X 335Mm)	1			
7	5206010285-6	Calconania Sistema De Transmision Speed Box (125 X 265Mm)	1			
8	6020070792-6	Calcomania Tabela Distribuicao De Adubo Spd-E 20/31 Dentes Resorte Passo De 1"(180 X 270Mm)	1			
9	6020070791-8	Calcomania Tabela Distribuicao De Adubo Spd-E 31/20 Dentes Resorte Passo De 1"(180 X 270Mm)	1			
10	5206010304-6	Calconania Cambio De Aceite De La Caja Speed Box(135 X 200Mm)	1			
11	5206010311-9	Calconania Advertencia Del Marcador De Linea (180 X 100Mm)	1			
12	5206010309-7	Calconania Advertencia De La Plataforma (107 X 145Mm)	1			
13	5206010163-9	Calconania Tabla De Distribuicion De Semillas Finas (100 X 200Mm)	1			
14	5206010308-9	Calcomania Advertencia De Las Mangueras Hidraulicas (150 X 95Mm)	1			
15	5206010310-0	Calcomania Advertencia Del Disco (150 X 95Mm)	1			
16	5206010278-3	Calconania Limpieza De Los Depositos De Abono Y Semilla (105 X 130Mm)	1			

• Calcomanias - Depósitos

Item 1

Item 2

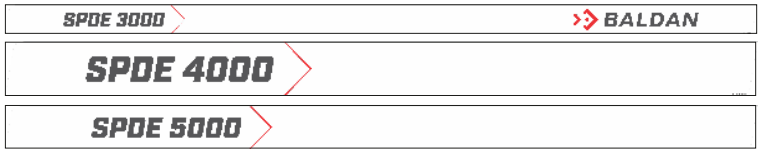

Item 3

Item 4

Item 5

Item 6

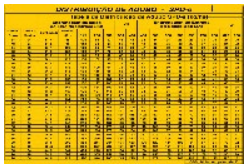
Item 7

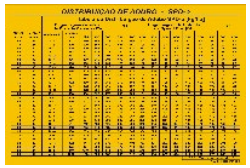
Item 8

Item 9

Item 10

Item 11

Item 12

Item 13

Item 14

Item 15

• Calcomanias - Chasís

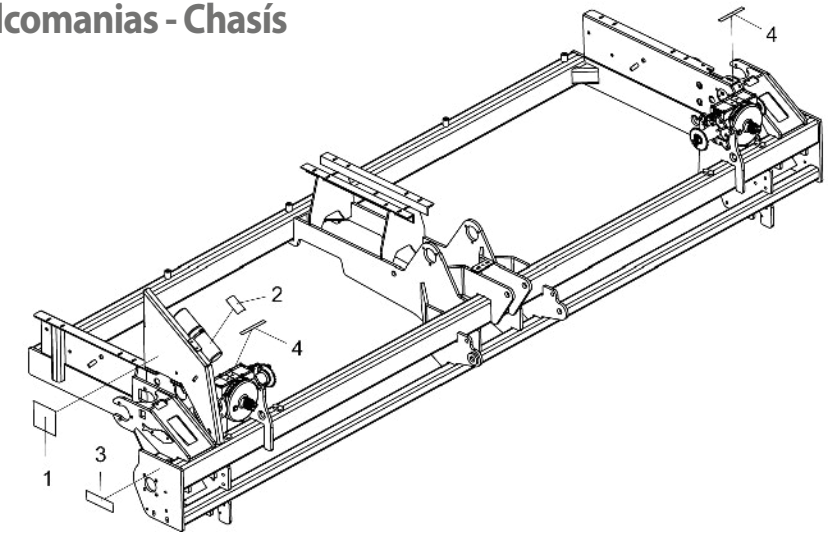

Item	Código	Descripción del producto	Todos
1	5206010307-0	Calconania Advertencia De La Engranaje Y Cadena (145 X 150Mm)	1
2	5206010221-0	Calconania Atencion Manual De Instrucciones (100 X 160Mm)	1
3	6020070886-8	Calcomania De Lubricar y Reapretar(58 X 195Mm)	1
4	6020070301-7	Calcomania Para Caja De Abono Speed Box	2

Item 1

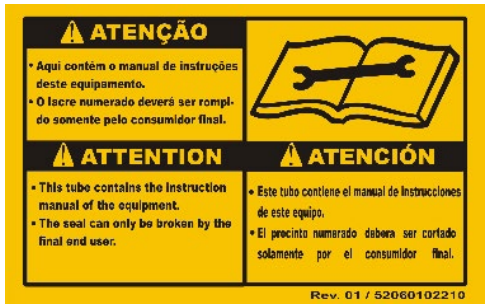

Item 2

Item 3

Item 4

BALDAN

Avenida Baldan, 1500
Nova Matão
15.993-900
Matão/SP - Brasil
sac@baldan.com.br
export@baldan.com.br

+55 16 3221 6500
baldan.com.br