Catalogo de Partes

SPDE-A

Sembradora Directa Especial Arrocera

BALDAN

Índice

Chasís 4
Tabla Chasís 5
Tabla Chasís 6
Sistema de Transmisión 7
Tabla Sistema de Transmisión 8
Tabla Sistema de Transmisión 9
Rodado Completo 10
Depósito SPDE-A Caja Plástica (FertiSystem) 11
Tabla Depósito SPDE-A Caja Plástica (FertiSystem) 12
Tabla Depósito SPDE-A Caja Plástica (FertiSystem) 13
Depósito SPDE-A Caja Plástica C/ Caja de Semilla Fina (FertiSystem) 14
Tabla Depósito SPDE-A Caja Plástica C/ Caja de Semilla Fina (FertiSystem) 15
Tabla Depósito SPDE-A Caja Plástica C/ Caja de Semilla Fina (FertiSystem) 16
Caja de Semilla Fina 17
Tabla Caja de Semilla Fina 18
Conjunto Dosador FertiSystem 19
Dosador de Semilla 20
Barra de Tiro de Enganche 21
Sistema Hidráulico C/Distriuidor para Doble Comando S/ Marcador de Línea 22
Sistema Hidráulico para SPDE-A C/ Marcador de Línea 23
Marcador de Línea Completo 24
Cilindro de Articulación de Línea Central 25
Cilindro Lateral de Articulación de Rueda 25
Cilindro del Marcador de Línea 26
Cilindro de Montaje de Transporte Lateral 26
Speed Box 27
Líneas de Siembra 28
Tablas Líneas de Siembra 29
Línea C/Disco de Corte Estri. C/Rueda Compactadora de Hierro Pesado C/Friso de 40 mm 30
Tabla Línea C/Disco de Corte Estri. C/Rueda Compac.de Hierro Pesado C/Friso de 40 mm 31
Tabla Línea C/Disco de Corte Estr. C/Rueda Compac. de Hierro Pesado C/Friso de 40 mm 32
Línea C/Disco Cortador y Rueda Compactadora "V" - Esp. 170mm (Standart) 33
Tabla Línea C/Disco Cortador y Rueda Compac. "V" - Esp. 170mm (Standart) 34
Tabla Línea C/Disco Cortador y Rueda Compac."V" - Esp. 170mm (Standart) 35
Línea Lateral C/ Disco Cortador y Rueda Compac. "V" - Esp. 170mm (Standart) 36
Tabla Línea Lateral C/ Disco Cortador y Rueda Compac. "V" - Esp. 170mm (Standart) 37
Tabla Línea Lateral C/ Disco Cortador y Rueda Compac."V" - Esp. 170mm (Standart) 38
Línea C/ Disco Cortador y Rueda Compactadora "V" - Esp. 250mm (Standart) 39
Tabla Línea C/ Disco Cortador y Rueda Compactadora "V" - Esp. 250mm (Standart) 40
Tabla Línea C/ Disco Cortador y Rueda Compactadora "V" - Esp. 250mm (Standart) 41
Línea Lateral C/ Disco Cortador y Rueda Compactadora "V" - Esp. 250mm (Standart) 42
Tabla Línea Lateral C/ Disco Cortador y Rueda Compactadora "V" - Esp. 250mm (Standart) 43
Tabla Línea Lateral C/ Disco Cortador y Rueda Compactadora "V" - Esp. 250mm (Standart) 44
Línea C/ Disco Cortador y Rueda Côncava de Profun.C/ Sop.Reg. (Friso 40mm) - Esp. 170mm 45
Tabla Línea C/ Disco Cortador y Rueda Cônc.de Profun. C/ Sop.Reg. (Friso 40mm) - Esp. 170mm 46
Tabla Línea C/ Disco Cortador y Rueda Cônc. de Profun. C/ Sop.Reg.(Friso 40mm) - Esp. 170mm 47
Línea Lateral C/ Disco Cortador y Rueda Cônc.de Profun.C/ Sop. Reg. (Friso 40mm) - Esp. 170mm 48
Tabla Línea Late.C/ Disco Cortador y Rueda Cônc. de Profun.C/ Sop.Reg. (Friso 40mm) - Esp. 170mm 49
Tabla Línea Late. C/ Disco Cortador y Rueda Cônc. de Profun.C/ Sop. Reg.(Friso 40mm) - Esp. 170mm 50
Línea C/ Rueda Compactadora de Hierro Pesada Esp. 170mm 51
Tabla Línea C/ Rueda Compactadora de Hierro Pesada Esp. 170mm 52
Tabla Línea C/ Rueda Compactadora de Hierro Pesada Esp. 170mm 53
Línea Lateral C/ Rueda Compactadora de Hierro Pesada Esp. 170mm 54
Tabla Línea Lateral C/ Rueda Compactadora de Hierro Pesada Esp. 170mm 55
Tabla Línea Lateral C/ Rueda Compactadora de Hierro Pesada Esp. 170mm 56
Línea C/ Disco Cortador Rayado y Rueda Compactadora de Hierro Pesada Esp. 250mm 57
Tabla Línea C/ Disco Cortador Rayado y Rueda Compactadora de Hierro Pesada Esp. 250mm 58
Tabla Línea C/ Disco Cortador Rayado y Rueda Compactadora de Hierro Pesada Esp. 250mm 59
Línea Lateral C/ Disco Cortador Rayado y Rueda Compactadora de Hierro Pesada Esp. 250mm 60
Tabla Línea Lateral C/ Disco Cortador Rayado y Rueda Compac. de Hierro Pesada Esp. 250mm 61
Tabla Línea Lateral C/ Disco Cortador Rayado y Rueda Compac.de Hierro Pesada Esp. 250mm 62
Linea C/Disco de Corte Estriado C/ Rueda Compactadora en "V" C/ Friso de 40mm 63
Tabla Linea C/Disco de Corte Estriado C/ Rueda Compactadora en "V" C/ Friso de 40mm 64
Tabla Linea C/Disco de Corte Estriado C/ Rueda Compactadora en "V" C/ Friso de 40mm 65
Línea C/ Rueda Compactadora en "V" C/ Friso de 40mm 66
Tabla Línea C/ Rueda Compactadora en "V" C/ Friso de 40mm 67
Carrito Completo de la Rueda Compactadora "V" 68
Carrito Mayor de la Rueda de Profundidad Côncava C/ Soporte del Regulador 69
Carrito de la Rueda Compactadora Completa de Hierro Pesada 70
Conjunto Transporte Lateral SPDE-A (Opcional) 71
Tabla Conjunto Transporte Lateral SPDE-A (Opcional) 72
Soporte del Balancero de Transporte Completo 73
Soporte Derecho/Izquierdo de la Rueda 74
Calcomanias 75-77

• Chasís

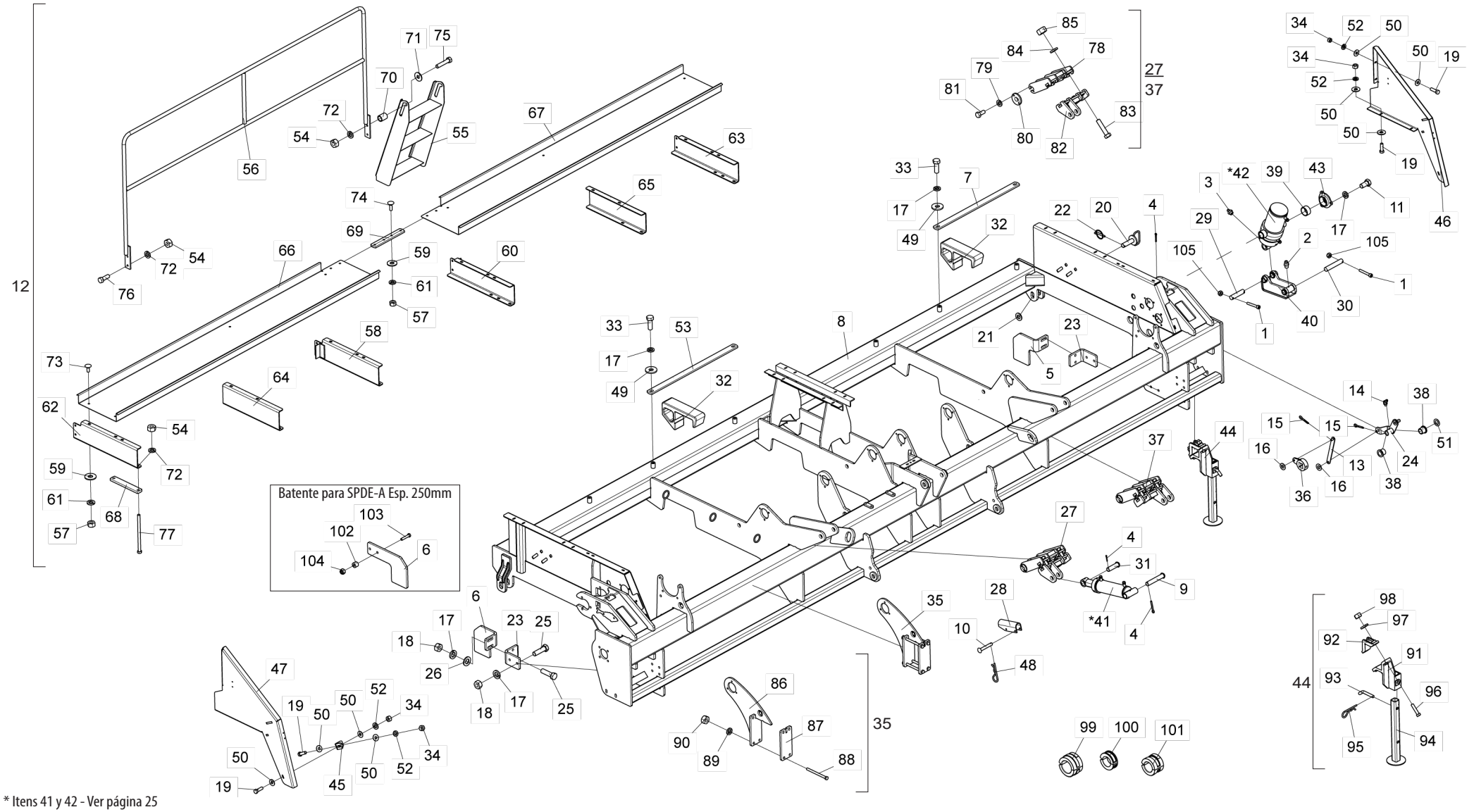

* Itens 41 y 42 - Ver página 25

• Tabla Chasís

Item	Código	Descripción del producto	Todos	Esp. 170mm	Esp. 250mm
1	6020310903-5	Parafuso Allen C/C M8X1,25X55mm CL 12,9RP	6		
2	6020130100-1	Grasero 1/4"	2		
3	6020130108-7	Grasero 1/8"	2		
4	6020050106-6	Contraperno 3/16" X 1.1/2"	6		
5	5048010053-8	Amortiguador Derecho De Las Líneas		1	
6	5048010054-6	Amortiguador Izquierdo De Las Líneas		1	
6	5048010092-9	Amortiguador de las Líneas			2
7	5040010750-2	Barra De 2" X 1/2" X 910Mm	2		
8	5404010446-4	Chasi Spde-A 7000	1		
9	5432120117-5	Perno Cabeza Francesa Ø30,53 X 165Mm	2		
10	6020310421-1	Perno Cab.Francesa Ø9,8 X 61Mm	4		
11	6020310433-5	Tornillo Cab.Sextavada 5/8" X 1.1/4" 18F Unf1A Gr5 Rt	12		
12	5440010878-4	Plataforma Completa Para Caja Plástica (Spdea-7000)	1		
13	5072011703-4	Brazo De Desarme De La Catraca	2		
14	6020130104-4	Grasero 1/4"	2		
15	6020050099-0	Contraperno 1/8" X 3/4"	4		
16	5024010162-6	Arandela Lisa De Ø13 X Ø26 X 2,00Mm	4		
17	6020010412-1	Arandela De Presión 5/8" Media Industrial		36	28
18	6020310760-1	Tuerca Sextavada 5/8" 11F Unc Gr5 Ch.1.1/16" Alt.15,00Mm		8	
19	6020310026-7	Tornillo Cab.Sextavada 3/8" X 1.1/4" 16F Unc1A Gr5 Rt	12		
20	5432010489-3	Perno Ø1.1/4" X 102Mm	2		
21	5024010249-5	Arandela Lisa De Ø32 X Ø60 X 6,30Mm(Zincado)	2		
22	6020390293-2	Traba C/Argola Ø5,75 X 40Mm	2		
23	5530015261-8	Soporte del Amortiguador de las Líneas		2	
24	5008010248-5	Palanca Izquierda de la Catraca	1		
24	5008010249-3	Palanca Derecha de la Catraca	1		
25	6020311075-0	Tornillo Cab.Sextavada 5/8" X 2.1/4" 11F Unc1A Gr5 Rp		8	
26	5024010154-5	Arandela Lisa De Ø16 X Ø29 X 3,00Mm		4	
27	5252010204-3	Enganche Derecho Completo Del Piston Con Buje		1	
27	5252010249-3	Enganche Derecho Completo Del Piston Con Buje			1
28	5558040007-7	Traba Del Pistón De 190Mm	2		
29	5432010177-0	Perno Liso De Ø1.1/4" X 119Mm	2		
30	5432010178-9	Perno Liso De Ø1.1/4" X 177,5Mm	2		
31	5432120090-0	Perno Cabeza Francesa Ø30,53 X 97Mm	2		
32	6010602569-2	Contrapeso	30		
33	6020310179-4	Tornillo Cab.Sextavada 5/8" X 1.3/4" 11F Unc1A Gr5 Rt	8		
34	6020310746-6	Tuerca Sextavada 3/8" 16F Unc Gr5 Ch.9/16" Alt.8,50Mm	12		
35	5530014527-1	Soporte De Apoyo Del Eje	2		
36	5072060004-5	Brazo Derecho Del Desarme De La Catraca	1		
36	5072060005-3	Brazo Izquierdo Del Desarme De La Catraca	1		
37	5252010205-1	Enganche Izquierdo Completo Del Piston Con Buje		1	
37	5252010250-7	Enganche Izquierdo Completo Del Piston Con Buje			1

Item	Código	Descripción del producto	Todos	Esp. 170mm	Esp. 250mm
38	5080010840-0	Buje De Ø22,5 X Ø38 X 28Mm	4		
39	5080010389-1	Buje De Bronze De La Flange	4		
40	5530015373-8	Soporte De Articulacion Del Balancin	2		
*41	6020055703-7	Cilindro Hidraulico "D.A" Ø1.5/8" X Ø3.1/4" X 200Mm(Curso) X 492Mm(Cerrado)	2		
*42	6020055907-2	Cilindro Hidraulico "D.A" Ø2" X Ø5" X 180Mm(Curso) X 184,6Mm(Cerrado)	2		
43	5284010041-3	Brida Del Soporte Del Piston	4		
44	5530030118-4	Soporte De Apoyo De 540Mm	2		
45	5136013871-6	Chapa de Fijación de la Protección	2		
46	5464010424-7	Protección Lateral Izquierda del Chasís	1		
47	5464010423-9	Protección Lateral Derecha del Chasís	1		
48	6020390308-4	Traba Nma - Tipo "R" De Ø4,5 X 80Mm (455)	4		
49	5024010298-3	Arandela Lisa De Ø17 X Ø44 X 4,75Mm(Zincada)	8		
50	5024010075-1	Arandela Lisa De Ø10,3 X Ø25 X 2,00Mm	32		
51	5024010137-5	Arandela Lisa De Ø23 X Ø38 X 2,00Mm	2		
52	6020010406-7	Arandela De Presión 3/8" Media Industrial	28		
53	5040010629-8	Barra De 2" X 1/2" X 960Mm	2		
54	6020310754-7	Tuerca Sextavada 1/2" 12F W Gr5 Ch.7/8" Alt.12,00Mm	20		
55	5259010022-6	Escalera De 3 Pasos	1		
56	5196010231-6	Pasamano De La Plataforma(Spde-A 7000)	2		
57	6020310746-6	Tuerca Sextavada 3/8" 16F Unc Gr5 Ch.9/16" Alt.8,50Mm	16		
58	5530014881-5	Soporte Central Derecho De La Plataforma Caja Plastica	1		
59	5024010075-1	Arandela Lisa De Ø10,3 X Ø25 X 2,00Mm	16		
60	5530014883-1	Soporte Central Izquierdo De La Plataforma Caja Plastica	1		
61	6020010406-7	Arandela De Presión 3/8" Media Industrial	16		
62	5530014882-3	Soporte Derecho de la Plataforma	1		
63	5530014884-0	Soporte Izquierdo de la Plataforma	1		
64	5530014887-4	Soporte Central Derecho De La Plataforma Caja Plastica	1		
65	5530014888-2	Soporte Central Izquierdo De La Plataforma Caja Plastica	1		
66	5136013740-0	Chapa Derecha de la Plataforma(Spde-A 7000)	1		
67	5136013741-8	Chapa Izquierda de la Plataforma(Spde-A 7000)	1		
68	5040010607-7	Barra De Fijación	6		
69	5136011940-1	Chapa De Fijación	1		
70	5080020100-1	Buje De Ø14 X Ø17,94 X 24Mm	2		
71	5024010068-9	Arandela Lisa De Ø13,3 X Ø35,5 X 3,00Mm	2		
72	6020010410-5	Arandela De Presión 1/2" Media Industrial	20		
73	6020311160-9	Tornillo Cab.Francesa 3/8" X 1" 16F Unc1A Gr2 Rt	12		
74	6020311090-4	Tornillo Cab.Francesa 3/8" X 1.1/4" 16F Unc1A Gr2 Rp	4		
75	6020312300-3	Tornillo Cab.Sextavada 1/2" X 2.1/2" 12F W Gr5 Rp	2		
76	6020312001-2	Tornillo Cab.Sextavada 1/2" X 1.1/2" 12F W Gr5 Rt	6		
77	6020310055-0	Tornillo Cab.Sextavada 1/2" X 8.1/2" 12F W Gr5 Rp	12		
78	5530015369-0	Soporte De Fijacion Del Varilla De La Resorte		2	
78	5530016656-2	Soporte Derecho de Fijación de la Varilla del Resorte			1

BALDAN

• Tabla Chasís

Item	Código	Descripción del producto	Todos	Esp. 170mm	Esp. 250mm
78	5530016657-0	Soporte Izquierdo de Fijación de la Varilla del Resorte			1
79	6020010404-0	Arandela De Presión 5/16" Media Industrial	16		
80	6020030715-4	Buje De Articulacion De La Varilla Del Resorte	8		
81	6020312020-9	Tornillo Cab.Sextavada 5/16" X 3/4" 18F Unc1A Gr5 Rt	16		
82	5530015367-3	Soporte Derecho Del Cilindro De La Linea - **Apoyo menor**		1	
82	5530015368-1	Soporte Izquierdo Del Cilindro De La Linea - **Apoyo menor**		1	
82	5530016654-6	Soporte Derecho Del Cilindro De La Linea - **Mayor soporte**			1
82	5530016655-4	Soporte Izquierdo Del Cilindro De La Linea - **Mayor soporte**			1
83	6020311098-0	Tornillo Cab.Sextavada 3/4" X 3.1/2" 10F Unc1A Gr5 Rp	8		
84	6020010414-8	Arandela De Presión 3/4" Media Industrial	8		
85	6020310770-9	Tuerca Sextavada 3/4" 10F Unc Gr5 Ch.1.7/32" Alt.18,50Mm	8		
86	5530014528-0	Soporte De Fijacion Del Eje	2		
87	5136013766-3	Chapa De 262 X 113,5 X 5/8"	2		
88	6020312508-1	Tornillo Cab.Sextavada 5/8" X 8" 11F Unc1A Gr5 Rp	8		
89	6020010412-1	Arandela De Presión 5/8" Media Industrial	8		
90	6020310760-1	Tuerca Sextavada 5/8" 11F Unc Gr5 Ch.1.1/16" Alt.15,00Mm	8		
91	6010601107-1	Soporte De Fijacion De Apoyo	2		
92	6010600770-8	Abrazadera	2		
93	5432020032-9	Perno "L" Ø3/4" X 94Mm Con Inclinacion 40G	2		
94	5530030115-0	Soporte De Apoyo De 540Mm	2		
95	6020390308-4	Traba Nma - Tipo "R" De Ø4,5 X 80Mm (455)	2		
96	6020311098-0	Tornillo Cab.Sextavada 3/4" X 3.1/2" 10F Unc1A Gr5 Rp	4		
97	6020010414-8	Arandela De Presión 3/4" Media Industrial	4		
98	6020310770-9	Tuerca Sextavada 3/4" 10F Unc Gr5 Ch.1.7/32" Alt.18,50Mm	4		
99	5348050012-8	Limitador Completo Ø51 X 49,5Mm	4		
100	5348050006-3	Limitador De 42 X 25Mm Completo	2		
101	5348050009-8	Limitador De 42 X 49.5Mm Completo	2		
102	5080011760-4	Buje de Fijación del Amortiguador			4
103	6020310186-7	Tornillo Cab.Sextavada M16 X 2,00 X 80Mm Cl8.8 Rp			4
104	6020317443-0	Tuerca Sextavada Autobloqueo C/Nylon M16 X 2,00 Ma Cl8 Ch.24Mm Alt.16,00Mm			4
105	6020317449-0	Tuerca hexagonal de nailon baja M8X1.25X MA CL8 CH.13mm H 8.00mm	6		

• Sistema de Transmisión

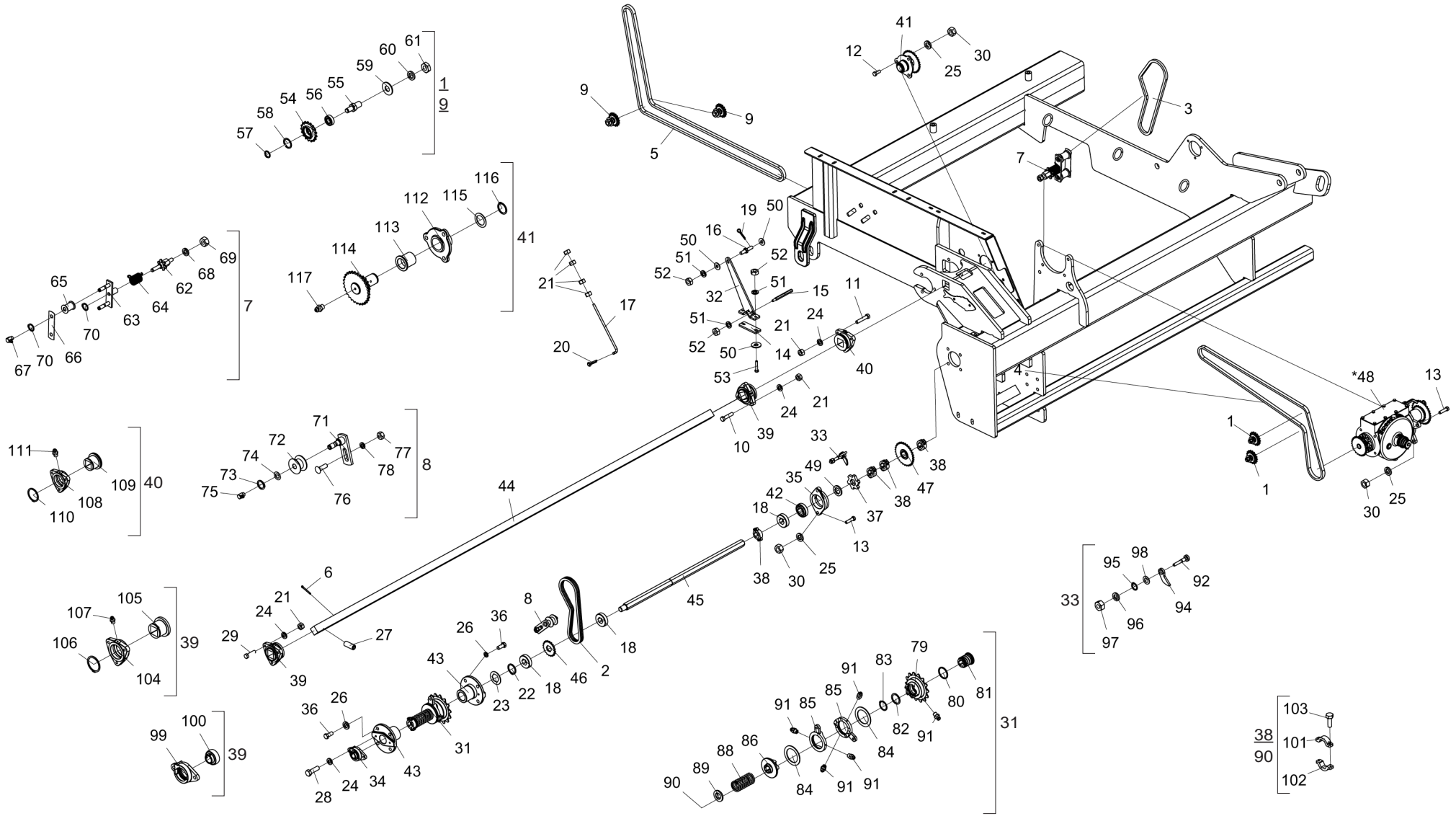

* Item 48 - Ver página 27

• Tabla Sistema de Transmisión

Item	Código	Descripción del producto	Todos
1	5268010807-2	Tensor Con Engranaje De 17 Dientes (Asa 40) R.1/2" Completa	4
2	6020050140-6	Cadena Asa 40 65 Eslabones + Enmienda	2
3	6020051042-1	Cadena Asa 40 89 Eslabones + Enmienda	2
4	6020055275-2	Cadena Asa 40 173 Eslabones + Enmienda	2
5	6020056009-7	Cadena Asa 40 248 Eslabones + Reducion	2
6	6020050116-3	Contraperno 1/4" X 2"	4
7	5268010221-0	Tensor Izquierdo Completo	1
7	5268010222-8	Tensor Derecho Completo	1
8	5268010141-8	Tensor De Cadena Completo	2
9	5268010808-0	Tensor Con Engranaje De 17 Dientes (Asa 40) R.3/4" Completo	4
10	6020311034-3	Tornillo Cab.Sextavada 3/8" X 1.3/4" 16F Unc1A Gr2 Rp	18
11	6020310296-0	Tornillo Cab.Sextavada 3/8" X 2" 16F Unc1A Gr5 Rp	6
12	6020310051-8	Tornillo Cab.Sextavada 1/2" X 1.1/4" 12F W Gr5 Rt	6
13	6020310049-6	Tornillo Cab.Sextavada 1/2" X 2" 12F W Gr5 Rp	10
14	5136016272-2	Chapa de Fijación del Soporte	2
15	5232011967-7	Eje Hexagonal 1/2" X 130Mm	2
16	5432010639-0	Perno Del Desarme De La Catraca	2
17	5484010151-0	Regulador De Lo Desarme De La Carraca	2
18	6020030091-5	Buje Con Agujero Hexagonal 1.1/4" De Ø70 X 20Mm	6
19	6020050099-0	Contraperno 1/8" X 3/4"	2
20	6020050104-0	Contraperno 3/16" X 1"	2
21	6020310746-6	Tuerca Sextavada 3/8" 16F Unc Gr5 Ch.9/16" Alt.8,50Mm	38
22	6020010264-1	Anillo De Retencion E-32 G501-032-01	2
23	5024010490-0	Arandela Con Agujeros Hexagonal De Ø32Mm	2
24	6020010406-7	Arandela De Presión 3/8" Media Industrial	22
25	6020010410-5	Arandela De Presión 1/2" Media Industrial	16
26	6020010412-1	Arandela De Presión 5/8" Media Industrial	8
27	6020310114-0	Tornillo Allen S/C 1/2" X 1.1/4" 12F W Cl12.9 Rt(Fosfatizado)	2
28	6020310026-7	Tornillo Cab.Sextavada 3/8" X 1.1/4" 16F Unc1A Gr5 Rt	4
29	6020311029-7	Tornillo Cab.Sextavada 3/8" X 1.1/2" 16F Unc1A Gr5 Rt	6
30	6020310756-3	Tuerca Sextavada 1/2" 12F W Gr5 Ch.3/4" Alt.11,00Mm	16
31	5132010021-0	Catraca Completa	1
31	5132010027-9	Catraca Derecha Completa	1
32	5530016239-7	Soporte de Fijación	2
33	5558010245-9	Traba Izquierda De La Cruzeta Completa	1
33	5558010246-7	Traba Derecha De La Cruzeta Completa	1
34	5368010422-7	Cojinete Auto Compensador Gy1100 Krrb De Ø1"	2
35	6020250419-4	Cojinete De Hierro Fund Tipo Flange Cjt-07 P/Grasero 1/8" 28F (Frm)	2
36	6020310434-3	Tornillo Cab.Sextavada 5/8" X 1.1/2" 18F Unf1A Gr5 Rt	16
37	5200010005-6	Cruceta	2

Item	Código	Descripción del producto	Todos
38	5460010007-9	Traba Del Eje Completa	8
39	5204010306-6	Maza Del Eje Completo	8
40	5204010405-4	Maza Del Eje Completo	2
41	5204010313-9	Maza Completo De La Transmision (Spd-E)	2
42	6020250116-0	Cojinete Auto Compensador F-110949	2
43	5284010040-5	Brida Del Soporte De La Rueda	4
44	5232011300-8	Eje De 1.1/2" X 2915,5Mm	1
44	5232011301-6	Eje De 1.1/2" X 2991,5Mm	1
45	5232010698-2	Eje Hexagonal 1.1/4" X 900Mm	2
46	5256010103-1	Engranaje De 20 Dientes	2
47	5256010056-6	Engranaje De 20/31 Dientes Completa Con Agujero Hexagonal 1.1/4"	2
*48	5092010609-6	Caja Derecha de Velocidad (Abono)	1
*48	5092010610-0	Caja Izquierda de Velocidad (Abono)	1
49	5024010406-4	Arandela Lisa Sextavada 32 X Ø55 X 6,30Mm	2
51	6020010394-0	Arandela De Presión M10 Media	8
52	6020310822-5	Tuerca Sextavada M10 X 1,50 Ma Cl8 Ch.17Mm Alt.8,00Mm	8
53	6020310269-3	Tornillo Cab.Sextavada M10 X 1,50 X 55Mm Cl8.8 Rt	4
54	5256010366-2	Engranaje De 17 Dientes Completa (Asa 40)	8
55	5232011562-0	Eje De Fijacion Del Tensor R.1/2"	4
55	5232011563-9	Eje De Fijacion Del Tensor Rosca 3/4"	4
56	6020350015-0	Rodamiento 6202 2Rs Ddu	8
57	6020010250-1	Anillo De Retencion E-15 G501-015-01	8
58	6020010284-6	Anillo De Retencion I-35 G502-035-01	8
59	5024010068-9	Arandela Lisa De Ø13,3 X Ø35,5 X 3,00Mm	4
59	5024010142-1	Arandela Lisa De Ø20,3 X Ø46,5 X 3,00Mm	4
60	6020010410-5	Arandela De Presión 1/2" Media Industrial	4
60	6020010414-8	Arandela De Presión 3/4" Media Industrial	4
61	6020310756-3	Tuerca Sextavada 1/2" 12F W Gr5 Ch.3/4" Alt.11,00Mm	4
61	6020310784-9	Tuerca Sextavada 3/4" 10F Unc Gr5 Ch.1.1/4" Alt.11,00Mm	2
62	5232010628-1	Eje Izquierdo Del Tensor	1
62	5232010629-0	Eje Derecho Del Tensor	1
63	5268010146-9	Tensor De Cadena Suelto	2
64	6020250218-3	Resorte Helicoidal Ø38 X Ø46 X 67Mm	1
64	6020250219-1	Resorte Helicoidal Ø38 X Ø46 X 67Mm	1
65	5506010014-3	Roldana Del Tensor	4
66	5136020627-4	Chapa Frontal Del Esticador	2
67	6020130112-5	Grasero 1/8"	4
68	6020010412-1	Arandela De Presión 5/8" Media Industrial	2
69	6020310760-1	Tuerca Sextavada 5/8" 11F Unc Gr5 Ch.1.1/16" Alt.15,00Mm	2
70	6020010252-8	Anillo De Retencion E-16 G501-016-01	6

• Tabla Sistema de Transmisión

Item	Código	Descripción del producto	Todos
71	5268010142-6	Tensor De Cadena Suelto	2
72	6020350849-5	Polea Del Tensor	2
73	6020010252-8	Anillo De Retencion E-16 G501-016-01	2
74	5024010059-0	Arandela Lisa De Ø16,5 X Ø29 X 1,21Mm	2
75	6020130112-5	Grasero 1/8"	2
76	6020311175-7	Tornillo Cab.Francesa 1/2" X 1.5/8" 12F W Gr2 Rt	2
77	6020310754-7	Tuerca Sextavada 1/2" 12F W Gr5 Ch.7/8" Alt.12,00Mm	2
78	6020010410-5	Arandela De Presión 1/2" Media Industrial	2
79	5256010267-4	Engranaje De 14 Y 6 Dientes De La Catraca Izquierda	1
79	5256010466-9	Engranaje 14 Y 6 Dientes De La Catraca Derecha	1
80	5024010541-9	Arandela Lisa De Ø55,5 X Ø63,5 X 3,00Mm	2
81	5080010935-0	Buje Sextavada De 1.1/4"	2
82	5024010544-3	Arandela Lisa De Ø47 X Ø59,2 X 2,00Mm	2
83	6020010272-2	Anillo De Retencion E-46 G501-046-01	2
84	5024010542-7	Arandela Lisa De Ø77 X Ø108 X 3,00Mm	4
85	5526010034-2	Separador De La Catraca	4
86	5256010268-2	Engranaje Interna De La Catraca Izquierda	1
86	5256010465-0	Engranaje Interna De La Catraca Derecha	1
88	6020250573-5	Resorte Da Catraca	2
89	5024010543-5	Arandela Lisa De Ø46,2 X Ø60 X 12,50Mm	2
90	5460010007-9	Traba Del Eje Completa	2
91	6020130100-1	Grasero 1/4"	10
92	5432010175-4	Perno De Traba Del Gatilho	2
94	5558050016-0	Traba De La Cruzeta	2
95	6020010252-8	Anillo De Retencion E-16 G501-016-01	2
96	6020010410-5	Arandela De Presión 1/2" Media Industrial	2
97	6020310754-7	Tuerca Sextavada 1/2" 12F W Gr5 Ch.7/8" Alt.12,00Mm	2
98	5024010059-0	Arandela Lisa De Ø16,5 X Ø29 X 1,21Mm	2
99	5368010499-5	Cojinete De Fijación	2
100	6020350081-8	Rodamiento Gy-1100 Krrb	2
101	5460010003-6	Traba Para Eje Hexagonal 1.1/4" Con Agujero Passante	10
102	5460010004-4	Traba Para Eje Hexagonal 1.1/4" Agujero Con Rosca	10
103	6020310016-0	Tornillo Cab.Sextavada 1/4" X 3/4" 20F Unc1A Gr5 Rt	20
104	5204060004-3	Maza Del Eje De Profundidad	8
105	5080010013-2	Buje Del Eje	8
106	6020011020-2	Anillo De Retencion E-65 (G-501-065-01)	8
107	6020130100-1	Grasero 1/4"	8
108	5204060004-3	Maza Del Eje De Profundidad	2
109	5080011046-4	Buje Del Eje	2
110	6020011020-2	Anillo De Retencion E-65 (G-501-065-01)	2
111	6020130100-1	Grasero 1/4"	2

Item	Código	Descripción del producto	Todos
112	5204010312-0	Maza De La Transmision	2
113	5080010555-0	Buje De Bronze	2
114	5256010114-7	Engranaje De 29/17 Dientes Completa	2
115	5024010374-2	Arandela Lisa De Ø36 X Ø52 X 1,50Mm(Inox)	2
116	6020010307-9	Anillo De Retencion E-36 G501-036	2
117	6020130100-1	Grasero 1/4"	2

BALDAN

• Rodado Completo

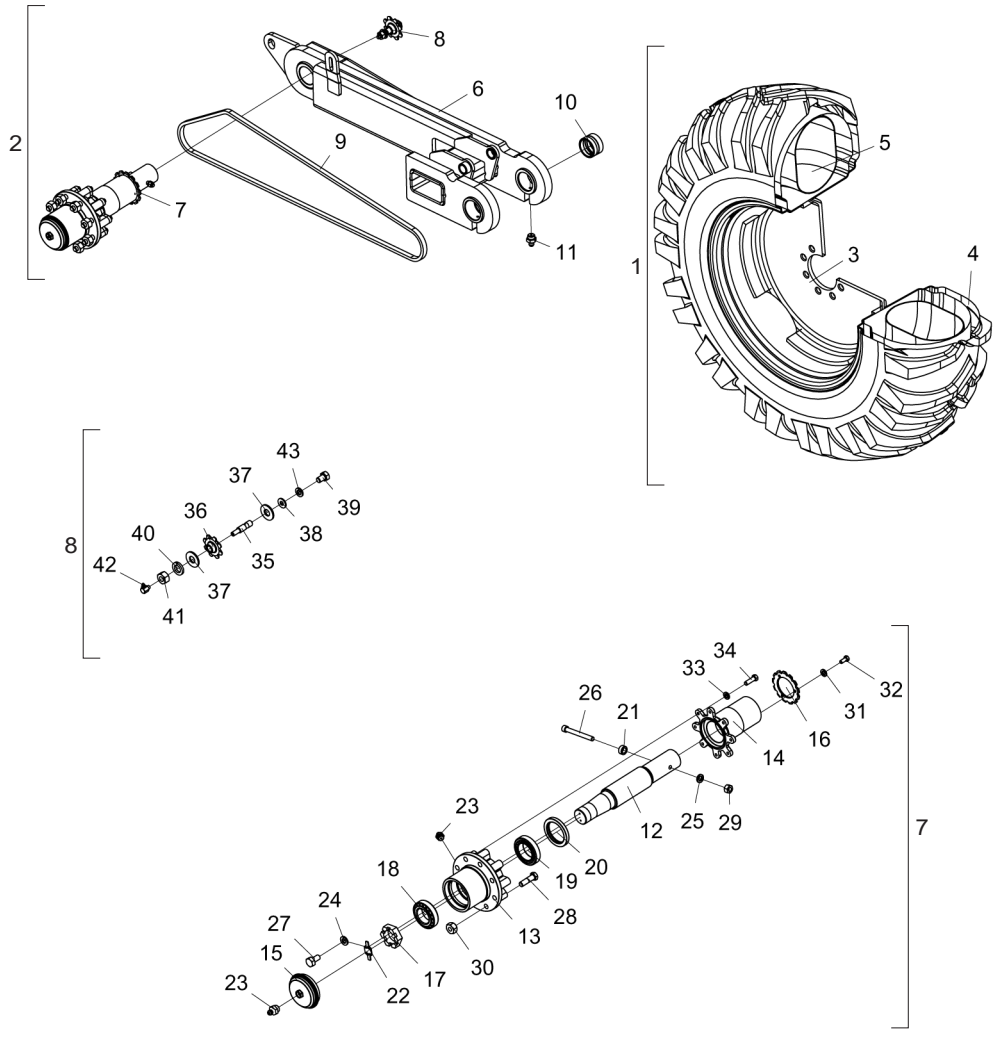

Item	Código	Descripción del producto	Todos
1	5498010160-9	Rueda Derecha Montada 18.4-32	1
1	5498010161-7	Rueda Izquierda Montada 18.4-32	1
2	5530014519-0	Soporte Derecho De Levante Completo(Spde-A 7000)	1
2	5530014521-2	Soporte Izquierdo De Levantamiento Completo (Spde-A 7000)	1
3	602035089-75	Rueda W 16,00" X 30" P/Neumático 18.4X30"	1
4	6020310379-7	Neumático R1 18.4-30(467 X 1552 12 Telas)	1
5	6020055249-3	Camara De Aire 18.4-30	1
6	5530014520-4	Soporte Derecho De Articulacion (Spde-A 7000)	1
6	5530014522-0	Soporte Izquierdo De Articulacion (Spde-A 7000)	1
7	5232012434-4	Eje De La Rueda	2
8	5268010203-1	Tensor De Cadena Completo	2
9	6020059361-0	Cadena 2050 De 89 Eslabones + Enmienda	2
10	5080010553-3	Buje De Bronce De La Flange	4
11	6020130108-7	Grasero 1/8"	4
12	5232011787-9	Eje De La Rueda	1
13	5204010470-4	Maza De La Rueda	1
14	5284010153-3	Brida De La Maza De La Rueda	1
15	5096010051-1	Tapa De La Maza	1
16	5256010260-7	Engranaje De 14 Dientes Con Agujero Central Ø86,3Mm	1
17	5456020010-5	Tuerca Castillo 2.1/2" 12F	1
18	6020350855-0	Rodamiento K-3982 / K-3920 (Primeira Línea)	1
19	6020350854-1	Rodamiento K-33287 / K-33462 (Primeira Línea)	1
20	6020350280-2	Retenedor Ø87,30 X Ø120,80 X 14,30Mm	1
21	5080020168-0	Buje De Ø13,49 X Ø7/8" X 10Mm	1
22	5558010080-4	Traba De La Tuerca(Mayor)	1
23	6020130108-7	Grasero 1/8"	2
24	6020010402-4	Arandela De Presión 1/4" Media Industrial	2
25	6020010410-5	Arandela De Presión 1/2" Media Industrial	1
26	6020310116-6	Tornillo Allen C/C 1/2" X 4.1/2" 12F W Cl12.9 Rp(Fosfatizado)	1
27	6020311000-9	Tornillo Cab.Sextavada 1/4" X 1/2" 20F Unc1A Gr5 Rt	2
28	6020311106-4	Tornillo Cab.Sextavada 3/4" X 2.3/4" 16F Unf1A Gr5 Rp(Recartilhado)(Fosfatizado)	8
29	6020310756-3	Tuerca Sextavada 1/2" 12F W Gr5 Ch.3/4" Alt.11,00Mm	1
30	6020310803-9	Tuerca Sextavada Conica De La Rueda 3/4" 16F Unf Gr5 Ch.1.1/2" Alt.22,00Mm	8
31	6020010404-0	Arandela De Presión 5/16" Media Industrial	3
32	6020312020-9	Tornillo Cab.Sextavada 5/16" X 3/4" 18F Unc1A Gr5 Rt	3
33	6020010406-7	Arandela De Presión 3/8" Media Industrial	8
34	6020310026-7	Tornillo Cab.Sextavada 3/8" X 1.1/4" 16F Unc1A Gr5 Rt	8
35	5232010475-0	Eje Del Tensor Con Canal E Hueco	1
36	5256010084-1	Engranaje De 8 Dientes Con Bronce	1
37	5024010239-8	Arandela Lisa De Ø16,5 X Ø37 X 3,00Mm	2
38	5024010073-5	Arandela Lisa De Ø8,5 X Ø20 X 2,00Mm	1
39	6020311020-3	Tornillo Cab.Sextavada 5/16" X 1/2" 18F Unc1A Gr2 Rt	1
40	6020010412-1	Arandela De Presión 5/8" Media Industrial	1
41	6020310760-1	Tuerca Sextavada 5/8" 11F Unc Gr5 Ch.1.1/16" Alt.15,00Mm	1
42	6020130106-0	Grasero 1/4"	1
43	6020010404-0	Arandela De Presión 5/16" Media Industrial	1

• Depósito SPDE-A Caja Plástica (FertiSystem)

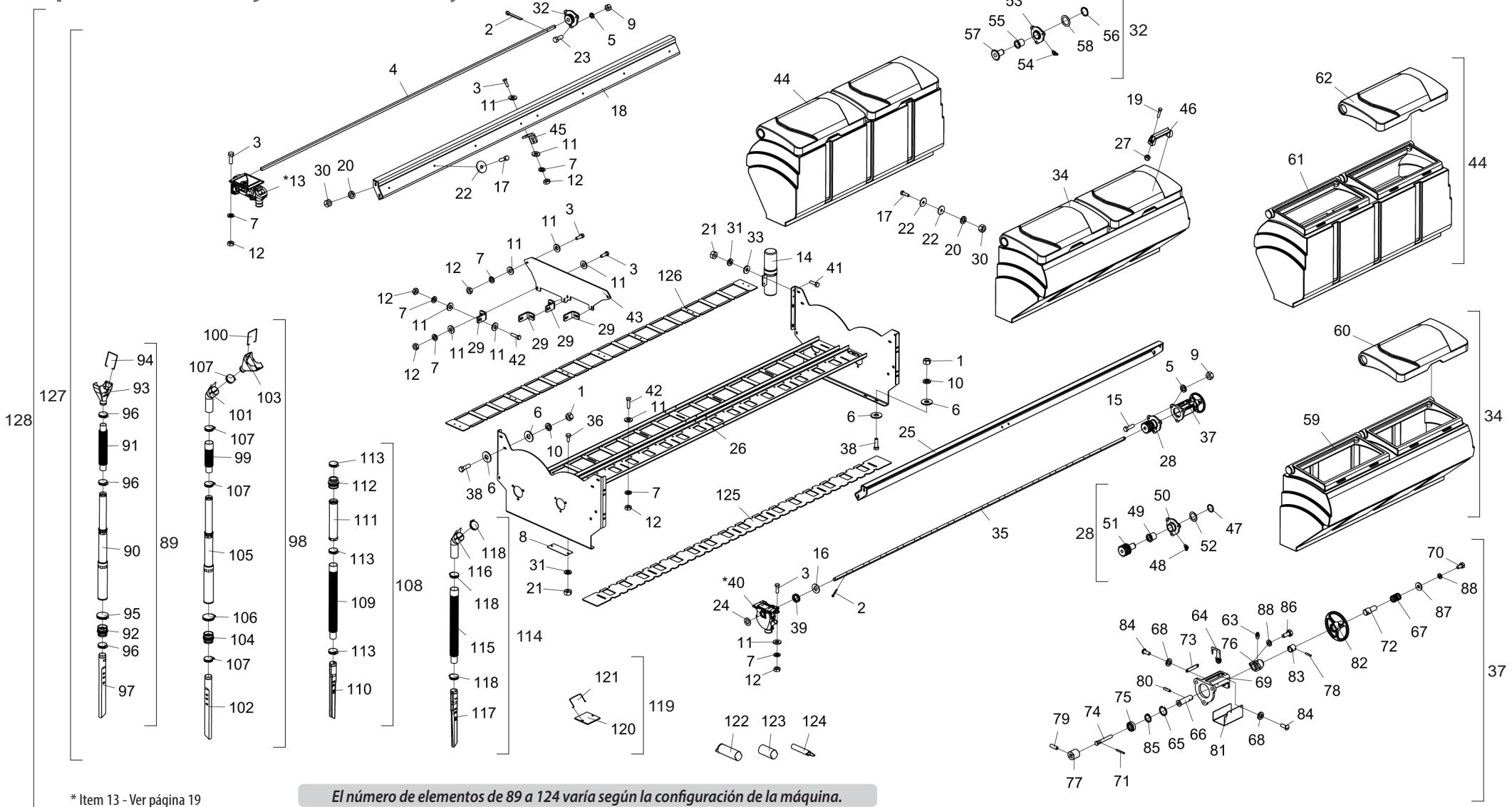

* Item 13 - Ver página 19

* Item 40 - Ver página 20

El número de elementos de 89 a 124 varía según la configuración de la máquina.

El depósito de fertilizante y semilla completa (128) consta de todas las partes enumeradas anteriormente. Sin embargo, cuando se vendan completos, los artículos 89 a 124 no lo acompañarán.

• Tabla Depósito SPDE-A Caja Plástica (FertiSystem)

Item	Código	Descripción del producto	Todos
1	6020310746-6	Tuerca Sextavada 3/8" 16F Unc Gr5 Ch.9/16" Alt.8,50Mm	32
2	6020050101-5	Contraperno 1/8" X 1"	68
3	6020310883-7	Tornillo Cab.Sextavada Inox 5/16" X 1" 18F Unc2A Rt	212
4	5232011292-3	Eje Del Abono C.5/8" X 2860Mm - Spde-A 7000	2
5	6020010435-0	Arandela De Presion Inox 1/2" Media	12
6	5024010075-1	Arandela Lisa De Ø10,3 X Ø25 X 2,00Mm	64
7	6020010434-2	Arandela De Presion Inox 5/16" Media	328
8	5538010600-0	Tapa De 44 X 119 X 1,21Mm	4
9	6020310754-7	Tuerca Sextavada 1/2" 12F W Gr5 Ch.7/8" Alt.12,00Mm	12
10	6020010406-7	Arandela De Presión 3/8" Media Industrial	32
11	6020010431-8	Arandela Lisa Inox De Ø8,5 X Ø18 X 1,8Mm	224
12	6020310767-9	Tuerca Sextavada De Latao 5/16" 18F Unc Ch.1/2" Alt.6,50Mm	328
*13	6020051126-6	Conjunto Dosador Fertisystem Auto-Lub Ap/2D Ng Me(Fertisystem 11110000)	32
14	6020050642-4	Contentor Para Manual De Instrucciones	1
15	6020310896-9	Tornillo Cab.Sextavada Inox 1/2" X 1.3/4" 12F W Rt	6
16	5024010083-2	Arandela Lisa De Cuad X Ø43 X 3,00Mm	32
17	6020310892-6	Tornillo Cab.Sextavada Inox 3/8" X 1.1/4" 16F Unc2A Rt	56
18	5530014868-8	Soporte Do Berco Do Abono Caja Plastica	2
19	6020310894-2	Tornillo Cab.Sextavada Inox 5/16" X 1.1/2" 18F Unc2A Rt	32
20	6020010436-9	Arandela De Presion Inox 3/8" Media	56
21	6020310766-0	Tuerca Sextavada De Latao 1/4" 20F Unc Ch.7/16" Alt.5,50Mm	10
22	5024010428-5	Arandela Lisa Inox De Ø10,50 X Ø40 X 2,50Mm	80
23	6020310885-3	Tornillo Cab.Sextavada Inox 1/2" X 1.1/4" 12F W Rt	6
24	5024010368-8	Arandela Lisa De Agujero Q17 X Ø36 X 2,50Mm	32
25	5530014869-6	Soporte Do Berco Da Semilla Caja Plastica	2
26	5530015934-5	Soporte De La Caja Plastica (Spdea 7000)	2
27	6020310813-6	Tuerca Sextavada Autobloqueo C/Nylon 5/16" 18F Unc Gr5 Ch.1/2" Alt.9,00Mm	32
28	5204010383-0	Maza Del Eje De La Semilla Completo	2
29	5136015121-6	Chapa De Fijación Mayor	8
30	6020310768-7	Tuerca Sextavada De Latao 3/8" 16F Unc Ch.9/16" Alt.8,50Mm	56
31	6020010402-4	Arandela De Presión 1/4" Media Industrial	10
32	5204010311-2	Maza Del Eje Del Abono Completo	2
33	5024010161-8	Arandela Lisa De Ø7 X Ø18 X 2,00Mm	2
34	6020071648-8	Deposito De Semilla Plastico C/Tapa(3000)	4
35	5232011849-2	Eje Derecho De La Semilla 2830Mm	1
35	5232011850-6	Eje Izquierdo De La Semilla 2830Mm	1
36	6020311001-7	Tornillo Cab.Sextavada 1/4" X 5/8" 20F Unc1A Gr5 Rt	8
37	5484010158-7	Regulador De Semilla Derecho Completo	1
37	5484010159-5	Regulador De Semilla Izquierda Completo	1
38	6020310026-7	Tornillo Cab.Sextavada 3/8" X 1.1/4" 16F Unc1A Gr5 Rt	32

Item	Código	Descripción del producto	Todos
39	6020250252-3	Resorte Helicoidal Ø23 X Ø28 X 24Mm	32
*40	6020072084-1	Dosador Neumáticomatico(Nardi-88002843)	32
41	6020311004-1	Tornillo Cab.Sextavada 1/4" X 7/8" 20F Unc1A Gr5 Rt	2
42	6020310884-5	Tornillo Cab.Sextavada Inox 5/16" X 1.1/4" 18F Unc2A Rt	56
43	5136015122-4	Chapa Central Del Deposito	2
44	6020071646-1	Deposito De Adubo Plastico C/Tapa(3000)	4
45	5136015120-8	Chapa De Fijación Menor	4
46	6020010922-0	Correa De Nylon Pmc 594 - 132 X 32 Mm	16
47	6020010307-9	Anillo De Retencion E-36 G501-036	2
48	6020130104-4	Grasero 1/4"	2
49	5080010552-5	Buje De Bronze	2
50	5204010384-8	Maza Del Eje De La Semilla	2
51	5256010101-5	Engranaje Triple De La Transmision 17 Dientes	2
52	5024010374-2	Arandela Lisa De Ø36 X Ø52 X 1,50Mm(Inox)	2
53	5204010310-4	Maza Del Eje Del Abono	2
54	6020130104-4	Grasero 1/4"	2
55	5080010548-7	Buje De Bronze	2
56	6020010307-9	Anillo De Retencion E-36 G501-036	2
57	5256010109-0	Engranaje De 17 Dientes	2
58	5024010374-2	Arandela Lisa De Ø36 X Ø52 X 1,50Mm(Inox)	2
59	6020055340-6	Caja Plastica P/Semilla Inteirica 3000 S/Tapa(Rojo Ral-3020)	4
60	6020390929-5	Tapa Plastica Da Caja De Adubo E Semilla 3000	4
61	6020055338-4	Caja Plastica P/Abono Inteirica 3000 S/Tapa	4
62	6020390929-5	Tapa Plastica Da Caja De Adubo E Semilla 3000	4
63	6020130100-1	Grasero 1/4"	2
64	5530015670-2	Soporte Da Seta De Regulación	2
65	6020011054-7	Anillo De Retencion I-032 G-502-032-01	2
66	5232011662-7	Eje Del Regulador De La Semilla	2
67	6020250577-8	Resorte Helicoidal Ø12,5 X Ø16,5 X 19Mm	2
68	6020010400-8	Arandela De Presión 3/16" Media Industrial	4
69	5530015695-8	Soporte De Fijacion Del Regulacion	2
70	6020311000-9	Tornillo Cab.Sextavada 1/4" X 1/2" 20F Unc1A Gr5 Rt	2
71	6020310470-0	Perno Elastico Pesado Ø3 X 24Mm (Seeger Reno 701.062)	2
72	5232011663-5	Eje Del Resorte	2
73	5136015357-0	Chapa De Regulaje De 50 A 0Mm	2
74	5232011655-4	Eje Del Regulador De Semilla	2
75	6020350887-8	Rodamiento Rigido De Esfera 6002 Zz	2
76	5530015696-6	Soporte De Fijacion Del Volante	2
77	5080011452-4	Buje Del Regulador De Semilla	2
78	6020310502-1	Perno Elastico Pesado Ø5 X 24Mm (Seeger Reno 701.136)	2

• Tabla Depósito SPDE-A Caja Plástica (FertiSystem)

Item	Código	Descripción del producto	Todos
79	6020312003-9	Tornillo Allen S/C 5/16" X 1" 18F Unc1A Cl12.9 Rt(Fosfatizado)	2
80	6020312084-5	Perno Elastico Pesado Ø5 X 18Mm (Seeger Reno 701.133)	4
81	5464010385-2	Proteccion De Lo Regulador De Semilla	1
81	5464010386-0	Proteccion Izquierda Del Regulador De Semilla	1
82	5484010160-9	Regulador De La Caja De Semilla	2
83	5080011496-6	Buje De Apoyo	2
84	6020310119-0	Tornillo Cab.Redonda Fenda 3/16" X 1/2" 24F Unc1A Gr5 Rt	8
85	6020010250-1	Anillo De Retencion E-15 G501-015-01	2
86	6020311001-7	Tornillo Cab.Sextavada 1/4" X 5/8" 20F Unc1A Gr5 Rt	4
87	5024010161-8	Arandela Lisa De Ø7 X Ø18 X 2,00Mm	2
88	6020010402-4	Arandela De Presión 1/4" Media Industrial	6
89	5150010103-6	Conductor Telescopico de la Semilla Completo(Spde-A)	1
90	6020050666-1	Conductor Telescopico (Ref.260 200 05)	1
91	6020250028-8	Manguera De Ø38 X Ø38 X 340Mm (Manguera 119)	1
92	6020390844-2	Uniao De Caucho Ø41 X Ø54 X 62Mm	1
93	6020190010-0	Salida De Abono Ju-02 (N. 3823)	1
94	6020390309-2	Traba De 100 X 84 X 03Mm (2557)	1
95	6020010711-2	Abrazadera Sin Fin 57-76 Fita 13/14Mm	1
96	6020010706-6	Abrazadera De Ø44 X Ø57 X 14.5Mm Rosca Sin Fin Acero Al Carbon	3
97	6020030671-9	Boquilla Distribuidora De 470Mm	1
98	5150010037-4	Conductor Telescopico de la Semilla Con Extensor Completo(Spd-E)	1
99	6020250483-6	Manguera De Ø38 X Ø50,8 X 220Mm	1
100	6020390309-2	Traba De 100 X 84 X 03Mm (2557)	1
101	5272010014-2	Extension De La Manguera Para Abono/Semilla	1
102	6020030671-9	Boquilla Distribuidora De 470Mm	1
103	6020190010-0	Salida De Abono Ju-02 (N. 3823)	1
104	6020390844-2	Uniao De Caucho Ø41 X Ø54 X 62Mm	1
105	6020050666-1	Conductor Telescopico (Ref.260 200 05)	1
106	6020010711-2	Abrazadera Sin Fin 57-76 Fita 13/14Mm	1
107	6020010706-6	Abrazadera De Ø44 X Ø57 X 14.5Mm Rosca Sin Fin Acero Al Carbon	4
108	5150010102-8	Condutor De Abono Completo(Spde-A)	1
109	6020250054-7	Manguera De Ø38 X Ø50,8 X 555Mm (Manguera 147)	1
110	6020030672-7	Boquilla Distribuidora De 425Mm	1
111	6020390043-3	Terceiro Estagio Da Manguera Telescopica Transparente	1
112	6020390844-2	Unión De Caucho Ø41 X Ø54 X 62Mm	1
113	6020010706-6	Abrazadera De Ø44 X Ø57 X 14.5Mm Rosca Sin Fin Acero Al Carbon	3
114	5150010044-7	Condutor Flexivel De Abono Con Extensor Completo(Spde/Spdet)	1
115	6020250054-7	Manguera De Ø38 X Ø50,8 X 555Mm (Manguera 147)	1
116	5272010010-0	Extension De La Manguera De Semilla	1
117	6020030672-7	Boquilla Distribuidora De 425Mm	1

Item	Código	Descripción del producto	Todos
118	6020010706-6	Abrazadera De Ø44 X Ø57 X 14.5Mm Rosca Sin Fin Acero Al Carbon	3
119	5538010244-6	Tapa Mayor Completa De La Canaleta(Cx Plastica)	1
120	6020390101-4	Tapa Do Condutor De Adubo	1
121	6020010924-7	Correa De La Tapa	1
122	6020390093-0	Tubo Manutención "Opcional" (Fertisystem 200201026)	1
123	6020390091-3	Tubo Bloqueador "Opcional" (Fertisystem 07000012)	1
124	6020390092-1	Tubo Fijador "Opcional" (Fertisystem 300303005)	1
125	5136019654-6	Chapa de Apoyo Lateral de la Caja de Semilla 2870mm	2
126	5136019657-0	Chapa de Apoyo del Conductor de Abono 2870mm	2
127	5208012783-9	Deposito De Abono Y Semilla Derecho Completo Spdea Caja Plastica 7000	1
127	5208012785-5	Deposito De Abono Y Semilla Izquierdo Completo Spdea Caja Plastica 7000	1
128	5208012782-0	Deposito De Abono Y Semilla Completo Spdea Caja Plastica 7000(Conductor	1

BALDAN

• Depósito SPDE-A Caja Plástica C/ Caja de Semilla Fina (FertiSystem)

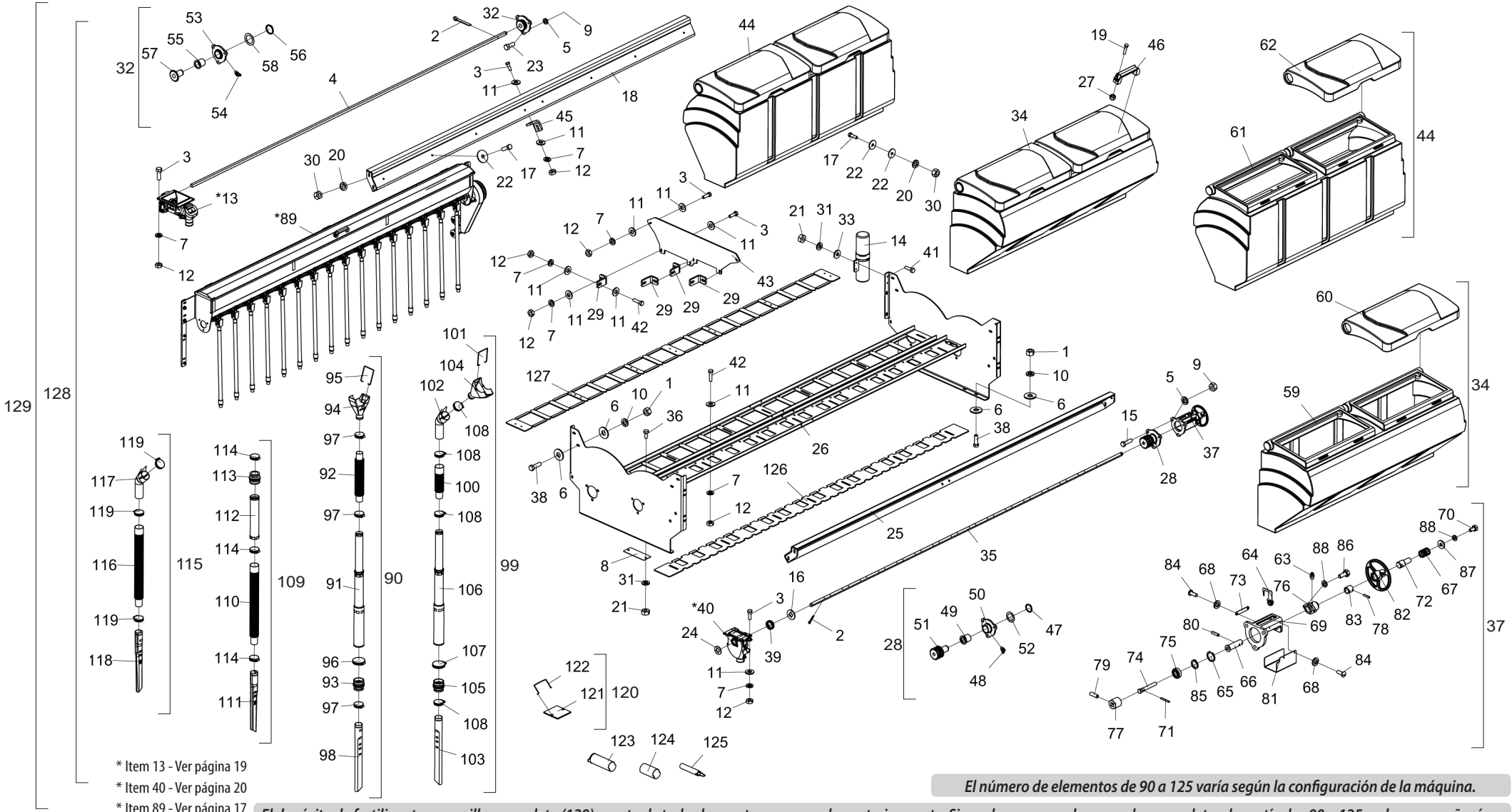

* Item 13 - Ver página 19
* Item 40 - Ver página 20
* Item 89 - Ver página 17

El número de elementos de 90 a 125 varía según la configuración de la máquina.

El depósito de fertilizantes y semillas completo (129) consta de todas las partes enumeradas anteriormente. Sin embargo, cuando se vendan completos, los artículos 90 a 125 no lo acompañarán.

• Tabla Depósito SPDE-A Caja Plástica C/ Caja de Semilla Fina (FertiSystem)

Ítem	Código	Descripción del producto	Todos
1	6020310746-6	Tuerca Sextavada 3/8" 16F Unc Gr5 Ch.9/16" Alt.8,50Mm	32
2	6020050101-5	Contraperno 1/8" X 1"	68
3	6020310883-7	Tornillo Cab.Sextavada Inox 5/16" X 1" 18F Unc2A Rt	212
4	5232011292-3	Eje Del Abono C.5/8" X 2860Mm - Spde-A 7000	2
5	6020010435-0	Arandela De Presion Inox 1/2" Media	12
6	5024010075-1	Arandela Lisa De Ø10,3 X Ø25 X 2,00Mm	64
7	6020010434-2	Arandela De Presion Inox 5/16" Media	328
8	5538010600-0	Tapa De 44 X 119 X 1,21Mm	4
9	6020310754-7	Tuerca Sextavada 1/2" 12F W Gr5 Ch.7/8" Alt.12,00Mm	12
10	6020010406-7	Arandela De Presión 3/8" Media Industrial	32
11	6020010431-8	Arandela Lisa Inox De Ø8,5 X Ø18 X 1,8Mm	224
12	6020310767-9	Tuerca Sextavada De Latao 5/16" 18F Unc Ch.1/2" Alt.6,50Mm	328
*13	6020051126-6	Conjunto Dosador Fertisystem Auto-Lub Ap/2D Ng Me(Fertisystem 11110000)	32
14	6020050642-4	Contentor Para Manual De Instrucciones	1
15	6020310896-9	Tornillo Cab.Sextavada Inox 1/2" X 1.3/4" 12F W Rt	6
16	5024010083-2	Arandela Lisa De Cuad X Ø43 X 3,00Mm	32
17	6020310892-6	Tornillo Cab.Sextavada Inox 3/8" X 1.1/4" 16F Unc2A Rt	56
18	5530014868-8	Soporte Do Berco Do Abono Caja Plastica	2
19	6020310894-2	Tornillo Cab.Sextavada Inox 5/16" X 1.1/2" 18F Unc2A Rt	32
20	6020010436-9	Arandela De Presion Inox 3/8" Media	56
21	6020310766-0	Tuerca Sextavada De Latao 1/4" 20F Unc Ch.7/16" Alt.5,50Mm	10
22	5024010428-5	Arandela Lisa Inox De Ø10,50 X Ø40 X 2,50Mm	80
23	6020310885-3	Tornillo Cab.Sextavada Inox 1/2" X 1.1/4" 12F W Rt	6
24	5024010368-8	Arandela Lisa De Agujero Q17 X Ø36 X 2,50Mm	32
25	5530014869-6	Soporte Do Berco Da Semilla Caja Plastica	2
26	5530015934-5	Soporte De La Caja Plastica (Spdea 7000)	2
27	6020310813-6	Tuerca Sextavada Autobloqueo C/Nylon 5/16" 18F Unc Gr5 Ch.1/2" Alt.9,00Mm	32
28	5204010383-0	Maza Del Eje De La Semilla Completo	2
29	5136015121-6	Chapa De Fijación Mayor	8
30	6020310768-7	Tuerca Sextavada De Latao 3/8" 16F Unc Ch.9/16" Alt.8,50Mm	56
31	6020010402-4	Arandela De Presión 1/4" Media Industrial	10
32	5204010311-2	Maza Del Eje Del Abono Completo	2
33	5024010161-8	Arandela Lisa De Ø7 X Ø18 X 2,00Mm	2
34	6020071648-8	Deposito De Semilla Plastico C/Tapa(3000)	4
35	5232011849-2	Eje Derecho De La Semilla 2830Mm	1
35	5232011850-6	Eje Izquierdo De La Semilla 2830Mm	1
36	6020311001-7	Tornillo Cab.Sextavada 1/4" X 5/8" 20F Unc1A Gr5 Rt	8
37	5484010158-7	Regulador De Semilla Derecho Completo	1
37	5484010159-5	Regulador De Semilla Izquierda Completo	1
38	6020310026-7	Tornillo Cab.Sextavada 3/8" X 1.1/4" 16F Unc1A Gr5 Rt	32
39	6020250252-3	Resorte Helicoidal Ø23 X Ø28 X 24Mm	32

Ítem	Código	Descripción del producto	Todos
*40	6020072084-1	Dosador Neumáticomatico(Nardi-88002843)	32
41	6020311004-1	Tornillo Cab.Sextavada 1/4" X 7/8" 20F Unc1A Gr5 Rt	2
42	6020310884-5	Tornillo Cab.Sextavada Inox 5/16" X 1.1/4" 18F Unc2A Rt	56
43	5136015122-4	Chapa Central Del Deposito	2
44	6020071646-1	Deposito De Adubo Plastico C/Tapa(3000)	4
45	5136015120-8	Chapa De Fijación Menor	4
46	6020010922-0	Correa De Nylon Pmc 594 - 132 X 32 Mm	16
47	6020010307-9	Anillo De Retencion E-36 G501-036	2
48	6020130104-4	Grasero 1/4"	2
49	5080010552-5	Buje De Bronze	2
50	5204010384-8	Maza Del Eje De La Semilla	2
51	5256010101-5	Engranaje Triple De La Transmision 17 Dientes	2
52	5024010374-2	Arandela Lisa De Ø36 X Ø52 X 1,50Mm(Inox)	2
53	5204010310-4	Maza Del Eje Del Abono	2
54	6020130104-4	Grasero 1/4"	2
55	5080010548-7	Buje De Bronze	2
56	6020010307-9	Anillo De Retencion E-36 G501-036	2
57	5256010109-0	Engranaje De 17 Dientes	2
58	5024010374-2	Arandela Lisa De Ø36 X Ø52 X 1,50Mm(Inox)	2
59	6020055340-6	Caja Plastica P/Semilla Inteirica 3000 S/Tapa(Rojo Ral-3020)	4
60	6020390929-5	Tapa Plastica Da Caja De Adubo E Semilla 3000	4
61	6020055338-4	Caja Plastica P/Abono Inteirica 3000 S/Tapa	4
62	6020390929-5	Tapa Plastica Da Caja De Adubo E Semilla 3000	4
63	6020130100-1	Grasero 1/4"	2
64	5530015670-2	Soporte Da Seta De Regulación	2
65	6020011054-7	Anillo De Retencion I-032 G-502-032-01	2
66	5232011662-7	Eje Del Regulador De La Semilla	2
67	6020250577-8	Resorte Helicoidal Ø12,5 X Ø16,5 X 19Mm	2
68	6020010400-8	Arandela De Presión 3/16" Media Industrial	4
69	5530015695-8	Soporte De Fijacion Del Regulacion	2
70	6020311000-9	Tornillo Cab.Sextavada 1/4" X 1/2" 20F Unc1A Gr5 Rt	2
71	6020310470-0	Perno Elastico Pesado Ø3 X 24Mm (Seeger Reno 701.062)	2
72	5232011663-5	Eje Del Resorte	2
73	5136015357-0	Chapa De Regulaje De 50 A 0Mm	2
74	5232011655-4	Eje Del Regulador De Semilla	2
75	6020350887-8	Rodamiento Rigido De Esfera 6002 Zz	2
76	5530015696-6	Soporte De Fijacion Del Volante	2
77	5080011452-4	Buje Del Regulador De Semilla	2
78	6020310502-1	Perno Elastico Pesado Ø5 X 24Mm (Seeger Reno 701.136)	2
79	6020312003-9	Tornillo Allen S/C 5/16" X 1" 18F Unc1A Cl12.9 Rt(Fosfatizado)	2
80	6020312084-5	Perno Elastico Pesado Ø5 X 18Mm (Seeger Reno 701.133)	4

• Tabla Depósito SPDE-A Caja Plástica C/ Caja de Semilla Fina (FertiSystem)

Item	Código	Descripción del producto	Todos
81	5464010385-2	Proteccion De Lo Regulador De Semilla	1
81	5464010386-0	Proteccion Izquierda Del Regulador De Semilla	1
82	5484010160-9	Regulador De La Caja De Semilla	2
83	5080011496-6	Buje De Apoyo	2
84	6020310119-0	Tornillo Cab.Redonda Fenda 3/16" X 1/2" 24F Unc1A Gr5 Rt	8
85	6020010250-1	Anillo De Retencion E-15 G501-015-01	2
86	6020311001-7	Tornillo Cab.Sextavada 1/4" X 5/8" 20F Unc1A Gr5 Rt	4
87	5024010161-8	Arandela Lisa De Ø7 X Ø18 X 2,00Mm	2
88	6020010402-4	Arandela De Presión 1/4" Media Industrial	6
*89	5092010423-9	Caja De Semilla Fina Derecha Completa P/Caja Plastica(Spdea-7000)	1
*89	5092010425-5	Caja De Semilla Fina Izquierda Completa P/Caja Plastica(Spdea-7000)	1
90	5150010103-6	Condutor Telescopico Da Semilla Completo(Spde-A)	1
91	6020050666-1	Conductor Telescopico (Ref.260 200 05)	1
92	6020250028-8	Manguera De Ø38 X Ø38 X 340Mm (Manguera 119)	1
93	6020390844-2	Uniao De Caucho Ø41 X Ø54 X 62Mm	1
94	6020190010-0	Salida De Abono Ju-02 (N. 3823)	1
95	6020390309-2	Traba De 100 X 84 X 03Mm (2557)	1
96	6020010711-2	Abrazadera Sin Fin 57-76 Fita 13/14Mm	1
97	6020010706-6	Abrazadera De Ø44 X Ø57 X 14.5Mm Rosca Sin Fin Acero Al Carbon	3
98	6020030671-9	Boquilla Distribuidora De 470Mm	1
99	5150010037-4	Condutor Telescopico Da Semilla Con Extensor Completo(Spd-E)	1
100	6020250483-6	Manguera De Ø38 X Ø50,8 X 220Mm	1
101	6020390309-2	Traba De 100 X 84 X 03Mm (2557)	1
102	5272010014-2	Extension De La Manguera Para Abono/Semilla	1
103	6020030671-9	Boquilla Distribuidora De 470Mm	1
104	6020190010-0	Salida De Abono Ju-02 (N. 3823)	1
105	6020390844-2	Uniao De Caucho Ø41 X Ø54 X 62Mm	1
106	6020050666-1	Conductor Telescopico (Ref.260 200 05)	1
107	6020010711-2	Abrazadera Sin Fin 57-76 Fita 13/14Mm	1
108	6020010706-6	Abrazadera De Ø44 X Ø57 X 14.5Mm Rosca Sin Fin Acero Al Carbon	4
109	5150010102-8	Condutor De Abono Completo(Spde-A)	1
110	6020250054-7	Manguera De Ø38 X Ø50,8 X 555Mm (Manguera 147)	1
111	6020030672-7	Boquilla Distribuidora De 425Mm	1
112	6020390043-3	Terceiro Estagio Da Manguera Telescopica Transparente	1
113	6020390844-2	Uniao De Caucho Ø41 X Ø54 X 62Mm	1
114	6020010706-6	Abrazadera De Ø44 X Ø57 X 14.5Mm Rosca Sin Fin Acero Al Carbon	3
115	5150010044-7	Condutor Flexivel De Abono Con Extensor Completo(Spde/Spdet)	1
116	6020250054-7	Manguera De Ø38 X Ø50,8 X 555Mm (Manguera 147)	1
117	5272010010-0	Extension De La Manguera De Semilla	1
118	6020030672-7	Boquilla Distribuidora De 425Mm	1
119	6020010706-6	Abrazadera De Ø44 X Ø57 X 14.5Mm Rosca Sin Fin Acero Al Carbon	3
120	5538010244-6	Tapa Mayor Completa De La Canaleta(Cx Plastica)	1
121	6020390101-4	Tapa Do Condutor De Adubo	1
122	6020010924-7	Correa De La Tapa	1
123	6020390093-0	Tubo Manutención "Opcional" (Fertisystem 200201026)	1
124	6020390091-3	Tubo Bloqueador "Opcional" (Fertisystem 07000012)	1
125	6020390092-1	Tubo Fijador "Opcional" (Fertisystem 300303005)	1
126	5136019654-6	Chapa de Apoyo Lateral de la Caja de Semilla 2870mm	2
127	5136019657-0	Chapa de Apoyo del Conductor de Abono 2870mm	2
128	5208012828-2	Deposito De Abono Y Semilla Derecho Spdea Caja Plastica 7000 Con Caja De	1
128	5208012829-0	Deposito De Abono Y Semilla Izquierdo Spdea Caja Plastica 7000 Con Caja	1
129	5208012827-4	Deposito De Abono Y Semilla Completo Spdea Caja Plastica 7000 Con Caja Semilla	1

• Caja de Semilla Fina

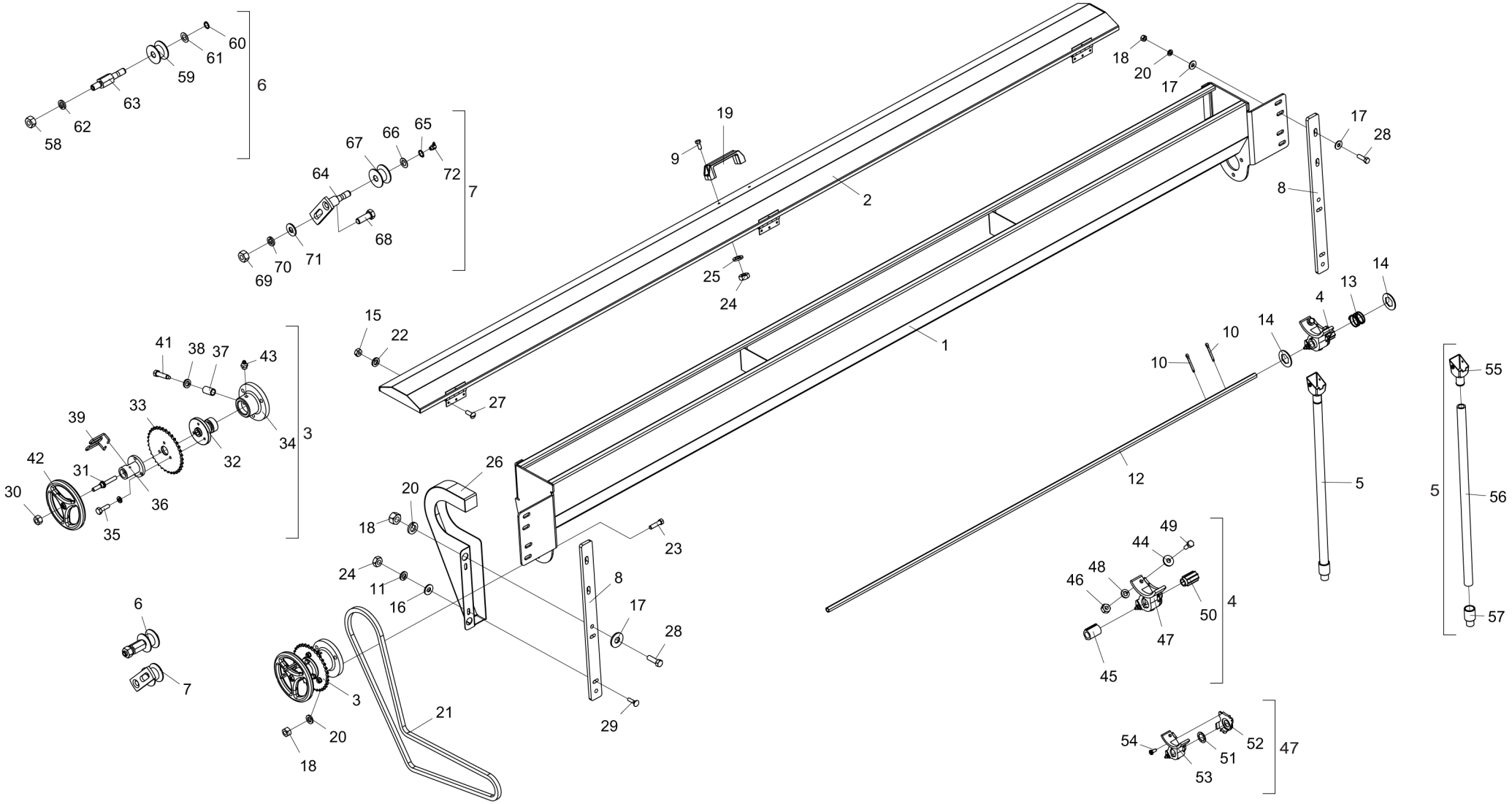

• Tabla Caja de Semilla Fina

Item	Código	Descripción del producto	Todos	Derecha	Izquierda
1	5092010680-0	Caja De Semilla Fina(Spde-3000)	1		
2	5538015963-4	Tapa De La Caja Semilla Fina(Spde-3000)	1		
3	5484010182-0	Regulador Izquierdo Completo		1	
3	5484010181-1	Regulador Derecho Completo			1
4	5092100006-2	Caja Distribuidora De Semilla Completa	16		
5	5052030025-0	Bica Completa De La Caja De Semilla Fina	16		
6	5268010202-3	Tensor De Cadena Completo	1		
7	5268010135-3	Tensor De Cadena Completo	1		
8	5136014248-9	Chapa De Fijación de la Caja De Semilla Fina	2		
9	6020310882-9	Tornillo Cab.Sextavada Inox 5/16" X 3/4" 18F Unc2A Rt	2		
10	6020050101-5	Contraperno 1/8" X 1"	32		
11	6020010404-0	Arandela De Presión 5/16" Media Industrial	2		
12	5232011295-8	Eje Hexagonal Derecho De 1/2" - Caja Semilla Fina - Spde-A 7000		1	
12	5232011296-6	Eje Hexagonal Izquierdo De 1/2" - Caja Semilla Fina - Spde-A 7000			1
13	6020250350-3	Resorte Helicoidal Ø16 X Ø18 X 16Mm	16		
14	5024100001-7	Arandela Lisa Con Agujeros Hexagonal De 13,5 X Ø25 X 1,21Mm	32		
15	6020310740-7	Tuerca Sextavada 3/16" 24F Unc Gr5 Ch.3/8" Alt.4,50Mm	9		
16	5024010073-5	Arandela Lisa De Ø8,5 X Ø20 X 2,00Mm	2		
17	5024010075-1	Arandela Lisa De Ø10,3 X Ø25 X 2,00Mm	12		
18	6020310746-6	Tuerca Sextavada 3/8" 16F Unc Gr5 Ch.9/16" Alt.8,50Mm	11		
19	6020010922-0	Correa De Nylon Pmc 594 - 132 X 32 Mm	1		
20	6020010406-7	Arandela De Presión 3/8" Media Industrial	11		
21	6020055107-1	Cadena Asa 40 136 Eslabones + Reducion	1		
22	6020010400-8	Arandela De Presión 3/16" Media Industrial	9		
23	6020311029-7	Tornillo Cab.Sextavada 3/8" X 1.1/2" 16F Unc1A Gr5 Rt	3		
24	6020310744-0	Tuerca Sextavada 5/16" 18F Unc Gr5 Ch.1/2" Alt.6,50Mm	4		
25	6020010434-2	Arandela De Presion Inox 5/16" Media	2		
26	5106010104-7	Tapa De La Protecion Izquierda		1	
26	5106010103-9	Tapa De La Protecion Derecha			1
27	6020310119-0	Tornillo Cab.Redonda Fenda 3/16" X 1/2" 24F Unc1A Gr5 Rt	9		
28	6020310026-7	Tornillo Cab.Sextavada 3/8" X 1.1/4" 16F Unc1A Gr5 Rt	8		
29	6020312017-9	Tornillo Cab.Francesa 5/16" X 1.1/4" 18F Unc1A Gr2 Rp	2		
30	6020310746-6	Tuerca Sextavada 3/8" 16F Unc Gr5 Ch.9/16" Alt.8,50Mm	1		
31	5296010009-3	Husillo Regulador Del Eje (Csf)	1		
32	5204010553-0	Maza C/Agujero Hexagonal	1		
33	5256010487-1	Engranaje de 34 Dientes(Ø25,5mm)	1		
34	5204060009-4	Maza Mayor Izquierdo		1	
34	5204060007-8	Maza Mayor Derecho			1
35	6020311004-1	Tornillo Cab.Sextavada 1/4" X 7/8" 20F Unc1A Gr5 Rt	3		
36	5484120001-5	Regulador Con Escala	1		
37	5080020229-6	Buje De Ø14 X Ø19 X 33Mm	1		
38	6020010408-3	Arandela De Presión 7/16" Media Industrial	1		
39	6020010991-3	Traba Do Regulador	1		
40	6020010402-4	Arandela De Presión 1/4" Media Industrial	3		
41	6020311040-8	Tornillo Cab.Sextavada 7/16" X 2" 14F Unc1A Gr5 Rp Especial	1		
42	5484010008-4	Regulador De La Caja De Semilla Fina / Abono	1		
43	6020130108-7	Grasero 1/8"	1		
44	5024010161-8	Arandela Lisa De Ø7 X Ø18 X 2,00Mm	32		
45	6020030082-6	Buje Del Rotor	16		
46	6020310742-3	Tuerca Sextavada 1/4" 20F Unc Gr5 Ch.7/16" Alt.5,50Mm	32		
47	6020050420-0	Caja Distribuidora De Semilla	16		
48	6020010402-4	Arandela De Presión 1/4" Media Industrial	32		
49	6020311002-5	Tornillo Cab.Sextavada 1/4" X 3/4" 20F Unc1A Gr2 Rt	32		
50	6020350771-5	Rotor de la Caja Distribuidora De Semilla	16		
51	5024010132-4	Arandela Lisa De Ø20 X Ø32 X 1,50Mm Con Agujeros Octavado	16		
52	6020390416-1	Tapa de la Caja Distribuidora De Semilla	16		
53	6020050419-7	Caja Distribuidora De Semilla	16		
54	6020312404-2	Tornillo Rosca Soberba Fenda De Cabeza Redonda De Ø6,5 X Ø3,2 X 9,5Mm	48		
55	6020030205-5	Boquilla Plastica Para Semilla Fina	16		
56	5372050007-4	Manguera Ø5/8" X Ø27,5 X 600Mm	16		
57	5080011802-3	Buje De Technyl De 50Mm	16		
58	6020310760-1	Tuerca Sextavada 5/8" 11F Unc Gr5 Ch.1.1/16" Alt.15,00Mm	1		
59	6020350849-5	Roldana Del Tensor	1		
60	6020010252-8	Anillo De Retencion E-16 G501-016-01	1		
61	5024010059-0	Arandela Lisa De Ø16,5 X Ø29 X 1,21Mm	1		
62	6020010412-1	Arandela De Presión 5/8" Media Industrial	1		
63	5232010472-6	Eje Del Tensor De La - Sla 2500	1		
64	5268010132-9	Tensor De Cadena Suelto	1		
65	6020010252-8	Anillo De Retencion E-16 G501-016-01	1		
66	5024010059-0	Arandela Lisa De Ø16,5 X Ø29 X 1,21Mm	1		
67	6020350849-5	Roldana Del Tensor	1		
68	6020310179-4	Tornillo Cab.Sextavada 5/8" X 1.3/4" 11F Unc1A Gr5 Rt	1		
69	6020310760-1	Tuerca Sextavada 5/8" 11F Unc Gr5 Ch.1.1/16" Alt.15,00Mm	1		
70	6020010412-1	Arandela De Presión 5/8" Media Industrial	1		
71	5024010239-8	Arandela Lisa De Ø16,5 X Ø37 X 3,00Mm	1		
72	6020130112-5	Grasero 1/8"	1		

• Conjunto Dosador FertiSystem

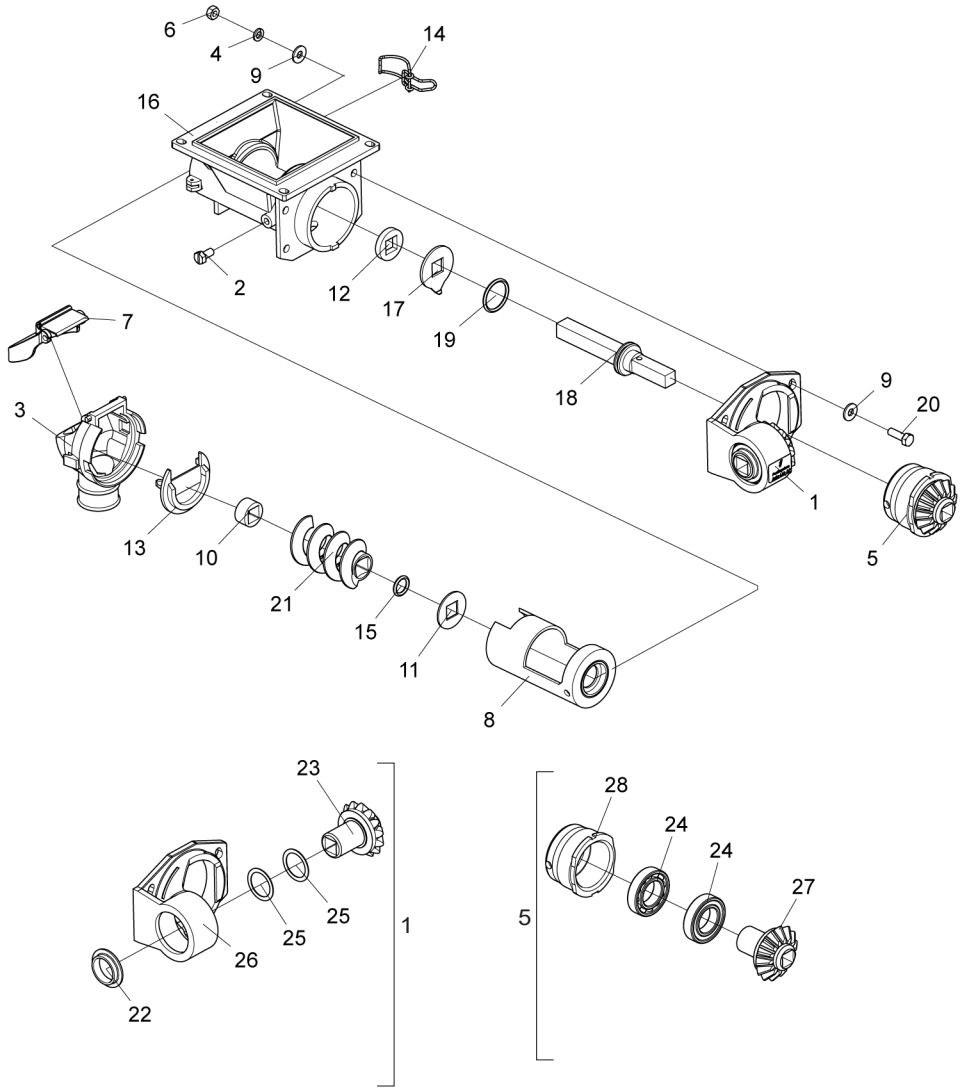

Item	Código	Descripción del producto	Todos	Derecho	Izquierdo
1	6020250494-1	Juego de rodamientos Auto Lub (07100008)	1		
2	6020310295-2	Screw Cab. Hexagonal con ranura M8 x 1,25 x 16 mm CL 5,8 Rt	2		
3	6020030302-7	Boquilla (07000002)	1		
4	6020010404-0	Hidrolavadora 5/16" Medio Industrial	4		
5	5528011026-3	Sistema interno de rodamientos para conductores Fertisystem (450451001)	1		
6	6020310454-8	Tuerca hexagonal M8 x 1,25 MA CL8 Ch.13mm Altura.6,5mm	4		
7	6020051127-4	Conjunto de tapas de tobera NG	1		
8	6020350530-5	Recubrimiento (07000003)	1		
9	5024010073-5	Arandela plana Ø8.5 x Ø20 x 2.00mm	8		
10	6020010230-7	Ring Lock (07000016)	1		
11	6020010503-9	Arandela cuadrada de acero inoxidable (07000060)	1		
12	6020110095-2	Fieltro (07000023)	1		
13	6020390067-0	Cruce de Corte (07000017)	1		
14	6020310680-0	Clip 0,70mm	2		
15	6020010008-8	Junta tórica 2-209 N3006-90 NBR (Ø17,04 x Ø3,53 mm)	1		
16	6020051128-2	Cuerpo principal (07000001)	1		
17	6020010504-7	Limpiadora de lavadoras (07000006)	1		
18	6020090686-4	Eje NG (Fertisystem 200201038)	1		
19	6020010041-0	Anillo 2-219 N3009-90NBR (32,92)	1		
20	6020310561-7	Screw Cab. Hexagonal M8 x 1,25 x 25mm CL 5,8 Rt	4		
*21	6020370040-0	S 2" Gusano derecho (Fertisystem 300305002) - Hilo de gusano derecho		1	
*21	6020370258-5	S 2" gusano izquierdo (Fertisystem 300305004) - rosca de gusano izquierdo			1
22	6020310604-4	Protector de rodamientos (07000071)	1		
23	6020310580-3	Transmisión por piñón (07000072)	1		
24	6020350006-0	Rodamiento de bolas de ranura profunda 6006 2RS Ddu	2		
25	5024010243-6	Arandela Ø30 x Ø39 x 0,91mm	2		
26	6020250417-8	Cojinete Auto-Lub (07000070)	1		
27	6020310909-4	Piñón de transmisión (Fertisystem 200201036)	1		
28	6020030074-5	Bujes (07000014)	1		

• Dosador de Semilla

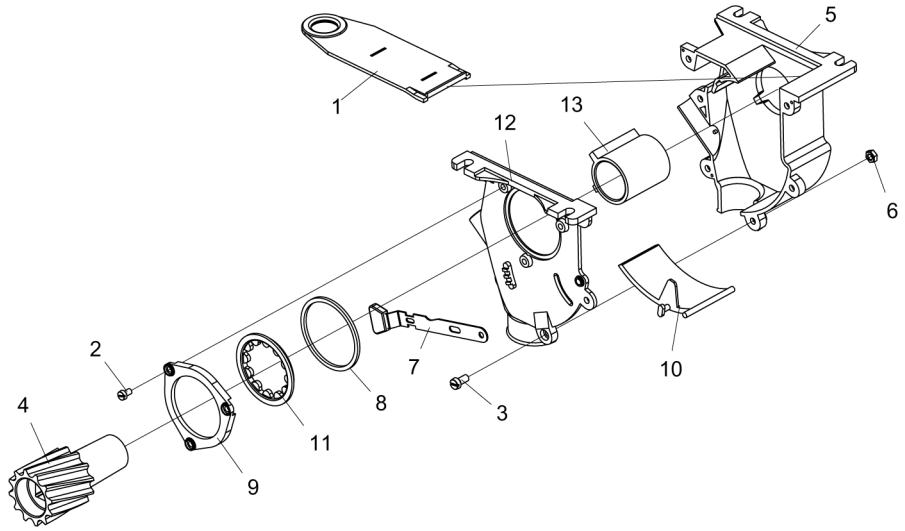

Ítem	Código	Descripción del producto	Todos
1	6020395083-0	Tapa Fertipo(Fertisystem 200201023)	1
2	6020317401-5	Tornillo M5 X 8mm (Amp 851.013)	3
3	6020317400-7	Tornillo M6 X 12mm (Amp 851.009)	6
4	6020350963-7	Rotor (Amp 851.014)	1
5	6020058580-4	Capa De Protección(2000) (04.40.00)	1
6	6020317402-3	Tuerca Sextavada M6(Amp 851,007)	6
7	6020350965-3	Regulador De Entrada De Semilla(Nardi-11760447)	1
8	6020015940-6	Anillo Plastico De Ø185Mm X 5,00Mm	1
9	6020058578-2	Capa De Protección(2000) (04.40.00)	1
10	6020350964-5	Revestimento(Fertisystem 300304002)	1
11	6020015941-4	Arandela Limpeza(Fertisystem 200201004)	1
12	6020058579-0	Capa De Protección(2000) (04.40.00)	1
13	6020030788-0	Buje(Fertisystem 200201010)	1

• Barra de Tiro de Enganche

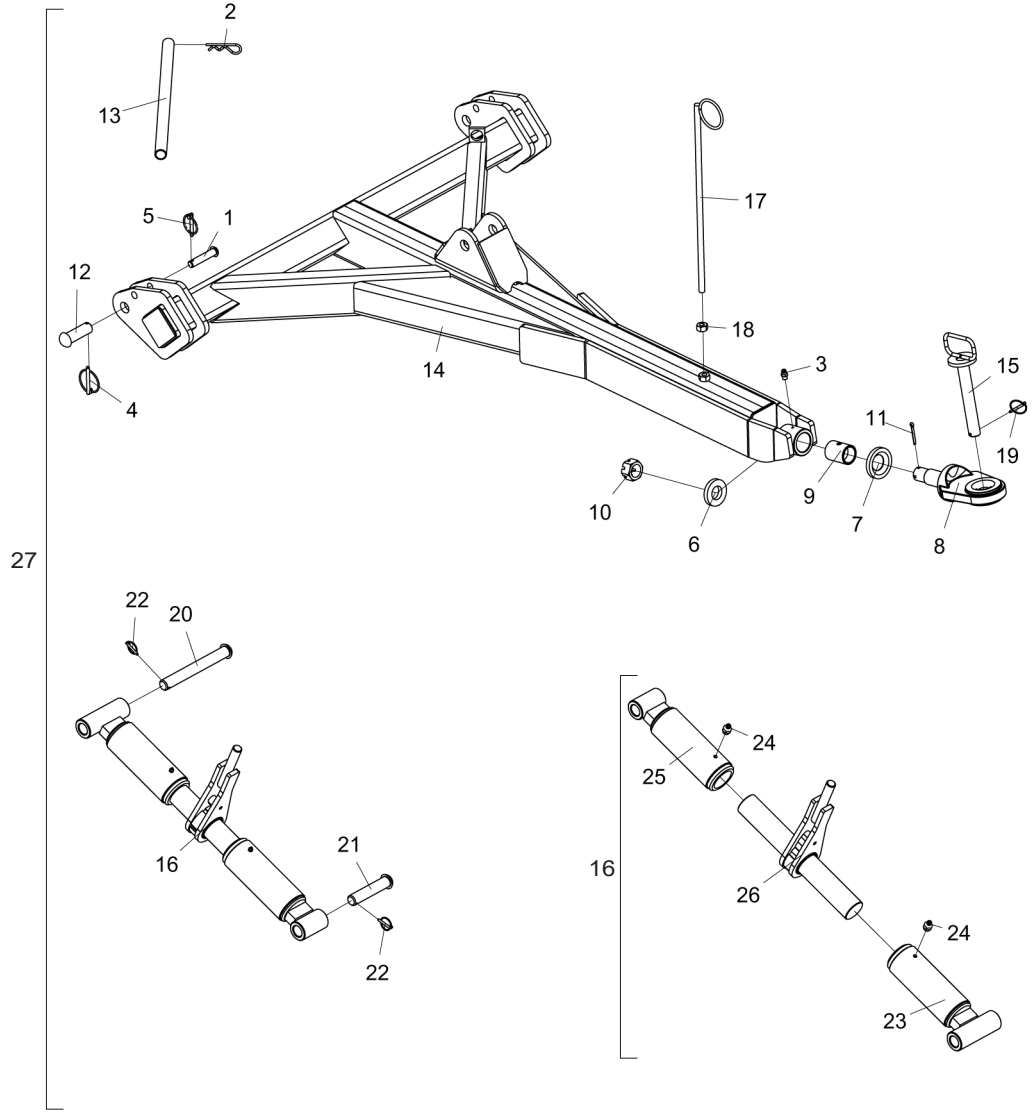

Ítem	Código	Descripción del producto	Todos
1	5432120028-4	Perno Cabeza Francesa Ø3/4" X 86Mm	2
2	6020390294-0	Traba Nma - Tipo "R" De Ø3,5 X 67Mm(Especial)	2
3	6020130100-1	Grasero 1/4"	1
4	6020390301-7	Traba C/Argola Ø5,75 X 50Mm	2
5	6020390293-2	Traba C/Argola Ø5,75 X 40Mm	2
6	5024010332-7	Arandela Lisa De Ø39 X Ø75 X 12,50Mm	1
7	5024010327-0	Arandela Lisa De Ø45 X Ø87 X 12,00Mm	1
8	5332010018-2	Enganche	1
9	5080010151-1	Buje Del Cabezal	1
10	6020310857-8	Tuerca Sextavada 1.1/2" 12F Unf Gr2 Ch.2" Alt.30,00Mm	1
11	6020050116-3	Contraperno 1/4" X 2"	1
12	6020310665-6	Perno Cabeza Francesa Ø30,53 X 85mm	2
13	5552010178-0	Tubo De Ø26,8 X Ø32 X 600Mm	1
14	5084010196-4	Barra de Tiro(Spde-A)	1
15	5432010025-1	Perno De Ø1.1/4" X 215Mm	1
16	5484010048-3	Regulador De Lo 3º Punto Completo	1
17	5530060020-3	Soporte De La Manguera	1
18	6020310760-1	Tuerca Sextavada 5/8" 11F Unc Gr5 Ch.1.1/16" Alt.15,00Mm	1
19	6020390301-7	Traba C/Argola Ø5,75 X 50Mm	1
20	5432010259-9	Perno Cabeza Francesa Ø30,53 X 240Mm	1
21	5432120031-4	Perno Cabeza Francesa Ø30,53 X 135Mm	1
22	6020390293-2	Traba C/Argola Ø5,75 X 40Mm	2
23	5484010046-7	Regulador Derecho Del 3º Punto	1
24	6020130108-7	Grasero 1/8"	2
25	5484010047-5	Regulador Izquierda Del 3º Punto	1
26	5232010530-7	Eje Regulador Completo Del 3º Punto De Enganche	1
27	5084010195-6	Barra de Tiro Completo(Spde-A)	1

La Barra de Tiro Completa (27) consta de todas las piezas enumeradas anteriormente. Sin embargo, cuando se venden completos, los artículos 9 a 15 no lo acompañarán.

BALDAN

• Sistema Hidráulico C/Distriuidor para Doble Comando S/ Marcador de Línea

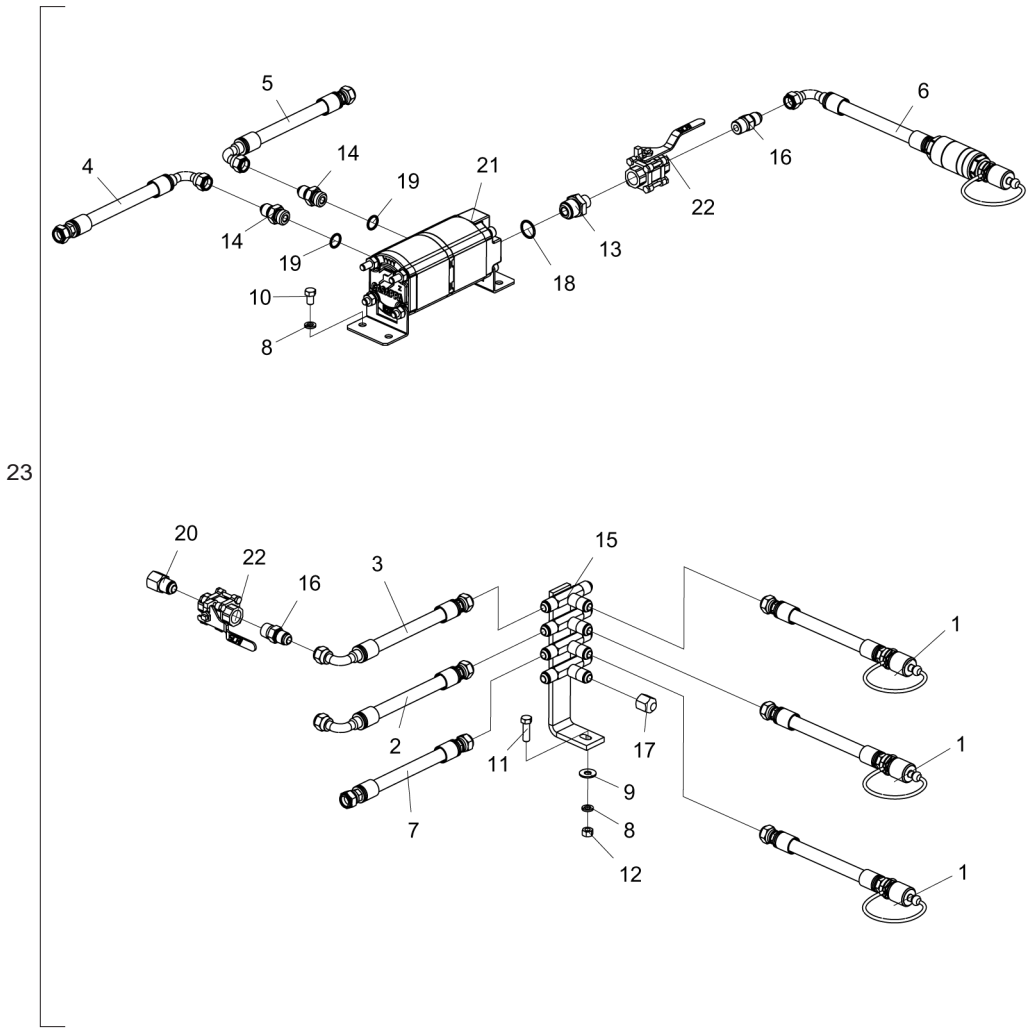

Item	Código	Descripción del producto	Todos
1	5372011092-6	Manguera Ø3/8" X 3000mm Con 1Trg Y 1Trf C/Enganche Rapido Macho	3
2	6020250941-2	Manguera Hidr. Alta Presión 3/8" X 1400mm C/1Tcg E 1Trg (Sae 100R2 At - P.T.4800Psi)	2
3	6020250936-6	Manguera Hidr. Alta Presión 3/8" X 1800mm C/1Tcg E 1Trg (Sae 100R2 At - P.T.4800Psi)	2
4	6020250918-8	Manguera Hidr. Alta Presión 3/8" X 3200mm C/1Tcg 90º E 1Trg (Sae 100R2 At - P.T.4800Psi)	1
5	6020250878-5	Manguera Hidr. Alta Presión 3/8" X 3800mm C/1Tcg E 1Trg (Sae 100R2 At - P.T.4800Psi)	1
6	5372011059-4	Manguera Ø3/8" X 3000mm Con 1Tcg Y 1Trf C/Filtro Y Enganche Rapido Macho	1
7	6020250843-2	Manguera Hidr. Alta Presión 3/8" X 4000mm C/2Trg (Sae 100R2 At - P.T.4800Psi)	2
8	6020010406-7	Arandela De Presión 3/8" Media Industrial	5
9	5024010075-1	Arandela Lisa De Ø10,3 X Ø25 X 2,00mm	1
10	6020311030-0	Tornillo Cab.Sextavada 3/8" X 5/8" 16F Unc1A Gr2 Rt	4
11	6020310026-7	Tornillo Cab.Sextavada 3/8" X 1.1/4" 16F Unc1A Gr5 Rt	1
12	6020310746-6	Tuerca Sextavada 3/8" 16F Unc Gr5 Ch.9/16" Alt.8,50mm	1
13	5412010132-6	Niple De R.1.1/16" Un X R.1/2" Npt X 48mm Hexagonal 1.1/4"	1
14	5412010088-5	Niple De R.7/8" Unf X R.3/4" Unf X 47mm Con Hexagonal 1"	2
15	5224010100-9	Distribuidor De Aceite	1
16	5412010099-0	Niple De R.1/2" Npt X R.3/4" Unf X 50mm Con Hexagonal 7/8"	3
17	5538010158-0	Tapa Del Niple R.3/4" Unf	3
18	6020010024-0	Anillo O'Ring 2-119 N3006-90Nbr (23,47)	1
19	6020010060-6	Anillo O'Ring 6-040 N3006-90Nbr (18,00)	2
20	5412010104-0	Niple R.1/2"(G) X 3/4" Unf X 45mm Con Hexagonal 1"	2
21	6020430283-1	Valvula Divisora De Fluxo Rotativo De Engrenagens Pld20/2/Cs-Od/16-Oc/16-Oc/Cd-Od (02014753) Casappa	1
22	6020430194-0	Valvula De Esfera 1/2" Npt Stauff:Bbvm20080200M / Gemels 1111Ab-Ge2Ggt35011A000	3
23	5528010619-3	Sistema Hidraulico Con Distribuidor Para Doble Control Sin Marcador De Linea	1

• Sistema Hidráulico para SPDE-A C/ Marcador de Línea

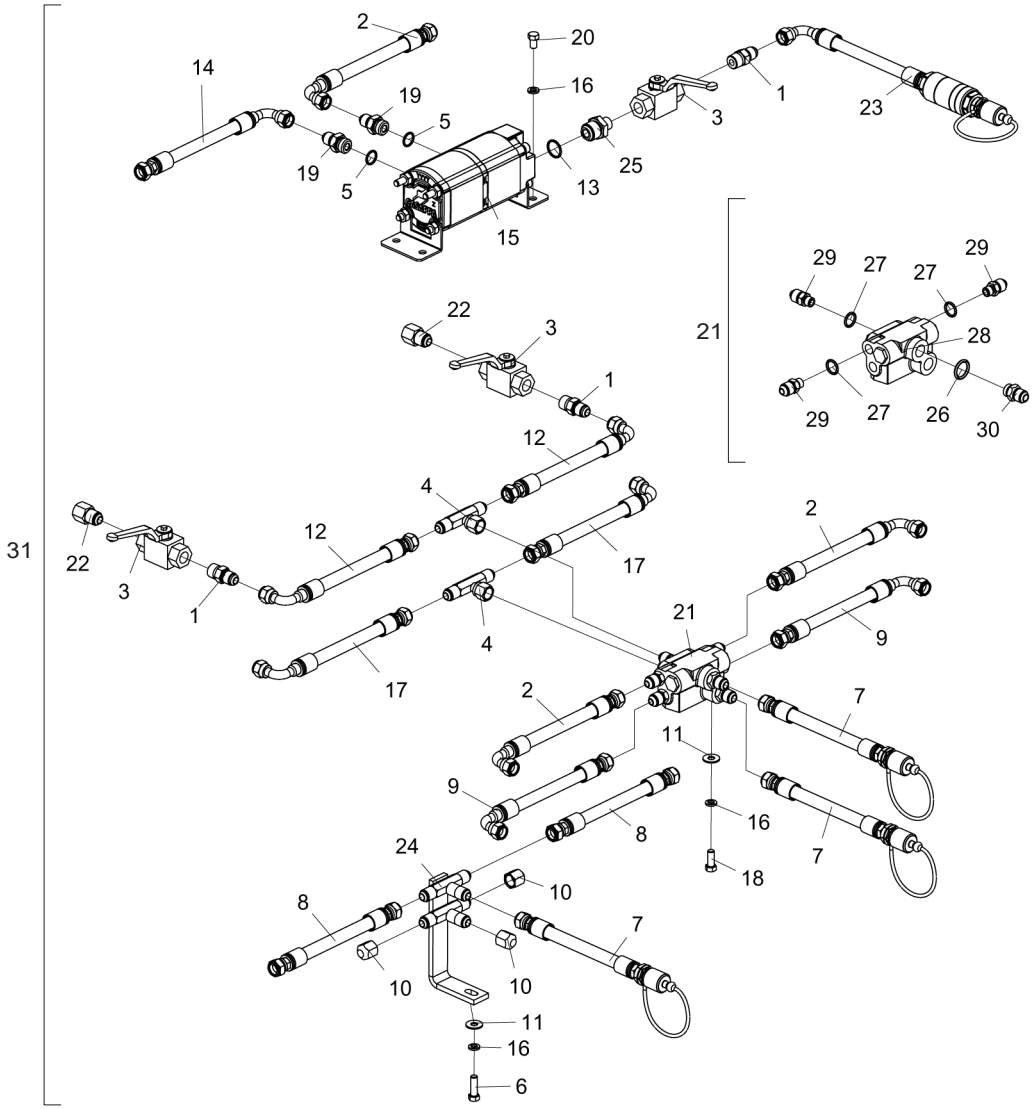

Item	Código	Descripción del producto	Todos
1	5412010099-0	Niple De R.1/2" Npt X R.3/4" Unf X 50mm Con Hexagonal 7/8"	3
2	6020250878-5	Manguera Hidr. Alta Presión 3/8" X 3800mm C/1Tcg E 1Trg (Sae 100R2 At - P.T.4800Psi)	3
3	6020430194-0	Valvula De Esfera 1/2" Npt Stauff:Bbvm20080200M / Gemels 1111Ab-Ge2Ggt35011A000	3
4	5412050020-4	Niple Tipo "T" Con Tuerca Giratoria Central R.3/4"Unf	2
5	6020010060-6	Anillo O'Ring 6-040 N3006-90Nbr (18,00)	2
6	6020310026-7	Tornillo Cab.Sextavada 3/8" X 1.1/4" 16F Unc1A Gr5 Rt	1
7	5372011092-6	Manguera Ø3/8" X 3000mm Con 1Trg Y 1Trf C/Enganche Rapido Macho	3
8	6020250843-2	Manguera Hidr. Alta Presión 3/8" X 4000mm C/2Trg (Sae 100R2 At - P.T.4800Psi)	2
9	6020250870-0	Manguera Hidr. Alta Presión 3/8" X 4100mm C/1Tcg 90º E 1Trg (Sae 100R2 At - P.T.4800Psi)	2
10	5538010158-0	Tapa Del Niple R.3/4" Unf	3
11	5024010075-1	Arandela Lisa De Ø10,3 X Ø25 X 2,00mm	2
12	6020250936-6	Manguera Hidr. Alta Presión 3/8" X 1800mm C/1Tcg E 1Trg (Sae 100R2 At - P.T.4800Psi)	2
13	6020010024-0	Anillo O'Ring 2-119 N3006-90Nbr (23,47)	1
14	6020250918-8	Manguera Hidr. Alta Presión 3/8" X 3200mm C/1Tcg 90º E 1Trg (Sae 100R2 At - P.T.4800Psi)	1
15	6020430283-1	Valvula Divisora De Fluxo Rotativo De Engrenagens Pld20/2/Cs-Od/16-Oc/16-Oc/Cd-Od (02014753) Casappa	1
16	6020010406-7	Arandela De Presión 3/8" Media Industrial	6
17	6020250941-2	Manguera Hidr. Alta Presión 3/8" X 1400mm C/1Tcg E 1Trg (Sae 100R2 At - P.T.4800Psi)	2
18	6020310021-6	Tornillo Cab.Sextavada 3/8" X 1" 16F Unc1A Gr5 Rt(Fosfatizado)	1
19	5412010088-5	Niple De R.7/8" Unf X R.3/4" Unf X 47mm Con Hexagonal 1"	2
20	6020311030-0	Tornillo Cab.Sextavada 3/8" X 5/8" 16F Unc1A Gr2 Rt	4
21	5224010104-1	Distribuidor De Aceite Completo Con 08 Niples	1
22	5412010104-0	Niple R.1/2"(G) X 3/4" Unf X 45mm Con Hexagonal 1"	2
23	5372011059-4	Manguera Ø3/8" X 3000mm Con 1Tcg Y 1Trf C/Filtro Y Enganche Rapido Macho	1
24	5224010022-3	Distribuidor De Aceite	1
25	5412010132-6	Niple De R.1.1/16" Un X R.1/2" Npt X 48mm Hexagonal 1.1/4"	1
26	6020010022-3	Anillo O'Ring 2-114 N3006-90Nbr (15,54)	2
27	6020010025-8	Anillo O'Ring 6-091 N3006-90Nbr(Ø12,00 X 2,00mm)	6
28	6020430196-7	Valvula De Sequencia De Dupla Acao	1
29	5412010008-7	Niple R.3/4" Unf X R.9/16" Unf X 40mm Con Hexagonal 3/4"	6
30	5412010035-4	Niple R.3/4" Unf X R.3/4" Unf X 38mm Con Hexagonal 7/8"	2
31	5528010623-1	Sistema Hidraulico Con Marcador - SPDEA 7000	1

BALDAN

• Marcador de Línea Completo

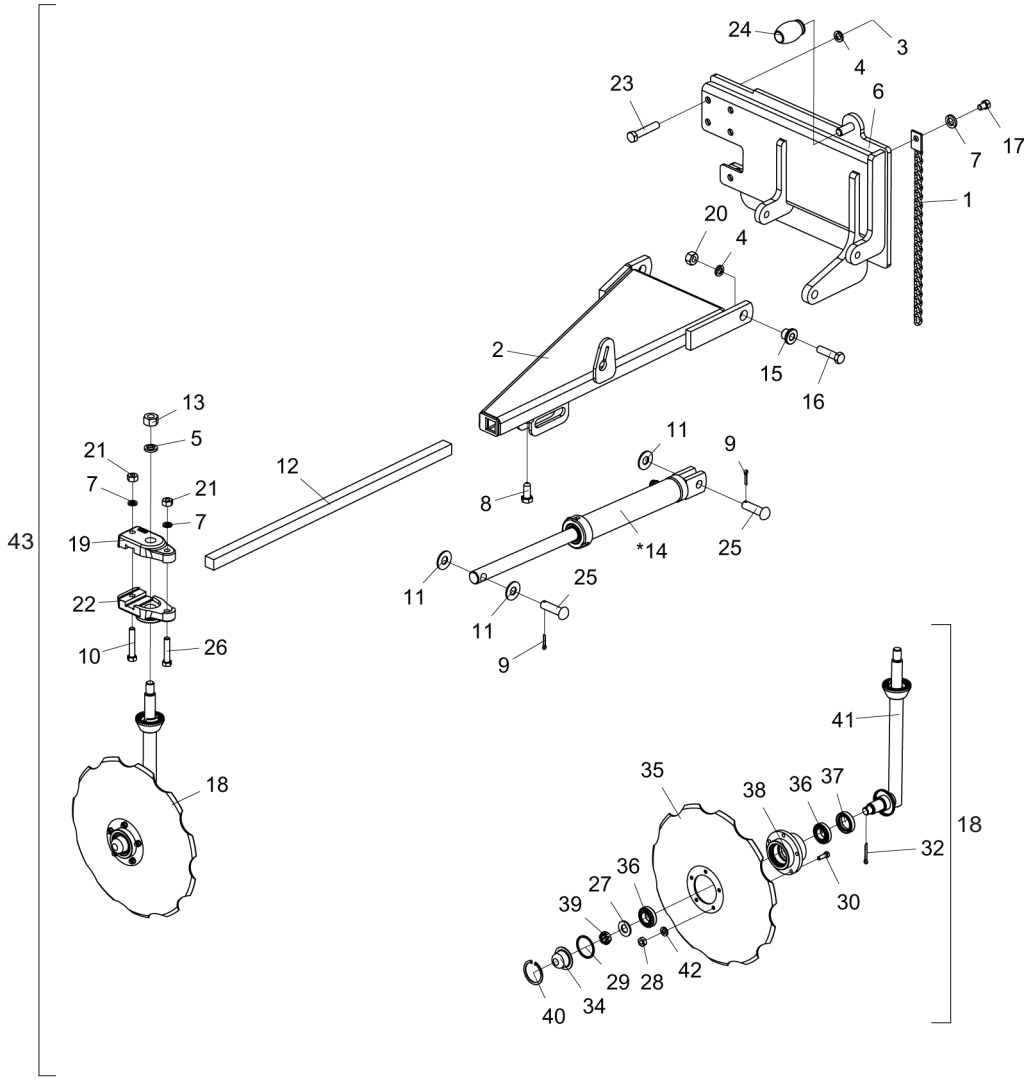

Item	Código	Descripción del producto	Todos	Derecho	Izquierdo
1	5192010046-9	Corrente Polida Torcida De 05,5Mm 510Mm Cpl	1		
2	5036010095-0	Marcador De Linea Derecho Del Marcador Frontal		1	
2	5036010094-1	Marcador De Linea Izquierdo Del Marcador Frontal			1
3	6020310762-8	Tuerca Sextavada 5/8" 18F Unf Gr5 Ch.15/16" Alt.15,00Mm	5		
4	6020010412-1	Arandela De Presión 5/8" Media Industrial	7		
5	6020010414-8	Arandela De Presión 3/4" Media Industrial	1		
6	5530011931-9	Soporte Derecho De Fijacion Del Marcador		1	
6	5530011932-7	Soporte Izquierdo De Fijacion Del Marcador			1
7	6020010410-5	Arandela De Presión 1/2" Media Industrial	3		
8	6020312082-9	Tornillo Cab.Sextavada 5/8" X 1.1/2" 11F Unc1A Gr5 Rt C/Ponta	1		
9	6020050104-0	Contraperno 3/16" X 1"	2		
10	6020311057-2	Tornillo Cab.Sextavada 1/2" X 3" 12F W Gr5 Rp	1		
11	5024010142-1	Arandela Lisa De Ø20,3 X Ø46,5 X 3,00Mm	3		
12	5040080019-4	Barra Cuadrada De 1.1/8" X 830Mm	1		
13	6020310770-9	Tuerca Sextavada 3/4" 10F Unc Gr5 Ch.1.7/32" Alt.18,50Mm	1		
*14	6020055698-7	Cilindro Hidraulico "D.A" Ø1.1/4" X Ø2" X 246Mm(Curso) X 499Mm(Cerrado)	1		
15	5080010407-3	Buje De Ø16,2 X Ø1.1/2" X 24Mm	2		
16	6020311075-0	Tornillo Cab.Sextavada 5/8" X 2.1/4" 11F Unc1A Gr5 Rp	2		
17	6020311046-7	Tornillo Cab.Sextavada 1/2" X 3/4" 12F W Gr2 Rt	1		
18	5386010138-2	Marcador De Línea Superior Derecho Completo		1	
18	5386010139-0	Marcador De Línea Superior Izquierdo Completo			1
19	6010601393-7	Roseta Inferior Del Marcador	1		
20	6020310760-1	Tuerca Sextavada 5/8" 11F Unc Gr5 Ch.1.1/16" Alt.15,00Mm	2		
21	6020310754-7	Tuerca Sextavada 1/2" 12F W Gr5 Ch.7/8" Alt.12,00Mm	2		
22	6010601392-9	Roseta Superior Del Marcador	1		
23	6020310438-6	Tornillo Cab.Sextavada 5/8" X 3.1/4" 18F Unf1A Gr5 Rp	5		
24	6020030170-9	Bate Choque De La Cuchilla 85.991.00	1		
25	6020310597-8	Perno Ø3/4"X 62mm	2		
26	6020312060-8	Tornillo Cab.Sextavada 1/2" X 2.1/4" 12F W Gr5 Rp	1		
27	5024010258-4	Arandela Lisa De Ø20 X Ø38,5 X 3,00Mm	1		
28	6020310744-0	Tuerca Sextavada 5/16" 18F Unc Gr5 Ch.1/2" Alt.6,50Mm	5		
29	6020010130-0	Anillo De Vedacción Ø50 X Ø57 X 2Mm	1		
30	6020310038-0	Tornillo Cab.Sextavada 5/16" X 1" 18F Unc1A Gr5 Rt	5		
32	6020050101-5	Contraperno 1/8" X 1"	1		
34	6020050649-1	Tapa De La Maza (Diam Externo 57,00Mm)	1		
35	2759366580-7	Disco Concavo Dentado 16" X 3,50 Ag Rd 74Mm + 5Ag Rd 8,7Mm R=48Mm Afiladura Externa	1		
36	6020350077-0	Rodamiento 44610/49	2		
37	6020350268-3	Retenedor Ø36,00 X Ø52,00 X 11,00Mm	1		
38	5204010247-7	Maza Del Disco	1		
39	6020310797-0	Tuerca Sextavada 3/4" 16F Unf Gr5 Ch.1.1/16" Alt.13,00Mm	1		
40	6020011025-3	Anillo De Retencion I-058 G502-058-01	1		
41	5386010142-0	Marcador de Linea Derecho		1	
41	5386010141-2	Marcador de Linea Izquierdo			1
42	6020010404-0	Arandela De Presión 5/16" Media Industrial	5		
43	5386010183-8	Marcador de Linea Derecho		1	
43	5386010182-0	Marcador de Linea Izquierdo			1

* Item 14 - Ver página 26

• Cilindro de Articulación de Línea Central

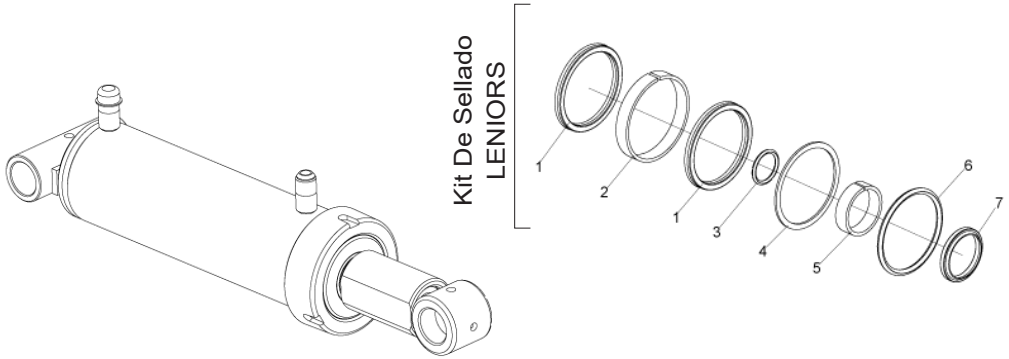

Ítem	Código	Descripción del producto	Todos
		Kit De Sellado LENIORS	
1	J010510	Gaxeta Std 2500-2750	2
2		Anillo Guia W2-3250-500	1
3		Anillo O´Ring 2-126	1
4		Parback 8-336	1
5		Anillo Guia 6W8-1875-495	1
6		Anillo O´Ring 2-336 (Ø72,39 x Ø5,33mm)	1
7		Raspador D-1625	1
-	6020190198-0	Juego de reparación Leniors J010510	1

Para reemplazar piezas, verifique en la camisa del cilindro: El código Baldan, el código y nombre del fabricante y la fecha de fabricación.

• Cilindro Lateral de Articulación de Rueda

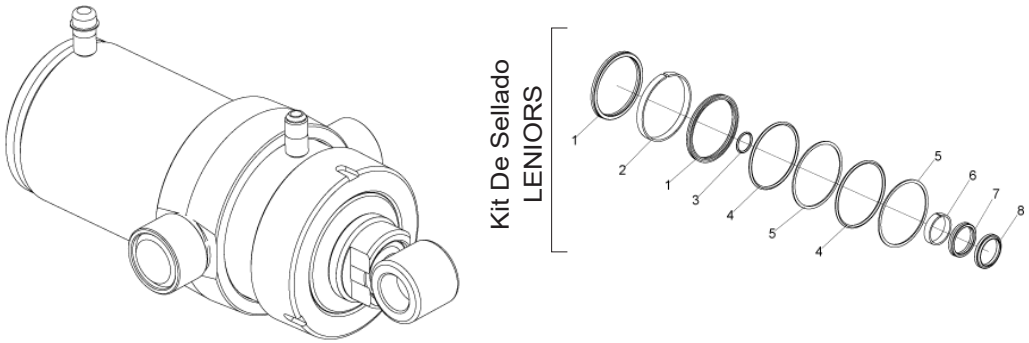

Ítem	Código	Descripción del producto	Todos
		Kit De Sellado LENIORS	
1	J008170	Gaxeta Std 3750-4250	2
2		Anillo Guia W2-5000-500 (Ø5" x 1/2")	1
3		Anillo O´Ring 2-125	1
4		Anillo O´Ring 2-350 (Ø116,84 x Ø5,33mm)	2
5		Parback 8-350	2
6		Anillo Guia W2-2250-500 (Ø2.1/4" x 1/2")	1
7		Gaxeta B 2500-2000-375B (Ø2xØ2-1-2x3-8)	1
8		Raspador D-2000	1
-	6020190212-9	Juego de reparación Leniors J008170	1

Para reemplazar piezas, verifique en la camisa del cilindro: El código Baldan, el código y nombre del fabricante y la fecha de fabricación.

• Cilindro Marcador de Línea

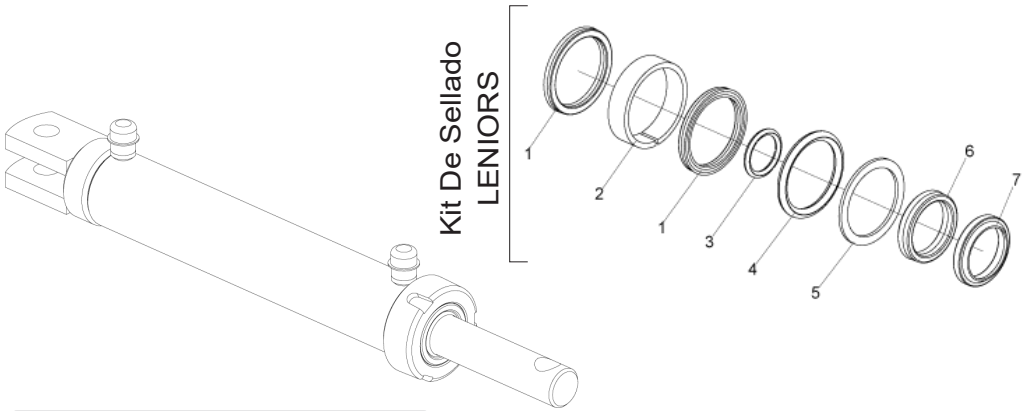

Item	Código	Descripción del producto	Todos
		Kit De Sellado LENIORS	
1	J003567	Gaxeta Std 1870-1625	2
2		Anillo Guia W2-2000-500 (Ø2" x 1/2")	1
3		Anillo O´Ring 2-126 (Ø21,82 x Ø3,53mm)	1
4		Anillo O´Ring 2-326 (Ø40,64 x Ø5,33mm)	1
5		Parback 8-326	1
6		Gaxeta B 1870-1250-312B	1
7		Raspador D-1250 (1-1/4" x 1-5/8" x 3/16")	1
-	6020190184-0	Juego de reparación Leniors J003567	1

Para reemplazar piezas, verifique en la camisa del cilindro: El código Baldan, el código y nombre del fabricante y la fecha de fabricación.

• Cilindro de Montaje de Transporte Lateral

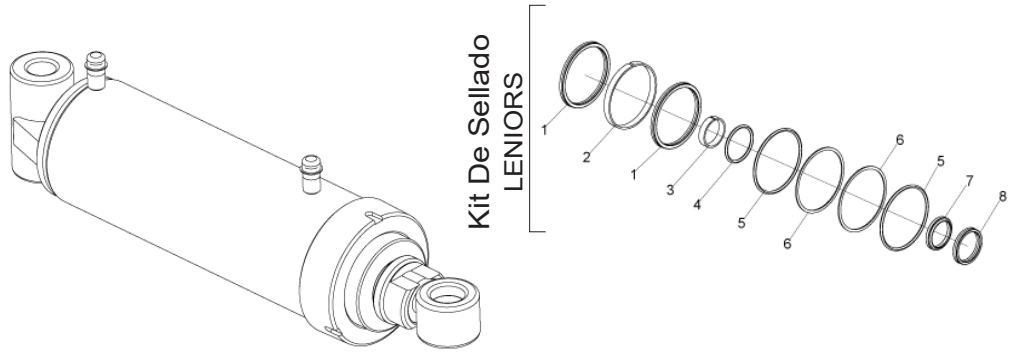

Item	Código	Descripción del producto	Todos
		Kit De Sellado LENIORS	
1	J008276	Gaxeta Std 3750-4250	2
2		Anillo Guia W2-5000-500 (Ø5" x 1/2")	1
3		Anillo Guia W2-2250-500 (Ø2.1/4" x 1/2")	1
4		Anillo O´Ring 2-226	1
5		Anillo O´Ring 2-350	2
6		Parback 8-350 (Ø116,84 x Ø5,33mm)	2
7		Raspador D-2000	1
8		Gaxeta B 2500-200-375B (Ø2xØ2-1-2x3-8)	1
-	6020190213-7	Juego de reparación Leniors J008276	1

Para reemplazar piezas, verifique en la camisa del cilindro: El código Baldan, el código y nombre del fabricante y la fecha de fabricación.

• Speed Box

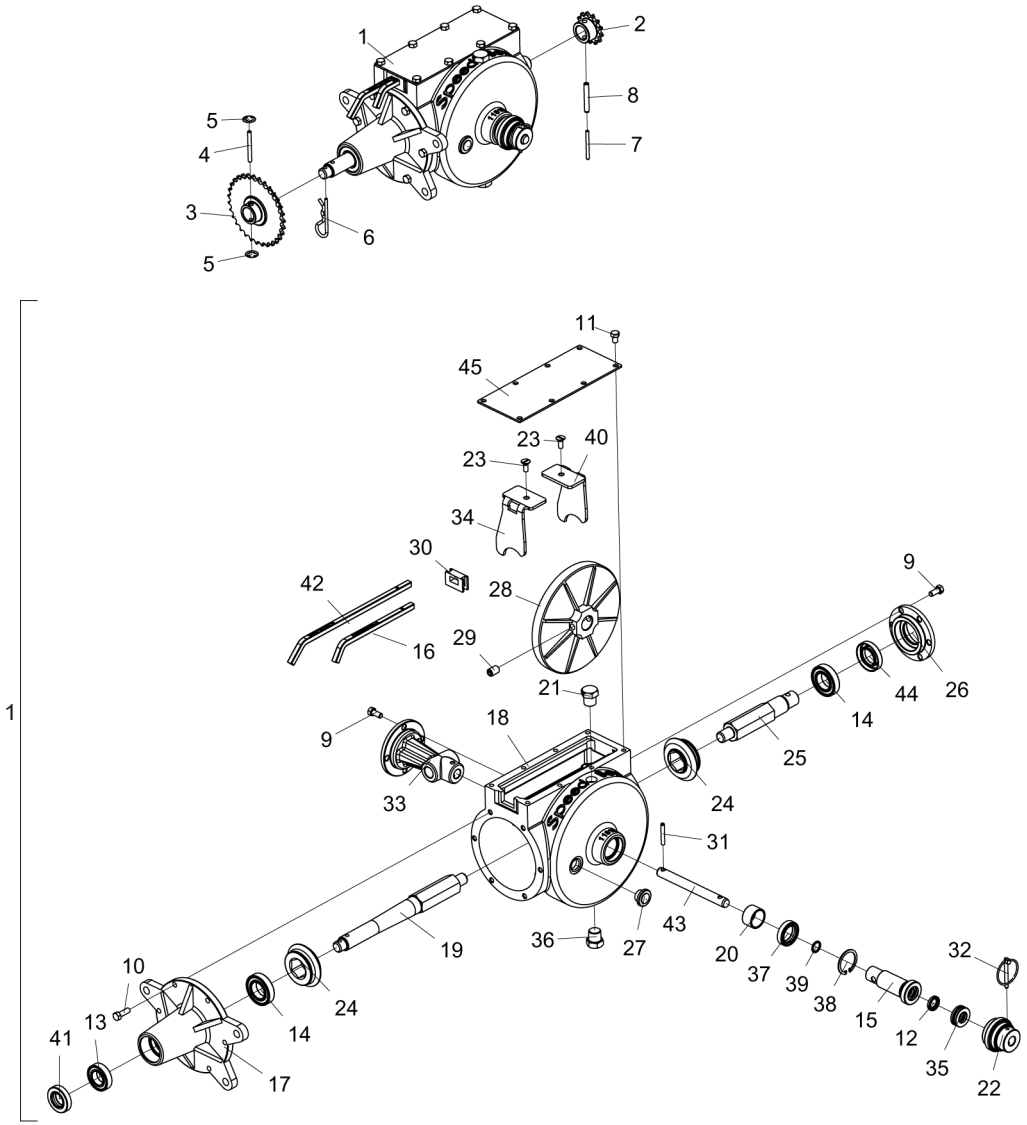

Item	Código	Descripción del producto	Todos
1	5092010205-8	Caja De Velocidade Derecha Completa	1
1	5092010206-6	Caja De Velocidade Izquierda Completa	1
2	5256010509-6	Engranaje de 13 Dientes	1
3	5256010054-0	Engranaje De 20/31 Dientes Completa	1
4	5432010040-5	Perno Fuse De Ø6 X 60Mm	1
5	6020010326-5	Anillo De Retencion Are-06 G525-060-01	2
6	6020390308-4	Traba Nma - Tipo "R" De Ø4,5 X 80Mm (455)	1
7	6020317571-2	Perno Elastico Pesado Ø5 X 40mm (Seeger Reno 701.142)	1
8	6020310508-0	Perno Elastico Pesado Ø8 X 40Mm (Seeger Reno 701.190)	1
9	6020312020-9	Tornillo Cab.Sextavada 5/16" X 3/4" 18F Unc1A Gr5 Rt	10
10	6020310038-0	Tornillo Cab.Sextavada 5/16" X 1" 18F Unc1A Gr5 Rt	6
11	6020311020-3	Tornillo Cab.Sextavada 5/16" X 1/2" 18F Unc1A Gr2 Rt	8
12	6020350274-8	Retenedor Ø15,90 X Ø25,40 X 4,50Mm	1
13	6020350075-3	Rodamiento 6005 2Rs	1
14	6020350006-0	Rodamiento 6006 2Rs Ddu	2
15	5080010232-1	Buje De Ø25 X 100Mm	1
16	5260040007-0	Escala De Regulación Numerica 200Mm	1
17	5538010093-1	Tapa De La Caja Reductora	1
18	5112010011-8	Carcaza De La Caja Reductora Derecha	1
18	5112010012-6	Carcaza De La Caja Reductora Izquierda	1
19	5232010695-8	Eje Mayor De La Caja Reductora	1
20	5080020804-9	Buje De Ø30 X Ø35 X 21Mm	1
21	5081010013-0	Tapón Cab.Hexagonal Galvanizado R.1/2¿ X 14 Npt Con Agujero De 3,00Mm	1
22	5468010024-4	Tirador Del Eje	1
23	6020312502-2	Tornillo Cab.Chata Fenda Nº10 X 1/2" 24F Unc2A Gr2 Rt	2
24	6020010999-9	Engranaje De 21 Dientes	2
25	5232120183-0	Eje Menor De La Caja Reductora	1
26	5538010086-9	Tapa Delantera De La Caja Reductora	1
27	6020430193-2	Visor De Aceite	1
28	5256060005-4	Corona De La Caja Reductora	1
29	6020317426-0	Tornillo Allen S/C 1/2" X 3/4" 12F W Cl12.9 Rt(Fosfatizado)	2
30	6020030015-0	Protector Da Caja Speed Box C/Agujero	1
31	6020310506-4	Perno Elastico Pesado Ø6 X 40Mm (Seeger Reno 701.164)	1
32	6020390301-7	Traba C/Argola Ø5,75 X 50Mm	1
33	5538010085-0	Tapa Trasera	1
34	5554010015-1	Enganche Izquierdo	1
35	6020350086-9	Rodamiento Skf 51203	1
36	5081010012-2	Tapón Cab.Hexagonal De R.1/2¿ X 14 Npt Galvanizado	1
37	6020350275-6	Retenedor Ø30,00 X Ø43,00 X 9,50Mm	1
38	6020010305-2	Anillo De Retencion I-42 G502-042	1
39	6020010022-3	Anillo O'Ring 2-114 N3006-90Nbr (15,54)	1
40	5554010017-8	Enganche Derecho	1
41	6020350204-7	Retenedor Ø25,00 X Ø47,00 X 10,00Mm	1
42	5260040006-1	Escala De Regulaje Alfabetico 299Mm	1
43	5232020209-4	Eje Ø5/8" X 157Mm	1
44	6020350245-4	Retenedor Ø30,00 X Ø52,00 X 10,00Mm	1
45	5538060003-9	Tapa De 100 X 250 X 3,00Mm	1

BALDAN

• Líneas de Siembra

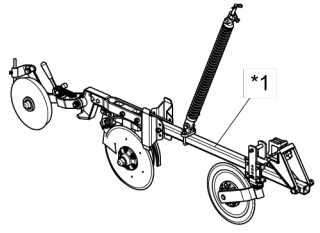

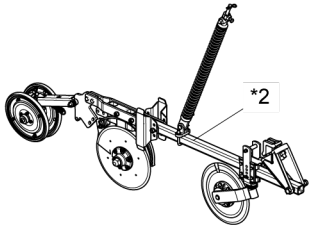

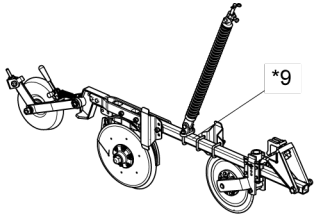

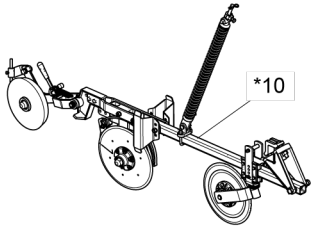

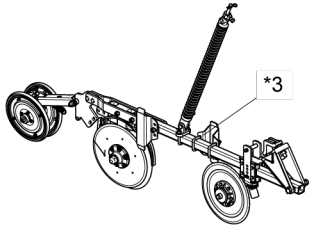

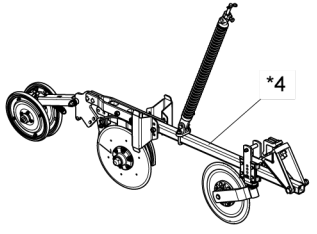

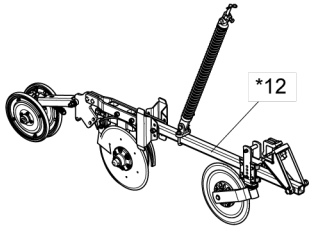

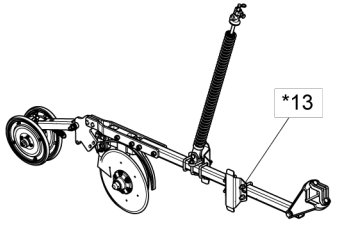

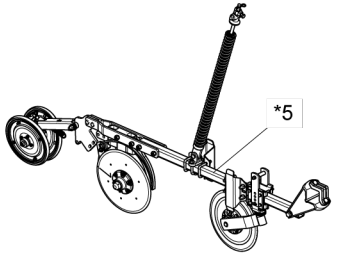

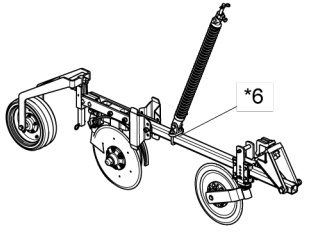

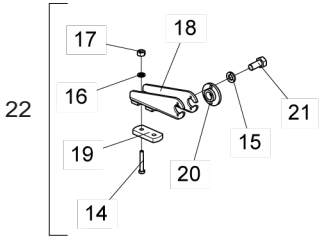

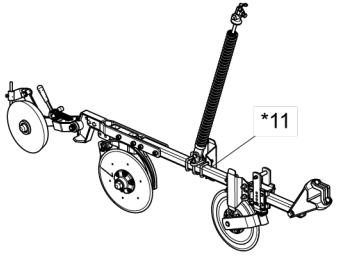

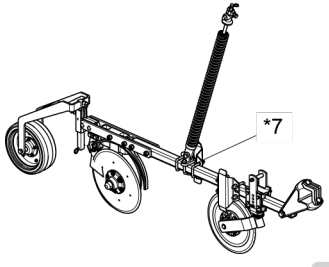

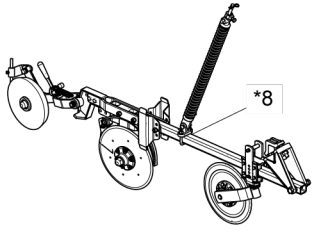

El número de elementos del 14 al 21 se refiere a 1 (una) línea.

* Item 1 - Ver página 30
* Item 2 - Ver página 33
* Item 3 - Ver página 36
* Item 4 - Ver página 39
* Item 5 - Ver página 42
* Item 6 - Ver página 45
* Item 7 - Ver página 48
* Item 8 - Ver página 51
* Item 9 - Ver página 54
* Item 10 - Ver página 57
* Item 11 - Ver página 60
* Item 12 - Ver página 63
* Item 13 - Ver página 66

• Tablas Líneas de Siembra

Item	Código	Descripción del producto	Todos
1	2517012277-4	Línea Derecha Mayor C/Disco Cortador Estriado C/Rueda Compactadora De Hierro Pesada C/Friso De 40mm(SPDEA)	7
1	2517012275-8	Línea Derecha Menor C/Disco Cortador Estriado C/Rueda Compactadora De Hierro Pesada C/Friso De 40mm(SPDEA)	8
1	2517012276-6	Línea Izquierda Mayor C/Disco Cortador Estriado C/Rueda Compactadora De Hierro Pesada C/Friso De 40mm(SPDEA)	8
1	2517012274-0	Línea Izquierda Menor C/Disco Cortador Estriado C/Rueda Compactadora De Hierro Pesada C/Friso De 40mm(SPDEA)	7
1	2517012279-0	Línea Lateral Derecha Mayor C/Disco Cortador Estriado C/Rueda Compac. De Hierro Pesada C/Friso De 40mm(SPDEA)	1
1	2517012278-2	Línea Lateral Izquierda Menor C/Disco Cortador Estriado C/Rueda Compactadora De Hierro Pesada C/Friso De 40mm(SPDEA)	1
		Opcional	
*2	2517011755-0	Línea Derecha Menor C/Disco Cortador Rayado C/Rueda Compactadora Em	1
*2	2517011756-8	Línea Derecha Mayor C/Disco Cortador Rayado C/Rueda Compactadora Em	1
*2	2517011757-6	Línea Izquierda Menor C/Disco Cortador Rayado C/Rueda Compactadora Em	1
*2	2517011758-4	Línea Izquierda Mayor C/Disco Cortador Rayado C/Rueda Compactadora Em	1
*3	2517011769-0	Línea Lateral Derecha Mayor C/Disco Cortador Rayado C/Rueda Compactadora Em	1
*3	2517011770-3	Línea Lateral Izquierda Menor C/Disco Cortador Rayado C/Rueda	1
*4	2517012448-3	Línea Derecha Menor C/Disco Cortador Rayado C/Rueda Compactadora "V" Esp. 250mm	1
*4	2517012449-1	Línea Derecha Mayor C/Disco Cortador Rayado C/Rueda Compactadora "V" Esp. 250mm	1
*4	2517012450-5	Línea Izquierda Menor C/Disco Cortador Rayado C/Rueda Compactadora "V" Esp. 250mm	1
*4	2517012451-3	Línea Izquierda Mayor C/Disco Cortador Rayado C/Rueda Compactadora "V" Esp. 250mm	1
*5	2517012459-9	Línea Lateral Derecha Menor C/Disco Cortador Rayado C/Rueda Compactadora "V" Esp. 250mm	1
*5	2517012453-0	Línea Lateral Izquierda Menor C/Disco Cortador Rayado C/Rueda Compactadora "V" Esp. 250mm	1
*6	2517012332-0	Línea Derecha Mayor C/Disco Cortador Estriado C/Rueda De Profundidad Concava C/Soporte Regulador(SPDEA)	1
*6	2517012333-9	Línea Derecha Menor C/Disco Cortador Estriado C/Rueda De Profundidad Concava C/Soporte Regulador(SPDEA)	1
*6	2517012334-7	Línea Izquierda Mayor C/Disco Cortador Estriado C/Rueda De Profundidad Concava C/Soporte Regulador(SPDEA)	1
*6	2517012336-3	Línea Izquierda Menor C/Disco Cortador Estriado C/Rueda De Profundidad Concava C/Soporte Regulador(SPDEA)	1
*7	2517012337-1	Línea Lateral Derecha Mayor C/Disco Cortador Estriado De Profundidad Concava C/Soporte Regulador(SPDEA)	1
*7	2517012335-5	Línea Lateral Izquierda Menor C/Disco Cortador Estriado C/Rueda Compactadora De Hierro Pesada(SPDEA)	1
*8	2517011530-1	Línea Derecha Menor C/Rueda Compactadora De Hierro Pesada(SPDEA)	1
*8	2517011531-0	Línea Derecha Mayor C/Rueda Compactadora De Hierro Pesada(SPDEA)	1
*8	2517011532-8	Línea Izquierda Menor C/Rueda Compactadora De Hierropesada(SPDEA)	1
*8	2517011533-6	Línea Izquierda Mayor C/Rueda Compactadora De Hierro Pesada(SPDEA)	1
*8	2517011534-4	Línea Derecha Menor C/Disco Cortador Rayado C/Rueda Compactadora De Hierro	1
*8	2517011535-2	Línea Derecha Mayor C/Disco Cortador Rayado C/Rueda Compactadora De Hierro	1
*8	2517011536-0	Línea Izquierda Menor C/Disco Cortador Rayado C/Rueda Compactadora De	1
*8	2517011537-9	Línea Izquierda Mayor C/Disco Cortador Rayado C/Rueda Compactadora De	1
*9	2517011765-7	Línea Lateral Derecha Mayor C/Rueda Compactadora De Hierro Pesada(SPDEA)	1
*9	2517011766-5	Línea Lateral Izquierda Menor C/Rueda Compactadora De Hierro Pesada(SPDEA)	1
*9	2517011767-3	Línea Lateral Derecha Mayor C/Disco Cortador Rayado C/Rueda Compactadora De	1
*9	2517011768-1	Línea Lateral Izquierda Menor C/Disco Cortador Estriado C/Rueda De Profundidad Concava C/Soporte Regulador	1
*10	2517012375-4	Línea Derecha Menor C/Disco Cortador Rayado C/Rueda Compactadora De Hierro	1
*10	2517012376-2	Línea Derecha Menor C/Disco Cortador Rayado C/Rueda Compactadora De Hierro	1
*10	2517012377-0	Línea Derecha Menor C/Disco Cortador Rayado C/Rueda Compactadora De Hierro	1
*10	2517012378-9	Línea Derecha Menor C/Disco Cortador Rayado C/Rueda Compactadora De Hierro	1
*11	2517012460-2	Línea lateral Derecha Menor C/Disco Cortador Rayado C/Rueda Compactadora de Hierro Pesada Esp.250mm	1
*11	2517012380-0	Línea Lateral Derecha Mayor C/Disco Cortador Rayado C/Rueda Compactadora De	1
*12	2517012283-9	Línea Derecha Mayor C/Disco Cortador Estriado C/Rueda Compactadora Em "V" C/Friso De 40mm(SPDEA)	7
*12	2517012281-2	Línea Derecha Menor C/Disco Cortador Estriado C/Rueda Compactadora Em "V" C/Friso De 40mm(SPDEA)	8
*12	2517012282-0	Línea Izquierda Mayor C/Disco Cortador Estriado C/Rueda Compactadora Em "V" C/Friso De 40mm(SPDEA)	8
*12	2517012280-4	Línea Izquierda Menor C/Disco Cortador Estriado C/Rueda Compactadora Em "V" C/Friso De 40mm(SPDEA)	7

Item	Código	Descripción del producto	Todos
*12	2517012285-5	Línea Lateral Derecha Mayor C/Disco Cortador Estriado C/Rueda Compactadora Em "V" C/Friso De 40mm(SPDEA)	1
*12	2517012284-7	Línea Lateral Izquierda Menor C/Disco Cortador Estriado C/Rueda Compactadora Em "V" C/Friso De 40mm(SPDEA)	1
*13	2517012289-8	Línea Derecha Mayor C/Rueda Compactadora Em "V" C/Friso De 40mm(SPDEA)	7
*13	2517012287-1	Línea Derecha Menor C/Rueda Compactadora Em "V" C/Friso 40mm)(SPDEA)	8
*13	2517012288-0	Línea Izquierda Mayor C/Rueda Compactadora Em "V" C/Friso De 40mm(SPDEA)	8
*13	2517012286-3	Línea Izquierda Menor C/Rueda Compactadora Em "V" C/Friso De 40mm(SPDEA)	7
*13	2517012291-0	Línea Lateral Derecha Mayor C/Rueda Compactadora Em "V" C/Friso De 40mm(SPDEA)	1
*13	2517012290-1	Línea Lateral Izquierda Menor C/Rueda Compactadora Em "V" C/Friso De 40mm(SPDEA)	1
14	6020317552-6	Tornillo Cab.Sextavada M12 X 1,75 X 80mm Cl8.8 Rt	2
15	6020010404-0	Arandela De Presión 5/16" Media Industrial	4
16	6020010395-8	Arandela De Presión M12 Media	2
17	6020310820-9	Tuerca Sextavada M12 X 1,75 Ma Cl8 Ch.19mm Alt.10,00mm	2
18	5530015339-8	Soporte De La Varilla De La Resorte Completo	1
19	5136020501-4	Chapa De 2" X 5/8" X 115mm	1
20	6020030715-4	Buje De Articulacion De La Varilla Del Resorte	2
21	6020312020-9	Tornillo Cab.Sextavada 5/16" X 3/4" 18F Unc1A Gr5 Rt	4
22	5530015346-0	Soporte Con Buje Del Varilla De La Resorte	1

BALDAN

• Línea C/Disco de Corte Estriado C/Rueda Compactadora de Hierro Pesado C/Friso de 40 mm

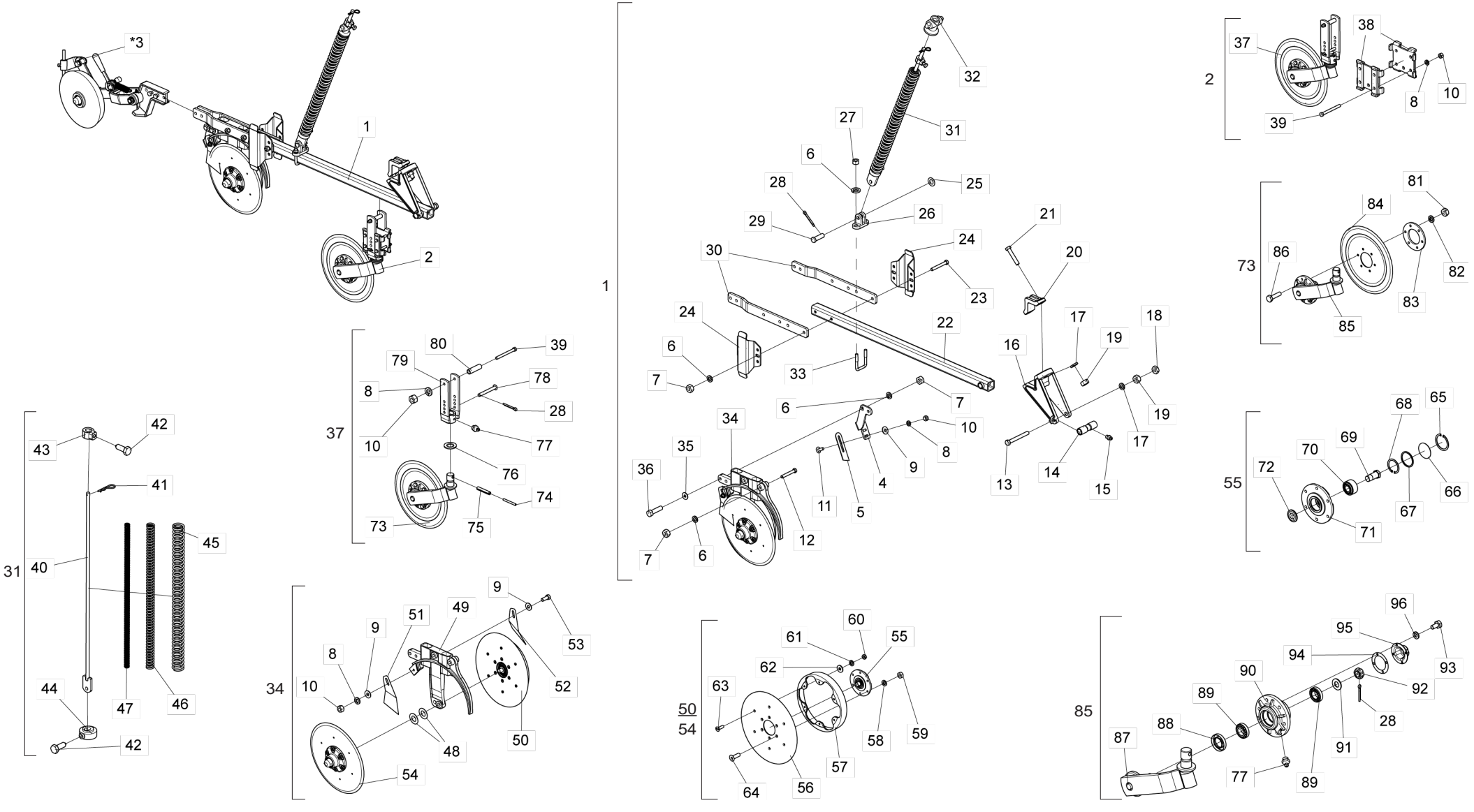

• Tabla Línea C/Disco de Corte Estriado C/Rueda Compactadora de Hierro Pesado C/Friso de 40 mm

Item	Código	Descripción del producto	Todos	Mayor Derecho	Menor Derecho	Mayor Izquierdo	Menor Izquierdo	Lado Derecho	Lado Izquierdo
1	2517012312-6	Línea Izquierda Menor C/Friso De 40mm(SPDEA)					1		
1	2517012313-4	Línea Derecha Menor C/Friso De 40mm(SPDEA)			1				
1	2517012314-2	Línea Izquierda Mayor C/Friso De 40mm(SPDEA)				1			
1	2517012315-0	Línea Derecha Mayor C/Friso De 40mm(SPDEA)		1					
1	2517012320-7	Línea Lateral Derecha Mayor C/Friso De 40mm(SPDEA)						1	
1	2517012321-5	Línea Lateral Izquierda Menor C/Friso De 40mm(SPDEA)							1
2	5124010337-4	Carrito Completo Del Disco Cortador	1						
*3	5124010575-0	Carrito De La Rueda De Conpactacion Completa Pesada Derecha De Hierro				1	1		1
*3	5124010576-8	Carrito De La Rueda De Conpactacion Completa Pesada Izquierda De Hierro		1	1			1	
4	5530014452-6	Soporte Derecho Del Limpiador		1		1			1
4	5530014453-4	Soporte Izquierdo Del Limpiador			1		1	1	
5	5352010048-9	Limpiador Inferior Do Disco De Abono	1						
6	6020010410-5	Arandela De Presión 1/2" Media Industrial		8	8	12	12	16	12
7	6020310754-7	Tuerca Sextavada 1/2" 12F W Gr5 Ch.7/8" Alt.12,00mm		6	6	10	10	14	10
8	6020010406-7	Arandela De Presión 3/8" Media Industrial	8						
9	5024010075-1	Arandela Lisa De Ø10,3 X Ø25 X 2,00mm	4						
10	6020310746-6	Tuerca Sextavada 3/8" 16F Unc Gr5 Ch.9/16" Alt.8,50mm	8						
11	6020311160-9	Tornillo Cab.Francesa 3/8" X 1" 16F Unc1A Gr2 Rt	2						
12	6020311061-0	Tornillo Cab.Sextavada 1/2" X 3.1/2" 12F W Gr5 Rp		2	2	4	4	4	2
13	6020311082-3	Tornillo Cab.Sextavada 5/8" X 5.1/2" 11F Unc1A Gr5 Rp	1						
14	5080010539-8	Buje De Articulación De La Línea	1						
15	6020130100-1	Grasero 1/4"	1						
16	5252040056-7	Enganche Del Carrito	1						
17	6020010412-1	Arandela De Presión 5/8" Media Industrial	3						
18	6020310738-5	Tuerca Sextavada 5/8" 11F Unc Gr5 Ch.1.1/16" Alt.11,00mm	1						
19	6020310760-1	Tuerca Sextavada 5/8" 11F Unc Gr5 Ch.1.1/16" Alt.15,00mm	3						
20	6010601347-3	Abrazadera De Fijacion Del Disco Cortador	1						
21	6020311079-3	Tornillo Cab.Sextavada 5/8" X 3.1/2" 11F Unc1A Gr5 Rp	2						
22	5572015584-1	Viga Cuadrada De 50 X 1200mm Completo	1						
23	6020311065-3	Tornillo Cab.Sextavada 1/2" X 4" 12F W Gr5 Rp		2	2				2
24	5526010018-0	Separador De La Lineas	2						
25	5024010059-0	Arandela Lisa De Ø16,5 X Ø29 X 1,21mm	1						
26	6010601172-1	Soporte Inferior Del Varilla (Menor)	1						
27	6020310756-3	Tuerca Sextavada 1/2" 12F W Gr5 Ch.3/4" Alt.11,00mm	2						
28	6020050101-5	Contraperno 1/8" X 1"	3						
29	6020310593-5	Perno Ø5/8"X 46mm	1						
30	5136015261-1	Chapa De Fijación Del Disco Doble	2						
31	5566010260-3	Varilla Menor Del Resorte 700mm Completo		1	1				1
31	5566010261-1	Varilla Grande Del Resorte Del 800mm Completo				1	1	1	
32	6010601280-9	Traba Superior De La Resorte Triple	1						
33	5068010081-8	Abrazadera De 84 X 64 X R.1/2" W		1	1	3	3	5	3
34	5124018021-2	Carrito Derecho Del Disco Doble De Abono/Semilla C/Friso 40mm(Descentrado) Especial			1		1	1	
34	5124018022-0	Carrito Izquierdo Del Disco Doble De Abono/Semilla C/Friso 40mm(Descentrado) Especial		1		1			1
35	5024010068-9	Arandela Lisa De Ø13,3 X Ø35,5 X 3,00mm	2						

Item	Código	Descripción del producto	Todos	Mayor Derecho	Menor Derecho	Mayor Izquierdo	Menor Izquierdo	Lado Derecho	Lado Izquierdo
36	6020310049-6	Tornillo Cab.Sextavada 1/2" X 2" 12F W Gr5 Rp	2						
37	5124010099-5	Carrito Del Disco Cortador Estriado Completo	1						
38	5324050014-7	Guia Del Soporte De Regulagem Completo	2						
39	6020311038-6	Tornillo Cab.Sextavada 3/8" X 4" 16F Unc1A Gr2 Rp	5						
40	5566010205-0	Varilla Del Resorte 1085,5mm				1	1	1	
40	5566040144-9	Varilla Del Resorte 935,5mm		1	1				1
41	6020390294-0	Traba Nma - Tipo "R" De Ø3,5 X 67mm(Especial)		1	1	1	1	1	1
42	6020310349-5	Tornillo Cab.Sextavada M12 X 1,75 X 30mm Cl8.8 Rt C/Ponta		2	2	2	2	2	2
43	5080011663-2	Buje Fijación De La Varrila Del Resorte		1	1	1	1	1	1
44	5530016364-4	Soporte Inferior Del Resorte Tripla.		1	1	1	1	1	1
45	6020250664-2	Resorte Helicoidal Ø43 X Ø59 X 700mm		1	1				1
45	6020250667-7	Resorte Helicoidal Ø43 X Ø59 X 800mm Externa				1	1	1	
46	6020250663-4	Resorte Helicoidal Ø27,3 X Ø40 X 700mm Intermadiaria		1	1				1
46	6020250666-9	Resorte Helicoidal Ø27,3 X Ø40 X 800mm Intermadiaria				1	1	1	
47	6020250662-6	Resorte Helicoidal Ø17,5 X Ø25,5 X 700mm		1	1				1
47	6020250665-0	Resorte Helicoidal Ø17,5 X Ø25,5 X 800mm				1	1	1	
48	5024010024-7	Arandela Lisa De Ø20 X Ø38 X 1,21mm	4						
49	5530011576-3	Soporte Izquierdo Del Disco Doble Mayor De Abono / Semilla (Descentrado)		1		1			1
49	5530011577-1	Soporte Derecho Del Disco Doble Mayor De Abono/Semilla (Descentrado)			1		1	1	
50	5204010578-6	Maza Derecho Completo C/Friso Limitador 40mm(Disco Plano Liso 15" X 4,00mm)		1		1			1
50	5204010579-4	Maza Izquierdo Completo C/Friso Limitador 40mm(Disco Plano Liso 15" X 4,00mm)			1		1	1	
51	5352030057-7	Limpiador Trasero Completo	1						
52	5352030056-9	Limpiador Trasero Completo - (Gcrti)	1						
53	6020310054-2	Tornillo Cab.Sextavada 3/8" X 1" 16F Unc1A Gr5 Rt	1						
54	5204010576-0	Maza Derecho Completo(Disco Plano Liso 15" X 4,00mm)			1		1	1	
54	5204010577-8	Maza Izquierdo Completo(Disco Plano Liso 15" X 4,00mm)		1		1			1
55	5204010451-8	Maza Derecho Del Disco	1						
55	5204010452-6	Maza Izquierdo Del Disco	1						
56	2857398003-6	Disco Plano Liso 15" X 4,00 Ag Rd 80mm + 6Ag Rd Esc 8,7mm R=57,5mm + 6Ag Rd Esc 6,9mm	1						
57	6010600786-4	Friso Limitador De Profundidad(40mm)		1	1	1	1	1	1
58	6020010004-5	Arandela De Presión M8 Media	6						
59	6020310454-8	Tuerca Sextavada M8 X 1,25 Ma Cl8 Ch.13mm Alt.6,50mm	6						
60	6020311257-5	Tuerca Sextavada M6 X 1,00 Ma Cl8 Ch.10mm Alt.5,00mm		6	6	6	6	6	6
61	6020010122-0	Arandela De Presión M6 Media		6	6	6	6	6	6
62	5024010161-8	Arandela Lisa De Ø7 X Ø18 X 2,00mm		6	6	6	6	6	6
63	6020317441-4	Tornillo Cab.Chata Fenda M6 X 1,00 X 20mm Cl8.8 Rt		6	6	6	6	6	6
64	6020317573-9	Tornillo Allen M8 X 1,25 X 25mm Cl12.9 Rt(Fosfatizado)	6						
65	6020010289-7	Anillo De Retencion I-55 G502-055-01 (Sin Refuerzo)	1						
66	5096010050-3	Tapa De La Maza	1						
67	6020010095-9	Anillo De Vedacción Ø47X Ø52X 2mm	1						
68	6020011053-9	Anillo De Retencion I-047 G-502-047-01	1						
69	5420010098-3	Tornillo Cabeza Hexagonal 3/4" X 1.7/8" 16F Unf 1A Gr5 Rp-Rosca Derecho (Especial)		1					
69	5420010099-1	Tornillo Cabeza Hexagonal 3/4" X 1.7/8" 16F Unf 1A Gr5 Rp-Rosca Izquerda (Especial)			1				
70	6020350933-5	Rodamiento De Esfera Carreira Dupla 5204Kp52-Sp6(1º Línea)	1						

BALDAN

• Tabla Línea C/Disco de Corte Estriado C/Rueda Compactadora de Hierro Pesado C/Friso de 40 mm

Item	Código	Descripción del producto	Todos	Mayor Derecho	Menor Derecho	Mayor Izquierdo	Menor Izquierdo	Lado Derecho	Lado Izquierdo
71	5204010453-4	Maza De Ø136 X 41mm	1						
72	6020056005-4	Calota Cojinete Esfera Carreira Dupla 5204Kp52-Sp6(1ºlínea)	1						
73	5124010100-2	Carrito Con Disco De Corte Estriado	1						
74	6020310472-6	Perno Elastico Pesado Ø6 X 55mm (Seeger Reno 701.167)	1						
75	6020310510-2	Perno Elastico Pesado Ø10 X 55mm (Seeger Reno 701.220)	1						
76	5024010107-3	Arandela Lisa De Ø36 X Ø61 X 5,00mm	1						
77	6020130108-7	Grasero 1/8"	2						
78	5432010181-9	Perno Cabeza Francesa Ø11,20 X 90mm	1						
79	5530010406-0	Soporte Del Regulacion De Profundidad	1						
80	5080020787-5	Buje De Ø14 X Ø19 X 65mm	1						
81	6020310822-5	Tuerca Sextavada M10 X 1,50 Ma Cl8 Ch.17mm Alt.8,00mm	6						
82	6020010394-0	Arandela De Presión M10 Media	6						
83	5284010001-4	Brida De La Maza Del Disco	1						
84	3255397388-0	Disco Plan Est 14" X 4,00 Ag Rd 80mm + 6Ag Rd 10,3mm D=115mm Doble Afiladura	1						
85	5530010405-2	Soporte Del Disco Con Maza	1						
86	6020310980-9	Tornillo Cab.Sextavada M10 X 1,50 X 40mm Cl8.8 Rt	6						
87	5530160187-4	Soporte Con Eje Del Disco	1						
88	6020350244-6	Retenedor Ø35,00 X Ø58,00 X 10,00mm	1						
89	6020350077-0	Rodamiento 44610/49	2						
90	5204010090-3	Maza Del Disco	1						
91	5024010258-4	Arandela Lisa De Ø20 X Ø38,5 X 3,00mm	1						
92	6020310797-0	Tuerca Sextavada 3/4" 16F Unf Gr5 Ch.1.1/16" Alt.13,00mm	1						
93	6020311000-9	Tornillo Cab.Sextavada 1/4" X 1/2" 20F Unc1A Gr5 Rt	4						
94	6020190098-3	Empaquetadura Ø50,3 X Ø73,5 X 1/64"	1						
95	6020050640-8	Tapa De La Maza	1						
96	6020010402-4	Arandela De Presión 1/4" Media Industrial	4						

• Línea C/Disco Cortador y Rueda Compactadora "V" - Esp. 170mm (Standart)

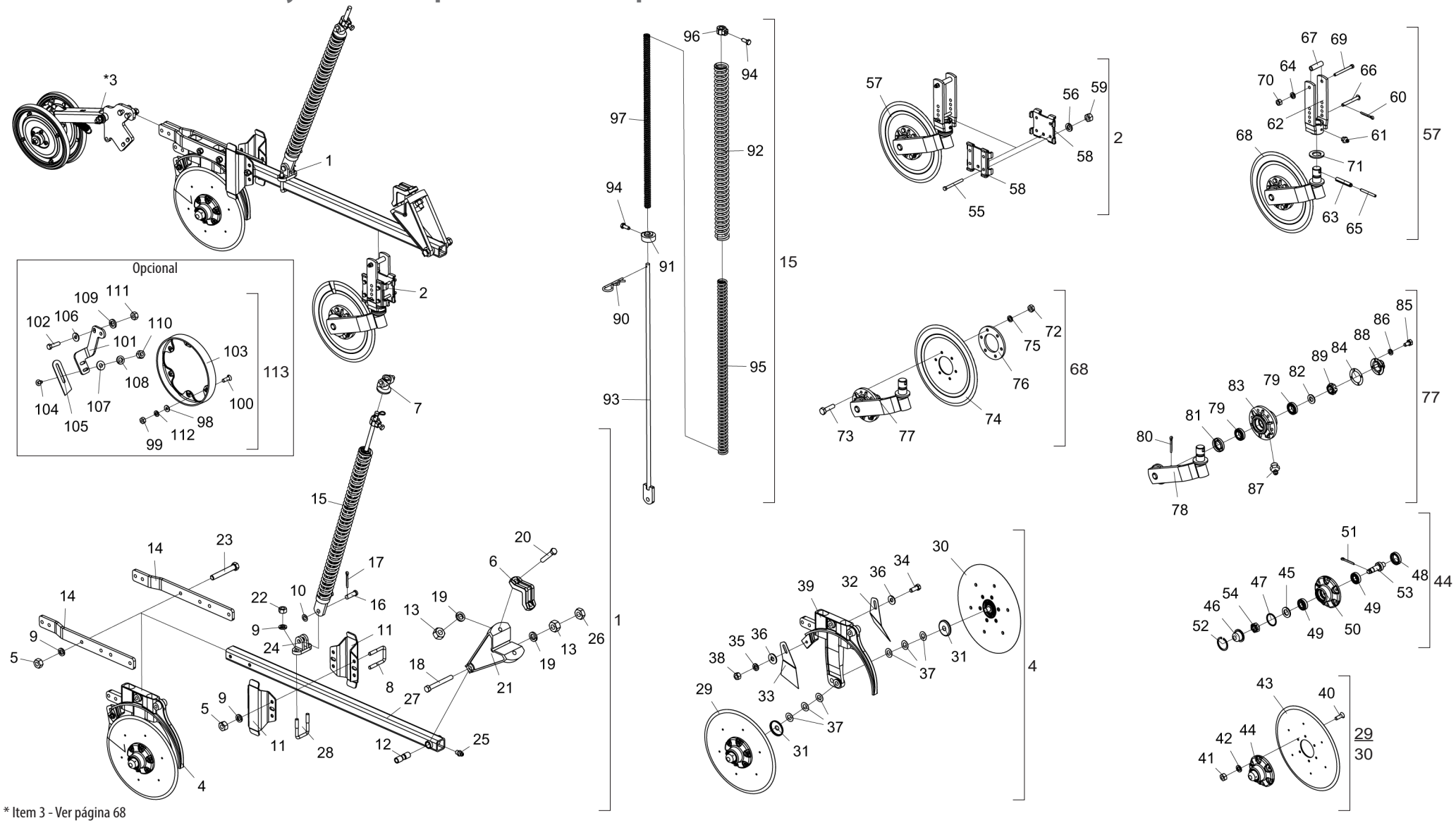

* Item 3 - Ver página 68

• Tabla Línea C/Disco Cortador y Rueda Compactadora "V" - Esp. 170mm (Standart)

Item	Código	Descripción del producto	Todos	Menor Derecha	Mayor Derecha	Menor Izquierda	Mayor Izquierda
1	2517011538-7	Línea Derecha Menor(Spde-A)		1			
1	2517011539-5	Línea Derecha Mayor(Spde-A)			1		
1	2517011540-9	Línea Izquierda Menor(Spde-A)				1	
1	2517011541-7	Línea Izquierda Mayor(Spde-A)					1
2	5124010337-4	Carrito Completo Del Disco Cortador	1				
*3	5124010381-1	Carrito De La Rueda Compactadora En "V" (Spd)	1				
4	5124010372-2	Carrito Derecho Del Disco Doble De Abono/Semilla (Descentrado) Especial		1	1		
4	5124010373-0	Carrito Izquierdo Del Disco Doble De Abono/Semilla (Descentrado) Especial				1	1
5	6020310754-7	Tuerca Sextavada 1/2" 12F W Gr5 Ch.7/8" Alt.12,00Mm		4	8	4	8
6	6010601347-3	Abrazadera De Fijacion Del Disco Cortador	1				
7	6010601280-9	Traba Superior De La Resorte Triple	1				
8	6020311065-3	Tornillo Cab.Sextavada 1/2" X 4" 12F W Gr5 Rp		2		2	
8	5068010081-8	Abrazadera De 84 X 64 X R.1/2" W			2		2
9	6020010410-5	Arandela De Presión 1/2" Media Industrial		6	10	6	10
10	5024010059-0	Arandela Lisa De Ø16,5 X Ø29 X 1,21Mm	1				
11	5526010018-0	Separador De La Lineas	2				
12	5080010539-8	Buje De Articulación De La Línea	1				
13	6020310760-1	Tuerca Sextavada 5/8" 11F Unc Gr5 Ch.1.1/16" Alt.15,00Mm	3				
14	5136015261-1	Chapa De Fijación Del Disco Doble	2				
15	5566010260-3	Varilla Menor Del Resorte 700Mm Completo		1		1	
15	5566010261-1	Varilla Grande Del Resorte Del 800Mm Completo			1		1
16	6020310593-5	Perno Ø5/8" X 46mm	1				
17	6020050101-5	Contraperno 1/8" X 1"	1				
18	6020311082-3	Tornillo Cab.Sextavada 5/8" X 5.1/2" 11F Unc1A Gr5 Rp	1				
19	6020010412-1	Arandela De Presión 5/8" Media Industrial	3				
20	6020311079-3	Tornillo Cab.Sextavada 5/8" X 3.1/2" 11F Unc1A Gr5 Rp	2				
21	5252040056-7	Enganche Del Carrito	1				
22	6020310756-3	Tuerca Sextavada 1/2" 12F W Gr5 Ch.3/4" Alt.11,00Mm	2				
23	6020311061-0	Tornillo Cab.Sextavada 1/2" X 3.1/2" 12F W Gr5 Rp		2	4	2	4
24	6010601172-1	Soporte Inferior Del Varilla (Menor)	1				
25	6020130100-1	Grasero 1/4"	1				
26	6020310738-5	Tuerca Sextavada 5/8" 11F Unc Gr5 Ch.1.1/16" Alt.11,00Mm	1				
27	5572015584-1	Viga Cuadrada De 50 X 1200Mm Completo	1				
28	5068010081-8	Abrazadera De 84 X 64 X R.1/2" W	1				
29	5204010159-4	Maza Derecho Completo Para Friso Limitador (Disco Plano Liso 15" X 4,00Mm)	1				
30	5204010160-8	Maza Izquierdo Completo Para Friso Limitador (Disco Plano Liso 15" X 4,00Mm)	1				
31	5096040002-7	Tapa Interna De La Maza	2				
32	5352030056-9	Limpiador Trasero Completo - (Gcrti)	1				

Item	Código	Descripción del producto	Todos	Menor Derecha	Mayor Derecha	Menor Izquierda	Mayor Izquierda
33	5352030057-7	Limpiador Trasero Completo	1				
34	6020310054-2	Tornillo Cab.Sextavada 3/8" X 1" 16F Unc1A Gr5 Rt	1				
35	6020010406-7	Arandela De Presión 3/8" Media Industrial	1				
36	5024010075-1	Arandela Lisa De Ø10,3 X Ø25 X 2,00Mm	2				
37	5024010024-7	Arandela Lisa De Ø20 X Ø38 X 1,21Mm	6				
38	6020310746-6	Tuerca Sextavada 3/8" 16F Unc Gr5 Ch.9/16" Alt.8,50Mm	1				
39	5530011577-1	Soporte Derecho Del Disco Doble Mayor De Abono/Semilla (Descentrado)		1	1		
39	5530011576-3	Soporte Izquierdo Del Disco Doble Mayor De Abono / Semilla (Descentrado)				1	1
40	6020317573-9	Tornillo Allen M8 X 1,25 X 25mm Cl12.9 Rt(Fosfatizado)	12				
41	6020310454-8	Tuerca Sextavada M8 X 1,25 Ma Cl8 Ch.13Mm Alt.6,50Mm	12				
42	6020010004-5	Arandela De Presión M8 Media	12				
43	2857398003-6	Disco Plano Liso 15" X 4,00 Ag Rd 80Mm + 6Ag Rd Esc 8,7Mm R=57,5Mm + 6Ag Rd Esc 6,9Mm	2				
44	5204010149-7	Maza Izquierdo Del Disco	1				
44	5204010150-0	Maza Derecho Del Disco	1				
45	6020010513-6	Arandela Lisa De Ø20 X Ø35 X 3Mm	2				
46	6020050641-6	Tapa De La Maza	2				
47	6020010095-9	Anillo De Vedacción Ø47X Ø52X 2Mm	2				
48	6020350268-3	Retenedor Ø36,00 X Ø52,00 X 11,00Mm	2				
49	6020350087-7	Rodamiento 30204	4				
50	5204010148-9	Maza De Ø136 X 54Mm	2				
51	6020050101-5	Contraperno 1/8" X 1"	2				
52	6020010289-7	Anillo De Retencion I-55 G502-055-01 (Sin Refuerzo)	2				
53	5232010076-3	Eje Ø36 X 94Mm Con Rosca Izquierda	1				
53	5232010077-1	Eje Ø36 X 94Mm Con Rosca Derecha	1				
54	6020310797-0	Tuerca Sextavada 3/4" 16F Unf Gr5 Ch.1.1/16" Alt.13,00Mm	2				
55	6020311038-6	Tornillo Cab.Sextavada 3/8" X 4" 16F Unc1A Gr2 Rp	4				
56	6020010406-7	Arandela De Presión 3/8" Media Industrial	4				
57	5124010099-5	Carrito Del Disco Cortador Estriado Completo	1				
58	5324050014-7	Guia Del Soporte De Regulagem Completo	2				
59	6020310746-6	Tuerca Sextavada 3/8" 16F Unc Gr5 Ch.9/16" Alt.8,50Mm	4				
60	6020050101-5	Contraperno 1/8" X 1"	1				
61	6020130108-7	Grasero 1/8"	1				
62	5530010406-0	Soporte Del Regulacion De Profundidad	1				
63	6020310510-2	Perno Elastico Pesado Ø10 X 55Mm (Seeger Reno 701.220)	1				
64	6020010406-7	Arandela De Presión 3/8" Media Industrial	1				
65	6020310472-6	Perno Elastico Pesado Ø6 X 55Mm (Seeger Reno 701.167)	1				
66	5432010181-9	Perno Cabeza Francesa Ø11,20 X 90Mm	1				
67	5080020787-5	Buje De Ø14 X Ø19 X 65Mm	1				

• Tabla Línea C/Disco Cortador y Rueda Compactadora "V" - Esp. 170mm (Standart)

Item	Código	Descripción del producto	Todos	Menor Derecha	Mayor Derecha	Menor Izquierda	Mayor Izquierda
68	5124010100-2	Carrito Con Disco Cortador Estriado	1				
69	6020311038-6	Tornillo Cab.Sextavada 3/8" X 4" 16F Unc1A Gr2 Rp	1				
70	6020310746-6	Tuerca Sextavada 3/8" 16F Unc Gr5 Ch.9/16" Alt.8,50Mm	1				
71	5024010107-3	Arandela Lisa De Ø36 X Ø61 X 5,00Mm	1				
72	6020310822-5	Tuerca Sextavada M10 X 1,50 Ma Cl8 Ch.17Mm Alt.8,00Mm	6				
73	6020310980-9	Tornillo Cab.Sextavada M10 X 1,50 X 40Mm Cl8.8 Rt	6				
74	3255397388-0	Disco Plan Est 14" X 4,00 Ag Rd 80Mm + 6Ag Rd 10,3Mm D=115Mm Doble Afiladura	1				
75	6020010394-0	Arandela De Presión M10 Media	6				
76	5284010001-4	Brida De La Maza Del Disco	1				
77	5530010405-2	Soporte Del Disco Con Maza	1				
78	5530160187-4	Soporte Con Eje Del Disco	1				
79	6020350077-0	Rodamiento 44610/49	2				
80	6020050101-5	Contraperno 1/8" X 1"	1				
81	6020350244-6	Retenedor Ø35,00 X Ø58,00 X 10,00Mm	1				
82	5024010258-4	Arandela Lisa De Ø20 X Ø38,5 X 3,00Mm	1				
83	5204010090-3	Maza Del Disco	1				
84	6020190098-3	Empaquetadura Ø50,3 X Ø73,5 X 1/64"	1				
85	6020311000-9	Tornillo Cab.Sextavada 1/4" X 1/2" 20F Unc1A Gr5 Rt	4				
86	6020010402-4	Arandela De Presión 1/4" Media Industrial	4				
87	6020130108-7	Grasero 1/8"	1				
88	6020050640-8	Tapa De La Maza	1				
89	6020310797-0	Tuerca Sextavada 3/4" 16F Unf Gr5 Ch.1.1/16" Alt.13,00Mm	1				
90	6020390294-0	Traba Nma - Tipo "R" De Ø3,5 X 67Mm(Especial)	1				
91	5530016364-4	Soporte Inferior Del Resorte Tripla.	1				
92	6020250664-2	Resorte Helicoidal Ø43 X Ø59 X 700Mm		1		1	
92	6020250667-7	Resorte Helicoidal Ø43 X Ø59 X 800Mm Externa			1		1
93	5566040144-9	Varilla Del Resorte 935,5Mm		1		1	
93	5566010205-0	Varilla Del Resorte 1085,5Mm			1		1
94	6020310349-5	Tornillo Cab.Sextavada M12 X 1,75 X 30Mm Cl8.8 Rt C/Ponta	2				
95	6020250663-4	Resorte Helicoidal Ø27,3 X Ø40 X 700Mm Intermadiaria		1		1	
95	6020250666-9	Resorte Helicoidal Ø27,3 X Ø40 X 800Mm Intermadiaria			1		1
96	5080011663-2	Buje Fijación De La Varrila Del Resorte	1				
97	6020250662-6	Resorte Helicoidal Ø17,5 X Ø25,5 X 700Mm		1		1	
97	6020250665-0	Resorte Helicoidal Ø17,5 X Ø25,5 X 800Mm			1		1
		Opcional					
98	5024010161-8	Arandela Lisa De Ø7 X Ø18 X 2,00Mm	6				
99	6020310742-3	Tuerca Sextavada 1/4" 20F Unc Gr5 Ch.7/16" Alt.5,50Mm	6				
100	6020310147-6	Tornillo Cab.Chata Fenda 1/4" X 3/4" 20F Unc1A Gr5 Rt	6				

Item	Código	Descripción del producto	Todos	Menor Derecha	Mayor Derecha	Menor Izquierda	Mayor Izquierda
101	5530014453-4	Soporte Izquierdo Del Limpiador		1	1		
101	5530014452-6	Soporte Derecho Del Limpiador				1	1
102	6020310049-6	Tornillo Cab.Sextavada 1/2" X 2" 12F W Gr5 Rp	2				
103	6010600786-4	Friso Limitador De Profundidad(40Mm)	1				
104	6020311160-9	Tornillo Cab.Francesa 3/8" X 1" 16F Unc1A Gr2 Rt	2				
105	5352010048-9	Limpiador Inferior Do Disco De Abono	1				
106	5024010068-9	Arandela Lisa De Ø13,3 X Ø35,5 X 3,00Mm	2				
107	5024010075-1	Arandela Lisa De Ø10,3 X Ø25 X 2,00Mm	2				
108	6020010406-7	Arandela De Presión 3/8" Media Industrial	2				
109	6020010410-5	Arandela De Presión 1/2" Media Industrial	2				
110	6020310746-6	Tuerca Sextavada 3/8" 16F Unc Gr5 Ch.9/16" Alt.8,50Mm	2				
111	6020310754-7	Tuerca Sextavada 1/2" 12F W Gr5 Ch.7/8" Alt.12,00Mm	2				
112	6020010402-4	Arandela De Presión 1/4" Media Industrial	6				
113	5288010055-6	Friso Limitador Izquierdo Con Raspador (Prof.40Mm)		1	1		
113	5288010054-8	Friso Limitador Derecho Con Raspador (Prof.40Mm)				1	1

BALDAN

• Línea Lateral C/ Disco Cortador y Rueda Compactadora "V" - Esp. 170mm (Standart)

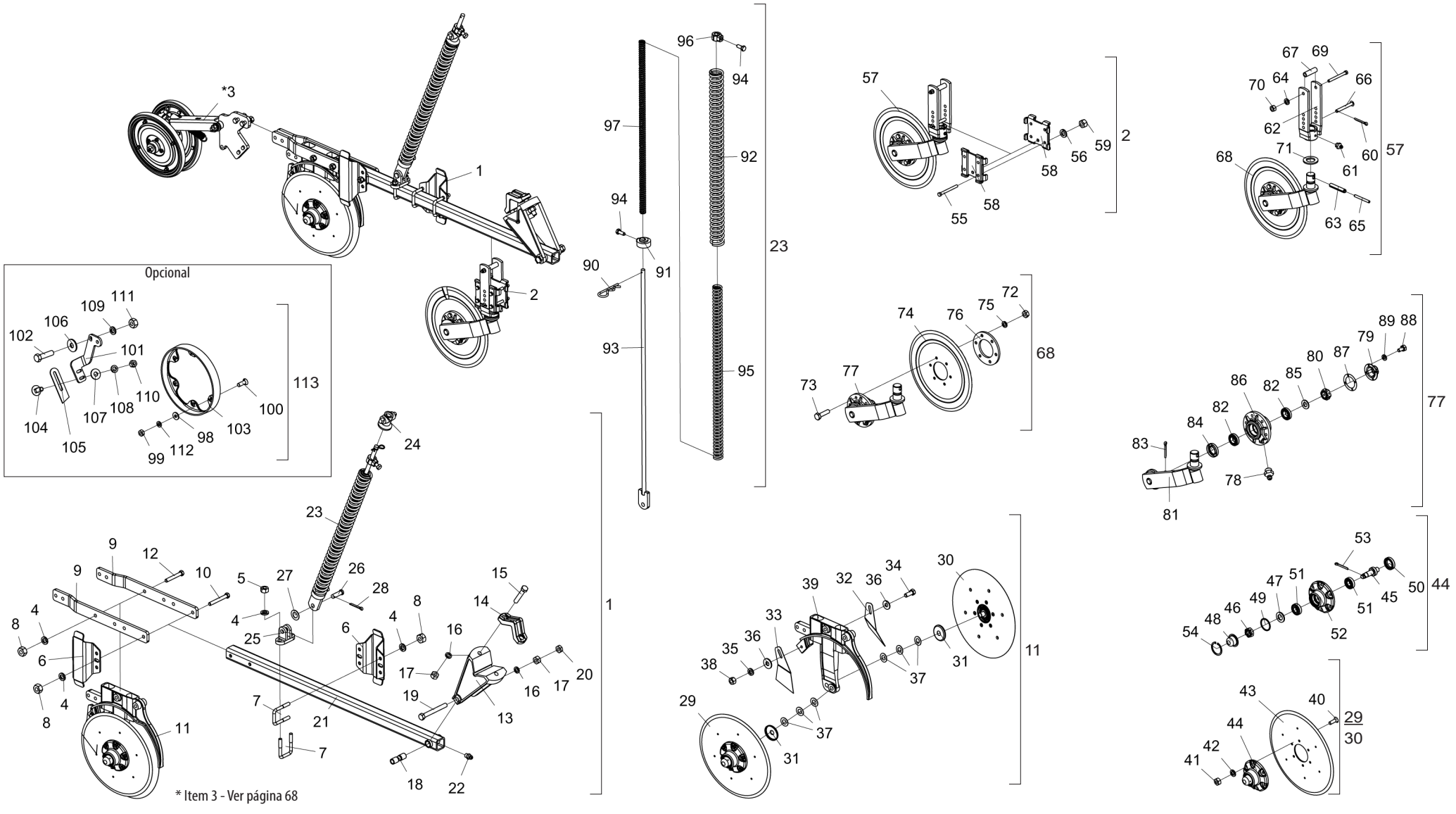

• Tabla Línea Lateral C/ Disco Cortador y Rueda Compactadora "V" - Esp. 170mm (Standart)

Item	Código	Descripción del producto	Todos	Mayor Derecha	Menor Izquierda
1	2517011763-0	Línea Lateral Derecha Mayor(Spde-A)		1	
1	2517011764-9	Línea Lateral Izquierda Menor(Spde-A)			1
2	5124010337-4	Carrito Completo Del Disco Cortador	1		
*3	5124010381-1	Carrito De La Rueda Compactadora En "V" (Spd)	1		
4	6020010410-5	Arandela De Presión 1/2" Media Industrial		14	10
5	6020310756-3	Tuerca Sextavada 1/2" 12F W Gr5 Ch.3/4" Alt.11,00Mm	2		
6	5526010018-0	Separador De La Lineas	2		
7	5068010081-8	Abrazadera De 84 X 64 X R.1/2" W	3		
8	6020310754-7	Tuerca Sextavada 1/2" 12F W Gr5 Ch.7/8" Alt.12,00Mm		12	8
9	5136015261-1	Chapa De Fijación Del Disco Doble	2		
10	5068010081-8	Abrazadera De 84 X 64 X R.1/2" W		2	
10	6020311065-3	Tornillo Cab.Sextavada 1/2" X 4" 12F W Gr5 Rp			2
11	5124010372-2	Carrito Derecho Del Disco Doble De Abono/Semilla (Descentrado) Especial		1	
11	5124010373-0	Carrito Izquierdo Del Disco Doble De Abono/Semilla (Descentrado) Especial			1
12	6020311061-0	Tornillo Cab.Sextavada 1/2" X 3.1/2" 12F W Gr5 Rp		4	2
13	5252040056-7	Enganche Del Carrito	1		
14	6010601347-3	Abrazadera De Fijacion Del Disco Cortador	1		
15	6020311079-3	Tornillo Cab.Sextavada 5/8" X 3.1/2" 11F Unc1A Gr5 Rp	2		
16	6020010412-1	Arandela De Presión 5/8" Media Industrial	3		
17	6020310760-1	Tuerca Sextavada 5/8" 11F Unc Gr5 Ch.1.1/16" Alt.15,00Mm	3		
18	5080010539-8	Buje De Articulación De La Línea	1		
19	6020311082-3	Tornillo Cab.Sextavada 5/8" X 5.1/2" 11F Unc1A Gr5 Rp	1		
20	6020310738-5	Tuerca Sextavada 5/8" 11F Unc Gr5 Ch.1.1/16" Alt.11,00Mm	1		
21	5572015584-1	Viga Cuadrada De 50 X 1200Mm Completo	1		
22	6020130100-1	Grasero 1/4"	1		
23	5566010261-1	Varilla Grande Del Resorte Del 800Mm Completo		1	
23	5566010260-3	Varilla Menor Del Resorte 700Mm Completo			1
24	6010601280-9	Traba Superior De La Resorte Triple	1		
25	6010601172-1	Soporte Inferior Del Varilla (Menor)	1		
26	6020310593-5	Perno Ø5/8" X 46mm	1		
27	5024010059-0	Arandela Lisa De Ø16,5 X Ø29 X 1,21Mm	1		
28	6020050101-5	Contraperno 1/8" X 1"	1		
29	5204010159-4	Maza Derecho Completo Para Friso Limitador (Disco Plano Liso 15" X 4,00Mm)	1		

Item	Código	Descripción del producto	Todos	Mayor Derecha	Menor Izquierda
30	5204010160-8	Maza Izquierdo Completo Para Friso Limitador (Disco Plano Liso 15" X 4,00Mm)	1		
31	5096040002-7	Tapa Interna De La Maza	2		
32	5352030056-9	Limpiador Trasero Completo - (Gcrti)	1		
33	5352030057-7	Limpiador Trasero Completo	1		
34	6020310054-2	Tornillo Cab.Sextavada 3/8" X 1" 16F Unc1A Gr5 Rt	1		
35	6020010406-7	Arandela De Presión 3/8" Media Industrial	1		
36	5024010075-1	Arandela Lisa De Ø10,3 X Ø25 X 2,00Mm	2		
37	5024010024-7	Arandela Lisa De Ø20 X Ø38 X 1,21Mm	6		
38	6020310746-6	Tuerca Sextavada 3/8" 16F Unc Gr5 Ch.9/16" Alt.8,50Mm	1		
39	5530011577-1	Soporte Derecho Del Disco Doble Mayor De Abono/Semilla (Descentrado)		1	
39	5530011576-3	Soporte Izquierdo Del Disco Doble Mayor De Abono / Semilla (Descentrado)			1
40	6020317573-9	Tornillo Allen M8 X 1,25 X 25mm Cl12.9 Rt(Fosfatizado)	12		
41	6020310454-8	Tuerca Sextavada M8 X 1,25 Ma Cl8 Ch.13Mm Alt.6,50Mm	12		
42	6020010004-5	Arandela De Presión M8 Media	12		
43	2857398003-6	Disco Plano Liso 15" X 4,00 Ag Rd 80Mm + 6Ag Rd Esc 8,7Mm R=57,5Mm + 6Ag Rd Esc 6,9Mm	2		
44	5204010149-7	Maza Izquierdo Del Disco	1		
44	5204010150-0	Maza Derecho Del Disco	1		
45	5232010076-3	Eje Ø36 X 94Mm Con Rosca Izquierda	1		
45	5232010077-1	Eje Ø36 X 94Mm Con Rosca Derecha	1		
46	6020310797-0	Tuerca Sextavada 3/4" 16F Unf Gr5 Ch.1.1/16" Alt.13,00Mm	2		
47	6020010513-6	Arandela Lisa De Ø20 X Ø35 X 3Mm	2		
48	6020050641-6	Tapa De La Maza	2		
49	6020010095-9	Anillo De Vedacción Ø47X Ø52X 2Mm	2		
50	6020350268-3	Retenedor Ø36,00 X Ø52,00 X 11,00Mm	2		
51	6020350087-7	Rodamiento 30204	4		
52	5204010148-9	Maza De Ø136 X 54Mm	2		
53	6020050101-5	Contraperno 1/8" X 1"	2		
54	6020010289-7	Anillo De Retencion I-55 G502-055-01 (Sin Refuerzo)	2		
55	6020311038-6	Tornillo Cab.Sextavada 3/8" X 4" 16F Unc1A Gr2 Rp	4		
56	6020010406-7	Arandela De Presión 3/8" Media Industrial	4		
57	5124010099-5	Carrito Del Disco Cortador Estriado Completo	1		
58	5324050014-7	Guia Del Soporte De Regulagem Completo	2		
59	6020310746-6	Tuerca Sextavada 3/8" 16F Unc Gr5 Ch.9/16" Alt.8,50Mm	4		

• Tabla Línea Lateral C/ Disco Cortador y Rueda Compactadora "V" - Esp. 170mm (Standart)

Item	Código	Descripción del producto	Todos	Mayor Derecha	Menor Izquierda
60	6020050101-5	Contraperno 1/8" X 1"	1		
61	6020130108-7	Grasero 1/8"	1		
62	5530010406-0	Soporte Del Regulacion De Profundidad	1		
63	6020310510-2	Perno Elastico Pesado Ø10 X 55Mm (Seeger Reno 701.220)	1		
64	6020010406-7	Arandela De Presión 3/8" Media Industrial	1		
65	6020310472-6	Perno Elastico Pesado Ø6 X 55Mm (Seeger Reno 701.167)	1		
66	5432010181-9	Perno Cabeza Francesa Ø11,20 X 90Mm	1		
67	5080020787-5	Buje De Ø14 X Ø19 X 65Mm	1		
68	5124010100-2	Carrito Con Disco Cortador Estriado	1		
69	6020311038-6	Tornillo Cab.Sextavada 3/8" X 4" 16F Unc1A Gr2 Rp	1		
70	6020310746-6	Tuerca Sextavada 3/8" 16F Unc Gr5 Ch.9/16" Alt.8,50Mm	1		
71	5024010107-3	Arandela Lisa De Ø36 X Ø61 X 5,00Mm	1		
72	6020310822-5	Tuerca Sextavada M10 X 1,50 Ma Cl8 Ch.17Mm Alt.8,00Mm	6		
73	6020310980-9	Tornillo Cab.Sextavada M10 X 1,50 X 40Mm Cl8.8 Rt	6		
74	3255397388-0	Disco Plan Est 14" X 4,00 Ag Rd 80Mm + 6Ag Rd 10,3Mm D=115Mm Doble Afiladura	1		
75	6020010394-0	Arandela De Presión M10 Media	6		
76	5284010001-4	Brida De La Maza Del Disco	1		
77	5530010405-2	Soporte Del Disco Con Maza	1		
78	6020130108-7	Grasero 1/8"	1		
79	6020050640-8	Tapa De La Maza	1		
80	6020310797-0	Tuerca Sextavada 3/4" 16F Unf Gr5 Ch.1.1/16" Alt.13,00Mm	1		
81	5530160187-4	Soporte Con Eje Del Disco	1		
82	6020350077-0	Rodamiento 44610/49	2		
83	6020050101-5	Contraperno 1/8" X 1"	1		
84	6020350244-6	Retenedor Ø35,00 X Ø58,00 X 10,00Mm	1		
85	5024010258-4	Arandela Lisa De Ø20 X Ø38,5 X 3,00Mm	1		
86	5204010090-3	Maza Del Disco	1		
87	6020190098-3	Empaquetadura Ø50,3 X Ø73,5 X 1/64"	1		
88	6020311000-9	Tornillo Cab.Sextavada 1/4" X 1/2" 20F Unc1A Gr5 Rt	4		
89	6020010402-4	Arandela De Presión 1/4" Media Industrial	4		
90	6020390294-0	Traba Nma - Tipo "R" De Ø3,5 X 67Mm(Especial)	1		
91	5530016364-4	Soporte Inferior Del Resorte Tripla.	1		
92	6020250667-7	Resorte Helicoidal Ø43 X Ø59 X 800Mm Externa		1	

Item	Código	Descripción del producto	Todos	Mayor Derecha	Menor Izquierda
92	6020250664-2	Resorte Helicoidal Ø43 X Ø59 X 700Mm			1
93	5566010205-0	Varilla Del Resorte 1085,5Mm		1	
93	5566040144-9	Varilla Del Resorte 935,5Mm			1
94	6020310349-5	Tornillo Cab.Sextavada M12 X 1,75 X 30Mm Cl8.8 Rt C/Ponta	2		
95	6020250666-9	Resorte Helicoidal Ø27,3 X Ø40 X 800Mm Intermadiaria		1	
95	6020250663-4	Resorte Helicoidal Ø27,3 X Ø40 X 700Mm Intermadiaria			1
96	5080011663-2	Buje Fijación De La Varrila Del Resorte	1		
97	6020250665-0	Resorte Helicoidal Ø17,5 X Ø25,5 X 800Mm		1	
97	6020250662-6	Resorte Helicoidal Ø17,5 X Ø25,5 X 700Mm			1
		Opcional			
98	5024010161-8	Arandela Lisa De Ø7 X Ø18 X 2,00Mm	6		
99	6020310742-3	Tuerca Sextavada 1/4" 20F Unc Gr5 Ch.7/16" Alt.5,50Mm	6		
100	6020310147-6	Tornillo Cab.Chata Fenda 1/4" X 3/4" 20F Unc1A Gr5 Rt	6		
101	5530014453-4	Soporte Izquierdo Del Limpiador		1	
101	5530014452-6	Soporte Derecho Del Limpiador			1
102	6020310049-6	Tornillo Cab.Sextavada 1/2" X 2" 12F W Gr5 Rp	2		
103	6010600786-4	Friso Limitador De Profundidad(40Mm)	1		
104	6020311160-9	Tornillo Cab.Francesa 3/8" X 1" 16F Unc1A Gr2 Rt	2		
105	5352010048-9	Limpiador Inferior Do Disco De Abono	1		
106	5024010068-9	Arandela Lisa De Ø13,3 X Ø35,5 X 3,00Mm	2		
107	5024010075-1	Arandela Lisa De Ø10,3 X Ø25 X 2,00Mm	2		
108	6020010406-7	Arandela De Presión 3/8" Media Industrial	2		
109	6020010410-5	Arandela De Presión 1/2" Media Industrial	2		
110	6020310746-6	Tuerca Sextavada 3/8" 16F Unc Gr5 Ch.9/16" Alt.8,50Mm	2		
111	6020310754-7	Tuerca Sextavada 1/2" 12F W Gr5 Ch.7/8" Alt.12,00Mm	2		
112	6020010402-4	Arandela De Presión 1/4" Media Industrial	6		
113	5288010055-6	Friso Limitador Izquierdo Con Raspador (Prof.40Mm)		1	
113	5288010054-8	Friso Limitador Derecho Con Raspador (Prof.40Mm)			1

• Línea C/ Disco Cortador y Rueda Compactadora "V" - Esp. 250mm (Standart)

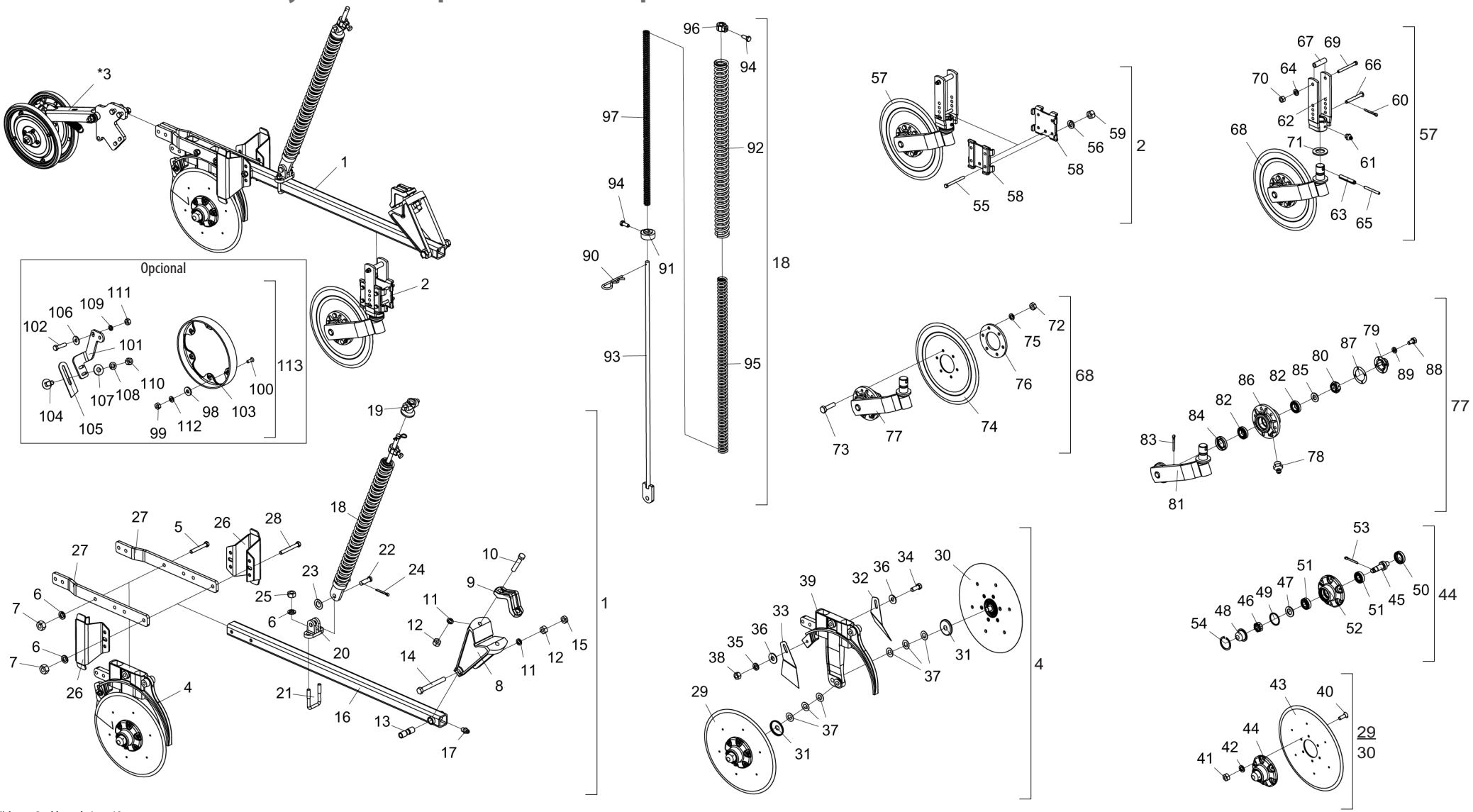

* Item 3 - Ver página 68

• Tabla Línea C/ Disco Cortador y Rueda Compactadora "V" - Esp. 250mm (Standart)

Item	Código	Descripción del producto	Todos	Menor Derecha	Mayor Derecha	Menor Izquierda	Mayor Izquierda
1	2517012381-9	Línea Derecha Menor(Spde-A)		1			
1	2517012382-7	Línea Derecha Menor(Spde-A)			1		
1	2517012383-5	Línea Derecha Menor(Spde-A)				1	
1	2517012384-3	Línea Derecha Menor(Spde-A)					1
2	5124010337-4	Carrito Completo Del Disco Cortador	1				
*3	5124010381-1	Carrito De La Rueda Compactadora En "V" (Spd)	1				
4	5124010372-2	Carrito Derecho Del Disco Doble De Abono/Semilla (Descentrado) Especial		1	1		
4	5124010373-0	Carrito Izquierdo Del Disco Doble De Abono/Semilla (Descentrado) Especial				1	1
5	6020311061-0	Tornillo Cab.Sextavada 1/2" X 3.1/2" 12F W Gr5 Rp		2	4	2	4
6	6020010410-5	Arandela De Presión 1/2" Media Industrial		6	10	6	10
7	6020310754-7	Tuerca Sextavada 1/2" 12F W Gr5 Ch.7/8" Alt.12,00Mm		4	8	4	8
8	5252040056-7	Enganche Del Carrito	1				
9	6010601347-3	Abrazadera De Fijacion Del Disco Cortador	1				
10	6020311079-3	Tornillo Cab.Sextavada 5/8" X 3.1/2" 11F Unc1A Gr5 Rp	2				
11	6020010412-1	Arandela De Presión 5/8" Media Industrial	3				
12	6020310760-1	Tuerca Sextavada 5/8" 11F Unc Gr5 Ch.1.1/16" Alt.15,00Mm	3				
13	5080010539-8	Buje De Articulación De La Línea	1				
14	6020311082-3	Tornillo Cab.Sextavada 5/8" X 5.1/2" 11F Unc1A Gr5 Rp	1				
15	6020310738-5	Tuerca Sextavada 5/8" 11F Unc Gr5 Ch.1.1/16" Alt.11,00Mm	1				
16	5572015584-1	Viga Cuadrada De 50 X 1200Mm Completo	1				
17	6020130100-1	Grasero 1/4"	1				
18	5566010260-3	Varilla Menor Del Resorte 700Mm Completo		1		1	
18	5566010261-1	Varilla Grande Del Resorte Del 800Mm Completo			1		1
19	6010601280-9	Traba Superior De La Resorte Triple	1				
20	6010601172-1	Soporte Inferior Del Varilla (Menor)	1				
21	5068010081-8	Abrazadera De 84 X 64 X R.1/2" W	1				
22	6020310593-5	Perno Ø5/8" X 46mm	1				
23	5024010059-0	Arandela Lisa De Ø16,5 X Ø29 X 1,21Mm	1				
24	6020050101-5	Contraperno 1/8" X 1"	1				
25	6020310756-3	Tuerca Sextavada 1/2" 12F W Gr5 Ch.3/4" Alt.11,00Mm	2				
26	5526010035-0	Separador De La Lineas P/Espacamento De 250Mm	2				
27	5136015261-1	Chapa De Fijación Del Disco Doble	2				
28	6020311065-3	Tornillo Cab.Sextavada 1/2" X 4" 12F W Gr5 Rp		2		2	
28	5068010081-8	Abrazadera De 84 X 64 X R.1/2" W			2		2
29	5204010159-4	Maza Derecho Completo Para Friso Limitador (Disco Plano Liso 15" X 4,00Mm)	1				
30	5204010160-8	Maza Izquierdo Completo Para Friso Limitador (Disco Plano Liso 15" X 4,00Mm)	1				

Item	Código	Descripción del producto	Todos	Menor Derecha	Mayor Derecha	Menor Izquierda	Mayor Izquierda
31	5096040002-7	Tapa Interna De La Maza	2				
32	5352030056-9	Limpiador Trasero Completo - (Gcrti)	1				
33	5352030057-7	Limpiador Trasero Completo	1				
34	6020310054-2	Tornillo Cab.Sextavada 3/8" X 1" 16F Unc1A Gr5 Rt	1				
35	6020010406-7	Arandela De Presión 3/8" Media Industrial	1				
36	5024010075-1	Arandela Lisa De Ø10,3 X Ø25 X 2,00Mm	2				
37	5024010024-7	Arandela Lisa De Ø20 X Ø38 X 1,21Mm	6				
38	6020310746-6	Tuerca Sextavada 3/8" 16F Unc Gr5 Ch.9/16" Alt.8,50Mm	1				
39	5530011577-1	Soporte Derecho Del Disco Doble Mayor De Abono/Semilla (Descentrado)		1	1		
39	5530011576-3	Soporte Izquierdo Del Disco Doble Mayor De Abono / Semilla (Descentrado)				1	1
40	6020317573-9	Tornillo Allen M8 X 1,25 X 25mm Cl12.9 Rt(Fosfatizado)	12				
41	6020310454-8	Tuerca Sextavada M8 X 1,25 Ma Cl8 Ch.13Mm Alt.6,50Mm	12				
42	6020010004-5	Arandela De Presión M8 Media	12				
43	2857398003-6	Disco Plano Liso 15" X 4,00 Ag Rd 80Mm + 6Ag Rd Esc 8,7Mm R=57,5Mm + 6Ag Rd Esc 6,9Mm	2				
44	5204010149-7	Maza Izquierdo Del Disco	1				
44	5204010150-0	Maza Derecho Del Disco	1				
45	5232010076-3	Eje Ø36 X 94Mm Con Rosca Izquierda	1				
45	5232010077-1	Eje Ø36 X 94Mm Con Rosca Derecha	1				
46	6020310797-0	Tuerca Sextavada 3/4" 16F Unf Gr5 Ch.1.1/16" Alt.13,00Mm	2				
47	6020010513-6	Arandela Lisa De Ø20 X Ø35 X 3Mm	2				
48	6020050641-6	Tapa De La Maza	2				
49	6020010095-9	Anillo De Vedacción Ø47X Ø52X 2Mm	2				
50	6020350268-3	Retenedor Ø36,00 X Ø52,00 X 11,00Mm	2				
51	6020350087-7	Rodamiento 30204	4				
52	5204010148-9	Maza De Ø136 X 54Mm	2				
53	6020050101-5	Contraperno 1/8" X 1"	2				
54	6020010289-7	Anillo De Retencion I-55 G502-055-01 (Sin Refuerzo)	2				
55	6020311038-6	Tornillo Cab.Sextavada 3/8" X 4" 16F Unc1A Gr2 Rp	4				
56	6020010406-7	Arandela De Presión 3/8" Media Industrial	4				
57	5124010099-5	Carrito Del Disco Cortador Estriado Completo	1				
58	5324050014-7	Guia Del Soporte De Regulagem Completo	2				
59	6020310746-6	Tuerca Sextavada 3/8" 16F Unc Gr5 Ch.9/16" Alt.8,50Mm	4				
60	6020050101-5	Contraperno 1/8" X 1"	1				
61	6020130108-7	Grasero 1/8"	1				
62	5530010406-0	Soporte Del Regulacion De Profundidad	1				
63	6020310510-2	Perno Elastico Pesado Ø10 X 55Mm (Seeger Reno 701.220)	1				

• Tabla Línea C/ Disco Cortador y Rueda Compactadora "V" - Esp. 250mm (Standart)

Item	Código	Descripción del producto	Todos	Menor Derecha	Mayor Derecha	Menor Izquierda	Mayor Izquierda
64	6020010406-7	Arandela De Presión 3/8" Media Industrial	1				
65	6020310472-6	Perno Elastico Pesado Ø6 X 55Mm (Seeger Reno 701.167)	1				
66	5432010181-9	Perno Cabeza Francesa Ø11,20 X 90Mm	1				
67	5080020787-5	Buje De Ø14 X Ø19 X 65Mm	1				
68	5124010100-2	Carrito Con Disco Cortador Estriado	1				
69	6020311038-6	Tornillo Cab.Sextavada 3/8" X 4" 16F Unc1A Gr2 Rp	1				
70	6020310746-6	Tuerca Sextavada 3/8" 16F Unc Gr5 Ch.9/16" Alt.8,50Mm	1				
71	5024010107-3	Arandela Lisa De Ø36 X Ø61 X 5,00Mm	1				
72	6020310822-5	Tuerca Sextavada M10 X 1,50 Ma Cl8 Ch.17Mm Alt.8,00Mm	6				
73	6020310980-9	Tornillo Cab.Sextavada M10 X 1,50 X 40Mm Cl8.8 Rt	6				
74	3255397388-0	Disco Plan Est 14" X 4,00 Ag Rd 80Mm + 6Ag Rd 10,3Mm D=115Mm Doble Afiladura	1				
75	6020010394-0	Arandela De Presión M10 Media	6				
76	5284010001-4	Brida De La Maza Del Disco	1				
77	5530010405-2	Soporte Del Disco Con Maza	1				
78	6020130108-7	Grasero 1/8"	1				
79	6020050640-8	Tapa De La Maza	1				
80	6020310797-0	Tuerca Sextavada 3/4" 16F Unf Gr5 Ch.1.1/16" Alt.13,00Mm	1				
81	5530160187-4	Soporte Con Eje Del Disco	1				
82	6020350077-0	Rodamiento 44610/49	2				
83	6020050101-5	Contraperno 1/8" X 1"	1				
84	6020350244-6	Retenedor Ø35,00 X Ø58,00 X 10,00Mm	1				
85	5024010258-4	Arandela Lisa De Ø20 X Ø38,5 X 3,00Mm	1				
86	5204010090-3	Maza Del Disco	1				
87	6020190098-3	Empaquetadura Ø50,3 X Ø73,5 X 1/64"	1				
88	6020311000-9	Tornillo Cab.Sextavada 1/4" X 1/2" 20F Unc1A Gr5 Rt	4				
89	6020010402-4	Arandela De Presión 1/4" Media Industrial	4				
90	6020390294-0	Traba Nma - Tipo "R" De Ø3,5 X 67Mm(Especial)	1				
91	5530016364-4	Soporte Inferior Del Resorte Tripla.	1				
92	6020250664-2	Resorte Helicoidal Ø43 X Ø59 X 700Mm		1		1	
92	6020250667-7	Resorte Helicoidal Ø43 X Ø59 X 800Mm Externa			1		1
93	5566040144-9	Varilla Del Resorte 935,5Mm		1		1	
93	5566010205-0	Varilla Del Resorte 1085,5Mm			1		1
94	6020310349-5	Tornillo Cab.Sextavada M12 X 1,75 X 30Mm Cl8.8 Rt C/Ponta	2				
95	6020250663-4	Resorte Helicoidal Ø27,3 X Ø40 X 700Mm Intermadiaria		1		1	
95	6020250666-9	Resorte Helicoidal Ø27,3 X Ø40 X 800Mm Intermadiaria			1		1
96	5080011663-2	Buje Fijación De La Varrila Del Resorte	1				

Item	Código	Descripción del producto	Todos	Menor Derecha	Mayor Derecha	Menor Izquierda	Mayor Izquierda
97	6020250662-6	Resorte Helicoidal Ø17,5 X Ø25,5 X 700Mm		1		1	
97	6020250665-0	Resorte Helicoidal Ø17,5 X Ø25,5 X 800Mm			1		1
		Opcional					
98	5024010161-8	Arandela Lisa De Ø7 X Ø18 X 2,00Mm	6				
99	6020310742-3	Tuerca Sextavada 1/4" 20F Unc Gr5 Ch.7/16" Alt.5,50Mm	6				
100	6020310147-6	Tornillo Cab.Chata Fenda 1/4" X 3/4" 20F Unc1A Gr5 Rt	6				
101	5530014453-4	Soporte Izquierdo Del Limpiador		1	1		
101	5530014452-6	Soporte Derecho Del Limpiador				1	1
102	6020310049-6	Tornillo Cab.Sextavada 1/2" X 2" 12F W Gr5 Rp	2				
103	6010600786-4	Friso Limitador De Profundidad(40Mm)	1				
104	6020311160-9	Tornillo Cab.Francesa 3/8" X 1" 16F Unc1A Gr2 Rt	2				
105	5352010048-9	Limpiador Inferior Do Disco De Abono	1				
106	5024010068-9	Arandela Lisa De Ø13,3 X Ø35,5 X 3,00Mm	2				
107	5024010075-1	Arandela Lisa De Ø10,3 X Ø25 X 2,00Mm	2				
108	6020010406-7	Arandela De Presión 3/8" Media Industrial	2				
109	6020010410-5	Arandela De Presión 1/2" Media Industrial	2				
110	6020310746-6	Tuerca Sextavada 3/8" 16F Unc Gr5 Ch.9/16" Alt.8,50Mm	2				
111	6020310754-7	Tuerca Sextavada 1/2" 12F W Gr5 Ch.7/8" Alt.12,00Mm	2				
112	6020010402-4	Arandela De Presión 1/4" Media Industrial	6				
113	5288010055-6	Friso Limitador Izquierdo Con Raspador (Prof.40Mm)		1	1		
113	5288010054-8	Friso Limitador Derecho Con Raspador (Prof.40Mm)				1	1

BALDAN

• Línea Lateral C/ Disco Cortador y Rueda Compactadora "V" - Esp. 250mm (Standart)

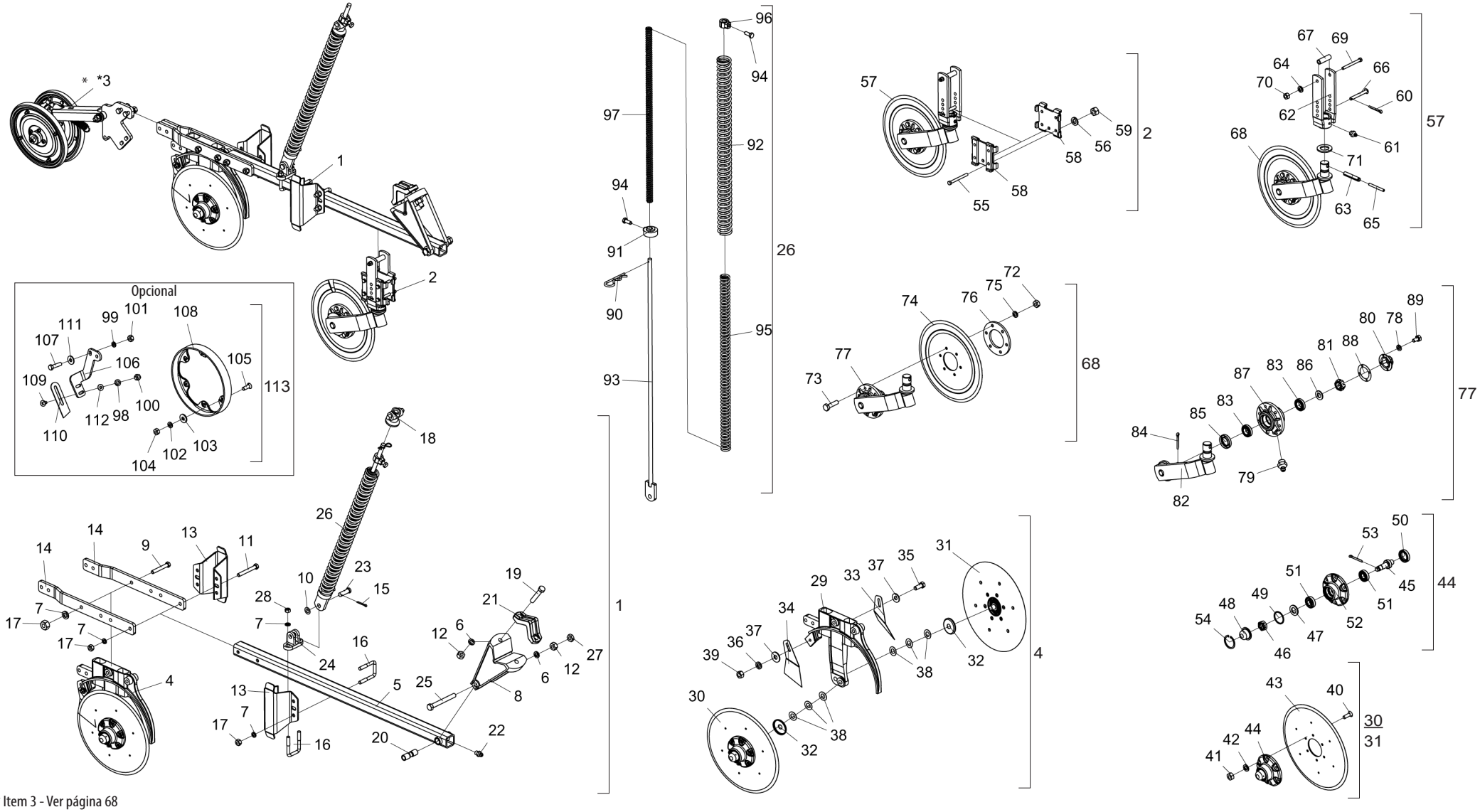

* Item 3 - Ver página 68

• Tabla Línea Lateral C/ Disco Cortador y Rueda Compactadora "V" - Esp. 250mm (Standart)

Item	Código	Descripción del producto	Todos	Menor Derecha	Menor Izquierda
1	2517012458-0	Línea Lateral Derecha Menor P/Esp. 250mm		1	
1	2517012386-0	Línea Lateral Derecha Mayor Eps. 250mm(Spde-A)			1
2	5124010337-4	Carrito Completo Del Disco Cortador	1		
*3	5124010381-1	Carrito De La Rueda Compactadora En "V" (Spd)	1		
4	5124010372-2	Carrito Derecho Del Disco Doble De Abono/Semilla (Descentrado) Especial		1	
4	5124010373-0	Carrito Izquierdo Del Disco Doble De Abono/Semilla (Descentrado) Especial			1
5	5572015584-1	Viga Cuadrada De 50 X 1200Mm Completo	1		
6	6020010412-1	Arandela De Presión 5/8" Media Industrial	3		
7	6020010410-5	Arandela De Presión 1/2" Media Industrial	10		
8	5252040056-7	Enganche Del Carrito	1		
9	6020311061-0	Tornillo Cab.Sextavada 1/2" X 3.1/2" 12F W Gr5 Rp	2		
10	5024010059-0	Arandela Lisa De Ø16,5 X Ø29 X 1,21Mm	1		
11	6020311065-3	Tornillo Cab.Sextavada 1/2" X 4" 12F W Gr5 Rp	2		
12	6020310760-1	Tuerca Sextavada 5/8" 11F Unc Gr5 Ch.1.1/16" Alt.15,00Mm	3		
13	5526010018-0	Separador De La Lineas			1
13	5526010035-0	Separador De La Lineas P/Espacamento De 250Mm		2	1
14	5136015261-1	Chapa De Fijación Del Disco Doble	2		
15	6020050101-5	Contraperno 1/8" X 1"	1		
16	5068010081-8	Abrazadera De 84 X 64 X R.1/2" W	3		
17	6020310754-7	Tuerca Sextavada 1/2" 12F W Gr5 Ch.7/8" Alt.12,00Mm	8		
18	6010601280-9	Traba Superior De La Resorte Triple	1		
19	6020311079-3	Tornillo Cab.Sextavada 5/8" X 3.1/2" 11F Unc1A Gr5 Rp	2		
20	5080010539-8	Buje De Articulación De La Línea	1		
21	6010601347-3	Abrazadera De Fijacion Del Disco Cortador	1		
22	6020130100-1	Grasero 1/4"	1		
23	6020310593-5	Perno Ø5/8" X 46mm	1		
24	6010601172-1	Soporte Inferior Del Varilla (Menor)	1		
25	6020311082-3	Tornillo Cab.Sextavada 5/8" X 5.1/2" 11F Unc1A Gr5 Rp	1		
26	5566010260-3	Varilla Menor Del Resorte 700Mm Completo	1		
27	6020310738-5	Tuerca Sextavada 5/8" 11F Unc Gr5 Ch.1.1/16" Alt.11,00Mm	1		
28	6020310756-3	Tuerca Sextavada 1/2" 12F W Gr5 Ch.3/4" Alt.11,00Mm	2		
29	5530011577-1	Soporte Derecho Del Disco Doble Mayor De Abono/Semilla (Descentrado)		1	
29	5530011576-3	Soporte Izquierdo Del Disco Doble Mayor De Abono / Semilla (Descentrado)			1
30	5204010159-4	Maza Derecho Completo Para Friso Limitador (Disco Plano Liso 15" X 4,00Mm)	1		
31	5204010160-8	Maza Izquierdo Completo Para Friso Limitador (Disco Plano Liso 15" X 4,00Mm)	1		
32	5096040002-7	Tapa Interna De La Maza	2		

Item	Código	Descripción del producto	Todos	Menor Derecha	Menor Izquierda
33	5352030056-9	Limpiador Trasero Completo - (Gcrti)	1		
34	5352030057-7	Limpiador Trasero Completo	1		
35	6020310054-2	Tornillo Cab.Sextavada 3/8" X 1" 16F Unc1A Gr5 Rt	1		
36	6020010406-7	Arandela De Presión 3/8" Media Industrial	1		
37	5024010075-1	Arandela Lisa De Ø10,3 X Ø25 X 2,00Mm	2		
38	5024010024-7	Arandela Lisa De Ø20 X Ø38 X 1,21Mm	6		
39	6020310746-6	Tuerca Sextavada 3/8" 16F Unc Gr5 Ch.9/16" Alt.8,50Mm	1		
40	6020317573-9	Tornillo Allen M8 X 1,25 X 25mm Cl12.9 Rt(Fosfatizado)	12		
41	6020310454-8	Tuerca Sextavada M8 X 1,25 Ma Cl8 Ch.13Mm Alt.6,50Mm	12		
42	6020010004-5	Arandela De Presión M8 Media	12		
43	2857398003-6	Disco Plano Liso 15" X 4,00 Ag Rd 80Mm + 6Ag Rd Esc 8,7Mm R=57,5Mm + 6Ag Rd Esc 6,9Mm	2		
44	5204010149-7	Maza Izquierdo Del Disco	1		
44	5204010150-0	Maza Derecho Del Disco	1		
45	5232010076-3	Eje Ø36 X 94Mm Con Rosca Izquierda	1		
45	5232010077-1	Eje Ø36 X 94Mm Con Rosca Derecha	1		
46	6020310797-0	Tuerca Sextavada 3/4" 16F Unf Gr5 Ch.1.1/16" Alt.13,00Mm	2		
47	6020010513-6	Arandela Lisa De Ø20 X Ø35 X 3Mm	2		
48	6020050641-6	Tapa De La Maza	2		
49	6020010095-9	Anillo De Vedacción Ø47X Ø52X 2Mm	2		
50	6020350268-3	Retenedor Ø36,00 X Ø52,00 X 11,00Mm	2		
51	6020350087-7	Rodamiento 30204	4		
52	5204010148-9	Maza De Ø136 X 54Mm	2		
53	6020050101-5	Contraperno 1/8" X 1"	2		
54	6020010289-7	Anillo De Retencion I-55 G502-055-01 (Sin Refuerzo)	2		
55	6020311038-6	Tornillo Cab.Sextavada 3/8" X 4" 16F Unc1A Gr2 Rp	4		
56	6020010406-7	Arandela De Presión 3/8" Media Industrial	4		
57	5124010099-5	Carrito Del Disco Cortador Estriado Completo	1		
58	5324050014-7	Guia Del Soporte De Regulagem Completo	2		
59	6020310746-6	Tuerca Sextavada 3/8" 16F Unc Gr5 Ch.9/16" Alt.8,50Mm	4		
60	6020050101-5	Contraperno 1/8" X 1"	1		
61	6020130108-7	Grasero 1/8"	1		
62	5530010406-0	Soporte Del Regulacion De Profundidad	1		
63	6020310510-2	Perno Elastico Pesado Ø10 X 55Mm (Seeger Reno 701.220)	1		
64	6020010406-7	Arandela De Presión 3/8" Media Industrial	1		
65	6020310472-6	Perno Elastico Pesado Ø6 X 55Mm (Seeger Reno 701.167)	1		
66	5432010181-9	Perno Cabeza Francesa Ø11,20 X 90Mm	1		

• Tabla Línea Lateral C/ Disco Cortador y Rueda Compactadora "V" - Esp. 250mm (Standart)

Item	Código	Descripción del producto	Todos	Menor Derecha	Menor Izquierda
67	5080020787-5	Buje De Ø14 X Ø19 X 65Mm	1		
68	5124010100-2	Carrito Con Disco Cortador Estriado	1		
69	6020311038-6	Tornillo Cab.Sextavada 3/8" X 4" 16F Unc1A Gr2 Rp	1		
70	6020310746-6	Tuerca Sextavada 3/8" 16F Unc Gr5 Ch.9/16" Alt.8,50Mm	1		
71	5024010107-3	Arandela Lisa De Ø36 X Ø61 X 5,00Mm	1		
72	6020310822-5	Tuerca Sextavada M10 X 1,50 Ma Cl8 Ch.17Mm Alt.8,00Mm	6		
73	6020310980-9	Tornillo Cab.Sextavada M10 X 1,50 X 40Mm Cl8.8 Rt	6		
74	3255397388-0	Disco Plan Est 14" X 4,00 Ag Rd 80Mm + 6Ag Rd 10,3Mm D=115Mm Doble Afiladura	1		
75	6020010394-0	Arandela De Presión M10 Media	6		
76	5284010001-4	Brida De La Maza Del Disco	1		
77	5530010405-2	Soporte Del Disco Con Maza	1		
78	6020010402-4	Arandela De Presión 1/4" Media Industrial	4		
79	6020130108-7	Grasero 1/8"	1		
80	6020050640-8	Tapa De La Maza	1		
81	6020310797-0	Tuerca Sextavada 3/4" 16F Unf Gr5 Ch.1.1/16" Alt.13,00Mm	1		
82	5530160187-4	Soporte Con Eje Del Disco	1		
83	6020350077-0	Rodamiento 44610/49	2		
84	6020050101-5	Contraperno 1/8" X 1"	1		
85	6020350244-6	Retenedor Ø35,00 X Ø58,00 X 10,00Mm	1		
86	5024010258-4	Arandela Lisa De Ø20 X Ø38,5 X 3,00Mm	1		
87	5204010090-3	Maza Del Disco	1		
88	6020190098-3	Empaquetadura Ø50,3 X Ø73,5 X 1/64"	1		
89	6020311000-9	Tornillo Cab.Sextavada 1/4" X 1/2" 20F Unc1A Gr5 Rt	4		
90	6020390294-0	Traba Nma - Tipo "R" De Ø3,5 X 67Mm(Especial)	1		
91	5530016364-4	Soporte Inferior Del Resorte Tripla.	1		
92	6020250664-2	Resorte Helicoidal Ø43 X Ø59 X 700Mm	1		
93	5566040144-9	Varilla Del Resorte 935,5Mm	1		
94	6020310349-5	Tornillo Cab.Sextavada M12 X 1,75 X 30Mm Cl8.8 Rt C/Ponta	2		
95	6020250663-4	Resorte Helicoidal Ø27,3 X Ø40 X 700Mm Intermadiaria	1		
96	5080011663-2	Buje Fijación De La Varrila Del Resorte	1		
97	6020250662-6	Resorte Helicoidal Ø17,5 X Ø25,5 X 700Mm	1		
		Opcional			
98	6020010406-7	Arandela De Presión 3/8" Media Industrial	2		
99	6020010410-5	Arandela De Presión 1/2" Media Industrial	2		
100	6020310746-6	Tuerca Sextavada 3/8" 16F Unc Gr5 Ch.9/16" Alt.8,50Mm	2		
101	6020310754-7	Tuerca Sextavada 1/2" 12F W Gr5 Ch.7/8" Alt.12,00Mm	2		
102	6020010402-4	Arandela De Presión 1/4" Media Industrial	6		

Item	Código	Descripción del producto	Todos	Menor Derecha	Menor Izquierda
103	5024010161-8	Arandela Lisa De Ø7 X Ø18 X 2,00Mm	6		
104	6020310742-3	Tuerca Sextavada 1/4" 20F Unc Gr5 Ch.7/16" Alt.5,50Mm	6		
105	6020310147-6	Tornillo Cab.Chata Fenda 1/4" X 3/4" 20F Unc1A Gr5 Rt	6		
106	5530014453-4	Soporte Izquierdo Del Limpiador		1	
106	5530014452-6	Soporte Derecho Del Limpiador			1
107	6020310049-6	Tornillo Cab.Sextavada 1/2" X 2" 12F W Gr5 Rp	2		
108	6010600786-4	Friso Limitador De Profundidad(40Mm)	1		
109	6020311160-9	Tornillo Cab.Francesa 3/8" X 1" 16F Unc1A Gr2 Rt	2		
110	5352010048-9	Limpiador Inferior Do Disco De Abono	1		
111	5024010068-9	Arandela Lisa De Ø13,3 X Ø35,5 X 3,00Mm	2		
112	5024010075-1	Arandela Lisa De Ø10,3 X Ø25 X 2,00Mm	2		
113	5288010055-6	Friso Limitador Izquierdo Con Raspador (Prof.40Mm)		1	
113	5288010054-8	Friso Limitador Derecho Con Raspador (Prof.40Mm)			1

• Línea C/ Disco Cortador y Rueda Côncava de Profundidad C/ Soporte Regulador (Friso 40mm) - Esp. 170mm

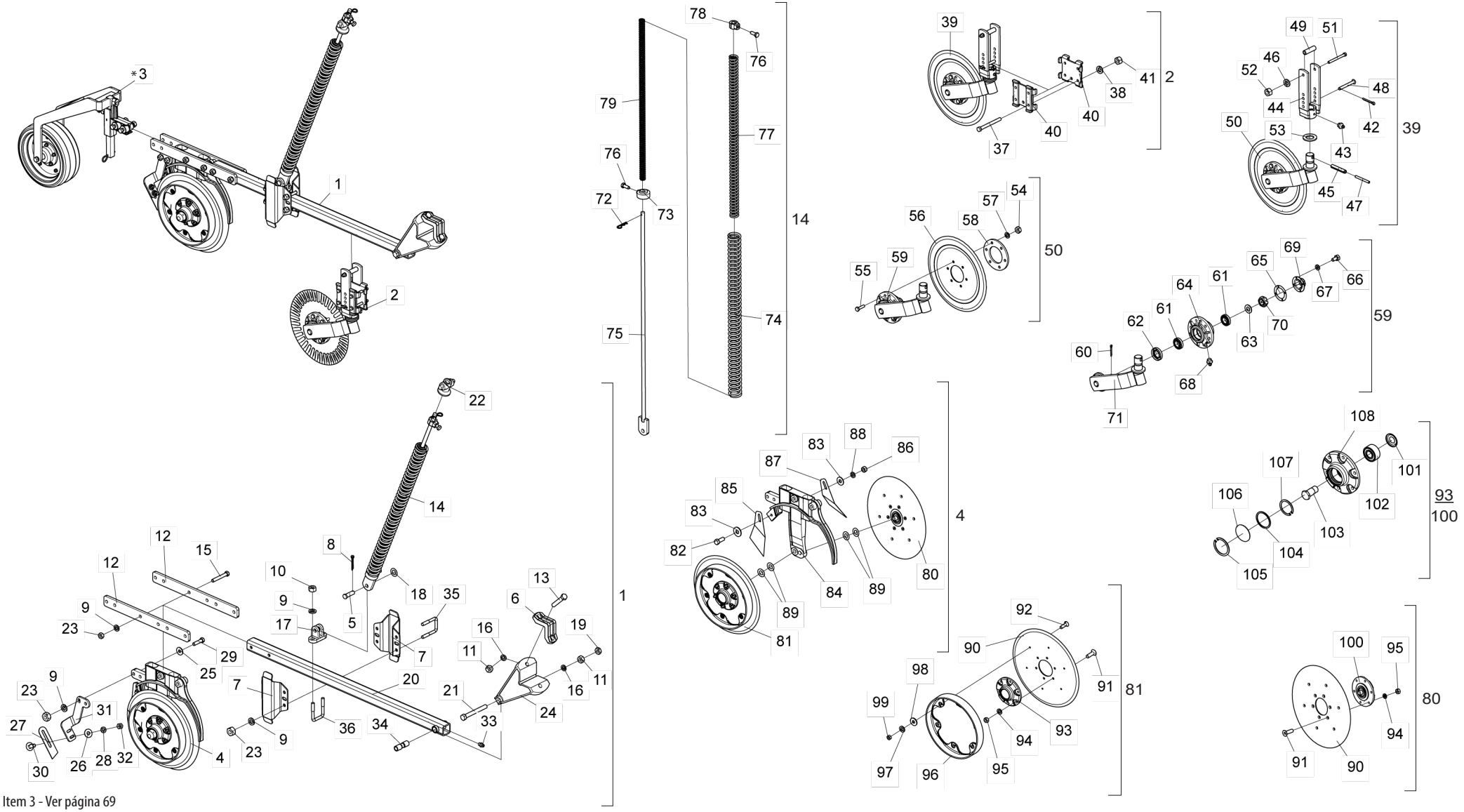

* Item 3 - Ver página 69

BALDAN

• Tabla Línea C/ Disco Cortador y Rueda Côncava de Profundidad C/ Soporte Regulador (Friso 40mm) - Esp. 170mm

Item	Código	Descrição do Produto	Todos	Menor Derecha	Mayor Derecha	Menor Izquierda	Mayor Izquierda
1	2517012326-6	Línea Derecha Menor C/Friso De 40mm(Spde-A)		1			
1	2517012327-4	Línea Derecha Mayor C/Friso De 40mm(Spde-A)			1		
1	2517012328-2	Línea Izquierda Menor C/Friso De 40mm(Spde-A)				1	
1	2517012329-0	Línea Izquierda Mayor C/Friso De 40mm(Spde-A)					1
2	5124010337-4	Carrito Completo Del Disco Cortador	1				
*3	5124010488-5	Carrito Mayor De La Rueda De Profundidad Concava Con Soporte Del Regulador	1				
4	5124018021-2	Carro Derecho de Doble Disco Abono/Semilla con Friso 40mm (Descentrado) Especial		1	1		
4	5124018022-0	Carro Izquierdo de Doble Disco Abono/Semilla con Friso 40mm (Descentrado) Especial				1	1
5	6020310593-5	Perno Ø5/8" X 46mm	1				
6	6010601347-3	Abrazadera De Fijacion Del Disco Cortador	1				
7	5526010018-0	Separador De La Lineas	2				
8	6020050101-5	Contraperno 1/8" X 1"	1				
8	6020050101-5	Contraperno 1/8" X 1"	1				
8	6020050101-5	Contraperno 1/8" X 1"	1				
9	6020010410-5	Arandela De Presión 1/2" Media Industrial		8	12	8	12
10	6020310756-3	Tuerca Sextavada 1/2" 12F W Gr5 Ch.3/4" Alt.11,00mm	2				
11	6020310760-1	Tuerca Sextavada 5/8" 11F Unc Gr5 Ch.1.1/16" Alt.15,00mm	3				
12	5136016691-4	Chapa De 50 X 12 X 518mm	2				
13	6020311079-3	Tornillo Cab.Sextavada 5/8" X 3.1/2" 11F Unc1A Gr5 Rp	2				
14	5566010260-3	Varilla Menor Del Resorte 700mm Completo		1		1	
14	5566010261-1	Varilla Grande Del Resorte Del 800mm Completo			1		1
15	6020311061-0	Tornillo Cab.Sextavada 1/2" X 3.1/2" 12F W Gr5 Rp		2	4	2	4
16	6020010412-1	Arandela De Presión 5/8" Media Industrial	3				
17	6010601172-1	Soporte Inferior Del Varilla (Menor)	1				
18	5024010059-0	Arandela Lisa De Ø16,5 X Ø29 X 1,21mm	1				
19	6020310738-5	Tuerca Sextavada 5/8" 11F Unc Gr5 Ch.1.1/16" Alt.11,00mm	1				
20	5572015584-1	Viga Cuadrada De 50 X 1200mm Completo	1				
21	6020311082-3	Tornillo Cab.Sextavada 5/8" X 5.1/2" 11F Unc1A Gr5 Rp	1				
22	6010601280-9	Traba Superior De La Resorte Triple	1				
23	6020310754-7	Tuerca Sextavada 1/2" 12F W Gr5 Ch.7/8" Alt.12,00mm		6	10	6	10
24	5252040056-7	Enganche Del Carrito	1				
25	5024010068-9	Arandela Lisa De Ø13,3 X Ø35,5 X 3,00mm	2				
26	5024010075-1	Arandela Lisa De Ø10,3 X Ø25 X 2,00mm	2				
26	5024010075-1	Arandela Lisa De Ø10,3 X Ø25 X 2,00mm	2				
27	5352010048-9	Limpiador Inferior Do Disco De Abono	1				
28	6020010406-7	Arandela De Presión 3/8" Media Industrial	1				
28	6020010406-7	Arandela De Presión 3/8" Media Industrial	2				
28	6020010406-7	Arandela De Presión 3/8" Media Industrial	4				
28	6020010406-7	Arandela De Presión 3/8" Media Industrial	1				
29	6020310049-6	Tornillo Cab.Sextavada 1/2" X 2" 12F W Gr5 Rp	2				
30	6020311160-9	Tornillo Cab.Francesa 3/8" X 1" 16F Unc1A Gr2 Rt	2				
31	5530014453-4	Soporte Izquierdo Del Limpiador		1	1		
31	5530014452-6	Soporte Derecho Del Limpiador				1	1
32	6020310746-6	Tuerca Sextavada 3/8" 16F Unc Gr5 Ch.9/16" Alt.8,50mm	1				
32	6020310746-6	Tuerca Sextavada 3/8" 16F Unc Gr5 Ch.9/16" Alt.8,50mm	2				
32	6020310746-6	Tuerca Sextavada 3/8" 16F Unc Gr5 Ch.9/16" Alt.8,50mm	4				
32	6020310746-6	Tuerca Sextavada 3/8" 16F Unc Gr5 Ch.9/16" Alt.8,50mm	1				
33	6020130100-1	Grasero 1/4"	1				
34	5080010539-8	Buje De Articulación De La Línea	1				
35	5068010081-8	Abrazadera De 84 X 64 X R.1/2" W	1				
35	5068010081-8	Abrazadera De 84 X 64 X R.1/2" W			2		2
36	6020311065-3	Tornillo Cab.Sextavada 1/2" X 4" 12F W Gr5 Rp		2		2	
37	6020311038-6	Tornillo Cab.Sextavada 3/8" X 4" 16F Unc1A Gr2 Rp	4				
37	6020311038-6	Tornillo Cab.Sextavada 3/8" X 4" 16F Unc1A Gr2 Rp	1				
39	5124010099-5	Carrito Del Disco Cortador Estriado Completo	1				
40	5324050014-7	Guia Del Soporte De Regulagem Completo	2				
43	6020130108-7	Grasero 1/8"	1				
43	6020130108-7	Grasero 1/8"	1				
44	5530010406-0	Soporte Del Regulacion De Profundidad	1				
45	6020310510-2	Perno Elastico Pesado Ø10 X 55mm (Seeger Reno 701.220)	1				
47	6020310472-6	Perno Elastico Pesado Ø6 X 55mm (Seeger Reno 701.167)	1				
48	5432010181-9	Perno Cabeza Francesa Ø11,20 X 90mm	1				
49	5080020787-5	Buje De Ø14 X Ø19 X 65mm	1				
50	5124010100-2	Carrito Con Disco Cortador Estriado	1				
53	5024010107-3	Arandela Lisa De Ø36 X Ø61 X 5,00mm	1				
54	6020310822-5	Tuerca Sextavada M10 X 1,50 Ma Cl8 Ch.17mm Alt.8,00mm	6				
55	6020310980-9	Tornillo Cab.Sextavada M10 X 1,50 X 40mm Cl8.8 Rt	6				
56	3255397388-0	Disco Plan Est 14" X 4,00 Ag Rd 80mm + 6Ag Rd 10,3mm D=115mm Doble Afiladura	1				
57	6020010394-0	Arandela De Presión M10 Media	6				
58	5284010001-4	Brida De La Maza Del Disco	1				
59	5530010405-2	Soporte Del Disco Con Maza	1				
61	6020350077-0	Rodamiento 44610/49	2				
62	6020350244-6	Retenedor Ø35,00 X Ø58,00 X 10,00mm	1				
63	5024010258-4	Arandela Lisa De Ø20 X Ø38,5 X 3,00mm	1				
64	5204010090-3	Maza Del Disco	1				
65	6020190098-3	Empaquetadura Ø50,3 X Ø73,5 X 1/64"	1				
66	6020311000-9	Tornillo Cab.Sextavada 1/4" X 1/2" 20F Unc1A Gr5 Rt	4				
67	6020010402-4	Arandela De Presión 1/4" Media Industrial	4				
69	6020050640-8	Tapa De La Maza	1				
70	6020310797-0	Tuerca Sextavada 3/4" 16F Unf Gr5 Ch.1.1/16" Alt.13,00mm	1				
71	5530160187-4	Soporte Con Eje Del Disco	1				
72	6020390294-0	Traba Nma - Tipo "R" De Ø3,5 X 67mm(Especial)	1				
73	5530016364-4	Soporte Inferior Del Resorte Tripla.	1				
74	6020250664-2	Resorte Helicoidal Ø43 X Ø59 X 700mm		1		1	
74	6020250667-7	Resorte Helicoidal Ø43 X Ø59 X 800mm Externa			1		1
75	5566040144-9	Varilla Del Resorte 935,5mm		1		1	
75	5566010205-0	Varilla Del Resorte 1085,5mm			1		1
76	6020310349-5	Tornillo Cab.Sextavada M12 X 1,75 X 30mm Cl8.8 Rt C/Ponta	2				

• Tabla Línea C/ Disco Cortador y Rueda Côncava de Profundidad C/ Soporte Regulador (Friso 40mm) - Esp. 170mm

Item	Código	Descrição do Produto	Todos	Menor Direita	Maior Direita	Menor Esquerda	Maior Esquerda
77	6020250663-4	Resorte Helicoidal Ø27,3 X Ø40 X 700mm Intermadiaria		1		1	
77	6020250666-9	Resorte Helicoidal Ø27,3 X Ø40 X 800mm Intermadiaria			1		1
78	5080011663-2	Buje Fijación De La Varrila Del Resorte	1				
79	6020250662-6	Resorte Helicoidal Ø17,5 X Ø25,5 X 700mm		1		1	
79	6020250665-0	Resorte Helicoidal Ø17,5 X Ø25,5 X 800mm			1		1
80	5204010576-0	Maza Derecho Completo(Disco Plano Liso 15" X 4,00mm)		1	1		
80	5204010577-8	Maza Izquierdo Completo(Disco Plano Liso 15" X 4,00mm)				1	1
81	5204010579-4	Maza Izquierdo Completo C/Tira Limitadora 40mm (Disco Plano Liso 15" X 4.00mm)		1	1		
81	5204010578-6	Maza Derecho Completo C/Tira Limitadora 40mm (Disco Plano Liso 15" X 4.00mm)				1	1
82	6020310054-2	Tornillo Cab.Sextavada 3/8" X 1" 16F Unc1A Gr5 Rt	1				
84	5530011577-1	Soporte Derecho Del Disco Doble Mayor De Abono/Semilla (Descentrado)		1	1		
84	5530011576-3	Soporte Izquierdo Del Disco Doble Mayor De Abono / Semilla (Descentrado)				1	1
85	5352030057-7	Limpiador Trasero Completo	1				
87	5352030056-9	Limpiador Trasero Completo - (Gcrti)	1				
89	5024010024-7	Arandela Lisa De Ø20 X Ø38 X 1,21mm	4				
90	2857398003-6	Disco Plano Liso 15" X 4,00 Ag Rd 80mm + 6Ag Rd Esc 8,7mm R=57,5mm + 6Ag Rd Esc 6,9mm	1				
90	2857398003-6	Disco Plano Liso 15" X 4,00 Ag Rd 80mm + 6Ag Rd Esc 8,7mm R=57,5mm + 6Ag Rd Esc 6,9mm	1				
91	6020317573-9	Tornillo Allen M8 X 1,25 X 25mm Cl12.9 Rt(Fosfatizado)	6				
91	6020317573-9	Tornillo Allen M8 X 1,25 X 25mm Cl12.9 Rt(Fosfatizado)	6				
92	6020317441-4	Tornillo Cab.Chata Fenda M6 X 1,00 X 20mm Cl8.8 Rt	6				
93	5204010451-8	Maza Do Disco Derecho		1	1		
93	5204010451-8	Maza Do Disco Derecho				1	1
94	6020010004-5	Arandela De Presión M8 Media	6				
94	6020010004-5	Arandela De Presión M8 Media	6				
95	6020310454-8	Tuerca Sextavada M8 X 1,25 Ma Cl8 Ch.13mm Alt.6,50mm	6				
95	6020310454-8	Tuerca Sextavada M8 X 1,25 Ma Cl8 Ch.13mm Alt.6,50mm	6				
96	6010600786-4	Friso Limitador De Profundidad(40mm)	1				
97	6020010122-0	Arandela De Presión M6 Media	6				
98	5024010161-8	Arandela Lisa De Ø7 X Ø18 X 2,00mm	6				
99	6020311257-5	Tuerca Sextavada M6 X 1,00 Ma Cl8 Ch.10mm Alt.5,00mm	6				
100	5204010452-6	Maza Do Disco Izquierdo		1	1		
100	5204010452-6	Maza Do Disco Izquierdo				1	1
101	6020056005-4	Tapa de rodamiento de bolas de doble hilera 5204Kp52-Sp6 (primera fila)	1				
102	6020350933-5	Rodamiento de bolas de doble hilera 5204Kp52-Sp6 (primera fila)	1				
103	5420010099-1	Tornillo Cab. Hexagonal 3/4" X 1.7/8" 16F Unf 1A Gr5 Rp-Rosca Izquierda (Especial)		1	1		
103	5420010098-3	Tornillo Cab. Hexagonal 3/4" X 1.7/8" 16F Unf 1A Gr5 Rp-Rosca Derecha (Especial)				1	1
104	6020010095-9	Anillo De Vedacción Ø47X Ø52X 2mm	1				
105	6020010289-7	Anillo De Retencion I-55 G502-055-01 (Sin Refuerzo)	1				
106	5096010050-3	Tapa De La Maza	1				
107	6020011053-9	Anillo De Retención I-047 G-502-047-01	1				
108	5204010453-4	Maza De Ø136 X 41mm	1				

• Línea Lateral C/ Disco Cortador y Rueda Côncava de Profundidad C/ Soporte Regulador (Friso 40mm) - Esp. 170mm

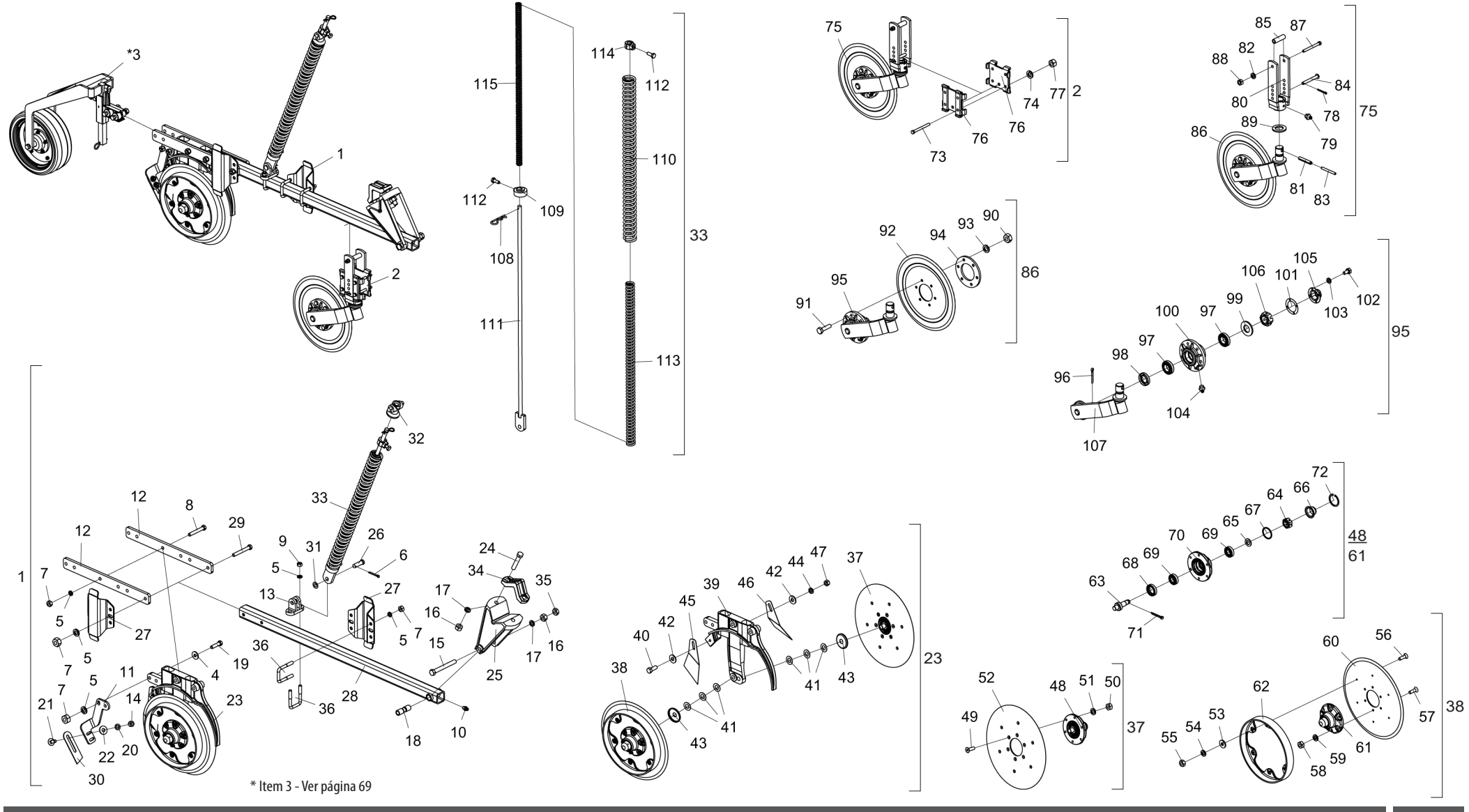

* Item 3 - Ver página 69

• Tabla Línea Lateral C/ Disco Cortador y Rueda Côncava de Profundidad C/ Soporte Regulador (Friso 40mm) - Esp. 170mm

Item	Código	Descripción del producto	Todos	Mayor Derecha	Menor Izquierda
1	2517012330-4	Línea Lateral Derecha Mayor C/Friso De 40Mm(Spde-A)		1	
1	2517012331-2	Línea Lateral Izquierda Menor C/Friso De 40Mm(Spde-A)			1
2	5124010337-4	Carrito Completo Del Disco Cortador	1		
*3	5124010488-5	Carrito Mayor De La Rueda De Profundidad Concava Con Soporte Del Regulador	1		
4	5024010068-9	Arandela Lisa De Ø13,3 X Ø35,5 X 3,00Mm	2		
5	6020010410-5	Arandela De Presión 1/2" Media Industrial		16	12
6	6020050101-5	Contraperno 1/8" X 1"	1		
7	6020310754-7	Tuerca Sextavada 1/2" 12F W Gr5 Ch.7/8" Alt.12,00Mm		14	10
8	6020311061-0	Tornillo Cab.Sextavada 1/2" X 3.1/2" 12F W Gr5 Rp		4	2
9	6020310756-3	Tuerca Sextavada 1/2" 12F W Gr5 Ch.3/4" Alt.11,00Mm	2		
10	6020130100-1	Grasero 1/4"	1		
11	5530014453-4	Soporte Izquierdo Del Limpiador		1	
11	5530014452-6	Soporte Derecho Del Limpiador			1
12	5136016691-4	Chapa De 50 X 12 X 518Mm	2		
13	6010601172-1	Soporte Inferior Del Varilla (Menor)	1		
14	6020310746-6	Tuerca Sextavada 3/8" 16F Unc Gr5 Ch.9/16" Alt.8,50Mm	2		
15	6020311082-3	Tornillo Cab.Sextavada 5/8" X 5.1/2" 11F Unc1A Gr5 Rp	1		
16	6020310760-1	Tuerca Sextavada 5/8" 11F Unc Gr5 Ch.1.1/16" Alt.15,00Mm	3		
17	6020010412-1	Arandela De Presión 5/8" Media Industrial	3		
18	5080010539-8	Buje De Articulación De La Línea	1		
19	6020310049-6	Tornillo Cab.Sextavada 1/2" X 2" 12F W Gr5 Rp	2		
20	6020010406-7	Arandela De Presión 3/8" Media Industrial	2		
21	6020311160-9	Tornillo Cab.Francesa 3/8" X 1" 16F Unc1A Gr2 Rt	2		
22	5024010075-1	Arandela Lisa De Ø10,3 X Ø25 X 2,00Mm	2		
23	5124010822-8	Carrito Derecho Del Disco Doble De Abono/Semilla C/Friso 40Mm(Descentrado) Especial		1	
23	5124010823-6	Carrito Izquierdo Del Disco Doble De Abono/Semilla C/Friso 40Mm(Descentrado) Especial			1
24	6020311079-3	Tornillo Cab.Sextavada 5/8" X 3.1/2" 11F Unc1A Gr5 Rp	2		
25	5252040056-7	Enganche Del Carrito	1		
26	6020310593-5	Perno Ø5/8" X 46mm	1		
27	5526010018-0	Separador De La Lineas	2		
28	5572015584-1	Viga Cuadrada De 50 X 1200Mm Completo	1		
29	5068010081-8	Abrazadera De 84 X 64 X R.1/2" W		2	
29	6020311065-3	Tornillo Cab.Sextavada 1/2" X 4" 12F W Gr5 Rp			2
30	5352010048-9	Limpiador Inferior Do Disco De Abono	1		
31	5024010059-0	Arandela Lisa De Ø16,5 X Ø29 X 1,21Mm	1		
32	6010601280-9	Traba Superior De La Resorte Triple	1		
33	5566010261-1	Varilla Grande Del Resorte Del 800Mm Completo		1	
33	5566010260-3	Varilla Menor Del Resorte 700Mm Completo			1
34	6010601347-3	Abrazadera De Fijacion Del Disco Cortador	1		
35	6020310738-5	Tuerca Sextavada 5/8" 11F Unc Gr5 Ch.1.1/16" Alt.11,00Mm	1		
36	5068010081-8	Abrazadera De 84 X 64 X R.1/2" W	2		
37	5204010160-8	Maza Izquierdo Completo Para Friso Limitador (Disco Plano Liso 15" X 4,00Mm)		1	
37	5204010159-4	Maza Derecho Completo Para Friso Limitador (Disco Plano Liso 15" X 4,00Mm)			1
38	5204010507-7	Maza Derecho Completo C/Friso Limitador 40Mm(Disco Plano Liso 15" X 4,00Mm)		1	
38	5204010508-5	Maza Izquierdo Completo C/Friso Limitador 40Mm(Disco Plano Liso 15" X 4,00Mm)			1
39	5530011576-3	Soporte Izquierdo Del Disco Doble Mayor De Abono / Semilla (Descentrado)		1	
39	5530011577-1	Soporte Derecho Del Disco Doble Mayor De Abono/Semilla (Descentrado)			1
40	6020310054-2	Tornillo Cab.Sextavada 3/8" X 1" 16F Unc1A Gr5 Rt	1		
41	5024010024-7	Arandela Lisa De Ø20 X Ø38 X 1,21Mm	6		
42	5024010075-1	Arandela Lisa De Ø10,3 X Ø25 X 2,00Mm	2		
43	5096040002-7	Tapa Interna De La Maza	2		
44	6020010406-7	Arandela De Presión 3/8" Media Industrial	1		
45	5352030057-7	Limpiador Trasero Completo	1		
46	5352030056-9	Limpiador Trasero Completo - (Gcrti)	1		
47	6020310746-6	Tuerca Sextavada 3/8" 16F Unc Gr5 Ch.9/16" Alt.8,50Mm	1		
48	5204010149-7	Maza Izquierdo Del Disco		1	
48	5204010150-0	Maza Derecho Del Disco			1
49	6020317573-9	Tornillo Allen M8 X 1,25 X 25mm Cl12.9 Rt(Fosfatizado)	6		
50	6020310454-8	Tuerca Sextavada M8 X 1,25 Ma Cl8 Ch.13Mm Alt.6,50Mm	6		
51	6020010004-5	Arandela De Presión M8 Media	6		
52	2857398003-6	Disco Plano Liso 15" X 4,00 Ag Rd 80Mm + 6Ag Rd Esc 8,7Mm R=57,5Mm + 6Ag Rd Esc 6,9Mm	1		
53	5024010161-8	Arandela Lisa De Ø7 X Ø18 X 2,00Mm	6		
54	6020010122-0	Arandela De Presión M6 Media	6		
55	6020311257-5	Tuerca Sextavada M6 X 1,00 Ma Cl8 Ch.10Mm Alt.5,00Mm	6		
56	6020317441-4	Tornillo Cab.Chata Fenda M6 X 1,00 X 20Mm Cl8.8 Rt	6		
57	6020317573-9	Tornillo Allen M8 X 1,25 X 25mm Cl12.9 Rt(Fosfatizado)	6		
58	6020310454-8	Tuerca Sextavada M8 X 1,25 Ma Cl8 Ch.13Mm Alt.6,50Mm	6		
59	6020010004-5	Arandela De Presión M8 Media	6		
60	2857398003-6	Disco Plano Liso 15" X 4,00 Ag Rd 80Mm + 6Ag Rd Esc 8,7Mm R=57,5Mm + 6Ag Rd Esc 6,9Mm	1		
61	5204010150-0	Maza Derecho Del Disco		1	
61	5204010149-7	Maza Izquierdo Del Disco			1
62	6010600786-4	Friso Limitador De Profundidad(40Mm)	1		

• Tabla Línea Lateral C/ Disco Cortador y Rueda Côncava de Profundidad C/ Soporte Regulador (Friso 40mm) - Esp. 170mm

Item	Código	Descripción del producto	Todos	Mayor Derecha	Menor Izquierda
63	5232010076-3	Eje Ø36 X 94Mm Con Rosca Izquierda	1		
63	5232010077-1	Eje Ø36 X 94Mm Con Rosca Derecha	1		
64	6020310797-0	Tuerca Sextavada 3/4" 16F Unf Gr5 Ch.1.1/16" Alt.13,00Mm	2		
65	6020010513-6	Arandela Lisa De Ø20 X Ø35 X 3Mm	2		
66	6020050641-6	Tapa De La Maza	2		
67	6020010095-9	Anillo De Vedacción Ø47X Ø52X 2Mm	2		
68	6020350268-3	Retenedor Ø36,00 X Ø52,00 X 11,00Mm	2		
69	6020350087-7	Rodamiento 30204	4		
70	5204010148-9	Maza De Ø136 X 54Mm	2		
71	6020050101-5	Contraperno 1/8" X 1"	2		
72	6020010289-7	Anillo De Retencion I-55 G502-055-01 (Sin Refuerzo)	2		
73	6020311038-6	Tornillo Cab.Sextavada 3/8" X 4" 16F Unc1A Gr2 Rp	4		
74	6020010406-7	Arandela De Presión 3/8" Media Industrial	4		
75	5124010099-5	Carrito Del Disco Cortador Estriado Completo	1		
76	5324050014-7	Guia Del Soporte De Regulagem Completo	2		
77	6020310746-6	Tuerca Sextavada 3/8" 16F Unc Gr5 Ch.9/16" Alt.8,50Mm	4		
78	6020050101-5	Contraperno 1/8" X 1"	1		
79	6020130108-7	Grasero 1/8"	1		
80	5530010406-0	Soporte Del Regulacion De Profundidad	1		
81	6020310510-2	Perno Elastico Pesado Ø10 X 55Mm (Seeger Reno 701.220)	1		
82	6020010406-7	Arandela De Presión 3/8" Media Industrial	1		
83	6020310472-6	Perno Elastico Pesado Ø6 X 55Mm (Seeger Reno 701.167)	1		
84	5432010181-9	Perno Cabeza Francesa Ø11,20 X 90Mm	1		
85	5080020787-5	Buje De Ø14 X Ø19 X 65Mm	1		
86	5124010100-2	Carrito Con Disco Cortador Estriado	1		
87	6020311038-6	Tornillo Cab.Sextavada 3/8" X 4" 16F Unc1A Gr2 Rp	1		
88	6020310746-6	Tuerca Sextavada 3/8" 16F Unc Gr5 Ch.9/16" Alt.8,50Mm	1		
89	5024010107-3	Arandela Lisa De Ø36 X Ø61 X 5,00Mm	1		
90	6020310822-5	Tuerca Sextavada M10 X 1,50 Ma Cl8 Ch.17Mm Alt.8,00Mm	6		
91	6020310980-9	Tornillo Cab.Sextavada M10 X 1,50 X 40Mm Cl8.8 Rt	6		
92	3255397388-0	Disco Plan Est 14" X 4,00 Ag Rd 80Mm + 6Ag Rd 10,3Mm D=115Mm Doble Afiladura	1		
93	6020010394-0	Arandela De Presión M10 Media	6		
94	5284010001-4	Brida De La Maza Del Disco	1		
95	5530010405-2	Soporte Del Disco Con Maza	1		
96	6020050101-5	Contraperno 1/8" X 1"	1		
97	6020350077-0	Rodamiento 44610/49	2		

Item	Código	Descripción del producto	Todos	Mayor Derecha	Menor Izquierda
98	6020350244-6	Retenedor Ø35,00 X Ø58,00 X 10,00Mm	1		
99	5024010258-4	Arandela Lisa De Ø20 X Ø38,5 X 3,00Mm	1		
100	5204010090-3	Maza Del Disco	1		
101	6020190098-3	Empaquetadura Ø50,3 X Ø73,5 X 1/64"	1		
102	6020311000-9	Tornillo Cab.Sextavada 1/4" X 1/2" 20F Unc1A Gr5 Rt	4		
103	6020010402-4	Arandela De Presión 1/4" Media Industrial	4		
104	6020130108-7	Grasero 1/8"	1		
105	6020050640-8	Tapa De La Maza	1		
106	6020310797-0	Tuerca Sextavada 3/4" 16F Unf Gr5 Ch.1.1/16" Alt.13,00Mm	1		
107	5530160187-4	Soporte Con Eje Del Disco	1		
108	6020390294-0	Traba Nma - Tipo "R" De Ø3,5 X 67Mm(Especial)	1		
109	5530016364-4	Soporte Inferior Del Resorte Tripla.	1		
110	6020250664-2	Resorte Helicoidal Ø43 X Ø59 X 700Mm			1
110	6020250667-7	Resorte Helicoidal Ø43 X Ø59 X 800Mm Externa		1	
111	5566040144-9	Varilla Del Resorte 935,5Mm			1
111	5566010205-0	Varilla Del Resorte 1085,5Mm		1	
112	6020310349-5	Tornillo Cab.Sextavada M12 X 1,75 X 30Mm Cl8.8 Rt C/Ponta	2		
113	6020250663-4	Resorte Helicoidal Ø27,3 X Ø40 X 700Mm Intermadiaria			1
113	6020250666-9	Resorte Helicoidal Ø27,3 X Ø40 X 800Mm Intermadiaria		1	
114	5080011663-2	Buje Fijación De La Varrila Del Resorte	1		
115	6020250662-6	Resorte Helicoidal Ø17,5 X Ø25,5 X 700Mm			1
115	6020250665-0	Resorte Helicoidal Ø17,5 X Ø25,5 X 800Mm		1	

• Línea C/ Rueda Compactadora de Hierro Pesada Esp. 170mm

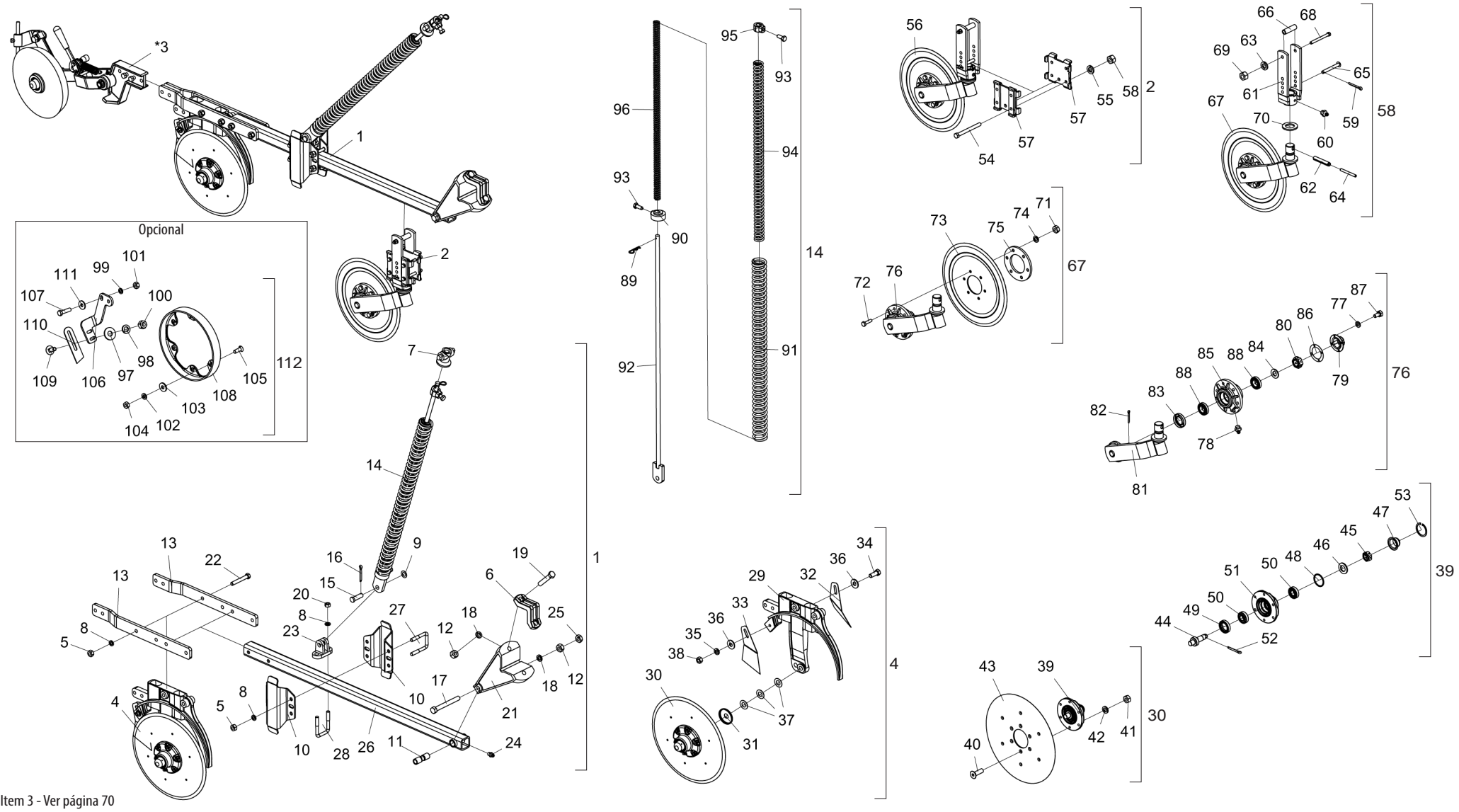

* Item 3 - Ver página 70

BALDAN

• Tabla Línea C/ Rueda Compactadora de Hierro Pesada Esp. 170mm

Item	Código	Descripción del producto	Todos	Menor Derecha	Mayor Derecha	Menor Izquierda	Mayor Izquierda	Menor Der. C/Disco Cortador	Mayor Der. C/Disco Cortador	Menor Izq. C/Disco Cortador	Mayor Izq. C/Disco Cortador
1	2517011538-7	Línea Derecha Menor(Spde-A)		1				1			
1	2517011539-5	Línea Derecha Mayor(Spde-A)			1				1		
1	2517011540-9	Línea Izquierda Menor(Spde-A)				1				1	
1	2517011541-7	Línea Izquierda Mayor(Spde-A)					1				1
2	5124010337-4	Carrito Completo Del Disco Cortador						1	1	1	1
*3	5124010576-8	Carrito De La Rueda De Conpactacion Completa Pesada Izquierda De Hierro		1	1			1	1		
*3	5124010575-0	Carrito De La Rueda De Conpactacion Completa Pesada Derecha De Hierro				1	1			1	1
4	5124010372-2	Carrito Derecho Del Disco Doble De Abono/Semilla (Descentrado) Especial		1	1			1	1		
4	5124010373-0	Carrito Izquierdo Del Disco Doble De Abono/Semilla (Descentrado) Especial				1	1			1	1
5	6020310754-7	Tuerca Sextavada 1/2" 12F W Gr5 Ch.7/8" Alt.12,00Mm		4	8	4	8	4	8	4	8
6	6010601347-3	Abrazadera De Fijacion Del Disco Cortador	1								
7	6010601280-9	Traba Superior De La Resorte Triple	1								
8	6020010410-5	Arandela De Presión 1/2" Media Industrial		6	10	6	10	6	10	6	10
9	5024010059-0	Arandela Lisa De Ø16,5 X Ø29 X 1,21Mm	1								
10	5526010018-0	Separador De La Lineas	2								
11	5080010539-8	Buje De Articulación De La Línea	1								
12	6020310760-1	Tuerca Sextavada 5/8" 11F Unc Gr5 Ch.1.1/16" Alt.15,00Mm	3								
13	5136015261-1	Chapa De Fijación Del Disco Doble	2								
14	5566010260-3	Varilla Menor Del Resorte 700Mm Completo		1		1		1		1	
14	5566010261-1	Varilla Grande Del Resorte Del 800Mm Completo			1		1		1		1
15	6020310593-5	Perno Ø5/8" X 46mm	1								
16	6020050101-5	Contraperno 1/8" X 1"	1								
17	6020311082-3	Tornillo Cab.Sextavada 5/8" X 5.1/2" 11F Unc1A Gr5 Rp	1								
18	6020010412-1	Arandela De Presión 5/8" Media Industrial	3								
19	6020311079-3	Tornillo Cab.Sextavada 5/8" X 3.1/2" 11F Unc1A Gr5 Rp	2								
20	6020310756-3	Tuerca Sextavada 1/2" 12F W Gr5 Ch.3/4" Alt.11,00Mm	2								
21	5252040056-7	Enganche Del Carrito	1								
22	6020311061-0	Tornillo Cab.Sextavada 1/2" X 3.1/2" 12F W Gr5 Rp		2	4	2	4	2	4	2	4
23	6010601172-1	Soporte Inferior Del Varilla (Menor)	1								
24	6020130100-1	Grasero 1/4"	1								
25	6020310738-5	Tuerca Sextavada 5/8" 11F Unc Gr5 Ch.1.1/16" Alt.11,00Mm	1								
26	5572015584-1	Viga Cuadrada De 50 X 1200Mm Completo	1								
27	6020311065-3	Tornillo Cab.Sextavada 1/2" X 4" 12F W Gr5 Rp		2		2		2		2	

Item	Código	Descripción del producto	Todos	Menor Derecha	Mayor Derecha	Menor Izquierda	Mayor Izquierda	Menor Der. C/Disco Cortador	Mayor Der. C/Disco Cortador	Menor Izq. C/Disco Cortador	Mayor Izq. C/Disco Cortador
27	5068010081-8	Abrazadera De 84 X 64 X R.1/2" W			2		2		2		2
28	5068010081-8	Abrazadera De 84 X 64 X R.1/2" W	1								
29	5530011577-1	Soporte Derecho Del Disco Doble Mayor De Abono/Semilla (Descentrado)		1	1			1	1		
29	5530011576-3	Soporte Izquierdo Del Disco Doble Mayor De Abono / Semilla (Descentrado)				1	1			1	1
30	5204010159-4	Maza Derecho Para Friso Limitador (Disco Plano Liso 15" X 4,00Mm)	1								
30	5204010160-8	Maza Izquierdo Para Friso Limitador (Disco Plano Liso 15" X 4,00Mm)	1								
31	5096040002-7	Tapa Interna De La Maza	2								
32	5352030056-9	Limpiador Trasero Completo - (Gcrti)	1								
33	5352030057-7	Limpiador Trasero Completo	1								
34	6020310054-2	Tornillo Cab.Sextavada 3/8" X 1" 16F Unc1A Gr5 Rt	1								
35	6020010406-7	Arandela De Presión 3/8" Media Industrial	1								
36	5024010075-1	Arandela Lisa De Ø10,3 X Ø25 X 2,00Mm	2								
37	5024010024-7	Arandela Lisa De Ø20 X Ø38 X 1,21Mm	6								
38	6020310746-6	Tuerca Sextavada 3/8" 16F Unc Gr5 Ch.9/16" Alt.8,50Mm	1								
39	5204010149-7	Maza Izquierdo Del Disco	1								
39	5204010150-0	Maza Derecho Del Disco	1								
40	6020317573-9	Tornillo Allen M8 X 1,25 X 25mm Cl12.9 Rt(Fosfatizado)	12								
41	6020310454-8	Tuerca Sextavada M8 X 1,25 Ma Cl8 Ch.13Mm Alt.6,50Mm	12								
42	6020010004-5	Arandela De Presión M8 Media	12								
43	2857398003-6	Disco Plano Liso 15" X 4,00 Ag Rd 80Mm + 6Ag Rd Esc 8,7Mm R=57,5Mm	2								
44	5232010076-3	Eje Ø36 X 94Mm Con Rosca Izquierda	1								
44	5232010077-1	Eje Ø36 X 94Mm Con Rosca Derecha	1								
45	6020310797-0	Tuerca Sextavada 3/4" 16F Unf Gr5 Ch.1.1/16" Alt.13,00Mm	2								
46	6020010513-6	Arandela Lisa De Ø20 X Ø35 X 3Mm	2								
47	6020050641-6	Tapa De La Maza	2								
48	6020010095-9	Anillo De Vedacción Ø47X Ø52X 2Mm	2								
49	6020350268-3	Retenedor Ø36,00 X Ø52,00 X 11,00Mm	2								
50	6020350087-7	Rodamiento 30204	4								
51	5204010148-9	Maza De Ø136 X 54Mm	2								
52	6020050101-5	Contraperno 1/8" X 1"	2								
53	6020010289-7	Anillo De Retencion I-55 G502-055-01 (Sin Refuerzo)	2								
54	6020311038-6	Tornillo Cab.Sextavada 3/8" X 4" 16F Unc1A Gr2 Rp						4	4	4	4
55	6020010406-7	Arandela De Presión 3/8" Media Industrial						4	4	4	4

• Tabla Línea C/ Rueda Compactadora de Hierro Pesada Esp. 170mm

Item	Código	Descripción del producto	Todos	Menor Derecha	Mayor Derecha	Menor Izquierda	Mayor Izquierda	Menor Der. C/Disco Cortador	Mayor Der. C/Disco Cortador	Menor Izq. C/Disco Cortador	Mayor Izq. C/Disco Cortador
56	5124010099-5	Carrito Del Disco Cortador Estriado Completo						1	1	1	1
57	5324050014-7	Guia Del Soporte De Regulagem Completo						2	2	2	2
58	6020310746-6	Tuerca Sextavada 3/8" 16F Unc Gr5 Ch.9/16" Alt.8,50Mm						4	4	4	4
59	6020050101-5	Contraperno 1/8" X 1"						1	1	1	1
60	6020130108-7	Grasero 1/8"						1	1	1	1
61	5530010406-0	Soporte Del Regulacion De Profundidad						1	1	1	1
62	6020310510-2	Perno Elastico Pesado Ø10 X 55Mm (Seeger Reno 701.220)						1	1	1	1
63	6020010406-7	Arandela De Presión 3/8" Media Industrial						1	1	1	1
64	6020310472-6	Perno Elastico Pesado Ø6 X 55Mm (Seeger Reno 701.167)						1	1	1	1
65	5432010181-9	Perno Cabeza Francesa Ø11,20 X 90Mm						1	1	1	1
66	5080020787-5	Buje De Ø14 X Ø19 X 65Mm						1	1	1	1
67	5124010100-2	Carrito Con Disco Cortador Estriado						1	1	1	1
68	6020311038-6	Tornillo Cab.Sextavada 3/8" X 4" 16F Unc1A Gr2 Rp						1	1	1	1
69	6020310746-6	Tuerca Sextavada 3/8" 16F Unc Gr5 Ch.9/16" Alt.8,50Mm						1	1	1	1
70	5024010107-3	Arandela Lisa De Ø36 X Ø61 X 5,00Mm						1	1	1	1
71	6020310822-5	Tuerca Sextavada M10 X 1,50 Ma Cl8 Ch.17Mm Alt.8,00Mm						6	6	6	6
72	6020310980-9	Tornillo Cab.Sextavada M10 X 1,50 X 40Mm Cl8.8 Rt						6	6	6	6
73	3255397388-0	Disco Plan Est 14" X 4,00 Ag Rd 80Mm + 6Ag Rd 10,3Mm D=115Mm						1	1	1	1
74	6020010394-0	Arandela De Presión M10 Media						6	6	6	6
75	5284010001-4	Brida De La Maza Del Disco						1	1	1	1
76	5530010405-2	Soporte Del Disco Con Maza						1	1	1	1
77	6020010402-4	Arandela De Presión 1/4" Media Industrial						4	4	4	4
78	6020130108-7	Grasero 1/8"						1	1	1	1
79	6020050640-8	Tapa De La Maza						1	1	1	1
80	6020310797-0	Tuerca Sextavada 3/4" 16F Unf Gr5 Ch.1.1/16" Alt.13,00Mm						1	1	1	1
81	5530160187-4	Soporte Con Eje Del Disco						1	1	1	1
82	6020050101-5	Contraperno 1/8" X 1"						1	1	1	1
83	6020350244-6	Retenedor Ø35,00 X Ø58,00 X 10,00Mm						1	1	1	1
84	5024010258-4	Arandela Lisa De Ø20 X Ø38,5 X 3,00Mm						1	1	1	1
85	5204010090-3	Maza Del Disco						1	1	1	1
86	6020190098-3	Empaquetadura Ø50,3 X Ø73,5 X 1/64"						1	1	1	1
87	6020311000-9	Tornillo Cab.Sextavada 1/4" X 1/2" 20F Unc1A Gr5 Rt						4	4	4	4
88	6020350077-0	Rodamiento 44610/49						2	2	2	2

Item	Código	Descripción del producto	Todos	Menor Derecha	Mayor Derecha	Menor Izquierda	Mayor Izquierda	Menor Der. C/Disco Cortador	Mayor Der. C/Disco Cortador	Menor Izq. C/Disco Cortador	Mayor Izq. C/Disco Cortador
89	6020390294-0	Traba Nma - Tipo "R" De Ø3,5 X 67Mm(Especial)	1								
90	5530016364-4	Soporte Inferior Del Resorte Tripla.	1								
91	6020250664-2	Resorte Helicoidal Ø43 X Ø59 X 700Mm		1		1		1		1	
91	6020250667-7	Resorte Helicoidal Ø43 X Ø59 X 800Mm Externa			1		1		1		1
92	5566040144-9	Varilla Del Resorte 935,5Mm		1		1		1		1	
92	5566010205-0	Varilla Del Resorte 1085,5Mm			1		1		1		1
93	6020310349-5	Tornillo Cab.Sextavada M12 X 1,75 X 30Mm Cl8.8 Rt C/Ponta	2								
94	6020250663-4	Resorte Helicoidal Ø27,3 X Ø40 X 700Mm Intermadiaria		1		1		1		1	
94	6020250666-9	Resorte Helicoidal Ø27,3 X Ø40 X 800Mm Intermadiaria			1		1		1		1
95	5080011663-2	Buje Fijación De La Varrila Del Resorte	1								
96	6020250662-6	Resorte Helicoidal Ø17,5 X Ø25,5 X 700Mm		1		1		1		1	
96	6020250665-0	Resorte Helicoidal Ø17,5 X Ø25,5 X 800Mm			1		1		1		1
		Opcional									
97	5024010075-1	Arandela Lisa De Ø10,3 X Ø25 X 2,00Mm	2								
98	6020010406-7	Arandela De Presión 3/8" Media Industrial	2								
99	6020010410-5	Arandela De Presión 1/2" Media Industrial	2								
100	6020310746-6	Tuerca Sextavada 3/8" 16F Unc Gr5 Ch.9/16" Alt.8,50Mm	2								
101	6020310754-7	Tuerca Sextavada 1/2" 12F W Gr5 Ch.7/8" Alt.12,00Mm	2								
102	6020010402-4	Arandela De Presión 1/4" Media Industrial	6								
103	5024010161-8	Arandela Lisa De Ø7 X Ø18 X 2,00Mm	6								
104	6020310742-3	Tuerca Sextavada 1/4" 20F Unc Gr5 Ch.7/16" Alt.5,50Mm	6								
105	6020310147-6	Tornillo Cab.Chata Fenda 1/4" X 3/4" 20F Unc1A Gr5 Rt	6								
106	5530014453-4	Soporte Izquierdo Del Limpiador		1	1			1	1		
106	5530014452-6	Soporte Derecho Del Limpiador				1	1			1	1
107	6020310049-6	Tornillo Cab.Sextavada 1/2" X 2" 12F W Gr5 Rp	2								
108	6010600786-4	Friso Limitador De Profundidad(40Mm)	1								
109	6020311160-9	Tornillo Cab.Francesa 3/8" X 1" 16F Unc1A Gr2 Rt	2								
110	5352010048-9	Limpiador Inferior Do Disco De Abono	1								
111	5024010068-9	Arandela Lisa De Ø13,3 X Ø35,5 X 3,00Mm	2								
112	5288010055-6	Friso Limitador Izquierdo Con Raspador (Prof.40Mm)		1	1			1	1		
112	5288010054-8	Friso Limitador Derecho Con Raspador (Prof.40Mm)				1	1			1	1

• Línea Lateral C/ Rueda Compactadora de Hierro Pesada Esp. 170mm

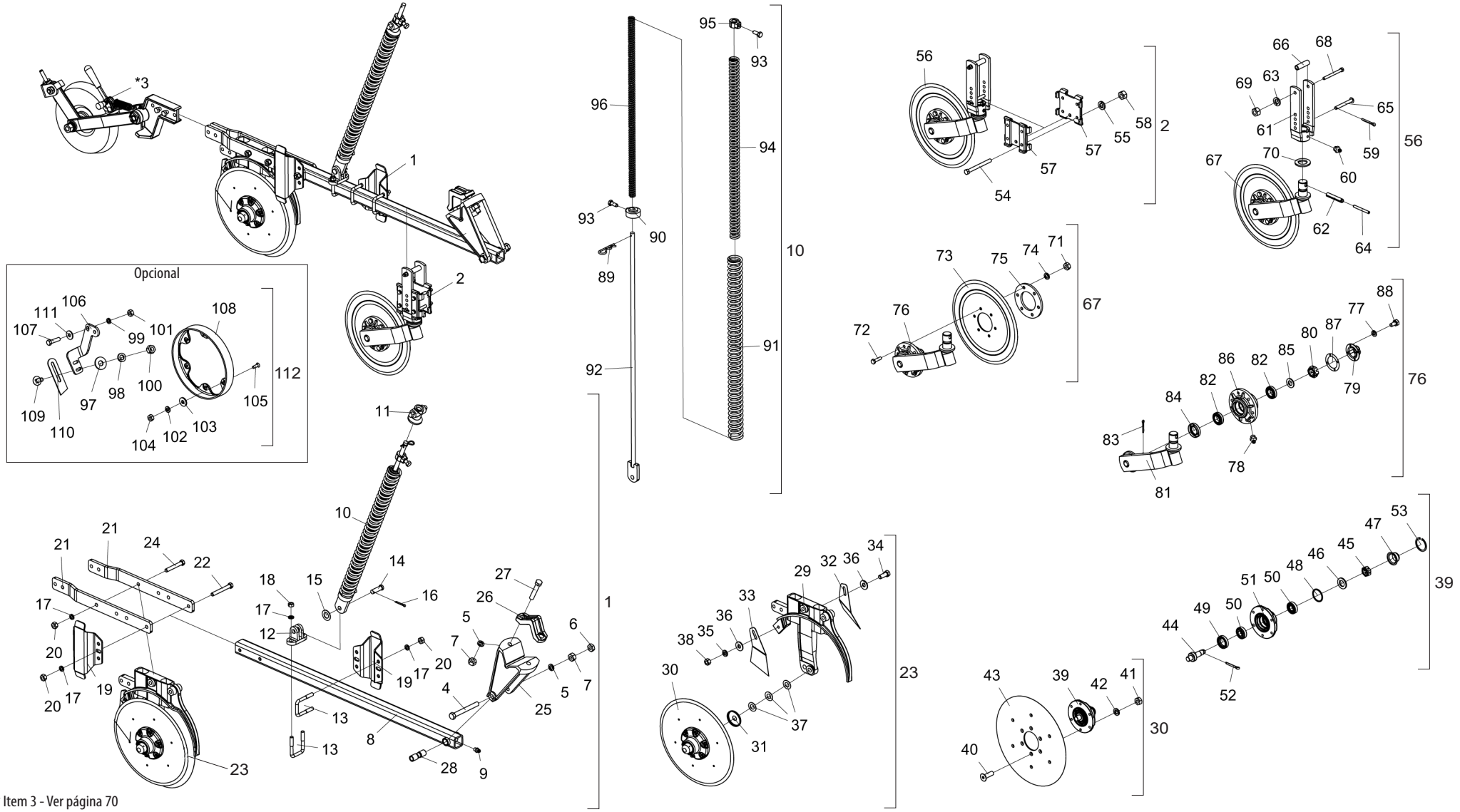

* Item 3 - Ver página 70

• Tabla Línea Lateral C/ Rueda Compactadora de Hierro Pesada Esp. 170mm

Item	Código	Descripción del producto	Todos	Mayor Derecha	Menor Izquierda	Mayor Der. C/Disco Cortador	Menor Izq. C/Disco Cortador
1	2517011763-0	Línea Lateral Derecha Mayor(Spde-A)		1		1	
1	2517011764-9	Línea Lateral Izquierda Menor(Spde-A)			1		1
2	5124010337-4	Carrito Completo Del Disco Cortador				1	1
*3	5124010576-8	Carrito De La Rueda De Conpactacion Completa Pesada Izquierda De Hierro		1		1	
*3	5124010575-0	Carrito De La Rueda De Conpactacion Completa Pesada Derecha De Hierro			1		1
4	6020311082-3	Tornillo Cab.Sextavada 5/8" X 5.1/2" 11F Unc1A Gr5 Rp	1				
5	6020010412-1	Arandela De Presión 5/8" Media Industrial	3				
6	6020310738-5	Tuerca Sextavada 5/8" 11F Unc Gr5 Ch.1.1/16" Alt.11,00Mm	1				
7	6020310760-1	Tuerca Sextavada 5/8" 11F Unc Gr5 Ch.1.1/16" Alt.15,00Mm	3				
8	5572015584-1	Viga Cuadrada De 50 X 1200Mm Completo	1				
9	6020130100-1	Grasero 1/4"	1				
10	5566010261-1	Varilla Grande Del Resorte Del 800Mm Completo		1		1	
10	5566010260-3	Varilla Menor Del Resorte 700Mm Completo			1		1
11	6010601280-9	Traba Superior De La Resorte Triple	1				
12	6010601172-1	Soporte Inferior Del Varilla (Menor)	1				
13	5068010081-8	Abrazadera De 84 X 64 X R.1/2" W	3				
14	6020310593-5	Perno Ø5/8" X 46mm	1				
15	5024010059-0	Arandela Lisa De Ø16,5 X Ø29 X 1,21Mm	1				
16	6020050101-5	Contraperno 1/8" X 1"	1				
17	6020010410-5	Arandela De Presión 1/2" Media Industrial		14	10	14	10
18	6020310756-3	Tuerca Sextavada 1/2" 12F W Gr5 Ch.3/4" Alt.11,00Mm	2				
19	5526010018-0	Separador De La Lineas	2				
20	6020310754-7	Tuerca Sextavada 1/2" 12F W Gr5 Ch.7/8" Alt.12,00Mm		12	8	12	8
21	5136015261-1	Chapa De Fijación Del Disco Doble	2				
22	5068010081-8	Abrazadera De 84 X 64 X R.1/2" W		2		2	
22	6020311065-3	Tornillo Cab.Sextavada 1/2" X 4" 12F W Gr5 Rp			2		2
23	5124010372-2	Carrito Derecho Del Disco Doble De Abono/Semilla (Descentrado) Especial		1		1	
23	5124010373-0	Carrito Izquierdo Del Disco Doble De Abono/Semilla (Descentrado) Especial			1		1
24	6020311061-0	Tornillo Cab.Sextavada 1/2" X 3.1/2" 12F W Gr5 Rp		4	2	4	2
25	5252040056-7	Enganche Del Carrito	1				
26	6010601347-3	Abrazadera De Fijacion Del Disco Cortador	1				
27	6020311079-3	Tornillo Cab.Sextavada 5/8" X 3.1/2" 11F Unc1A Gr5 Rp	2				

Item	Código	Descripción del producto	Todos	Mayor Derecha	Menor Izquierda	Mayor Der. C/Disco Cortador	Menor Izq. C/Disco Cortador
28	5080010539-8	Buje De Articulación De La Línea	1				
29	5530011577-1	Soporte Derecho Del Disco Doble Mayor De Abono/Semilla (Descentrado)		1		1	
29	5530011576-3	Soporte Izquierdo Del Disco Doble Mayor De Abono / Semilla (Descentrado)			1		1
30	5204010159-4	Maza Derecho Completo Para Friso Limitador (Disco Plano Liso 15" X 4,00Mm)	1				
30	5204010160-8	Maza Izquierdo Completo Para Friso Limitador (Disco Plano Liso 15" X 4,00Mm)	1				
31	5096040002-7	Tapa Interna De La Maza	2				
32	5352030056-9	Limpiador Trasero Completo - (Gcrti)	1				
33	5352030057-7	Limpiador Trasero Completo	1				
34	6020310054-2	Tornillo Cab.Sextavada 3/8" X 1" 16F Unc1A Gr5 Rt	1				
35	6020010406-7	Arandela De Presión 3/8" Media Industrial	1				
36	5024010075-1	Arandela Lisa De Ø10,3 X Ø25 X 2,00Mm	2				
37	5024010024-7	Arandela Lisa De Ø20 X Ø38 X 1,21Mm	6				
38	6020310746-6	Tuerca Sextavada 3/8" 16F Unc Gr5 Ch.9/16" Alt.8,50Mm	1				
39	5204010149-7	Maza Izquierdo Del Disco	1				
39	5204010150-0	Maza Derecho Del Disco	1				
40	6020317573-9	Tornillo Allen M8 X 1,25 X 25mm Cl12.9 Rt(Fosfatizado)	12				
41	6020310454-8	Tuerca Sextavada M8 X 1,25 Ma Cl8 Ch.13Mm Alt.6,50Mm	12				
42	6020010004-5	Arandela De Presión M8 Media	12				
43	2857398003-6	Disco Plano Liso 15" X 4,00 Ag Rd 80Mm + 6Ag Rd Esc 8,7Mm R=57,5Mm + 6Ag Rd Esc 6,9Mm	2				
44	5232010076-3	Eje Ø36 X 94Mm Con Rosca Izquierda	1				
44	5232010077-1	Eje Ø36 X 94Mm Con Rosca Derecha	1				
45	6020310797-0	Tuerca Sextavada 3/4" 16F Unf Gr5 Ch.1.1/16" Alt.13,00Mm	2				
46	6020010513-6	Arandela Lisa De Ø20 X Ø35 X 3Mm	2				
47	6020050641-6	Tapa De La Maza	2				
48	6020010095-9	Anillo De Vedacción Ø47X Ø52X 2Mm	2				
49	6020350268-3	Retenedor Ø36,00 X Ø52,00 X 11,00Mm	2				
50	6020350087-7	Rodamiento 30204	4				
51	5204010148-9	Maza De Ø136 X 54Mm	2				
52	6020050101-5	Contraperno 1/8" X 1"	2				
53	6020010289-7	Anillo De Retencion I-55 G502-055-01 (Sin Refuerzo)	2				
54	6020311038-6	Tornillo Cab.Sextavada 3/8" X 4" 16F Unc1A Gr2 Rp				4	4
55	6020010406-7	Arandela De Presión 3/8" Media Industrial				4	4

• Tabla Línea Lateral C/ Rueda Compactadora de Hierro Pesada Esp. 170mm

Item	Código	Descripción del producto	Todos	Mayor Derecha	Menor Izquierda	Mayor Der. C/Disco Cortador	Menor Izq. C/Disco Cortador
56	5124010099-5	Carrito Del Disco Cortador Estriado Completo				1	1
57	5324050014-7	Guia Del Soporte De Regulagem Completo				2	2
58	6020310746-6	Tuerca Sextavada 3/8" 16F Unc Gr5 Ch.9/16" Alt.8,50Mm				4	4
59	6020050101-5	Contraperno 1/8" X 1"				1	1
60	6020130108-7	Grasero 1/8"				1	1
61	5530010406-0	Soporte Del Regulacion De Profundidad				1	1
62	6020310510-2	Perno Elastico Pesado Ø10 X 55Mm (Seeger Reno 701.220)				1	1
63	6020010406-7	Arandela De Presión 3/8" Media Industrial				1	1
64	6020310472-6	Perno Elastico Pesado Ø6 X 55Mm (Seeger Reno 701.167)				1	1
65	5432010181-9	Perno Cabeza Francesa Ø11,20 X 90Mm				1	1
66	5080020787-5	Buje De Ø14 X Ø19 X 65Mm				1	1
67	5124010100-2	Carrito Con Disco Cortador Estriado				1	1
68	6020311038-6	Tornillo Cab.Sextavada 3/8" X 4" 16F Unc1A Gr2 Rp				1	1
69	6020310746-6	Tuerca Sextavada 3/8" 16F Unc Gr5 Ch.9/16" Alt.8,50Mm				1	1
70	5024010107-3	Arandela Lisa De Ø36 X Ø61 X 5,00Mm				1	1
71	6020310822-5	Tuerca Sextavada M10 X 1,50 Ma Cl8 Ch.17Mm Alt.8,00Mm				6	6
72	6020310980-9	Tornillo Cab.Sextavada M10 X 1,50 X 40Mm Cl8.8 Rt				6	6
73	3255397388-0	Disco Plan Est 14" X 4,00 Ag Rd 80Mm + 6Ag Rd 10,3Mm D=115Mm Doble Afiladura				1	1
74	6020010394-0	Arandela De Presión M10 Media				6	6
75	5284010001-4	Brida De La Maza Del Disco				1	1
76	5530010405-2	Soporte Del Disco Con Maza				1	1
77	6020010402-4	Arandela De Presión 1/4" Media Industrial				4	4
78	6020130108-7	Grasero 1/8"				1	1
79	6020050640-8	Tapa De La Maza				1	1
80	6020310797-0	Tuerca Sextavada 3/4" 16F Unf Gr5 Ch.1.1/16" Alt.13,00Mm				1	1
81	5530160187-4	Soporte Con Eje Del Disco				1	1
82	6020350077-0	Rodamiento 44610/49				2	2
83	6020050101-5	Contraperno 1/8" X 1"				1	1
84	6020350244-6	Retenedor Ø35,00 X Ø58,00 X 10,00Mm				1	1
85	5024010258-4	Arandela Lisa De Ø20 X Ø38,5 X 3,00Mm				1	1
86	5204010090-3	Maza Del Disco				1	1
87	6020190098-3	Empaquetadura Ø50,3 X Ø73,5 X 1/64"				1	1

Item	Código	Descripción del producto	Todos	Mayor Derecha	Menor Izquierda	Mayor Der. C/Disco Cortador	Menor Izq. C/Disco Cortador
88	6020311000-9	Tornillo Cab.Sextavada 1/4" X 1/2" 20F Unc1A Gr5 Rt				4	4
89	6020390294-0	Traba Nma - Tipo "R" De Ø3,5 X 67Mm(Especial)	1				
90	5530016364-4	Soporte Inferior Del Resorte Tripla.	1				
91	6020250664-2	Resorte Helicoidal Ø43 X Ø59 X 700Mm			1		1
91	6020250667-7	Resorte Helicoidal Ø43 X Ø59 X 800Mm Externa		1		1	
92	5566040144-9	Varilla Del Resorte 935,5Mm			1		1
92	5566010205-0	Varilla Del Resorte 1085,5Mm		1		1	
93	6020310349-5	Tornillo Cab.Sextavada M12 X 1,75 X 30Mm Cl8.8 Rt C/Ponta	2				
94	6020250663-4	Resorte Helicoidal Ø27,3 X Ø40 X 700Mm Intermadiaria			1		1
94	6020250666-9	Resorte Helicoidal Ø27,3 X Ø40 X 800Mm Intermadiaria		1		1	
95	5080011663-2	Buje Fijación De La Varrila Del Resorte	1				
96	6020250662-6	Resorte Helicoidal Ø17,5 X Ø25,5 X 700Mm			1		1
96	6020250665-0	Resorte Helicoidal Ø17,5 X Ø25,5 X 800Mm		1		1	
		Opcional					
97	5024010075-1	Arandela Lisa De Ø10,3 X Ø25 X 2,00Mm	2				
98	6020010406-7	Arandela De Presión 3/8" Media Industrial	2				
99	6020010410-5	Arandela De Presión 1/2" Media Industrial	2				
100	6020310746-6	Tuerca Sextavada 3/8" 16F Unc Gr5 Ch.9/16" Alt.8,50Mm	2				
101	6020310754-7	Tuerca Sextavada 1/2" 12F W Gr5 Ch.7/8" Alt.12,00Mm	2				
102	6020010402-4	Arandela De Presión 1/4" Media Industrial	6				
103	5024010161-8	Arandela Lisa De Ø7 X Ø18 X 2,00Mm	6				
104	6020310742-3	Tuerca Sextavada 1/4" 20F Unc Gr5 Ch.7/16" Alt.5,50Mm	6				
105	6020310147-6	Tornillo Cab.Chata Fenda 1/4" X 3/4" 20F Unc1A Gr5 Rt	6				
106	5530014453-4	Soporte Izquierdo Del Limpiador		1	1		
106	5530014452-6	Soporte Derecho Del Limpiador				1	1
107	6020310049-6	Tornillo Cab.Sextavada 1/2" X 2" 12F W Gr5 Rp	2				
108	6010600786-4	Friso Limitador De Profundidad(40Mm)	1				
109	6020311160-9	Tornillo Cab.Francesa 3/8" X 1" 16F Unc1A Gr2 Rt	2				
110	5352010048-9	Limpiador Inferior Do Disco De Abono	1				
111	5024010068-9	Arandela Lisa De Ø13,3 X Ø35,5 X 3,00Mm	2				
112	5288010055-6	Friso Limitador Izquierdo Con Raspador (Prof.40Mm)		1	1		
112	5288010054-8	Friso Limitador Derecho Con Raspador (Prof.40Mm)				1	1

• Línea C/ Disco Cortador Rayado y Rueda Compactadora de Hierro Pesada Esp. 250mm

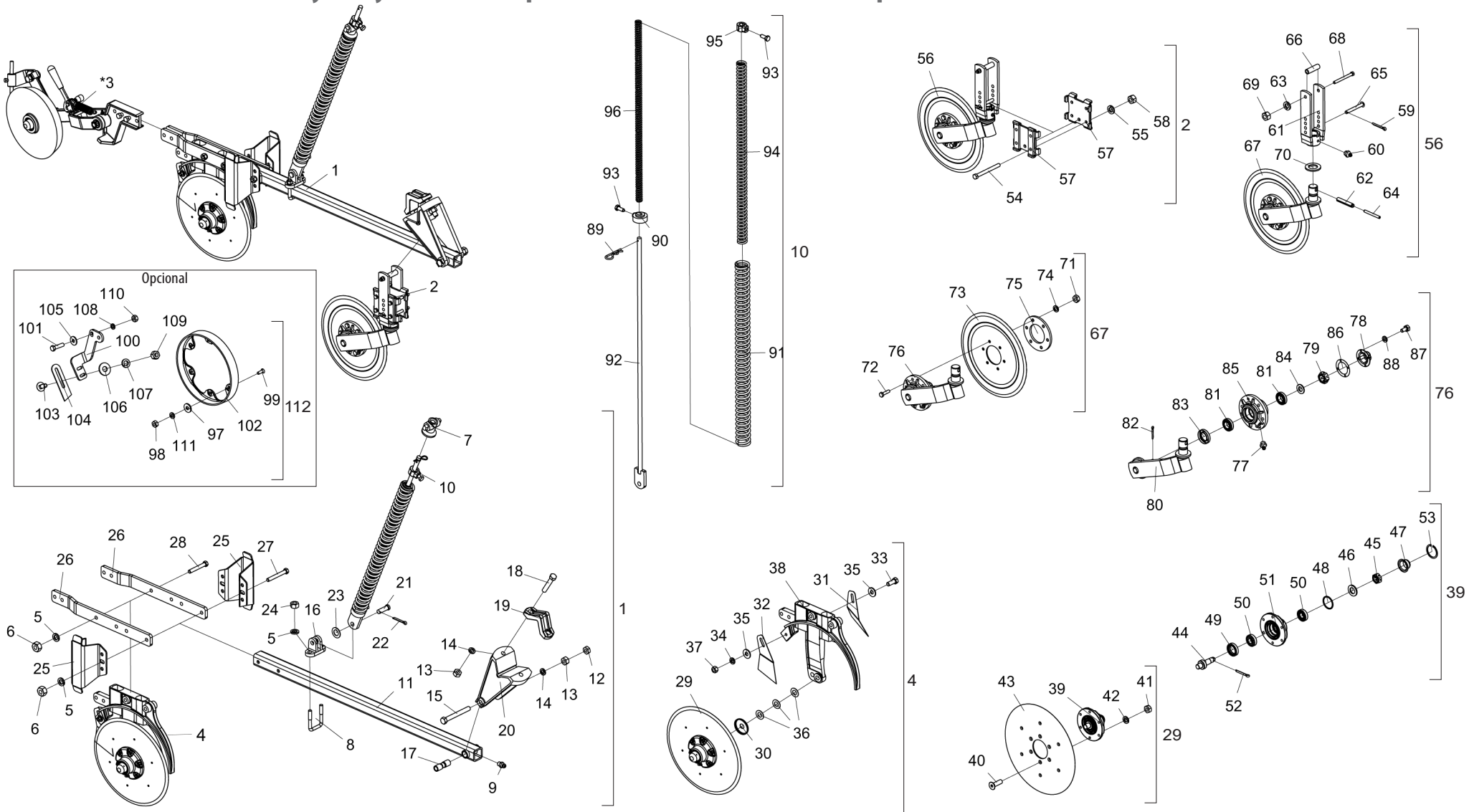

* Item 3 - Ver página 70

• Tabla Línea C/ Disco Cortador Rayado y Rueda Compactadora de Hierro Pesada Esp. 250mm

Item	Código	Descripción del producto	Todos	Menor Derecha	Mayor Derecha	Menor Izquierda	Mayor Izquierda
1	2517012381-9	Línea Derecha Menor(Spde-A)		1			
1	2517012382-7	Línea Derecha Menor(Spde-A)			1		
1	2517012383-5	Línea Derecha Menor(Spde-A)				1	
1	2517012384-3	Línea Derecha Menor(Spde-A)					1
2	5124010337-4	Carrito Completo Del Disco Cortador	1				
*3	5124010576-8	Carrito De La Rueda De Conpactacion Completa Pesada Izquierda De Hierro		1		1	
*3	5124010575-0	Carrito De La Rueda De Conpactacion Completa Pesada Derecha De Hierro			1		1
4	5124010372-2	Carrito Derecho Del Disco Doble De Abono/Semilla (Descentrado) Especial		1	1		
4	5124010373-0	Carrito Izquierdo Del Disco Doble De Abono/Semilla (Descentrado) Especial				1	1
5	6020010410-5	Arandela De Presión 1/2" Media Industrial		6	10	6	10
6	6020310754-7	Tuerca Sextavada 1/2" 12F W Gr5 Ch.7/8" Alt.12,00Mm		4	8	4	8
7	6010601280-9	Traba Superior De La Resorte Triple	1				
8	5068010081-8	Abrazadera De 84 X 64 X R.1/2" W	1				
9	6020130100-1	Grasero 1/4"	1				
10	5566010260-3	Varilla Menor Del Resorte 700Mm Completo		1		1	
10	5566010261-1	Varilla Grande Del Resorte Del 800Mm Completo			1		1
11	5572015584-1	Viga Cuadrada De 50 X 1200Mm Completo	1				
12	6020310738-5	Tuerca Sextavada 5/8" 11F Unc Gr5 Ch.1.1/16" Alt.11,00Mm	1				
13	6020310760-1	Tuerca Sextavada 5/8" 11F Unc Gr5 Ch.1.1/16" Alt.15,00Mm	3				
14	6020010412-1	Arandela De Presión 5/8" Media Industrial	3				
15	6020311082-3	Tornillo Cab.Sextavada 5/8" X 5.1/2" 11F Unc1A Gr5 Rp	1				
16	6010601172-1	Soporte Inferior Del Varilla (Menor)	1				
17	5080010539-8	Buje De Articulación De La Línea	1				
18	6020311079-3	Tornillo Cab.Sextavada 5/8" X 3.1/2" 11F Unc1A Gr5 Rp	2				
19	6010601347-3	Abrazadera De Fijacion Del Disco Cortador	1				
20	5252040056-7	Enganche Del Carrito	1				
21	6020310593-5	Perno Ø5/8" X 46mm	1				
22	6020050101-5	Contraperno 1/8" X 1"	1				
23	5024010059-0	Arandela Lisa De Ø16,5 X Ø29 X 1,21Mm	1				
24	6020310756-3	Tuerca Sextavada 1/2" 12F W Gr5 Ch.3/4" Alt.11,00Mm	2				
25	5526010035-0	Separador De La Lineas P/Espacamento De 250Mm	2				
26	5136015261-1	Chapa De Fijación Del Disco Doble	2				
27	6020311065-3	Tornillo Cab.Sextavada 1/2" X 4" 12F W Gr5 Rp		2		2	
27	5068010081-8	Abrazadera De 84 X 64 X R.1/2" W			2		2
28	6020311061-0	Tornillo Cab.Sextavada 1/2" X 3.1/2" 12F W Gr5 Rp		2	4	2	4
29	5204010159-4	Maza Derecho Completo Para Friso Limitador (Disco Plano Liso 15" X 4,00Mm)	1				

Item	Código	Descripción del producto	Todos	Menor Derecha	Mayor Derecha	Menor Izquierda	Mayor Izquierda
29	5204010160-8	Maza Izquierdo Completo Para Friso Limitador (Disco Plano Liso 15" X 4,00Mm)	1				
30	5096040002-7	Tapa Interna De La Maza	2				
31	5352030056-9	Limpiador Trasero Completo - (Gcrti)	1				
32	5352030057-7	Limpiador Trasero Completo	1				
33	6020310054-2	Tornillo Cab.Sextavada 3/8" X 1" 16F Unc1A Gr5 Rt	1				
34	6020010406-7	Arandela De Presión 3/8" Media Industrial	1				
35	5024010075-1	Arandela Lisa De Ø10,3 X Ø25 X 2,00Mm	2				
36	5024010024-7	Arandela Lisa De Ø20 X Ø38 X 1,21Mm	6				
37	6020310746-6	Tuerca Sextavada 3/8" 16F Unc Gr5 Ch.9/16" Alt.8,50Mm	1				
38	5530011577-1	Soporte Derecho Del Disco Doble Mayor De Abono/Semilla (Descentrado)		1	1		
38	5530011576-3	Soporte Izquierdo Del Disco Doble Mayor De Abono / Semilla (Descentrado)				1	1
39	5204010149-7	Maza Izquierdo Del Disco	1				
39	5204010150-0	Maza Derecho Del Disco	1				
40	6020317573-9	Tornillo Allen M8 X 1,25 X 25mm Cl12.9 Rt(Fosfatizado)	12				
41	6020310454-8	Tuerca Sextavada M8 X 1,25 Ma Cl8 Ch.13Mm Alt.6,50Mm	12				
42	6020010004-5	Arandela De Presión M8 Media	12				
43	2857398003-6	Disco Plano Liso 15" X 4,00 Ag Rd 80Mm + 6Ag Rd Esc 8,7Mm R=57,5Mm + 6Ag Rd Esc	2				
44	5232010076-3	Eje Ø36 X 94Mm Con Rosca Izquierda	1				
44	5232010077-1	Eje Ø36 X 94Mm Con Rosca Derecha	1				
45	6020310797-0	Tuerca Sextavada 3/4" 16F Unf Gr5 Ch.1.1/16" Alt.13,00Mm	2				
46	6020010513-6	Arandela Lisa De Ø20 X Ø35 X 3Mm	2				
47	6020050641-6	Tapa De La Maza	2				
48	6020010095-9	Anillo De Vedacción Ø47X Ø52X 2Mm	2				
49	6020350268-3	Retenedor Ø36,00 X Ø52,00 X 11,00Mm	2				
50	6020350087-7	Rodamiento 30204	4				
51	5204010148-9	Maza De Ø136 X 54Mm	2				
52	6020050101-5	Contraperno 1/8" X 1"	2				
53	6020010289-7	Anillo De Retencion I-55 G502-055-01 (Sin Refuerzo)	2				
54	6020311038-6	Tornillo Cab.Sextavada 3/8" X 4" 16F Unc1A Gr2 Rp	4				
55	6020010406-7	Arandela De Presión 3/8" Media Industrial	4				
56	5124010099-5	Carrito Del Disco Cortador Estriado Completo	1				
57	5324050014-7	Guia Del Soporte De Regulagem Completo	2				
58	6020310746-6	Tuerca Sextavada 3/8" 16F Unc Gr5 Ch.9/16" Alt.8,50Mm	4				
59	6020050101-5	Contraperno 1/8" X 1"	1				
60	6020130108-7	Grasero 1/8"	1				
61	5530010406-0	Soporte Del Regulacion De Profundidad	1				

• Tabla Línea C/ Disco Cortador Rayado y Rueda Compactadora de Hierro Pesada Esp. 250mm

Item	Código	Descripción del producto	Todos	Menor Derecha	Mayor Derecha	Menor Izquierda	Mayor Izquierda
62	6020310510-2	Perno Elastico Pesado Ø10 X 55Mm (Seeger Reno 701.220)	1				
63	6020010406-7	Arandela De Presión 3/8" Media Industrial	1				
64	6020310472-6	Perno Elastico Pesado Ø6 X 55Mm (Seeger Reno 701.167)	1				
65	5432010181-9	Perno Cabeza Francesa Ø11,20 X 90Mm	1				
66	5080020787-5	Buje De Ø14 X Ø19 X 65Mm	1				
67	5124010100-2	Carrito Con Disco Cortador Estriado	1				
68	6020311038-6	Tornillo Cab.Sextavada 3/8" X 4" 16F Unc1A Gr2 Rp	1				
69	6020310746-6	Tuerca Sextavada 3/8" 16F Unc Gr5 Ch.9/16" Alt.8,50Mm	1				
70	5024010107-3	Arandela Lisa De Ø36 X Ø61 X 5,00Mm	1				
71	6020310822-5	Tuerca Sextavada M10 X 1,50 Ma Cl8 Ch.17Mm Alt.8,00Mm	6				
72	6020310980-9	Tornillo Cab.Sextavada M10 X 1,50 X 40Mm Cl8.8 Rt	6				
73	3255397388-0	Disco Plan Est 14" X 4,00 Ag Rd 80Mm + 6Ag Rd 10,3Mm D=115Mm Doble Afiladura	1				
74	6020010394-0	Arandela De Presión M10 Media	6				
75	5284010001-4	Brida De La Maza Del Disco	1				
76	5530010405-2	Soporte Del Disco Con Maza	1				
77	6020130108-7	Grasero 1/8"	1				
78	6020050640-8	Tapa De La Maza	1				
79	6020310797-0	Tuerca Sextavada 3/4" 16F Unf Gr5 Ch.1.1/16" Alt.13,00Mm	1				
80	5530160187-4	Soporte Con Eje Del Disco	1				
81	6020350077-0	Rodamiento 44610/49	2				
82	6020050101-5	Contraperno 1/8" X 1"	1				
83	6020350244-6	Retenedor Ø35,00 X Ø58,00 X 10,00Mm	1				
84	5024010258-4	Arandela Lisa De Ø20 X Ø38,5 X 3,00Mm	1				
85	5204010090-3	Maza Del Disco	1				
86	6020190098-3	Empaquetadura Ø50,3 X Ø73,5 X 1/64"	1				
87	6020311000-9	Tornillo Cab.Sextavada 1/4" X 1/2" 20F Unc1A Gr5 Rt	4				
88	6020010402-4	Arandela De Presión 1/4" Media Industrial	4				
89	6020390294-0	Traba Nma - Tipo "R" De Ø3,5 X 67Mm(Especial)	1				
90	5530016364-4	Soporte Inferior Del Resorte Tripla.	1				
91	6020250664-2	Resorte Helicoidal Ø43 X Ø59 X 700Mm		1		1	
91	6020250667-7	Resorte Helicoidal Ø43 X Ø59 X 800Mm Externa			1		1
92	5566040144-9	Varilla Del Resorte 935,5Mm		1		1	
92	5566010205-0	Varilla Del Resorte 1085,5Mm			1		1
93	6020310349-5	Tornillo Cab.Sextavada M12 X 1,75 X 30Mm Cl8.8 Rt C/Ponta	2				
94	6020250663-4	Resorte Helicoidal Ø27,3 X Ø40 X 700Mm Intermadiaria		1		1	
94	6020250666-9	Resorte Helicoidal Ø27,3 X Ø40 X 800Mm Intermadiaria			1		1

Item	Código	Descripción del producto	Todos	Menor Derecha	Mayor Derecha	Menor Izquierda	Mayor Izquierda
95	5080011663-2	Buje Fijación De La Varrila Del Resorte	1				
96	6020250662-6	Resorte Helicoidal Ø17,5 X Ø25,5 X 700Mm		1		1	
96	6020250665-0	Resorte Helicoidal Ø17,5 X Ø25,5 X 800Mm			1		1
		Opcional					
97	5024010161-8	Arandela Lisa De Ø7 X Ø18 X 2,00Mm	6				
98	6020310742-3	Tuerca Sextavada 1/4" 20F Unc Gr5 Ch.7/16" Alt.5,50Mm	6				
99	6020310147-6	Tornillo Cab.Chata Fenda 1/4" X 3/4" 20F Unc1A Gr5 Rt	6				
100	5530014453-4	Soporte Izquierdo Del Limpiador		1	1		
100	5530014452-6	Soporte Derecho Del Limpiador				1	1
101	6020310049-6	Tornillo Cab.Sextavada 1/2" X 2" 12F W Gr5 Rp	2				
102	6010600786-4	Friso Limitador De Profundidad(40Mm)	1				
103	6020311160-9	Tornillo Cab.Francesa 3/8" X 1" 16F Unc1A Gr2 Rt	2				
104	5352010048-9	Limpiador Inferior Do Disco De Abono	1				
105	5024010068-9	Arandela Lisa De Ø13,3 X Ø35,5 X 3,00Mm	2				
106	5024010075-1	Arandela Lisa De Ø10,3 X Ø25 X 2,00Mm	2				
107	6020010406-7	Arandela De Presión 3/8" Media Industrial	2				
108	6020010410-5	Arandela De Presión 1/2" Media Industrial	2				
109	6020310746-6	Tuerca Sextavada 3/8" 16F Unc Gr5 Ch.9/16" Alt.8,50Mm	2				
110	6020310754-7	Tuerca Sextavada 1/2" 12F W Gr5 Ch.7/8" Alt.12,00Mm	2				
111	6020010402-4	Arandela De Presión 1/4" Media Industrial	6				
112	5288010055-6	Friso Limitador Izquierdo Con Raspador (Prof.40Mm)		1	1		
112	5288010054-8	Friso Limitador Derecho Con Raspador (Prof.40Mm)				1	1

BALDAN

• Línea Lateral C/ Disco Cortador Rayado y Rueda Compactadora de Hierro Pesada Esp. 250mm

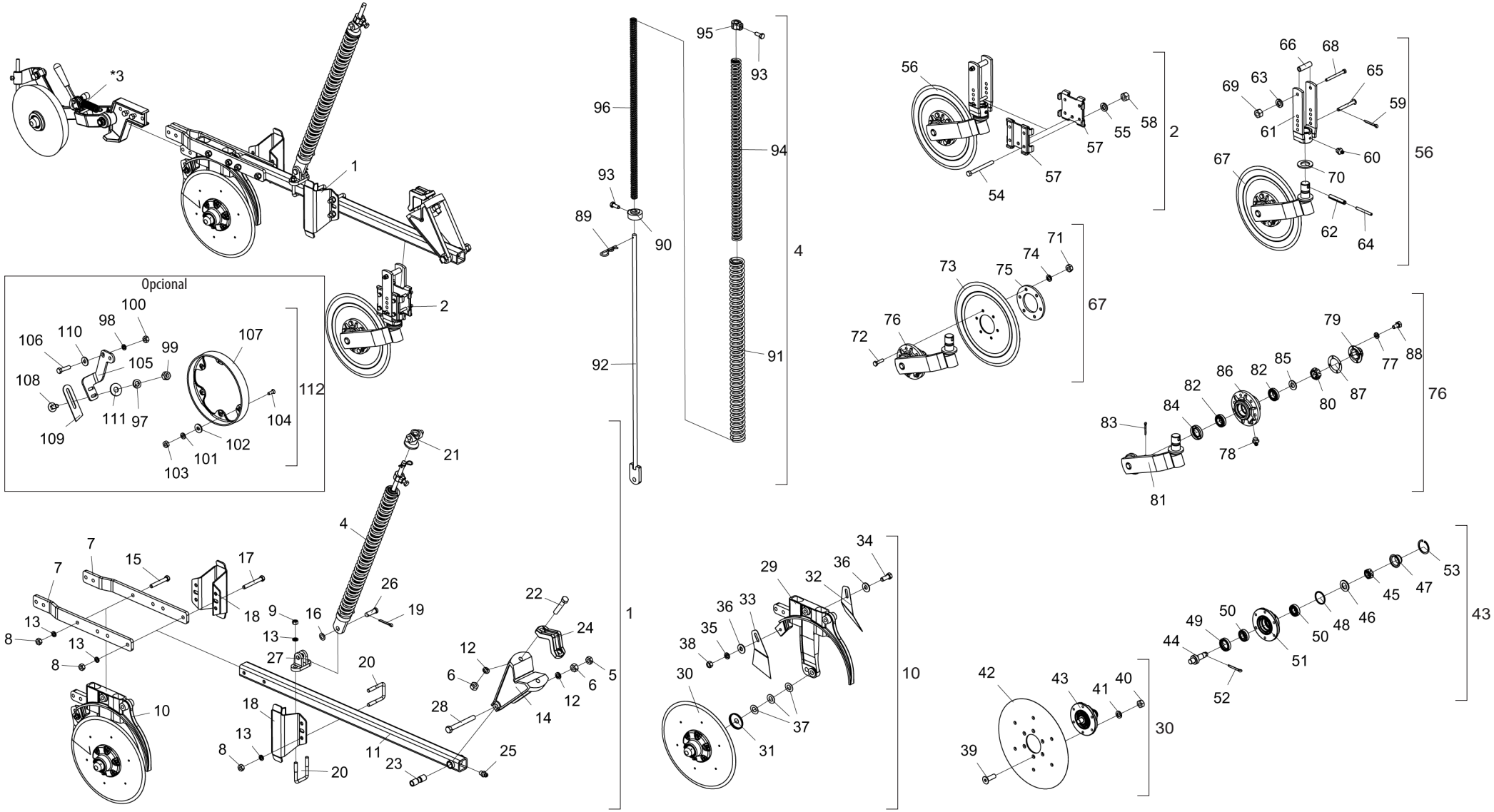

* Item 3 - Ver página 70

• Tabla Línea Lateral C/ Disco Cortador Rayado y Rueda Compactadora de Hierro Pesada Esp. 250mm

Item	Código	Descripción del producto	Todos	Menor Derecha	Menor Izquierda
1	2517012458-0	Línea Lateral Derecha Mayor Esp. 250mm(Spde-A)		1	
1	2517012386-0	Línea Lateral Izquierda Mayor Esp. 250mm(Spde-A)			1
2	5124010337-4	Carrito Completo Del Disco Cortador	1		
*3	5124010576-8	Carrito De La Rueda De Conpactacion Completa Pesada Izquierda De Hierro		1	
*3	5124010575-0	Carrito De La Rueda De Conpactacion Completa Pesada Derecha De Hierro			1
4	5566010260-3	Varilla Menor Del Resorte 700Mm Completo	1		
5	6020310738-5	Tuerca Sextavada 5/8" 11F Unc Gr5 Ch.1.1/16" Alt.11,00Mm	1		
6	6020310760-1	Tuerca Sextavada 5/8" 11F Unc Gr5 Ch.1.1/16" Alt.15,00Mm	3		
7	5136015261-1	Chapa De Fijación Del Disco Doble	2		
8	6020310754-7	Tuerca Sextavada 1/2" 12F W Gr5 Ch.7/8" Alt.12,00Mm	8		
9	6020310756-3	Tuerca Sextavada 1/2" 12F W Gr5 Ch.3/4" Alt.11,00Mm	2		
10	5124010372-2	Carrito Derecho Del Disco Doble De Abono/Semilla (Descentrado) Especial		1	
10	5124010373-0	Carrito Izquierdo Del Disco Doble De Abono/Semilla (Descentrado) Especial			1
11	5572015584-1	Viga Cuadrada De 50 X 1200Mm Completo	1		
12	6020010412-1	Arandela De Presión 5/8" Media Industrial	3		
13	6020010410-5	Arandela De Presión 1/2" Media Industrial	10		
14	5252040056-7	Enganche Del Carrito	1		
15	6020311061-0	Tornillo Cab.Sextavada 1/2" X 3.1/2" 12F W Gr5 Rp	2		
16	5024010059-0	Arandela Lisa De Ø16,5 X Ø29 X 1,21Mm	1		
17	6020311065-3	Tornillo Cab.Sextavada 1/2" X 4" 12F W Gr5 Rp	2		
18	5526010018-0	Separador De La Lineas			1
18	5526010035-0	Separador De La Lineas P/Espacamento De 250Mm		2	1
19	6020050101-5	Contraperno 1/8" X 1"	1		
20	5068010081-8	Abrazadera De 84 X 64 X R.1/2" W	3		
21	6010601280-9	Traba Superior De La Resorte Triple	1		
22	6020311079-3	Tornillo Cab.Sextavada 5/8" X 3.1/2" 11F Unc1A Gr5 Rp	2		
23	5080010539-8	Buje De Articulación De La Línea	1		
24	6010601347-3	Abrazadera De Fijacion Del Disco Cortador	1		
25	6020130100-1	Grasero 1/4"	1		
26	6020310593-5	Perno Ø5/8" X 46mm	1		
27	6010601172-1	Soporte Inferior Del Varilla (Menor)	1		
28	6020311082-3	Tornillo Cab.Sextavada 5/8" X 5.1/2" 11F Unc1A Gr5 Rp	1		
29	5530011577-1	Soporte Derecho Del Disco Doble Mayor De Abono/Semilla (Descentrado)		1	
29	5530011576-3	Soporte Izquierdo Del Disco Doble Mayor De Abono / Semilla (Descentrado)			1
30	5204010159-4	Maza Derecho Completo Para Friso Limitador (Disco Plano Liso 15" X 4,00Mm)	1		
30	5204010160-8	Maza Izquierdo Completo Para Friso Limitador (Disco Plano Liso 15" X 4,00Mm)	1		

Item	Código	Descripción del producto	Todos	Menor Derecha	Menor Izquierda
31	5096040002-7	Tapa Interna De La Maza	2		
32	5352030056-9	Limpiador Trasero Completo - (Gcrti)	1		
33	5352030057-7	Limpiador Trasero Completo	1		
34	6020310054-2	Tornillo Cab.Sextavada 3/8" X 1" 16F Unc1A Gr5 Rt	1		
35	6020010406-7	Arandela De Presión 3/8" Media Industrial	1		
36	5024010075-1	Arandela Lisa De Ø10,3 X Ø25 X 2,00Mm	2		
37	5024010024-7	Arandela Lisa De Ø20 X Ø38 X 1,21Mm	6		
38	6020310746-6	Tuerca Sextavada 3/8" 16F Unc Gr5 Ch.9/16" Alt.8,50Mm	1		
39	6020317573-9	Tornillo Allen M8 X 1,25 X 25mm Cl12.9 Rt(Fosfatizado)	12		
40	6020310454-8	Tuerca Sextavada M8 X 1,25 Ma Cl8 Ch.13Mm Alt.6,50Mm	12		
41	6020010004-5	Arandela De Presión M8 Media	12		
42	2857398003-6	Disco Plano Liso 15" X 4,00 Ag Rd 80Mm + 6Ag Rd Esc 8,7Mm R=57,5Mm + 6Ag Rd Esc 6,9Mm	2		
43	5204010149-7	Maza Izquierdo Del Disco	1		
43	5204010150-0	Maza Derecho Del Disco	1		
44	5232010076-3	Eje Ø36 X 94Mm Con Rosca Izquierda	1		
44	5232010077-1	Eje Ø36 X 94Mm Con Rosca Derecha	1		
45	6020310797-0	Tuerca Sextavada 3/4" 16F Unf Gr5 Ch.1.1/16" Alt.13,00Mm	2		
46	6020010513-6	Arandela Lisa De Ø20 X Ø35 X 3Mm	2		
47	6020050641-6	Tapa De La Maza	2		
48	6020010095-9	Anillo De Vedacción Ø47X Ø52X 2Mm	2		
49	6020350268-3	Retenedor Ø36,00 X Ø52,00 X 11,00Mm	2		
50	6020350087-7	Rodamiento 30204	4		
51	5204010148-9	Maza De Ø136 X 54Mm	2		
52	6020050101-5	Contraperno 1/8" X 1"	2		
53	6020010289-7	Anillo De Retencion I-55 G502-055-01 (Sin Refuerzo)	2		
54	6020311038-6	Tornillo Cab.Sextavada 3/8" X 4" 16F Unc1A Gr2 Rp	4		
55	6020010406-7	Arandela De Presión 3/8" Media Industrial	4		
56	5124010099-5	Carrito Del Disco Cortador Estriado Completo	1		
57	5324050014-7	Guia Del Soporte De Regulagem Completo	2		
58	6020310746-6	Tuerca Sextavada 3/8" 16F Unc Gr5 Ch.9/16" Alt.8,50Mm	4		
59	6020050101-5	Contraperno 1/8" X 1"	1		
60	6020130108-7	Grasero 1/8"	1		
61	5530010406-0	Soporte Del Regulacion De Profundidad	1		
62	6020310510-2	Perno Elastico Pesado Ø10 X 55Mm (Seeger Reno 701.220)	1		
63	6020010406-7	Arandela De Presión 3/8" Media Industrial	1		
64	6020310472-6	Perno Elastico Pesado Ø6 X 55Mm (Seeger Reno 701.167)	1		

• Tabla Línea Lateral C/ Disco Cortador Rayado y Rueda Compactadora de Hierro Pesada Esp. 250mm

Ítem	Código	Descripción del producto	Todos	Menor Derecha	Menor Izquierda
65	5432010181-9	Perno Cabeza Francesa Ø11,20 X 90Mm	1		
66	5080020787-5	Buje De Ø14 X Ø19 X 65Mm	1		
67	5124010100-2	Carrito Con Disco Cortador Estriado	1		
68	6020311038-6	Tornillo Cab.Sextavada 3/8" X 4" 16F Unc1A Gr2 Rp	1		
69	6020310746-6	Tuerca Sextavada 3/8" 16F Unc Gr5 Ch.9/16" Alt.8,50Mm	1		
70	5024010107-3	Arandela Lisa De Ø36 X Ø61 X 5,00Mm	1		
71	6020310822-5	Tuerca Sextavada M10 X 1,50 Ma Cl8 Ch.17Mm Alt.8,00Mm	6		
72	6020310980-9	Tornillo Cab.Sextavada M10 X 1,50 X 40Mm Cl8.8 Rt	6		
73	3255397388-0	Disco Plan Est 14" X 4,00 Ag Rd 80Mm + 6Ag Rd 10,3Mm D=115Mm Doble Afiladura	1		
74	6020010394-0	Arandela De Presión M10 Media	6		
75	5284010001-4	Brida De La Maza Del Disco	1		
76	5530010405-2	Soporte Del Disco Con Maza	1		
77	6020010402-4	Arandela De Presión 1/4" Media Industrial	4		
78	6020130108-7	Grasero 1/8"	1		
79	6020050640-8	Tapa De La Maza	1		
80	6020310797-0	Tuerca Sextavada 3/4" 16F Unf Gr5 Ch.1.1/16" Alt.13,00Mm	1		
81	5530160187-4	Soporte Con Eje Del Disco	1		
82	6020350077-0	Rodamiento 44610/49	2		
83	6020050101-5	Contraperno 1/8" X 1"	1		
84	6020350244-6	Retenedor Ø35,00 X Ø58,00 X 10,00Mm	1		
85	5024010258-4	Arandela Lisa De Ø20 X Ø38,5 X 3,00Mm	1		
86	5204010090-3	Maza Del Disco	1		
87	6020190098-3	Empaquetadura Ø50,3 X Ø73,5 X 1/64"	1		
88	6020311000-9	Tornillo Cab.Sextavada 1/4" X 1/2" 20F Unc1A Gr5 Rt	4		
89	6020390294-0	Traba Nma - Tipo "R" De Ø3,5 X 67Mm(Especial)	1		
90	5530016364-4	Soporte Inferior Del Resorte Tripla.	1		
91	6020250664-2	Resorte Helicoidal Ø43 X Ø59 X 700Mm	1		
92	5566040144-9	Varilla Del Resorte 935,5Mm	1		
93	6020310349-5	Tornillo Cab.Sextavada M12 X 1,75 X 30Mm Cl8.8 Rt C/Ponta	2		
94	6020250663-4	Resorte Helicoidal Ø27,3 X Ø40 X 700Mm Intermadiaria	1		
95	5080011663-2	Buje Fijación De La Varrila Del Resorte	1		
96	6020250662-6	Resorte Helicoidal Ø17,5 X Ø25,5 X 700Mm	1		
		Opcional			
97	6020010406-7	Arandela De Presión 3/8" Media Industrial	2		
98	6020010410-5	Arandela De Presión 1/2" Media Industrial	2		
99	6020310746-6	Tuerca Sextavada 3/8" 16F Unc Gr5 Ch.9/16" Alt.8,50Mm	2		

Ítem	Código	Descripción del producto	Todos	Menor Derecha	Menor Izquierda
100	6020310754-7	Tuerca Sextavada 1/2" 12F W Gr5 Ch.7/8" Alt.12,00Mm	2		
101	6020010402-4	Arandela De Presión 1/4" Media Industrial	6		
102	5024010161-8	Arandela Lisa De Ø7 X Ø18 X 2,00Mm	6		
103	6020310742-3	Tuerca Sextavada 1/4" 20F Unc Gr5 Ch.7/16" Alt.5,50Mm	6		
104	6020310147-6	Tornillo Cab.Chata Fenda 1/4" X 3/4" 20F Unc1A Gr5 Rt	6		
105	5530014453-4	Soporte Izquierdo Del Limpiador		1	
105	5530014452-6	Soporte Derecho Del Limpiador			1
106	6020310049-6	Tornillo Cab.Sextavada 1/2" X 2" 12F W Gr5 Rp	2		
107	6010600786-4	Friso Limitador De Profundidad(40Mm)	1		
108	6020311160-9	Tornillo Cab.Francesa 3/8" X 1" 16F Unc1A Gr2 Rt	2		
109	5352010048-9	Limpiador Inferior Do Disco De Abono	1		
110	5024010068-9	Arandela Lisa De Ø13,3 X Ø35,5 X 3,00Mm	2		
111	5024010075-1	Arandela Lisa De Ø10,3 X Ø25 X 2,00Mm	2		
112	5288010055-6	Friso Limitador Izquierdo Con Raspador (Prof.40Mm)		1	
112	5288010054-8	Friso Limitador Derecho Con Raspador (Prof.40Mm)			1

• Linea C/Disco de Corte Estriado C/ Rueda Compactadora en "V" C/ Friso de 40mm

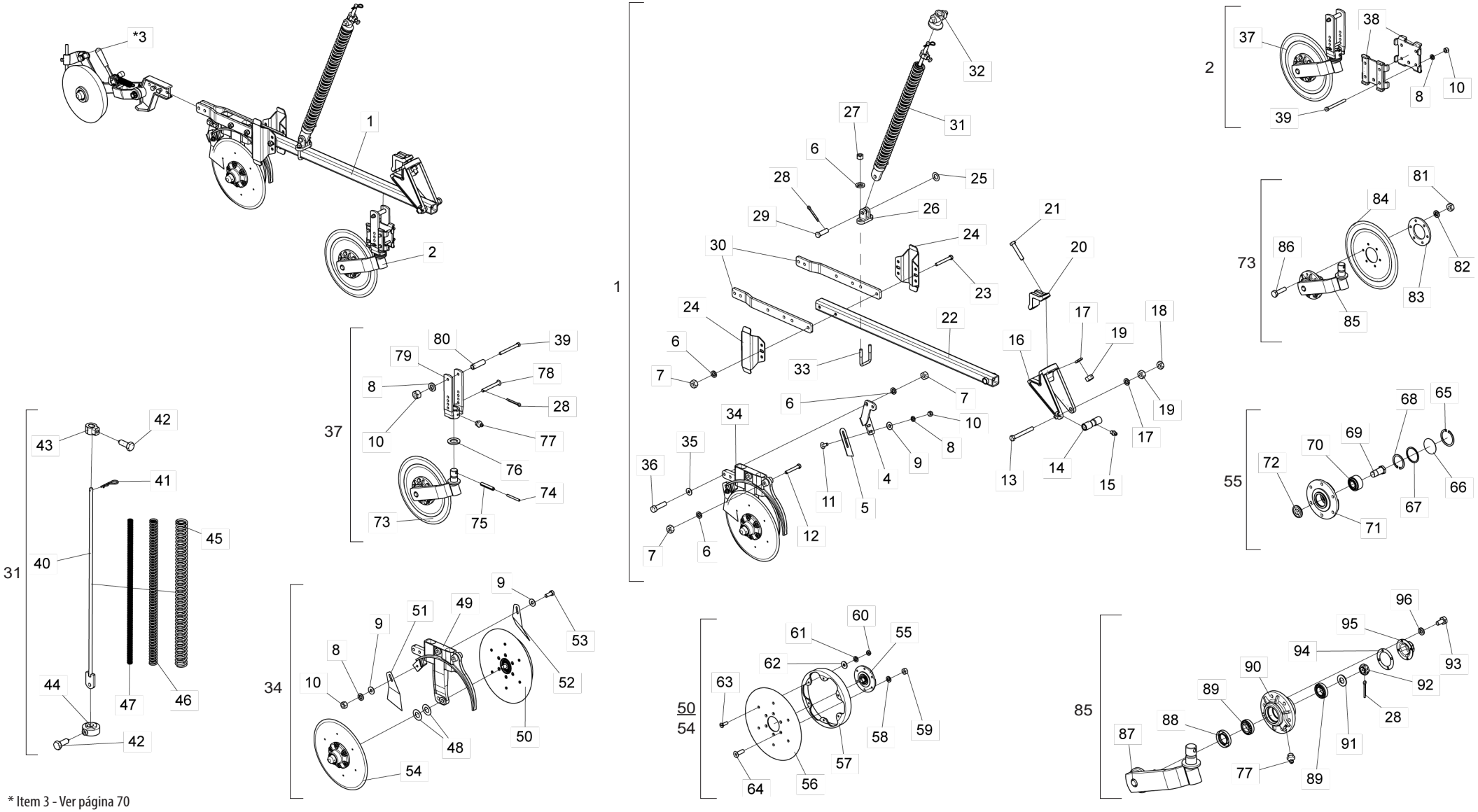

* Item 3 - Ver página 70

BALDAN

• Tabla Linea C/Disco de Corte Estriado C/ Rueda Compactadora en "V" C/ Friso de 40mm

Item	Código	Descripción del producto	Todos	Mayor Derecho	Menor Derecho	Mayor Izquierdo	Menor Izquierdo	Lado Derecho	Lado Izquierdo
1	2517012312-6	Línea Izquierda Menor C/Friso De 40mm(SPDEA)					1		
1	2517012313-4	Línea Derecha Menor C/Friso De 40mm(SPDEA)			1				
1	2517012314-2	Línea Izquierda Mayor C/Friso De 40mm(SPDEA)				1			
1	2517012315-0	Línea Derecha Mayor C/Friso De 40mm(SPDEA)		1					
1	2517012320-7	Línea Lateral Derecha Mayor C/Friso De 40mm(SPDEA)						1	
1	2517012321-5	Línea Lateral Izquierda Menor C/Friso De 40mm(SPDEA)							1
2	5124010337-4	Carrito Completo Del Disco Cortador	1						
*3	5124010381-1	Carrito De La Rueda Compactadora En "V" (SPD)	1						
4	5530014452-6	Soporte Derecho Del Limpiador		1		1			1
4	5530014453-4	Soporte Izquierdo Del Limpiador			1		1	1	
5	5352010048-9	Limpiador Inferior Do Disco De Abono	1						
6	6020010410-5	Arandela De Presión 1/2" Media Industrial		8	8	12	12	16	12
7	6020310754-7	Tuerca Sextavada 1/2" 12F W Gr5 Ch.7/8" Alt.12,00mm		6	6	10	10	14	10
8	6020010406-7	Arandela De Presión 3/8" Media Industrial	8						
9	5024010075-1	Arandela Lisa De Ø10,3 X Ø25 X 2,00mm	2						
10	6020310746-6	Tuerca Sextavada 3/8" 16F Unc Gr5 Ch.9/16" Alt.8,50mm	8						
11	6020311160-9	Tornillo Cab.Francesa 3/8" X 1" 16F Unc1A Gr2 Rt	2						
12	6020311061-0	Tornillo Cab.Sextavada 1/2" X 3.1/2" 12F W Gr5 Rp		2	2	4	4	4	2
13	6020311082-3	Tornillo Cab.Sextavada 5/8" X 5.1/2" 11F Unc1A Gr5 Rp	1						
14	5080010539-8	Buje De Articulación De La Línea	1						
15	6020130100-1	Grasero 1/4"	1						
16	5252040056-7	Enganche Del Carrito	1						
17	6020010412-1	Arandela De Presión 5/8" Media Industrial	3						
18	6020310738-5	Tuerca Sextavada 5/8" 11F Unc Gr5 Ch.1.1/16" Alt.11,00mm	1						
19	6020310760-1	Tuerca Sextavada 5/8" 11F Unc Gr5 Ch.1.1/16" Alt.15,00mm	3						
20	6010601347-3	Abrazadera De Fijacion Del Disco Cortador	1						
21	6020311079-3	Tornillo Cab.Sextavada 5/8" X 3.1/2" 11F Unc1A Gr5 Rp	2						
22	5572015584-1	Viga Cuadrada De 50 X 1200mm Completo	1						
23	6020311065-3	Tornillo Cab.Sextavada 1/2" X 4" 12F W Gr5 Rp		2	2				2
24	5526010018-0	Separador De La Lineas	2						
25	5024010059-0	Arandela Lisa De Ø16,5 X Ø29 X 1,21mm	1						
26	6010601172-1	Soporte Inferior Del Varilla (Menor)	1						
27	6020310756-3	Tuerca Sextavada 1/2" 12F W Gr5 Ch.3/4" Alt.11,00mm	2						
28	6020050101-5	Contraperno 1/8" X 1"	3						
29	6020310593-5	Perno Ø5/8" X 46mm	1						
30	5136015261-1	Chapa De Fijación Del Disco Doble	2						
31	5566010260-3	Varilla Menor Del Resorte 700mm Completo		1	1				1
31	5566010261-1	Varilla Grande Del Resorte Del 800mm Completo				1	1	1	
32	6010601280-9	Traba Superior De La Resorte Triple	1						
33	5068010081-8	Abrazadera De 84 X 64 X R.1/2" W		1	1	3	3	5	3
34	5124018021-2	Carrito Derecho Del Disco Doble De Abono/Semilla C/Friso 40mm(Descentrado) Especial			1		1	1	
34	5124018022-0	Carrito Izquierdo Del Disco Doble De Abono/Semilla C/Friso 40mm(Descentrado) Especial		1		1			1
35	5024010068-9	Arandela Lisa De Ø13,3 X Ø35,5 X 3,00mm	2						

Item	Código	Descripción del producto	Todos	Mayor Derecho	Menor Derecho	Mayor Izquierdo	Menor Izquierdo	Lado Derecho	Lado Izquierdo
36	6020310049-6	Tornillo Cab.Sextavada 1/2" X 2" 12F W Gr5 Rp	2						
37	5124010099-5	Carrito Del Disco Cortador Estriado Completo	1						
38	5324050014-7	Guia Del Soporte De Regulagem Completo	2						
39	6020311038-6	Tornillo Cab.Sextavada 3/8" X 4" 16F Unc1A Gr2 Rp	5						
40	5566010205-0	Varilla Del Resorte 1085,5mm				1	1	1	
40	5566040144-9	Varilla Del Resorte 935,5mm		1	1				1
41	6020390294-0	Traba Nma - Tipo "R" De Ø3,5 X 67mm(Especial)		1	1	1	1	1	1
42	6020310349-5	Tornillo Cab.Sextavada M12 X 1,75 X 30mm Cl8.8 Rt C/Ponta		2	2	2	2	2	2
43	5080011663-2	Buje Fijación De La Varrila Del Resorte		1	1	1	1	1	1
44	5530016364-4	Soporte Inferior Del Resorte Tripla.		1	1	1	1	1	1
45	6020250664-2	Resorte Helicoidal Ø43 X Ø59 X 700mm		1	1				1
45	6020250667-7	Resorte Helicoidal Ø43 X Ø59 X 800mm Externa				1	1	1	
46	6020250663-4	Resorte Helicoidal Ø27,3 X Ø40 X 700mm Intermadiaria		1	1				1
46	6020250666-9	Resorte Helicoidal Ø27,3 X Ø40 X 800mm Intermadiaria				1	1	1	
47	6020250662-6	Resorte Helicoidal Ø17,5 X Ø25,5 X 700mm		1	1				1
47	6020250665-0	Resorte Helicoidal Ø17,5 X Ø25,5 X 800mm				1	1	1	
48	5024010024-7	Arandela Lisa De Ø20 X Ø38 X 1,21mm	4						
49	5530011576-3	Soporte Izquierdo Del Disco Doble Mayor De Abono / Semilla (Descentrado)		1		1			1
49	5530011577-1	Soporte Derecho Del Disco Doble Mayor De Abono/Semilla (Descentrado)			1		1	1	
50	5204010578-6	Maza Derecho Completo C/Friso Limitador 40mm(Disco Plano Liso 15" X 4,00mm)		1		1			1
50	5204010579-4	Maza Izquierdo Completo C/Friso Limitador 40mm(Disco Plano Liso 15" X 4,00mm)			1		1	1	
51	5352030057-7	Limpiador Trasero Completo	1						
52	5352030056-9	Limpiador Trasero Completo - (Gcrti)	1						
53	6020310054-2	Tornillo Cab.Sextavada 3/8" X 1" 16F Unc1A Gr5 Rt	1						
54	5204010576-0	Maza Derecho Completo(Disco Plano Liso 15" X 4,00mm)			1		1	1	
54	5204010577-8	Maza Izquierdo Completo(Disco Plano Liso 15" X 4,00mm)		1		1			1
55	5204010451-8	Maza Derecho Del Disco	1						
55	5204010452-6	Maza Izquierdo Del Disco	1						
56	2857398003-6	Disco Plano Liso 15" X 4,00 Ag Rd 80mm + 6Ag Rd Esc 8,7mm R=57,5mm + 6Ag Rd Esc 6,9mm	1						
57	6010600786-4	Friso Limitador De Profundidad(40mm)		1	1	1	1	1	1
58	6020010004-5	Arandela De Presión M8 Media	6						
59	6020310454-8	Tuerca Sextavada M8 X 1,25 Ma Cl8 Ch.13mm Alt.6,50mm	6						
60	6020311257-5	Tuerca Sextavada M6 X 1,00 Ma Cl8 Ch.10mm Alt.5,00mm		6	6	6	6	6	6
61	6020010122-0	Arandela De Presión M6 Media		6	6	6	6	6	6
62	5024010161-8	Arandela Lisa De Ø7 X Ø18 X 2,00mm		6	6	6	6	6	6
63	6020317441-4	Tornillo Cab.Chata Fenda M6 X 1,00 X 20mm Cl8.8 Rt		6	6	6	6	6	6
64	6020317573-9	Tornillo Allen M8 X 1,25 X 25mm Cl12.9 Rt(Fosfatizado)	6						
65	6020010289-7	Anillo De Retencion I-55 G502-055-01 (Sin Refuerzo)	1						
66	5096010050-3	Tapa De La Maza	1						
67	6020010095-9	Anillo De Vedacción Ø47X Ø52X 2mm	1						
68	6020011053-9	Anillo De Retencion I-047 G-502-047-01	1						
69	5420010098-3	Tornillo Cabeza Hexagonal 3/4" X 1.7/8" 16F Unf 1A Gr5 Rp-Rosca Derecho (Especial)	1						
69	5420010099-1	Tornillo Cabeza Hexagonal 3/4" X 1.7/8" 16F Unf 1A Gr5 Rp-Rosca Izquerda (Especial)	1						

• Tabla Linea C/Disco de Corte Estriado C/ Rueda Compactadora en "V" C/ Friso de 40mm

Item	Código	Descripción del producto	Todos	Mayor Derecho	Menor Derecho	Mayor Izquierdo	Menor Izquierdo	Lado Derecho	Lado Izquierdo
70	6020350933-5	Rodamiento De Esfera Carreira Dupla 5204Kp52-Sp6(1º Línea)	1						
71	5204010453-4	Maza De Ø136 X 41mm	1						
72	6020056005-4	Calota Cojinete Esfera Carreira Dupla 5204Kp52-Sp6(1ºlínea)	1						
73	5124010100-2	Carrito Con Disco De Corte Estriado	1						
74	6020310472-6	Perno Elastico Pesado Ø6 X 55mm (Seeger Reno 701.167)	1						
75	6020310510-2	Perno Elastico Pesado Ø10 X 55mm (Seeger Reno 701.220)	1						
76	5024010107-3	Arandela Lisa De Ø36 X Ø61 X 5,00mm	1						
77	6020130108-7	Grasero 1/8"	2						
78	5432010181-9	Perno Cabeza Francesa Ø11,20 X 90mm	1						
79	5530010406-0	Soporte Del Regulacion De Profundidad	1						
80	5080020787-5	Buje De Ø14 X Ø19 X 65mm	1						
81	6020310822-5	Tuerca Sextavada M10 X 1,50 Ma Cl8 Ch.17mm Alt.8,00mm	6						
82	6020010394-0	Arandela De Presión M10 Media	6						
83	5284010001-4	Brida De La Maza Del Disco	1						
84	3255397388-0	Disco Plan Est 14" X 4,00 Ag Rd 80mm + 6Ag Rd 10,3mm D=115mm Doble Afiladura	1						
85	5530010405-2	Soporte Del Disco Con Maza	1						
86	6020310980-9	Tornillo Cab.Sextavada M10 X 1,50 X 40mm Cl8.8 Rt	6						
87	5530160187-4	Soporte Con Eje Del Disco	1						
88	6020350244-6	Retenedor Ø35,00 X Ø58,00 X 10,00mm	1						
89	6020350077-0	Rodamiento 44610/49	2						
90	5204010090-3	Maza Del Disco	1						
91	5024010258-4	Arandela Lisa De Ø20 X Ø38,5 X 3,00mm	1						
92	6020310797-0	Tuerca Sextavada 3/4" 16F Unf Gr5 Ch.1.1/16" Alt.13,00mm	1						
93	6020311000-9	Tornillo Cab.Sextavada 1/4" X 1/2" 20F Unc1A Gr5 Rt	4						
94	6020190098-3	Empaquetadura Ø50,3 X Ø73,5 X 1/64"	1						
95	6020050640-8	Tapa De La Maza	1						
96	6020010402-4	Arandela De Presión 1/4" Media Industrial	4						

BALDAN

• Línea C/ Rueda Compactadora en "V" C/ Friso de 40mm

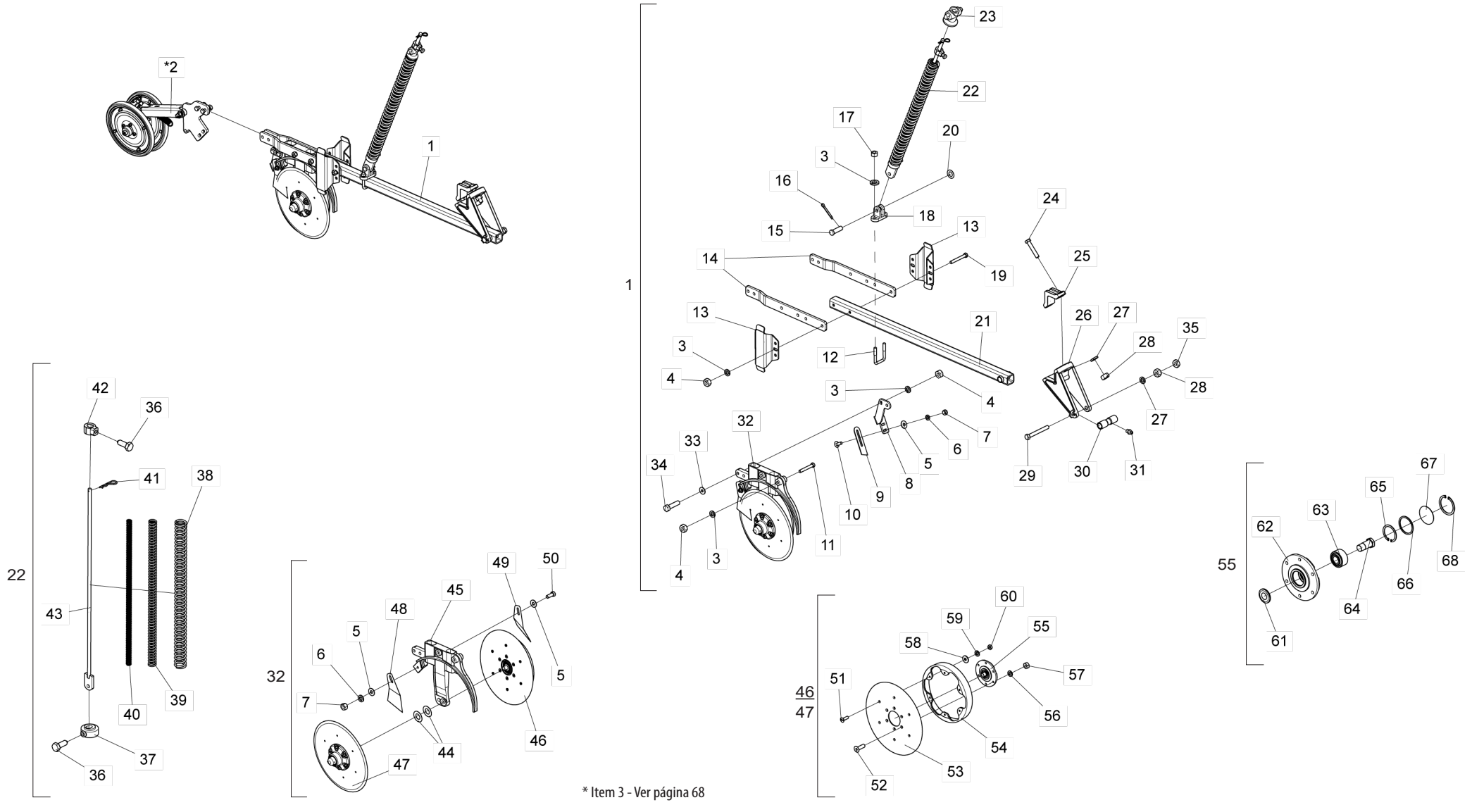

* Item 3 - Ver página 68

• Tabla Línea C/ Rueda Compactadora en "V" C/ Friso de 40mm

Item	Código	Descripción del producto	Todos	Mayor Derecho	Menor Derecho	Mayor Izquierdo	Menor Izquierdo	Lado Derecho	Lado Izquierdo
1	2517012312-6	Línea Izquierda Menor C/Friso De 40mm(SPDEA)					1		
1	2517012313-4	Línea Derecha Menor C/Friso De 40mm(SPDEA)			1				
1	2517012314-2	Línea Izquierda Mayor C/Friso De 40mm(SPDEA)				1			
1	2517012315-0	Línea Derecha Mayor C/Friso De 40mm(SPDEA)		1					
1	2517012320-7	Línea Lateral Derecha Mayor C/Friso De 40mm(SPDEA)						1	
1	2517012321-5	Línea Lateral Izquierda Menor C/Friso De 40mm(SPDEA)							1
*2	5124010381-1	Carrito De La Rueda Compactadora En "V" (SPD)	1						
3	6020010410-5	Arandela De Presión 1/2" Media Industrial		8	8	12	12	16	12
4	6020310754-7	Tuerca Sextavada 1/2" 12F W Gr5 Ch.7/8" Alt.12,00mm		6	6	10	10	14	10
5	5024010075-1	Arandela Lisa De Ø10,3 X Ø25 X 2,00mm	2						
6	6020010406-7	Arandela De Presión 3/8" Media Industrial	2						
7	6020310746-6	Tuerca Sextavada 3/8" 16F Unc Gr5 Ch.9/16" Alt.8,50mm	2						
8	5530014453-4	Soporte Izquierdo Del Limpiador			1		1	1	
8	5530014452-6	Soporte Derecho Del Limpiador		1		1			1
9	5352010048-9	Limpiador Inferior Do Disco De Abono	1						
10	6020311160-9	Tornillo Cab.Francesa 3/8" X 1" 16F Unc1A Gr2 Rt	2						
11	6020311061-0	Tornillo Cab.Sextavada 1/2" X 3.1/2" 12F W Gr5 Rp		2	2	4	4	4	2
12	5068010081-8	Abrazadera De 84 X 64 X R.1/2" W		1	1	3	3	5	3
13	5526010018-0	Separador De La Lineas	2						
14	5136015261-1	Chapa De Fijación Del Disco Doble	2						
15	6020310593-5	Perno Ø5/8" X 46mm	1						
16	6020050101-5	Contraperno 1/8" X 1"	1						
17	6020310756-3	Tuerca Sextavada 1/2" 12F W Gr5 Ch.3/4" Alt.11,00mm	2						
18	6010601172-1	Soporte Inferior Del Varilla (Menor)	1						
19	6020311065-3	Tornillo Cab.Sextavada 1/2" X 4" 12F W Gr5 Rp		2	2				2
20	5024010059-0	Arandela Lisa De Ø16,5 X Ø29 X 1,21mm	1						
21	5572015584-1	Viga Cuadrada De 50 X 1200mm Completo	1						
22	5566010260-3	Varilla Menor Del Resorte 700mm Completo		1	1				1
22	5566010261-1	Varilla Grande Del Resorte Del 800mm Completo				1	1	1	
23	6010601280-9	Traba Superior De La Resorte Triple	1						
24	6020311079-3	Tornillo Cab.Sextavada 5/8" X 3.1/2" 11F Unc1A Gr5 Rp	2						
25	6010601347-3	Abrazadera De Fijacion Del Disco Cortador	1						
26	5252040056-7	Enganche Del Carrito	1						
27	6020010412-1	Arandela De Presión 5/8" Media Industrial	3						
28	6020310760-1	Tuerca Sextavada 5/8" 11F Unc Gr5 Ch.1.1/16" Alt.15,00mm	3						
29	6020311082-3	Tornillo Cab.Sextavada 5/8" X 5.1/2" 11F Unc1A Gr5 Rp	1						
30	5080010539-8	Buje De Articulación De La Línea	1						
31	6020130100-1	Grasero 1/4"	1						
32	5124018021-2	Carrito Derecho Del Disco Doble De Abono/Semilla C/Friso 40mm(Descentrado) Especial			1		1	1	
32	5124018022-0	Carrito Izquierdo Del Disco Doble De Abono/Semilla C/Friso 40mm(Descentrado) Especial		1		1			1
33	5024010068-9	Arandela Lisa De Ø13,3 X Ø35,5 X 3,00mm	2						
34	6020310049-6	Tornillo Cab.Sextavada 1/2" X 2" 12F W Gr5 Rp	2						
35	6020310738-5	Tuerca Sextavada 5/8" 11F Unc Gr5 Ch.1.1/16" Alt.11,00mm	1						
36	6020310349-5	Tornillo Cab.Sextavada M12 X 1,75 X 30mm Cl8.8 Rt C/Ponta		2	2	2	2	2	2

Item	Código	Descripción del producto	Todos	Mayor Derecho	Menor Derecho	Mayor Izquierdo	Menor Izquierdo	Lado Derecho	Lado Izquierdo
37	5530016364-4	Soporte Inferior Del Resorte Tripla.		1	1	1	1	1	1
38	6020250667-7	Resorte Helicoidal Ø43 X Ø59 X 800mm Externa				1	1	1	
38	6020250664-2	Resorte Helicoidal Ø43 X Ø59 X 700mm		1	1				1
39	6020250666-9	Resorte Helicoidal Ø27,3 X Ø40 X 800mm Intermadiaria				1	1	1	
39	6020250663-4	Resorte Helicoidal Ø27,3 X Ø40 X 700mm Intermadiaria		1	1				1
40	6020250665-0	Resorte Helicoidal Ø17,5 X Ø25,5 X 800mm				1	1	1	
40	6020250662-6	Resorte Helicoidal Ø17,5 X Ø25,5 X 700mm		1	1				1
41	6020390294-0	Traba Nma - Tipo "R" De Ø3,5 X 67mm(Especial)		1	1	1	1	1	1
42	5080011663-2	Buje Fijación De La Varrila Del Resorte		1	1	1	1	1	1
43	5566010205-0	Varilla Del Resorte 1085,5mm				1	1	1	
43	5566040144-9	Varilla Del Resorte 935,5mm		1	1				1
5	5024010075-1	Arandela Lisa De Ø10,3 X Ø25 X 2,00mm	2						
6	6020010406-7	Arandela De Presión 3/8" Media Industrial	1						
7	6020310746-6	Tuerca Sextavada 3/8" 16F Unc Gr5 Ch.9/16" Alt.8,50mm	1						
44	5024010024-7	Arandela Lisa De Ø20 X Ø38 X 1,21mm	4						
45	5530011576-3	Soporte Izquierdo Del Disco Doble Mayor De Abono / Semilla (Descentrado)		1		1			1
45	5530011577-1	Soporte Derecho Del Disco Doble Mayor De Abono/Semilla (Descentrado)			1		1	1	
46	5204010578-6	Maza Derecho Completo C/Friso Limitador 40mm(Disco Plano Liso 15" X 4,00mm)		1		1			1
46	5204010579-4	Maza Izquierdo Completo C/Friso Limitador 40mm(Disco Plano Liso 15" X 4,00mm)			1		1	1	
47	5204010576-0	Maza Derecho Completo(Disco Plano Liso 15" X 4,00mm)			1		1	1	
47	5204010577-8	Maza Izquierdo Completo(Disco Plano Liso 15" X 4,00mm)		1		1			1
48	5352030057-7	Limpiador Trasero Completo	1						
49	5352030056-9	Limpiador Trasero Completo - (Gcrti)	1						
50	6020310054-2	Tornillo Cab.Sextavada 3/8" X 1" 16F Unc1A Gr5 Rt	1						
53	2857398003-6	Disco Plano Liso 15" X 4,00 Ag Rd 80mm + 6Ag Rd Esc 8,7mm R=57,5mm + 6Ag Rd Esc 6,9mm	1						
58	5024010161-8	Arandela Lisa De Ø7 X Ø18 X 2,00mm		6	6	6	6	6	6
55	5204010451-8	Maza Derecho Del Disco	1						
55	5204010452-6	Maza Izquierdo Del Disco	1						
54	6010600786-4	Friso Limitador De Profundidad(40mm)		1	1	1	1	1	1
56	6020010004-5	Arandela De Presión M8 Media	6						
59	6020010122-0	Arandela De Presión M6 Media		6	6	6	6	6	6
57	6020310454-8	Tuerca Sextavada M8 X 1,25 Ma Cl8 Ch.13mm Alt.6,50mm	6						
60	6020311257-5	Tuerca Sextavada M6 X 1,00 Ma Cl8 Ch.10mm Alt.5,00mm		6	6	6	6	6	6
51	6020317441-4	Tornillo Cab.Chata Fenda M6 X 1,00 X 20mm Cl8.8 Rt		6	6	6	6	6	6
52	6020317573-9	Tornillo Allen M8 X 1,25 X 25mm Cl12.9 Rt(Fosfatizado)	6						
67	5096010050-3	Tapa De La Maza	1						
62	5204010453-4	Maza De Ø136 X 41mm	1						
64	5420010098-3	Tornillo Cabeza Hexagonal 3/4" X 1.7/8" 16F Unf 1A Gr5 Rp-Rosca Derecho (Especial)	1						
64	5420010099-1	Tornillo Cabeza Hexagonal 3/4" X 1.7/8" 16F Unf 1A Gr5 Rp-Rosca Izquerda (Especial)	1						
66	6020010095-9	Anillo De Vedacción Ø47X Ø52X 2mm	1						
68	6020010289-7	Anillo De Retencion I-55 G502-055-01 (Sin Refuerzo)	1						
65	6020011053-9	Anillo De Retencion I-047 G-502-047-01	1						
61	6020056005-4	Calota Cojinete Esfera Carreira Dupla 5204Kp52-Sp6(1ºlínea)	1						
63	6020350933-5	Rodamiento De Esfera Carreira Dupla 5204Kp52-Sp6(1º Línea)	1						

• Carrito Completo de la Rueda Compactadora "V"

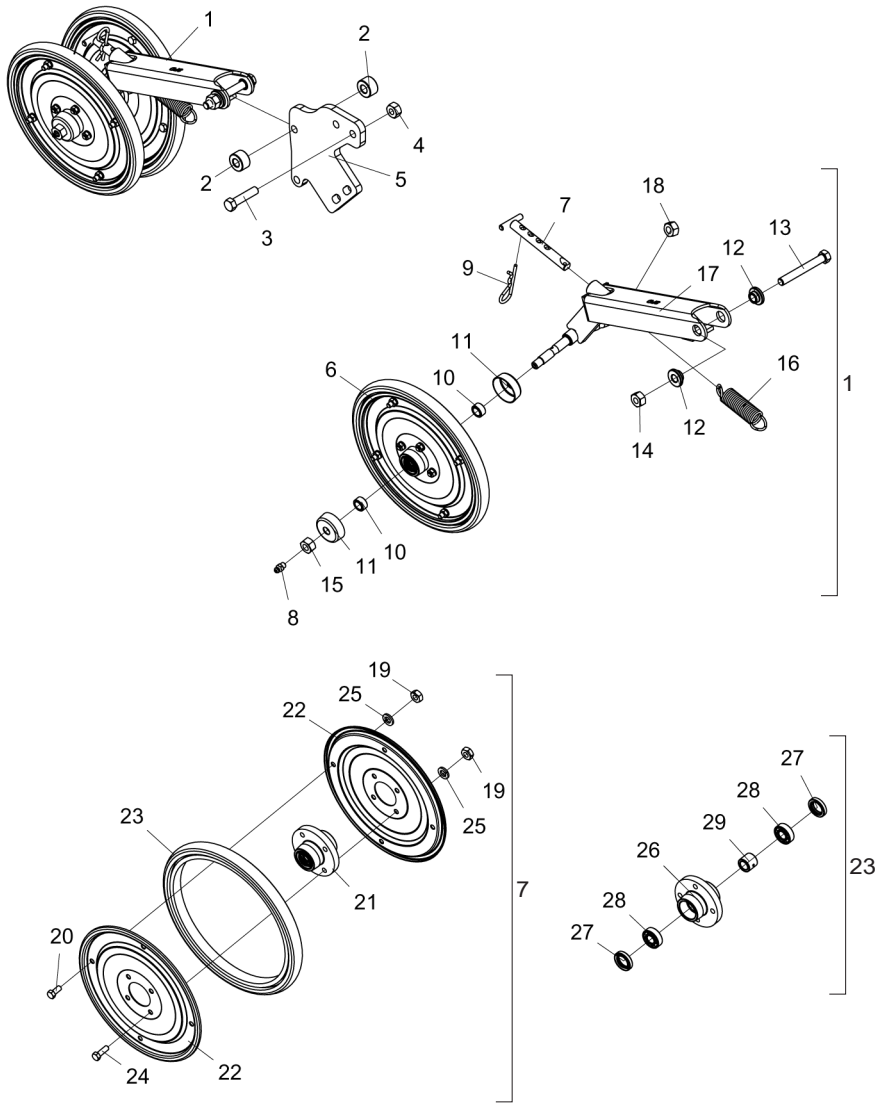

Item	Código	Descripción del producto	Todos
1	5124010413-3	Carrito De La Rueda De Conpactacion En "V" (Spd)	1
2	5080020772-7	Buje De Ø14,3 X Ø1.1/4" X 18,5Mm	2
3	6020312060-8	Tornillo Cab.Sextavada 1/2" X 2.1/4" 12F W Gr5 Rp	2
4	6020310809-8	Tuerca Sextavada Autobloqueo C/Nylon 1/2" 12F W Gr5 Ch.3/4" Alt.15,50Mm	2
5	5530010827-9	Soporte De Fijacion De La Rueda	1
6	5498090024-2	Rueda Conpactadora Suelta	2
7	5432060014-9	Tirador De 5/8" X 131Mm	1
8	6020130100-1	Grasero 1/4"	2
9	6020390308-4	Traba Nma - Tipo "R" De Ø4,5 X 80Mm (455)	1
10	5080020710-7	Buje De Ø15 X Ø22,22 X 12Mm	4
11	5096010033-3	Tapa De La Maza	4
12	5080020484-1	Buje De Ø13,1 X Ø31,5 X 12,5Mm	2
13	6020311065-3	Tornillo Cab.Sextavada 1/2" X 4" 12F W Gr5 Rp	1
14	6020310809-8	Tuerca Sextavada Autobloqueo C/Nylon 1/2" 12F W Gr5 Ch.3/4" Alt.15,50Mm	1
15	6020310736-9	Tuerca Sextavada 9/16" 18F Unf Gr5 Ch.7/8" Alt.12,50Mm	1
16	6020250658-8	Resorte Helicoidal Ø21,5 X Ø28,5 X 95Mm	1
17	5530011808-8	Soporte De La Rueda En "V"(Spd)	1
18	6020310737-7	Tuerca Sextavada 9/16" 18F Rf/Esq Unf Gr5 Ch.7/8" Alt.12,50Mm	1
19	6020310454-8	Tuerca Sextavada M8 X 1,25 Ma Cl8 Ch.13Mm Alt.6,50Mm	16
20	6020311269-9	Tornillo Cab.Sextavada M8 X 1,25 X 20Mm Cl8.8 Rt	8
21	5204110018-4	Maza Completo De La Rueda	2
22	5288020025-9	Friso De La Rueda	4
23	6020010808-9	Llanta 300 X 25Mm	2
24	6020310448-3	Tornillo Cab.Sextavada M8 X 1,25 X 25Mm Cl8.8 Rt	8
25	6020010004-5	Arandela De Presión M8 Media	16
26	5204110017-6	Maza De La Rueda	2
27	6020350211-0	Retenedor Ø22,00 X Ø35,00 X 6,70Mm	4
28	6020350871-1	Rodamiento Rigido De Esfera 6202 (Skf-Nsk-Timken)	4
29	5080020655-0	Buje De Ø16 X Ø25 X 22Mm	2

• Carrito Mayor de la Rueda de Profundidad Côncava C/ Soporte del Regulador

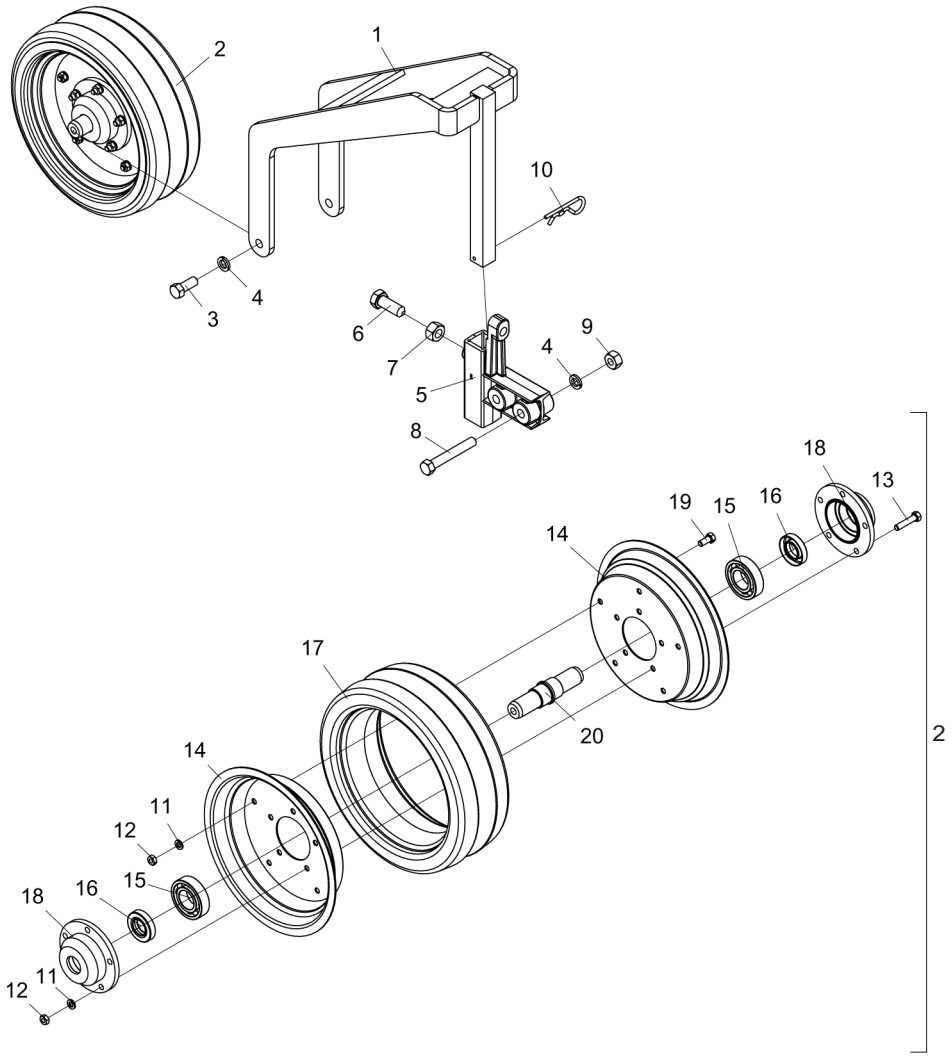

Item	Código	Descripción del producto	Todos
1	5530012143-7	Soporte De La Rueda(Spd-E)	1
2	5498100018-0	Rueda Conpactadora Completa Concava	1
3	6020310051-8	Tornillo Cab.Sextavada 1/2" X 1.1/4" 12F W Gr5 Rt	2
4	6020010410-5	Arandela De Presión 1/2" Media Industrial	4
5	5530180106-7	Soporte Del Regulacion	1
6	6020311069-6	Tornillo Cab.Sextavada 5/8" X 1.3/4" 11F Unc1A Gr5 Rt C/Ponta	1
7	6020310765-2	Tuerca Sextavada 5/8" 11F Unc Gr5 Ch.15/16" Alt.14,00Mm	1
8	6020311065-3	Tornillo Cab.Sextavada 1/2" X 4" 12F W Gr5 Rp	2
9	6020310754-7	Tuerca Sextavada 1/2" 12F W Gr5 Ch.7/8" Alt.12,00Mm	2
10	6020390308-4	Traba Nma - Tipo "R" De Ø4,5 X 80Mm (455)	1
11	6020010404-0	Arandela De Presión 5/16" Media Industrial	10
12	6020310744-0	Tuerca Sextavada 5/16" 18F Unc Gr5 Ch.1/2" Alt.6,50Mm	10
13	6020311017-3	Tornillo Cab.Sextavada 5/16" X 1.1/2" 18F Unc Gr2 Rt	5
14	5018010016-1	Llanta De La Rueda De Goma	2
15	6020350007-9	Rodamiento 6206(Skf-Nsk-Timken)	2
16	6020350204-7	Retenedor Ø25,00 X Ø47,00 X 10,00Mm	2
17	6020010813-5	Llanta Concavo De Compactacion 99-8	1
18	5204020047-9	Maza De La Rueda	2
19	6020312020-9	Tornillo Cab.Sextavada 5/16" X 3/4" 18F Unc1A Gr5 Rt	5
20	5080030028-0	Buje De La Rueda Conpactadora	1

BALDAN

• Carrito de la Rueda Compactadora Completa de Hierro Pesada

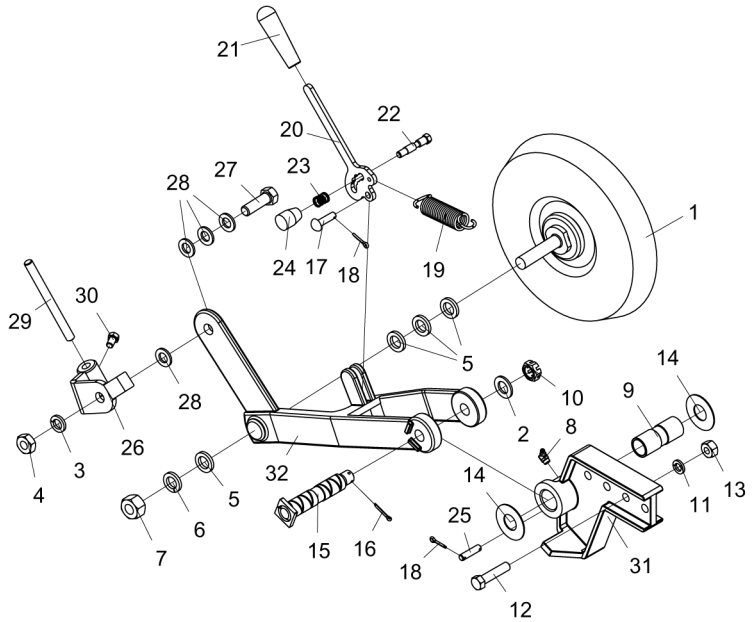

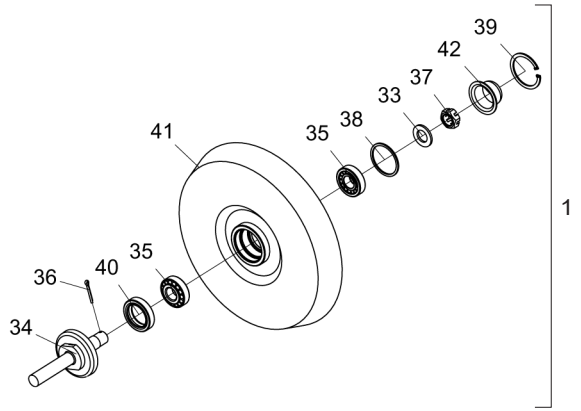

Item	Código	Descripción del producto	Todos	Derecho	Izquierdo
1	5498010149-8	Rueda Conpactadora De Hierro (Pesada)	1		
2	6020010513-6	Arandela Lisa De Ø20 X Ø35 X 3Mm	1		
3	6020010412-1	Arandela De Presión 5/8" Media Industrial	1		
4	6020310738-5	Tuerca Sextavada 5/8" 11F Unc Gr5 Ch.1.1/16" Alt.11,00Mm	1		
5	5024010302-5	Arandela Lisa De Ø20 X Ø32 X 4,75Mm	4		
6	6020010414-8	Arandela De Presión 3/4" Media Industrial	1		
7	6020310817-9	Tuerca Sextavada 3/4" 16F Unf Gr5 Ch.1.1/4" Alt.18,50Mm	1		
8	6020130110-9	Grasero 1/8"	1		
9	5080011444-3	Buje Mayor De La Rueda Conpactadora De Ferro	1		
10	6020310797-0	Tuerca Sextavada 3/4" 16F Unf Gr5 Ch.1.1/16" Alt.13,00Mm	1		
11	6020010410-5	Arandela De Presión 1/2" Media Industrial	2		
12	6020312060-8	Tornillo Cab.Sextavada 1/2" X 2.1/4" 12F W Gr5 Rp	2		
13	6020310754-7	Tuerca Sextavada 1/2" 12F W Gr5 Ch.7/8" Alt.12,00Mm	2		
14	5024010560-5	Arandela Lisa De Ø26 X Ø58 X 1,52Mm	2		
15	5432010372-2	Perno De Articulacion	1		
16	6020050101-5	Contraperno 1/8" X 1"	1		
17	6020311241-9	Perno Cab.Francesa Ø9,8 X 33Mm	1		
18	6020050099-0	Contraperno 1/8" X 3/4"	3		
19	6020250658-8	Resorte Helicoidal Ø21,5 X Ø28,5 X 95Mm	1		
20	5008010230-2	Palanca Regulaje De Presión	1		
21	6020050724-2	Cable De Goma	1		
22	5420010078-9	Tornillo Cabeza Hexagonal Ø1/2" X 63Mm 16F Unc 1A R.3/8"	1		
23	6020250577-8	Resorte Helicoidal Ø12,5 X Ø16,5 X 19Mm	1		
24	6020430203-3	Manopla Pma 330 Rosca 3/8" X 16 Fios	1		
25	5432010373-0	Perno de Ø3/8″ X 40mm	1		
26	5530014462-3	Soporte Eje Limpiador Izquierdo		1	
26	5530014461-5	Soporte Eje Limpiador Derecho			1
27	6020310180-8	Tornillo Cab.Sextavada 5/8" X 2" 11F Unc1A Gr5 Rp	1		
28	5024010154-5	Arandela Lisa De Ø16 X Ø29 X 3,00Mm	4		
29	5352010053-5	Limpiador De 1530 X 2" X 4,75Mm	1		
30	6020311030-0	Tornillo Cab.Sextavada 3/8" X 5/8" 16F Unc1A Gr2 Rt	1		
31	5530014456-9	Soporte De Fijacion De La Rueda	1		
32	5530014454-2	Soporte Derecho De La Rueda De Hierro		1	
32	5530014455-0	Soporte Izquierdo De La Rueda De Hierro			1
33	6020010513-6	Arandela Lisa De Ø20 X Ø35 X 3Mm	1		
34	5232010977-9	Eje Completo De La Rueda Compactadora De Hierro	1		
35	6020350087-7	Rodamiento 30204	2		
36	6020050101-5	Contraperno 1/8" X 1"	1		
37	6020310797-0	Tuerca Sextavada 3/4" 16F Unf Gr5 Ch.1.1/16" Alt.13,00Mm	1		
38	6020010095-9	Anillo De Vedacción Ø47X Ø52X 2Mm	1		
39	6020010289-7	Anillo De Retencion I-55 G502-055-01 (Sin Refuerzo)	1		
40	6020350268-3	Retenedor Ø36,00 X Ø52,00 X 11,00Mm	1		
41	5498010150-1	Rueda Conpactadora De Hierro (Pesada)	1		
42	6020050641-6	Tapa De La Maza	1		

• Conjunto Transporte Lateral SPDE-A (Opcional)

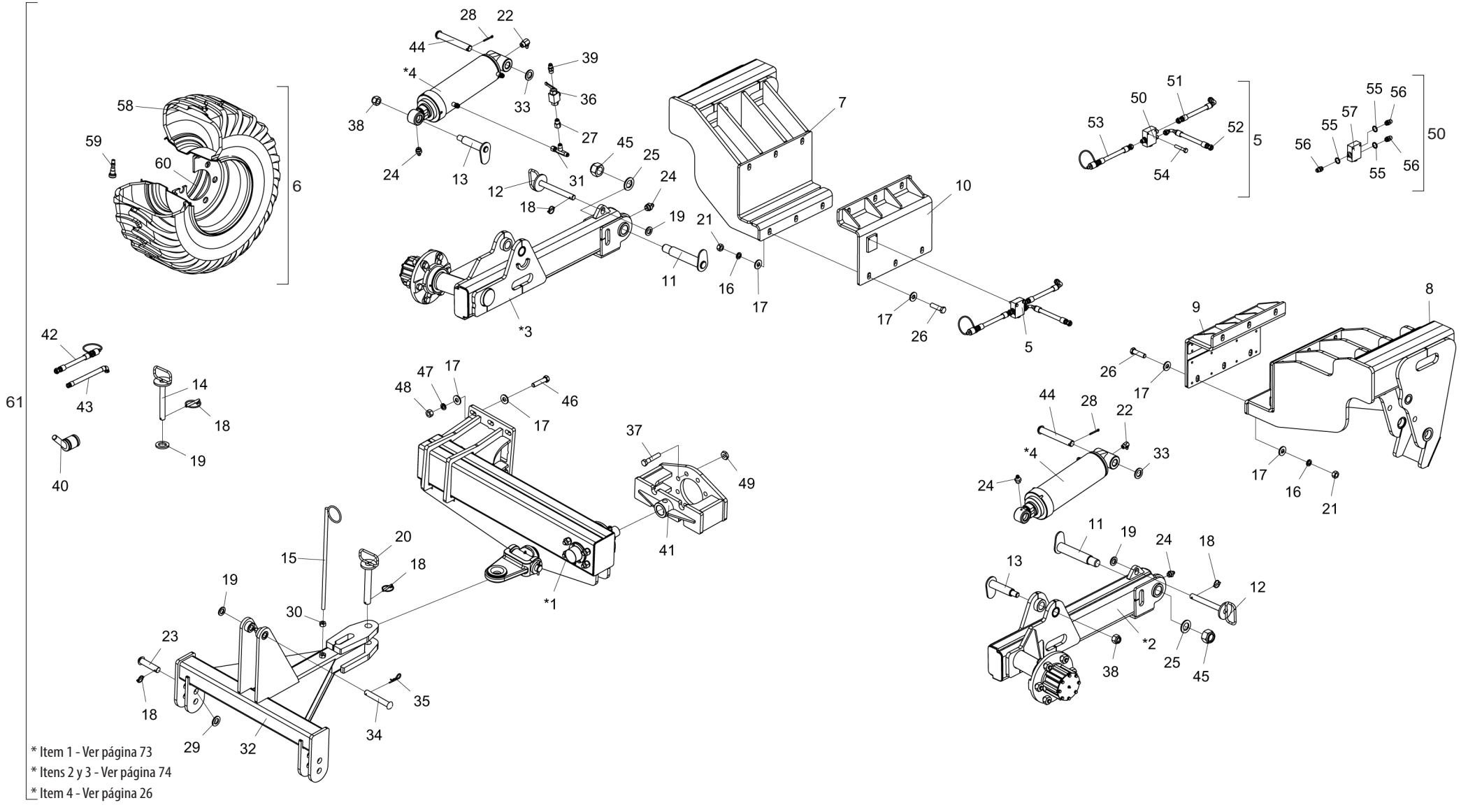

* Item 1 - Ver página 73
* Itens 2 y 3 - Ver página 74
* Item 4 - Ver página 26

• Tabla Conjunto Transporte Lateral SPDE-A (Opcional)

Item	Código	Descripción del producto	Todos
*1	5530015201-4	Soporte Do Balanceiro De Transporte Completo	1
*2	5530015182-4	Soporte Izquierdo Completo De La Rueda	1
*3	5530015183-2	Soporte Derecho Completo De La Rueda	1
*4	6020055904-8	Cilindro Hidraulico "D.A" Ø2" X Ø5" X 256Mm(Curso) X 605Mm(Cerrado)	2
5	5528010956-7	Sistema Hidráulico P/SPDE-A Transporte Lateral C/Rodado Hidráulico	1
6	5498100070-9	Rueda Completa 400X60 14 Telas	1
6	5498010387-3	Rueda Completa Derecha 400X60 14 Telas	1
7	5530015174-3	Soporte Menor Del Rodeiro	1
8	5530015173-5	Soporte Mayor Del Rodeiro	1
9	5530015175-1	Soporte De Fijacion Del Rodeiro Mayor	1
10	5530015176-0	Soporte De Fijacion Del Rodeiro Menor	1
11	5432010484-2	Perno De Ø45,3 X 205Mm Completo	2
12	5432060023-8	Perno De Ø1" X 210Mm	2
13	5432010482-6	Perno De Ø37,5 X 140Mm Completo	2
14	5432010486-9	Perno De Ø1" X 197Mm	2
15	5530060020-3	Soporte De La Manguera	2
16	6020010403-2	Arandela De Presión M20 Media	12
17	5024010007-7	Arandela Lisa De Ø20,3 X Ø46,5 X 4,75Mm	36
18	6020390293-2	Traba C/Argola Ø5,75 X 40Mm	7
19	5024010039-5	Arandela Lisa De Ø26,2 X Ø44 X 4,75Mm(Zincado)	5
20	5432010025-1	Perno De Ø1.1/4" X 215Mm	1
21	6020311265-6	Tuerca Sextavada M20 X 2,50 Ma Cl8 Ch.30Mm Alt.16,00Mm	12
22	6020130112-5	Grasero 1/8"	2
23	6020310660-5	Perno Cab.Francesa Ø28 X 105mm	2
24	6020130108-7	Grasero 1/8"	4
25	5024010130-8	Arandela Lisa De Ø39 X Ø66 X 4,75Mm(Zincado)	2
26	6020311006-8	Tornillo Cab.Sextavada M20 X 2,50 X 75Mm Cl8.8 Rp	12
27	5412010104-0	Niple R.1/2"(G) X 3/4" Unf X 45Mm Con Hexagonal 1"	1
28	6020050116-3	Contraperno 1/4" X 2"	2
29	5024010192-8	Arandela Lisa De Ø30 X Ø52 X 4,75Mm(Zincado)	2
30	6020310760-1	Tuerca Sextavada 5/8" 11F Unc Gr5 Ch.1.1/16" Alt.15,00Mm	2
31	5412050018-2	Niple Tipo "T" Con Tuerca Giratoria Lateral R.3/4"Unf	1
32	5084010236-7	Barra de Tiro Do Levante	1
33	5024010061-1	Arandela Lisa De Ø33,5 X Ø53,5 X 4,75Mm(Zincado)	2
34	5432010092-8	Perno Cab.Francesa Ø1" X 150mm	1
35	6020390308-4	Traba Nma - Tipo "R" De Ø4,5 X 80Mm (455)	1
36	6020430194-0	Valvula De Esfera 1/2" Npt Stauff:Bbvm20080200M / Gemels 1111Ab-Ge2Ggt35011A000	2
37	6020312005-5	Tornillo Cab.Sextavada 3/4" X 4" 16F Unf1A Gr5 Rp(Recartilhado)(Fosfatizado)	8
38	6020310804-7	Tuerca Sextavada Autobloqueo C/Nylon 1" 14F Uns Gr5 Ch.1.1/2" Alt.28,50Mm	2
39	5412010099-0	Niple De R.1/2" Npt X R.3/4" Unf X 50Mm Con Hexagonal 7/8"	1
40	5138010022-7	Llave De 1.1/2"	1
41	5530015192-1	Soporte De Fijacion Del Cabezalho	1
42	5372011142-6	Manguera Ø3/8" X 8000mm Con 1TRG Y 1TRF C/Enganche Rapido Macho	1
43	6020250688-0	Manguera Hidr. Alta Presión 3/8" X 3000Mm C/1Tcg y 1Trg (Sae 100R2 At - P.T.4800Psi)	1
44	5432010075-8	Perno Cabeza Francesa Ø30,53 X 205Mm	2
45	6020311230-3	Tuerca Sextavada Autobloqueo C/Nylon 1.1/2" 12F Unf Gr5 Ch.2.1/4" Alt.39,00Mm	2
46	6020311098-0	Tornillo Cab.Sextavada 3/4" X 3.1/2" 10F Unc1A Gr5 Rp	6
47	6020010414-8	Arandela De Presión 3/4" Media Industrial	6
48	6020310770-9	Tuerca Sextavada 3/4" 10F Unc Gr5 Ch.1.7/32" Alt.18,50Mm	6
49	6020310745-8	Tuerca Sextavada 3/4" 16F Unf Gr5 Ch.1.1/4" Alt.11,00Mm	8
50	5224010106-8	Distribuidor De Aceite	1
51	6020251013-5	Manguera Hidr. Alta Presión 3/8" X 900Mm C/1Tcg y 1Trg (Sae 100R2 At - P.T.4800Psi)	1
52	6020250918-8	Manguera Hidr. Alta Presión 3/8" X 3200Mm C/1Tcg 90º y 1Trg (Sae 100R2 At - P.T.4800Psi)	1
53	5372011142-6	Manguera Ø3/8" X 8000mm Con 1TRG Y 1TRF C/Enganche Rapido Macho	1
54	6020310986-8	Tornillo Cab.Sextavada 5/16" X 1.3/4" 18F Unc1A Gr5 Rp	2
55	6020010022-3	Anillo O'Ring 2-114 N3006-90Nbr (15,54)	3
56	5412010035-4	Niple R.3/4" Unf X R.3/4" Unf X 38Mm Con Hexagonal 7/8"	3
57	6020430204-1	Valvula Divisora De Fluxo Hfb030731 - Hydraulic Designer	1
58	6020310415-7	Neumático 400/60 15.5/14 Traction	1
59	6020410040-6	Valvula Tr-618 A	1
60	6020010817-8	Llanta Ag 13,00 X 15.1/2"	1
61	KCJTRANLASPDEA	Kit Transporte Lateral Rodado Semi-Himidráulico SPDE-A 7000	1

• Soporte del Balancero de Transporte Completo

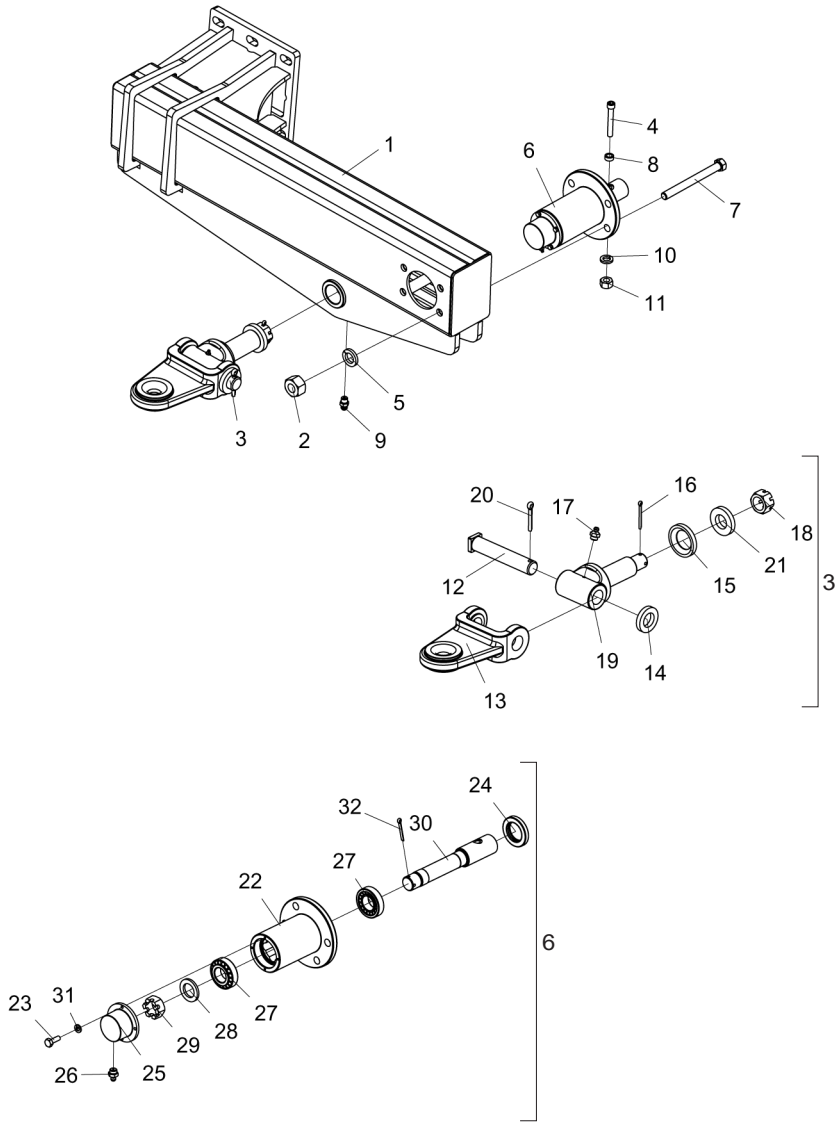

Item	Código	Descripción del producto	Todos
1	5530015200-6	Soporte Do Balanceiro De Transporte	1
2	6020310770-9	Tuerca Sextavada 3/4" 10F Unc Gr5 Ch.1.7/32" Alt.18,50Mm	4
3	5332010084-0	Conplete Hitch Shackle	1
4	6020310110-7	Tornillo Allen C/C 1/2" X 3.1/2" 12F W Cl12.9 Rp(Fosfatizado)	1
5	6020010414-8	Arandela De Presión 3/4" Media Industrial	4
6	5204010425-9	Maza Del Balancin	1
7	6020311117-0	Tornillo Cab.Sextavada 3/4" X 8" 10F Unc1A Gr5 Rp	4
8	5080020168-0	Buje De Ø13,49 X Ø7/8" X 10Mm	1
9	6020130100-1	Grasero 1/4"	1
10	6020010410-5	Arandela De Presión 1/2" Media Industrial	1
11	6020310756-3	Tuerca Sextavada 1/2" 12F W Gr5 Ch.3/4" Alt.11,00Mm	1
12	5432040003-4	Perno Cabeza Cuadrada Ø37,5 X 190Mm	1
13	6010602368-1	Soporte Tipo "U" Del Enganche	1
14	5024010217-7	Arandela Lisa De Ø39 X Ø68 X 12,00Mm	1
15	5024010635-0	Arandela De Ø52,6 X Ø87 X 12,00Mm	1
16	6020050118-0	Contraperno 1/4" X 2.1/2"	1
17	6020130108-7	Grasero 1/8"	1
18	6020310857-8	Tuerca Sextavada 1.1/2" 12F Unf Gr2 Ch.2" Alt.30,00Mm	1
19	5252010197-7	Enganche Externo Del Enganche	1
20	6020050122-8	Contraperno 3/8" X 2.1/2"	1
21	5024010332-7	Arandela Lisa De Ø39 X Ø75 X 12,50Mm	1
22	5204010426-7	Maza Del Soporte Del Balancin	1
23	6020310016-0	Tornillo Cab.Sextavada 1/4" X 3/4" 20F Unc1A Gr5 Rt	4
24	6020350206-3	Retenedor Ø50.80 X Ø81,00 X 11.90Mm	1
25	5538010019-2	Tapa De La Maza De La Rueda	1
26	6020130108-7	Grasero 1/8"	1
27	6020350068-0	Rodamiento 32208	2
28	5024010286-0	Arandela Lisa De Ø38,4 X Ø61 X 6,00Mm	1
29	5456020009-1	Tuerca Castillo 1.1/2" 12F	1
30	5232011515-9	Eje De La Maza Del Soporte De La Rueda	1
31	6020010402-4	Arandela De Presión 1/4" Media Industrial	4
32	6020050116-3	Contraperno 1/4" X 2"	1

• Soporte Derecho/Izquierdo de la Rueda

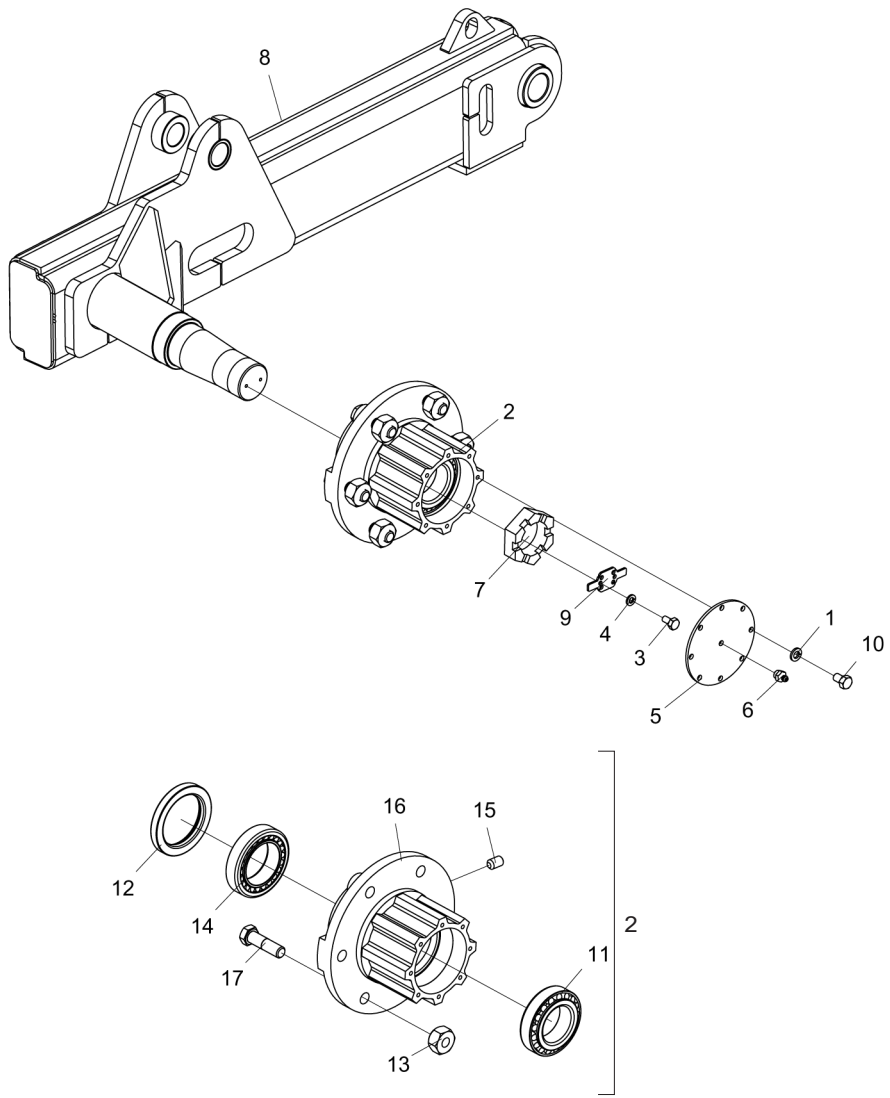

Item	Código	Descripción del producto	Todos	Derecho	Izquierdo
1	6020010404-0	Arandela De Presión 5/16" Media Industrial	8		
2	5204010289-2	Maza De La Rueda	1		
3	6020311000-9	Tornillo Cab.Sextavada 1/4" X 1/2" 20F Unc1A Gr5 Rt	2		
4	6020010402-4	Arandela De Presión 1/4" Media Industrial	2		
5	5538010023-0	Tapa De La Maza	1		
6	6020130108-7	Grasero 1/8"	1		
7	5456020010-5	Tuerca Castillo 2.1/2" 12F	1		
8	5530015185-9	Soporte Derecho De La Rueda		1	
8	5530015184-0	Soporte Izquierdo De La Rueda			1
9	5558010080-4	Traba De La Tuerca(Mayor)	1		
10	6020311020-3	Tornillo Cab.Sextavada 5/16" X 1/2" 18F Unc1A Gr2 Rt	8		
11	6020350855-0	Rodamiento K-3982 / K-3920 (Primeira Línea)	1		
12	6020350280-2	Retenedor Ø87,30 X Ø120,80 X 14,30Mm	1		
13	6020310803-9	Tuerca Sextavada Conica De La Rueda 3/4" 16F Unf Gr5 Ch.1.1/2" Alt.22,00Mm	6		
14	6020350854-1	Rodamiento K-33287 / K-33462 (Primeira Línea)	1		
15	6020310096-8	Tornillo Allen S/C 5/16" X 1/2" 18F Unc1A Cl12.9 Rt(Fosfatizado)	2		
16	5204010037-7	Maza De La Rueda	1		
17	6020311106-4	Tornillo Cab.Sextavada 3/4" X 2.3/4" 16F Unf1A Gr5 Rp(Recartilhado)(Fosfatizado)	6		

• Calcomanias - Chasis

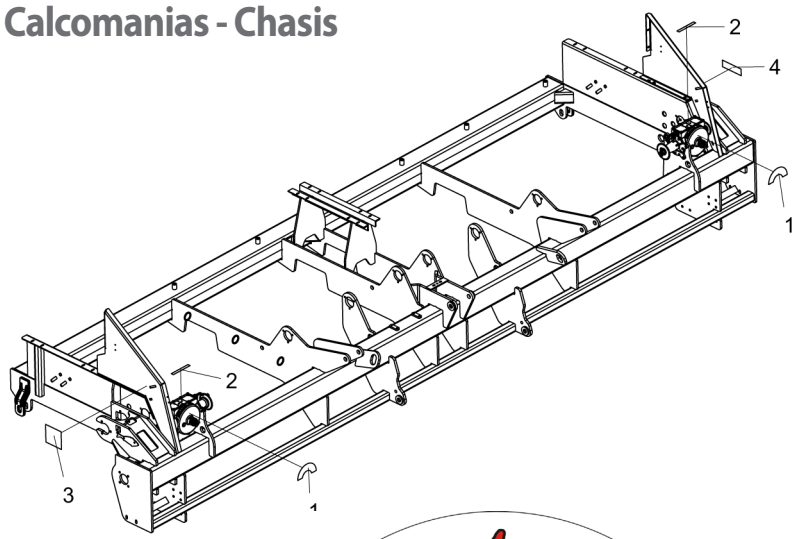

Item	Código	Descripción del producto	Todos
1	6020070838-8	Calcomania Caja Speed Box(Facil/Preciso/Seguro)(200 X 100Mm)	2
2	6020070301-7	Calcomania Para Caja De Abono Speed Box	2
3	5206010307-0	Calconania Advertencia De La Engranaje Y Cadena (145 X 150Mm)	1
4	6020070886-8	Calcomania De Lubricar y Reapretar(58 X 195Mm)	1

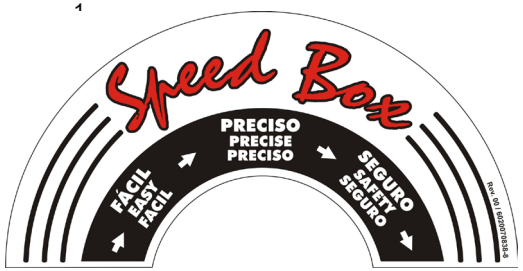

Item 1

Item 2

Item 3

Item 4

• Calcomanias - Depósitos

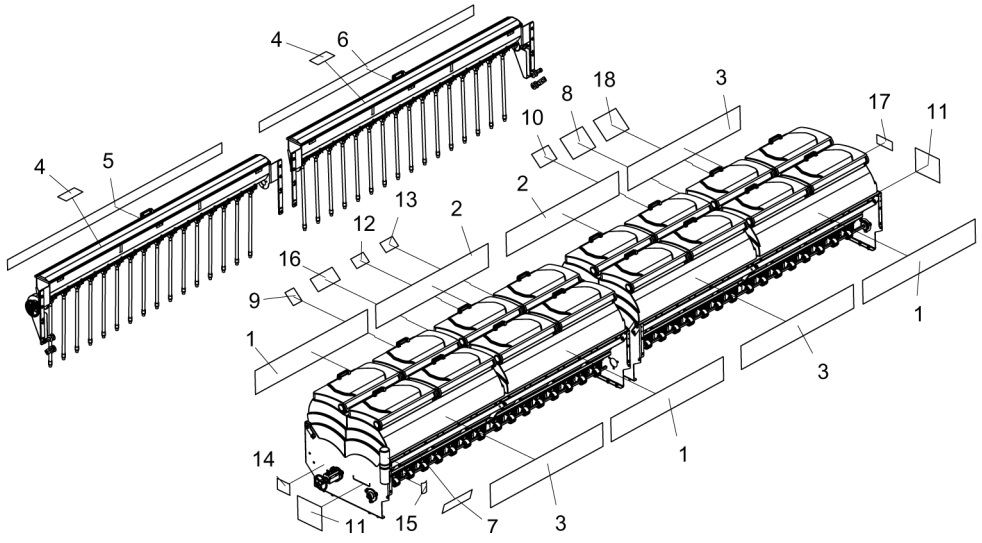

Item	Código	Descripción del producto	Todos	S/ Caja de Semilla Fina	C/ Caixa de Semente Fina
1	6020071655-0	Calcomania Baldan(230 X 1350Mm)		3	2
2	6020071721-2	Calcomania 7000(230 X 1350Mm)		2	
3	6020071662-3	Calcomania Spde-A Caja Plastica(230 X 1350Mm)		3	2
4	5206010163-9	Calconania Tabla De Distribuicion De Semillas Finas (100 X 200Mm)			1
5	6020080428-0	Calcomania Baldan Caja Semilla Fina(100 X 2574Mm)			1
6	6020080420-4	Calcomania Spde-A Speed Box 7000 Caja Semilla Fina(100 X 2574Mm)			1
7	6020071650-0	Calcomania Tabla Distribuicao De Semilla Spdea(100 X 335Mm)	1		
8	6020071653-4	Calcomania Tabla Distribuicao De Adubo Spdea 31/20 Dentes Resorte Passo De 1"(205 X 270Mm)	1		
9	5206010278-3	Calconania Limpieza De Los Depositos De Abono Y Semilla (105 X 130Mm)	1		
10	5206010304-6	Calconania Cambio De Aceite De La Caja Speed Box(135 X 200Mm)	1		
11	6020070790-0	Calcomania Logotipo Baldan(230 X 280Mm)	1		
12	5206010310-0	Calcomania Advertencia Del Disco (150 X 95Mm)	1		
13	5206010308-9	Calcomania Advertencia De Las Mangueras Hidraulicas (150 X 95Mm)	1		
14	5206010309-7	Calconania Advertencia De La Plataforma (107 X 145Mm)	1		
15	5206010221-0	Calconania Atencion Manual De Instrucciones (100 X 160Mm)	1		
16	5206010285-6	Calconania Sistema De Transmision Speed Box (125 X 265Mm)	1		
17	5206010311-9	Calconania Advertencia Del Marcador De Linea (180 X 100Mm)	1		
18	6020071652-6	Calcomania Tabla Distribuicao De Adubo Spdea 20/31 Dentes Resorte Passo De 1"(205 X 270Mm)	1		

Item 1

Item 2

Item 3

Item 4

Itens 5 y 6

Item 7

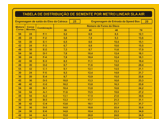
Item 8

Item 9

Item 10

Item 11

Item 12

Item 13

Item 14

Item 15

Item 16

Item 17

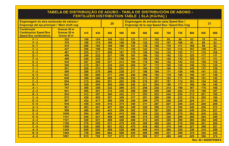
Item 18

• Calcomanias - Conjunto Transporte Lateral

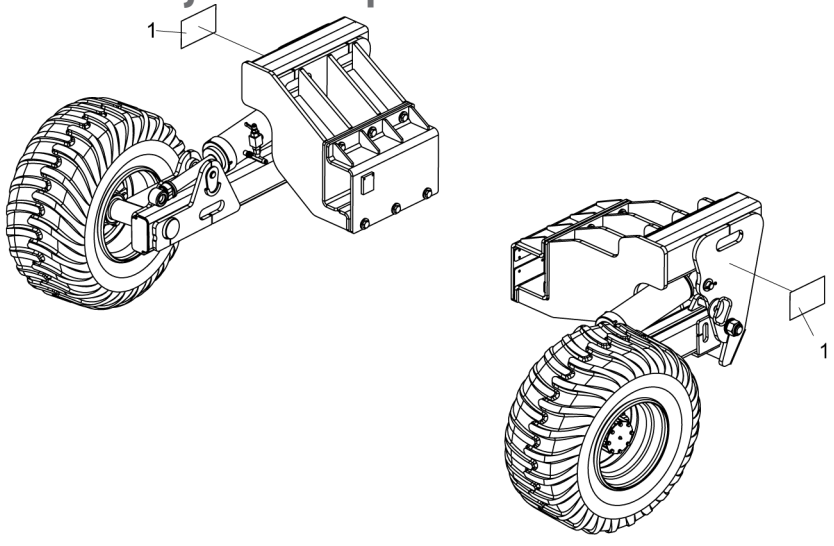

Item	Código	Descripción del producto	Todos
1	6020071775-1	Calcomania De Advertencia De Manuseio de la Maquina Spde-A 7000(130 X 210Mm)	2

ATENÇÃO

Não transporte a semeadora carregada, pois poderá danificar o equipamento. Recomendamos abasteceê-la somente no local de trabalho.

Quando efetuar as operações de articulação, não permita que pessoas se mantenham muito próximas ou sobre a semeadora. Isso pode ocasionar acidentes graves ou fatais.

Manter o registro do pistão do transporte lateral fechado quando o equipamento estiver em funcionamento. Caso esse procedimento não seja efetuado, o equipamento poderá ser danificado.

CAUTION

Do not transport the seed drill loaded, as this procedure may damage the equipment. We recommend load it only in the workplace.

When performing articulation operations, do not let people to stay close or on the seed drill. This can cause serious or fatal accidents.

Keep the valve of the side transport piston closed when the equipment is in operation. If this procedure is not performed, the equipment may be damaged.

ATENCIÓN

No transporte la sembradora cargada, pues podrá damnificar el equipo. Recomendamos abastecer el equipo solamente en el local de trabajo.

Al proceder operaciones de articulación, no permitir que personas se mantengan muy cerca o arriba de la sembradora, eso puede provocar accidentes graves o fatales.

Mantener el registro del cilindro de transporte lateral cerrado cuando el equipo esté en funcionamiento. Caso ese procediniento no sea ejecutado, el equipo podrá sufrir daños.

Rev. 00 / 6020071775-1

Item 1

BALDAN

Avenida Baldan, 1500
Nova Matão
15.993-900
Matão/SP - Brasil
sac@baldan.com.br
export@baldan.com.br

+55 16 3221 6500
baldan.com.br