Catalogo de **Partes**

PLB DIRECTA

Sembradora de Líneas Baldan

BALDAN

Índice

PLB DIRECTA *4*
Tabla PLB *5*
Línea Completa *6*
Carrito con Rueda de Hierro sin Caja de Abono *7*
Carrito con Rueda de Hierro con Caja de Abono *7*
Carrito con Rueda de Goma sin Caja de Abono - Opcional *8*
Carrito con Rueda de Goma con Caja de Abono- Opcional *8*
Carrito con Rueda Compactadora sin Caja de Abono *9*
Tabla Carrito con Rueda Compactadora sin Caja de Abono *10*
Carrito con Rueda Compactadora con Caja de Abono *11*
Tabla Carrito con Rueda Compactadora con Caja de Abono *12*
Soporte Completo con Caja de Abono *13*
Rueda Compactadora de Goma Completa - Opcional *14*
Caja de Semilla *15*
Disco de Cobertura Completo *16*
Rueda de Profundidad Completa *16*
Carrito del Disco Doble (Abono) *17*
Carrito del Disco Doble (Semilla) *18*
Carrito del Disco Cortador *19*
Surcador con Soporte Completo *20*
Soporte con Punta Riscadora *20*
Discos Distribuidores de Semilla *21*
Sistema para Siembra de Mani *22*
Engranages *22*
Calcomanias *23*
ÍNDICE NUMÉRICO 24-25

BALDAN

• PLB DIRECTA

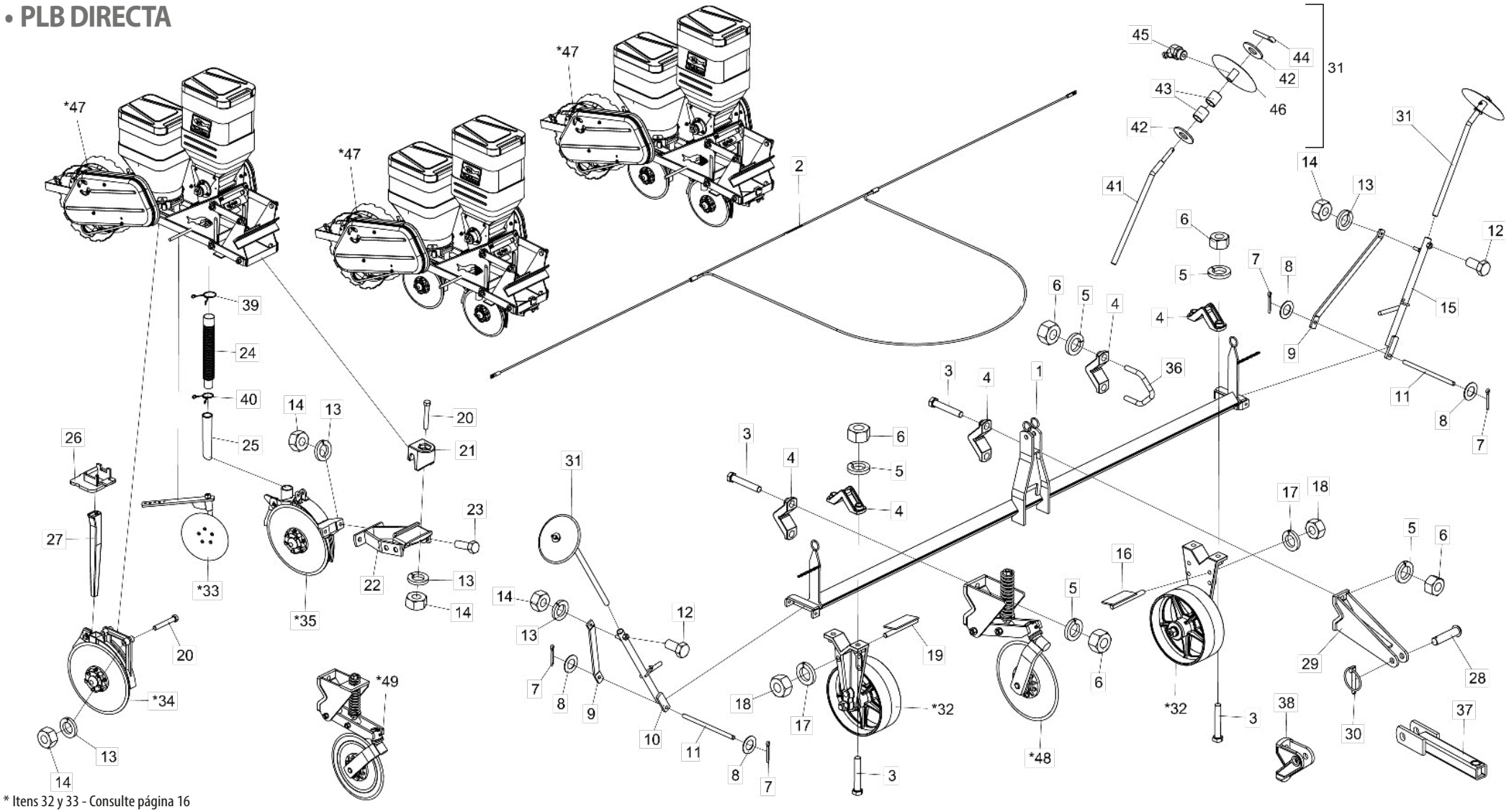

* Itens 32 y 33 - Consulte página 16
* Item 34 - Consulte página 18
* Item 35 - Consulte página 17
* Item 47 - Consulte página 7
* Itens 48 y 49 - Consulte página 19

Nota: Las cantidades se basaron en una PLB 3 Líneas/ Imágenes ilustrativas

• Tabla PLB

Item	Código	Descripción del producto	Todos	PLB 2 Líneas	PLB 3 Líneas	PLB 4 Líneas	PLB 5 Líneas	PLB 6 Líneas
1	5084050007-9	Barra De 1800Mm		1	1			
1	5084010022-4	Barra De 2300Mm		1	1			
1	5084050008-7	Barra De 2800Mm		1	1	1	1	1
1	5084010023-2	Barra De 3300Mm			1	1		
1	5084050009-5	Barra De 3800Mm				1	1	1
1	5084010105-0	Barra De 4396Mm				1	1	1
2	6020058441-7	Cuerda Completa Portaherramienta de 1800Mm		1	1			
2	6020058438-7	Cuerda Completa Portaherramienta de 2300Mm		1	1			
2	6020058442-5	Cuerda Completa Portaherramienta de2800Mm		1	1	1	1	1
2	6020058443-3	Cuerda Completa Portaherramienta de 3300Mm			1	1		
2	6020058439-5	Cuerda Completa Portaherramienta de 3800Mm				1	1	1
2	6020058440-9	Cuerda Completa Portaherramienta de 4400Mm				1	1	1
3	6020310352-5	Tornillo Cab.Sextavada M20 X 2,50 X 110Mm Cl8.8 Rp	10					
4	6010600770-8	Abrazadera	7					
5	6020010403-2	Arandela De Presión M20 Media	10					
6	6020310770-9	Tuerca Sextavada 3/4" 10F Unc Gr5 Ch.1.7/32" Alt.18,50Mm	14					
7	6020050101-5	Contraperno 1/8" X 1" (Zincado Blanco)	4					
8	5024010059-0	Arandela Lisa De Ø16,5 X Ø29 X 1,21Mm	4					
9	5136120010-5	Chapa Lateral	2					
10	5436012318-1	Soporte De La Baliza Derecha Completa	1					
11	5432010024-3	Perno De Ø5/8" X 275Mm	2					
12	6020310279-0	Tornillo Cab.Sextavada M16 X 2,00 X 40Mm Cl8.8 Rt C/Ponta	2					
13	6020010395-8	Arandela De Presión M12 Media	17					
14	6020310820-9	Tuerca Sextavada M12 X 1,75 Ma Cl8 Ch.19Mm Alt.10,00Mm	17					
15	5436012319-0	Cilindro De La Baliza Izquierda Completa	1					
16	5352010072-1	Limpiador Trasero	1					
17	6020010124-6	Arandela De Presión M16 Media	2					
18	6020310818-7	Tuerca Sextavada M16 X 2,00 Ma Cl8 Ch.24Mm Alt.13,00Mm	2					
19	5352010071-3	Limpiador Fijo Derecho Completo	1					
20	6020317495-3	Tornillo Cab.Sextavada M12 X 1,75 X 90Mm Cl8.8 Rp	9					
21	6010600896-8	Traba De Enganche Del Soporte De Los Discos	3					
22	5530180062-1	Soporte Del Carrito Disco Doble Delantero	3					
23	6020310152-2	Tornillo Cab.Sextavada M12 X 1,75 X 40Mm Cl8.8 Rp	6					
24	6020250111-0	Manguera De Ø38 X Ø50,8 X 400Mm (Mangote 110)	3					
25	6020250048-2	Boquilla Del Abono (2448) Con Recorte 205Mm	3					
26	6010601101-2	Soporte De La Boquilla Plastica	3					
27	6020030123-7	Boquilla Cuadrada De 385Mm	3					
28	5432120108-6	Perno Cabeza Francesa Ø28 X 105Mm	2					
29	5252010040-7	Enganche Del Cabezal	2					

Item	Código	Descripción del producto	Todos	PLB 2 Líneas	PLB 3 Líneas	PLB 4 Líneas	PLB 5 Líneas	PLB 6 Líneas
30	6020390293-2	Traba C/Argola Ø5,75 X 40Mm	2					
31	5386010001-7	Marcador de Línea	2					
*32	5498010272-9	Rueda De Profundidad	2					
*33	5220040001-1	Disco De Cobertura	3					
*34	5124030118-4	Carrito Del Disco Doble Para Semilla(Conv) Ø13" X2,65Mm	3					
*35	5124030110-9	Carrito Del Disco Doble	3					
36	5068060004-7	Abrazadera R3/4" Unc	3					
37	5272010015-0	Extension Del Disco Cortador	2					
38	6010601041-5	Enganche Del Cabezalho	2					
39	6020250339-2	Resorte De Traba De La Manguera	6					
40	6020250322-8	Resorte De Traba	6					
41	5232020035-0	Eje Del Marcador	2					
42	5024010142-1	Arandela Lisa De Ø20,3 X Ø46,5 X 3,00Mm	4					
43	5080020830-8	Buje De Ø19,2 X Ø23,2 X 25,50Mm	4					
44	6020050113-9	Contraperno 1/4" X 1.1/4" (Zincado Blanco)	2					
45	6020130110-9	Grasero 1/8"	2					
46	5220040003-8	Disco Marcador De La Baliza Completo	2					
*47	5124010521-0	Carrito Compl. Con Rueda Compactadora De Hierro Siembra Convencional S/Caja Abono	-					
*47	5124010593-8	Carrito Completo Con Rueda Compactadora De Hierro Siembra Directa S/Caja De Abono	-					
*47	5124010523-7	Carrito Completo Con Rueda De Compactacion De Hierro Siembra Convencional	-					
*47	5124010527-0	Carrito Completo Con Rueda De Compactacion De Hierro Siembra Directa	-					
*47	5124010520-2	Carrito Compl. Con Rueda Compactadora De Goma Siembra Conven. S/Caja De Abono	-					
*47	5124010522-9	Carrito Completo Con Rueda De Compactacion De Goma Siembra Convencional	-					
*47	5124010526-1	Carrito Completo Con Rueda De Compactacion De Goma Siembra Directa	-					
		OPCIONAL						
*48	5124010022-7	Carrito Del Disco Cortador Completo (14"X4Mm Plano Liso)	3					
*49	5124010318-8	Carrito Del Disco Cortador Completo (14"X4Mm Disco Plano Estriado)	3					

• Línea Completa

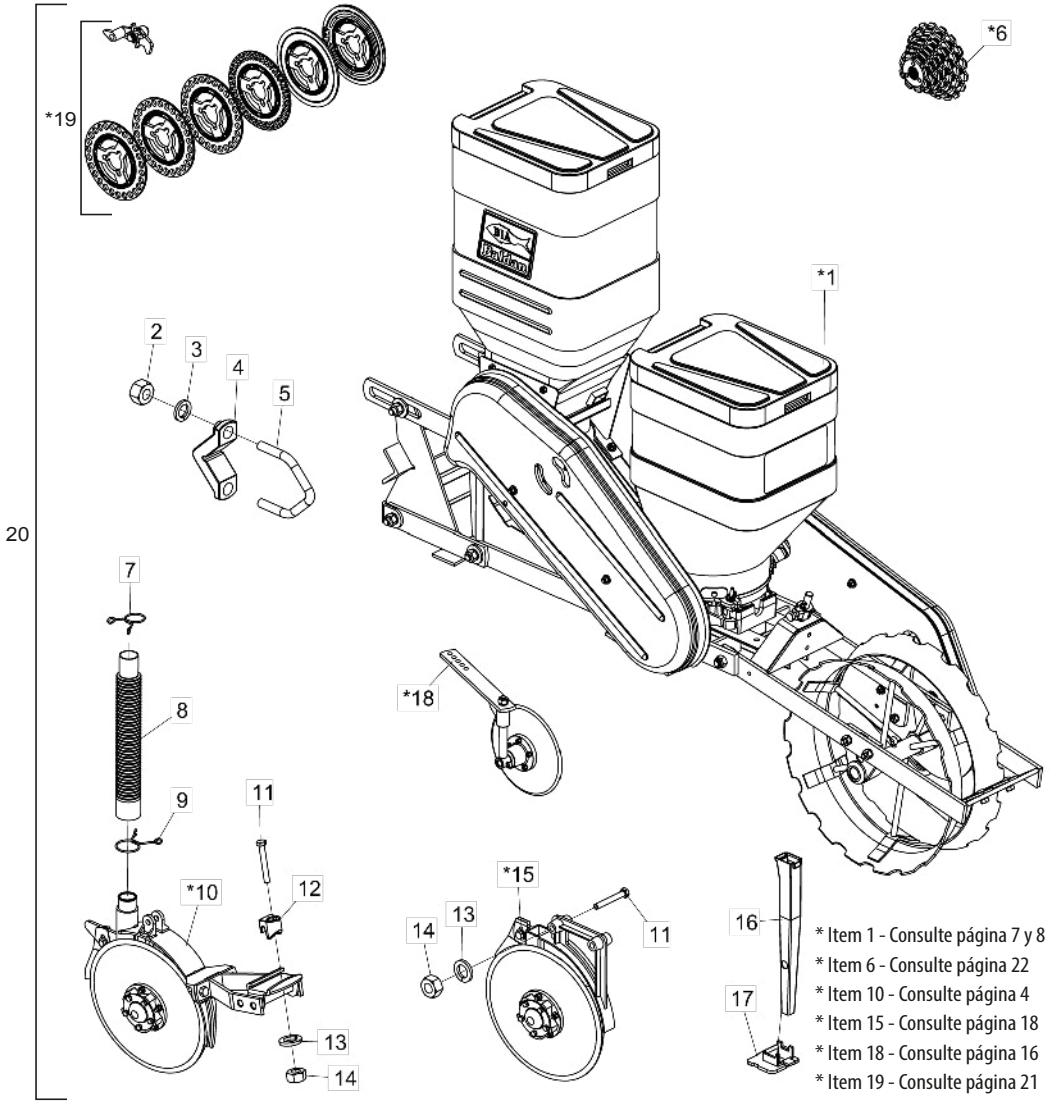

Item	Código	Descripción del producto	Todos	Hierro para Siembra Convencional	Goma para Siembra Convencional	Hierro para Siembra Directa	Goma para Siembra Directa	Hierro para Siembra Conv. Sin Caja de Abono	Goma para Siembra Conv. Sin Caja de Abono
*1	5124010523-7	Carrito Completo Con Rueda Compactadora De Hierro Siembra Convencional		1					
*1	5124010522-9	Carrito Completo Con Rueda De Conpactacion De Goma Siembra Convencional			1				
*1	5124010527-0	Carrito Completo Con Rueda De Conpactacion De Hierro Siembra Directa				1			
*1	5124010526-1	Carrito Completo Con Rueda De Conpactacion De Goma Siembra Direta					1		
*1	5124010521-0	Carrito Compl Con Rueda De Hierro Siembra Convencional S/Caja De Abono						1	
*1	5124010520-2	Carrito Compl Con Rueda Conpactadora Goma Siembra Convencional S/Caja De Abono							1
2	6020310770-9	Tuerca Sextavada 3/4" 10F Unc Gr5 Ch.1.7/32" Alt.18,50Mm	4						
3	6020010414-8	Arandela De Presión 3/4" Media Industrial	4						
4	6010600770-8	Abrazadera	2						
5	5068060004-7	Abrazadera R3/4" Unc	2						
*6	5528010592-8	Engranajes Para Plb		1	1	1	1		
*6	5528010442-5	Engranajes Para Plb Sin Abonadoras						1	1
7	6020250322-8	Resorte De Traba		1	1	1	1		
8	6020250111-0	Manguera De Ø38 X Ø50,8 X 400Mm (Manguera 110)		1	1	1	1		
9	6020250339-2	Resorte De Traba		1	1	1	1		
*10	5124030111-7	Carrito Delantero Del Disco Doble Para Abono		1	1	1	1		
11	6020317495-3	Tornillo Cab.Sextavada M12 X 1,75 X 90Mm Cl8.8 Rp		3	3	3	3	2	2
12	6010600896-8	Traba De Enganche Del Soporte De Los Discos		1	1	1	1		
13	6020010395-8	Arandela De Presión M12 Media		3	3	3	3	2	2
14	6020310820-9	Tuerca Sextavada M12 X 1,75 Ma Cl8 Ch.19Mm Alt.10,00Mm		3	3	3	3	2	2
*15	5124030118-4	Carrito Del Disco Doble Para Semilla(Conv) Ø13" X2,65Mm	1						
16	6020030123-7	Boquilla Cuadrada De 385Mm	1						
17	6010601101-2	Soporte De La Boquilla Plastica	1						
*18	5220040001-1	Disco De Cobertura Completo	1						
*19	5528010443-3	Sistema De Distribuicion Con Discos De Semilla Para Plb	1						
20	2517010743-0	Línea Completa C/Rueda Compactadora De Hierro P/Siembra Convencional		1					
20	2517010741-4	Línea Completa C/Rueda Compactadora De Goma P/Siembra Convencional			1				
20	2517010742-2	Línea Completa C/Rueda Compactadora De Hierro P/Siembra Directa(Vermelho)				1			
20	2517010740-6	Línea Completa C/Rueda Compactadora De Goma P/Siembra Directa(Vermelho)					1		
20	2517010744-9	Línea Completa C/Rueda Compactadora De Hierro P/Siembra Convencional S/Caja						1	
20	2517010745-7	Línea Completa C/Rueda Compactadora De Goma P/Siembra Convencional							1

• Carrito con Rueda de Hierro sin Caja de Abono

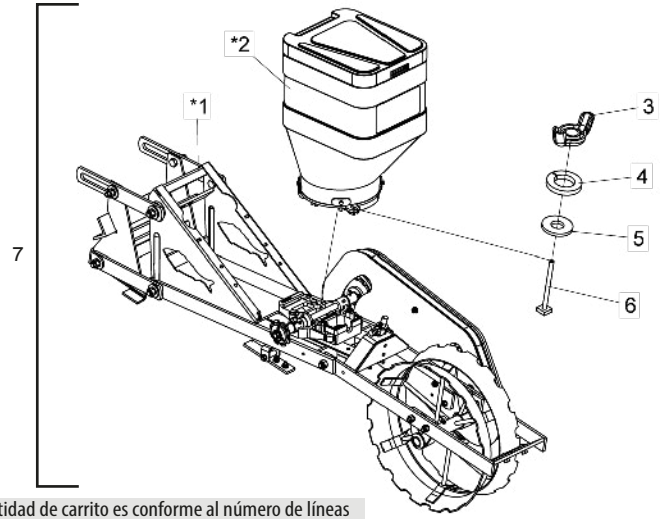

Item 7 - La cantidad de carrito es conforme al número de líneas

* Item 1 - Consulte página 9
* Item 2 - Consulte página 15

Item	Código	Descripción del producto	Todos
*1	5124100019-6	Carrito C/Rueda Compactadora De Hierro P/Siembra Convencional S/ Caja de Abono	1
*2	5092010341-0	Caja De Semilla 45Lt Completa Sistema Baldan	1
3	6020310819-5	Tuerca M8 X 1,25	1
4	6020010004-5	Arandela De Presión M8 Media	1
5	5024010073-5	Arandela Lisa De Ø8,5 X Ø20 X 2,00Mm	1
6	5420010102-5	Tornillo Cab.Cuadrada M8 X 97Mm	1
7	5124010521-0	Carrito Con Rueda Conpactadora De Hierro Siembra Convencional S/Caja De Abono	-
7	5124010593-8	Carrito Con Rueda Conpactadora De Hierro Siembra Directa S/Caja De Abono	-

• Carrito con Rueda de Hierro con Caja de Abono

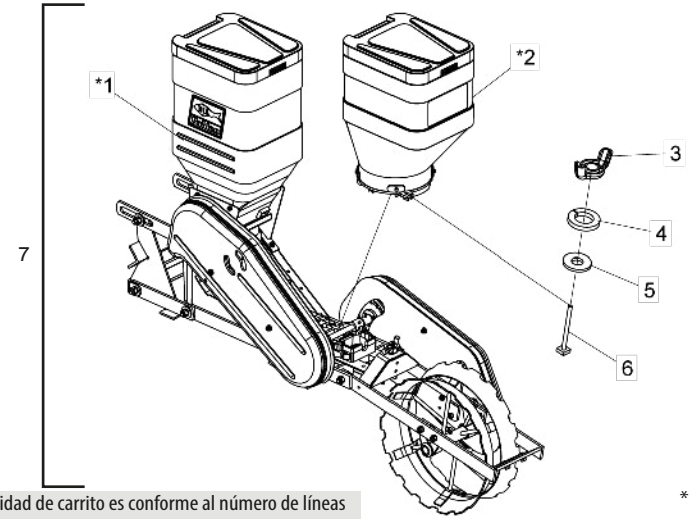

Item 7 - La cantidad de carrito es conforme al número de líneas

* Item 1 - Consulte página 11
* Item 2 - Consulte página 15

Item	Código	Descripción del producto	Todos
*1	5124010525-3	Carrito C/Rueda Compactadora De Hierro P/Siembra Convencional	1
*2	5092010341-0	Caja De Semilla 45Lt Completa Sistema Baldan	1
3	6020310819-5	Tuerca M8 X 1,25	1
4	6020010004-5	Arandela De Presión M8 Media	1
5	5024010073-5	Arandela Lisa De Ø8,5 X Ø20 X 2,00Mm	1
6	5420010102-5	Tornillo Cab.Cuadrada M8 X 97Mm	1
7	5124010523-7	Carrito Completo Con Rueda De Compactacion De Hierro Siembra Convencional	-
7	5124010527-0	Carrito Completo Con Rueda De Compactacion De Hierro Siembra Directa	-

• Carrito con Rueda de Goma sin Caja de Abono - Opcional

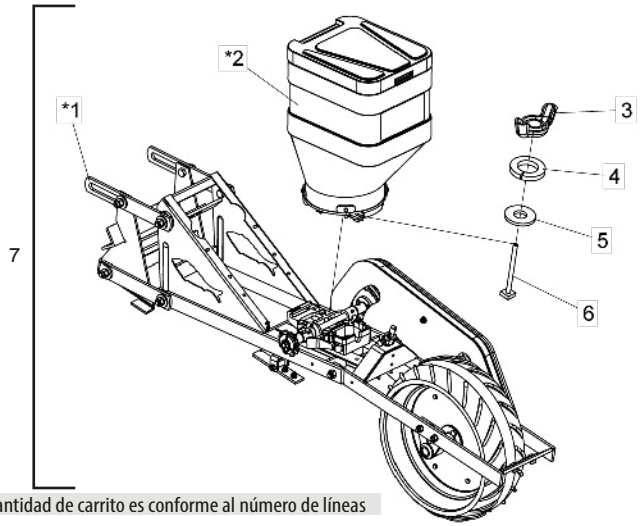

Item 7 - La cantidad de carrito es conforme al número de líneas

Item	Código	Descripción del producto	Todos
*1	5124100021-8	Carrito C/Rueda Compactadora De Goma P/Siembra Convencional S/ Caja de Abono	1
*2	5092010341-0	Caja De Semilla 45Lt Completa Sistema Baldan	1
6	5420010102-5	Tornillo Cab.Cuadrada M8 X 97Mm	1
3	6020310819-5	Tuerca M8 X 1,25	1
4	6020010004-5	Arandela De Presión M8 Media	1
5	5024010073-5	Arandela Lisa De Ø8,5 X Ø20 X 2,00Mm	1
7	5124010520-2	Carrito Con Rueda Conpactadora De Goma Siembra Convencional S/Caja De Abono	-

* Item 1 - Consulte página 9
* Item 2 - Consulte página 15

• Carrito con Rueda de Goma con Caja de Abono- Opcional

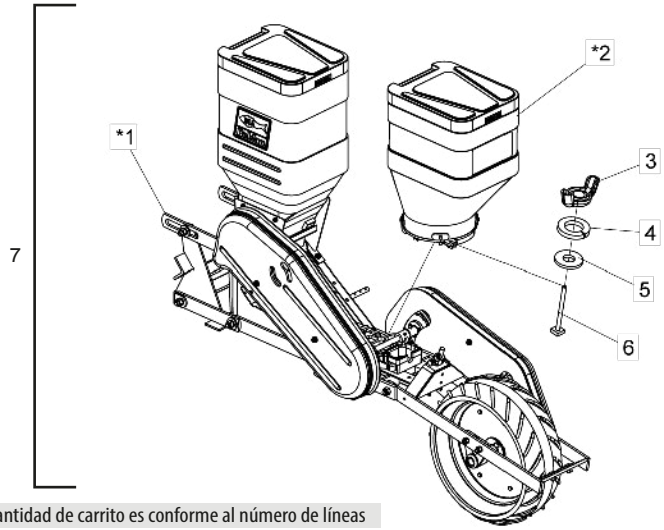

Item 7 - La cantidad de carrito es conforme al número de líneas

Item	Código	Descripción del producto	Todos
*1	5124010524-5	Carrito C/Rueda Compactadora De Goma P/Siembra Convencional	1
*2	5092010341-0	Caja De Semilla 45Lt Completa Sistema Baldan	1
3	6020310819-5	Tuerca M8 X 1,25	1
4	6020010004-5	Arandela De Presión M8 Media	1
5	5024010073-5	Arandela Lisa De Ø8,5 X Ø20 X 2,00Mm	1
6	5420010102-5	Tornillo Cab.Cuadrada M8 X 97Mm	1
7	5124010522-9	Carrito Con Rueda De Conpactacion De Goma Siembra Convencional	-
7	5124010526-1	Carrito Con Rueda De Conpactacion De Goma Siembra Directa	-

* Item 1 - Consulte página 11
* Item 2 - Consulte página 15

• Carrito con Rueda Compactadora sin Caja de Abono

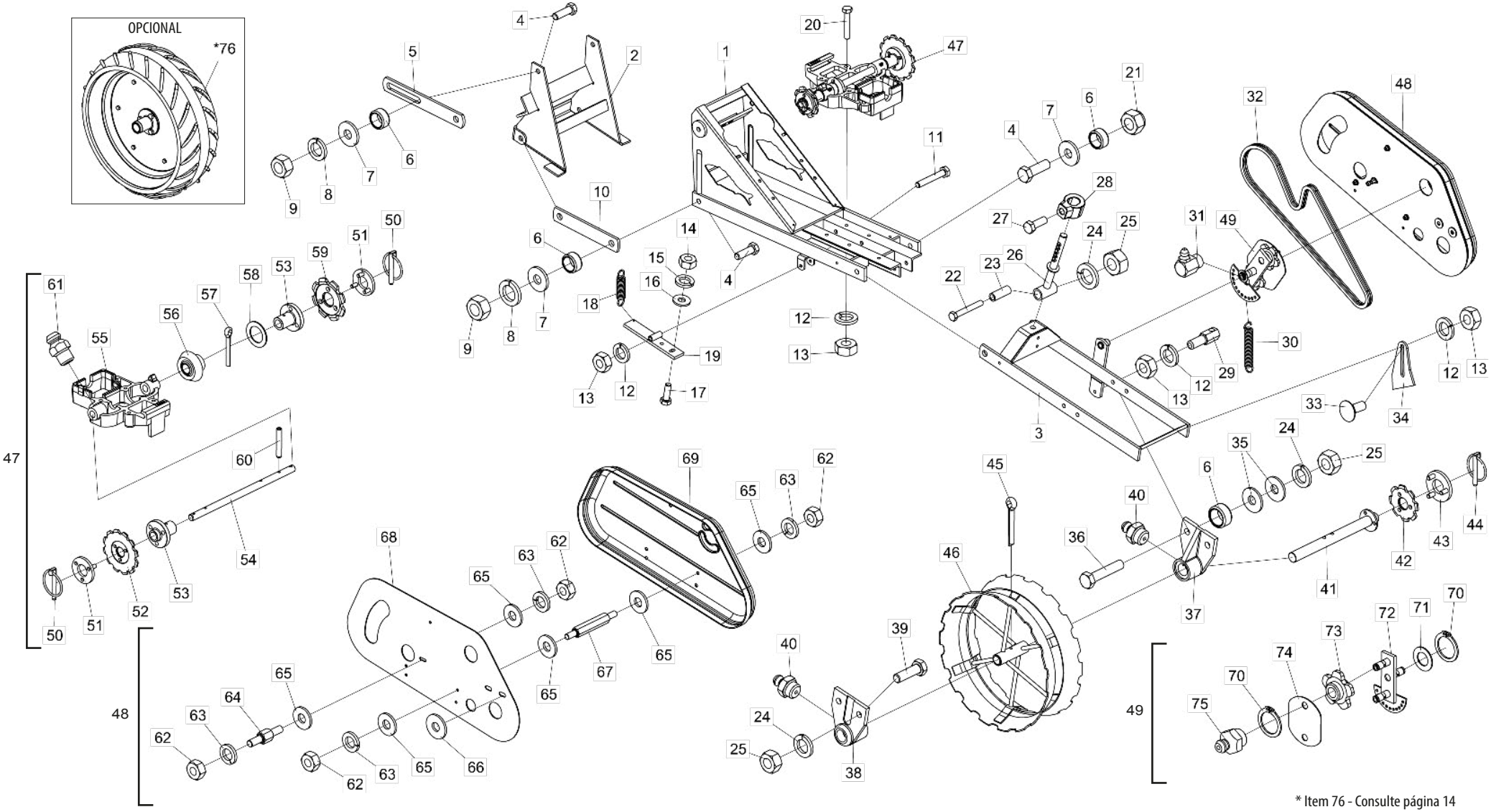

* Item 76 - Consulte página 14
Caja de Semilla - Consulte Página15

• Tabla Carrito con Rueda Compactadora sin Caja de Abono

Item	Código	Descripción del producto	Todos
1	5404010083-3	Chasi de la Línea	1
2	5530220022-9	Soporte De La Línea	1
3	5530240033-3	Soporte De La Rueda Compactadora	1
4	6020311210-9	Tornillo Cab.Sextavada M16 X 2,00 X 50Mm Cl8.8 Rt	10
5	5136020017-9	Chapa Superior Articulación	2
6	5080020009-9	Buje De Ø21/32" X Ø7/8" X 11,3Mm	12
7	5024010298-3	Arandela Lisa De Ø17 X Ø44 X 4,75Mm(Zincada)	8
8	6020010124-6	Arandela De Presión M16 Media	8
9	6020310818-7	Tuerca Sextavada M16 X 2,00 Ma Cl8 Ch.24Mm Alt.13,00Mm	8
10	5040120738-1	Barra Inferior De Articulación Del Soporte	2
11	6020310567-6	Tornillo Cab.Sextavada M10 X 1,50 X 65Mm Cl8.8 Rp	1
12	6020010394-0	Arandela De Presión M10 Media	8
13	6020310822-5	Tuerca Sextavada M10 X 1,50 Ma Cl8 Ch.17Mm Alt.8,00Mm	8
14	6020310454-8	Tuerca Sextavada M8 X 1,25 Ma Cl8 Ch.13Mm Alt.6,50Mm	2
15	6020010004-5	Arandela De Presión M8 Media	2
16	5024010073-5	Arandela Lisa De Ø8,5 X Ø20 X 2,00Mm	2
17	6020310448-3	Tornillo Cab.Sextavada M8 X 1,25 X 25Mm Cl8.8 Rt	2
18	6020250254-0	Resorte Helicoidal Ø11 X Ø15 X 53Mm	1
19	5530170144-5	Soporte Del Eje	1
20	6020310151-4	Tornillo Cab.Sextavada M10 X 1,50 X 60Mm Cl8,8 Rt	4
21	6020317443-0	Tuerca Sextavada Autobloqueo C/Nylon M16 X 2,00 Ma Cl8 Ch.24Mm Alt.16,00Mm	2
22	6020317495-3	Tornillo Cab.Sextavada M12 X 1,75 X 90Mm Cl8.8 Rp	1
23	5080010134-1	Buje De Ø13 X Ø19 X 52Mm	1
24	6020010395-8	Arandela De Presión M12 Media	5
25	6020310820-9	Tuerca Sextavada M12 X 1,75 Ma Cl8 Ch.19Mm Alt.10,00Mm	5
26	5566020043-5	Varilla Del Resorte	1
27	6020310349-5	Tornillo Cab.Sextavada M12 X 1,75 X 30Mm Cl8.8 Rt C/Ponta	1
28	5080011663-2	Buje Fijación De La Varrila Del Resorte	1
29	6020090685-6	Eje Sextavado del Resorte C/Rosca M10	1
30	6020250245-0	Resorte Helicoidal Ø14 X Ø19 X 130Mm	1
31	6020130112-5	Grasero 1/8"	1
32	6020050043-4	Cadena 2050 De 51 Eslabones + Enmienda	1
33	6020317445-7	Tornillo Cab.Francesa M10 X 1,50 X 25Mm Cl8.8 Rt	2
34	5352010008-0	Limpiador De La Rueda De Hierro	2
35	5024010068-9	Arandela Lisa De Ø13,3 X Ø35,5 X 3,00Mm	4
36	6020310210-3	Tornillo Cab.Sextavada M12 X 1,75 X 60Mm Cl8.8 Rt	2
37	5204050014-6	Maza Izquierdo Menor de La Rueda Compactadora	1
38	5204050013-8	Maza Derecho Menor De La Rueda Compactadora	1
39	6020310152-2	Tornillo Cab.Sextavada M12 X 1,75 X 40Mm Cl8.8 Rp	2

Item	Código	Descripción del producto	Todos
40	6020130108-7	Grasero 1/8"	2
41	5232070080-9	Eje De La Rueda Compactadora	1
42	5256030006-9	Engranaje De 8 Dientes	1
43	5558100005-6	Traba De La Engranaje	1
44	6020390293-2	Traba C/Argola Ø5,75 X 40Mm	1
45	6020050122-8	Contraperno 3/8" X 2.1/2" (Zincado Blanco)	1
46	5498050001-5	Rueda De Compactacion	1
47	5530260014-6	Soporte De La Base Del Distribuidor De Semilla	1
48	5464010390-9	Proteccion De La Cadena Inferior Completa	1
49	5268010072-1	Tensor De Cadena Completo	1
50	6020390293-2	Traba C/Argola Ø5,75 X 40Mm	2
51	5558100005-6	Traba De La Engranaje	2
52	5256030012-3	Engranaje De 12 Dientes	1
53	5204060017-5	Maza Del Eje De Transmision	2
54	5232020177-2	Eje De Transmision	1
55	5530260015-4	Soporte De La Base Del Distribuidor Semilla	1
56	5428020003-7	Piñon De 15 Dientes	1
57	6020050106-6	Contraperno 3/16" X 1.1/2" (Zincado Blanco)	1
58	5024010160-0	Arandela Lisa De Ø20 X Ø31 X 1,21Mm	1
59	5256030006-9	Engranaje De 8 Dientes	1
60	6020310485-8	Perno Elastico Pesado Ø6 X 36Mm	2
61	6020130100-1	Grasero 1/4"	2
62	6020310454-8	Tuerca Sextavada M8 X 1,25 Ma Cl8 Ch.13Mm Alt.6,50Mm	8
63	6020010004-5	Arandela De Presión M8 Media	8
64	5232012008-0	Eje Sextavado 1/2" X 15,30Mm	1
65	5024010073-5	Arandela Lisa De Ø8,5 X Ø20 X 2,00Mm	14
66	5024010068-9	Arandela Lisa De Ø13,3 X Ø35,5 X 3,00Mm	2
67	5232012005-5	Eje Sextavado 1/2" X 62Mm	3
68	5136015446-0	Chapa de Proteccion de la Cadena Inferior	1
69	6020055658-8	Tapa de Cadena Menor Plb	1
70	6020010252-8	Anillo De Retencion E-16 G501-016-01	3
71	5024010059-0	Arandela Lisa De Ø16,5 X Ø29 X 1,21Mm	1
72	5268010073-0	Tensor De Cadena	1
73	6020090502-7	Engrenagem 5012-1	2
74	5136015444-4	Chapa Del Tensor	1
75	6020130108-7	Grasero 1/8"	2
		Opcional	
*76	5498070008-1	Rueda Compactadora De Goma Completa	1

• Carrito con Rueda Compactadora con Caja de Abono

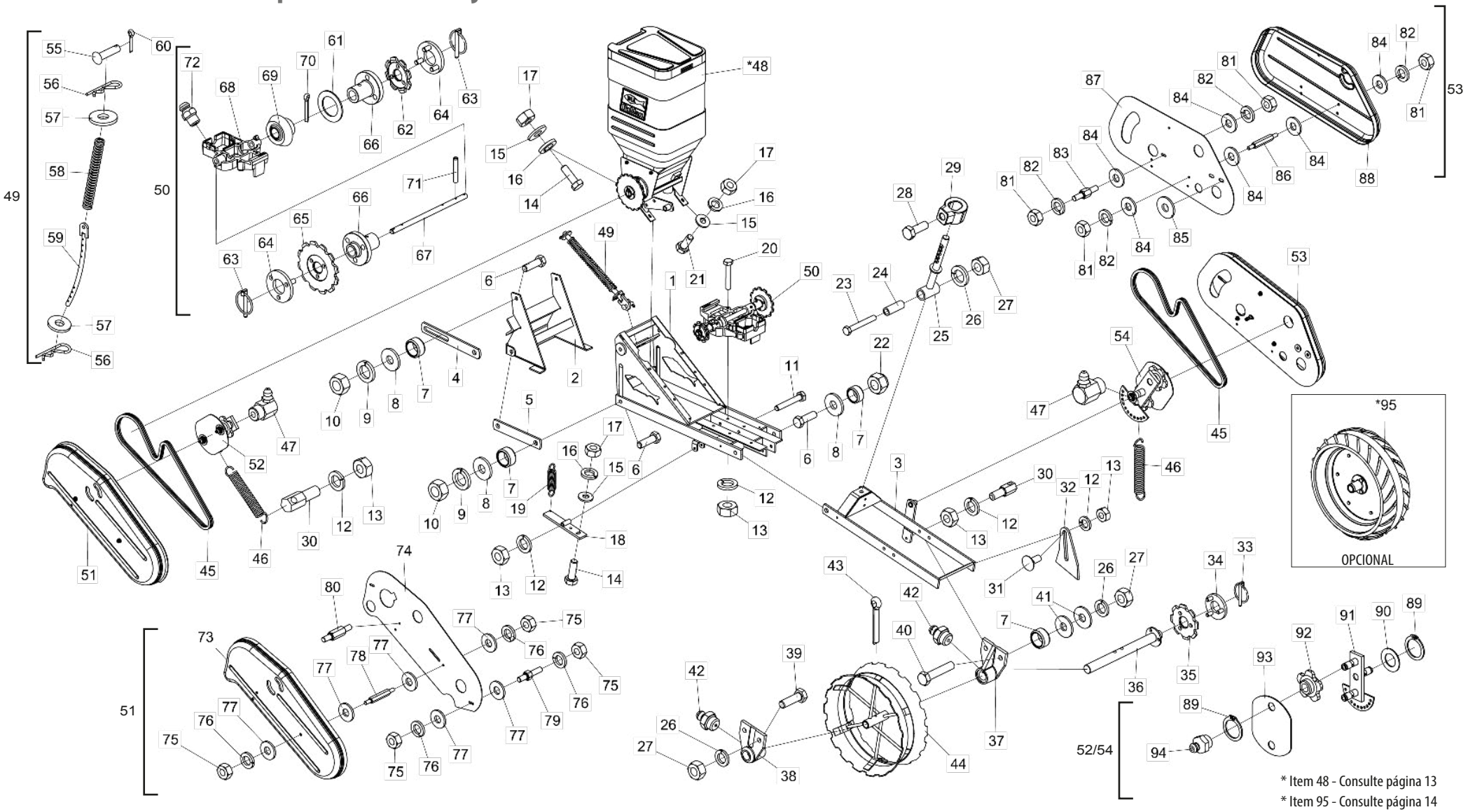

* Item 48 - Consulte página 13
* Item 95 - Consulte página 14
Caja de Semilla - Consulte Página 15

BALDAN

• Tabla Carrito con Rueda Compactadora con Caja de Abono

Item	Código	Descripción del producto	Todos
1	5404010083-3	Chasi de la Linea	1
2	5530220022-9	Soporte De la Linea	1
3	5530240033-3	Soporte De La Rueda Compactadora	1
4	5136020017-9	Chapa Superior Articulación Soporte	2
5	5040120738-1	Barra Inferior De Articulación Del Soporte	2
6	6020311210-9	Tornillo Cab.Sextavada M16 X 2,00 X 50Mm Cl8.8 Rt	10
7	5080020009-9	Buje De Ø21/32" X Ø7/8" X 11,3Mm	12
8	5024010298-3	Arandela Lisa De Ø17 X Ø44 X 4,75Mm(Zincada)	8
9	6020010124-6	Arandela De Presión M16 Media	8
10	6020310818-7	Tuerca Sextavada M16 X 2,00 Ma Cl8 Ch.24Mm Alt.13,00Mm	8
11	6020310567-6	Tornillo Cab.Sextavada M10 X 1,50 X 65Mm Cl8.8 Rp	1
12	6020010394-0	Arandela De Presión M10 Media	9
13	6020310822-5	Tuerca Sextavada M10 X 1,50 Ma Cl8 Ch.17Mm Alt.8,00Mm	9
14	6020310448-3	Tornillo Cab.Sextavada M8 X 1,25 X 25Mm Cl8.8 Rt	4
15	5024010073-5	Arandela Lisa De Ø8,5 X Ø20 X 2,00Mm	6
16	6020010004-5	Arandela De Presión M8 Media	6
17	6020310454-8	Tuerca Sextavada M8 X 1,25 Ma Cl8 Ch.13Mm Alt.6,50Mm	6
18	5530170144-5	Soporte Del Eje	1
19	6020250254-0	Resorte Helicoidal Ø11 X Ø15 X 53Mm	1
20	6020310151-4	Tornillo Cab.Sextavada M10 X 1,50 X 60Mm Cl8,8 Rt	4
21	6020311269-9	Tornillo Cab.Sextavada M8 X 1,25 X 20Mm Cl8.8 Rt	2
22	6020317443-0	Tuerca Sextavada Autobloqueo C/Nylon Baixa M16 X 2,00 Ma Cl8 Ch.24Mm Alt.16,00Mm (Zincado Branco)	2
23	6020317495-3	Tornillo Cab.Sextavada M12 X 1,75 X 90Mm Cl8.8 Rp	1
24	5080010134-1	Buje De Ø13 X Ø19 X 52Mm	1
25	5566020043-5	Varilla Del Resorte	1
26	6020010395-8	Arandela De Presión M12 Media	5
27	6020310820-9	Tuerca Sextavada M12 X 1,75 Ma Cl8 Ch.19Mm Alt.10,00Mm	5
28	6020310349-5	Tornillo Cab.Sextavada M12 X 1,75 X 30Mm Cl8.8 Rt C/Ponta	1
29	5080011663-2	Buje Fijación De La Varrila Del Resorte	1
30	6020090685-6	Eje Sextavado Da Resorte C/Rosca M10	2
31	6020317445-7	Tornillo Cab.Francesa M10 X 1,50 X 25Mm Cl8.8 Rt	2
32	5352010008-0	Limpiador De La Rueda De Hierro	2
33	6020390293-2	Traba C/Argola Ø5,75 X 40Mm	1
34	5558100005-6	Traba Del Engranaje	1
35	5256030006-9	Engranaje De 8 Dientes	1
36	5232070080-9	Eje De La Rueda Compactadora	1
37	5204050014-6	Maza Izquierdo Menor de La Rueda Compactadora	1
38	5204050013-8	Maza Derecho Menor De La Rueda Compactadora	1
39	6020310152-2	Tornillo Cab.Sextavada M12 X 1,75 X 40Mm Cl8.8 Rp	2
40	6020310210-3	Tornillo Cab.Sextavada M12 X 1,75 X 60Mm Cl8.8 Rt	2
41	5024010068-9	Arandela Lisa De Ø13,3 X Ø35,5 X 3,00Mm	4
42	6020130108-7	Grasero 1/8"	2
43	6020050122-8	Contraperno 3/8" X 2.1/2" (Zincado Blanco)	1
44	5498050001-5	Rueda De Conpactacion	1
45	6020050043-4	Cadena 2050 De 51 Eslabones + Enmienda	2
46	6020250245-0	Resorte Helicoidal Ø14 X Ø19 X 130Mm	2
47	6020130112-5	Grasero 1/8"	2
*48	5530012421-5	Soporte Con Caja De Abono	1
49	5566010065-1	Varilla Delantera Con Resorte Completo	1

Item	Código	Descripción del producto	Todos
50	5530260014-6	Soporte De La Base Del Distribuidor De Semilla Completo	1
51	5464010392-5	Proteccion De La Cadena Superior Completa	1
52	5268010824-2	Tensor De Cadena Completo	1
53	5464010390-9	Proteccion De La Cadena Inferior Completa	1
54	5268010072-1	Tensor De Cadena Completo	1
55	6020311237-0	Perno Cab.Francesa Ø11,2 X 42Mm	1
56	6020390294-0	Traba Nma - Tipo "R" De Ø3,5 X 67Mm(Especial)	2
57	5024010298-3	Arandela Lisa De Ø17 X Ø44 X 4,75Mm(Zincada)	2
58	6020250286-8	Resorte Helicoidal Ø20,5 X Ø30 X 260Mm	1
59	5566040117-1	Varilla Delantera	1
60	6020050104-0	Contraperno 3/16" X 1" (Zincado Blanco)	1
61	5024010160-0	Arandela Lisa De Ø20 X Ø31 X 1,21Mm	1
62	5256030006-9	Engranaje De 8 Dientes	1
63	6020390293-2	Traba C/Argola Ø5,75 X 40Mm	2
64	5558100005-6	Traba De La Engranaje	2
65	5256030012-3	Engranaje De 12 Dientes	1
66	5204060017-5	Maza Del Eje De Transmision	2
67	5232020177-2	Eje De Transmision	1
68	5530260015-4	Soporte De La Base Del Distribuidor Semilla	1
69	5428020003-7	Piñon De 15 Dientes	1
70	6020050106-6	Contraperno 3/16" X 1.1/2"	1
71	6020310485-8	Perno Elastico Pesado Ø6 X 36Mm	2
72	6020130100-1	Grasero 1/4"	2
73	6020055659-6	Tapa de la Cadena Mayor Plb(Amarelo Emergencia Sam-Am)	1
74	5136015449-5	Chapa De Proteccion Superior	1
75	6020310454-8	Tuerca Sextavada M8 X 1,25 Ma Cl8 Ch.13Mm Alt.6,50Mm	8
76	6020010004-5	Arandela De Presión M8 Media	8
77	5024010073-5	Arandela Lisa De Ø8,5 X Ø20 X 2,00Mm	14
78	5232012005-5	Eje Hexagonal 1/2" X 62Mm	2
79	5232012006-3	Eje Hexagonal 1/2" X 9,5Mm	1
80	5232012007-1	Eje Hexagonal De 1/2" X 29Mm.	1
81	6020310454-8	Tuerca Sextavada M8 X 1,25 Ma Cl8 Ch.13Mm Alt.6,50Mm	8
82	6020010004-5	Arandela De Presión M8 Media	8
83	5232012008-0	Eje Hexagonal 1/2" X 15,30Mm	1
84	5024010073-5	Arandela Lisa De Ø8,5 X Ø20 X 2,00Mm	14
85	5024010068-9	Arandela Lisa De Ø13,3 X Ø35,5 X 3,00Mm	2
86	5232012005-5	Eixo Hexagonal 1/2" X 62Mm	3
87	5136015446-0	Chapa de Proteccion de la Cadena Inferior	1
88	6020055658-8	Tapa Cadena Menor Plb	1
89	6020010252-8	Anillo De Retencion E-16 G501-016-01	6
90	5024010059-0	Arandela Lisa De Ø16,5 X Ø29 X 1,21Mm	4
91	5268010825-0	Tensor De Cadena	1
91	5268010073-0	Tensor De Cadena	1
92	6020090502-7	Engranaje 5012-1	4
93	5136015444-4	Chapa Del Tensor	2
94	6020130108-7	Grasero 1/8"	4
		Opcional	
*95	5498070008-1	Rueda Compactadora De Goma Completa	1

• Soporte Completo con Caja de Abono

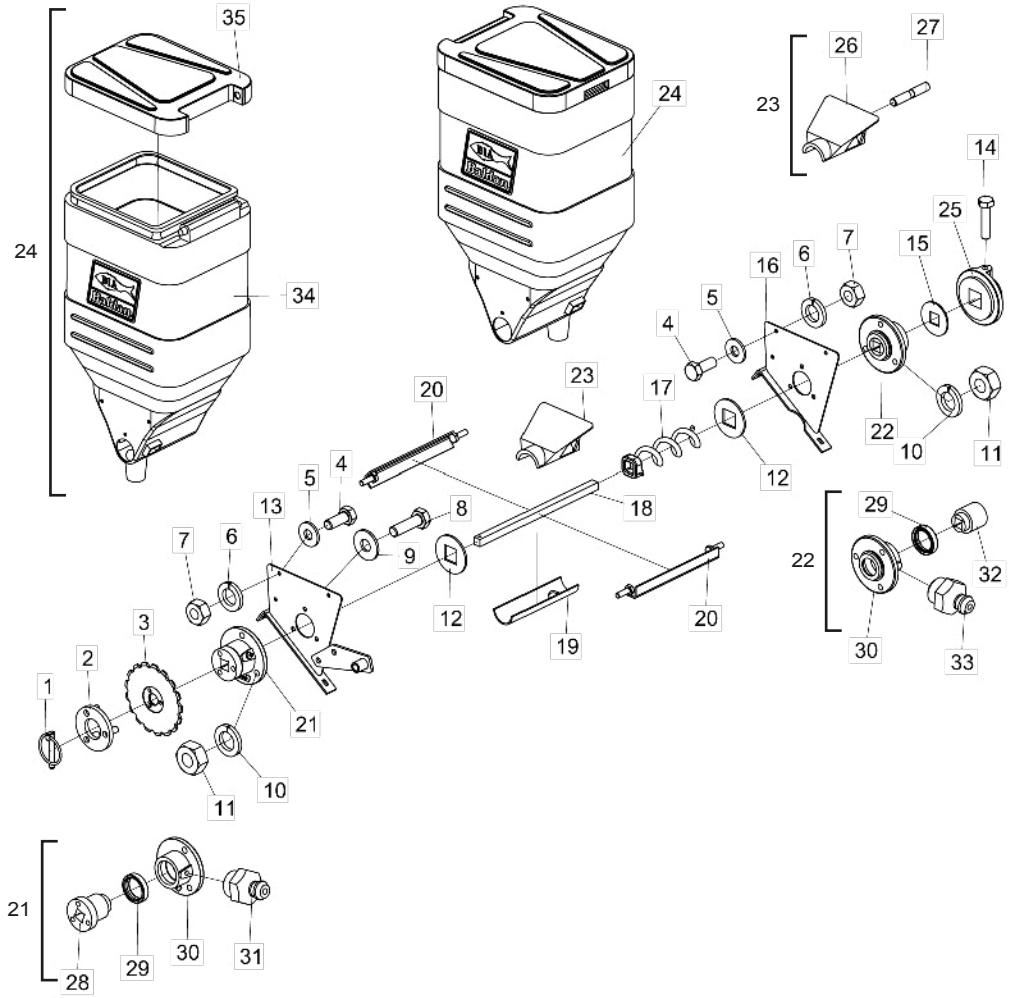

Item	Código	Descripción del producto	Todos
1	6020390293-2	Traba C/Argola Ø5,75 X 40Mm	1
2	5558100005-6	Traba De La Engrenaje	1
3	5256030018-2	Engranaje De 17 Dientes	1
4	6020311269-9	Tornillo Cab.Sextavada M8 X 1,25 X 20Mm Cl8.8 Rt	4
5	5024010073-5	Arandela Lisa De Ø8,5 X Ø20 X 2,00Mm	4
6	6020010004-5	Arandela De Presión M8 Media	4
7	6020310454-8	Tuerca Sextavada M8 X 1,25 Ma Cl8 Ch.13Mm Alt.6,50Mm	4
8	6020310437-8	Tornillo Cab.Sextavada M10 X 1,50 X 35Mm Cl8.8 Rt	1
9	5024010075-1	Arandela Lisa De Ø10,3 X Ø25 X 2,00Mm	1
10	6020010394-0	Arandela De Presión M10 Media	6
11	6020310822-5	Tuerca Sextavada M10 X 1,50 Ma Cl8 Ch.17Mm Alt.8,00Mm	6
12	5024010328-9	Arandela De Inox De Q20 X Ø48 X 2,50Mm	2
13	5346020007-1	Soporte Lateral Izquierdo	1
14	6020310560-9	Tornillo Cab.Sextavada M8 X 1,25 X 35Mm Cl8.8 Rt	1
15	5024070007-4	Arandela Lisa De Ø20 X Ø56,5 X 3,00Mm	1
16	5346020008-0	Soporte Lateral Derecho	1
17	5400010106-3	Resorte Conductor Derecho Q21 X 195 X 7,93Mm (Paso 50,80Mm)	1
18	5232060236-0	Eje C.3/4" X 400Mm	1
19	5106010026-1	Canaleta 224Mm	1
20	5530016347-4	Soporte Da Traba Da Caja	2
21	5204010109-8	Maza Izquierdo Completo	1
22	5204010108-0	Maza Derecho Completo	1
23	5538014970-1	Tapa Dosificadora De Abono	1
24	6020055066-0	Caja Plastica P/Abono 65 Litros C/Tapa	1
25	6020015920-1	Arandela De Plastico Con Agujero Cuadrado	1
26	5538014969-8	Tapa Dosadora De Abono	1
27	6020395063-5	Varilla M10 X 58Mm	1
28	5204070032-3	Maza Suelto	1
29	6020350255-1	Retenedor Ø35,00 X Ø47,00 X 10,00Mm (Arca 5062 Brg / Sabo 00520 Br)	2
30	5204010110-1	Maza	2
31	6020130108-7	Grasero 1/8"	1
32	6020030088-5	Buje Con Agujero Cuadrado 3/4" X 48 X 53Mm	1
33	6020130108-7	Grasero 1/8"	1
34	6020055065-2	Caja Plastica P/Abono 65 Litros S/Tapa	1
35	6020390869-8	Tapa P/Caja Plastica De Abono/Semilla 65 Litros	1

• Rueda Compactadora de Goma Completa - Opcional

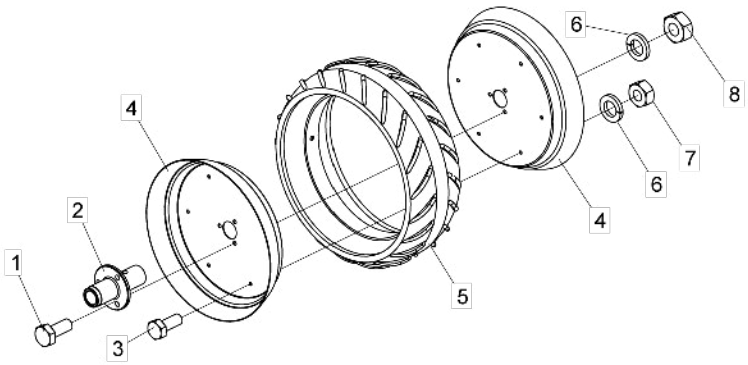

Item	Código	Descripción del producto	Todos
1	6020310452-1	Tornillo Cab.Sextavada M10 X 1,50 X 25Mm Cl8.8 Rt	3
2	5204010369-4	Maza De La Rueda Compactadora De Goma	1
3	6020311269-9	Tornillo Cab.Sextavada M8 X 1,25 X 20Mm Cl8.8 Rt	6
4	5018010015-3	Llanta De La Rueda Compactadora	2
5	6020030182-2	Banda 180-15.1/2"	1
6	6020010004-5	Arandela De Presión M8 Media	9
7	6020310454-8	Tuerca Sextavada M8 X 1,25 Ma Cl8 Ch.13Mm Alt.6,50Mm	6
8	6020310822-5	Tuerca Sextavada M10 X 1,50 Ma Cl8 Ch.17Mm Alt.8,00Mm	3

• Caja de Semilla

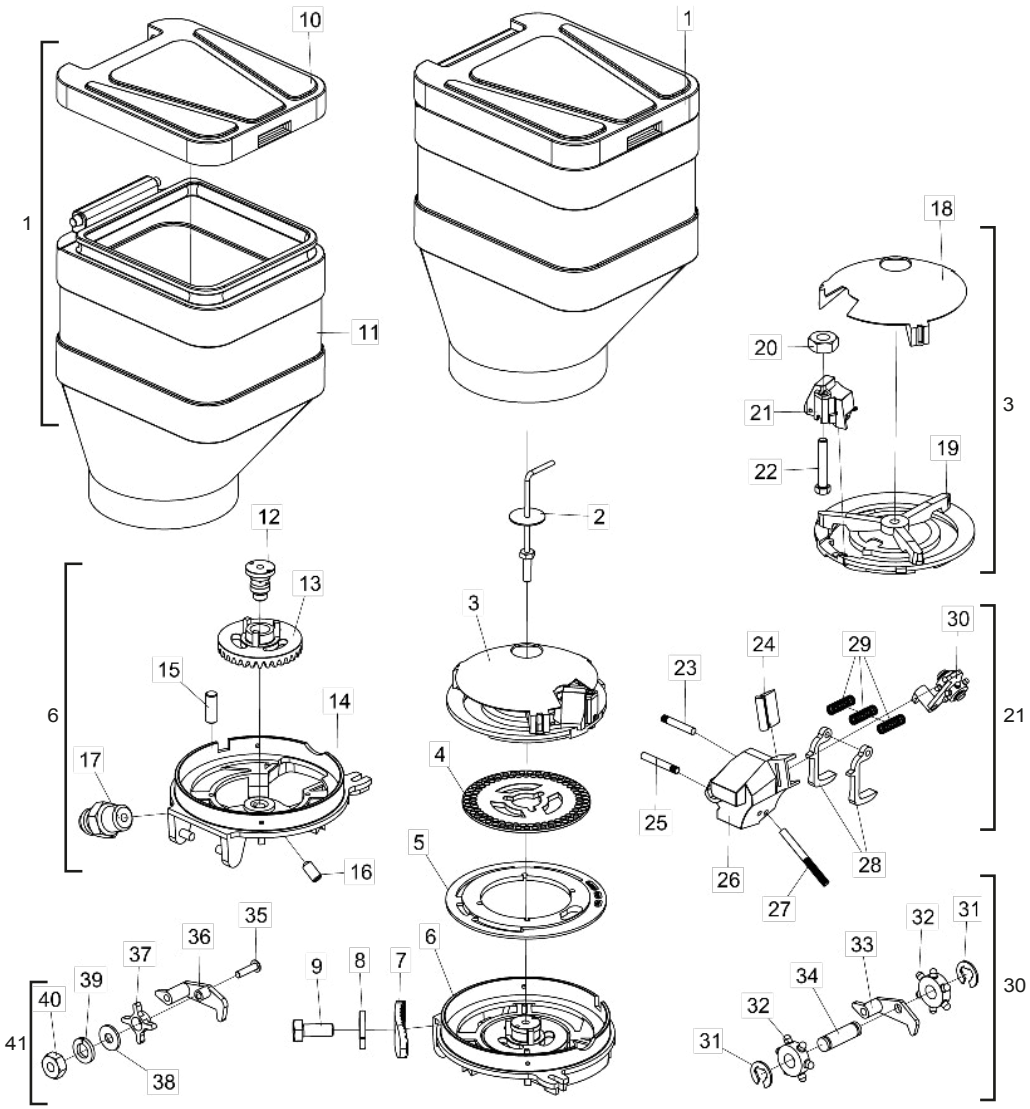

Item	Código	Descripción del producto	Todos
1	6020055068-7	Caja Plastica P/Semilla 45 Litros C/Tapa	1
2	5420010103-3	Tornillo De La Caja De Semilla	1
3	6020370157-0	Soporte Superior Del Disco Distribuidor Completo (2 Arrastes)	1
4	6020070009-3	Disco Distribuidor De Soja 90F Ø8,5Mm(Ø43 X Ø186 X 4,50Mm)	1
5	5220020085-3	Disco Plato Bifacial(Ø132 X Ø233 X 7,50Mm)	1
6	5044010348-8	Base Distribuidora De Semilla Completa	1
7	5530011945-9	Soporte Fijador De La Caja De Semilla	4
8	6020010122-0	Arandela De Presión M6 Media	4
9	6020310291-0	Tornillo Cab.Sextavada M6 X 1,00 X 15Mm Cl8.8 Rt	4
10	6020390869-8	Tapa P/Caja Plastica De Adubo/Semilla 65 Litros(Precto)	1
11	6020055067-9	Caja Plastica P/Semilla 45 Litros S/Tapa(Rojo Ral-3020)	1
12	5232012000-4	Eje del Distribuidor de Semilla	1
13	5164020004-2	Corona Del 33 Dientes	1
14	5044010347-0	Base Distribuidor De Semilla	1
15	5432090085-1	Perno Liso De Ø6,8 X 18Mm Guia	2
16	6020310259-6	Tornillo Allen S/C M6 X 1,00 X 12Mm Ma Cl12.9 Rt(Fosfatizado)	1
17	6020130100-1	Grasero 1/4"	1
18	6020390405-6	Tapa Protectora Da Semilla	1
19	6020370142-2	Soporte Superior Del Disco Distribuidor	1
20	6020310744-0	Tuerca Sextavada 5/16" 18F Unc Gr5 Ch.1/2" Alt.6,50Mm	1
21	6020050423-5	Caja Distribuidora De Semilla Completa	1
22	6020311025-4	Tornillo Cab.Sextavada 5/16" X 2" 18F Unc1A Gr2 Rp	1
23	6020310425-4	Perno Liso Recartilhado Ø5 X 30Mm	1
24	6020310607-9	Protector de Goma	1
25	6020310424-6	Perno Liso Ø5 X 34Mm	1
26	6020050404-9	Caja Distribuidora De Semilla	1
27	6020310423-8	Perno Liso Ø5 X 52Mm	1
28	6020130207-5	Gatillo Raspador De Semilla	2
29	6020250328-7	Resorte Helicoidal Ø8 X Ø9,7 X 29,5Mm	3
30	6020130206-7	Gatillo Raspador	1
31	6020010246-3	Anillo De Retencion Rs-05 G503-050-01	2
32	6020350784-7	Roseta Dosificadora De Semilla	2
33	6020130205-9	Gatillo del Dosador	1
34	6020310526-9	Perno De Plastico Ø7 X 18.5 X 23.5	1
35	6020310122-0	Tornillo Rosca Maquina Cab.Redonda Fenda Simples 3/16" X 3/4" 24F Unc1A Gr5 Rt	1
36	6020130204-0	Gatillo Soporte Da Roseta	1
37	6020350876-2	Roseta Dosificadora C/Agujero De Ø8,3Mm	1
38	5024010423-4	Arandela Lisa De Ø5,5 X Ø12,7 X 1,21Mm	1
39	6020010400-8	Arandela De Presión 3/16" Media Industrial	1
40	6020310740-7	Tuerca Sextavada 3/16" 24F Unc Gr5 Ch.3/8" Alt.4,50Mm	1
41	6020350116-4	Roseta Completa	1

Obs: La Caja de Semilla és compuesta de todas las piezas relacionadas en esta lista, pero cuando vendido completo, los itens de 35 al 41 no siguen con la misma.

• Disco de Cobertura Completo

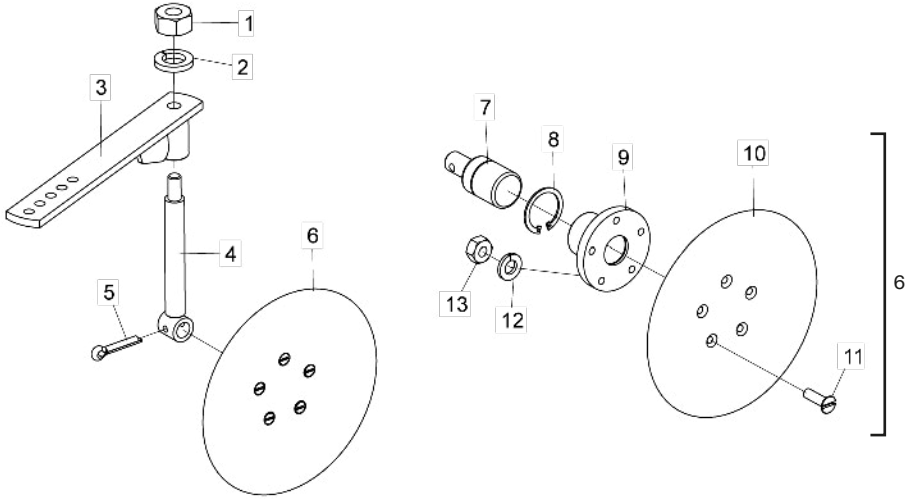

Item	Código	Descripción del producto	Todos
1	6020310820-9	Tuerca Sextavada M12 X 1,75 Ma Cl8 Ch.19Mm Alt.10,00Mm	1
2	6020010395-8	Arandela De Presión M12 Media	1
3	5072010004-2	Brazo Disco Cobertura	1
4	5232012001-2	Eje del Disco de Cobertura	1
5	6020050113-9	Contraperno 1/4" X 1.1/4" (Zincado Blanco)	1
6	5204020013-4	Maza Con Disco De Cobertura Completo	1
7	6020350045-1	Rodamiento C/Agujero 1/4"	1
8	6020010282-0	Anillo De Retencion	1
9	5204010022-9	Maza Del Disco De Cobertura	1
10	2644346501-3	Disco Concavo Liso 8.1/2" X 3,00 5Ag Rd 7Mm R=32,5Mm Afiladura Externa	1
11	6020310388-6	Tornillo Cab.Chata Fenda M6 X 1,00 X 20Mm Cl8.8 Rt	5
12	6020010122-0	Arandela De Presión M6 Media	5
13	6020311257-5	Tuerca Sextavada M6 X 1,00 Ma Cl8 Ch.10Mm Alt.5,00Mm	5

• Rueda de Profundidad Completa

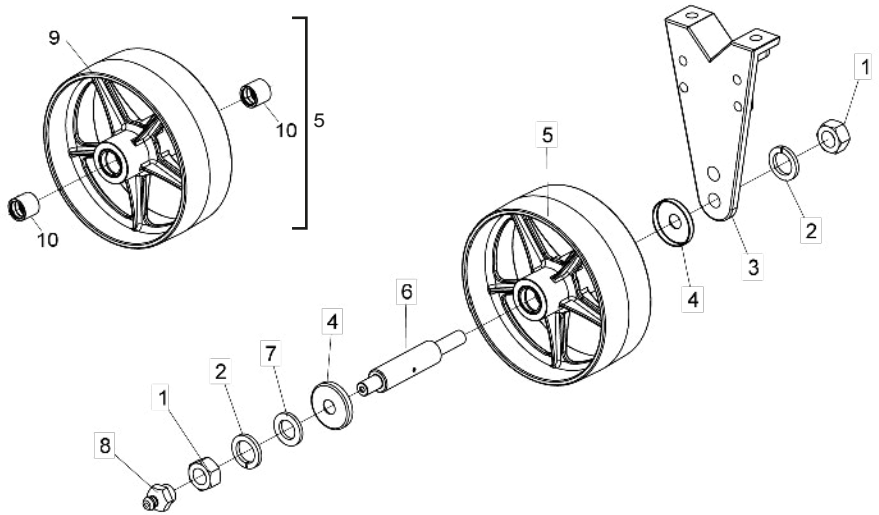

Item	Código	Descripción del producto	Todos
1	6020310457-2	Tuerca Sextavada M24 X 3,00 Ma Cl8 Ch.36Mm Alt.19,00Mm	2
2	6020010196-3	Arandela De Presión M24 Media(Bicromatizad0)	2
3	5530400013-8	Soporte De La Rueda	1
4	5096010011-2	Tapa Protectora Del Eje	2
5	5498010260-5	Rueda De Profundidade de Fricción	1
6	5232011995-2	Eje de la Rueda De Profundiad	1
7	5024010039-5	Arandela Lisa De Ø26,2 X Ø44 X 4,75Mm(Zincado)	1
8	6020130108-7	Grasero 1/8"	1
9	5498010254-0	Rueda de produndida	1
10	5080010311-5	Buje de Bronce	2

• Carrito del Disco Duble (Abono)

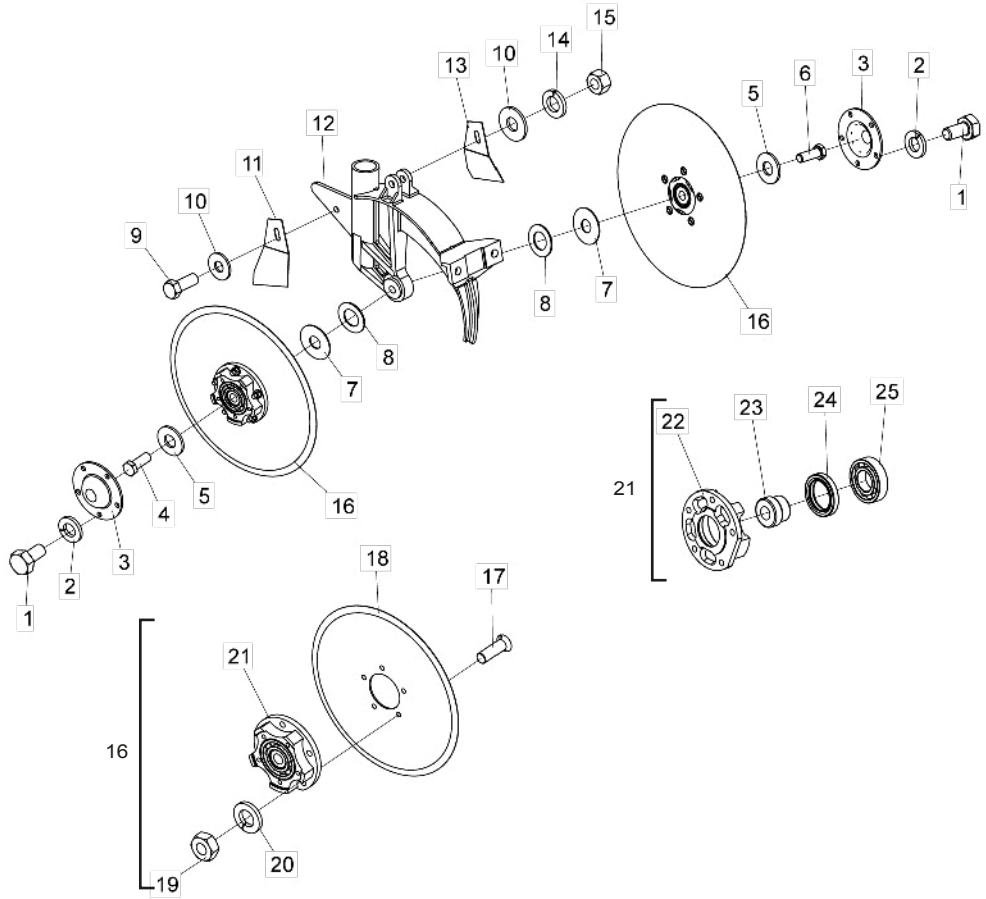

Item	Código	Descripción del producto	Todos
1	6020311000-9	Tornillo Cab.Sextavada 1/4" X 1/2" 20F Unc1A Gr5 Rt	10
2	6020010402-4	Arandela De Presión 1/4" Media Industrial	10
3	5096030002-2	Tapa De La Maza Del Disco Doble	2
4	6020311074-2	Tornillo Cab.Sextavada 5/8" X 1.3/4" 11F Unc1A Gr5 Rp Rosca Derecha	1
5	5024010239-8	Arandela Lisa De Ø16,5 X Ø37 X 3,00Mm	2
6	6020311073-4	Tornillo Cab.Sextavada 5/8" X 1.3/4" 11F Unc1A Gr5 Rp Rosca Izquierda	1
7	5024010051-4	Arandela Lisa De Ø16 X Ø44 X 1,21Mm	2
8	5024010059-0	Arandela Lisa De Ø16,5 X Ø29 X 1,21Mm	4
9	6020310452-1	Tornillo Cab.Sextavada M10 X 1,50 X 25Mm Cl8.8 Rt	1
10	5024010075-1	Arandela Lisa De Ø10,3 X Ø25 X 2,00Mm	2
11	5352030047-0	Limpiador Izquierdo (Carrito Izquierdo)	1
12	5112020017-1	Soporte Del Disco Doble	1
13	5352030048-8	Limpiador Trasero	1
14	6020010394-0	Arandela De Presión M10 Media	1
15	6020310822-5	Tuerca Sextavada M10 X 1,50 Ma Cl8 Ch.17Mm Alt.8,00Mm	1
16	5204010348-1	Maza Completo(Disco Liso Ø13" X 3,00Mm) 5 Agujeros	2
17	6020310235-9	Tornillo Cab.Chata Fenda M8 X 1,25 X 25Mm Cl8.8 Rt	10
18	2853346539-2	Disco Plano Liso 13" X 3,00 Ag Rd 68,6Mm + 5Ag Rd Esc 8,8Mm R=47,5Mm Afiladura Externa	2
19	6020310454-8	Tuerca Sextavada M8 X 1,25 Ma Cl8 Ch.13Mm Alt.6,50Mm	10
20	6020010004-5	Arandela De Presión M8 Media	10
21	5204020094-0	Maza	2
22	5204020026-6	Maza Del Disco Doble	2
23	5080010042-6	Buje Del Rodamiento	2
24	6020350259-4	Retenedor Ø35,00 X Ø50,00 X 8,00Mm	2
25	6020350020-6	Rodamiento 6206	2

• Carrito del Disco Doble (Semilla)

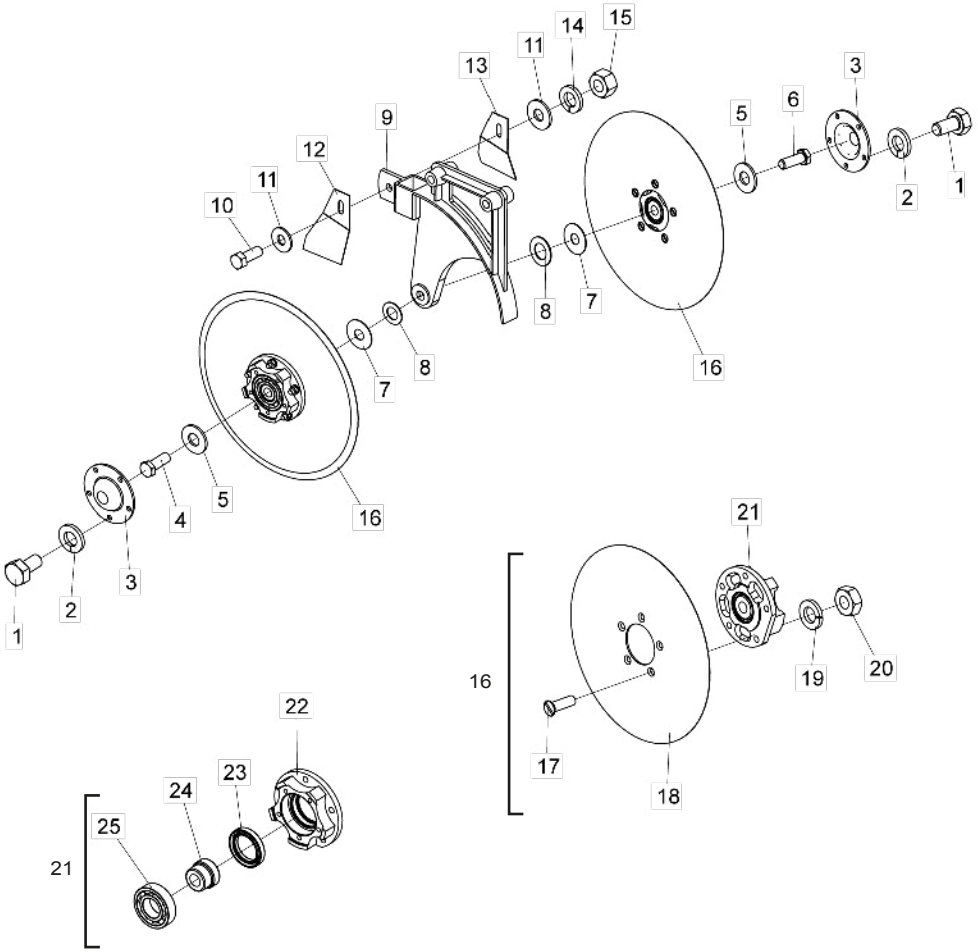

Item	Código	Descripción del producto	Todos
1	6020311000-9	Tornillo Cab.Sextavada 1/4" X 1/2" 20F Unc1A Gr5 Rt	10
2	6020010402-4	Arandela De Presión 1/4" Media Industrial	10
3	5096030002-2	Tapa De La Maza Del Disco Doble	2
4	6020311074-2	Tornillo Cab.Sextavada 5/8" X 1.3/4" 11F Unc1A Gr5 Rp Rosca Derecha	1
5	5024010239-8	Arandela Lisa De Ø16,5 X Ø37 X 3,00Mm	2
6	6020311073-4	Tornillo Cab.Sextavada 5/8" X 1.3/4" 11F Unc1A Gr5 Rp Rosca Izquierda	1
7	5024010051-4	Arandela Lisa De Ø16 X Ø44 X 1,21Mm	2
8	5024010059-0	Arandela Lisa De Ø16,5 X Ø29 X 1,21Mm	4
9	5530410050-7	Soporte Del Disco Doble Para Semilla (Convencional)	1
10	6020310452-1	Tornillo Cab.Sextavada M10 X 1,50 X 25Mm Cl8.8 Rt	1
11	5024010075-1	Arandela Lisa De Ø10,3 X Ø25 X 2,00Mm	2
12	5352030047-0	Limpiador Izquierdo (Carrito Izquierdo)	1
13	5352030048-8	Limpiador Trasero	1
14	6020010394-0	Arandela De Presión M10 Media	1
15	6020310822-5	Tuerca Sextavada M10 X 1,50 Ma Cl8 Ch.17Mm Alt.8,00Mm	1
16	5204010348-1	Maza Completo(Disco Liso Ø13" X 3,00Mm) 5 Agujeros	2
17	6020310235-9	Tornillo Cab.Chata Fenda M8 X 1,25 X 25Mm Cl8.8 Rt	10
18	2853346539-2	Disco Plano Liso 13" X 3,00 Ag Rd 68,6Mm + 5Ag Rd Esc 8,8Mm R=47,5Mm Afiladura Externa	2
19	6020010004-5	Arandela De Presión M8 Media	10
20	6020310454-8	Tuerca Sextavada M8 X 1,25 Ma Cl8 Ch.13Mm Alt.6,50Mm	10
21	5204020094-0	Maza	2
22	5204020026-6	Maza Del Disco Doble	2
23	6020350259-4	Retenedor Ø35,00 X Ø50,00 X 8,00Mm	2
24	5080010042-6	Buje Del Rodamiento	2
25	6020350020-6	Rodamiento 6206	2

• Carrito del Disco Cortador

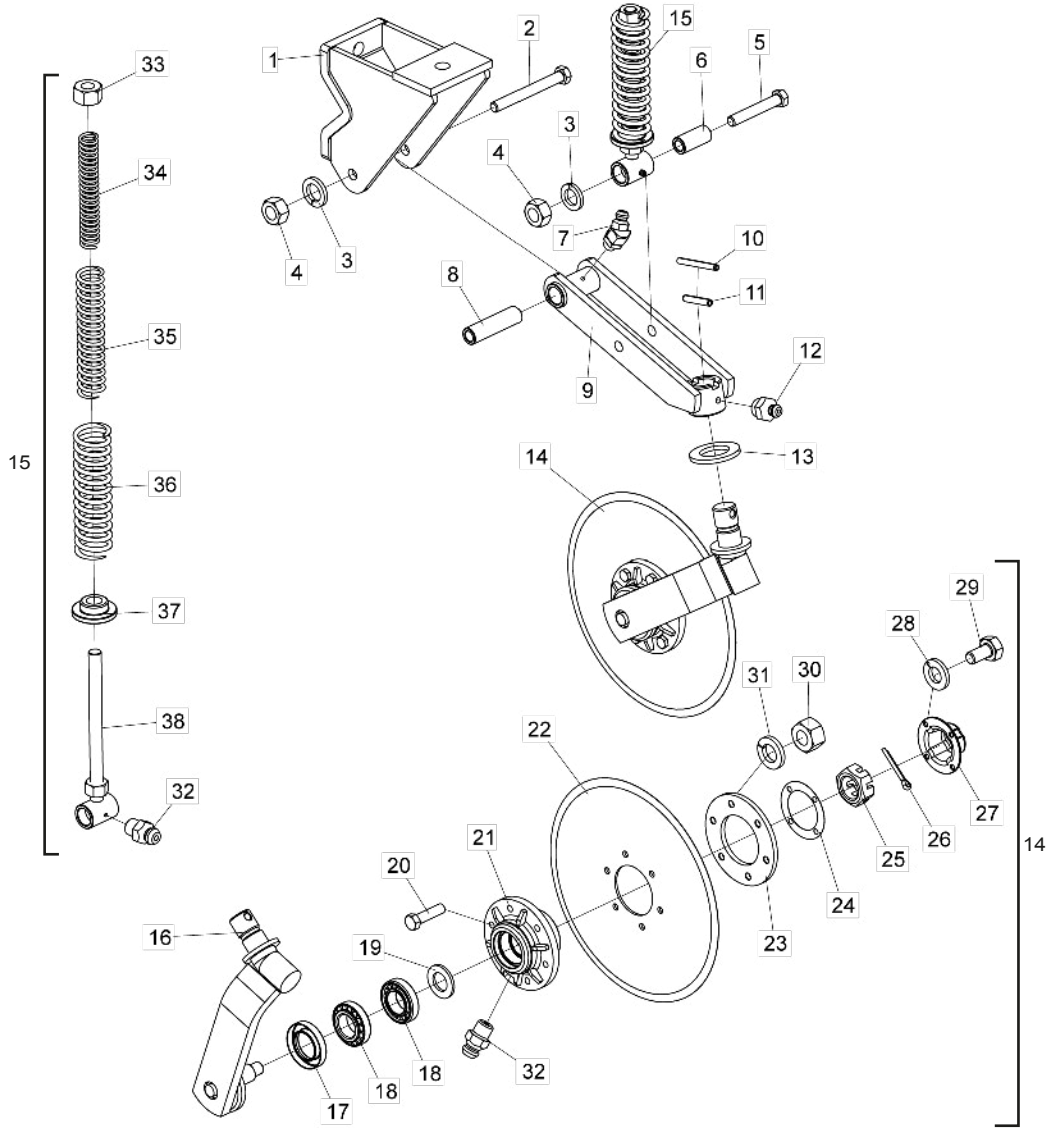

Item	Código	Descripción del producto	Todos	Disco Plano Liso	Disco Plano Raiado
1	5530010049-9	Soporte Del Disco De Corte Superior	1		
2	6020310164-6	Tornillo Cab.Sextavada M16 X 2,00 X 140Mm Cl8.8 Rp	1		
3	6020010124-6	Arandela De Presión M16 Media	2		
4	6020310818-7	Tuerca Sextavada M16 X 2,00 Ma Cl8 Ch.24Mm Alt.13,00Mm	2		
5	6020310150-6	Tornillo Cab.Sextavada M16 X 2,00 X 100Mm Cl8.8 Rp	1		
6	5080020661-5	Buje De Ø16,2 X Ø26,5 X 57Mm	1		
7	6020130104-4	Grasero 1/4"	1		
8	5080010195-3	Buje De Ø16,2 X Ø26,5 X 99Mm	1		
9	5530010050-2	Soporte Del Disco De Corte	1		
10	6020310472-6	Perno Elastico Pesado Ø6 X 55Mm		1	
11	6020310510-2	Perno Elastico Pesado Ø10 X 55Mm	1		
12	6020130108-7	Grasero 1/8"	1		
13	5024010107-3	Arandela Lisa De Ø36 X Ø61 X 5,00Mm	1		
14	5124010023-5	Carrito Del Disco Cortador (Disco Plano Liso 14" X4Mm)		1	
14	5124010317-0	Carrito Del Disco Cortador (14"X4Mm Plano Estriado)			1
15	5484010004-1	Regulador Completo	1		
16	5530016348-2	Soporte Con Eje Del Disco	2		
17	6020350244-6	Retenedor Ø35,00 X Ø58,00 X 10,00Mm	2		
18	6020350077-0	Rodamiento 44610/49	4		
19	5024010024-7	Arandela Lisa De Ø20 X Ø38 X 1,21Mm		1	
20	6020310980-9	Tornillo Cab.Sextavada M10 X 1,50 X 40Mm Cl8.8 Rt		6	
20	6020310560-9	Tornillo Cab.Sextavada M8 X 1,25 X 35Mm Cl8.8 Rt			6
21	5204010499-2	Maza Del Disco	2		
22	2855397388-2	Disco Plano Liso 14" X 4,00 Ag Rd 80Mm + 6Ag Rd 10,3Mm D-115Mm Doble Afiladura		1	
22	3255397203-4	Disco Plan Est 14" X 4,00 Ag Rd 80Mm + 6Ag Rd 8,7Mm D=115Mm Doble Afiladura			1
23	5284010001-4	Flange De La Maza Del Disco	2		
24	6020190098-3	Empaquetadura Ø50,3 X Ø73,5 X 1/64"	2		
25	6020310780-6	Tuerca Sextavada M20 X 2,50 Ma Cl8 Ch.30Mm Alt.16,00Mm S/Coroa	2		
26	6020050101-5	Contraperno 1/8" X 1" (Zincado Blanco)	2		
27	6020050640-8	Tapa De La Maza	2		
28	6020010122-0	Arandela De Presión M6 Media	8		
29	6020310291-0	Tornillo Cab.Sextavada M6 X 1,00 X 15Mm Cl8.8 Rt	8		
30	6020310822-5	Tuerca Sextavada M10 X 1,50 Ma Cl8 Ch.17Mm Alt.8,00Mm		6	
30	6020310454-8	Tuerca Sextavada M8 X 1,25 Ma Cl8 Ch.13Mm Alt.6,50Mm			6
31	6020010394-0	Arandela De Presión M10 Media		6	
31	6020010124-6	Arandela De Presión M16 Media			6
32	6020130100-1	Grasero 1/4"	3		
33	6020310784-9	Tuerca Sextavada 3/4" 10F Unc Gr5 Ch.1.1/4" Alt.11,00Mm	1		
34	6020250208-6	Resorte Helicoidal Ø21 X Ø29 X 180Mm	1		
35	6020250206-0	Resorte Helicoidal Ø30,5 X Ø41,5 X 200Mm	1		
36	6020250207-8	Resorte Helicoidal Ø43,5 X Ø57,5 X 200Mm	1		
37	6010600980-8	Buje De Apoyo	1		
38	5232010030-5	Eje Del Regulador Con Buje	1		

• Surcador de la Fleje con Soporte Completo

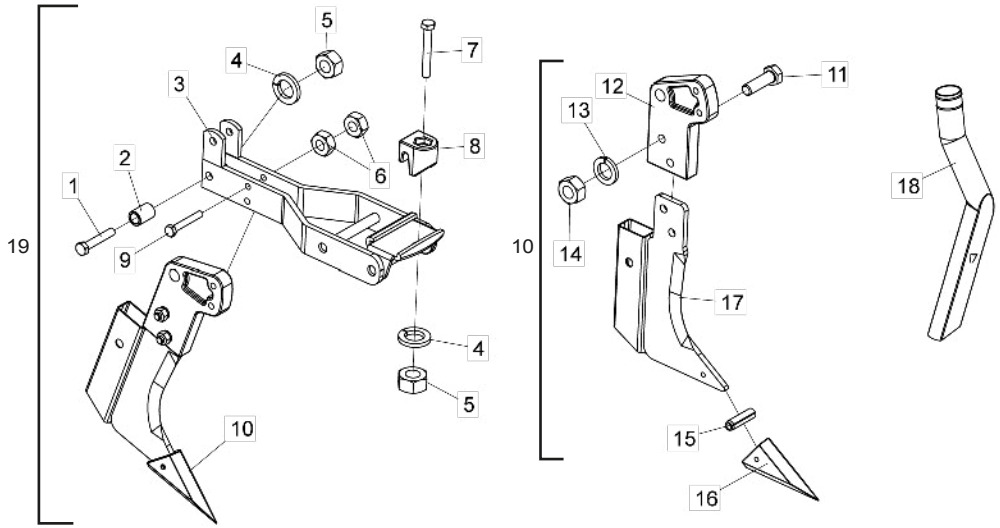

Item	Código	Descripción del producto	Todos
1	6020310978-7	Tornillo Cab.Sextavada M12 X 1,75 X 70Mm Cl8.8 Rt	1
2	5080010016-7	Buje De Articulación	1
3	5530010048-0	Soporte Del Surcador	1
4	6020010395-8	Arandela De Presión M12 Media	2
5	6020310820-9	Tuerca Sextavada M12 X 1,75 Ma Cl8 Ch.19Mm Alt.10,00Mm	2
6	6020310822-5	Tuerca Sextavada M10 X 1,50 Ma Cl8 Ch.17Mm Alt.8,00Mm	2
7	6020317495-3	Tornillo Cab.Sextavada M12 X 1,75 X 90Mm Cl8.8 Rp	1
8	6010600896-8	Traba De Enganche Del Soporte De Los Discos	1
9	6020317444-9	Tornillo Cab.Sextavada M10 X 1,50 X 70Mm Cl8.8 Rt	1
10	5532010051-7	Surcador Suelto	1
11	6020310152-2	Tornillo Cab.Sextavada M12 X 1,75 X 40Mm Cl8.8 Rp	2
12	5530390016-0	Soporte Derecho Do Facao	1
13	6020010395-8	Arandela De Presión M12 Media	2
14	6020310820-9	Tuerca Sextavada M12 X 1,75 Ma Cl8 Ch.19Mm Alt.10,00Mm	2
15	6020310490-4	Perno Elastico Pesado Ø8 X 28Mm (Seeger Reno 701.186)	1
16	6010601364-3	Punta Recambiable	1
17	5532010039-8	Surcador Suelto	1
18	6020030118-0	Boquilla Redonda Con Grado Derecha	1
19	5532010050-9	Surcador Completo	1

Obs: El Surcador (19) és compuesta de todas las piezas relacionadas en esta lista, pero cuando vendido completo, el item 18 no sigue con la misma

• Soporte con Punta Riscadora

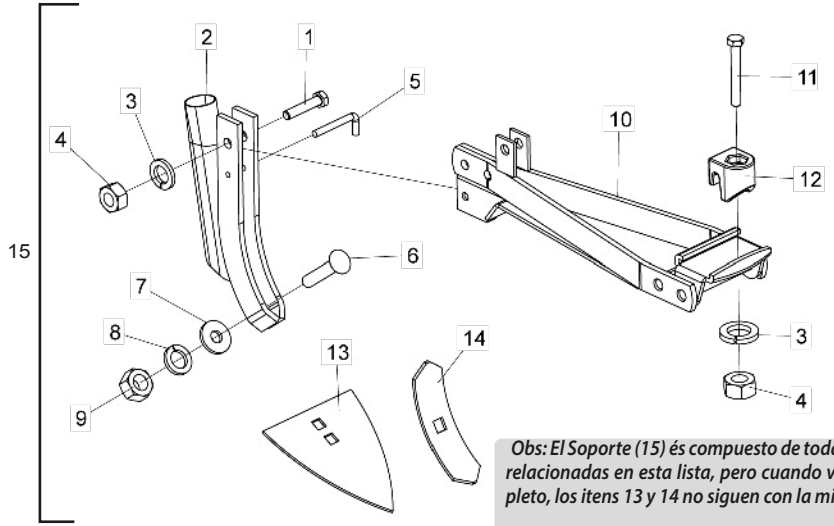

Obs: El Soporte (15) és compuesto de todas las piezas relacionadas en esta lista, pero cuando vendido completo, los itens 13 y 14 no siguen con la misma.

Item	Código	Descripción del producto	Todos
1	6020310210-3	Tornillo Cab.Sextavada M12 X 1,75 X 60Mm Cl8.8 Rt	1
2	5530080008-3	Soporte	1
3	6020010395-8	Arandela De Presión M12 Media	2
4	6020310820-9	Tuerca Sextavada M12 X 1,75 Ma Cl8 Ch.19Mm Alt.10,00Mm	2
5	5432020009-4	Perno "L" Ø6,8 X 26Mm	1
6	6020310273-1	Tornillo Cab.Francesa M16 X 2,00 X 80Mm Cl8.8 Rp	1
7	5024010298-3	Arandela Lisa De Ø17 X Ø44 X 4,75Mm(Zincada)	1
8	6020010124-6	Arandela De Presión M16 Media	1
9	6020310818-7	Tuerca Sextavada M16 X 2,00 Ma Cl8 Ch.24Mm Alt.13,00Mm	1
10	5530014996-0	Soporte Para Punta Riscadora	1
11	6020317495-3	Tornillo Cab.Sextavada M12 X 1,75 X 90Mm Cl8.8 Rp	1
12	6010600896-8	Traba De Enganche Del Soporte De Los Discos	1
13	4708100005-7	Punta Riscadora 8" X 5,00Mm	1
14	4750100101-1	Punta Riscadora 8" X 2.1/4" X 5,00Mm	1
15	5530014999-4	Soporte Con Parafuso Do Punta Sulcador	1

• Discos Distribuidores de Semilla

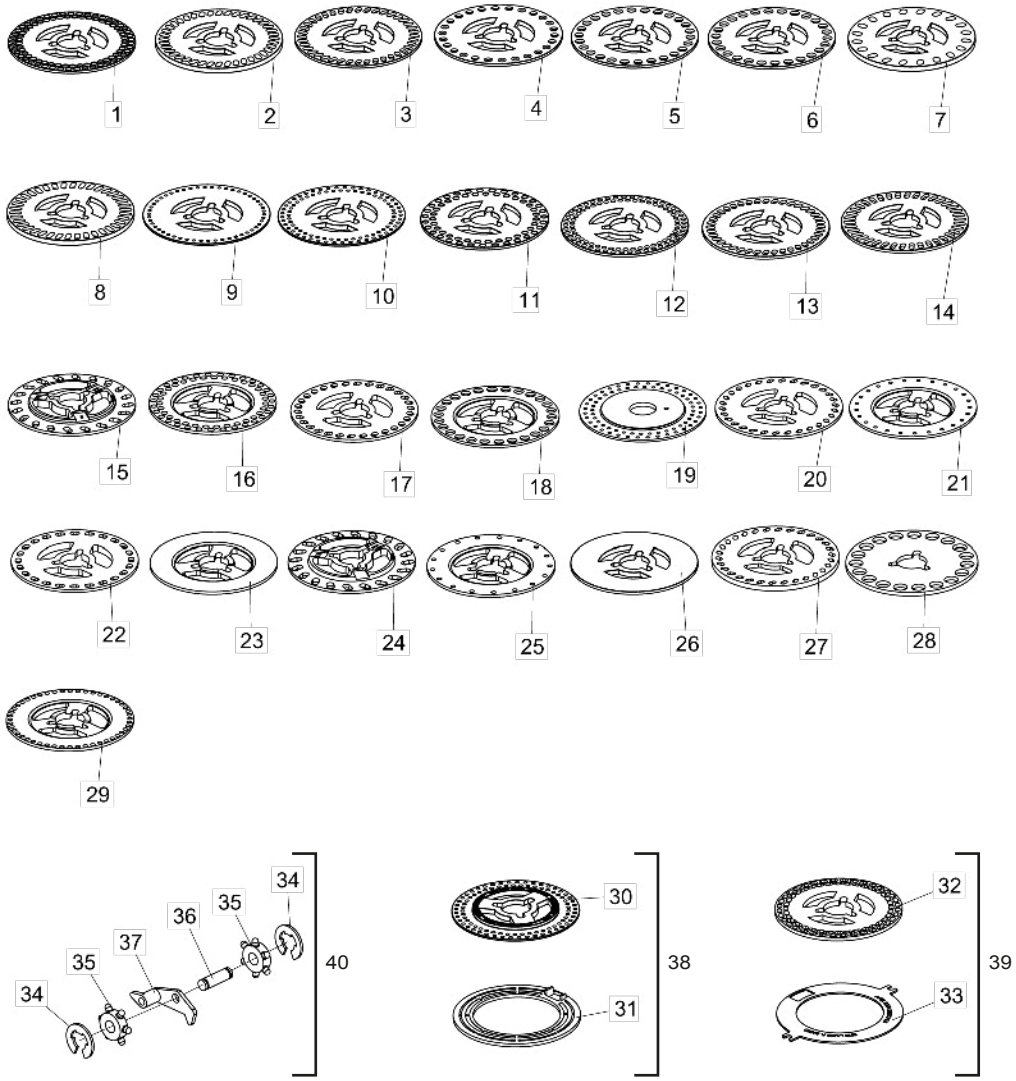

Item	Código	Descripción del producto	Todos
1	6020070009-3	Disco Distribuidor De Soya 90Ag Ø8,5Mm(Ø43 X Ø186 X 4,50Mm)	1
2	6020070002-6	Disco Distribuidor De Soya 40Ag 8 X 16Mm(Ø43 X Ø186 X 8,00Mm)	1
3	6020070080-8	Disco Distribuidor De Soya 40Ag 7,5 X 15Mm(Ø43 X Ø186 X 4,50Mm)	1
4	6020070072-7	Disco Distribuidor De Maíz/Arroz 26Ag Ø11Mm(Ø43 X Ø186 X 4,50Mm)	1
5	6020070074-3	Disco Distribuidor De Maíz/Arroz 26Ag Ø13Mm(Ø43 X Ø186 X 4,50Mm)	1
6	6020070070-0	Disco Distribuidor De Maíz/Arroz 26Ag Ø13,5Mm(Ø43 X Ø186 X 4,50Mm)	1
7	6020070006-9	Disco Distribuidor De Frijol 20Ag 10 X 15Mm(Ø43 X Ø186 X 8,00Mm)	1
7	6020070102-2	Disco Distribuidor De Frijol 64Ag 8,5 X 13Mm(Ø43 X Ø186 X 5,50Mm)	1
7	6020070103-0	Disco Distribuidor De Frijol 72Ag 7,5 X 12,5Mm(Ø43 X Ø186 X 5,50Mm)	1
8	6020070003-4	Disco Distribuidor De Soya 38Ag 8 X 18Mm(Ø43 X Ø186 X 8,00Mm)	1
9	6020070082-4	Disco Distribuidor De Sorgo 50Ag Ø4,8Mm(Ø43 X Ø186 X 3,00Mm)	1
10	6020070087-5	Disco Distribuidor De Soya/Sorgo 90Ag Ø5Mm(Ø43 X Ø186 X 3,00Mm)	1
11	6020070007-7	Disco Distribuidor De Soya 62Ag Ø8,5Mm(Ø43 X Ø186 X 4,50Mm)	1
12	6020070086-7	Disco Distribuidor De Soya 90Ag Ø7Mm(Ø43 X Ø186 X 4,50Mm)	1
13	6020070088-3	Disco Distribuidor De Frijol 40Ag 8 X 13,5Mm(Ø43 X Ø186 X 4,50Mm)	1
14	6020070078-6	Disco Distribuidor De Soya 38Ag 7,5 X 18Mm(Ø43 X Ø186 X 4,50Mm)	1
15	5220020095-0	Disco Distribuidor De Girasol 20Ag 5,5 X 13Mm(Ø43 X Ø186 X 4,50Mm)	1
15	5220020086-1	Disco Distribuidor De Girasol 20Ag 6 X 15Mm(Ø43 X Ø186 X 4,50Mm)	1
16	5220020096-9	Disco Distribuidor De Soya 02 Carreras 62Ag Ø9,5Mm(Ø43 X Ø186 X 4,50Mm)	1
16	6020070076-0	Disco Distribuidor De Soya 34Ag 10,5 X 15Mm(Ø43 X Ø186 X 4,50Mm)	1
16	6020070004-2	Disco Distribuidor De Soya 34Ag 10,5 X 15Mm(Ø43 X Ø186 X 8,00Mm)	1
17	5220020043-8	Disco Distribuidor De Semilla 30Ag 8,5 X 12Mm Cinza(Ø43 X Ø186 X 4,50Mm)	1
18	5220020078-0	Disco Distribuidor De Maiz 26Ag Ø13,49Mm(Ø43 X Ø186 X 4,00Mm)	1
18	6020071726-3	Disco Distribuidor De Maíz 28Ag Ø9,0Mm(Ø43 X Ø186 X 4,50Mm)	1
18	5220020081-0	Disco Distribuidor De Maiz De Palomita 48Ag Ø7,14Mm(Ø43 X Ø186 X 4,00Mm)	1
18	6020070890-6	Disco Distribuidor De Maíz Doce 29Ag 8 X 12,5Mm(Ø43 X Ø186 X 4,50Mm)	1
19	5220020035-7	Disco Distribuidor De Sorgo 02 Carreras 72Ag Ø5,5Mm(Ø45 X Ø214 X 4,00Mm)	1
20	5220020101-9	Disco Distribuidor De Algodon 30Ag 5,5 X 11Mm(Ø43 X Ø186 X 4,50Mm)	1
21	5220020079-9	Disco Distribuidor De Remolacha 25Ag Ø5,56Mm(Ø43 X Ø186 X 4,00Mm)	1
21	5220020080-2	Disco Distribuidor De Remolacha 25Ag Ø5,56Mm(Ø43 X Ø186 X 4,50Mm)	1
22	5220020046-2	Disco Distribuidor De Maiz 24Ag 9 X 14Mm(Ø43 X Ø186 X 4,50Mm)	1
23	5220020017-9	Disco Distribuidor De Semilla Sin Agujero (Ø43 X Ø186 X 8,00Mm)	1
24	5220020077-2	Disco Distribuidor De Girasol 20Ag 7 X 16Mm(Ø43 X Ø186 X 4,50Mm)	1
25	5220020030-6	Disco Distribuidor De Sorgo 17Ag Ø7,14Mm(Ø43 X Ø186 X 4,50Mm)	1
26	6020070001-8	Disco Distribuidor De Semilla Sin Agujero(Ø43 X Ø186 X 4,50Mm)	1
27	5220020075-6	Disco Distribuidor De Algodon 30Ag 5,5 X 11Mm(Ø43 X Ø186 X 7,90Mm)	1
28	6020070005-0	Disco Distribuidor De Mani 19Ag Ø20Mm(Ø43 X Ø193 X 6,00Mm)	1
29	5220020082-9	Disco Distribuidor De Maiz De Palomita 48Ag Ø7,14Mm(Ø43 X Ø186 X 4,50Mm)	1
30	6020070087-5	Disco Distribuidor De Soya/Sorgo 90Ag Ø5Mm(Ø43 X Ø186 X 3,00Mm)	1
31	6020010073-8	Anillo Plastico De Ø185 X 5Mm Para Disco De Sorgo	1
32	6020070102-2	Disco Distribuidor De Frijol Graudo 64Ag 8,5 X 13Mm(Ø43 X Ø186 X 5,50Mm)	1
32	6020070103-0	Disco Distribuidor De Frijol Miudo 72Ag 7,5 X 12,5Mm(Ø43 X Ø186 X 5,50Mm)	1
33	6020070140-5	Disco De Ø128 X Ø185 X 2,50Mm	1
34	6020010246-3	Anillo De Retencion Rs-05 G503-050-01	2
35	6020350784-7	Roseta Dosificadora De Semilla	2
36	6020310526-9	Perno Ø7 X 18,5 X 23,5Mm	1
37	6020130205-9	Gatillo Del Dosador	1
38	5220020037-3	Disco Distribuidor De Sorgo 90Ag Ø5Mm(Ø43 X Ø186 X 3,00Mm)Completo	1
39	5220010002-6	Disco Distribuidor De Frijoles Graudo 64Ag 8,5 X 13Mm(Ø43 X Ø186 X 5,50Mm)Con Anillo	1
39	5220010001-8	Disco Distribuidor De Frijoles Miudo 72Ag 7,5 X 12,5Mm(Ø43 X Ø186 X 5,50Mm)Con Anillo	1
40	6020130206-7	Gatillo Raspador	1

• Sistema de Conversión para Plantio de Amendoim

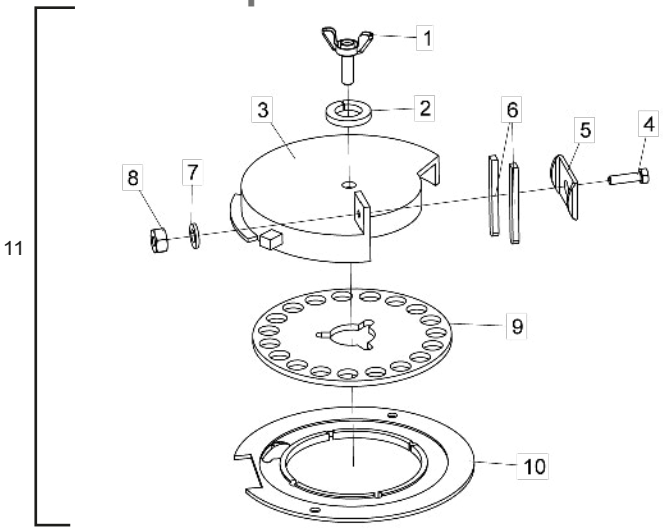

Item	Código	Descripción del producto	Todos
1	5420110002-2	Tornillo 1/2"	1
2	6020010410-5	Arandela De Presión 1/2" Media Industrial	1
3	5484060002-8	Regulador Interno	1
4	6020310019-4	Tornillo Cab.Sextavada 1/4" X 1" 20F Unc1A Gr2 Rt	1
5	5460040003-0	Traba Del Derribador De Semilla	1
6	5212010001-7	Sacador De Semilla	2
7	6020010402-4	Arandela De Presión 1/4" Media Industrial	1
8	6020310742-3	Tuerca Sextavada 1/4" 20F Unc Gr5 Ch.7/16" Alt.5,50Mm	1
9	6020070005-0	Disco Distribuidor De Mani 19ag Ø20Mm(Ø43 X Ø193 X 6,00Mm)	1
10	5220010045-0	Disco Plato Bifacial Para Semilla Del Mani (Ø132 X Ø233,2 X 7,50Mm)	1
11	5528010691-6	Kit Para Siembra De Mani Con Disco 19F Ø20Mm	1

• Engranages

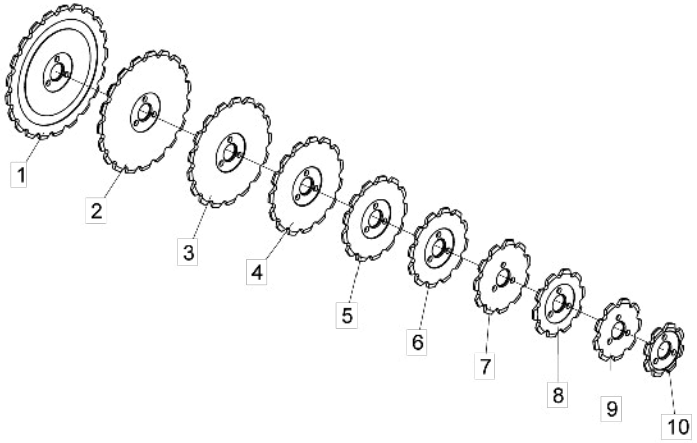

Item	Código	Descripción del producto	Todos
1	5256030021-2	Engranaje De 21 Dientes	1
2	5256030019-0	Engranaje De 19 Dientes	1
3	5256030018-2	Engranaje De 17 Dientes	1
4	5256030013-1	Engranaje De 15 Dientes	1
5	5256030010-7	Engranaje De 13 Dientes	1
6	5256030012-3	Engranaje De 12 Dientes	1
7	5256030030-1	Engranaje De 11 Dientes	1
8	5256030003-4	Engranaje De 10 Dientes	1
9	5256030029-8	Engranaje De 9 Dientes	1
10	5256030006-9	Engranaje De 8 Dientes	1

• Calcomanias

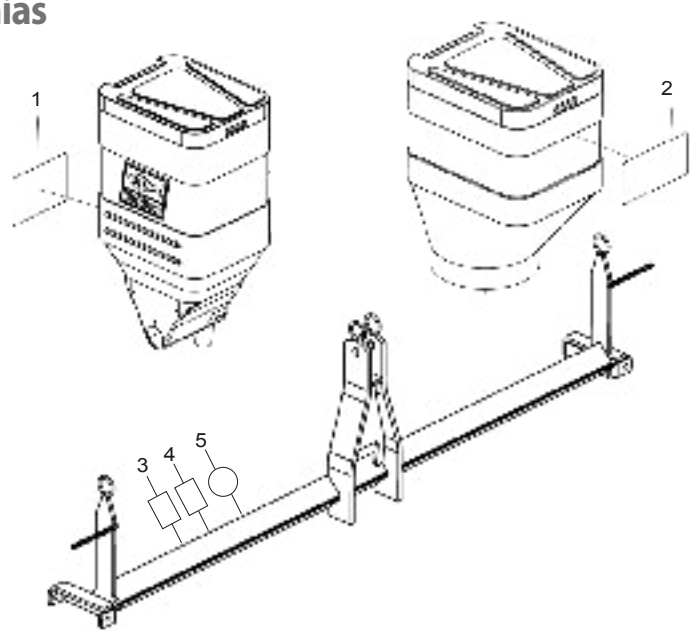

Item	Código	Descripción del producto	Todos
1	6020071322-5	Calcomania Plb-Directa Baldan "Caja Semilla"(100 X 200Mm)	-
2	6020071325-0	Calcomania Plb-Directa Baldan "Caja Abono"(210 X 145Mm)	-
3	6020071026-9	Calcomania Empresa Brasileña(48 X 60Mm)	1
4	6020071027-7	Calcomania Certificado Iso 9001-2015(48 X 60Mm)	1
5	5206010317-8	Calcomania "Ok" Aprobado Control De Calidad	1

Itens 1 e 2 - La cantidad de calcomanias és conforme al número de líneas

Item 1

Item 2

Item 3

Item 4

Item 5

Índice Numérico

Código	Página	Item	Código	Página	Item	Código	Página	Item	Código	Página	Item	Código	Página	Item	Código	Página	Item	Código	Página	Item	Código	Página	Item	Código	Página	Item
2517010740-6	6	20	5024010073-5	12	84	5080020661-5	19	6	5124010526-1	5	*47	5204020094-0	18	21	5232011995-2	16	6	5268010072-1	12	54	5460040003-0	22	5	5530260015-4	10	55
2517010741-4	6	20	5024010073-5	13	5	5080020830-8	5	43	5124010526-1	6	*1	5204050013-8	10	38	5232012000-4	15	12	5268010073-0	10	72	5464010390-9	10	48	5530260015-4	12	68
2517010742-2	6	20	5024010075-1	13	9	5084010022-4	5	1	5124010526-1	8	7	5204050013-8	12	38	5232012001-2	16	4	5268010073-0	12	91	5464010390-9	12	53	5530390016-0	20	12
2517010743-0	6	20	5024010075-1	17	10	5084010023-2	5	1	5124010527-0	5	*47	5204050014-6	10	37	5232012005-5	10	67	5268010824-2	12	52	5464010392-5	12	51	5530400013-8	16	3
2517010744-9	6	20	5024010075-1	18	11	5084010105-0	5	1	5124010527-0	6	*1	5204050014-6	12	37	5232012005-5	12	78	5268010825-0	12	91	5484010004-1	19	15	5530410050-7	18	9
2517010745-7	6	20	5024010107-3	19	13	5084050007-9	5	1	5124010527-0	7	7	5204060017-5	10	53	5232012005-5	12	86	5272010015-0	5	37	5484060002-8	22	3	5532010039-8	20	17
2644346501-3	16	10	5024010142-1	5	42	5084050008-7	5	1	5124010593-8	5	*47	5204060017-5	12	66	5232012006-3	12	79	5284010001-4	19	23	5498010260-5	16	5	5532010050-9	20	19
2853346539-2	17	18	5024010160-0	10	58	5084050009-5	5	1	5124010593-8	7	7	5204070032-3	13	28	5232012007-1	12	80	5346020007-1	13	13	5498010272-9	5	*32	5532010051-7	20	10
2853346539-2	18	18	5024010160-0	12	61	5092010341-0	7	*2	5124030110-9	5	*35	5206010317-8	23	5	5232012008-0	10	64	5346020008-0	13	16	5498050001-5	10	46	5538014969-8	13	26
2855397388-2	19	22	5024010239-8	17	5	5092010341-0	7	*2	5124030111-7	6	*10	5212010001-7	22	6	5232012008-0	12	83	5352010008-0	10	34	5498050001-5	12	44	5538014970-1	13	23
3255397203-4	19	22	5024010239-8	18	5	5092010341-0	8	*2	5124030118-4	5	*34	5220010001-8	21	39	5232020035-0	5	41	5352010008-0	12	32	5498070008-1	10	*76	5558100005-6	10	43
4708100005-7	20	13	5024010298-3	10	7	5092010341-0	8	*2	5124030118-4	6	*15	5220010002-6	21	39	5232020177-2	10	54	5352010071-3	5	19	5498070008-1	12	*95	5558100005-6	10	51
4750100101-1	20	14	5024010298-3	12	8	5096010011-2	16	4	5124100019-6	7	*1	5220010045-0	22	10	5232020177-2	12	67	5352010072-1	5	16	5528010442-5	6	*6	5558100005-6	12	34
5018010015-3	14	4	5024010298-3	12	57	5096030002-2	17	3	5124100021-8	8	*1	5220020017-9	21	23	5232060236-0	13	18	5352030047-0	17	11	5528010443-3	6	*19	5558100005-6	12	64
5024010024-7	19	19	5024010298-3	20	7	5096030002-2	18	3	5136015444-4	10	74	5220020030-6	21	25	5232070080-9	10	41	5352030047-0	18	12	5528010592-8	6	*6	5558100005-6	13	2
5024010039-5	16	7	5024010328-9	13	12	5106010026-1	13	19	5136015444-4	12	93	5220020035-7	21	19	5232070080-9	12	36	5352030048-8	17	13	5528010691-6	22	11	5566010065-1	12	49
5024010051-4	17	7	5024010423-4	15	38	5112020017-1	17	12	5136015446-0	10	68	5220020037-3	21	38	5252010040-7	5	29	5352030048-8	18	13	5530010048-0	20	3	5566020043-5	10	26
5024010051-4	18	7	5024070007-4	13	15	5124010022-7	5	*48	5136015446-0	12	87	5220020043-8	21	17	5256030003-4	22	8	5386010001-7	5	31	5530010049-9	19	1	5566020043-5	12	25
5024010059-0	5	8	5040120738-1	10	10	5124010023-5	19	14	5136015449-5	12	74	5220020046-2	21	22	5256030006-9	10	42	5400010106-3	13	17	5530010050-2	19	9	5566040117-1	12	59
5024010059-0	10	71	5040120738-1	12	5	5124010317-0	19	14	5136020017-9	10	5	5220020075-6	21	27	5256030006-9	10	59	5404010083-3	10	1	5530011945-9	15	7	6010600770-8	5	4
5024010059-0	12	90	5044010347-0	15	14	5124010318-8	5	*49	5136020017-9	12	4	5220020077-2	21	24	5256030006-9	12	35	5404010083-3	12	1	5530012421-5	12	*48	6010600770-8	6	4
5024010059-0	17	8	5044010348-8	15	6	5124010520-2	5	*47	5136120010-5	5	9	5220020078-0	21	18	5256030006-9	12	62	5420010102-5	7	6	5530014996-0	20	10	6010600896-8	5	21
5024010059-0	18	8	5068060004-7	5	36	5124010520-2	6	*1	5164020004-2	15	13	5220020079-9	21	21	5256030006-9	22	10	5420010102-5	7	6	5530014999-4	20	15	6010600896-8	6	12
5024010068-9	10	35	5068060004-7	6	5	5124010520-2	8	7	5204010022-9	16	9	5220020080-2	21	21	5256030010-7	22	5	5420010102-5	8	6	5530016347-4	13	20	6010600896-8	20	8
5024010068-9	10	66	5072010004-2	16	3	5124010521-0	5	*47	5204010108-0	13	22	5220020081-0	21	18	5256030012-3	10	52	5420010102-5	8	6	5530016348-2	19	16	6010600896-8	20	12
5024010068-9	12	41	5080010016-7	20	2	5124010521-0	6	*1	5204010109-8	13	21	5220020082-9	21	29	5256030012-3	12	65	5420010103-3	15	2	5530080008-3	20	2	6010600980-8	19	37
5024010068-9	12	85	5080010042-6	17	23	5124010521-0	7	7	5204010110-1	13	30	5220020085-3	15	5	5256030012-3	22	6	5420110002-2	22	1	5530170144-5	10	19	6010601041-5	5	38
5024010073-5	7	5	5080010042-6	18	24	5124010522-9	5	*47	5204010348-1	17	16	5220020086-1	21	15	5256030013-1	22	4	5428020003-7	10	56	5530170144-5	12	18	6010601101-2	5	26
5024010073-5	7	5	5080010134-1	10	23	5124010522-9	6	*1	5204010348-1	18	16	5220020095-0	21	15	5256030018-2	13	3	5428020003-7	12	69	5530180062-1	5	22	6010601101-2	6	17
5024010073-5	8	5	5080010134-1	12	24	5124010522-9	8	7	5204010369-4	14	2	5220020096-9	21	16	5256030018-2	22	3	5432010024-3	5	11	5530220022-9	10	2	6010601364-3	20	16
5024010073-5	8	5	5080010195-3	19	8	5124010523-7	5	*47	5204010499-2	19	21	5220020101-9	21	20	5256030019-0	22	2	5432020009-4	20	5	5530220022-9	12	2	6020010004-5	7	4
5024010073-5	10	16	5080011663-2	10	28	5124010523-7	6	*1	5204020013-4	16	6	5220040001-1	5	*33	5256030021-2	22	1	5432090085-1	15	15	5530240033-3	10	3	6020010004-5	7	4
5024010073-5	10	65	5080011663-2	12	29	5124010523-7	7	7	5204020026-6	17	22	5220040001-1	6	*18	5256030029-8	22	9	5432120108-6	5	28	5530240033-3	12	3	6020010004-5	8	4
5024010073-5	12	15	5080020009-9	10	6	5124010524-5	8	*1	5204020026-6	18	22	5220040003-8	5	46	5256030030-1	22	7	5436012318-1	5	10	5530260014-6	10	47	6020010004-5	8	4
5024010073-5	12	77	5080020009-9	12	7	5124010525-3	7	*1	5204020094-0	17	21	5232010030-5	19	38	5268010072-1	10	49	5436012319-0	5	15	5530260014-6	12	50	6020010004-5	10	15

Índice Numérico

Código	Página	Item
6020010004-5	10	63
6020010004-5	12	16
6020010004-5	12	76
6020010004-5	12	82
6020010004-5	13	6
6020010004-5	14	6
6020010004-5	17	20
6020010004-5	18	19
6020010073-8	21	31
6020010122-0	15	8
6020010122-0	16	12
6020010122-0	19	28
6020010124-6	5	17
6020010124-6	10	8
6020010124-6	12	9
6020010124-6	19	3
6020010124-6	19	31
6020010124-6	20	8
6020010196-3	16	2
6020010246-3	15	31
6020010246-3	21	34
6020010252-8	10	70
6020010252-8	12	89
6020010282-0	16	8
6020010394-0	10	12
6020010394-0	12	12
6020010394-0	13	10
6020010394-0	17	14
6020010394-0	18	14
6020010394-0	19	31
6020010395-8	5	13
6020010395-8	6	13
6020010395-8	10	24
6020010395-8	12	26
6020010395-8	16	2

Código	Página	Item
6020010395-8	20	4
6020010395-8	20	13
6020010395-8	20	3
6020010400-8	15	39
6020010402-4	17	2
6020010402-4	18	2
6020010402-4	22	7
6020010403-2	5	5
6020010410-5	22	2
6020010414-8	6	3
6020015920-1	13	25
6020030088-5	13	32
6020030118-0	20	18
6020030123-7	5	27
6020030123-7	6	16
6020030182-2	14	5
6020050043-4	10	32
6020050043-4	12	45
6020050101-5	5	7
6020050101-5	19	26
6020050104-0	12	60
6020050106-6	10	57
6020050106-6	12	70
6020050113-9	5	44
6020050113-9	16	5
6020050122-8	10	45
6020050122-8	12	43
6020050404-9	15	26
6020050423-5	15	21
6020050640-8	19	27
6020055065-2	13	34
6020055066-0	13	24
6020055067-9	15	11
6020055068-7	15	1
6020055658-8	10	69

Código	Página	Item
6020055658-8	12	88
6020055659-6	12	73
6020058438-7	5	2
6020058439-5	5	2
6020058440-9	5	2
6020058441-7	5	2
6020058442-5	5	2
6020058443-3	5	2
6020070001-8	21	26
6020070002-6	21	2
6020070003-4	21	8
6020070004-2	21	16
6020070005-0	21	28
6020070005-0	22	9
6020070006-9	21	7
6020070007-7	21	11
6020070009-3	15	4
6020070009-3	21	1
6020070070-0	21	6
6020070072-7	21	4
6020070074-3	21	5
6020070076-0	21	16
6020070078-6	21	14
6020070080-8	21	3
6020070082-4	21	9
6020070086-7	21	12
6020070087-5	21	10
6020070087-5	21	30
6020070088-3	21	13
6020070102-2	21	7
6020070102-2	21	32
6020070103-0	21	7
6020070103-0	21	32
6020070140-5	21	33
6020070890-6	21	18

Código	Página	Item
6020071026-9	23	3
6020071027-7	23	4
6020071322-5	23	1
6020071325-0	23	2
6020071726-3	21	18
6020090502-7	10	73
6020090502-7	12	92
6020090685-6	10	29
6020090685-6	12	30
6020130100-1	10	61
6020130100-1	12	72
6020130100-1	15	17
6020130100-1	19	32
6020130104-4	19	7
6020130108-7	10	40
6020130108-7	10	75
6020130108-7	12	42
6020130108-7	12	94
6020130108-7	13	31
6020130108-7	13	33
6020130108-7	16	8
6020130108-7	19	12
6020130110-9	5	45
6020130112-5	10	31
6020130112-5	12	47
6020130204-0	15	36
6020130205-9	15	33
6020130205-9	21	37
6020130206-7	15	30
6020130206-7	21	40
6020130207-5	15	28
6020190098-3	19	24
6020250048-2	5	25
6020250111-0	5	24
6020250111-0	6	8

Código	Página	Item
6020250206-0	19	35
6020250207-8	19	36
6020250208-6	19	34
6020250245-0	10	30
6020250245-0	12	46
6020250254-0	10	18
6020250254-0	12	19
6020250286-8	12	58
6020250322-8	5	40
6020250322-8	6	7
6020250328-7	15	29
6020250339-2	5	39
6020250339-2	6	9
6020310019-4	22	4
6020310122-0	15	35
6020310150-6	19	5
6020310151-4	10	20
6020310151-4	12	20
6020310152-2	5	23
6020310152-2	10	39
6020310152-2	12	39
6020310152-2	20	11
6020310164-6	19	2
6020310210-3	10	36
6020310210-3	12	40
6020310210-3	20	1
6020310235-9	17	17
6020310235-9	18	17
6020310259-6	15	16
6020310273-1	20	6
6020310279-0	5	12
6020310291-0	15	9
6020310291-0	19	29
6020310349-5	10	27
6020310349-5	12	28

Código	Página	Item
6020310352-5	5	3
6020310388-6	16	11
6020310423-8	15	27
6020310424-6	15	25
6020310425-4	15	23
6020310437-8	13	8
6020310448-3	10	17
6020310448-3	12	14
6020310452-1	14	1
6020310452-1	17	9
6020310452-1	18	10
6020310454-8	10	14
6020310454-8	10	62
6020310454-8	12	17
6020310454-8	12	75
6020310454-8	12	81
6020310454-8	13	7
6020310454-8	14	7
6020310454-8	17	19
6020310454-8	18	20
6020310454-8	19	30
6020310457-2	16	1
6020310472-6	19	10
6020310485-8	10	60
6020310485-8	12	71
6020310490-4	20	15
6020310510-2	19	11
6020310526-9	15	34
6020310526-9	21	36
6020310560-9	13	14
6020310560-9	19	20
6020310567-6	10	11
6020310567-6	12	11
6020310607-9	15	24
6020310740-7	15	40

Código	Página	Item
6020310742-3	22	8
6020310744-0	15	20
6020310770-9	6	2
6020310780-6	19	25
6020310784-9	19	33
6020310818-7	5	18
6020310818-7	10	9
6020310818-7	12	10
6020310818-7	19	4
6020310818-7	20	9
6020310819-5	7	3
6020310819-5	7	3
6020310819-5	8	3
6020310819-5	8	3
6020310820-9	5	14
6020310820-9	6	14
6020310820-9	10	25
6020310820-9	12	27
6020310820-9	16	1
6020310820-9	20	5
6020310820-9	20	14
6020310820-9	20	4
6020310822-5	10	13
6020310822-5	12	13
6020310822-5	13	11
6020310822-5	14	8
6020310822-5	17	15
6020310822-5	18	15
6020310822-5	19	30
6020310822-5	20	6
6020310978-7	20	1
6020310980-9	19	20
6020311000-9	17	1
6020311000-9	18	1
6020311025-4	15	22

Código	Página	Item
6020311073-4	17	6
6020311073-4	18	6
6020311074-2	17	4
6020311074-2	18	4
6020311210-9	10	4
6020311210-9	12	6
6020311237-0	12	55
6020311257-5	16	13
6020311265-6	5	6
6020311269-9	12	21
6020311269-9	13	4
6020311269-9	14	3
6020317443-0	10	21
6020317443-0	12	22
6020317444-9	20	9
6020317445-7	10	33
6020317445-7	12	31
6020317495-3	5	20
6020317495-3	6	11
6020317495-3	10	22
6020317495-3	12	23
6020317495-3	20	7
6020317495-3	20	11
6020350020-6	17	25
6020350020-6	18	25
6020350045-1	16	7
6020350077-0	19	18
6020350116-4	15	41
6020350244-6	19	17
6020350255-1	13	29
6020350259-4	17	24
6020350259-4	18	23
6020350784-7	15	32
6020350784-7	21	35
6020350876-2	15	37

Código	Página	Item
6020370142-2	15	19
6020370157-0	15	3
6020390293-2	5	30
6020390293-2	10	44
6020390293-2	10	50
6020390293-2	12	33
6020390293-2	12	63
6020390293-2	13	1
6020390294-0	12	56
6020390405-6	15	18
6020390869-8	13	35
6020390869-8	15	10
6020395063-5	13	27

Baldan Implementos Agrícolas S/A.

Avenida Baldan, 1500 | Nova Matão
Zip Code: 15993-000 | Matão/SP. | Brasil
Teléfono: +55 (16) 3221-6500
www.baldan.com.br
sac@baldan.com.br | export@baldan.com.br