Catálogo de Peças

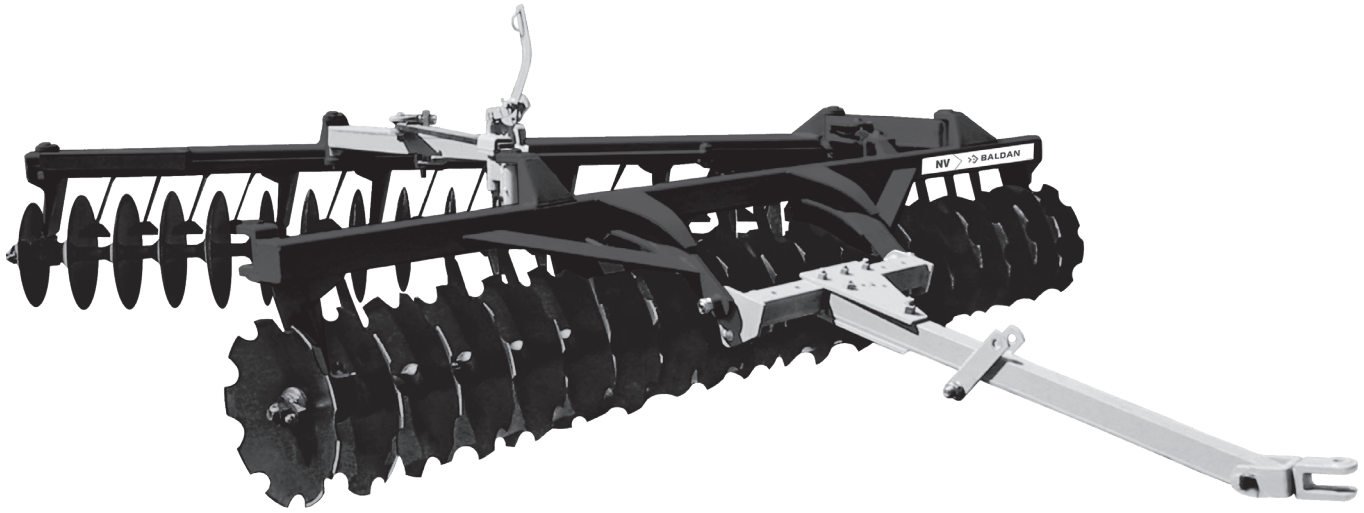

NV

Grade Niveladora

BALDAN

Índice

NV Abertura Mecânica (Esp. 175mm) 4
Tabela NV Abertura Mecânica (Esp. 175mm) 5
NV Abertura Mecânica (Esp. 200mm) 6
Tabela NV Abertura Mecânica (Esp. 200mm) 7
NV Abertura Hidráulica (Esp. 175mm) 8
Tabela NV Abertura Hidráulica (Esp. 175mm) 9
NV Abertura Hidráulica (Esp. 200mm) 10
Tabela NV Abertura Hidráulica (Esp. 200mm) 11
Cabeçalho de Engate (Abertura Mecânica) 12
Cabeçalho de Engate (Abertura Hidráulica) 12
Barra Transversal de Engate 13
Regulador Completo 13
Puxador de Trava Completo 14
Cilindro Hidráulico 14
Armação Traseira NV Esp. 175mm Abertura Mecânica 15
Armação Traseira NV Esp. 200mm Abertura Mecânica 15
Armação Traseira NV Esp. 175mmAbertura Hidráulica 16
Armação Traseira NV Esp. 200mm Abertura Hidráulica 16
Seção de Discos Esp. 175mm 17
Seção de Discos Esp. 200mm 18
Mancal à Graxa (Esp. 175mm) 19
Mancal à Graxa (Esp. 200mm) 19
Mancal à Óleo (Radial) Esp. 175 mm 20
Mancal à Óleo (Radial) Esp. 200 mm 20
Mancal Axial (Esp. 175 mm) 21
Mancal de Atrito (Esp. 175 mm) 21
Adesivos 22

• NV Abertura Mecânica (Esp. 175mm)

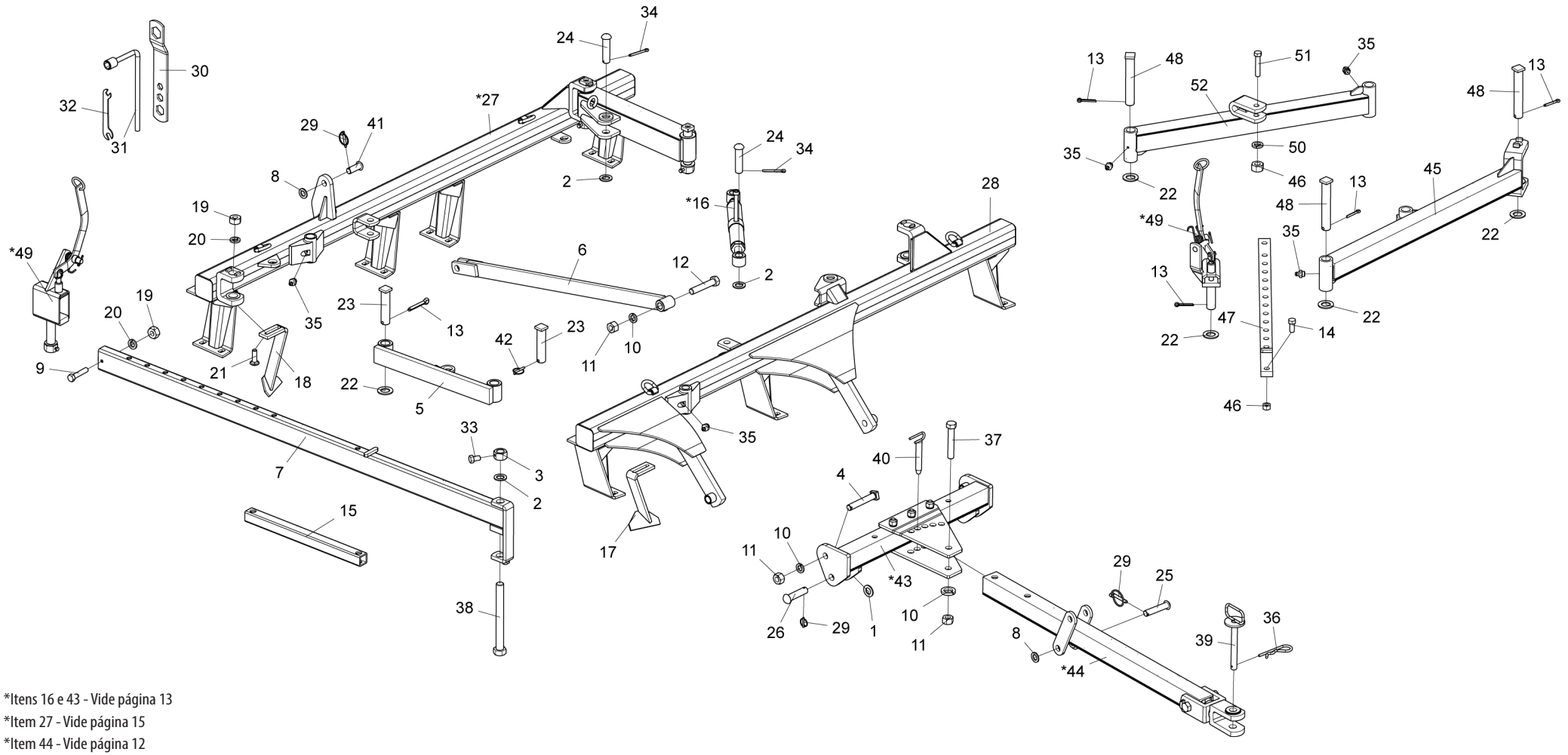

*Itens 16 e 43 - Vide página 13
*Item 27 - Vide página 15
*Item 44 - Vide página 12
*Item 49 - Vide página 14

• Tabela NV Abertura Mecânica (Esp. 175mm)

Item	Código	Descrição do Produto	Todos	NV 28 Discos	NV 32 Discos	NV 36 Discos	NV 40 Discos	NV 42 Discos	NV 44 Discos	NV 48 Discos	NV 52 Discos	NV 56 Discos
1	5024010192-8	Arruela Lisa de Ø30 X Ø52 X 4,75mm (P/Transp. Hidráulico)		2	2	2	7	2	2			
2	5024010061-1	Arruela Lisa de Ø33,5 X Ø53,5 X 4,75mm		3	3	2	2	2	2	2	2	2
2	5024010061-1	Arruela Lisa de Ø33,5 X Ø53,5 X 4,75mm (P/Transp. Hidráulico)		4	4	2	2	2	2	2	2	2
3	5456010022-4	Porca Sextavada 1.1/4" 7F 2" Alt.31,00mm C/Furo R.3/8"		1	1							
4	5420070044-1	Parafuso Cab.Quadrada 1" X 155mm 8F UNC 1A GR5 RP	2									
5	5558010347-1	Trava Lateral NV (P/Transp. Hidráulico)		1	1	1						
5	5558010004-9	Trava Lateral (P/Transp. Hidráulico)					1	1	1			
6	5530010771-0	Suporte do Cabeçalho (P/Transp. Hidráulico)		1	1	1	1	1	1			
7	5558070009-7	Trava de Regulagem		1	1							
8	5024010039-5	Arruela Lisa de Ø26,2 X Ø44 X 4,75mm (P/Transp. Hidráulico)		2	2	2		2	2			
9	6020312300-3	Parafuso Cab.Sextavada 1/2" X 2.1/2" 12F W GR5 RP		1	1							
10	6020010420-2	Arruela de Pressão 1" Média Industrial		1	1	1	1	1	1	1	1	3
10	6020010420-2	Arruela de Pressão 1" Média Industrial (P/Transp. Hidráulico)		5	3	3	3	3	3	1	1	3
11	6020310778-4	Porca Sextavada 1" 8F UNC GR5 Ch.1.5/8" Alt.25,00mm		3	3	3	3	3	3	3	3	3
11	6020310778-4	Porca Sextavada 1" 8F 1.5/8" Alt.25,00mm (P/Transp. Hidráulico)		4	4	4	5	4	4	3	3	3
12	6020311136-6	Parafuso Cab.Sextavada 1" X 5.1/2" 8F UNC1A GR5 RP	1									
13	6020050122-8	Contrapino 3/8" X 2.1/2" (Zincado Branco)		1	1	4	4	4	4	4	4	4
14	6020311093-9	Parafuso Cab.Sextavada 3/4" X 1.3/4" 10F UNC1A GR5 RT				1	1	1	1	1	1	1
15	5552010161-5	Tubo da Trava (P/Transp. Hidráulico)					1	1	1			
*16	5484010065-3	Regulador Completo	1									
17	5352050050-9	Limpador Dianteiro (Especial S/R)		10	11	13	13	14	15	17	18	20
18	5352050051-7	Limpador Traseiro (Especial S/R)		10	11	13	13	14	15	17	18	20
19	6020310754-7	Porca Sextavada 1/2" 12F W GR5 Ch.7/8" Alt.12,00mm		41	45	52	52	56	60	68	72	80
20	6020010410-5	Arruela de Pressão 1/2" Média Industrial		40	44	52	52	56	60	68	72	80
21	6020310143-3	Parafuso Cab.Francesa 1/2" X 1.5/8" 12F W GR2 RT Especial		40	44	52	52	56	60	68	72	80
22	5024010130-8	Arruela Lisa de Ø39 X Ø66 X 4,75mm		1	1	4	4	4	4	4	4	3
23	5432040014-0	Pino Cab.Quadrada Ø37,5 X 150mm (P/Transp. Hidráulico)		2	2	2	2	2	2			
24	5432120080-2	Pino Cab.Francesa Ø30,53 X 106mm (Forjado)		2	2							
24	6020310639-7	Pino Cabeça Francesa de Ø30,53 x 106mm Forjado	2									
24	5432120029-2	Pino Cab.Francesa Ø30,53 X 113mm (Usinado) (P/Transp. Hidráulico)		2	2	1	1	2	2			
24	5432120090-0	Pino Cab.Francesa Ø30,53 X 97mm (P/Transp. Hidráulico)				1	1					
25	5432120089-6	Pino Cab.Francesa Ø1" X 117mm (P/Transp. Hidráulico)		1	1	1		1	1			
26	5432120108-6	Pino Cab.Francesa Ø28 X 105mm (P/Transp. Hidráulico)		2	2	2	2	2	2			
*27	5022013149-9	Armação Traseira NV-28 Dsc Esp.175mm		1								
*27	5022013155-3	Armação Traseira NV-28 Dsc Esp.175mm (P/Transp. Hidráulico)		1								
*27	5022013129-4	Armação Traseira NV-32 Dsc Esp.175mm			1							
*27	5022013135-9	Armação Traseira NV-32Dsc Esp.175mm (P/Transp. Hidráulico)			1							
*27	5022013100-6	Armação Traseira NV-36 Dsc Esp.175mm				1						
*27	5022013079-4	Armação Traseira NV-36 Dsc Esp.175mm (P/Transp. Hidráulico)				1						
*27	5022013099-9	Armação Traseira NV-40 Dsc Esp.175mm					1					
*27	5022013160-0	Armação Traseira NV-40 Dsc Esp.175mm (P/Transp. Hidráulico)					1					
*27	5022013098-0	Armação Traseira NV-42 Dsc Esp.175mm						1				
*27	5022013075-1	Armação Traseira NV-42 Dsc Esp.175mm (P/Transp. Hidráulico)						1				
*27	5022013097-2	Armação Traseira NV-44 Dsc Esp.175mm							1			
*27	5022013161-8	Armação Traseira NV-44 Dsc Esp.175mm (P/Transp. Hidráulico)							1			
*27	5022013096-4	Armação Traseira NV-48 Dsc Esp.175mm								1		
*27	5022013095-6	Armação Traseira NV-52 Dsc Esp.175mm									1	
*27	5022013094-8	Armação Traseira NV-56 Dsc Esp.175mm										1

Item	Código	Descrição do Produto	Todos	NV 28 Discos	NV 32 Discos	NV 36 Discos	NV 40 Discos	NV 42 Discos	NV 44 Discos	NV 48 Discos	NV 52 Discos	NV 56 Discos
28	5022013147-2	Armação Dianteira NV-28 Dsc Esp.175mm		1								
28	5022013153-7	Armação Dianteira NV-28 Dsc Esp.175mm (P/Transp. Hidráulico)		1								
28	5022013126-0	Armação Dianteira Cpl NV-32 Dsc Esp.175mm			1							
28	5022013133-2	Armação Dianteira NV-32 Dsc Esp.175mm (P/Transp. Hidráulico)			1							
28	5022013016-6	Armação Dianteira Cpl NV-36 Dsc Esp.175mm				1						
28	5022013112-0	Armação Dianteira Cpl NV-36 Dsc Esp.175mm (P/Transp. Hidráulico)				1						
28	5022013014-0	Armação Dianteira Cpl NV-40 Dsc Esp.175mm					1					
28	5022013111-1	Armação Dianteira Cpl NV-40 Dsc Esp.175mm (P/Transp. Hidráulico)					1					
28	5022013012-3	Armação Dianteira Cpl NV-42 Dsc Esp.175mm						1				
28	5022013110-3	Armação Dianteira NV-42 Dsc Esp.175mm (P/Transp. Hidráulico)						1				
28	5022013010-7	Armação Dianteira Cpl NV-44 Dsc Esp.175mm							1			
28	5022013109-0	Armação Dianteira NV-44 Dsc Esp.175mm (P/Transp. Hidráulico)							1			
28	5022013008-5	Armação Dianteira Cpl NV-48 Dsc Esp.175mm								1		
28	5022013006-9	Armação Dianteira Cpl NV-52 Dsc Esp.175mm									1	
28	5022013004-2	Armação Dianteira NV-56 Dsc Esp.175mm										1
29	6020390293-2	Trava C/Argola Ø5,75 X 40mm (P/Transp. Hidráulico)		4	4	4	7	4	4			
30	5138090001-0	Chave P/Porca Sextavada 1.1/4" - 1" - 3/4" - 5/8"	2									
31	5138050005-5	Chave "L" P/Porca Sextavada 5/8"	1									
32	5138020001-9	Chave P/Porca Sextavada 3/8" - 1/2"	1									
33	6020311030-0	Parafuso Cab.Sextavada 3/8" X 5/8" 16F RT (P/Transp. Hidráulico)		1	1	1		1	1			
33	6020310054-2	Parafuso Cab.Sextavada 3/8" X 1" 16F UNC1A GR5 RT		1	1							
34	6020050116-3	Contrapino 1/4" X 2" (Zincado Branco)		4	4	4	4	4	4	4	4	2
34	6020050116-3	Contrapino 1/4" X 2" (Zincado Branco) (P/Transp. Hidráulico)		2	2	2	4	2	2	4	4	2
35	6020130108-7	Graxeira 1/8" Reta Bsp-28F		2	2	3	3	3	3	3	3	3
35	6020130108-7	Graxeira 1/8" Reta Bsp-28F (Mancal Atrito)		5	13	11	3	3	12	12	14	3
36	6020390308-4	Trava Nma - Tipo "R" de Ø4,5 X 80mm (455)		1	1	1	1	1	1	1	1	4
37	6020311138-2	Parafuso Cab.Sextavada 1" X 6" 8F GR5 RP (P/Transp. Hidráulico)		1	1	1	1	1	1			
38	6020310250-2	Parafuso Cab.Sextavada 1.1/4" X 12.1/2" 7F UNC1A GR5 RP		1	1							
39	5432060023-8	Pino C/Puxador de Ø1" X 210mm	1									
40	5432010229-7	Pino C/Puxador de Ø1" X 155mm	1									
41	5432120073-0	Pino Cab.Francesa Ø1" X 62mm (P/Transp. Hidráulico)		1	1	1	1	1	1			
41	5432120022-5	Pino Cab.Francesa Ø1" X 90mm (P/Transp. Hidráulico)					2	2	2			
42	6020390292-4	Trava C/Argola Ø8 X 54mm (P/Transp. Hidráulico)		3	3	3	1	1	1			
*43	5040020033-2	Barra Transversal de Engate Completa	1									
*43	5040010135-0	Barra Transversal de Engate Completa (P/Transp. Hidráulico)		1	1	1	1	1	1			
*44	5084030011-8	Cabeçalho de Engate Completo	1									
*44	5084010046-1	Cabeçalho de Engate Completo(P/Transp. Hidráulico S/Pistao)		1	1	1	1	1	1			
45	5040011238-7	Barra Estabilizadora Dianteira				1	1	1	1	1	1	
45	5040011241-7	Barra Estabilizadora Dianteira										1
46	6020310770-9	Porca Sextavada 3/4" 10F UNC GR5 Ch.1.7/32" Alt.18,50mm		2		2	2	2	2	2	2	2
47	5558070011-9	Trava de Regulagem				1	1	1	1	1	1	1
48	5432040004-2	Pino Cab.Quadrada Ø37,5 X 220mm		3		3	3	3	3	3	3	3
*49	5468010006-6	Puxador de Trava Completo		1	1							
*49	5468010016-3	Puxador de Trava Completo				1	1	1	1	1	1	1
50	6020010414-8	Arruela de Pressão 3/4" Média Industrial		1		1	1	1	1	1	1	1
51	6020311099-8	Parafuso Cab.Sextavada 3/4" X 4" 10F UNC1A GR5 RP		1		1	1	1	1	1	1	1
52	5040011240-9	Barra Estabilizadora Traseira				1	1	1	1	1	1	
52	5040011242-5	Barra Estabilizadora Traseira										1

• NV Abertura Mecânica (Esp. 200mm)

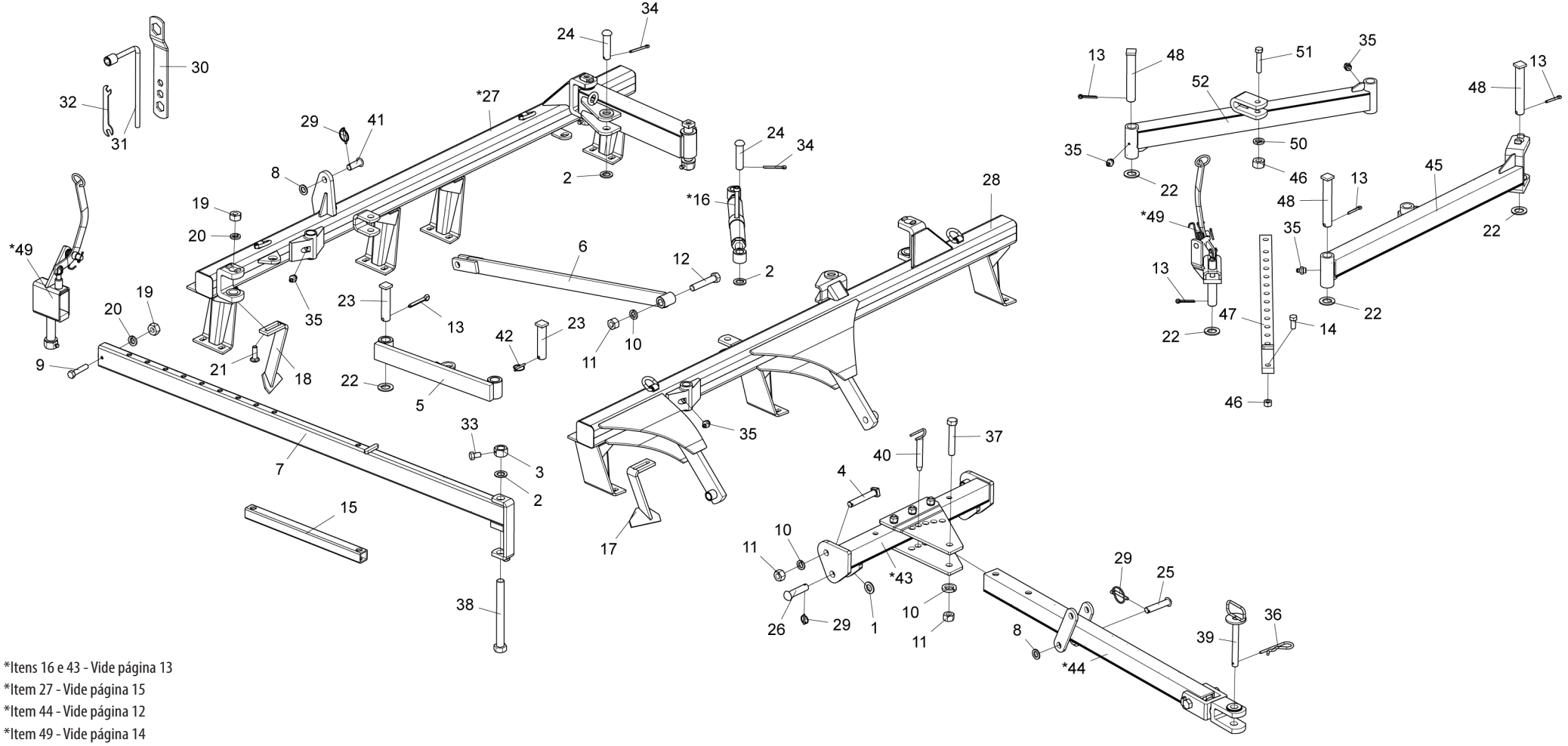

*Itens 16 e 43 - Vide página 13
*Item 27 - Vide página 15
*Item 44 - Vide página 12
*Item 49 - Vide página 14

• Tabela NV Abertura Mecânica (Esp. 200mm)

Item	Código	Descrição do Produto	Todos	NV 28 Discos	NV 32 Discos	NV 36 Discos	NV 40 Discos	NV 42 Discos	NV 44 Discos	NV 48 Discos	NV 52 Discos	NV 56 Discos
1	5024010192-8	Arruela Lisa de Ø30 X Ø52 X 4,75mm (P/Transp. Hidráulico)			2	2	2	2	1			
2	5024010061-1	Arruela Lisa de Ø33,5 X Ø53,5 X 4,75mm		3	3	2	2	2	2	2	2	2
2	5024010061-1	Arruela Lisa de Ø33,5 X Ø53,5 X 4,75mm (P/Transp. Hidráulico)		3	3	2	2	2	2	2	2	2
3	5456010022-4	Porca Sextavada 1.1/4" 7F 2" Alt.31,00mm C/Furo R.3/8"		1	2							
4	5420070044-1	Parafuso Cab.Quadrada 1" X 155mm 8F UNC 1A GR5 RP	2									
5	5558010347-1	Trava Lateral NV (P/Transp. Hidráulico)		1								
5	5558010004-9	Trava Lateral (P/Transp. Hidráulico)			1	1	1	1	1			
6	5530010771-0	Suporte do Cabeçalho (P/Transp. Hidráulico)		1	1	1	1	1	1			
7	5558070009-7	Trava de Regulagem		1	1							
8	5024010039-5	Arruela Lisa de Ø26,2 X Ø44 X 4,75mm (P/Transp. Hidráulico)		2	2	2	2	2	2			1
9	6020312300-3	Parafuso Cab.Sextavada 1/2" X 2.1/2" 12F W GR5 RP		1	1							
10	6020010420-2	Arruela de Pressão 1" Média Industrial		1	1	1	1	1	1	1	1	3
10	6020010420-2	Arruela de Pressão 1" Média Industrial (P/Transp. Hidráulico)		3	3	3	3	3	3	1	1	3
11	6020310778-4	Porca Sextavada 1" 8F UNC GR5 Ch.1.5/8" Alt.25,00mm	3									
11	6020310778-4	Porca Sextavada 1" 8F 1.5/8" Alt.25,00mm (P/Transp. Hidráulico)		4	4	4	4	4	4	3	3	3
12	6020311136-6	Parafuso Cab.Sextavada 1" X 5.1/2" 8F UNC1A GR5 RP	1									
13	6020050122-8	Contrapino 3/8" X 2.1/2"		1	1	4	4	4	4	4	4	4
14	6020311093-9	Parafuso Cab.Sextavada 3/4" X 1.3/4" 10F UNC1A GR5 RT				1	1	1	1	1	1	1
15	5552010161-5	Tubo Da Trava (P/Transp. Hidráulico)					1	1	1			
*16	5484010065-3	Regulador Completo	1									
17	5352050050-9	Limpador Dianteiro (Especial S/R)		9	11	11	13	14	15	15	17	19
18	5352050051-7	Limpador Traseiro (Especial S/R)		9	11	11	13	14	15	15	17	19
19	6020310754-7	Porca Sextavada 1/2" 12F W GR5 Ch.7/8" Alt.12,00mm		37	45	44	52	56	60	60	68	76
20	6020010410-5	Arruela de Pressão 1/2" Média Industrial		36	44	44	52	56	60	60	68	76
21	6020310143-3	Parafuso Cab.Francesa 1/2" X 1.5/8" 12F W GR2 RT Especial		36	44	44	52	56	60	60	68	76
22	5024010130-8	Arruela Lisa de Ø39 X Ø66 X 4,75mm		1	1	4	4	4	4	4	4	3
22	5024010130-8	Arruela Lisa de Ø39 X Ø66 X 4,75mm		1	1	4	4	4	4	4	4	3
23	5432040014-0	Pino Cab.Quadrada Ø37,5 X 150mm (P/Transp. Hidráulico)		2	2	2	2	2	2			
24	6020310639-7	Pino Cabeça Francesa de Ø30,53 x 106mm Forjado	2									
24	5432120029-2	Pino Cab.Francesa Ø30,53 X 113mm (P/Transp. Hidráulico)	2									
25	5432120089-6	Pino Cab.Francesa Ø1" X 117mm (P/Transp. Hidráulico)		1	1	1	1	1	1			
26	5432120108-6	Pino Cab.Francesa Ø28 X 105mm (P/Transp. Hidráulico)		2	2	2	2	2	2			
*27	5022013146-4	Armação Traseira NV-28 Dsc Esp.200mm		1								
*27	5022013152-9	Armação Traseira NV-28 Dsc Esp.200mm (P/Transp. Hidráulico S/Pistão)		1								
*27	5022013125-1	Armação Traseira NV-32 Dsc Esp.200mm			1							
*27	5022013132-4	Armação Traseira NV-32 Dsc Esp.200mm (P/Transp. Hidráulico)			1							
*27	5022013091-3	Armação Traseira NV-36 Dsc Esp.200mm				1						
*27	5022013067-0	Armação Traseira NV-36 Dsc Esp.200mm(P/Transp. Hidráulico)				1						
*27	5022013090-5	Armação Traseira NV-40 Dsc Esp.200mm					1					
*27	5022013065-4	Armação Traseira NV-40 Dsc Esp.200mm(P/Transp. Hidráulico)					1					
*27	5022013089-1	Armação Traseira NV-42 Dsc Esp.200mm						1				
*27	5022013063-8	Armação Traseira NV-42 Dsc Esp.200mm(P/Transp. Hidráulico)						1				
*27	5022013088-3	Armação Traseira NV-44 Dsc Esp.200mm							1			
*27	5022013061-1	Armação Traseira NV-44 Dsc Esp.200mm(P/Transp. Hidráulico)							1			
*27	5022013087-5	Armação Traseira NV-48 Dsc Esp.200mm								1		
*27	5022013086-7	Armação Traseira NV-52 Dsc Esp.200mm									1	
*27	5022013085-9	Armação Traseira NV-56 Dsc Esp.200mm										1
28	5022013144-8	Armação Dianteira NV-28 Dsc Esp.200mm		1								

Item	Código	Descrição do Produto	Todos	NV 28 Discos	NV 32 Discos	NV 36 Discos	NV 40 Discos	NV 42 Discos	NV 44 Discos	NV 48 Discos	NV 52 Discos	NV 56 Discos
28	5022013150-2	Armação Dianteira NV-28 Dsc Esp.200mm (P/Transp. Hidráulico)		1								
28	5022013123-5	Armação Dianteira NV-32 Dsc Esp.200mm			1							
28	5022013130-8	Armação Dianteira NV-32 Dsc Esp.200mm (P/Transp. Hidráulico)			1							
28	5022012998-2	Armação Dianteira NV-36 Dsc Esp.200mm				1						
28	5022013106-5	Armação Dianteira NV-36 Dsc Esp.200mm(P/Transp. Hidráulico)				1						
28	5022012996-6	Armação Dianteira NV-40 Dsc Esp.200mm					1					
28	5022013105-7	Armação Dianteira NV-40 Dsc Esp.200mm(P/Transp. Hidráulico)					1					
28	5022012994-0	Armação Dianteira NV-42 Dsc Esp.200mm						1				
28	5022013104-9	Armação Dianteira NV-42 Dsc Esp.200mm(P/Transp. Hidráulico)						1				
28	5022012992-3	Armação Dianteira NV-44 Dsc Esp.200mm							1			
28	5022013103-0	Armação Dianteira NV-44 Dsc Esp.200mm(P/Transp. Hidráulico)							1			
28	5022012990-7	Armação Dianteira NV-48 Dsc Esp.200mm								1		
28	5022012988-5	Armação Dianteira NV-52 Dsc Esp.200mm									1	
28	5022012986-9	Armação Dianteira NV-56 Discos Esp.200mm										1
29	6020390293-2	Trava C/Argola Ø5,75 X 40mm (P/Transp. Hidráulico)		4	4	4	4	4	4			
30	5138090001-0	Chave P/Porca Sextavada 1.1/4" - 1" - 3/4" - 5/8"	2									
31	5138050005-5	Chave "L" P/Porca Sextavada 5/8"	1									
32	5138020001-9	Chave P/Porca Sextavada 3/8" - 1/2"	1									
33	6020311030-0	Parafuso Cab.Sextavada 3/8" X 5/8" 16F RT (P/Transp. Hidráulico)		1	1	1	1	1	1			
33	6020310054-2	Parafuso Cab.Sextavada 3/8" X 1" 16F UNC1A GR5 RT		1	2							
34	6020050116-3	Contrapino 1/4" X 2"		4	4	4	4	4	4	4	4	2
34	6020050116-3	Contrapino 1/4" X 2" (P/Transp. Hidráulico)		2	2	2	2	2	2	4	4	2
35	6020130108-7	Graxeira 1/8" Reta Bsp-28F		2	3	3	3	3	3	3	3	3
36	6020390308-4	Trava Nma - Tipo "R" de Ø4,5 X 80mm (455)		1	1	1	1	1	1	1	1	4
37	6020311138-2	Parafuso Cab.Sextavada 1" X 6" 8F RP (P/Transp. Hidráulico)		1	1	1	1	1	1			
38	6020310250-2	Parafuso Cab.Sextavada 1.1/4" X 12.1/2" 7F UNC1A GR5 RP		1	1							
39	5432060023-8	Pino C/Puxador de Ø1" X 210mm	1									
40	5432010229-7	Pino C/Puxador de Ø1" X 155mm	1									
41	5432120073-0	Pino Cab.Francesa Ø1" X 62mm (P/Transp. Hidráulico)		1	1	1	1	1	1			
41	5432120022-5	Pino Cab.Francesa Ø1" X 90mm (P/Transp. Hidráulico)					2	2	2			
42	6020390292-4	Trava C/Argola Ø8 X 54mm (P/Transp. Hidráulico)		1	1	1	1	1	1			
*43	5040020033-2	Barra Transversal de Engate Completa	1									
*43	5040010135-0	Barra Transversal de Engate Completa (P/Transp. Hidráulico		1	1	1	1	1	1			
*44	5084030011-8	Cabecalho de Engate Completo	1									
*44	5084010046-1	Cabecalho de Engate Completo (P/Transp. Hidráulico S/Pistão)		1	1	1	1	1	1			
45	5040040002-1	Barra Estabilizadora Dianteira				1	1	1	1	1	1	
45	5040010291-8	Barra Estabilizadora Dianteira										1
46	6020310770-9	Porca Sextavada 3/4" 10F UNC GR5 Ch.1.7/32" Alt.18,50mm				2	2	2	2	2	2	2
47	5558070011-9	Trava de Regulagem				1	1	1	1	1	1	
47	5558010266-1	Trava de Regulagem										1
48	5432040004-2	Pino Cab.Quadrada Ø37,5 X 220mm	3									
*49	5468010006-6	Puxador de Trava Completo		1	1							
*49	5468010016-3	Puxador de Trava Completo				1	1	1	1	1	1	1
50	6020010414-8	Arruela de Pressão 3/4" Média Industrial				1	1	1	1	1	1	1
51	6020311099-8	Parafuso Cab.Sextavada 3/4" X 4" 10F UNC1A GR5 RP				1	1	1	1	1	1	1
52	5040040001-3	Barra Estabilizadora Traseira				1	1	1	1	1	1	
52	5040010290-0	Barra Estabilizadora Traseira										1

• NV Abertura Hidráulica (Esp. 175mm)

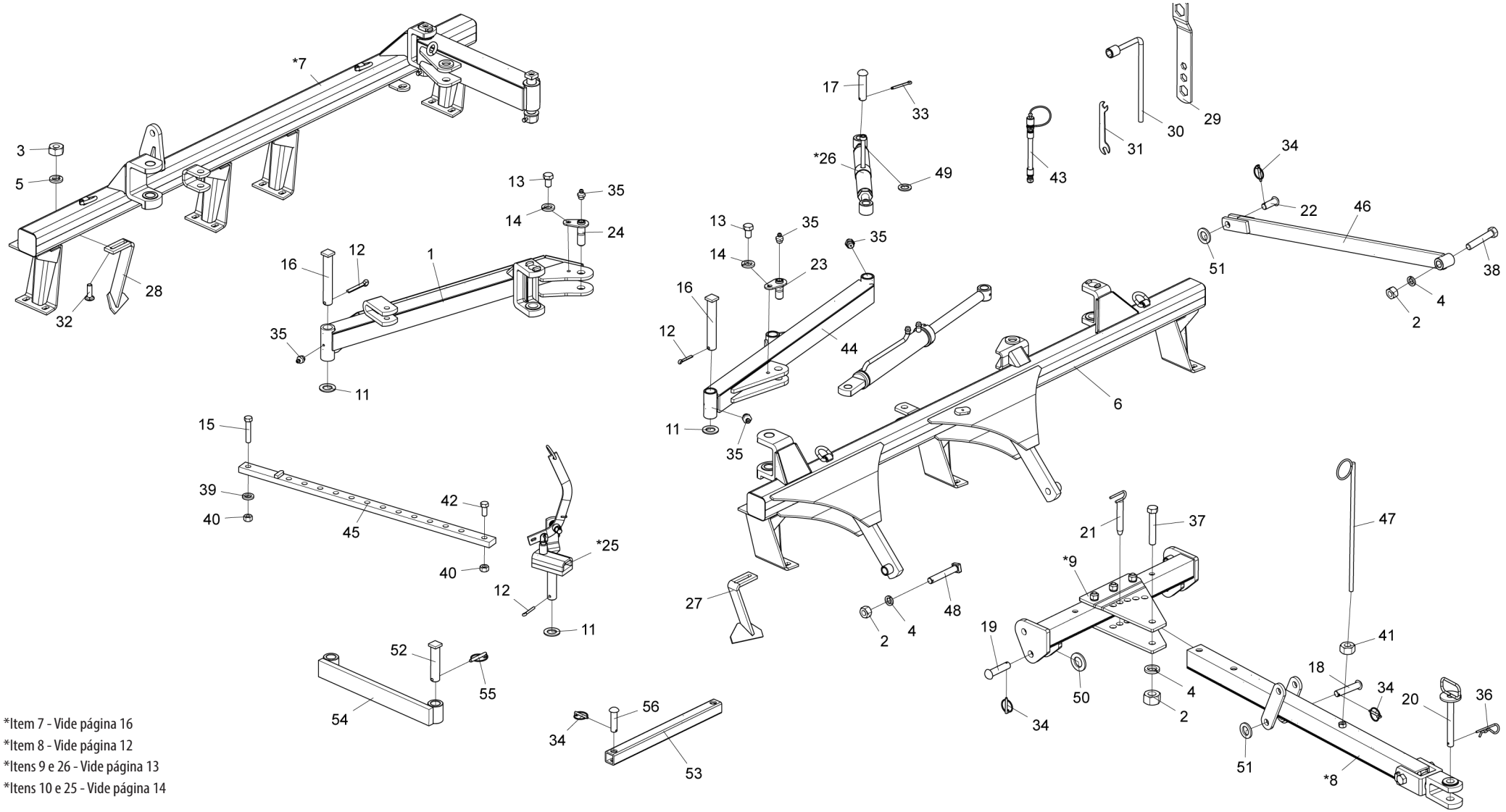

*Item 7 - Vide página 16
*Item 8 - Vide página 12
*Itens 9 e 26 - Vide página 13
*Itens 10 e 25 - Vide página 14

• Tabela NV Abertura Hidráulica (Esp. 175mm)

Item	Código	Descrição do Produto	Todos	NV 28 Discos	NV 32 Discos	NV 36 Discos	NV 40 Discos	NV 42 Discos	NV 44 Discos	NV 48 Discos	NV 52 Discos	NV 56 Discos
1	5040011237-9	Barra Estabilizadora Traseira		1	1							
1	5040011235-2	Barra Estabilizadora Traseira				1	1	1	1	1	1	
1	5040011228-0	Barra Estabilizadora Traseira										1
2	6020310778-4	Porca Sextavada 1" 8F UNC GR5 Ch.1.5/8" Alt.25,00mm	3									
2	6020310778-4	Porca Sextavada 1" 8F UNC GR5 Ch.1.5/8" Alt.25,00mm		4	4	4	4	4	4			
3	6020310754-7	Porca Sextavada 1/2" 12F W GR5 Ch.7/8" Alt.12,00mm		41	45	52	52	56	60	68	72	80
3	6020310754-7	Porca Sextavada 1/2" 12F W GR5 Ch.7/8" Alt.12,00mm		40	45	52	52	56	60			
4	6020010420-2	Arruela de Pressão 1" Média Industrial	1									
4	6020010420-2	Arruela de Pressão 1" Média Industrial (P/Transp. Hidráulico)		4	5	4	4	4	4	1	1	3
5	6020010410-5	Arruela de Pressão 1/2" Média Industrial		40	45	52	52	56	60	68	72	80
6	5022013020-4	Armação Dianteira NV-28 Discos Esp.175mm		1								
6	5022013114-6	Armação Dianteira NV-28 Discos Esp.175mm (P/Transp. Hidráulico)		1								
6	5022013018-2	Armação Dianteira NV-32 discos Esp.175mm			1							
6	5022013158-8	Armação Dianteira NV-32 Discos Esp.175mm (P/Transp. Hidráulico)			1							
6	5022120176-8	Armação Dianteira NV-36 discos Esp.175mm				1						
6	5022010990-6	Armação Dianteira NV-36 Discos Esp.175mm (P/Transp. Hidráulico)				1						
6	5022120096-6	Armação Dianteira NV-40 discos Esp.175mm					1					
6	5022010987-6	Armação Dianteira NV-40 Discos Esp.175mm (P/Transp. Hidráulico)					1					
6	5022120104-0	Armação Dianteira NV-42 discos Esp.175mm						1				
6	5022010932-9	Armação Dianteira NV-42 Discos Esp.175mm (P/Transp. Hidráulico)						1				
6	5022120097-4	Armação Dianteira NV-44 discos Esp.175mm							1			
6	5022010929-9	Armação Dianteira NV-44 Discos Esp.175mm (P/Transp. Hidráulico)							1			
6	5022120177-6	Armação Dianteira NV-48 discos Esp.175mm								1		
6	5022120106-7	Armação Dianteira NV-52 discos Esp.175mm									1	
6	5022010868-3	Armação Dianteira NV-56 Discos Esp.175mm										1
*7	5022013102-2	Armação Traseira NV-28 Discos Esp.175mm Completa		1								
*7	5022013083-2	Armação Traseira NV-28 Discos Esp.175mm (P/Transp. Hidráulico)		1								
*7	5022013101-4	Armação Traseira NV-32 discos Esp.175mm			1							
*7	5022013081-6	Armação Traseira NV-32 discos Esp.175mm (P/Transp. Hidráulico)			1							
*7	5022090396-3	Armação Traseira NV-36 discos Esp.175mm				1						
*7	5022010992-2	Armação Traseira NV-36 Discos Esp.175mm (P/Transp. Hidráulico)				1						
*7	5022090397-1	Armação Traseira NV-40 discos Esp.175mm					1					
*7	5022010989-2	Armação Traseira NV-40 Discos Esp.175mm (P/Transp. Hidráulico)					1					
*7	5022090398-0	Armação Traseira NV-42 discos Esp.175mm						1				
*7	5022010934-5	Armação Traseira NV-42 Discos Esp.175mm (P/Transp. Hidráulico)						1				
*7	5022090399-8	Armação Traseira NV-44 discos Esp.175mm							1			
*7	5022010931-0	Armação Traseira NV-44 Discos Esp.175mm (P/Transp. Hidráulico)							1			
*7	5022090400-5	Armação Traseira NV-48 discos Esp.175mm								1		
*7	5022090401-3	Armação Traseira NV-52 discos Esp.175mm									1	
*7	5022010867-5	Armação Traseira NV-56 discos Esp.175mm										1
*8	5084010059-3	Cabeçalho de Engate Completo(Transporte Hidráulico C/Pistão)		1	1	1	1	1	1			
*8	5084030024-0	Cabeçalho de Engate Completo	1									
*9	5040010135-0	Barra Transversal de Engate Completa (P/Transp. Hidráulico)		1	1	1	1	1	1			
*9	5040020033-2	Barra Transversal de Engate Completa	1									
*10	6020055723-1	Cilindro Hidráulico "D.A" Ø1.5/8" X Ø2.1/2" X 346mm(C) X 680mm(F)	1									
11	5024010130-8	Arruela Lisa de Ø39 X Ø66 X 4,75mm		4	4	4	4	4	4	4	4	3
11	5024010130-8	Arruela Lisa de Ø39 X Ø66 X 4,75mm (P/Transp. Hidráulico)		4	1	1	1	1	1	4	4	3
12	6020050122-8	Contrapino 3/8" X 2.1/2"	4									
13	6020310183-2	Parafuso Cab.Sextavada 5/8" X 1" 11F UNC1A GR2 RT	2									

Item	Código	Descrição do Produto	Todos	NV 28 Discos	NV 32 Discos	NV 36 Discos	NV 40 Discos	NV 42 Discos	NV 44 Discos	NV 48 Discos	NV 52 Discos	NV 56 Discos
14	6020010412-1	Arruela de Pressão 5/8" Média Industrial	2									
15	6020311099-8	Parafuso Cab.Sextavada 3/4" X 4" 10F UNC1A GR5 RP	1									
16	5432040004-2	Pino Cab.Quadrada Ø37,5 X 220mm	3									
17	6020310639-7	Pino Cabeça Francesa de Ø30,53 x 106mm Forjado	2									
17	5432120090-0	Pino Cab.Francesa Ø30,53 X 97mm (P/Transp. Hidráulico)					1					
18	5432120089-6	Pino Cab.Francesa Ø1" X 117mm (P/Transp. Hidráulico)			1	1	1	1	1			
19	5432120108-6	Pino Cab.Francesa Ø28 X 105mm (P/Transp. Hidráulico)		2	2	2	2	2	2			
20	5432060023-8	Pino C/Puxador de Ø1" X 210mm	1									
21	5432010229-7	Pino C/Puxador de Ø1" X 155mm	1									
22	5432120073-0	Pino Cab.Francesa Ø1" X 62mm (P/Transp. Hidráulico)		1	1	1	1	1	1			
23	5432080013-0	Pino C/Trava Ø31 X 70mm S/Graxeira	1									
24	5432080008-3	Pino C/Trava Ø31 X 95mm S/Graxeira	1									
*25	5468010016-3	Puxador de Trava Completo	1									
*26	5484010065-3	Regulador Completo	1									
27	5352050050-9	Limpador Dianteiro (Especial S/R)		10	11	13	13	14	15	17	18	20
28	5352050051-7	Limpador Traseiro (Especial S/R)		10	11	13	13	14	15	17	18	20
29	5138090001-0	Chave P/Porca Sextavada 1.1/4" - 1" - 3/4" - 5/8"	2									
30	5138050005-5	Chave "L" P/Porca Sextavada 5/8"	1									
31	5138020001-9	Chave P/Porca Sextavada 3/8" - 1/2"	1									
32	6020310143-3	Parafuso Cab.Francesa 1/2" X 1.5/8" 12F W GR2 RT Especial		40	44	52	52	56	60	68	72	80
33	6020050116-3	Contrapino 1/4" X 2"		4	4	4	4	4	4	4	4	2
33	6020050116-3	Contrapino 1/4" X 2" (P/Transp. Hidráulico)		2	2	2	4	2	2	4	4	2
34	6020390293-2	Trava C/Argola Ø5,75 X 40mm (P/Transp. Hidráulico)			4	4	4	4	4			
35	6020130108-7	Graxeira 1/8" Reta Bsp-28F	5									
35	6020130108-7	Graxeira 1/8" Reta Bsp-28F (Para Mancal Atrito)		5	17	13	5	17	17	17	19	5
36	6020390308-4	Trava Nma - Tipo "R" de Ø4,5 X 80mm (455)		1	1	1	1	1	1	1	1	4
37	6020311138-2	Parafuso Cab.Sextavada 1" X 6" 8F UNC1A GR5 RP		3	2	2	2	2	2			
38	6020311136-6	Parafuso Cab.Sextavada 1" X 5.1/2" 8F UNC1A GR5 RP	1									
39	6020010414-8	Arruela de Pressão 3/4" Média Industrial		2	2	1	1	1	1	1	1	1
40	6020310770-9	Porca Sextavada 3/4" 10F UNC GR5 Ch.1.7/32" Alt.18,50mm	2									
41	6020310760-1	Porca Sextavada 5/8" 11F UNC GR5 Ch.1.1/16" Alt.15,00mm		1	1	1	1	1	1	1	1	2
42	6020311093-9	Parafuso Cab.Sextavada 3/4" X 1.3/4" 10F UNC1A GR5 RT	1									
42	6020311094-7	Parafuso Cab.Sextavada 3/4" X 2.1/4" 10F UNC1A GR5 RT		1								
43	5372012774-8	Mang.Ø3/8" X 4500mm 1Trama C/1Trg E 1Trf C/Eng.rapido Macho	2									
44	5040011239-5	Barra Estabilizadora Dianteira		1	1	1	1	1	1	1	1	
44	5040011229-8	Barra Estabilizadora Dianteira										1
45	5558070011-9	Trava de Regulagem	1									
46	5530010771-0	Suporte do Cabeçalho (P/Transp. Hidráulico)		1	1	1	1	1	1			
47	5530060020-3	Suporte Das Mangueiras	1									
48	5420070044-1	Parafuso Cab.Quadrada 1" X 155mm 8F UNC 1A GR5 RP	2									
49	5024010061-1	Arruela Lisa de Ø33,5 X Ø53,5 X 4,75mm	2									
50	5024010192-8	Arruela Lisa de Ø30 X Ø52 X 4,75mm (P/Transp. Hidráulico)		4	2	2	2	2	2			
51	5024010039-5	Arruela Lisa de Ø26,2 X Ø44 X 4,75mm (P/Transp. Hidráulico)			2	2	2	2	2			
52	5432040014-0	Pino Cab.Quadrada Ø37,5 X 150mm (P/Transp. Hidráulico)			2	2	2	2	2			
53	5552010161-5	Tubo da Trava (P/Transp. Hidráulico)					1	1	1			
54	5558010347-1	Trava Lateral Nv 28 A 36 Discos (P/Transp. Hidráulico)			1	1						
54	5558010004-9	Trava Lateral (P/Transp. Hidráulico)					1	1	1			
55	6020390292-4	Trava C/Argola Ø8 X 54mm (P/Transp. Hidráulico)			2							
56	5432120022-5	Pino Cab.Francesa Ø1" X 90mm (P/Transp. Hidráulico)					2	2	2			

• NV Abertura Hidráulica (Esp. 200mm)

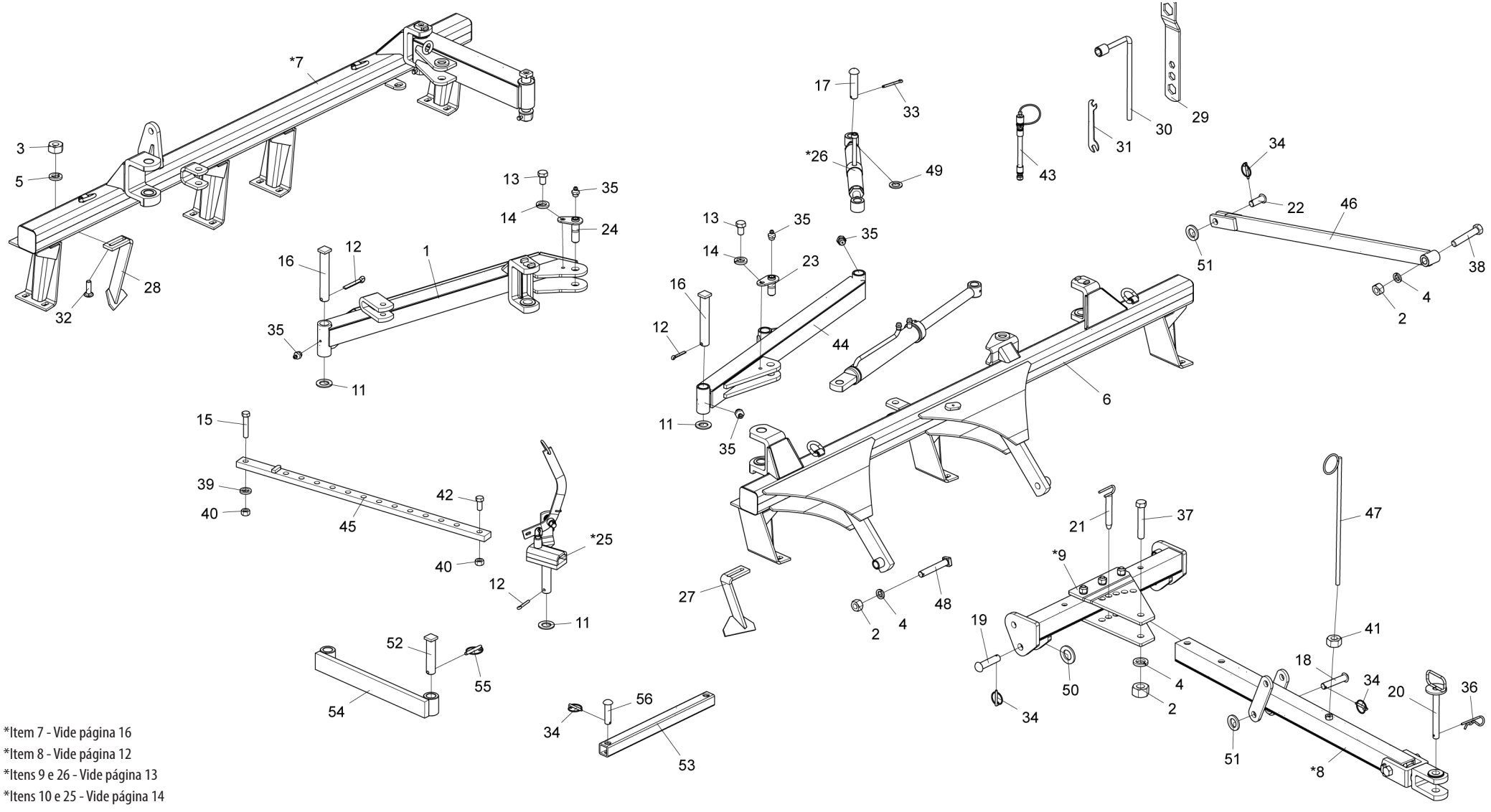

*Item 7 - Vide página 16
*Item 8 - Vide página 12
*Itens 9 e 26 - Vide página 13
*Itens 10 e 25 - Vide página 14

• Tabela NV Abertura Hidráulica (Esp. 200mm)

Item	Código	Descrição do Produto	Todos	NV 28 Discos	NV 32 Discos	NV 36 Discos	NV 40 Discos	NV 42 Discos	NV 44 Discos	NV 48 Discos	NV 52 Discos	NV 56 Discos
1	5040040030-7	Barra Estabilizadora Traseira		1	1							
1	5040040015-3	Barra Estabilizadora Traseira				1	1	1	1	1	1	
2	6020310778-4	Porca Sextavada 1" 8F UNC GR5 Ch.1.5/8" Alt.25,00mm		3	3	3	3	4	3	3	3	3
2	6020310778-4	Porca Sextavada 1" 8F UNC GR5 Ch.1.5/8" Alt.25,00mm		4	4	4	4	4	4			
3	6020310754-7	Porca Sextavada 1/2" 12F W GR5 Ch.7/8" Alt.12,00mm		37	45	44	52	56	60	60	68	76
3	6020310754-7	Porca Sextavada 1/2" 12F W GR5 Ch.7/8" Alt.12,00mm		36	44	52	52	56	60			
4	6020010420-2	Arruela de Pressão 1" Média Industrial		1	1	1	1	4	1	1	1	3
4	6020010420-2	Arruela de Pressão 1" Média Industrial (P/ Transp. Hidráulico)		4	4	4	4	4	4			
5	6020010410-5	Arruela de Pressão 1/2" Média Industrial		36	44	44	52	56	60	60	68	76
6	5022013002-6	Armação Dianteira NV-28 Dsc Esp.200mm		1								
6	5022013108-1	Armação Dianteira NV-28 Dsc Esp.200mm (P/Transp. Hidráulico)		1								
6	5022013000-0	Armação Dianteira NV-32 Dsc Esp.200mm			1							
6	5022013107-3	Armação Dianteira NV-32 Dsc Esp.200mm (P/Transp. Hidráulico)			1							
6	5022120150-4	Armação Dianteira NV-36 Dsc Esp.200mm				1						
6	5022010690-7	Armação Dianteira NV-36 Dsc Esp.200mm (P/Transp. Hidráulico)				1						
6	5022120151-2	Armação Dianteira NV-40 Dsc Esp.200mm					1					
6	5022010679-6	Armação Dianteira NV-40 Dsc Esp.200mm (P/Transp. Hidráulico)					1					
6	5022120152-0	Armação Dianteira NV-42 Dsc Esp.200mm						1				
6	5022010693-1	Armação Dianteira NV-42 Dsc Esp.200mm (P/Transp. Hidráulico)						1				
6	5022120149-0	Armação Dianteira NV-44 Dsc Esp.200mm							1			
6	5022010695-8	Armação Dianteira NV-44 Dsc Esp.200mm (P/Transp. Hidráulico)							1			
6	5022120093-1	Armação Dianteira NV-48 Dsc Esp.200mm								1		
6	5022120103-2	Armação Dianteira NV-52 Dsc Esp.200mm									1	
6	5022010865-9	Armação Dianteira NV-56 Dsc Esp.200mm										1
*7	5022013093-0	Armação Traseira NV-28 Dsc Esp.200mm		1								
*7	5022013071-9	Armação Traseira NV-28 Dsc Esp.200mm (P/Transp. Hidráulico)		1								
*7	5022013092-1	Armação Traseira NV-32 Dsc Esp.200mm			1							
*7	5022013069-7	Armação Traseira NV-32 Dsc Esp.200mm (P/Transp. Hidráulico)			1							
*7	5022090404-8	Armação Traseira NV-36 Dsc Esp.200mm				1						
*7	5022010703-2	Armação Traseira NV-36 Dsc Esp.200mm (P/Transp. Hidráulico)				1						
*7	5022090405-6	Armação Traseira NV-40 Dsc Esp.200mm					1					
*7	5022010677-0	Armação Traseira NV-40 Dsc Esp.200mm (P/Transp. Hidráulico)					1					
*7	5022090406-4	Armação Traseira NV-42 Dsc Esp.200mm						1				
*7	5022010691-5	Armação Traseira NV-42 Dsc Esp.200mm (P/Transp. Hidráulico)						1				
*7	5022090407-2	Armação Traseira NV-44 Dsc Esp.200mm							1			
*7	5022010696-6	Armação Traseira NV-44 Dsc Esp.200mm (P/Transp. Hidráulico)							1			
*7	5022090408-0	Armação Traseira NV-48 Dsc Esp.200mm								1		
*7	5022090409-9	Armação Traseira NV-52 Dsc Esp.200mm									1	
*7	5022010864-0	Armação Traseira NV-56 Dsc Esp.200mm										1
*8	5084030024-0	Cabeçalho de Engate Completo	1									
*8	5084010059-3	Cabeçalho de Engate Completo (P/Transp. Hidráulico)		1	1	1	1	1	1			
*9	5040020033-2	Barra Transversal de Engate Completa	1									
*9	5040010135-0	Barra Transversal de Engate Completa (P/Transp. Hidráulico)		1	1	1	1	1	1			
*10	6020060477-9	Cilindro Hidráulico"D.A"Ø1.5/8" X Ø2.1/2" X346mm(C) X 680mm(F)	1									
11	5024010130-8	Arruela Lisa de Ø39 X Ø66 X 4,75mm		4	3	4	4	1	4	4	4	3
11	5024010130-8	Arruela Lisa de Ø39 X Ø66 X 4,75mm (P/ Transp. Hidráulico)		4	1	1	1	1	1			
12	6020050122-8	Contrapino 3/8" X 2.1/2"		4	3	4	4	3	4	4	4	4
12	6020050122-8	Contrapino 3/8" X 2.1/2"		3	3	3	3	3	3	4	4	4
13	6020310183-2	Parafuso Cab.Sextavada 5/8" X 1" 11F UNC1A GR2 RT	2									

Item	Código	Descrição do Produto	Todos	NV 28 Discos	NV 32 Discos	NV 36 Discos	NV 40 Discos	NV 42 Discos	NV 44 Discos	NV 48 Discos	NV 52 Discos	NV 56 Discos
14	6020010412-1	Arruela de Pressão 5/8" Média Industrial	2									
15	6020311099-8	Parafuso Cab.Sextavada 3/4" X 4" 10F UNC1A GR5 RP	1									
16	5432040004-2	Pino Cab.Quadrada Ø37,5 X 220mm	3									
17	6020310639-7	Pino Cabeça Francesa de Ø30,53 x 106mm Forjado	2									
18	5432120089-6	Pino Cab.Francesa Ø1" X 117mm (P/ Transp. Hidráulico)		1	1	1	1	1	1			
19	5432120108-6	Pino Cab.Francesa Ø28 X 105mm (P/ Transp. Hidráulico)		2	2	2	2	2	2			
20	5432060023-8	Pino C/Puxador de Ø1" X 210mm	1									
21	5432010229-7	Pino C/Puxador de Ø1" X 155mm	1									
22	5432120073-0	Pino Cab.Francesa Ø1" X 62mm (P/ Transp. Hidráulico)		1	1	1	1	1	1			
23	5432080013-0	Pino C/Trava Ø31 X 70mm S/Graxeira	1									
24	5432080008-3	Pino C/Trava Ø31 X 95mm S/Graxeira	1									
25	5468010016-3	Puxador de Trava Completo	1									
*26	5484010065-3	Regulador Completo	1									
27	5352050050-9	Limpador Dianteiro (Especial S/R)		9	11	11	13	14	15	15	17	19
28	5352050051-7	Limpador Traseiro (Especial S/R)		9	11	11	13	14	15	15	17	19
29	5138090001-0	Chave P/Porca Sextavada 1.1/4" - 1" - 3/4" - 5/8"	2									
30	5138050005-5	Chave "L" P/Porca Sextavada 5/8"	1									
31	5138020001-9	Chave P/Porca Sextavada 3/8" - 1/2"	1									
32	6020310143-3	Parafuso Cab.Francesa 1/2" X 1.5/8" 12F W GR2 RT Especial		36	44	44	52	56	60	60	68	76
33	6020050116-3	Contrapino 1/4" X 2"		4	4	4	4	2	4	4	4	4
33	6020050116-3	Contrapino 1/4" X 2" (P/ Transp. Hidráulico)		2	2	2	2	2	2	4	4	4
34	6020390293-2	Trava C/Argola Ø5,75 X 40mm (P/ Transp. Hidráulico)		4	4	4	4	4	4			
35	6020130108-7	Graxeira 1/8" Reta Bsp-28F		5	6	5	5	5	5	5	5	5
36	6020390308-4	Trava Nma - Tipo "R" de Ø4,5 X 80mm (455)		1	1	1	1	1	1	1	1	4
37	6020311138-2	Parafuso Cab.Sextavada 1" X 6" 8F UNC1A GR5 RP		1	1	2	1	1	1			
38	6020311136-6	Parafuso Cab.Sextavada 1" X 5.1/2" 8F UNC1A GR5 RP	1									
39	6020010414-8	Arruela de Pressão 3/4" Média Industrial		2	2	1	1	1	1	1	1	1
39	6020010414-8	Arruela de Pressão 3/4" Média Industrial (P/ Transp. Hidráulico)		1	1	1	1	1	1	1	1	1
40	6020310770-9	Porca Sextavada 3/4" 10F UNC GR5 Ch.1.7/32" Alt.18,50mm	2									
41	6020310760-1	Porca Sextavada 5/8" 11F UNC GR5 Ch.1.1/16" Alt.15,00mm	1									
42	6020311093-9	Parafuso Cab.Sextavada 3/4" X 1.3/4" 10F UNC1A GR5 RT		1	1	1	1	1	1	1	1	1
43	5372012774-8	Mang.Ø3/8" X4500mm 1Trama C/1Trg E 1Trf C/Engate Rapido Macho	2									
44	5040011220-4	Barra Estabilizadora Dianteira		1	1	1	1	1	1	1	1	
44	5040010283-7	Barra Estabilizadora Dianteira										1
45	5558070011-9	Trava de Regulagem				1	1	1	1	1	1	
45	5558010266-1	Trava de Regulagem										1
46	5530010771-0	Suporte Do Cabeçalho (P/ Transp. Hidráulico)		1	1	1	1	1	1			
47	5530060020-3	Suporte Das Mangueiras	1									
48	5420070044-1	Parafuso Cab.Quadrada 1" X 155mm 8F UNC 1A GR5 RP		2	2	2	2	2	2	2	2	2
49	5024010061-1	Arruela Lisa de Ø33,5 X Ø53,5 X 4,75mm		2	2	2	2	2	2	2	2	2
50	5024010192-8	Arruela Lisa de Ø30 X Ø52 X 4,75mm (P/ Transp. Hidráulico)		2	2	2	2	2	2			
51	5024010039-5	Arruela Lisa de Ø26,2 X Ø44 X 4,75mm (P/ Transp. Hidráulico)		2	2	2	2	2	2			
52	5432040014-0	Pino Cab.Quadrada Ø37,5 X 150mm (P/ Transp. Hidráulico)			2	2	2	2	2			
53	5552010161-5	Tubo Da Trava (P/ Transp. Hidráulico)					1	1	1			
54	5558010347-1	Trava Lateral NV 28 A 36 Discos (P/ Transp. Hidráulico)			1	1						
54	5558010004-9	Trava Lateral (P/ Transp. Hidráulico)					1	1	1			
55	6020390292-4	Trava C/Argola Ø8 X 54mm (P/ Transp. Hidráulico)			2							
56	5432120022-5	Pino Cab.Francesa Ø1" X 90mm (P/ Transp. Hidráulico)					2	2	2			

• Cabeçalho de Engate (Abertura Mecânica)

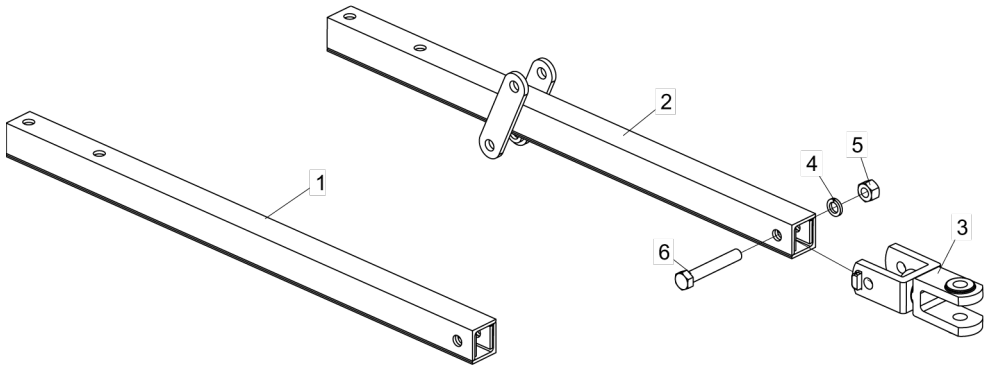

Item	Código	Descrição do Produto	Todos	S/Transp. Hidráulico	P/Transp. Hidráulico
1	5084030003-7	Cabeçalho de Engate		1	
2	5084010047-0	Cabeçalho de Engate Para Transporte Hidráulico			1
3	5332010008-5	Jumelo de Engate	1		
4	6020010420-2	Arruela de Pressão 1" Média Industrial	1		
5	6020310778-4	Porca Sextavada 1" 8F UNC GR5 Ch.1.5/8" Alt.25,00mm	1		
6	6020311139-0	Parafuso Cab.Sextavada 1" X 6.1/2" 8F UNC1A GR5 RP	1		

• Cabeçalho de Engate (Abertura Hidráulica)

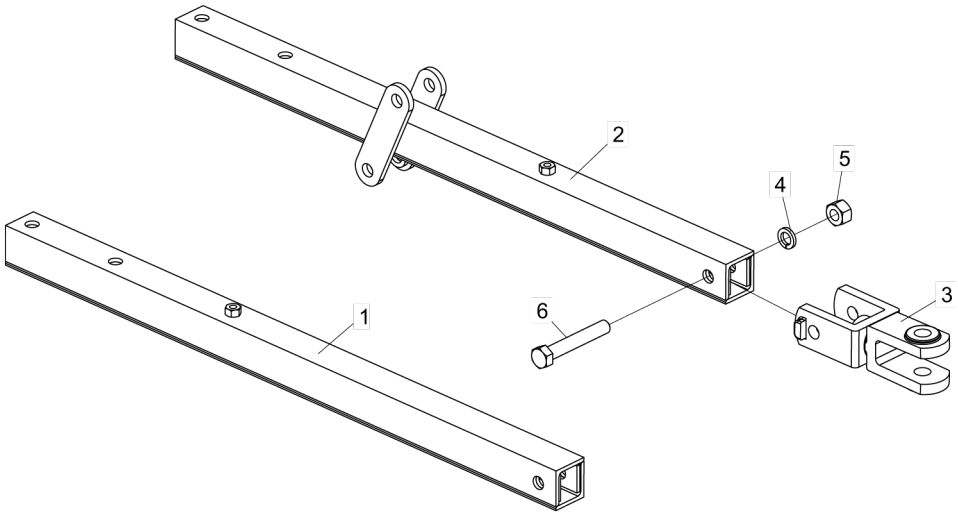

Item	Código	Descrição do Produto	Todos	S/Transp. Hidráulico	P/Transp. Hidráulico
1	5084030014-2	Cabeçalho de Engate		1	
2	5084010058-5	Cabeçalho de Engate Para Transporte Hidráulico			1
3	5332010008-5	Jumelo de Engate	1		
4	6020010420-2	Arruela de Pressão 1" Media Industrial	1		
5	6020310778-4	Porca Sextavada 1" 8F UNC GR5 Ch.1.5/8" Alt.25,00mm	1		
6	6020311139-0	Parafuso Cab.Sextavada 1" X 6.1/2" 8F UNC1A GR5 Rp	1		

• Barra Transversal de Engate

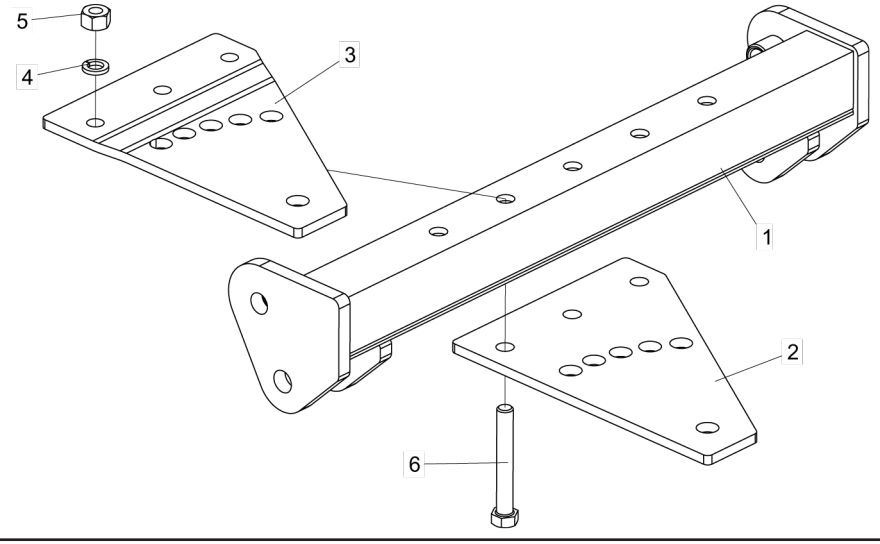

Item	Código	Descrição do Produto	Todos	S/ Transp. Hidráulico	P/ Transp. Hidráulico
1	5040020022-7	Barra Transversal de Engate		1	
1	5040010134-2	Barra Transversal de Engate Para Transporte Hidráulico			1
2	5136012684-0	Chapa Inferior de Regulagem		1	
2	5136012685-8	Chapa de Regulagem Para Transporte Hidráulico			1
3	5136012686-6	Chapa Superior de Regulagem	1		
4	6020010414-8	Arruela de Pressão 3/4" Media Industrial	3		
5	6020310770-9	Porca Sextavada 3/4" 10F UNC GR5 Ch.1.7/32" Alt.18,50mm	3		
6	6020311104-8	Parafuso Cab.Sextavada 3/4" X 5.1/2" 10F UNC1A GR5 RP	3		

• Regulador Completo

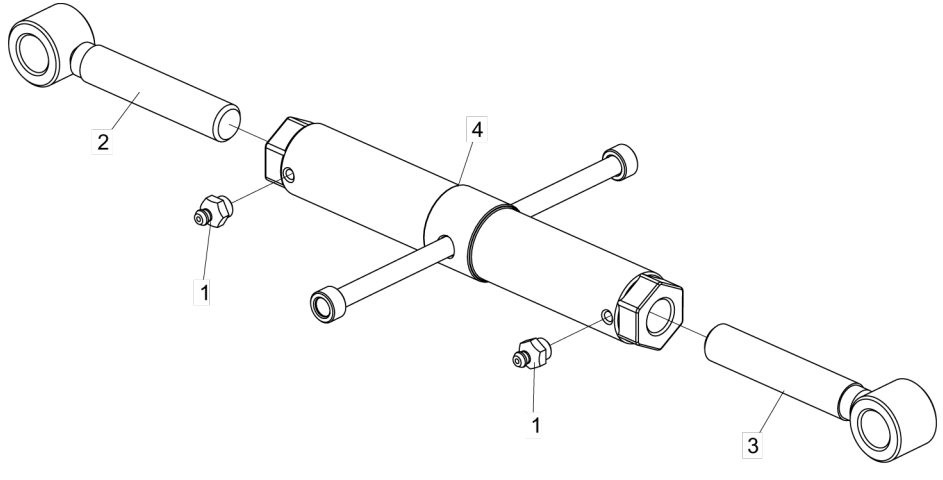

Item	Código	Descrição do Produto	Todos
1	6020130108-7	Graxeira 1/8" Reta BSP-28F	2
2	5484040003-7	Regulador De R.1.1/4"UNC X 197mm C/Bucha	1
3	5484040002-9	Regulador R.1.1/4"UNC Esquerda X 197mm	1
4	5484010014-9	Regulador do Cabeçalho	1

• Puxador de Trava Completo

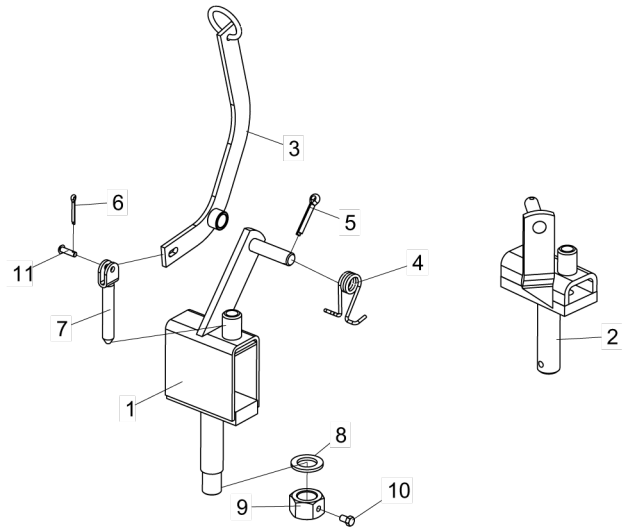

Item	Código	Descrição do Produto	Todos	NV 28 e 32 Dsc.	NV 36 à 56 Dsc.
1	5170020028-4	Corpo do Puxador de Trava Completo		1	
2	5170020008-0	Corpo do Puxador de Trava			1
3	5090020011-8	Cabo do Puxador de Trava Completo	1		
4	6020250372-4	Mola Helicoidal de Torção Ø26 X Ø36 X 78mm Arame=Ø5mm	1		
5	6020050114-7	Contrapino 1/4" X 1.1/2"(Zincado Branco)	1		
6	6020050101-5	Contrapino 1/8" X 1" (Zincado Branco)	1		
7	5432060017-3	Pino de Ø19 X 110mm C/Chapa	1		
8	6020010453-9	Arruela Lisa M33 Ø34 x Ø60 x 5mm		1	
9	5456010022-4	Porca Sextavada 1.1/4" 7F UNC GR5 Ch.2" Alt.31,00mm C/Furo R.3/8"		1	
10	6020311030-0	Parafuso Cab.Sextavada 3/8" X 5/8" 16F UNC1A GR2 RT		1	
11	6020310825-0	Pino Cab.Francesa Ø8,3 X 25mm	1		

• Cilindro Hidráulico

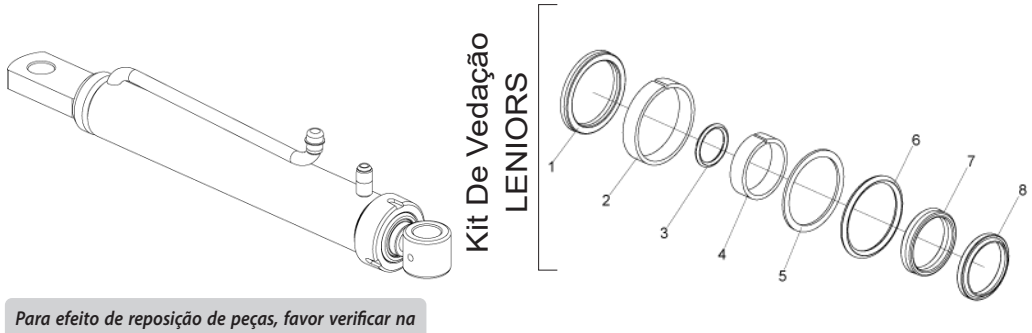

Item	Código	Descrição do produto	Todos
		Kit De Vedação LENIORS	
1	J003328	Gaxeta Std 2500-2000	1
2		Anel Guia W2-2500-500 (Ø2.1/2" x 1/2")	1
3		Anel O´Ring 2-126 (Ø2.1/2" x 1/2")	1
4		Anel Guia 6W8-1675-495 (Ø2.1/2" x 1/2")	1
5		Parback 8-330	1
6		Anel O´Ring 2-330 (Ø53,34 x Ø5,33mm)	1
7		Gaxeta B 1870-1625-375B (Ø53,34 x Ø5,33mm)	1
8		Raspador D-1625	1
-	6020190193-9	Jodo De Reparo Leniors J003328	1

Para efeito de reposição de peças, favor verificar na camisa do cilindro - O código Baldan, o código e o nome do fabricante e a data de fabricação.

• Armação Traseira NV Esp. 175mm Abertura Mecânica

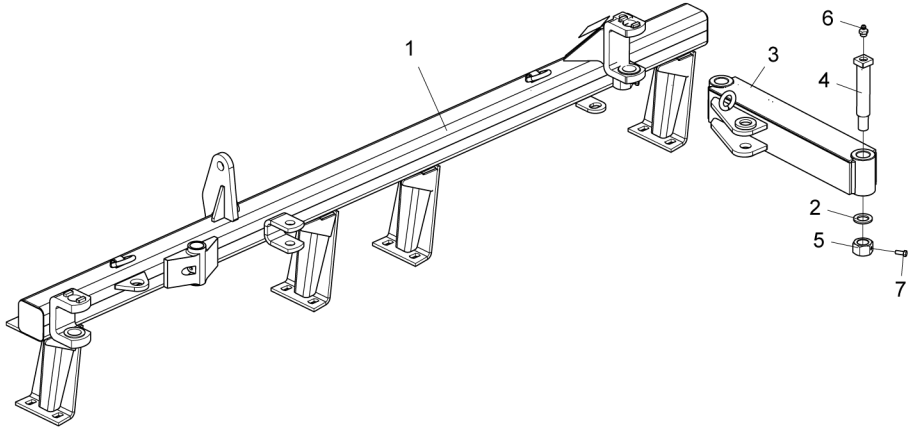

Item	Código	Descrição do Produto	Todos	NV 28 Discos	NV 32 Discos	NV 36 Discos	NV 40 Discos	NV 42 Discos	NV 44 Discos	NV 48 Discos	NV 52 Discos	NV 56 Discos
1	5022013148-0	Armação Traseira NV-28 Discos S/Pistão		1								
1	5022013154-5	Armação Traseira NV-28Dsc Esp.175mm S/Pist C/Transp. Hidráulico		1								
1	5022013127-8	Armação Traseira NV-32 Discos(Esp.175mm) S/Pistão			1							
1	5022013134-0	Armação Traseira NV-32Dsc Esp.175mm S/Pist C/Transp. Hidráulico			1							
1	5022013017-4	Armação Traseira NV-36 Discos(Esp.175mm)				1						
1	5022013080-8	Armação Traseira NV-36 Dsc Esp.175mm Transporte Hidráulico				1						
1	5022013015-8	Armação Traseira NV-40 Discos					1					
1	5022013159-6	Armação Traseira NV-40 Discos Esp.175mm C/Transporte Hidráulico					1					
1	5022013013-1	Armação Traseira NV-42 Discos(Esp.175mm)						1				
1	5022013076-0	Armação Traseira NV-42 Discos Esp.175mm C/Transporte Hidráulico						1				
1	5022013011-5	Armação Traseira NV-44 Discos							1			
1	5022013157-0	Armação Traseira NV-44 Discos Esp.175mm C/Transporte Hidráulico							1			
1	5022013009-3	Armação Traseira NV-48 Discos(Esp.175mm)								1		
1	5022013007-7	Armação Traseira NV-52 Discos(Esp.175mm)									1	
1	5022013005-0	Armação Traseira NV-56 Discos Esp.175mm S/Pneu										1
2	5024010061-1	Arruela Lisa de Ø33,5 X Ø53,5 X 4,75mm	2									
3	5040070002-5	Barra de União das Armações Dianteira e Traseira		1	1							1
3	5040070004-1	Barra de União das Armações Dianteira e Traseira				1	1	1	1	1	1	
4	5420070022-0	Parafuso Cab.Quadrada Ø37,5 X 210mm C/Furo P/Graxeira	2									
5	5456010022-4	Porca Sextavada 1.1/4" 7F UNC GR5 Ch.2" Alt.31,00mm C/Furo R.3/8"	2									
6	6020130108-7	Graxeira 1/8" Reta Bsp-28F		3	3	2	2	2	2	2	2	2
7	6020310054-2	Parafuso Cab.Sextavada 3/8" X 1" 16F UNC1A GR5 RT		2	2	2	2	2	2	2	2	
7	6020310021-6	Parafuso Cab.Sextavada 3/8" X 1" 16F UNC1A GR5 RT										2

• Armação Traseira NV Esp. 200mm Abertura Mecânica

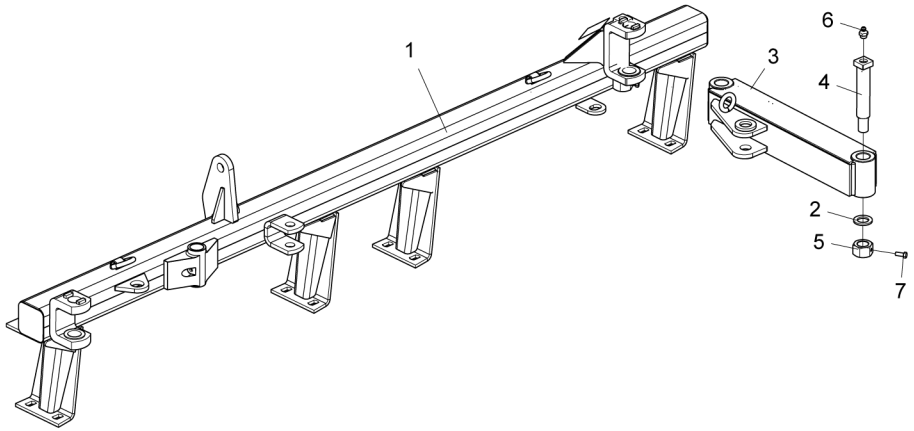

Item	Código	Descrição do Produto	Todos	NV 28 Discos	NV 32 Discos	NV 36 Discos	NV 40 Discos	NV 42 Discos	NV 44 Discos	NV 48 Discos	NV 52 Discos	NV 56 Discos
1	5022013145-6	Armação Traseira NV - 28 Discos Esp.200mm		1								
1	5022013151-0	Armação Traseira NV-28 Dsc Esp.200mm C/Transporte Hidráulico		1								
1	5022013124-3	Armação Traseira NV - 32 Discos Esp.200mm			1							
1	5022013131-6	Armação Traseira NV-32 Dsc Esp.200mm Transporte Hidráulico			1							
1	5022012999-0	Armação Traseira NV - 36 Discos Esp.200mm				1						
1	5022013068-9	Armação Traseira NV-36 Dsc Esp.200mm Transporte Hidráulico				1						
1	5022012997-4	Armação Traseira NV - 40 Discos Esp.200mm					1					
1	5022013066-2	Armação Traseira NV-40 Dsc Esp.200mm Transporte Hidráulico					1					
1	5022012995-8	Armação Traseira NV - 42 Discos Esp.200mm						1				
1	5022013064-6	Armação Traseira NV-42 Dsc Esp.200mm Transporte Hidráulico						1				
1	5022012993-1	Armação Traseira NV - 44 Discos Esp.200mm							1			
1	5022013062-0	Armação Traseira NV-44 Dsc Esp.200mm Transporte Hidráulico							1			
1	5022012991-5	Armação Traseira NV - 48 Discos Esp.200mm								1		
1	5022012989-3	Armação Traseira NV - 52 Discos Esp.200mm									1	
1	5022012987-7	Armação Traseira NV-56 Discos Esp.200mm S/Pneu										1
2	5024010061-1	Arruela Lisa de Ø33,5 X Ø53,5 X 4,75mm	2									
3	5040070002-5	Barra de União das Armações Dianteira e Traseira		1	1							1
3	5040070004-1	Barra de União das Armações Dianteira e Traseira				1	1	1	1	1	1	
4	5420070022-0	Parafuso Cab.Quadrada Ø37,5 X 210mm C/Furo P/Graxeira	2									
5	5456010022-4	Porca Sextavada 1.1/4" 7F UNC GR5 Ch.2" Alt.31,00mm C/Furo R.3/8"	2									
6	6020130108-7	Graxeira 1/8" Reta Bsp-28F	2									
7	6020310021-6	Parafuso Cab.Sextavada 3/8" X 1" 16F UNC1A GR5 Rt	2									

• Armação Traseira NV Esp. 175mm Abertura Hidráulica

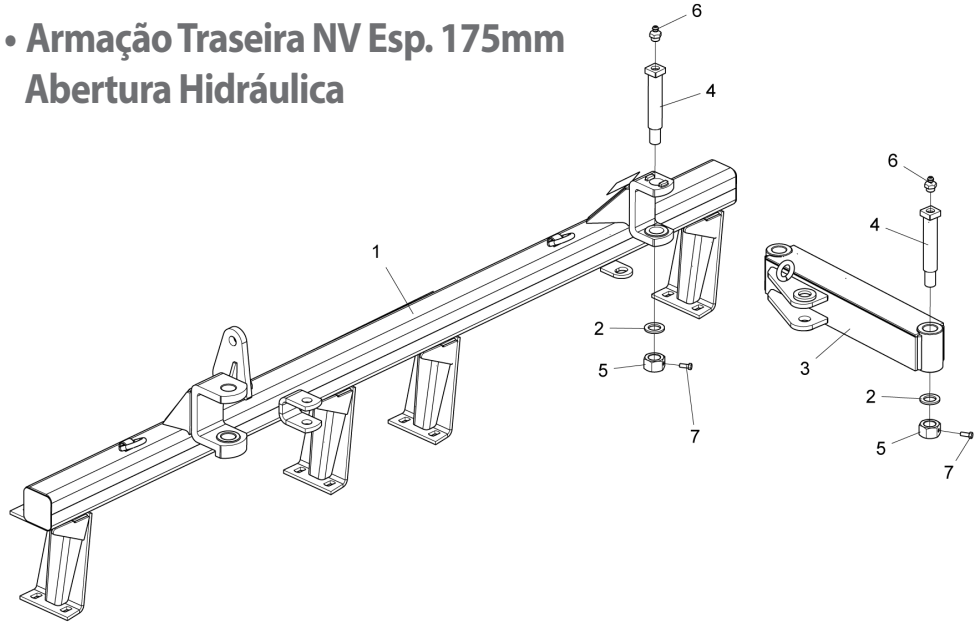

Item	Código	Descrição do Produto	Todos	NV 28 Discos	NV 32 Discos	NV 36 Discos	NV 40 Discos	NV 42 Discos	NV 44 Discos	NV 48 Discos	NV 52 Discos	NV 56 Discos
1	5022013021-2	Armação Traseira NV-28 Discos (Esp.175mm)		1								
1	5022013084-0	Armação Traseira NV-28 Discos Esp.175mm C/Transp. Hidráulico		1								
1	5022013019-0	Armação Traseira NV-32 Discos(Esp.175mm)			1							
1	5022013082-4	Armação Traseira NV 32 Discos Esp 175mm C/Transp. Hidráulico			1							
1	5022090249-5	Armação Traseira NV-36 Discos(Esp.175mm)				1						
1	5022010991-4	Armação Traseira NV-36 Discos Esp.175mm C/Transp. Hidráulico				1						
1	5022090238-0	Armação Traseira NV-40 Discos					1					
1	5022010988-4	Armação Traseira NV-40 Discos Esp.175mm C/Transp. Hidráulico					1					
1	5022090250-9	Armação Traseira NV-42 Discos(Esp.175mm)						1				
1	5022010933-7	Armação Traseira NV-42 Discos Esp.175mm C/Transp. Hidráulico						1				
1	5022090239-8	Armação Traseira NV-44 Discos							1			
1	5022010930-2	Armação Traseira NV-44 Discos Esp.175mm C/Transp. Hidráulico							1			
1	5022090251-7	Armação Traseira NV-48 Discos(Esp.175mm)								1		
1	5022090252-5	Armação Traseira NV-52 Discos(Esp.175mm)									1	
1	5022010869-1	Armação Traseira NV-56 Discos Esp.175mm										1
2	5024010061-1	Arruela Lisa de Ø33,5 X Ø53,5 X 4,75mm(Zincado)	2									
3	5040070002-5	Barra de União das Armacoes Dianteira e Traseira		1	1							1
3	5040070004-1	Barra de União das Armacoes Dianteira e Traseira				1	1	1	1	1	1	
4	5420070022-0	Parafuso Cab.Quadrada Ø37,5 X 210mm C/Furo P/Graxeira Forjaso	2									
5	5456010022-4	Porca Sextavada 1.1/4" 7F Unc GR5 Ch.2" Alt.31,00mm C/Furo R.3/8"	2									
6	6020130108-7	Graxeira 1/8" Reta Bsp-28F	2									
7	6020310021-6	Parafuso Cab.Sextavada 3/8" X 1" 16F UNC1A GR5 RT										2
7	6020310054-2	Parafuso Cab.Sextavada 3/8" X 1" 16F UNC1A GR5 RT		2	2	2	2	2	2	2	2	

• Armação Traseira NV Esp. 200mm Abertura Hidráulica

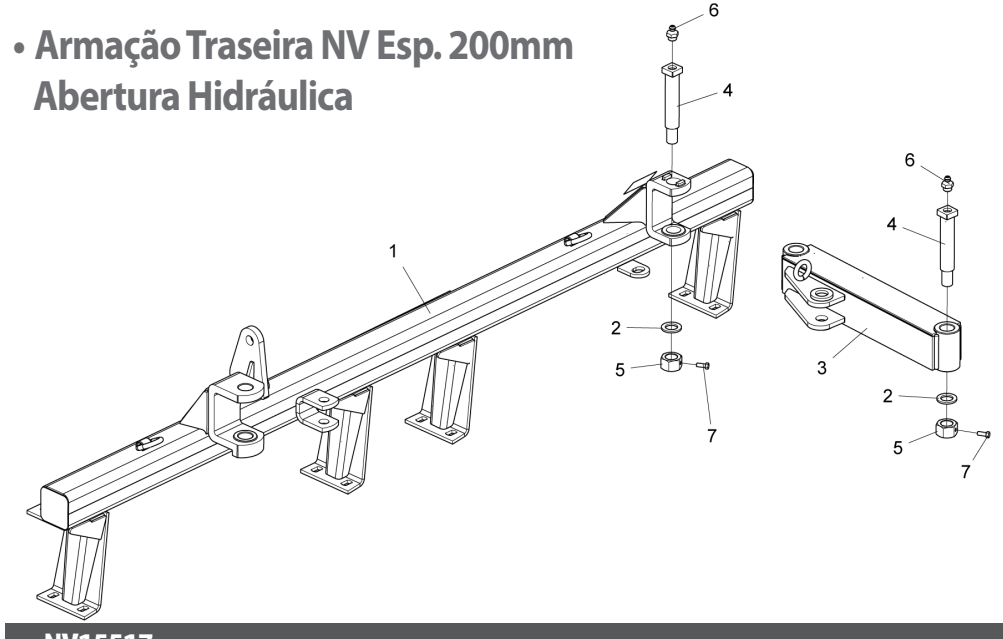

Item	Código	Descrição do Produto	Todos	Nv 28 Discos	Nv 32 Discos	Nv 36 Discos	Nv 40 Discos	Nv 42 Discos	Nv 44 Discos	Nv 48 Discos	Nv 52 Discos	Nv 56 Discos
1	5022013003-4	Armação Traseira NV-28 Dsc (Esp.200mm)		1								
1	5022013072-7	Armação Traseira NV-28 Dsc Esp.200mm C/Transp. Hidráulico		1								
1	5022013001-8	Armação Traseira NV-32 Dsc (Esp.200mm)			1							
1	5022013070-0	Armação Traseira NV-32 Dsc Esp.200mm C/Transp. Hidráulico			1							
1	5022090312-2	Armação Traseira NV 36 Dsc (Esp.200mm)				1						
1	5022010689-3	Armação Traseira NV-36 Dsc Esp.200mm C/Transp. Hidráulico				1						
1	5022090315-7	Armação Traseira NV 40 Dsc (Esp.200mm)					1					
1	5022010678-8	Armação Traseira NV-40 Dsc Esp.200mm C/Transp. Hidráulico					1					
1	5022090316-5	Armação Traseira NV 42 Dsc (Esp.200mm)						1				
1	5022010692-3	Armação Traseira NV-42 Dsc Esp.200mm C/Transp. Hidráulico						1				
1	5022090311-4	Armação Traseira NV 44 Dsc (Esp.200mm)							1			
1	5022010694-0	Armação Traseira NV-44 Dsc Esp.200mm C/Transp. Hidráulico							1			
1	5022090036-0	Armação Traseira NV 48 Dsc (Esp.200mm)								1		
1	5022090065-4	Armação Traseira NV 52 Dsc (Esp.200mm)									1	
1	5022010866-7	Armação Traseira NV-56 Dsc (Esp.200mm)										1
2	5024010061-1	Arruela Lisa de Ø33,5 X Ø53,5 X 4,75mm	2									
3	5040070002-5	Barra de União das Armações Dianteira e Traseira		1	1							1
3	5040070004-1	Barra de União das Armações Dianteira e Traseira				1	1	1	1	1	1	
4	5420070022-0	Parafuso Cab.Quadrada Ø37,5 X 210mm C/Furo P/Graxeira Forjaso	2									
5	5456010022-4	Porca Sextavada 1.1/4" 7F UNC GR5 Ch.2" Alt.31,00mm C/Furo R.3/8"	2									
6	6020130108-7	Graxeira 1/8" Reta Bsp-28F	2									
7	6020310021-6	Parafuso Cab.Sextavada 3/8" X 1" 16F UNC1A GR5 RT	2									

• Seção de Discos Esp. 175mm

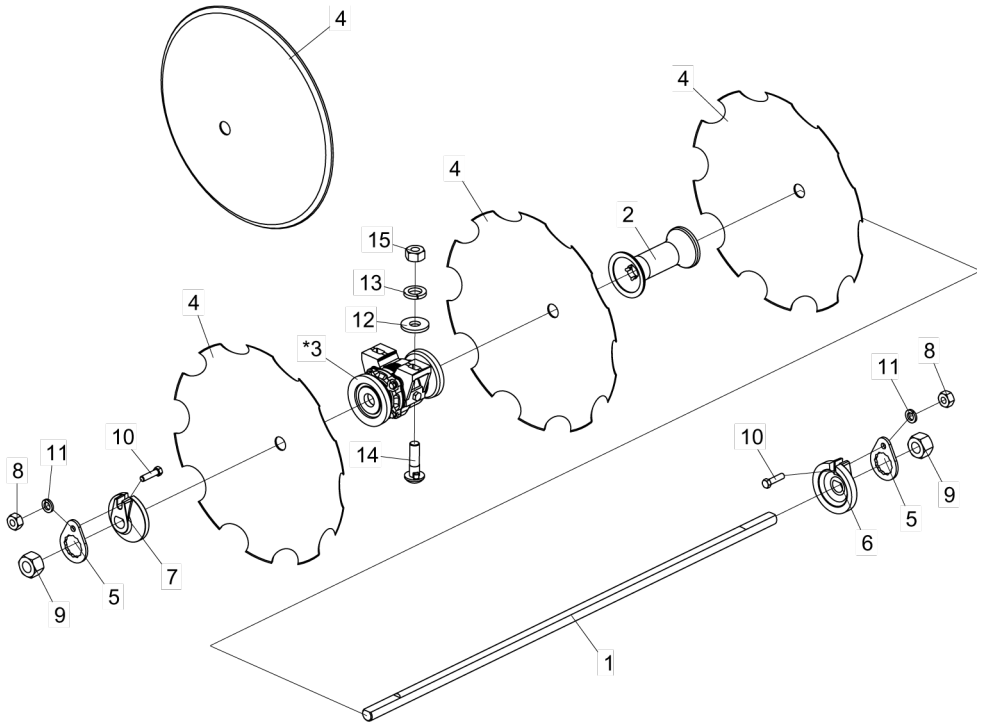

*Item 3:
Mancal à Graxa - Vide página 19
Mancal à Óleo (Radial) - Vide página 20
Mancais Axial e Atrito - Vide página 21

Grades com Mancais de Atrito não utilizam os itens de 12 à 15

Item	Código	Descrição do Produto	NV 28 Discos	NV 32 Discos	NV 36 Discos	NV 40 Discos	NV 42 Discos	NV 44 Discos	NV 48 Discos	NV 52 Discos	NV 56 Discos
1	5232050063-0	Eixo de Ø1.1/4" X 2500mm	2								
1	5232050056-7	Eixo de Ø1.1/4" X 1425mm		4				2	6		4
1	5232050058-3	Eixo de Ø1.1/4" X 1600mm			4						
1	5232050034-6	Eixo de Ø1.1/4" X 1080mm				2					
1	5232050055-9	Eixo de Ø1.1/4" X 1255mm				4		4			
1	5232050035-4	Eixo de Ø1.1/4" X 1245mm					6			4	
1	5232050055-9	Eixo de Ø1.1/4" X 1255mm Mancal Atrito					6				
1	5232050061-3	Eixo de Ø1.1/4" X 2155mm								2	2
2	5120010013-5	Carretel Separador de 172mm P/Eixo de Ø1.1/4"	20	20	24	22	24	26	30	32	36
*3	5368010129-5	Mancal Dnt/Trs Cpl Graxa 190mm S/Prot. P/Eixo Ø1.1/4" Entre Furos 117mm	6	8	8	12	12	12	12	14	14
*3	5368010131-7	Mancal Dnt/Trs Cpl Óleo 190mm S/Prot. P/Eixo Ø1.1/4" Entre Furos 117mm	6	8	8	12	12	12	12	14	14
*3	5368010489-8	Mancal Dnt/Trs Cpl Óleo 190mm C/Prot. P/Eixo Ø1.1/4" Entre Furos 117mm	6	8	8	12	12	12	12	14	14
*3	5368020013-7	Mancal Completo Atrito 190mm P/Eixo Ø1.1/4"(Entre Furos 111mm)	6	8	8	12	12	12	12	14	
*3	5368010405-7	Mancal Dnt/Trs Cpl Axial 190mm S/Prot. P/Eixo Ø1.1/4" Entre Furos 117mm	6	8	8	12	12	12	12	14	14
4	2659340181-1	Disco Conc Lis 16" X 3,00 FC RD 1.1/4" AFE	28	32	36	40	42	44	48	52	56
4	2661340181-3	Disco Conc Lis 18" X 3,00 FC RD 1.1/4" AFE	28	32	36	40	42	44	48	52	56
4	2661360181-2	Disco Conc Lis 18" X 3,50 FC RD 1.1/4" AFE	28	32	36	40	42	44	48	52	56
4	2661390181-6	Disco Conc Lis 18" X 4,00 FC RD 1.1/4" AFE	28	32	36	40	42	44	48	52	56
4	2663360181-9	Disco Conc Lis 20" X 3,50 FC RD 1.1/4" AFE	28	32	36	40	42	44	48	52	56
4	2663390181-2	Disco Conc Lis 20" X 4,00 FC RD 1.1/4" AFE	28	32	36	40	42	44	48	52	56
4	2663400181-5	Disco Conc Lis 20" X 4,50 FC RD 1.1/4" AFE	28	32	36	40	42	44	48	52	56
4	2665360181-5	Disco Conc Lis 22" X 3,50 FC RD 1.1/4" AFE	28	32	36	40	42	44	48	52	56
4	2665390181-9	Disco Conc Lis 22" X 4,00 FC RD 1.1/4" AFE	28	32	36	40	42	44	48	52	56
4	2665400181-1	Disco Conc Lis 22" X 4,50 FC RD 1.1/4" AFE	28	32	36	40	42	44	48	52	56
4	2761340181-0	Disco Conc Rec 18" X 3,00 FC RD 1.1/4" AFE	28	32	36	40	42	44	48	52	56
4	2761390181-2	Disco Conc Rec 18" X 4,00 FC RD 1.1/4" AFE	28	32	36	40	42	44	48	52	56
4	2763360181-5	Disco Conc Rec 20" X 3,50 FC RD 1.1/4" AFE	28	32	36	40	42	44	48	52	56
4	2763390181-9	Disco Conc Rec 20" X 4,00 FC RD 1.1/4" AFE	28	32	36	40	42	44	48	52	56
4	2763400181-1	Disco Conc Rec 20" X 4,50 FC RD 1.1/4" AFE	28	32	36	40	42	44	48	52	56
4	2765360181-1	Disco Conc Rec 22" X 3,50 FC RD 1.1/4" AFE	28	32	36	40	42	44	48	52	56
4	2765390181-5	Disco Conc Rec 22" X 4,00 FC RD 1.1/4" AFE	28	32	36	40	42	44	48	52	56
4	2765400181-8	Disco Conc Rec 22" X 4,50 FC RD 1.1/4" AFE	28	32	36	40	42	44	48	52	56
5	5558050004-7	Trava da Porca do Eixo	4	8	8	12	12	12	12	12	12
6	6010601053-9	Arruela Concava da Ponta do Eixo P/Eixo de Ø1.1/4"	2	4	4	6	6	6	6	6	6
7	6010601054-7	Arruela Convexa da Ponta do Eixo P/Eixo de Ø1.1/4"	2	4	4	6	6	6	6	6	6
8	6020310754-7	Porca Sextavada 1/2" 12F W GR5 Ch.7/8" Alt.12,00mm	4	8	8	12	12	12	12	12	12
9	6020310793-8	Porca Sextavada 1.1/4" 7F UNC GR5 Ch.2" Alt.31,00mm	4	8	8	12	12	12	12	12	12
10	6020312060-8	Parafuso Cab.Sextavada 1/2" X 2.1/4" 12F W GR5 RP	4	8	8	12	12	12	12	12	12
11	6020010410-5	Arruela de Pressão 1/2" Média Industrial	4	8	8	12	12	12	12	12	12
12	5024010298-3	Arruela Lisa de Ø17 X Ø44 X 4,75mm	12	16	16	24	24	24	24	28	28
13	6020010412-1	Arruela de Pressao 5/8" Média Industrial	12	16	16	24	24	24	24	28	28
14	6020312010-1	Parafuso Cab.Francesa 5/8" X 2.1/4" 11F UNC1A GR5 Rp	12	16	16	24	24	24	24	28	28
15	6020310760-1	Porca Sextavada 5/8" 11F UNC GR5 Ch.1.1/16" Alt.15,00mm	12	16	16	24	24	24	24	28	28

BALDAN

• Seção de Discos Esp. 200mm

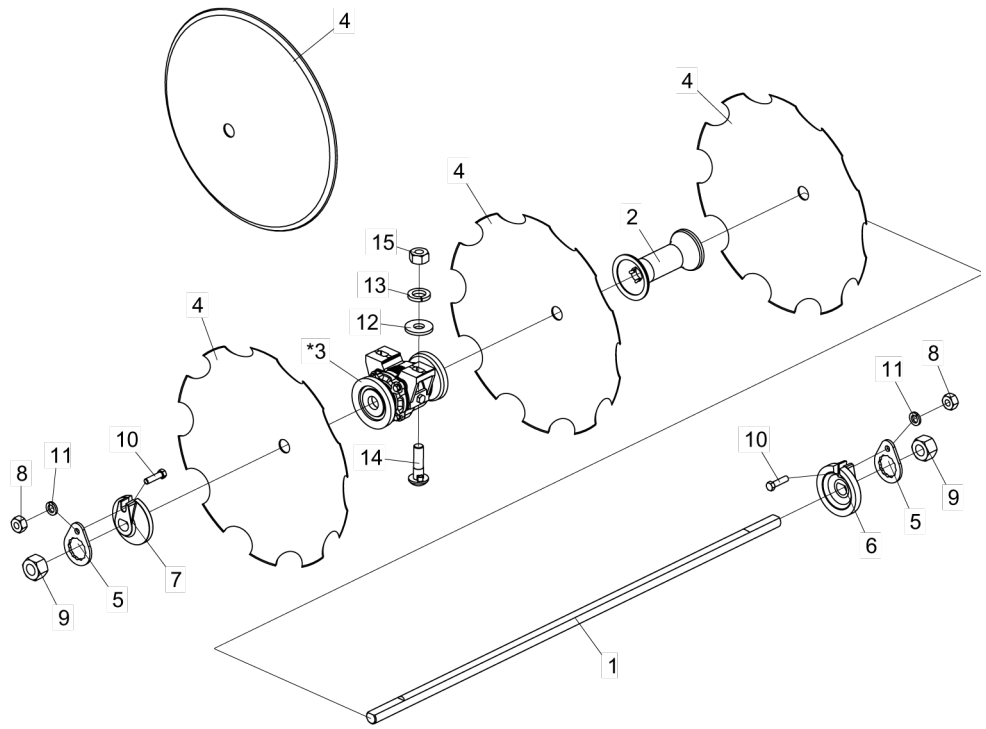

Item	Código	Descrição do Produto	NV 28 Discos	NV 32 Discos	NV 36 Discos	NV 40 Discos	NV 42 Discos	NV 44 Discos	NV 48 Discos	NV 52 Discos	NV 56 Discos
1	5232050058-3	Eixo de Ø1.1/4" X 1600mm		4				2			
1	5232050136-9	Eixo de Ø1.1/4" X 1180mm			6	2			8	4	4
1	5232050137-7	Eixo de Ø1.1/4" X 1390mm	4			4	6	4		4	
1	5232010844-6	Eixo de Ø1.1/4" X 1580mm									4
2	5120010019-4	Carretel Separador de 200mm P/Eixo de Ø1.1/4"	16	20	18	22	24	26	24	28	32
*3	5368010137-6	Mancal Dnt/Trs Cpl Graxa 200mm S/Prot. P/Eixo Ø1.1/4" Entre Furos 117mm	8	8	12	12	12	12	16	16	16
*3	5368010139-2	Mancal Dnt/Trs Cpl Óleo 200mm S/Prot. P/Eixo Ø1.1/4" Entre Furos 117mm	8	8	12	12	12	12	16	16	16
4	2659340181-1	Disco Conc Lis 16" X 3,00 FC RD 1.1/4" AFE	28	32	36	40	42	44	48	52	56
4	2661340181-3	Disco Conc Lis 18" X 3,00 FC RD 1.1/4" AFE	28	32	36	40	42	44	48	52	56
4	2661360181-2	Disco Conc Lis 18" X 3,50 FC RD 1.1/4" AFE	28	32	36	40	42	44	48	52	56
4	2661390181-6	Disco Conc Lis 18" X 4,00 FC RD 1.1/4" AFE	28	32	36	40	42	44	48	52	56
4	2663360181-9	Disco Conc Lis 20" X 3,50 FC RD 1.1/4" AFE	28	32	36	40	42	44	48	52	56
4	2663390181-2	Disco Conc Lis 20" X 4,00 FC RD 1.1/4" AFE	28	32	36	40	42	44	48	52	56
4	2663400181-5	Disco Conc Lis 20" X 4,50 FC RD 1.1/4" AFE	28	32	36	40	42	44	48	52	56
4	2665360181-5	Disco Conc Lis 22" X 3,50 FC RD 1.1/4" AFE	28	32	36	40	42	44	48	52	56
4	2665390181-9	Disco Conc Lis 22" X 4,00 FC RD 1.1/4" AFE	28	32	36	40	42	44	48	52	56
4	2665400181-1	Disco Conc Lis 22" X 4,50 FC RD 1.1/4" AFE	28	32	36	40	42	44	48	52	56
4	2761340181-0	Disco Conc Rec 18" X 3,00 FC RD 1.1/4" AFE	28	32	36	40	42	44	48	52	56
4	2761390181-2	Disco Conc Rec 18" X 4,00 FC RD 1.1/4" AFE	28	32	36	40	42	44	48	52	56
4	2763360181-5	Disco Conc Rec 20" X 3,50 FC RD 1.1/4" AFE	28	32	36	40	42	44	48	52	56
4	2763390181-9	Disco Conc Rec 20" X 4,00 FC RD 1.1/4" AFE	28	32	36	40	42	44	48	52	56
4	2763400181-1	Disco Conc Rec 20" X 4,50 FC RD 1.1/4" AFE	28	32	36	40	42	44	48	52	56
4	2765360181-1	Disco Conc Rec 22" X 3,50 FC RD 1.1/4" AFE	28	32	36	40	42	44	48	52	56
4	2765390181-5	Disco Conc Rec 22" X 4,00 FC RD 1.1/4" AFE	28	32	36	40	42	44	48	52	56
4	2765400181-8	Disco Conc Rec 22" X 4,50 FC RD 1.1/4" AFE	28	32	36	40	42	44	48	52	56
5	5558050004-7	Trava da Porca do Eixo	8	8	12	12	12	12	16	16	16
6	6010601053-9	Arruela Concava da Ponta do Eixo P/Eixo de Ø1.1/4"	4	4	6	6	6	6	8	8	8
7	6010601054-7	Arruela Convexa da Ponta do Eixo P/Eixo de Ø1.1/4"	4	4	6	6	6	6	8	8	8
8	6020310754-7	Porca Sextavada 1/2" 12F W GR5 Ch.7/8" Alt.12,00mm	8	8	12	12	12	12	16	16	16
9	6020310793-8	Porca Sextavada 1.1/4" 7F UNC GR5 Ch.2" Alt.31,00mm	8	8	12	12	12	12	16	16	16
10	6020312060-8	Parafuso Cab.Sextavada 1/2" X 2.1/4" 12F W GR5 Rp	8	8	12	12	12	12	16	16	16
11	6020010410-5	Arruela de Pressao 1/2" Media Industrial	8	8	12	12	12	12	16	16	16
12	5024010298-3	Arruela Lisa de Ø17 X Ø44 X 4,75mm	16	16	24	24	24	24	32	32	32
13	6020010412-1	Arruela de Pressao 5/8" Média Industrial	16	16	24	24	24	24	32	32	32
14	6020312010-1	Parafuso Cab.Francesa 5/8" X 2.1/4" 11F UNC1A GR5 Rp	16	16	24	24	24	24	32	32	32
15	6020310760-1	Porca Sextavada 5/8" 11F UNC GR5 Ch.1.1/16" Alt.15,00mm	16	16	24	24	24	24	32	32	32

*Item 3:
Mancal à Graxa - Vide página 19
Mancal à Óleo (Radial) - Vide página 20

Grades com Mancais de Atrito não utilizam os itens de 12 à 15

• Mancal à Graxa (Esp. 175mm)

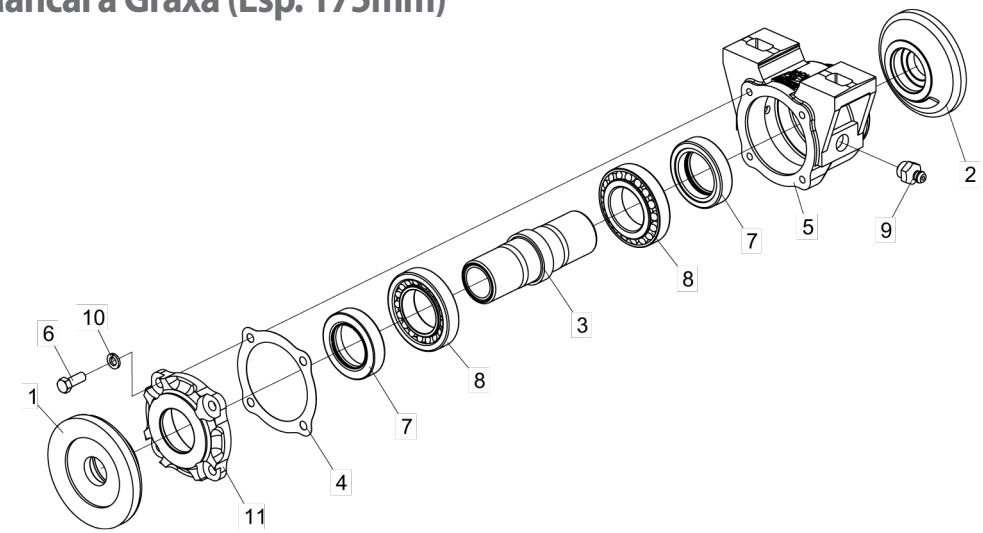

Item	Código	Descrição do Produto	Todos
1	5024060042-8	Arruela De Encosto Côncava	
2	5024060043-6	Arruela De Encosto Cônvexa	
3	5080010284-4	Bucha Do Mancal P/Eixo Ø1.1/4"	1
4	6020190104-1	Junta De Papel Ø90 X Ø134 X 1/64"	3
5	5368010079-5	Mancal Dnt/Trs Avulso A Graxa S/Proteção	1
6	6020310021-6	Parafuso Cab.Sextavada 3/8" X 1" 16F Unc1A Gr5 Rt	4
7	6020350236-5	Retentor Ø49,00 X Ø76,10 X 17,50Mm (Arca 5282 Gb/ Sabo 01199 Gb)	2
8	6020350054-0	Rolamento Cônico 30210	2
9	6020130108-7	Graxeira 1/8" Reta Bsp-28F	2
10	6020010406-7	Arruela De Pressão 3/8" Media	4
12	5538010031-1	Tampa Do Mancal	1

• Mancal à Graxa (Esp. 200mm)

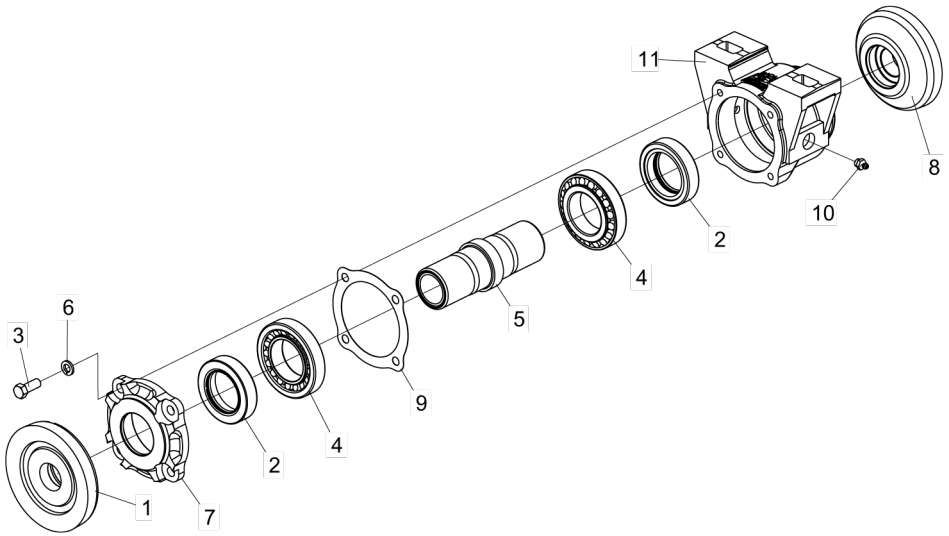

Item	Código	Descrição do Produto	Todos
1	5024060035-5	Arruela de Encosto Concava de 200mm	1
2	6020350236-5	Retentor Ø49,00 X Ø76,10 X 17,50mm	2
3	6020310021-6	Parafuso Cab.Sextavada 3/8" X 1" 16F UNC1A GR5 RT	4
4	6020350054-0	Rolamento Cônico 30210	2
5	5080010284-4	Bucha do Mancal P/Eixo Ø1.1/4"	1
6	6020010406-7	Arruela de Pressão 3/8" Media Industrial	4
7	5538010031-1	Tampa do Mancal	1
8	5024060036-3	Arruela de Encosto Convexa de 200mm	1
9	6020190104-1	Junta de Papel Ø90 X Ø134 X 1/64"	4
10	6020130108-7	Graxeira 1/8" Reta Bsp-28F	2
11	5368010079-5	Mancal Dnt/Trs Avulso à Graxa S/Proteção	1

• Mancal à Óleo (Radial) Esp. 175 mm

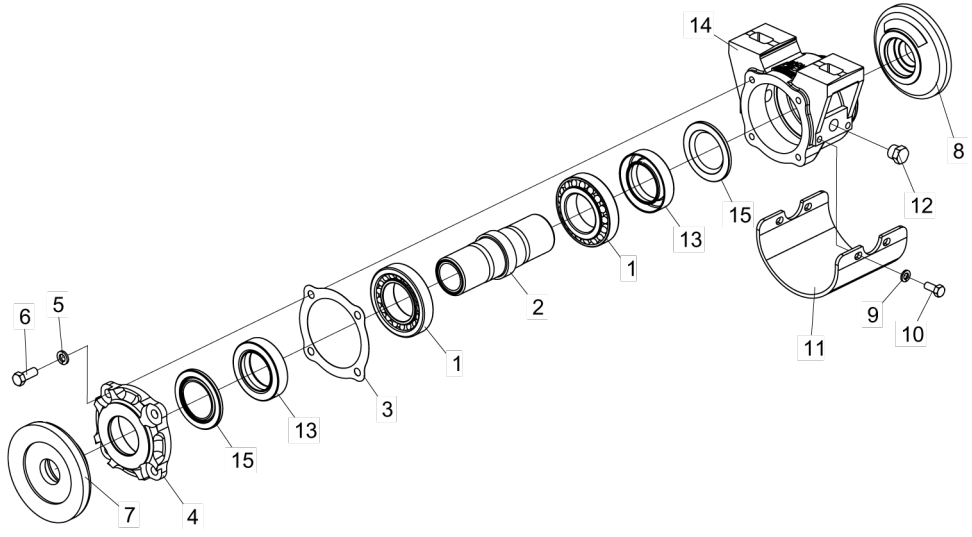

Item	Código	Descrição do Produto	Todos	S/Proteção	C/Proteção
1	6020350054-0	Rolamento Cônico 30210	2		
2	5080010284-4	Bucha do Mancal P/Eixo Ø1.1/4"	1		
3	6020190104-1	Junta de Papel Ø90 X Ø134 X 1/64"	4		
4	5538010031-1	Tampa do Mancal	1		
5	6020010406-7	Arruela de Pressão 3/8" Média Industrial	4		
6	6020310021-6	Parafuso Cab.Sextavada 3/8" X 1" 16F UNC1A GR5 RT	4		
7	5024060042-8	Arruela de Encosto Côncava	1		
8	5024060043-6	Arruela de Encosto Convexa	1		
9	6020010404-0	Arruela de Pressão 5/16" Média Industrial			4
10	6020312020-9	Parafuso Cab.Sextavada 5/16" X 3/4" 18F UNC1A GR5 RT			4
11	5464010078-0	Proteção do Mancal			1
12	5081010007-6	Bujao Cab.Sextavada 3/4" - R.3/8" - 19F - Bspt(Gas)	2		
13	6020350291-8	Retentor Ø49,00 X Ø76,00 X 17,50mm	2		
14	5368010077-9	Mancal Dnt/Trs Avulso à Oleo S/Proteção		1	
14	5368010482-0	Mancal Dnt/Trs Avulso à Oleo C/Proteção			1
15	6020010472-5	Arruela 1199	2		

• Mancal à Óleo (Radial) Esp. 200 mm

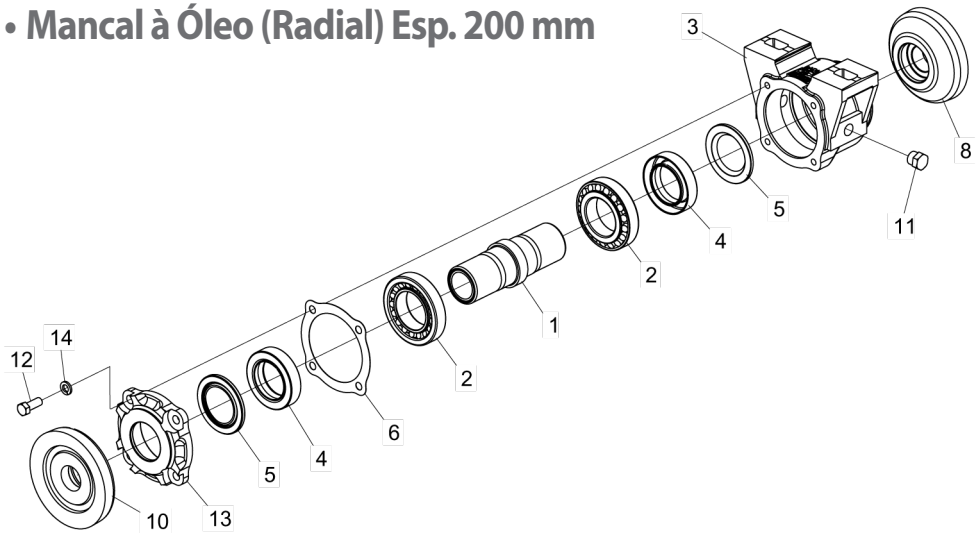

Item	Código	Descrição do Produto	Todos
1	5080010284-4	Bucha do Mancal P/Eixo Ø1.1/4"	1
2	6020350054-0	Rolamento Conico 30210	2
3	5368010077-9	Mancal Dnt/Trs Avulso à Óleo S/Proteção	1
4	6020350291-8	Retentor Ø49,00 X Ø76,00 X 17,50mm	2
5	6020010472-5	Arruela 1199	2
6	6020190104-1	Junta de Papel Ø90 X Ø134 X 1/64"	4
8	5024060036-3	Arruela de Encosto Convexa de 200mm	1
10	5024060035-5	Arruela de Encosto Côncava de 200mm	1
11	5081010007-6	Bujao Cab.Sextavada 3/4" - R.3/8" - 19F - Bspt(Gas)	2
12	6020310021-6	Parafuso Cab.Sextavada 3/8" X 1" 16F UNC1A GR5 Rt	4
13	5538010031-1	Tampa do Mancal	1
14	6020010406-7	Arruela de Pressao 3/8" Média Industrial	4

• Mancal Axial (Esp. 175 mm)

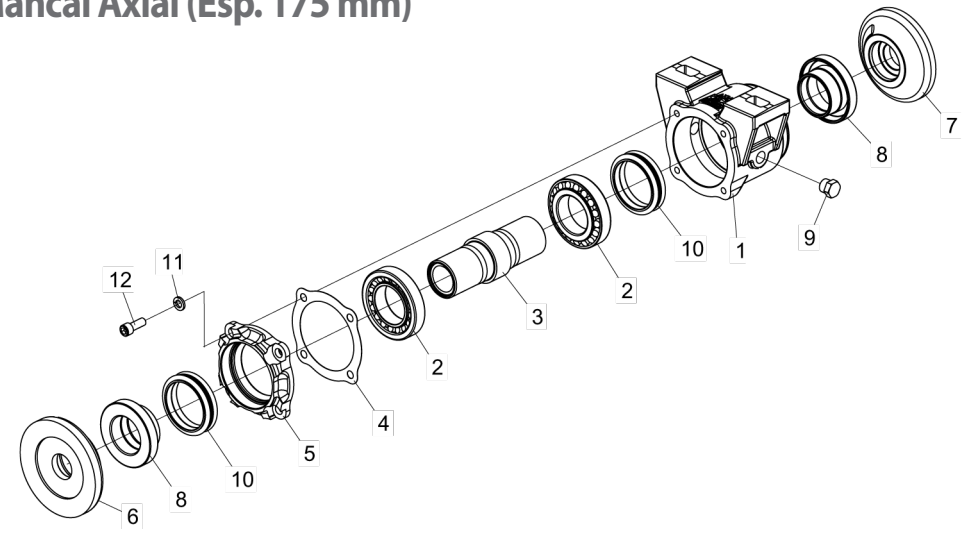

Item	Código	Descrição do Produto	Todos
1	5368010406-5	Mancal Dnt/Trs Avulso Axial S/Proteção	1
2	6020350054-0	Rolamento Cônico 30210	2
3	5080010320-4	Bucha Do Mancal Axial	1
4	6020190104-1	Junta De Papel Ø90 X Ø134 X 1/64"	3
5	5538016078-0	Tampa Do Mancal	1
6	5024010743-8	Arruela De Encosto Côncava De 190Mm	1
7	5024010742-0	Arruela De Encosto Côncava De 190Mm	1
8	5080010319-0	Bucha Sobreposta Axial	2
9	5081010007-6	Bujão Cab.Sextavada 3/4" - R.3/8" - 19F - Bspt(Gas)	2
10	6020010992-1	Anel De Vedação Axial De Ø62 X Ø78Mm	2
11	6020010406-7	Arruela De Pressão 3/8" Média Industrial	4
12	6020310189-1	Parafuso Allen C/C 3/8" X 1" 16F Unc1A Rt	4

• Mancal de Atrito (Esp. 175 mm)

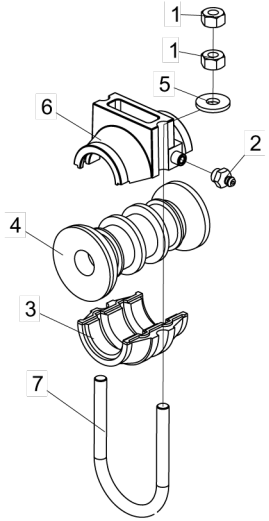

Item	Código	Descrição do Produto	Todos
1	6020310760-1	Porca Sextavada 5/8" 11F Unc Gr5 Ch.1.1/16" Alt.15,00mm	4
2	6020130108-7	Graxeira 1/8" Reta Bsp-28F	1
3	6010600061-4	Mancal Inferior de Atrito	1
4	6010600101-7	Carretel C/Friso	1
5	5024010298-3	Arruela Lisa de Ø17 X Ø44 X 4,75mm(Zincada)	2
6	5368020014-5	Mancal Superior Atrito	1
7	5068010059-1	Bracadeira de Rosca Ø5/8" X 111mm	1

• Adesivos

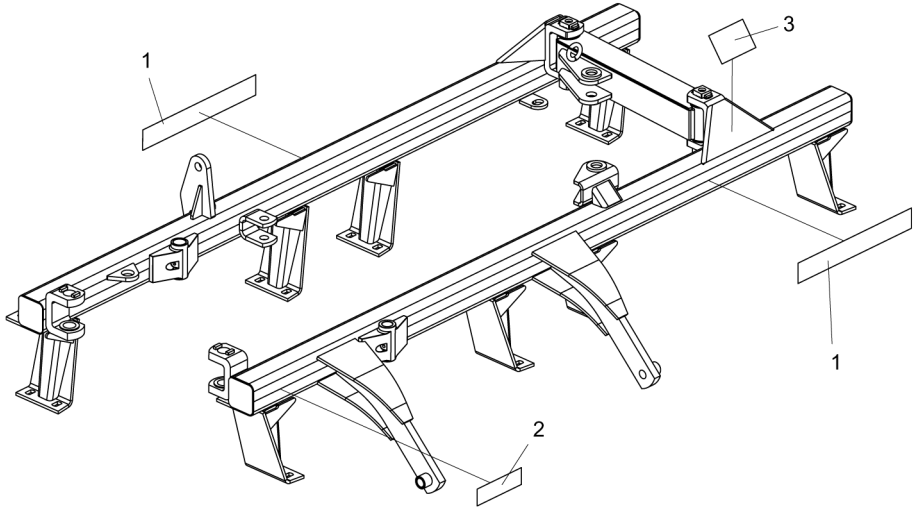

Item	Código	Descrição do Produto	Todos
1	6020071111-7	Decalque NV-Baldan(500 X 70mm)	2
2	6020070886-8	Decalque de Lubrificar e Reapertar (58 x 195mm)	1
3	5206010310-0	Decalque de Advertência do Disco	1

Item 1

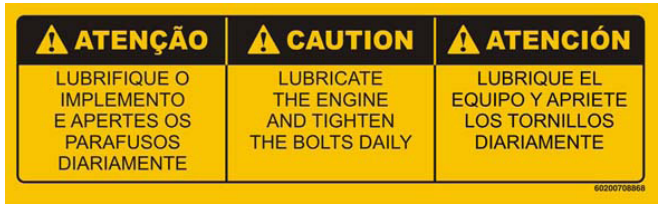

Item 2

Item 3

BALDAN

Avenida Baldan, 1500
Nova Matão
15.993-900
Matão/SP - Brasil
sac@baldan.com.br
export@baldan.com.br

+55 16 3221 6500
baldan.com.br