Catálogo de Peças

SPDE

Semeadora Plantio Direto Especial

BALDAN

Índice

Montante Funcional 4
Tabela Montante Funcional 5
Sistema de Transmissão 6
Tabela Sistema de Transmissão 7-8
Suporte de Levante Completo 9
Depósito de Semente e Adubo SPDE 3000 10
Tabela Depósito de Semente e Adubo SPDE 3000 11-12
Depósito de Semente e Adubo SPDE 4000/5000 13
Tabela Depósito de Semente e Adubo SPDE 4000/5000 14-15
Depósito de Semente e Adubo SPDE 3000 Com Caixa de Semente Fina 16
Tabela Depósito de Semente e Adubo SPDE 3000 Com Caixa de Semente Fina 17-18
Depósito de Semente e Adubo SPDE 4000/5000 Com Caixa de Semente Fina 19
Tabela Depósito de Semente e Adubo SPDE 4000/5000 Com Caixa de Semente Fina 20-21
Caixa de Semente Fina Completa 22
Tabela Caixa de Semente Fina Completa 23
Cabeçalho de Engate 24
Speed Box 25
Sistema Hidráulico p/ Comando Simples sem Marcador de Linha 26
Sistema Hidráulico p/ Comando Duplo sem Marcador de Linha 26
Sistema de Marcador de Linha com Baliza 27
Tabela Sistema de Marcador de Linha com Baliza 28
Cilindro Central de Articulação das Linhas 29
Cilindro Lateral de Articulação da Roda 29
Cilindro do Marcador de Linha 30
Contador de Hectares Digital SPDE 3000-4000 (Opcional) 30
Contador de Hectares Digital SPDE 5000 (Opcional) 31
Tabela Eletrônica de Dosagem 31
Linhas de Plantio 32
Tabela Linhas de Plantio 33
Linha com Roda Compactadora em V (Especial) 34
Tabela Linha com Roda Compactadora em V (Especial) 35-36
Linha com Disco de Corte Estriado 17" com Roda Compactadora em "V" Friso 40mm(Especial) 37
Tabela Linha com Disco de Corte Estriado 17" com Roda Compactadora em "V" Friso 40mm(Especial) 38-39
Linha com Disco de Corte Estriado 17" com Roda Compactadora "V" Triplice 40
Tabela Linha com Disco de Corte Estriado 17" com Roda Compactadora "V" Triplice 41-42
Linha com Roda Compactadora Lisa/Côncava 43
Tabela Linha com Roda Compactadora Lisa/Côncava 44-45
Linha com Roda Compactadora Côncava com Suporte Regulador 46
Tabela Linha com Roda Compactadora Côncava com Suporte Regulador 47
Carrinho Direito/Esquerdo do Disco Duplo de Adubo/Semente(Descentrado) Especial 48
Linha com Roda Compactadora Côncava com Suporte Regulador Maior 49
Tabela Linha com Roda Compactadora Côncava com Suporte Regulador Maior 50
Linha C/Dsc.Corte Estriado 17" C/Roda Compactadora Côncava C/Suporte do Regulador 51
Tabela Linha C/Dsc.Corte Estriado 17" C/Roda Compactadora Côncava C/Suporte do Regulador 52-53
Linha com Roda Compactadora Convexa com Friso de 40mm (Especial) 54
Tabela Linha com Roda Compactadora Convexa com Friso de 40mm (Especial) 55-56
Linha com Roda Compactadora Convexa com Suporte Regulador 57
Tabela Linha com Roda Compactadora Convexa com Suporte Regulador 58-59
Linha S/ Dsc. Corte C/Roda Comp. Convexa C/ Suporte Regulador Maior C/Friso 40mm 60
Tabela Linha S/ Dsc. Corte C/Roda Comp. Convexa C/Suporte Regulador Maior C/Friso de 40mm 61
Linha com Roda Compactadora de Ferro(Especial) 62
Tabela Linha com Roda Compactadora de Ferro(Especial) 63-64
Linha com Disco de Corte Liso com Roda Compactadora de Ferro com Friso de 40mm(Especial) 65
Tabela Linha com Disco de Corte Liso com Roda Compactadora de Ferro C/Friso de 40mm(Especial) 66-67
Carrinho Completo da Roda Compactadora em "V" 68
Carrinho da Roda de Profundidade e Roda em "V"(Excêntrico) 69
Tabela Carrinho da Roda de Profundidade e Roda em "V"(Excêntrico) 70
Carrinho Completo da Roda Compactadora Côncava e Lisa 71
Carrinho da Roda de Profundidade C/Suporte Regulador 72
Carrinho Completo da Roda Compactadora Convexa 73
Carrinho Maior da Roda de Profundidade Convexa C/Suporte Regulador 74
Carrinho da Roda Compactadora de Ferro 75
Conjunto Mecânico de Transporte Lateral (Opcional) P/ 3000/4000/5000 76
Conjunto Semi-Hidráulico de Transporte Lateral (Opcional) P/ 4000/5000 77
Tabela Conjunto Semi-Hidráulico de Transporte (Opcional) Lateral P/ 4000/5000 78
Cilindro do Conjunto de Transporte Lateral 79
Adesivos - Depósitos 80-81
Adesivos - Montante 82

• Montante Funcional

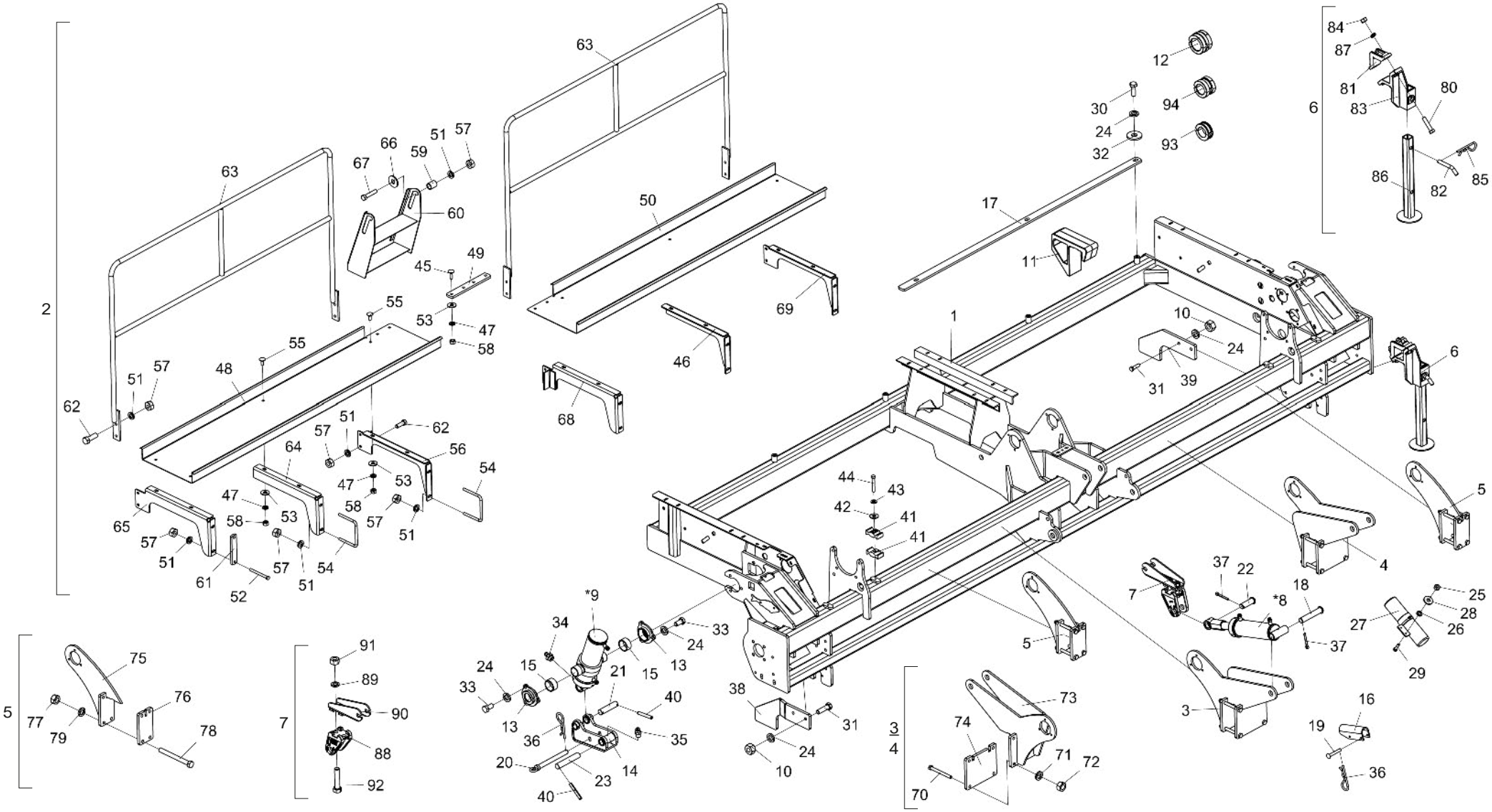

* Itens 8 e 9 - Vide página 29

• Tabela Montante Funcional

Item	Código	Descrição do Produto	Todos	SPDE 3000	SPDE 4000	SPDE 5000
1	5404010152-0	Montante SPDE-3000		1		
1	5404010153-8	Montante SPDE-4000			1	
1	5404010154-6	Montante SPDE-5000				1
2	5440010876-8	Plataforma Completa SPDE/SPDEt-3000		1		
2	5440010877-6	Plataforma Completa SPDE/SPDEt-4000			1	
2	5440010875-0	Plataforma Completa P/Caixa Plastica SPDE/SPDEt-5000				1
3	5530011492-9	Suporte Esquerdo de Regulagem do Pistão	1			
4	5530011491-0	Suporte Direito de Regulagem do Pistão	1			
6	5530030118-4	Suporte de Apoio Completo de 540mm	2			
7	5252010119-5	Engate do Pistão Completo	2			
*8	6020055703-7	Cilindro Hidráulico "D.A" Ø1.5/8" X Ø3.1/4" X 200mm(Curso) X 492mm(Fechado)	2			
*9	6020055734-7	Cilindro Hidráulico "D.A" Ø2" X Ø4" X 180mm(Curso) X 184,6mm(Fechado)	2			
10	6020310760-1	Porca Sextavada 5/8" 11F UNC GR5 Ch.1.1/16" Alt.15,00mm (Bicromatizado)	4			
11	6010601211-6	Contra-Peso		16	20	24
12	5348050012-8	Limitador de Ø51 X 49,5mm	4			
13	5284010041-3	Flange do Suporte do Pistão	4			
14	5530011519-4	Suporte de Fixação	2			
15	5080010389-1	Bucha de Bronze da Flange	4			
16	5558040007-7	Trava do Pistão de 190mm	2			
17	5040010202-0	Barra de 2" X 1/2" X 1316mm		2		
17	5040010200-4	Barra de 51 X 1656 X 12,5mm			2	
17	5040010201-2	Barra de 2" X 1/2" X 1996mm				2
18	5432010152-5	Pino Cab.Francesa Ø30,53 X 155mm	2			
19	6020310421-1	Pino Cab.Francesa Ø9,8 X 61mm	4			
20	5432010174-6	Pino de Trava de Ø7/8" X 160mm	2			
21	5432010177-0	Pino Liso de Ø1.1/4" X 119mm	2			
22	6020310665-6	Pino Cab.Francesa Ø30,53 X 85mm	2			
23	5432010178-9	Pino Liso de Ø1.1/4" X 177,5mm	2			
24	6020010412-1	Arruela de Pressão 5/8" Média Industrial(Bicromatizado)		24	26	26
25	6020311257-5	Porca Sextavada M6 X 1,00 Ma Cl8 Ch.10mm Alt.5,00mm (Bicromatizado)	2			
26	6020010122-0	Arruela de Pressão M6 Média(Bicromatizado)	2			
27	6020050642-4	Contentor P/Manual de Instrução	1			
28	5024010161-8	Arruela Lisa de Ø7 X Ø18 X 2,00mm	2			
29	6020310027-5	Parafuso Cab.Sextavada M6 X 1,00 X 25mm Cl8.8 RT(Bicromatizado)	2			
30	6020310179-4	Parafuso Cab.Sextavada 5/8" X 1.3/4" 11F UNC1A GR5 RT(Bicromatizado)		4	6	6
31	6020311075-0	Parafuso Cab.Sextavada 5/8" X 2.1/4" 11F UNC1A GR5 RP(Bicromatizado)	4			
32	5024010298-3	Arruela Lisa de Ø17 X Ø44 X 4,75mm(Zincada)		4	6	6
33	6020310433-5	Parafuso Cab.Sextavada 5/8" X 1.1/4" 18F Unf1A GR5 RT(Bicromatizado)	12			
34	6020130108-7	Graxeira 1/8" Reta Bsp-28F	2			
35	6020130100-1	Graxeira 1/4" Reta UNF - 28F Alt.14mm Sext 5/16"	2			
36	6020390308-4	Trava Nma - Tipo "R" de Ø4,5 X 80mm (455)	6			
37	6020050106-6	Contrapino 3/16" X 1.1/2" (Zincado Branco)	4			
38	5048010039-2	Batente Direitodas Linhas	1			
39	5048010038-4	Batente Esquerdodas Linhas	1			
40	6020311252-4	Pino Elastico Pesado Ø8 X 55mm (Seeger Reno 701.193)	6			
41	6020010723-6	Abracadeira de Nylon P/Cano e Mangueira (Pa-5X1)			8	8
42	5024010075-1	Arruela Lisa de Ø10,3 X Ø25 X 2,00mm	4			
43	6020010406-7	Arruela de Pressão 3/8" Média Industrial(Bicromatizado)	4			
44	6020311037-8	Parafuso Cab.Sextavada 3/8" X 2.1/2" 16F UNC1A GR2 RP(Bicromatizado)			4	4
45	6020311090-4	Parafuso Cab.Francesa 3/8" X 1.1/4" 16F UNC1A GR2 RP(Bicromatizado)	4			
46	5530014801-7	Suporte Central Esquerdo da Plataforma			1	1
47	6020010406-7	Arruela de Pressão 3/8" Média Industrial(Bicromatizado)		12	16	16
48	5136011934-7	Chapa Direita da Plataforma SPDE 3000		1		

Item	Código	Descrição do Produto	Todos	SPDE 3000	SPDE 4000	SPDE 5000
48	5136011936-3	Chapa Direita da Plataforma SPDE 4000			1	
48	5136011938-0	Chapa Direita da Plataforma SPDE 5000				1
49	5136011940-1	Chapa de Fixação	1			
50	5136011935-5	Chapa Esquerda da Plataforma SPDE 3000		1		
50	5136011937-1	Chapa Esquerda da Plataforma SPDE 4000			1	
50	5136011939-8	Chapa Esquerda da Plataforma SPDE 5000				1
51	6020010410-5	Arruela de Pressão 1/2" Média Industrial(Bicromatizado)		16	20	20
52	6020310208-1	Parafuso Cab.Sextavada 1/2" X 5.1/2" 12F W GR5 RP(Bicromatizado)	4			
53	5024010075-1	Arruela Lisa de Ø10,3 X Ø25 X 2,00mm		12	16	16
54	5068010089-3	Braçadeira de 1/2" X 132,5 X 166mm		2	4	4
55	6020311160-9	Parafuso Cab.Francesa 3/8" X 1" 16F UNC1A GR2 RT(Bicromatizado)		8	12	12
56	5530014803-3	Suporte Central Esquerdo da Plataforma	1			
57	6020310754-7	Porca Sextavada 1/2" 12F W GR5 Ch.7/8" Alt.12,00mm (Bicromatizado)		16	20	20
58	6020310746-6	Porca Sextavada 3/8" 16F UNC GR5 Ch.9/16" Alt.8,50mm (Bicromatizado)		12	16	16
59	5080020100-1	Bucha de Ø14 X Ø17,94 X 24mm	2			
60	5259010002-1	Escada de 2 Degraus	1			
61	5136011941-0	Chapa de Fixação	2			
62	6020312001-2	Parafuso Cab.Sextavada 1/2" X 1.1/2" 12F W GR5 RT(Bicromatizado)	6			
63	5196010163-8	Corrimão da Plataforma		2		
63	5196010164-6	Corrimão da Plataforma			2	
63	5196010165-4	Corrimão da Plataforma				2
64	5530014802-5	Suporte Central Direito da Plataforma			1	1
65	5530014799-1	Suporte Direito da Plataforma	1			
66	5024010068-9	Arruela Lisa de Ø13,3 X Ø35,5 X 3,00mm	2			
67	6020312300-3	Parafuso Cab.Sextavada 1/2" X 2.1/2" 12F W GR5 RP(Bicromatizado)	2			
68	5530014805-0	Suporte Central Direito da Plataforma	1			
69	5530014800-9	Suporte Esquerdo da Plataforma	1			
70	6020310073-9	Parafuso Cab.Sextavada M16 X 2,00 X 160mm Cl8.8 RP(Bicromatizado)	8			
71	6020010124-6	Arruela de Pressão M16 Média(Bicromatizado)	8			
72	6020310818-7	Porca Sextavada M16 X 2,00 Ma Cl8 Ch.24mm Alt.13,00mm (Bicromatizado)	8			
73	5530140052-6	Suporte Direito de Regulagem do Pistão	1			
73	5530140053-4	Suporte Esquerdo do Pistão	1			
74	5136010332-7	Chapa do Suporte de Regulagem	2			
75	5530140054-2	Suporte de Fixação do Pistão	2			
76	5136010334-3	Chapa de 210 X 113,5 X 5/8"	2			
77	6020310818-7	Porca Sextavada M16 X 2,00 Ma Cl8 Ch.24mm Alt.13,00mm (Bicromatizado)	8			
78	6020310073-9	Parafuso Cab.Sextavada M16 X 2,00 X 160mm Cl8.8 RP(Bicromatizado)	8			
79	6020010124-6	Arruela de Pressão M16 Média(Bicromatizado)	8			
80	6020311098-0	Parafuso Cab.Sextavada 3/4" X 3.1/2" 10F UNC1A GR5 RP(Bicromatizado)	4			
81	6010600770-8	Braçadeira	2			
82	5432020032-9	Pino "L" Ø3/4" X 94mm C/Inclinação de 40G	2			
83	6010601107-1	Suporte de Fixação de Apoio	2			
84	6020310770-9	Porca Sextavada 3/4" 10F UNC GR5 Ch.1.7/32" Alt.18,50mm (Bicromatizado)	4			
85	6020390308-4	Trava Nma - Tipo "R" de Ø4,5 X 80mm (455)	2			
86	5530030115-0	Suporte de Apoio de 540mm	2			
87	6020010414-8	Arruela de Pressão 3/4" Média Industrial(Bicromatizado)	4			
88	5252010050-4	Engate do Pistão	2			
89	6020010414-8	Arruela de Pressão 3/4" Média Industrial(Bicromatizado)	4			
90	5530420142-7	Suporte da Mola Completo	2			
91	6020310770-9	Porca Sextavada 3/4" 10F UNC GR5 Ch.1.7/32" Alt.18,50mm (Bicromatizado)	4			
92	6020311098-0	Parafuso Cab.Sextavada 3/4" X 3.1/2" 10F UNC1A GR5 RP(Bicromatizado)	4			
93	5348050006-3	Limitador de Ø42 X 25mm	2			
94	5348050009-8	Limitador de Ø42 X 49,5mm	2			

• Sistema de Transmissão

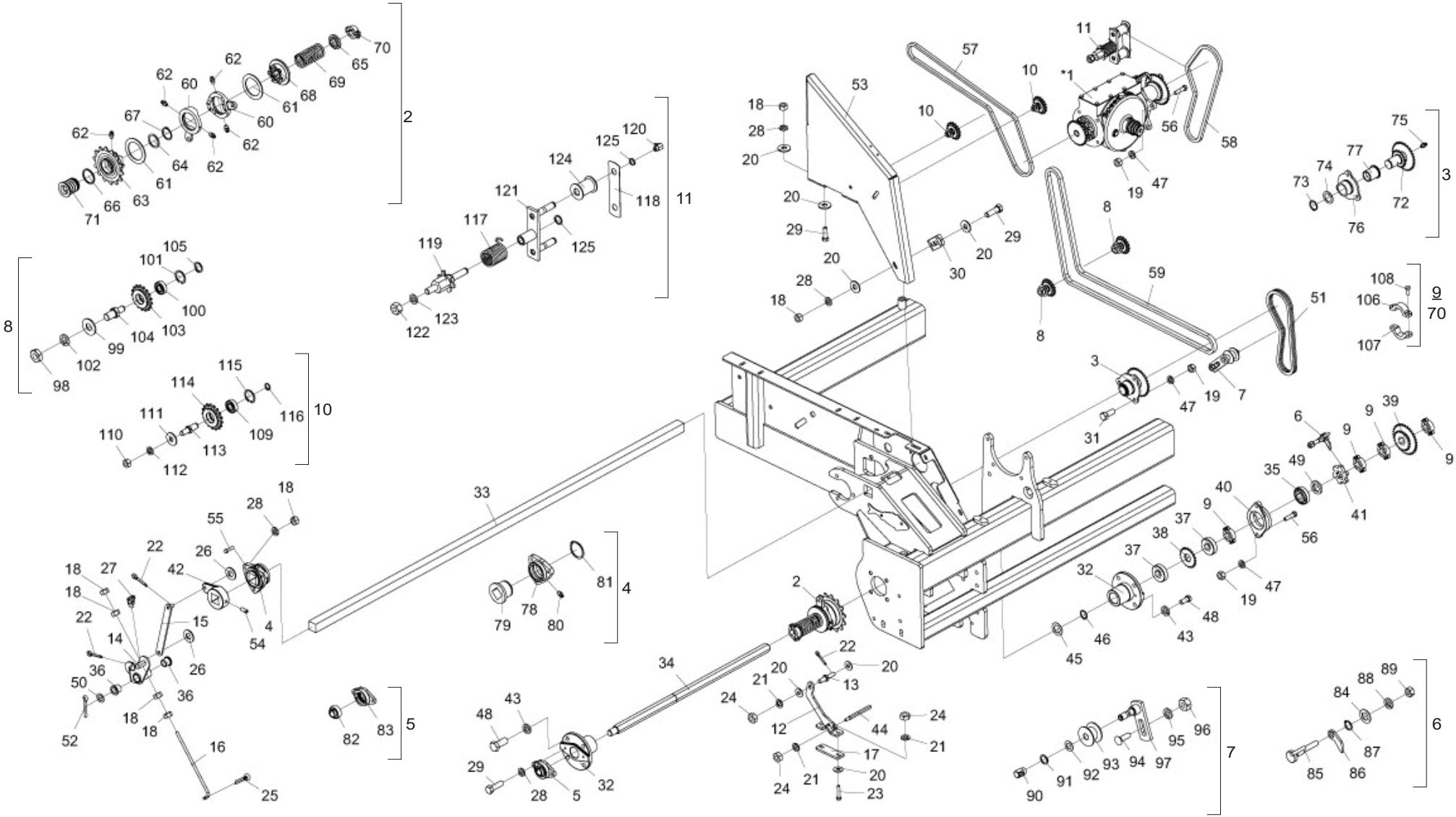

* Item 1 - Vide página 25

• Tabela Sistema de Transmissão

Item	Código	Descrição do Produto	Todos	SPDE 3000	SPDE 4000	SPDE 5000
*1	5092010610-0	Caixa de Velocidade Esquerda Completa(Adubo)	1			
*1	5092010609-6	Caixa de Velocidade Direita Completa(Adubo)	1			
2	5132010027-9	Catraca Direita Completa	1			
2	5132010021-0	Catraca Esquerda Completa	1			
3	5204010313-9	Cubo Completo da Transmissão(SPDE)	2			
4	5204010306-6	Cubo do Eixo Completo	6			
5	5368010422-7	Mancal Auto Compensador GY1100 KRRB de Ø1"	2			
6	5558010245-9	Trava Esquerda da Cruzeta Completa	1			
6	5558010246-7	Trava Direita da Cruzeta Completa	1			
7	5268010141-8	Esticador de Corrente Completo	2			
8	5268010808-0	Esticador C/Engrenagem de 17 Dentes(Asa 40) R.3/4" Completo	4			
9	5460010007-9	Presilha do Eixo Completa	8			
10	5268010807-2	Esticador C/Engrenagem de 17 Dentes(Asa 40) R.1/2" Completo	4			
11	5268010221-0	Esticador Esquerdo Completo	1			
11	5268010222-8	Esticador Direito Completo	1			
12	5530018177-4	Suporte de Fixação	2			
13	5432010639-0	Pino do Desarme da Catraca	2			
14	5008010248-5	Alavanca Esquerda da Catraca	1			
14	5008010249-3	Alavanca Direita da Catraca	1			
15	5072011703-4	Braco de Desarme da Catraca	2			
16	5484010151-0	Regulador do Desarme da Catraca	2			
17	5136016272-2	Chapa de Fixação do Suporte	2			
18	6020310746-6	Porca Sextavada 3/8" 16F UNC GR5 Ch.9/16" Alt.8,50mm (Bicromatizado)	38			
19	6020310756-3	Porca Sextavada 1/2" 12F W GR5 Ch.3/4" Alt.11,00mm (Bicromatizado)	16			
20	5024010075-1	Arruela Lisa de Ø10,3 X Ø25 X 2,00mm		28	32	32
21	6020010394-0	Arruela de Pressão M10 Média(Bicromatizado)	8			
22	6020050099-0	Contrapino 1/8" X 3/4" (Zincado Branco)	6			
23	6020310269-3	Parafuso Cab.Sextavada M10 X 1,50 X 55mm Cl8.8 RT(Bicromatizado)	4			
24	6020310822-5	Porca Sextavada M10 X 1,50 Ma Cl8 Ch.17mm Alt.8,00mm (Bicromatizado)	8			
25	6020050104-0	Contrapino 3/16" X 1" (Zincado Branco)	2			
26	5024010162-6	Arruela Lisa de Ø13 X Ø26 X 2,00mm	4			
27	6020130104-4	Graxeira 1/4" 45ºunf - 28F Sext 5/16"	2			
28	6020010406-7	Arruela de Pressão 3/8" Média Industrial(Bicromatizado)		32	36	36
29	6020310026-7	Parafuso Cab.Sextavada 3/8" X 1.1/4" 16F UNC1A GR5 RT(Bicromatizado)	16			
30	5136013871-6	Chapa de Fixação da Proteção	2			
31	6020310051-8	Parafuso Cab.Sextavada 1/2" X 1.1/4" 12F W GR5 RT(Bicromatizado)	6			
32	5284010040-5	Flange do Suporte da Roda	4			
33	5232010701-6	Eixo de 1.1/2" X 1420mm		1		
33	5232010696-6	Eixo de 1.1/2" X 1760mm			1	
33	5232010699-0	Eixo de 1.1/2" X 2100mm				1
33	5232010702-4	Eixo de 1.1/2" X 1495mm		1		

Item	Código	Descrição do Produto	Todos	SPDE 3000	SPDE 4000	SPDE 5000
33	5232010697-4	Eixo de 1.1/2" X 1835mm			1	
33	5232010700-8	Eixo de 1.1/2" X 2175mm				1
34	5232010698-2	Eixo Sextavado de 1.1/4" X 900mm	2			
35	6020250116-0	Rolamento Auto Compensador F-110949	2			
36	5080010840-0	Bucha de Ø22,5 X Ø38 X 28mm	4			
37	6020030091-5	Bucha C/Furo Sextavado 1.1/4" de 070 X 20mm	4			
38	5256010103-1	Engrenagem de 20 Dentes	2			
39	5256010056-6	Engrenagem de 20/31 Dentes Completa C/Furo Sextavado de 1.1/4"	2			
40	6020250419-4	Mancal de Ferro Fund Tipo Flange Cjt-07 P/Graxeira 1/8" 28F (Frm)	2			
41	5200010005-6	Cruzeta	2			
42	5072060004-5	Braco Direito do Desarme da Catraca	1			
42	5072060005-3	Braco Esquerdo do Desarme da Catraca	1			
43	6020010412-1	Arruela de Pressão 5/8" Média Industrial(Bicromatizado)	14			
44	5232011967-7	Eixo Sextavado de 1/2" X 120mm	2			
45	5024010490-0	Arruela C/Furo Sextavado de Ø32mm	2			
46	6020010264-1	Anel de Retenção E-32 G501-032-01	2			
47	6020010410-5	Arruela de Pressão 1/2" Média Industrial(Bicromatizado)	16			
48	6020310434-3	Parafuso Cab.Sextavada 5/8" X 1.1/2" 18F UNF1A GR5 RT(Bicromatizado)	16			
49	5024010406-4	Arruela Lisa Sextavada 32 X Ø55 X 6,30mm	2			
50	5024010137-5	Arruela Lisa de Ø23 X Ø38 X 2,00mm	2			
51	6020050140-6	Corrente Asa 40 65 Elos + Emenda	2			
52	6020050106-6	Contrapino 3/16" X 1.1/2" (Zincado Branco)	2			
53	5464010596-0	Proteção Lateral Direita do Montante Caixa Metálica SPDE	1			
53	5464010597-9	Proteção Lateral Esquerda do Montante Caixa Mátalica SPDE	1			
54	6020310114-0	Parafuso Allen S/C 1/2" X 1.1/4" 12F W Cl12.9 RT(Fosfatizado)	2			
55	6020311029-7	Parafuso Cab.Sextavada 3/8" X 1.1/2" 16F UNC1A GR5 RT(Bicromatizado)	6			
55	6020311034-3	Parafuso Cab.Sextavada 3/8" X 1.3/4" 16F UNC1A GR2 RP(Bicromatizado)	12			
56	6020310049-6	Parafuso Cab.Sextavada 1/2" X 2" 12F W GR5 RP(Bicromatizado)	10			
57	6020050285-2	Corrente Asa 40 126 Elos + Redução	2			
58	6020051042-1	Corrente Asa 40 89 Elos + Emenda	2			
59	6020051091-0	Corrente Asa 40 200 Elos + Redução	2			
60	5526010034-2	Separador da Catraca	4			
61	5024010542-7	Arruela Lisa de Ø77 X Ø108 X 3,00mm	4			
62	6020130100-1	Graxeira 1/4" Reta UNF - 28F Alt.14mm Sext 5/16"	10			
63	5256010466-9	Engrenagem 14 E 6 Dentes da Catraca Direita	1			
63	5256010267-4	Engrenagem de 14 E 6 Dentes da Catraca Esquerda	1			
64	5024010544-3	Arruela Lisa de Ø47 X Ø59,2 X 2,00mm	2			
65	5024010543-5	Arruela Lisa de Ø46,2 X Ø60 X 12,50mm	2			
66	5024010541-9	Arruela Lisa de Ø55,5 X Ø63,5 X 3,00mm	2			
67	6020010272-2	Anel de Retenção E-46 G501-046-01	2			
68	5256010465-0	Engrenagem Interna da Catraca Direita	1			

BALDAN

• Tabela Sistema de Transmissão

Item	Código	Descrição do Produto	Todos	SPDE 3000	SPDE 4000	SPDE 5000
68	5256010268-2	Engrenagem Interna da Catraca Esquerda	1			
69	6020250573-5	Mola da Catraca	2			
70	5460010007-9	Presilha do Eixo Completa	2			
71	5080010935-0	Bucha Sextavada de 1.1/4"	2			
72	5256010114-7	Engrenagem de 29/17 Dentes Completa	2			
73	6020010307-9	Anel de Retenção E-36 G501-036	2			
74	5024010374-2	Arruela Lisa de Ø36 X Ø52 X 1,50mm(Inox)	2			
75	6020130100-1	Graxeira 1/4" Reta UNF - 28F Alt.14mm Sext 5/16"	2			
76	5204010312-0	Cubo da Transmissão	2			
77	5080010555-0	Bucha de Bronze	2			
78	5204060004-3	Cubo do Eixo de Profundidade	6			
79	5080010013-2	Bucha do Eixo	6			
80	6020130100-1	Graxeira 1/4" Reta UNF - 28F Alt.14mm Sext 5/16"	6			
81	6020011020-2	Anel de Retenção E-65 (G-501-065-01)	6			
82	6020350081-8	Rolamento GY-1100 KRRB	2			
83	5368010499-5	Mancal de Fixação	2			
84	5024010059-0	Arruela Lisa de Ø16,5 X Ø29 X 1,21mm	2			
85	5432010175-4	Pino de Trava do Gatilho	2			
86	5558050016-0	Trava da Cruzeta	2			
87	6020010252-8	Anel de Retenção E-16 G501-016-01	2			
88	6020010410-5	Arruela de Pressão 1/2" Média Industrial(Bicromatizado)	2			
89	6020310754-7	Porca Sextavada 1/2" 12F W GR5 Ch.7/8" Alt.12,00mm (Bicromatizado)	2			
90	6020130112-5	Graxeira 1/8" 90 Graus Bsp-28F	2			
91	6020010252-8	Anel de Retenção E-16 G501-016-01	2			
92	5024010059-0	Arruela Lisa de Ø16,5 X Ø29 X 1,21mm	2			
93	6020350849-5	Roldana do Esticador	2			
94	6020311175-7	Parafuso Cab.Francesa 1/2" X 1.5/8" 12F W GR2 RT(Bicromatizado)	2			
95	6020010410-5	Arruela de Pressão 1/2" Média Industrial(Bicromatizado)	2			
96	6020310754-7	Porca Sextavada 1/2" 12F W GR5 Ch.7/8" Alt.12,00mm (Bicromatizado)	2			
97	5268010142-6	Esticador de Corrente Avulso	2			
98	6020310784-9	Porca Sextavada 3/4" 10F UNC GR5 Ch.1.1/4" Alt.11,00mm (Bicromatizado)	4			
99	5024010142-1	Arruela Lisa de Ø20,3 X Ø46,5 X 3,00mm	4			
100	6020350015-0	Rolamento de Esfera 6202 2Rs Ddu	4			
101	6020010284-6	Anel de Retenção I-35 G502-035-01	4			
102	6020010414-8	Arruela de Pressão 3/4" Média Industrial(Bicromatizado)	4			
103	5256010366-2	Engrenagem de 17 Dentes Completa(Asa 40)	4			
104	5232011563-9	Eixo de Fixação do Esticador Rosca 3/4"	4			
105	6020010250-1	Anel de Retenção E-15 G501-015-01	4			
106	5460010003-6	Presilha P/Eixo Sextavado 1.1/4" C/Furo Passante	10			
107	5460010004-4	Presilha P/Eixo Sextavado 1.1/4" Furo C/Rosca	10			
108	6020310016-0	Parafuso Cab.Sextavada 1/4" X 3/4" 20F UNC1A GR5 RT(Bicromatizado)	20			

Item	Código	Descrição do Produto	Todos	SPDE 3000	SPDE 4000	SPDE 5000
109	6020350015-0	Rolamento de Esfera 6202 2Rs Ddu	4			
110	6020310756-3	Porca Sextavada 1/2" 12F W GR5 Ch.3/4" Alt.11,00mm (Bicromatizado)	4			
111	5024010068-9	Arruela Lisa de Ø13,3 X Ø35,5 X 3,00mm	4			
112	6020010410-5	Arruela de Pressão 1/2" Média Industrial(Bicromatizado)	4			
113	5232011562-0	Eixo de Fixação do Esticador R.1/2"	4			
114	5256010366-2	Engrenagem de 17 Dentes Completa(Asa 40)	4			
115	6020010284-6	Anel de Retenção I-35 G502-035-01	4			
116	6020010250-1	Anel de Retenção E-15 G501-015-01	4			
117	6020250218-3	Mola Helicoidal de Torção Ø38 X Ø46 X 67mm Arame=Ø4mm Direita	1			
117	6020250219-1	Mola Helicoidal de Torção Ø38 X Ø46 X 67mm Arame=Ø4mm Esquerda	1			
118	5136020627-4	Chapa Frontal do Esticador	2			
119	5232010628-1	Eixo Esquerdo do Esticador	1			
119	5232010629-0	Eixo Direito do Esticador	1			
120	6020130112-5	Graxeira 1/8" 90 Graus Bsp-28F	4			
121	5268010146-9	Esticador de Corrente Avulso	2			
122	6020310760-1	Porca Sextavada 5/8" 11F UNC GR5 Ch.1.1/16" Alt.15,00mm (Bicromatizado)	2			
123	6020010412-1	Arruela de Pressão 5/8" Média Industrial(Bicromatizado)	2			
124	5506010014-3	Roldana do Esticador	4			
125	6020010252-8	Anel de Retenção E-16 G501-016-01	6			

• Suporte de Levante Completo

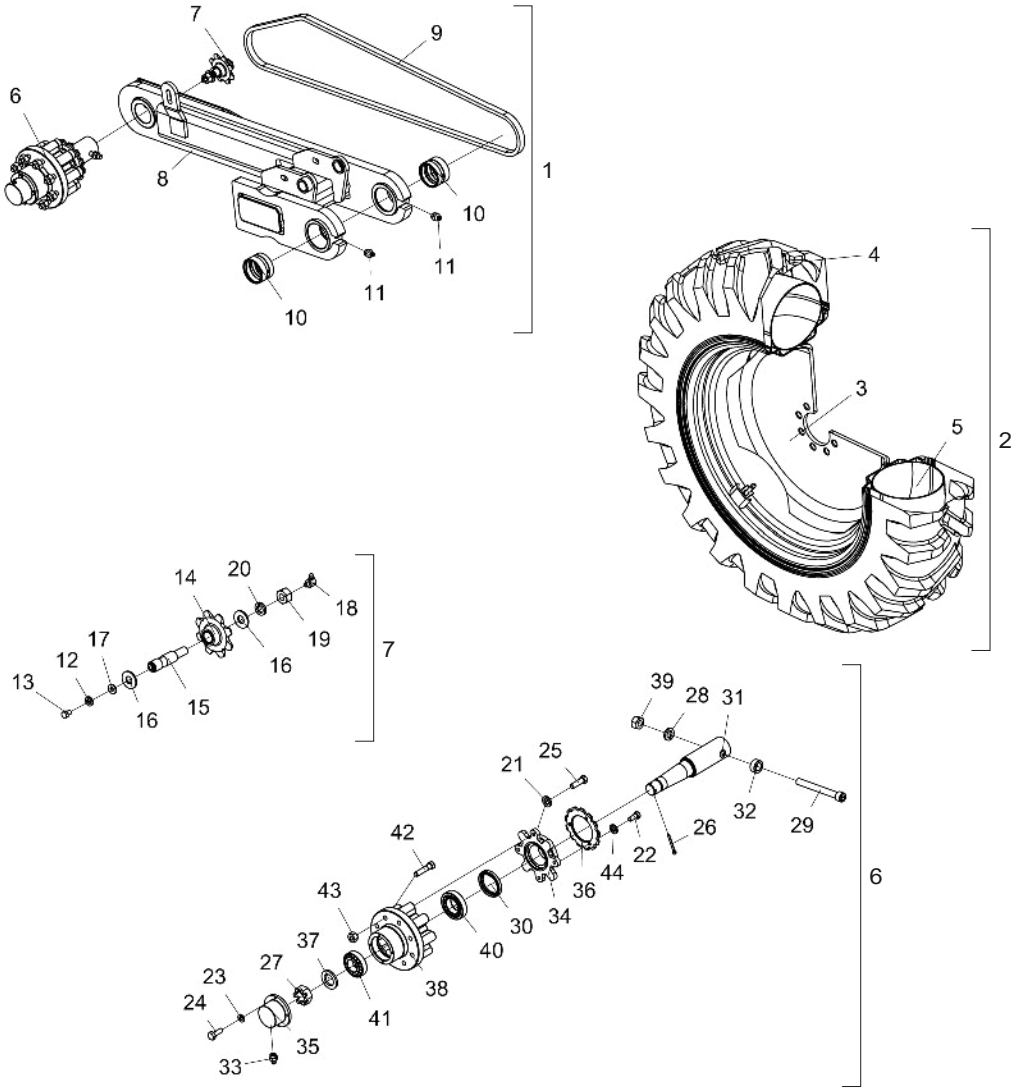

Item	Código	Descrição do Produto	Todos	Direito	Esquerdo
1	5530011515-1	Suporte Direito de Levante Completo		1	
1	5530011516-0	Suporte Esquerdo de Levante Completo			1
2	5498010100-5	Roda Direita Montada		1	
2	5498010101-3	Roda Esquerda Montada.			1
3	6020350423-6	Roda W 9" X 28" P/Pneu 12.4.28	1		
4	6020050360-3	Camara de Ar 12.4 - 28 Tr	1		
5	6020310410-6	Pneu 12.4.28X06 Lonas	1		
6	5232012433-6	Eixo da Roda Completo	1		
7	5268010203-1	Esticador de Corrente Completo	1		
8	5530011517-8	Suporte Direito de Articulação(SPDE)		1	
8	5530011518-6	Suporte Esquerdo de Articulação(SPDE)			1
9	6020050013-2	Corrente 2050 de 79 Elos + Emenda	1		
10	5080010553-3	Bucha de Bronze da Flange	2		
11	6020130108-7	Graxeira 1/8" Reta Bsp-28F	2		
12	6020010404-0	Arruela de Pressão 5/16" Média Industrial(Bicromatizado)	1		
13	6020311020-3	Parafuso Cab.Sextavada 5/16" X 1/2" 18F Unc1A Gr2 Rt(Bicromatizado)	1		
14	5256010084-1	Engrenagem de 8 Dentes C/Bronze	1		
15	5232010475-0	Eixo do Esticador C/Canal E Furo	1		
16	5024010239-8	Arruela Lisa de Ø16,5 X Ø37 X 3,00mm	2		
17	5024010073-5	Arruela Lisa de Ø8,5 X Ø20 X 2,00mm	1		
18	6020130106-0	Graxeira 1/4" 90º Unf-28F	1		
19	6020310760-1	Porca Sextavada 5/8" 11F Unc Gr5 Ch.1.1/16" Alt.15,00mm (Bicromatizado)	1		
20	6020010412-1	Arruela de Pressão 5/8" Média Industrial(Bicromatizado)	1		
21	6020010406-7	Arruela de Pressão 3/8" Média Industrial(Bicromatizado)	4		
22	6020312020-9	Parafuso Cab.Sextavada 5/16" X 3/4" 18F Unc1A Gr5 Rt(Bicromatizado)	3		
23	6020010402-4	Arruela de Pressão 1/4" Média Industrial(Bicromatizado)	4		
24	6020310016-0	Parafuso Cab.Sextavada 1/4" X 3/4" 20F Unc1A Gr5 Rt(Bicromatizado)	4		
25	6020310026-7	Parafuso Cab.Sextavada 3/8" X 1.1/4" 16F Unc1A Gr5 Rt(Bicromatizado)	4		
26	6020050116-3	Contrapino 1/4" X 2" (Zincado Branco)	1		
27	5456020009-1	Porca Cast. 1.1/2" 12F	1		
28	6020010410-5	Arruela de Pressão 1/2" Média Industrial(Bicromatizado)	1		
29	6020310116-6	Parafuso Allen C/C 1/2" X 4.1/2" 12F W Cl12.9 Rp(Fosfatizado)	1		
30	6020350243-8	Retentor Ø65,00 X Ø85,00 X 10,00mm (Arca 5011 Brg / Sabo 02530 Brg)	1		
31	5232010694-0	Eixo da Roda de 323mm	1		
32	5080020168-0	Bucha de Ø13,49 X Ø7/8" X 10mm	1		
33	6020130108-7	Graxeira 1/8" Reta Bsp-28F	1		
34	5284030005-6	Flange do Cubo da Roda	1		
35	5538010019-2	Tampa do Cubo da Roda	1		
36	5256010260-7	Engrenagem de 14 Dentes C/Furo Central Ø86,3mm	1		
37	5024010286-0	Arruela Lisa de Ø38,4 X Ø61 X 6,00mm	1		
38	5204010111-0	Cubo da Roda	1		
39	6020310756-3	Porca Sextavada 1/2" 12F W Gr5 Ch.3/4" Alt.11,00mm (Bicromatizado)	1		
40	6020350056-7	Rolamento Cônico 32210	1		
41	6020350068-0	Rolamento Cônico 32208	1		
42	6020310999-0	Parafuso Cab.Sextavada 9/16" X 2.1/2" 18F Unf1A Gr5 Rp(Recartilhado)(Fosfatizado)	8		
43	6020310806-3	Porca Sextavada Cônica Dupla de Roda 9/16" 18F Unf Gr5 Ch.1.1/16" Alt.20,00mm	8		
44	6020010404-0	Arruela de Pressão 5/16" Média Industrial(Bicromatizado)	3		

• Depósito de Semente e Adubo SPDE 3000

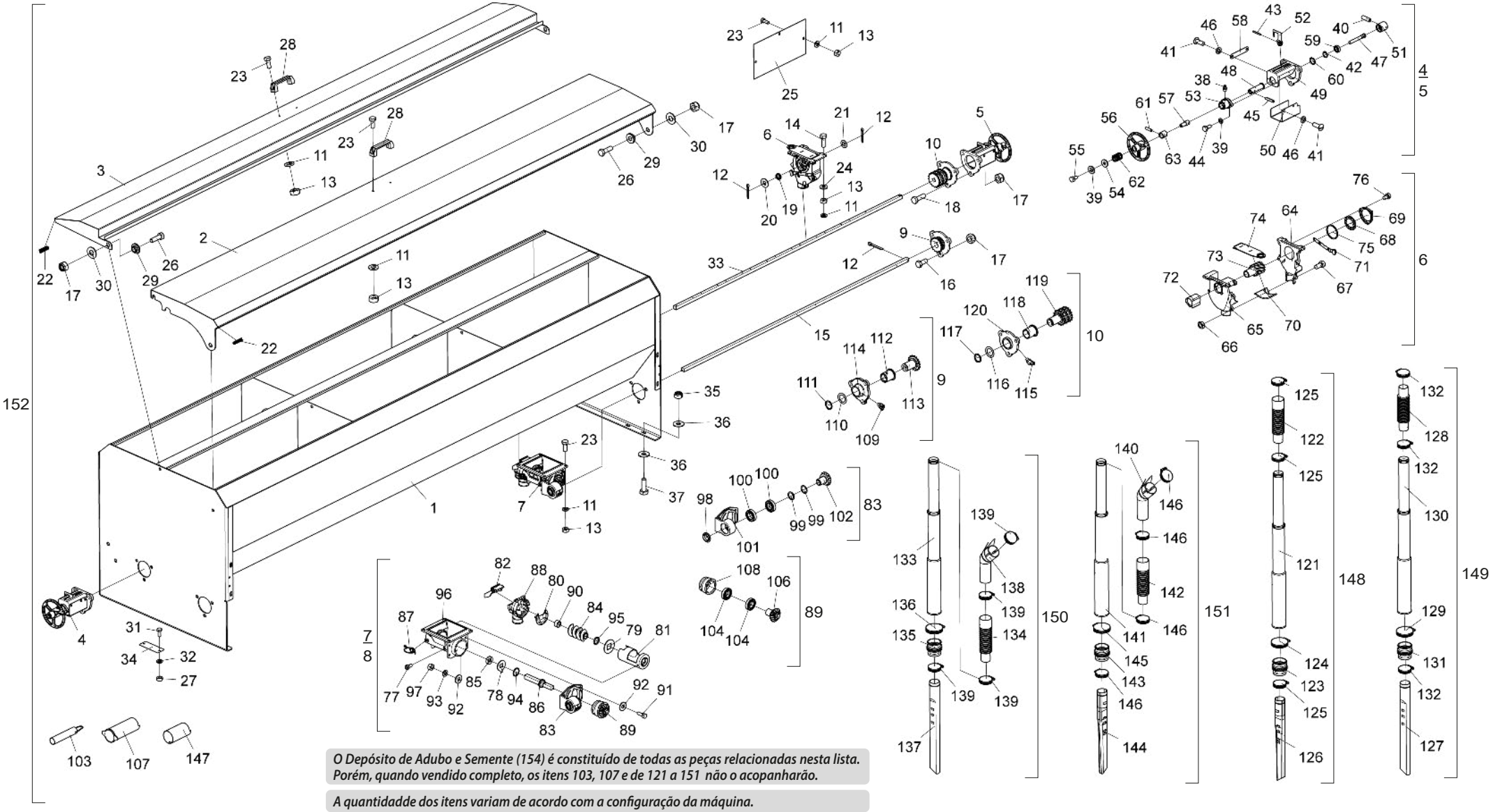

O Depósito de Adubo e Semente (154) é constituído de todas as peças relacionadas nesta lista. Porém, quando vendido completo, os itens 103, 107 e de 121 a 151 não o acopanharão.

A quantidadde dos itens variam de acordo com a configuração da máquina.

• Tabela Depósito de Semente e Adubo SPDE 3000

Item	Código	Descrição do Produto	Todos
1	5208012776-6	Depósito de Adubo e Semente 3000/7000	1
2	5538010340-0	Tampa do Depósito de Adubo SPDE 3000	1
3	5538010343-4	Tampa do Depósito de Semente	1
4	5484010158-7	Regulador de Semente Direito Completo	1
5	5484010159-5	Regulador de Semente Esquerdo Completo	1
6	6020072084-1	Dosador de Semente(Amp 852.000)	16
7	6020051126-6	Conjunto Dosador Fertisystem Auto-Lub Ap/2D Ng ME(Fertisystem 11110000)	16
9	5204010311-2	Cubo do Eixo do Adubo Completo	2
10	5204010383-0	Cubo do Eixo da Semente Completo	2
11	6020010434-2	Arruela de Pressão Inox 5/16" Média	150
12	6020050101-5	Contrapino 1/8" X 1" (Zincado Branco)	36
13	6020310730-0	Porca Sextavada de Latão M8 X 1,25 Ma Ch.13mm Alt.6,50mm	150
14	6020310354-1	Parafuso Cab.Sextavada Inox M8 X 1,25 X 25mm Cl 8.8 RT	64
15	5232010687-7	Eixo do Adubo Q.5/8" X 1500mm	2
16	6020310044-5	Parafuso Cab.Sextavada Inox M12 X 1,75 X 30mm Ma RT(S/Porca)	6
17	6020310847-0	Porca Sextavada Autotravante C/Nylon Baixa M12 X 1 ,75 Ma Cl8 Ch.19mm Alt.12,00mm	16
18	6020310152-2	Parafuso Cab.Sextavada M12 X 1,75 X 40mm Cl8.8 RT(Bicromatizado)	6
19	6020250252-3	Mola Helicoidal de Compressão Ø23 X Ø28 X 24mm Arame=Ø2,5mm	16
20	5024010083-2	Arruela Lisa de Q17 X Ø43 X 3,00mm	16
21	5024010368-8	Arruela Lisa de Furo Q17 X Ø36 X 2,50mm	16
22	5048010025-2	Batente Plastico C/Reforço Metálico "Galão Plastcref:Autotravi-06661	6
23	6020310170-0	Parafuso Cab.Sextavada Inox M8 X 1,25 X 20mm Cl 8.8 RT	86
24	6020010431-8	Arruela Lisa Inox de Ø8,5 X Ø18 X 1,8mm	64
25	5136010345-9	Chapa Divisora do Depósito de Adubo e Semente	6
26	6020310569-2	Parafuso Cab.Sextavada Inox M12 X 1,75 X 40mm Ma RT(S/Porca)	4
27	6020310362-2	Porca Sextavada de Latão M6 X 1,00 Ma Ch.10mm Alt.5,00mm	4
28	6020010922-0	Alca de Nylon Pmc 594 - 132 X 32 mm	2
29	5080020484-1	Bucha de Ø13,1 X Ø31,5 X 12,5mm	4
30	6020010432-6	Arruela Lisa Inox de Ø13,3 X Ø27 X 2,4mm	4
31	6020310291-0	Parafuso Cab.Sextavada M6 X 1,00 X 15mm Cl8.8 RT(Bicromatizado)	4
32	6020010122-0	Arruela de Pressão M6 Média(Bicromatizado)	4
33	5232011851-4	Eixo Direito da Semente de 1510mm	2
34	5538010600-0	Tampa de 44 X 119 X 1,21mm	2
35	6020317435-0	Porca Sextavada Autotravante C/Nylon Baixa M10 X 1,50 Ma Cl8 Ch.17mm Alt.10,00mm	8
36	5024010075-1	Arruela Lisa de Ø10,3 X Ø25 X 2,00mm	16
37	6020317475-9	Parafuso Cab.Sextavada M10 X 1,50 X 30mm Cl8.8 RT(Bicromatizado)	8
38	6020130100-1	Graxeira 1/4" Reta UNF - 28F Alt.14mm Sext 5/16"	2
39	6020010402-4	Arruela de Pressão 1/4" Média Industrial(Bicromatizado)	6
40	6020312003-9	Parafuso Allen S/C 5/16" X 1" 18F UNC1A Cl12.9 RT(Fosfatizado)	2
41	6020310119-0	Parafuso Rosca Maquina Cab.Redonda Fenda Simples 3/16" X 1/2" 24F UNC1A GR5 RT	8
42	6020010250-1	Anel de Retenção E-15 G501-015-01	2
43	6020310470-0	Pino Elastico Pesado Ø3 X 24mm (Seeger Reno 701.062)	2
44	6020311001-7	Parafuso Cab.Sextavada 1/4" X 5/8" 20F UNC1A GR5 RT(Bicromatizado)	4
45	6020310502-1	Pino Elastico Pesado Ø5 X 24mm (Seeger Reno 701.136)	2
46	6020010400-8	Arruela de Pressão 3/16" Média Industrial(Bicromatizado)	8
47	5232011655-4	Eixo do Regulador de Semente	2
48	5232011662-7	Eixo do Regulador da Semente	2
49	5530015695-8	Suporte de Fixação do Regulador	2
50	5464010385-2	Proteção Direita do Regulador de Semente	1
50	5464010386-0	Proteção Esquerda do Regulador de Semente	1
51	5080011452-4	Bucha do Regulador de Semente	2
52	5530015670-2	Suporte da Seta de Regulagem	2
53	5530015696-6	Suporte de Fixação do Volante	2
54	5024010161-8	Arruela Lisa de Ø7 X Ø18 X 2,00mm	2
55	6020311000-9	Parafuso Cab.Sextavada 1/4" X 1/2" 20F UNC1A GR5 RT(Bicromatizado)	2
56	5484010160-9	Regulador da Caixa de Semente	2
57	5232011663-5	Eixo da Mola	2
58	5136015357-0	Chapa de Regulagem de 50 A 0mm	2
59	6020350887-8	Rolamento Rigido de Esfera 6002 Zz	2
60	6020011054-7	Anel de Retenção I-032 G-502-032-01	2
61	6020312084-5	Pino Elastico Pesado Ø5 X 18mm (Seeger Reno 701.133)	4
62	6020250577-8	Mola Helicoidal de Compressão Ø12,5 X Ø16,5 X 19mm Arame=Ø1,5mm	2
63	5080011496-6	Bucha de Encosto	2
64	6020058579-0	Capa Menor (Amp 851.002)	16
65	6020058580-4	Capa Maior (Amp 851.001)	16
66	6020317402-3	Porca Sextavada M6 (Amp 851,007)	96
67	6020317400-7	Parafuso M6 X 12mm (Amp 851.009)	96
68	6020015941-4	Arruela Dentada (Amp 851.011)	16
69	6020058578-2	Capa da Arruela Dentada (Amp 851.012)	16
70	6020350964-5	Rampa de Dosagem (Amp 851.004)	16
71	6020350965-3	Regulador de Dosagem (Amp 851.003)	16
72	6020030788-0	Bucha Aletada (Amp 851.008)	16
73	6020350963-7	Rotor (Amp 851.014)	16
74	6020395083-0	Tampa (Amp 851.005)	16
75	6020015940-6	Anel Grafitado (Amp 851.010)	16
76	6020317401-5	Parafuso M5 X 8mm (Amp 851.013)	48
77	6020310295-2	Parafuso Cab. Sextavada Com Fenda M8 X 1,25 X 16mm Cl 5.8 RT(Bicromatizado)	32
78	6020010504-7	Arruela de Limpeza (07000006)	16
79	6020010503-9	Arruela Quadrada de Inox (07000060)	16
80	6020390067-0	Tampa Transversal (07000017)	16
81	6020350530-5	Revestimento (07000003)	16
82	6020051127-4	Conjunto Tampa Bocal Ng	16

• Tabela Depósito de Semente e Adubo SPDE 3000

Item	Código	Descrição do Produto	Todos
83	6020250494-1	Conjunto Mancalização Auto Lub (07100008)	16
84	6020370040-0	Sem-Fim S 2" Direita Opcional (Fertisystem 300305002)	16
85	6020110095-2	Feltro (07000023)	16
86	6020090686-4	Eixo Ng(Fertisystem 200201038)	16
87	6020310680-0	Presilha 0,70mm	32
88	6020030302-7	Bocal (07000002)	16
89	5528011026-3	Sistema Mancalização Interna para Condutores Fertisystem (450451001)	16
90	6020010230-7	Anel Trava (07000016)	16
91	6020310561-7	Parafuso Cab. Sextavada M8 X 1,25 X 25mm Cl 5.8 RT(Fosfatizado)	64
92	5024010073-5	Arruela Lisa Ø8,5 X Ø20 X 2,00mm	128
93	6020010404-0	Arruela de Pressão 5/16" Média Industrial(Bicromatizado)	64
94	6020010041-0	Anel O'Ring 2-219 N3009-90Nbr (32,92)	16
95	6020010008-8	Anel O'Ring 2-209 N3006-90 Nbr (Ø17,04 X Ø3,53mm)	16
96	6020051128-2	Corpo Principal (07000001)	16
97	6020310454-8	Porca Sextavada M8 X 1,25 Ma Cl8 Ch.13mm Alt.6,5mm	64
98	6020310604-4	Protetor do Rolamento (07000071)	16
99	5024010243-6	Arruela Lisa de Ø30 X Ø39 X 0.91mm	32
100	6020350006-0	Rolamento Rígido de Esfera 6006 2Rs Ddu	32
101	6020250417-8	Mancal Auto-Lub (07000070)	16
102	6020310580-3	Pinhão Acionador (07000072)	16
103	6020390092-1	Tubo Fixador "Opcional" (FertiSystem 300303005)	-
104	6020350006-0	Rolamento Rígido de Esfera 6006 2Rs Ddu	16
105	6020350320-5	Retentor Ø30,00 X Ø52,00 X 8,00mm (Sabó 00952 Br)	16
106	6020310909-4	Pinhão Acionador (Fertisystem 200201036)	16
107	6020390093-0	Tubo Manutenção "Opcional" (FertiSystem 200201026)	-
108	6020030074-5	Bucha (07000014)	16
109	6020130104-4	Graxeira 1/4" 45ºunf - 28F Sext 5/16"	2
110	5024010374-2	Arruela Lisa de Ø36 X Ø52 X 1,50mm(Inox)	2
111	6020010307-9	Anel de Retenção E-36 G501-036	2
112	5080010548-7	Bucha de Bronze	2
113	5256010109-0	Engrenagem de 17 Dentes	2
114	5204010310-4	Cubo do Eixo do Adubo	2
115	5204010384-8	Cubo do Eixo da Semente	2
116	5024010374-2	Arruela Lisa de Ø36 X Ø52 X 1,50mm(Inox)	2
117	6020010307-9	Anel de Retenção E-36 G501-036	2
118	5080010552-5	Bucha de Bronze	2
119	5256010101-5	Engrenagem Tripla da Transmissão 17 Dentes	2
120	6020130104-4	Graxeira 1/4" 45ºUNF - 28F Sext 5/16"	2
121	6020050666-1	Condutor Telescópico (Ref.260 200 Ø5)	-
122	6020250483-6	Mangote de Ø38 X Ø50,8 X 220mm	-
123	6020390844-2	União de Borracha Ø41 X Ø54 X 62mm	-

Item	Código	Descrição do Produto	Todos
124	6020010711-2	Abraçadeira S/Fim 57-76 Fita 13/14mm	-
125	6020010706-6	Abraçadeira de Ø44 X Ø57 X 14.5mm Rosca Sem Fim Aço Carbono	-
126	6020030672-7	Bica Distribuidora de 425mm	-
127	6020030671-9	Bica Distribuidora de 470mm	-
128	6020250484-4	Mangote de Ø38 X Ø38 X 220mm	-
129	6020010711-2	Abraçadeira S/Fim 57-76 Fita 13/14mm	-
130	6020050666-1	Condutor Telescópico (Ref.260 200 Ø5)	-
131	6020390844-2	União de Borracha Ø41 X Ø54 X 62mm	-
132	6020010706-6	Abraçadeira de Ø44 X Ø57 X 14.5mm Rosca Sem Fim Aço Carbono	-
133	6020050666-1	Condutor Telescópico (Ref.260 200 Ø5)	-
134	6020250483-6	Mangote de Ø38 X Ø50,8 X 220mm	-
135	6020390844-2	União de Borracha Ø41 X Ø54 X 62mm	-
136	6020010711-2	Abraçadeira S/Fim 57-76 Fita 13/14mm	-
137	6020030671-9	Bica Distribuidora de 470mm	-
138	5272010010-0	Extensão da Mangueira de Semente	-
139	6020010706-6	Abraçadeira de Ø44 X Ø57 X 14.5mm Rosca Sem Fim Aço Carbono	-
140	5272010014-2	Extensão da Mangueira Para Adubo / Semente	-
141	6020050666-1	Condutor Telescópico (Ref.260 200 Ø5)	-
142	6020250483-6	Mangote de Ø38 X Ø50,8 X 220mm	-
143	6020390844-2	União de Borracha Ø41 X Ø54 X 62mm	-
144	6020030672-7	Bica Distribuidora de 425mm	-
145	6020010711-2	Abraçadeira S/Fim 57-76 Fita 13/14mm	-
146	6020010706-6	Abraçadeira de Ø44 X Ø57 X 14.5mm Rosca Sem Fim Aço Carbono	-
147	6020390091-3	Tubo Bloqueador "Opcional" (FertiSystem 07000012)	-
148	5150010015-3	Condutor Telescópico do Adubo Completo	-
149	5150010130-3	Condutor Telescópico da Semente Completo	-
150	5150010131-1	Condutor Telescopico da Semente c/ Extensor Completo	-
151	5150010026-9	Condutor Telescopico do Adubo c/ Extensor Completo	-
152	5208013003-1	Depósito de Adubo e Semente SPDE Caixa Metálica 3000 Completa(Condutor FertiSystem)	1

• Depósito de Semente e Adubo SPDE 4000/5000

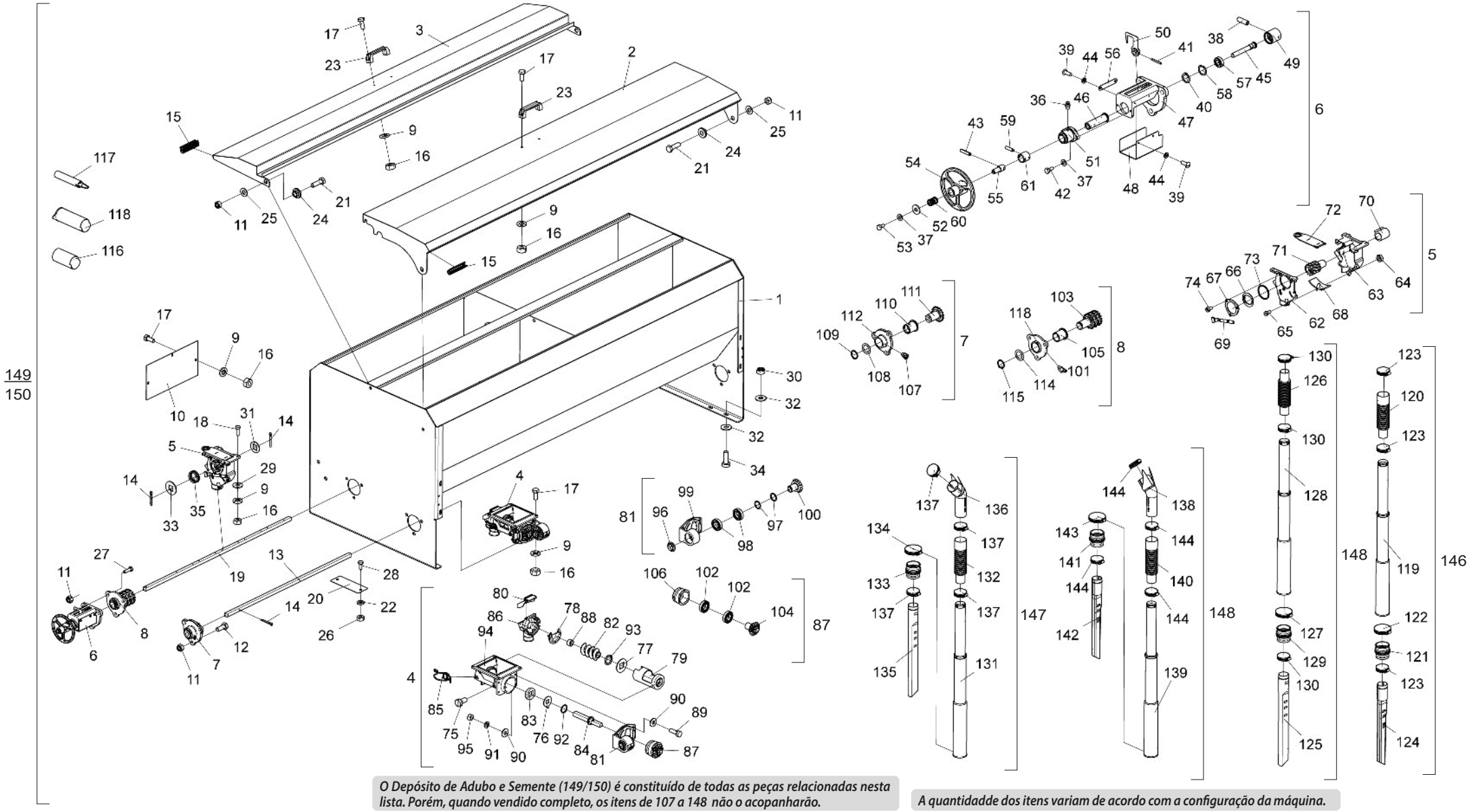

O Depósito de Adubo e Semente (149/150) é constituído de todas as peças relacionadas nesta lista. Porém, quando vendido completo, os itens de 107 a 148 não o acopanharão.

A quantidadde dos itens variam de acordo com a configuração da máquina.

BALDAN

• Tabela Depósito de Semente e Adubo SPDE 4000/5000

Item	Código	Descrição do Produto	Todos	SPDE 4000	SPDE 5000
1	5208013013-9	Depósito Adubo e Semente SPDE 4000		2	
1	5208013022-8	Depósito de Adubo e Semente SPDE 5000			2
2	5538010341-8	Tampa do Depósito de Adubo SPDE 4000		2	
2	5538010342-6	Tampa do Depósito de Adubo SPDE 5000			2
3	5538010344-2	Tampa do Depósito de Semente SPDE 4000		2	
3	5538010345-0	Tampa do Depósito da Semente SPDE 5000			2
4	6020058605-3	Conjunto Dosador Fertisystem Auto-Lub Ap/2E Ng MD(Fertisystem 11130000)		10	12
4	6020051126-6	Conjunto Dosador Fertisystem Auto-Lub Ap/2D Ng ME(Fertisystem 11110000)		10	12
5	6020072084-1	Dosador de Semente(Amp 852.000)		20	24
6	5484010158-7	Regulador de Semente Direito Completo	1		
6	5484010159-5	Regulador de Semente Esquerdo Completo	1		
7	5204010311-2	Cubo do Eixo do Adubo Completo	2		
8	5204010383-0	Cubo do Eixo da Semente Completo	2		
9	6020010434-2	Arruela de Pressão Inox 5/16" Média		192	244
10	5136010345-9	Chapa Divisora do Depósito de Adubo e Semente	8		
11	6020310847-0	Porca Sextavada Autotravante C/Nylon Baixa M12 X 1 ,75 Ma Cl8 Ch.19mm Alt.12,00mm	20		
12	6020310044-5	Parafuso Cab.Sextavada Inox M12 X 1,75 X 30mm Ma RT(S/Porca)	6		
13	5232010688-5	Eixo do Adubo Q.5/8" X 1780mm		2	
13	5232010689-3	Eixo do Adubo Q.5/8" X 2120mm			2
14	6020050101-5	Contrapino 1/8" X 1" (Zincado Branco)		44	52
15	5048010025-2	Batente Plastico C/Reforco Metalico "Galão Plastcref:Autotravi-06661	12		
16	6020310730-0	Porca Sextavada de Latão M8 X 1,25 Ma Ch.13mm Alt.6,50mm		192	244
17	6020310170-0	Parafuso Cab.Sextavada Inox M8 X 1,25 X 20mm Cl 8.8 RT		112	128
18	6020310354-1	Parafuso Cab.Sextavada Inox M8 X 1,25 X 25mm Cl 8.8 RT		80	96
19	5232011854-9	Eixo da Semente de 1696mm		2	
19	5232011856-5	Eixo da Semente de 2019mm			2
20	5538010600-0	Tampa de 44 X 119 X 1,21mm	4		
21	6020310569-2	Parafuso Cab.Sextavada Inox M12 X 1,75 X 40mm Ma RT(S/Porca)	8		
22	6020010122-0	Arruela de Pressão M6 Média(Bicromatizado)	8		
23	6020010922-0	Alca de Nylon Pmc 594 - 132 X 32 mm	4		
24	5080020484-1	Bucha de Ø13,1 X Ø31,5 X 12,5mm	8		
25	6020010432-6	Arruela Lisa Inox de Ø13,3 X Ø27 X 2,4mm	8		
26	6020310362-2	Porca Sextavada de Latão M6 X 1,00 Ma Ch.10mm Alt.5,00mm	8		
27	6020310152-2	Parafuso Cab.Sextavada M12 X 1,75 X 40mm Cl8.8 RT(Bicromatizado)	6		
28	6020310291-0	Parafuso Cab.Sextavada M6 X 1,00 X 15mm Cl8.8 RT(Bicromatizado)	4		
29	6020010431-8	Arruela Lisa Inox de Ø8,5 X Ø18 X 1,8mm		80	96
30	6020317435-0	Porca Sextavada Autotravante C/Nylon Baixa M10 X 1,50 Ma Cl8 Ch.17mm Alt.10,00mm	16		
31	5024010368-8	Arruela Lisa de Furo Q17 X Ø36 X 2,50mm		20	24
32	5024010075-1	Arruela Lisa de Ø10,3 X Ø25 X 2,00mm	32		
33	5024010083-2	Arruela Lisa de Q17 X Ø43 X 3,00mm		20	24
34	6020317475-9	Parafuso Cab.Sextavada M10 X 1,50 X 30mm Cl8.8 RT(Bicromatizado)	16		
35	6020250252-3	Mola Helicoidal de Compressão Ø23 X Ø28 X 24mm Arame=Ø2,5mm		20	24
36	6020130100-1	Graxeira 1/4" Reta UNF - 28F Alt.14mm Sext 5/16"	2		
37	6020010402-4	Arruela de Pressão 1/4" Média Industrial(Bicromatizado)	6		
38	6020312003-9	Parafuso Allen S/C 5/16" X 1" 18F UNC1A Cl12.9 RT(Fosfatizado)	2		
39	6020310119-0	Parafuso Rosca Maquina Cab.Redonda Fenda Simples 3/16" X 1/2" 24F UNC1A GR5 RT	8		
40	6020010250-1	Anel de Retenção E-15 G501-015-01	2		
41	6020310470-0	Pino Elastico Pesado Ø3 X 24mm (Seeger Reno 701.062)	2		
42	6020311001-7	Parafuso Cab.Sextavada 1/4" X 5/8" 20F UNC1A GR5 RT(Bicromatizado)	4		
43	6020310502-1	Pino Elastico Pesado Ø5 X 24mm (Seeger Reno 701.136)	2		
44	6020010400-8	Arruela de Pressão 3/16" Média Industrial(Bicromatizado)	8		
45	5232011655-4	Eixo do Regulador de Semente	2		
46	5232011662-7	Eixo do Regulador da Semente	2		
47	5530015695-8	Suporte de Fixação do Regulador	2		
48	5464010385-2	Proteção Direita do Regulador de Semente	2		
48	5464010386-0	Proteção Esquerda do Regulador de Semente	2		
49	5080011452-4	Bucha do Regulador de Semente	2		
50	5530015670-2	Suporte da Seta de Regulagem	2		
51	5530015696-6	Suporte de Fixação do Volante	2		
52	5024010161-8	Arruela Lisa de Ø7 X Ø18 X 2,00mm	2		
53	6020311000-9	Parafuso Cab.Sextavada 1/4" X 1/2" 20F UNC1A GR5 RT(Bicromatizado)	2		
54	5484010160-9	Regulador da Caixa de Semente	2		
55	5232011663-5	Eixo da Mola	2		
56	5136015357-0	Chapa de Regulagem de 50 A 0mm	2		
57	6020350887-8	Rolamento Rigido de Esfera 6002 Zz	2		
58	6020011054-7	Anel de Retenção I-032 G-502-032-01	2		
59	6020312084-5	Pino Elastico Pesado Ø5 X 18mm (Seeger Reno 701.133)	4		
60	6020250577-8	Mola Helicoidal de Compressão Ø12,5 X Ø16,5 X 19mm Arame=Ø1,5mm	2		
61	5080011496-6	Bucha de Encosto	2		
62	6020058579-0	Capa Menor (Amp 851.002)		20	24
63	6020058580-4	Capa Maior (Amp 851.001)		20	24
64	6020317402-3	Porca Sextavada M6 (Amp 851,007)		120	144
65	6020317400-7	Parafuso M6 X 12mm (Amp 851.009)		120	144
66	6020015941-4	Arruela Dentada (Amp 851.011)		20	24
67	6020058578-2	Capa da Arruela Dentada (Amp 851.012)		20	24
68	6020350964-5	Rampa de Dosagem (Amp 851.004)		20	24
69	6020350965-3	Regulador de Dosagem (Amp 851.003)		20	24
70	6020030788-0	Bucha Aletada (Amp 851.008)		20	24
71	6020350963-7	Rotor (Amp 851.014)		20	24
72	6020395083-0	Tampa (Amp 851.005)		20	24
73	6020015940-6	Anel Grafitado (Amp 851.010)		20	24
74	6020317401-5	Parafuso M5 X 8mm (Amp 851.013)		60	72
75	6020310295-2	Parafuso Cab. Sextavada Com Fenda M8 X 1,25 X 16mm Cl 5.8 RT(Bicromatizado)		40	48
76	6020010504-7	Arruela de Limpeza (07000006)		20	24
77	6020010503-9	Arruela Quadrada de Inox (07000060)		20	24
78	6020390067-0	Tampa Transversal (07000017)		20	24
79	6020350530-5	Revestimento (07000003)		20	24
80	6020051127-4	Conjunto Tampa Bocal Ng		20	24
81	6020250494-1	Conjunto Mancalização Auto Lub (07100008)		20	24
82	6020370040-0	Sem-Fim S 2" Direita Opcional (Fertisystem 300305002)		10	12
82	6020370258-5	Sem-Fim S 2" Esquerda (Fertisystem 300305004)		10	12
83	6020110095-2	Feltro (07000023)		20	24
84	6020090686-4	Eixo Ng(Fertisystem 200201038)		20	24
85	6020310680-0	Presilha 0,70mm		40	48

• Tabela Depósito de Semente e Adubo SPDE 4000/5000

Item	Código	Descrição do Produto	Todos	SPDE 4000	SPDE 5000
86	6020030302-7	Bocal (07000002)		20	24
87	5528011026-3	Sistema Mancalização Interna para Condutores Fertisystem (450451001)		20	24
88	6020010230-7	Anel Trava (07000016)		20	24
89	6020310561-7	Parafuso Cab. Sextavada M8 X 1,25 X 25mm Cl 5.8 RT(Fosfatizado)		80	96
90	5024010073-5	Arruela Lisa Ø8,5 X Ø20 X 2,00mm		160	192
91	6020010404-0	Arruela de Pressão 5/16" Média Industrial(Bicromatizado)		80	96
92	6020010041-0	Anel O'Ring 2-219 N3009-90Nbr (32,92)		20	24
93	6020010008-8	Anel O'Ring 2-209 N3006-90 Nbr (Ø17,04 X Ø3,53mm)		20	24
94	6020051128-2	Corpo Principal (07000001)		20	24
95	6020310454-8	Porca Sextavada M8 X 1,25 Ma Cl8 Ch.13mm Alt.6,5mm		80	96
96	6020310604-4	Protetor do Rolamento (07000071)		20	24
97	5024010243-6	Arruela Lisa de Ø30 X Ø39 X 0.91mm		40	48
98	6020350006-0	Rolamento Rígido de Esfera 6006 2Rs Ddu		40	48
99	6020250417-8	Mancal Auto-Lub (07000070)		20	24
100	6020310580-3	Pinhão Acionador (07000072)		20	24
101	6020130104-4	Graxeira 1/4" 45ºUNF - 28F Sext 5/16"	2		
102	6020350006-0	Rolamento Rígido de Esfera 6006 2Rs Ddu		20	24
103	5256010101-5	Engrenagem Tripla da Transmissão 17 Dentes	2		
104	6020310909-4	Pinhão Acionador (Fertisystem 200201036)		20	24
105	5080010552-5	Bucha de Bronze	2		
106	6020030074-5	Bucha (07000014)		20	24
107	6020130104-4	Graxeira 1/4" 45ºunf - 28F Sext 5/16"	2		
108	5024010374-2	Arruela Lisa de Ø36 X Ø52 X 1,50mm(Inox)	2		
109	6020010307-9	Anel de Retenção E-36 G501-036	2		
110	5080010548-7	Bucha de Bronze	2		
111	5256010109-0	Engrenagem de 17 Dentes	2		
112	5204010310-4	Cubo do Eixo do Adubo	2		
113	5204010384-8	Cubo do Eixo da Semente	2		
114	5024010374-2	Arruela Lisa de Ø36 X Ø52 X 1,50mm(Inox)	2		
115	6020010307-9	Anel de Retenção E-36 G501-036	2		
116	6020390091-3	Tubo Bloqueador "Opcional" (FertiSystem 07000012)	-		
117	6020390092-1	Tubo Fixador "Opcional" (FertiSystem 300303005)	-		
118	6020390093-0	Tubo Manutenção "Opcional" (FertiSystem 200201026)	-		
119	6020050666-1	Condutor Telescópico (Ref.260 200 Ø5)	-		
120	6020250483-6	Mangote de Ø38 X Ø50,8 X 220mm	-		
121	6020390844-2	União de Borracha Ø41 X Ø54 X 62mm	-		
122	6020010711-2	Abraçadeira S/Fim 57-76 Fita 13/14mm	-		
123	6020010706-6	Abraçadeira de Ø44 X Ø57 X 14.5mm Rosca Sem Fim Aço Carbono	-		
124	6020030672-7	Bica Distribuidora de 425mm	-		
125	6020030671-9	Bica Distribuidora de 470mm	-		
126	6020250484-4	Mangote de Ø38 X Ø38 X 220mm	-		
127	6020010711-2	Abraçadeira S/Fim 57-76 Fita 13/14mm	-		
128	6020050666-1	Condutor Telescópico (Ref.260 200 Ø5)	-		
129	6020390844-2	União de Borracha Ø41 X Ø54 X 62mm	-		
130	6020010706-6	Abraçadeira de Ø44 X Ø57 X 14.5mm Rosca Sem Fim Aço Carbono	-		
131	6020050666-1	Condutor Telescópico (Ref.260 200 Ø5)	-		
132	6020250483-6	Mangote de Ø38 X Ø50,8 X 220mm	-		

Item	Código	Descrição do Produto	Todos	SPDE 4000	SPDE 5000
133	6020390844-2	União de Borracha Ø41 X Ø54 X 62mm	-		
134	6020010711-2	Abraçadeira S/Fim 57-76 Fita 13/14mm	-		
135	6020030671-9	Bica Distribuidora de 470mm	-		
136	5272010010-0	Extensão da Mangueira de Semente	-		
137	6020010706-6	Abraçadeira de Ø44 X Ø57 X 14.5mm Rosca Sem Fim Aço Carbono	-		
138	5272010014-2	Extensão da Mangueira Para Adubo / Semente	-		
139	6020050666-1	Condutor Telescópico (Ref.260 200 Ø5)	-		
140	6020250483-6	Mangote de Ø38 X Ø50,8 X 220mm	-		
141	6020390844-2	União de Borracha Ø41 X Ø54 X 62mm	-		
142	6020030672-7	Bica Distribuidora de 425mm	-		
143	6020010711-2	Abraçadeira S/Fim 57-76 Fita 13/14mm	-		
144	6020010706-6	Abraçadeira de Ø44 X Ø57 X 14.5mm Rosca Sem Fim Aço Carbono	-		
145	5150010015-3	Condutor Telescópico do Adubo Completo	-		
146	5150010130-3	Condutor Telescópico da Semente Completo	-		
147	5150010131-1	Condutor Telescopico da Semente c/ Extensor Completo	-		
148	5150010026-9	Condutor Telescopico do Adubo c/ Extensor Completo	-		
149	5208013009-0	Depósito de Adubo/Semente Dir. SPDE Cx. Metálica 4000 Completa(Condutor Fertisystem)		1	
149	5208013018-0	Depósito de Adubo/Semente Dir. SPDE Cx. Metálica 5000 Completa(Condutor Fertisystem)			1
149	5208013010-4	Depósito de Adubo/Semente Esq. SPDE x. Metálica 4000 Completa(Condutor Fertisystem)		1	
149	5208013019-8	Depósito de Adubo/Semente Esq. SPDE Cx. Metálica 5000 Completa(Condutor Fertisystem)			1
150	5208013008-2	Depósito de Adubo/Semente SPDE Cx. Metálica 4000 Completa(Condutor Fertisystem)		1	
150	5208013017-1	Depósito de Adubo/Semente SPDE Cx. Metálica 5000 Completa(Condutor Fertisystem)			1

• Depósito de Semente e Adubo SPDE 3000 Com Caixa de Semente Fina

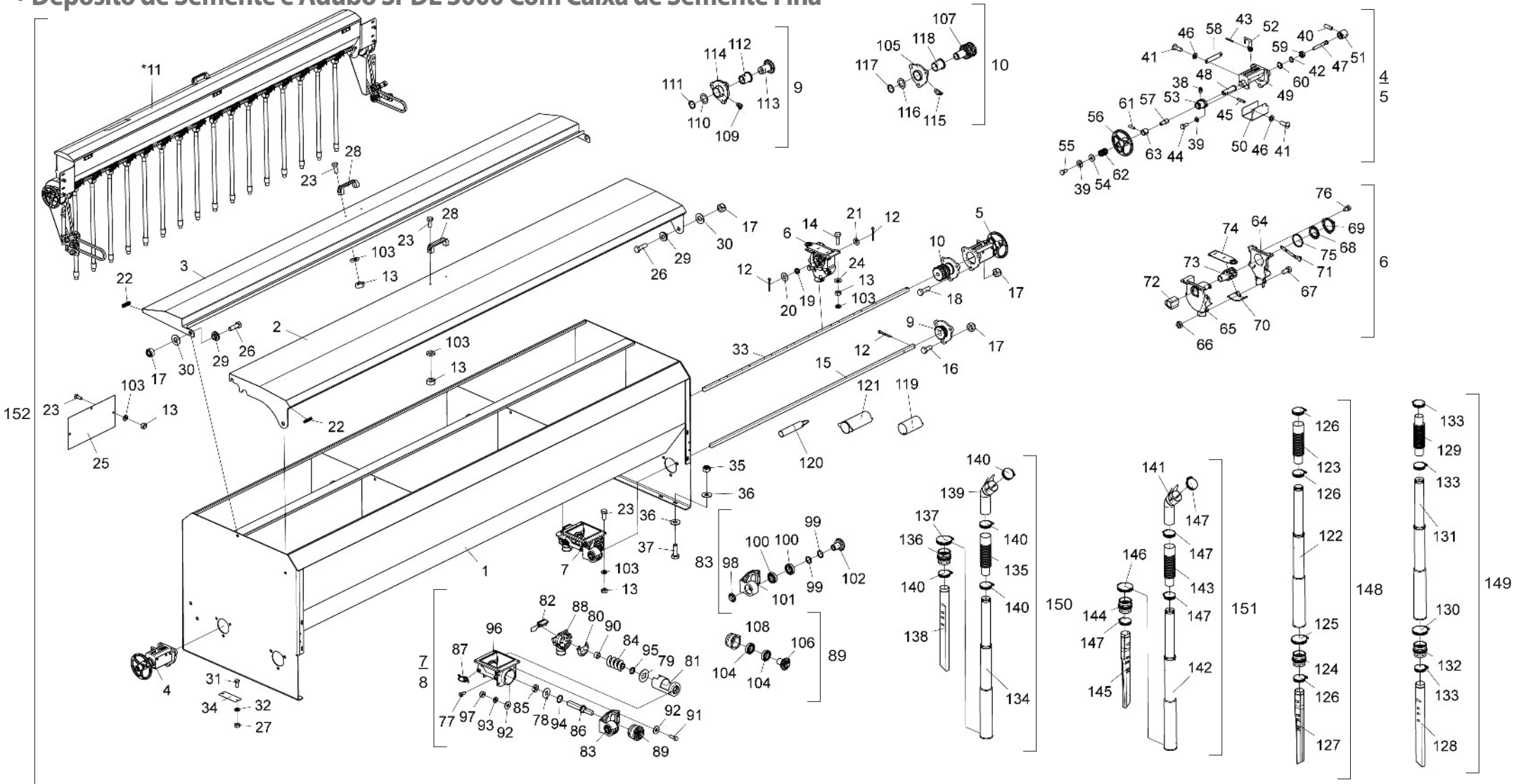

* Item 11 - Vide página 22

O Depósito de Adubo e Semente (152) é constituído de todas as peças relacionadas nesta lista. Porém, quando vendido completo, os itens de 119 a 147 não o acopanharão.

A quantidadde dos itens variam de acordo com a configuração da máquina.

• Tabela Depósito de Semente e Adubo SPDE 3000 Com Caixa de Semente Fina

Item	Código	Descrição do Produto	Todos
1	5208012776-6	Depósito de Adubo e Semente 3000/7000	1
2	5538010340-0	Tampa do Depósito de Adubo SPDE 3000	1
3	5538010343-4	Tampa do Depósito de Semente	1
4	5484010158-7	Regulador de Semente Direito Completo	1
5	5484010159-5	Regulador de Semente Esquerdo Completo	1
6	6020072084-1	Dosador de Semente(Amp 852.000)	16
7	6020051126-6	Conjunto Dosador Fertisystem Auto-Lub Ap/2D Ng ME(Fertisystem 11110000)	16
9	5204010311-2	Cubo do Eixo do Adubo Completo	2
10	5204010383-0	Cubo do Eixo da Semente Completo	2
*11	5092010235-0	Caixa de Semente Fina Completa (SPDE 3000)	1
12	6020050101-5	Contrapino 1/8" X 1" (Zincado Branco)	36
13	6020310730-0	Porca Sextavada de Latão M8 X 1,25 Ma Ch.13mm Alt.6,50mm	150
14	6020310354-1	Parafuso Cab.Sextavada Inox M8 X 1,25 X 25mm Cl 8.8 RT	64
15	5232010687-7	Eixo do Adubo Q.5/8" X 1500mm	2
16	6020310044-5	Parafuso Cab.Sextavada Inox M12 X 1,75 X 30mm Ma RT(S/Porca)	6
17	6020310847-0	Porca Sextavada Autotravante C/Nylon Baixa M12 X 1 ,75 Ma Cl8 Ch.19mm Alt.12,00mm	16
18	6020310152-2	Parafuso Cab.Sextavada M12 X 1,75 X 40mm Cl8.8 RT(Bicromatizado)	6
19	6020250252-3	Mola Helicoidal de Compressão Ø23 X Ø28 X 24mm Arame=Ø2,5mm	16
20	5024010083-2	Arruela Lisa de Q17 X Ø43 X 3,00mm	16
21	5024010368-8	Arruela Lisa de Furo Q17 X Ø36 X 2,50mm	16
22	5048010025-2	Batente Plastico C/Reforço Metálico "Galão Plastcref:Autotravi-06661	6
23	6020310170-0	Parafuso Cab.Sextavada Inox M8 X 1,25 X 20mm Cl 8.8 RT	86
24	6020010431-8	Arruela Lisa Inox de Ø8,5 X Ø18 X 1,8mm	64
25	5136010345-9	Chapa Divisora do Depósito de Adubo e Semente	6
26	6020310569-2	Parafuso Cab.Sextavada Inox M12 X 1,75 X 40mm Ma RT(S/Porca)	4
27	6020310362-2	Porca Sextavada de Latão M6 X 1,00 Ma Ch.10mm Alt.5,00mm	4
28	6020010922-0	Alca de Nylon Pmc 594 - 132 X 32 mm	2
29	5080020484-1	Bucha de Ø13,1 X Ø31,5 X 12,5mm	4
30	6020010432-6	Arruela Lisa Inox de Ø13,3 X Ø27 X 2,4mm	4
31	6020310291-0	Parafuso Cab.Sextavada M6 X 1,00 X 15mm Cl8.8 RT(Bicromatizado)	4
32	6020010122-0	Arruela de Pressão M6 Média(Bicromatizado)	4
33	5232011851-4	Eixo Direito da Semente de 1510mm	2
34	5538010600-0	Tampa de 44 X 119 X 1,21mm	2
35	6020317435-0	Porca Sextavada Autotravante C/Nylon Baixa M10 X 1,50 Ma Cl8 Ch.17mm Alt.10,00mm	8
36	5024010075-1	Arruela Lisa de Ø10,3 X Ø25 X 2,00mm	16
37	6020317475-9	Parafuso Cab.Sextavada M10 X 1,50 X 30mm Cl8.8 RT(Bicromatizado)	8
38	6020130100-1	Graxeira 1/4" Reta UNF - 28F Alt.14mm Sext 5/16"	2
39	6020010402-4	Arruela de Pressão 1/4" Média Industrial(Bicromatizado)	6
40	6020312003-9	Parafuso Allen S/C 5/16" X 1" 18F UNC1A Cl12.9 RT(Fosfatizado)	2
41	6020310119-0	Parafuso Rosca Maquina Cab.Redonda Fenda Simples 3/16" X 1/2" 24F UNC1A GR5 RT	8
42	6020010250-1	Anel de Retenção E-15 G501-015-01	2
43	6020310470-0	Pino Elastico Pesado Ø3 X 24mm (Seeger Reno 701.062)	2
44	6020311001-7	Parafuso Cab.Sextavada 1/4" X 5/8" 20F UNC1A GR5 RT(Bicromatizado)	4
45	6020310502-1	Pino Elastico Pesado Ø5 X 24mm (Seeger Reno 701.136)	2
46	6020010400-8	Arruela de Pressão 3/16" Média Industrial(Bicromatizado)	8

Item	Código	Descrição do Produto	Todos
47	5232011655-4	Eixo do Regulador de Semente	2
48	5232011662-7	Eixo do Regulador da Semente	2
49	5530015695-8	Suporte de Fixação do Regulador	2
50	5464010385-2	Proteção Direita do Regulador de Semente	1
50	5464010386-0	Proteção Esquerda do Regulador de Semente	1
51	5080011452-4	Bucha do Regulador de Semente	2
52	5530015670-2	Suporte da Seta de Regulagem	2
53	5530015696-6	Suporte de Fixação do Volante	2
54	5024010161-8	Arruela Lisa de Ø7 X Ø18 X 2,00mm	2
55	6020311000-9	Parafuso Cab.Sextavada 1/4" X 1/2" 20F UNC1A GR5 RT(Bicromatizado)	2
56	5484010160-9	Regulador da Caixa de Semente	2
57	5232011663-5	Eixo da Mola	2
58	5136015357-0	Chapa de Regulagem de 50 A 0mm	2
59	6020350887-8	Rolamento Rigido de Esfera 6002 Zz	2
60	6020011054-7	Anel de Retenção I-032 G-502-032-01	2
61	6020312084-5	Pino Elastico Pesado Ø5 X 18mm (Seeger Reno 701.133)	4
62	6020250577-8	Mola Helicoidal de Compressão Ø12,5 X Ø16,5 X 19mm Arame=Ø1,5mm	2
63	5080011496-6	Bucha de Encosto	2
64	6020058579-0	Capa Menor (Amp 851.002)	16
65	6020058580-4	Capa Maior (Amp 851.001)	16
66	6020317402-3	Porca Sextavada M6 (Amp 851,007)	96
67	6020317400-7	Parafuso M6 X 12mm (Amp 851.009)	96
68	6020015941-4	Arruela Dentada (Amp 851.011)	16
69	6020058578-2	Capa da Arruela Dentada (Amp 851.012)	16
70	6020350964-5	Rampa de Dosagem (Amp 851.004)	16
71	6020350965-3	Regulador de Dosagem (Amp 851.003)	16
72	6020030788-0	Bucha Aletada (Amp 851.008)	16
73	6020350963-7	Rotor (Amp 851.014)	16
74	6020395083-0	Tampa (Amp 851.005)	16
75	6020015940-6	Anel Grafitado (Amp 851.010)	16
76	6020317401-5	Parafuso M5 X 8mm (Amp 851.013)	48
77	6020310295-2	Parafuso Cab. Sextavada Com Fenda M8 X 1,25 X 16mm Cl 5.8 RT(Bicromatizado)	32
78	6020010504-7	Arruela de Limpeza (07000006)	16
79	6020010503-9	Arruela Quadrada de Inox (07000060)	16
80	6020390067-0	Tampa Transversal (07000017)	16
81	6020350530-5	Revestimento (07000003)	16
82	6020051127-4	Conjunto Tampa Bocal Ng	16
83	6020250494-1	Conjunto Mancalização Auto Lub (07100008)	16
84	6020370040-0	Sem-Fim S 2" Direita Opcional (Fertisystem 300305002)	16
85	6020110095-2	Feltro (07000023)	16
86	6020090686-4	Eixo Ng(Fertisystem 200201038)	16
87	6020310680-0	Presilha 0,70mm	32
88	6020030302-7	Bocal (07000002)	16
89	5528011026-3	Sistema Mancalização Interna para Condutores Fertisystem (450451001)	16
90	6020010230-7	Anel Trava (07000016)	16

• Tabela Depósito de Semente e Adubo SPDE 3000 Com Caixa de Semente Fina

Item	Código	Descrição do Produto	Todos
91	6020310561-7	Parafuso Cab. Sextavada M8 X 1,25 X 25mm Cl 5.8 RT(Fosfatizado)	64
92	5024010073-5	Arruela Lisa Ø8,5 X Ø20 X 2,00mm	128
93	6020010404-0	Arruela de Pressão 5/16" Média Industrial(Bicromatizado)	64
94	6020010041-0	Anel O'Ring 2-219 N3009-90Nbr (32,92)	16
95	6020010008-8	Anel O'Ring 2-209 N3006-90 Nbr (Ø17,04 X Ø3,53mm)	16
96	6020051128-2	Corpo Principal (07000001)	16
97	6020310454-8	Porca Sextavada M8 X 1,25 Ma Cl8 Ch.13mm Alt.6,5mm	64
98	6020310604-4	Protetor do Rolamento (07000071)	16
99	5024010243-6	Arruela Lisa de Ø30 X Ø39 X 0.91mm	32
100	6020350006-0	Rolamento Rígido de Esfera 6006 2Rs Ddu	32
101	6020250417-8	Mancal Auto-Lub (07000070)	16
102	6020310580-3	Pinhão Acionador (07000072)	16
103	6020010434-2	Arruela de Pressão Inox 5/16" Média	150
104	6020350006-0	Rolamento Rígido de Esfera 6006 2Rs Ddu	16
105	6020130104-4	Graxeira 1/4" 45ºUNF - 28F Sext 5/16"	2
106	6020310909-4	Pinhão Acionador (Fertisystem 200201036)	16
107	5256010101-5	Engrenagem Tripla da Transmissão 17 Dentes	2
108	6020030074-5	Bucha (07000014)	16
109	6020130104-4	Graxeira 1/4" 45ºunf - 28F Sext 5/16"	2
110	5024010374-2	Arruela Lisa de Ø36 X Ø52 X 1,50mm(Inox)	2
111	6020010307-9	Anel de Retenção E-36 G501-036	2
112	5080010548-7	Bucha de Bronze	2
113	5256010109-0	Engrenagem de 17 Dentes	2
114	5204010310-4	Cubo do Eixo do Adubo	2
115	5204010384-8	Cubo do Eixo da Semente	2
116	5024010374-2	Arruela Lisa de Ø36 X Ø52 X 1,50mm(Inox)	2
117	6020010307-9	Anel de Retenção E-36 G501-036	2
118	5080010552-5	Bucha de Bronze	2
119	6020390091-3	Tubo Bloqueador "Opcional" (FertiSystem 07000012)	-
120	6020390092-1	Tubo Fixador "Opcional" (FertiSystem 300303005)	-
121	6020390093-0	Tubo Manutenção "Opcional" (FertiSystem 200201026)	-
122	6020050666-1	Condutor Telescópico (Ref.260 200 Ø5)	-
123	6020250483-6	Mangote de Ø38 X Ø50,8 X 220mm	-
124	6020390844-2	União de Borracha Ø41 X Ø54 X 62mm	-
125	6020010711-2	Abraçadeira S/Fim 57-76 Fita 13/14mm	-
126	6020010706-6	Abraçadeira de Ø44 X Ø57 X 14.5mm Rosca Sem Fim Aço Carbono	-
127	6020030672-7	Bica Distribuidora de 425mm	-
128	6020030671-9	Bica Distribuidora de 470mm	-
129	6020250484-4	Mangote de Ø38 X Ø38 X 220mm	-
130	6020010711-2	Abraçadeira S/Fim 57-76 Fita 13/14mm	-
131	6020050666-1	Condutor Telescópico (Ref.260 200 Ø5)	-
132	6020390844-2	União de Borracha Ø41 X Ø54 X 62mm	-
133	6020010706-6	Abraçadeira de Ø44 X Ø57 X 14.5mm Rosca Sem Fim Aço Carbono	-
134	6020050666-1	Condutor Telescópico (Ref.260 200 Ø5)	-
135	6020250483-6	Mangote de Ø38 X Ø50,8 X 220mm	-
136	6020390844-2	União de Borracha Ø41 X Ø54 X 62mm	-
137	6020010711-2	Abraçadeira S/Fim 57-76 Fita 13/14mm	-
138	6020030671-9	Bica Distribuidora de 470mm	-
139	5272010010-0	Extensão da Mangueira de Semente	-
140	6020010706-6	Abraçadeira de Ø44 X Ø57 X 14.5mm Rosca Sem Fim Aço Carbono	-
141	5272010014-2	Extensão da Mangueira Para Adubo / Semente	-
142	6020050666-1	Condutor Telescópico (Ref.260 200 Ø5)	-
143	6020250483-6	Mangote de Ø38 X Ø50,8 X 220mm	-
144	6020390844-2	União de Borracha Ø41 X Ø54 X 62mm	-
145	6020030672-7	Bica Distribuidora de 425mm	-
146	6020010711-2	Abraçadeira S/Fim 57-76 Fita 13/14mm	-
147	6020010706-6	Abraçadeira de Ø44 X Ø57 X 14.5mm Rosca Sem Fim Aço Carbono	-
148	5150010015-3	Condutor Telescópico do Adubo Completo	-
149	5150010130-3	Condutor Telescópico da Semente Completo	-
150	5150010131-1	Condutor Telescopico da Semente c/ Extensor Completo	-
151	5150010026-9	Condutor Telescopico do Adubo c/ Extensor Completo	-
152	52080130023	Depósito de Adubo e Semente SPDE Caixa Metálica 3000 C/Caixa Semente Fina Completa(Condutor FertiSystem)	1

• Depósito de Semente e Adubo SPDE 4000/5000 Com Caixa de Semente Fina

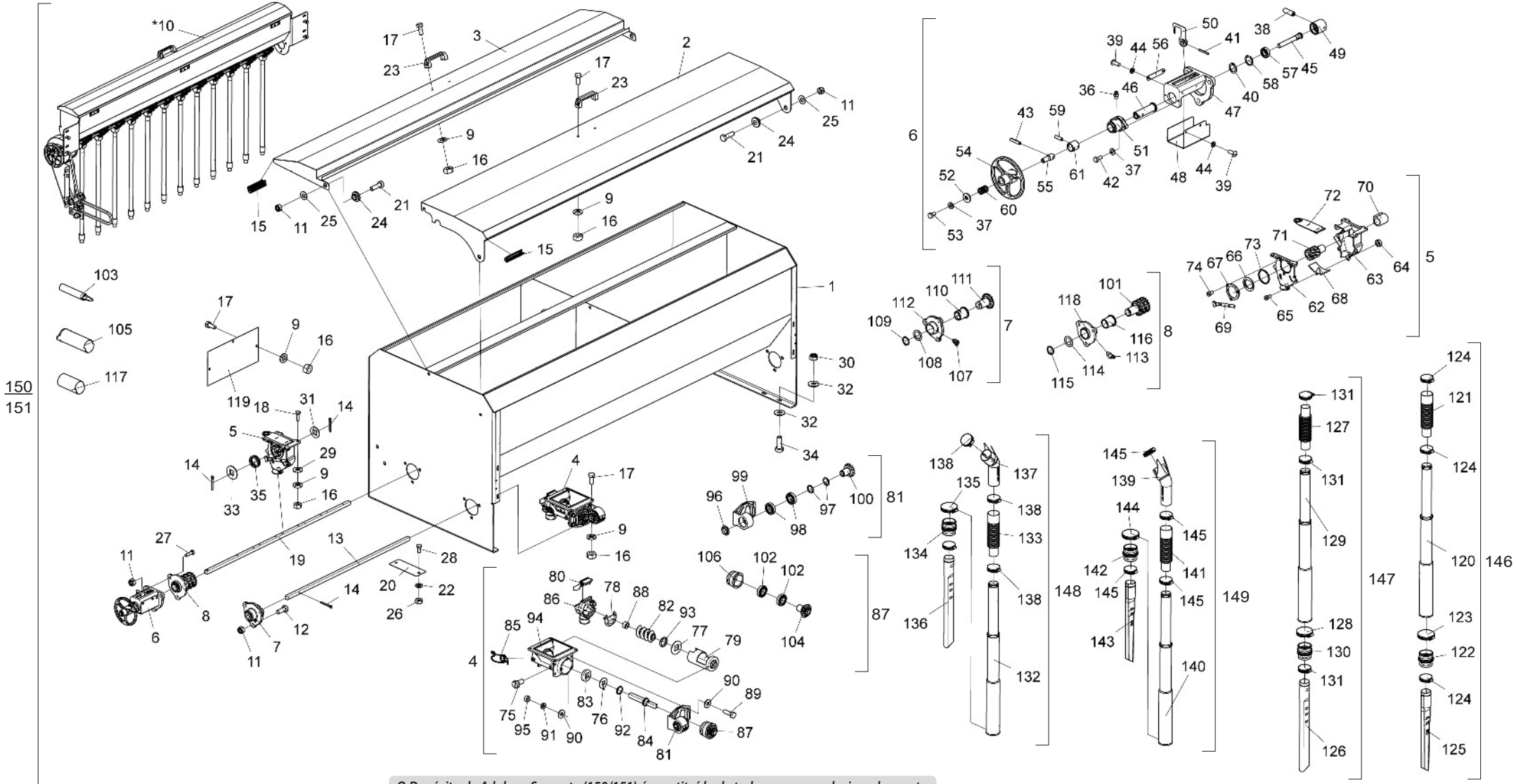

* Item 10 - Vide página 22

O Depósito de Adubo e Semente (150/151) é constituído de todas as peças relacionadas nesta lista. Porém, quando vendido completo, os itens 103,105,117 e de 121 a 149 não o acopanharão.

A quantidadde dos itens variam de acordo com a configuração da máquina.

• Tabela Depósito de Semente e Adubo SPDE 4000/5000 Com Caixa de Semente Fina

Item	Código	Descrição do Produto	Todos	SPDE 4000	SPDE 5000
1	5208013013-9	Depósito Adubo e Semente SPDE 4000		2	
1	5208013022-8	Depósito de Adubo e Semente SPDE 5000			2
2	5538010341-8	Tampa do Depósito de Adubo SPDE 4000		2	
2	5538010342-6	Tampa do Depósito de Adubo SPDE 5000			2
3	5538010344-2	Tampa do Depósito de Semente SPDE 4000		2	
3	5538010345-0	Tampa do Depósito da Semente SPDE 5000			2
4	6020058605-3	Conjunto Dosador Fertisystem Auto-Lub Ap/2E Ng MD(Fertisystem 11130000)		10	12
4	6020051126-6	Conjunto Dosador Fertisystem Auto-Lub Ap/2D Ng ME(Fertisystem 11110000)		10	12
5	6020072084-1	Dosador de Semente(Amp 852.000)		20	24
6	5484010158-7	Regulador de Semente Direito Completo	1		
6	5484010159-5	Regulador de Semente Esquerdo Completo	1		
7	5204010311-2	Cubo do Eixo do Adubo Completo	2		
8	5204010383-0	Cubo do Eixo da Semente Completo	2		
9	6020010434-2	Arruela de Pressão Inox 5/16" Média		192	244
10	5092010236-8	Caixa de Semente Fina Direita Completa(SPDE-4000)		1	
10	5092010241-4	Caixa de Semente Fina Direita Completa(SPDE-5000)			1
10	5092010222-8	Caixa de Semente Fina Esquerda Completa(SPDE-4000)		1	
10	5092010239-2	Caixa de Semente Fina Esquerda Completa(SPDE-5000)			1
11	6020310847-0	Porca Sextavada Autotravante C/Nylon Baixa M12 X 1 ,75 Ma Cl8 Ch.19mm Alt.12,00mm	20		
12	6020310044-5	Parafuso Cab.Sextavada Inox M12 X 1,75 X 30mm Ma RT(S/Porca)	6		
13	5232010688-5	Eixo do Adubo Q.5/8" X 1780mm		2	
13	5232010689-3	Eixo do Adubo Q.5/8" X 2120mm			2
14	6020050101-5	Contrapino 1/8" X 1" (Zincado Branco)		44	52
15	5048010025-2	Batente Plastico C/Reforco Metalico "Galão Plastcref:Autotravi-06661	12		
16	6020310730-0	Porca Sextavada de Latão M8 X 1,25 Ma Ch.13mm Alt.6,50mm		192	244
17	6020310170-0	Parafuso Cab.Sextavada Inox M8 X 1,25 X 20mm Cl 8.8 RT		112	128
18	6020310354-1	Parafuso Cab.Sextavada Inox M8 X 1,25 X 25mm Cl 8.8 RT		80	96
19	5232011854-9	Eixo da Semente de 1696mm		2	
19	5232011856-5	Eixo da Semente de 2019mm			2
20	5538010600-0	Tampa de 44 X 119 X 1,21mm	4		
21	6020310569-2	Parafuso Cab.Sextavada Inox M12 X 1,75 X 40mm Ma RT(S/Porca)	8		
22	6020010122-0	Arruela de Pressão M6 Média(Bicromatizado)	8		
23	6020010922-0	Alca de Nylon Pmc 594 - 132 X 32 mm	4		
24	5080020484-1	Bucha de Ø13,1 X Ø31,5 X 12,5mm	8		
25	6020010432-6	Arruela Lisa Inox de Ø13,3 X Ø27 X 2,4mm	8		
26	6020310362-2	Porca Sextavada de Latão M6 X 1,00 Ma Ch.10mm Alt.5,00mm	8		
27	6020310152-2	Parafuso Cab.Sextavada M12 X 1,75 X 40mm Cl8.8 RT(Bicromatizado)	6		
28	6020310291-0	Parafuso Cab.Sextavada M6 X 1,00 X 15mm Cl8.8 RT(Bicromatizado)	4		
29	6020010431-8	Arruela Lisa Inox de Ø8,5 X Ø18 X 1,8mm		80	96
30	6020317435-0	Porca Sextavada Autotravante C/Nylon Baixa M10 X 1,50 Ma Cl8 Ch.17mm Alt.10,00mm	16		
31	5024010368-8	Arruela Lisa de Furo Q17 X Ø36 X 2,50mm		20	24
32	5024010075-1	Arruela Lisa de Ø10,3 X Ø25 X 2,00mm	32		
33	5024010083-2	Arruela Lisa de Q17 X Ø43 X 3,00mm		20	24
34	6020317475-9	Parafuso Cab.Sextavada M10 X 1,50 X 30mm Cl8.8 RT(Bicromatizado)	16		
35	6020250252-3	Mola Helicoidal de Compressão Ø23 X Ø28 X 24mm Arame=Ø2,5mm		20	24
36	6020130100-1	Graxeira 1/4" Reta UNF - 28F Alt.14mm Sext 5/16"	2		

Item	Código	Descrição do Produto	Todos	SPDE 4000	SPDE 5000
37	6020010402-4	Arruela de Pressão 1/4" Média Industrial(Bicromatizado)	6		
38	6020312003-9	Parafuso Allen S/C 5/16" X 1" 18F UNC1A Cl12.9 RT(Fosfatizado)	2		
39	6020310119-0	Parafuso Rosca Maquina Cab.Redonda Fenda Simples 3/16" X 1/2" 24F UNC1A GR5 RT	8		
40	6020010250-1	Anel de Retenção E-15 G501-015-01	2		
41	6020310470-0	Pino Elastico Pesado Ø3 X 24mm (Seeger Reno 701.062)	2		
42	6020311001-7	Parafuso Cab.Sextavada 1/4" X 5/8" 20F UNC1A GR5 RT(Bicromatizado)	4		
43	6020310502-1	Pino Elastico Pesado Ø5 X 24mm (Seeger Reno 701.136)	2		
44	6020010400-8	Arruela de Pressão 3/16" Média Industrial(Bicromatizado)	8		
45	5232011655-4	Eixo do Regulador de Semente	2		
46	5232011662-7	Eixo do Regulador da Semente	2		
47	5530015695-8	Suporte de Fixação do Regulador	2		
48	5464010385-2	Proteção Direita do Regulador de Semente	2		
48	5464010386-0	Proteção Esquerda do Regulador de Semente	2		
49	5080011452-4	Bucha do Regulador de Semente	2		
50	5530015670-2	Suporte da Seta de Regulagem	2		
51	5530015696-6	Suporte de Fixação do Volante	2		
52	5024010161-8	Arruela Lisa de Ø7 X Ø18 X 2,00mm	2		
53	6020311000-9	Parafuso Cab.Sextavada 1/4" X 1/2" 20F UNC1A GR5 RT(Bicromatizado)	2		
54	5484010160-9	Regulador da Caixa de Semente	2		
55	5232011663-5	Eixo da Mola	2		
56	5136015357-0	Chapa de Regulagem de 50 A 0mm	2		
57	6020350887-8	Rolamento Rigido de Esfera 6002 Zz	2		
58	6020011054-7	Anel de Retenção I-032 G-502-032-01	2		
59	6020312084-5	Pino Elastico Pesado Ø5 X 18mm (Seeger Reno 701.133)	4		
60	6020250577-8	Mola Helicoidal de Compressão Ø12,5 X Ø16,5 X 19mm Arame=Ø1,5mm	2		
61	5080011496-6	Bucha de Encosto	2		
62	6020058579-0	Capa Menor (Amp 851.002)		20	24
63	6020058580-4	Capa Maior (Amp 851.001)		20	24
64	6020317402-3	Porca Sextavada M6 (Amp 851,007)		120	144
65	6020317400-7	Parafuso M6 X 12mm (Amp 851.009)		120	144
66	6020015941-4	Arruela Dentada (Amp 851.011)		20	24
67	6020058578-2	Capa da Arruela Dentada (Amp 851.012)		20	24
68	6020350964-5	Rampa de Dosagem (Amp 851.004)		20	24
69	6020350965-3	Regulador de Dosagem (Amp 851.003)		20	24
70	6020030788-0	Bucha Aletada (Amp 851.008)		20	24
71	6020350963-7	Rotor (Amp 851.014)		20	24
72	6020395083-0	Tampa (Amp 851.005)		20	24
73	6020015940-6	Anel Grafitado (Amp 851.010)		20	24
74	6020317401-5	Parafuso M5 X 8mm (Amp 851.013)		60	72
75	6020310295-2	Parafuso Cab. Sextavada Com Fenda M8 X 1,25 X 16mm Cl 5.8 RT(Bicromatizado)		40	48
76	6020010504-7	Arruela de Limpeza (07000006)		20	24
77	6020010503-9	Arruela Quadrada de Inox (07000060)		20	24
78	6020390067-0	Tampa Transversal (07000017)		20	24
79	6020350530-5	Revestimento (07000003)		20	24
80	6020051127-4	Conjunto Tampa Bocal Ng		20	24
81	6020250494-1	Conjunto Mancalização Auto Lub (07100008)		20	24

• Tabela Depósito de Semente e Adubo SPDE 4000/5000 Com Caixa de Semente Fina

Item	Código	Descrição do Produto	Todos	SPDE 4000	SPDE 5000
82	6020370040-0	Sem-Fim S 2" Direita Opcional (Fertisystem 300305002)		10	12
82	6020370258-5	Sem-Fim S 2" Esquerda (Fertisystem 300305004)		10	12
83	6020110095-2	Feltro (07000023)		20	24
84	6020090686-4	Eixo Ng(Fertisystem 200201038)		20	24
85	6020310680-0	Presilha 0,70mm		40	48
86	6020030302-7	Bocal (07000002)		20	24
87	5528011026-3	Sistema Mancalização Interna para Condutores Fertisystem (450451001)		20	24
88	6020010230-7	Anel Trava (07000016)		20	24
89	6020310561-7	Parafuso Cab. Sextavada M8 X 1,25 X 25mm Cl 5.8 RT(Fosfatizado)		80	96
90	5024010073-5	Arruela Lisa Ø8,5 X Ø20 X 2,00mm		160	192
91	6020010404-0	Arruela de Pressão 5/16" Média Industrial(Bicromatizado)		80	96
92	6020010041-0	Anel O'Ring 2-219 N3009-90Nbr (32,92)		20	24
93	6020010008-8	Anel O'Ring 2-209 N3006-90 Nbr (Ø17,04 X Ø3,53mm)		20	24
94	6020051128-2	Corpo Principal (07000001)		20	24
95	6020310454-8	Porca Sextavada M8 X 1,25 Ma Cl8 Ch.13mm Alt.6,5mm		80	96
96	6020310604-4	Protetor do Rolamento (07000071)		20	24
97	5024010243-6	Arruela Lisa de Ø30 X Ø39 X 0.91mm		40	48
98	6020350006-0	Rolamento Rígido de Esfera 6006 2Rs Ddu		40	48
99	6020250417-8	Mancal Auto-Lub (07000070)		20	24
100	6020310580-3	Pinhão Acionador (07000072)		20	24
101	5256010101-5	Engrenagem Tripla da Transmissão 17 Dentes	2		
102	6020350006-0	Rolamento Rígido de Esfera 6006 2Rs Ddu		20	24
103	6020390092-1	Tubo Fixador "Opcional" (FertiSystem 300303005)	-		
104	6020310909-4	Pinhão Acionador (Fertisystem 200201036)		20	24
105	6020390093-0	Tubo Manutenção "Opcional" (FertiSystem 200201026)	-		
106	6020030074-5	Bucha (07000014)		20	24
107	6020130104-4	Graxeira 1/4" 45ºunf - 28F Sext 5/16"	2		
108	5024010374-2	Arruela Lisa de Ø36 X Ø52 X 1,50mm(Inox)	2		
109	6020010307-9	Anel de Retenção E-36 G501-036	2		
110	5080010548-7	Bucha de Bronze	2		
111	5256010109-0	Engrenagem de 17 Dentes	2		
112	5204010310-4	Cubo do Eixo do Adubo	2		
113	6020130104-4	Graxeira 1/4" 45ºUNF - 28F Sext 5/16"	2		
114	5024010374-2	Arruela Lisa de Ø36 X Ø52 X 1,50mm(Inox)	2		
115	6020010307-9	Anel de Retenção E-36 G501-036	2		
116	5080010552-5	Bucha de Bronze	2		
117	6020390091-3	Tubo Bloqueador "Opcional" (FertiSystem 07000012)	-		
118	5204010384-8	Cubo do Eixo da Semente	2		
119	5136010345-9	Chapa Divisora do Depósito de Adubo e Semente	8		
120	6020050666-1	Condutor Telescópico (Ref.260 200 Ø5)	-		
121	6020250483-6	Mangote de Ø38 X Ø50,8 X 220mm	-		
122	6020390844-2	União de Borracha Ø41 X Ø54 X 62mm	-		
123	6020010711-2	Abraçadeira S/Fim 57-76 Fita 13/14mm	-		
124	6020010706-6	Abraçadeira de Ø44 X Ø57 X 14.5mm Rosca Sem Fim Aço Carbono	-		
125	6020030672-7	Bica Distribuidora de 425mm	-		
126	6020030671-9	Bica Distribuidora de 470mm	-		

Item	Código	Descrição do Produto	Todos	SPDE 4000	SPDE 5000
127	6020250484-4	Mangote de Ø38 X Ø38 X 220mm	-		
128	6020010711-2	Abraçadeira S/Fim 57-76 Fita 13/14mm	-		
129	6020050666-1	Condutor Telescópico (Ref.260 200 Ø5)	-		
130	6020390844-2	União de Borracha Ø41 X Ø54 X 62mm	-		
131	6020010706-6	Abraçadeira de Ø44 X Ø57 X 14.5mm Rosca Sem Fim Aço Carbono	-		
132	6020050666-1	Condutor Telescópico (Ref.260 200 Ø5)	-		
133	6020250483-6	Mangote de Ø38 X Ø50,8 X 220mm	-		
134	6020390844-2	União de Borracha Ø41 X Ø54 X 62mm	-		
135	6020010711-2	Abraçadeira S/Fim 57-76 Fita 13/14mm	-		
136	6020030671-9	Bica Distribuidora de 470mm	-		
137	5272010010-0	Extensão da Mangueira de Semente	-		
138	6020010706-6	Abraçadeira de Ø44 X Ø57 X 14.5mm Rosca Sem Fim Aço Carbono	-		
139	5272010014-2	Extensão da Mangueira Para Adubo / Semente	-		
140	6020050666-1	Condutor Telescópico (Ref.260 200 Ø5)	-		
141	6020250483-6	Mangote de Ø38 X Ø50,8 X 220mm	-		
142	6020390844-2	União de Borracha Ø41 X Ø54 X 62mm	-		
143	6020030672-7	Bica Distribuidora de 425mm	-		
144	6020010711-2	Abraçadeira S/Fim 57-76 Fita 13/14mm	-		
145	6020010706-6	Abraçadeira de Ø44 X Ø57 X 14.5mm Rosca Sem Fim Aço Carbono	-		
146	5150010015-3	Condutor Telescópico do Adubo Completo	-		
147	5150010130-3	Condutor Telescópico da Semente Completo	-		
148	5150010131-1	Condutor Telescopico da Semente c/ Extensor Completo	-		
149	5150010026-9	Condutor Telescopico do Adubo c/ Extensor Completo	-		
150	5208013006-6	Depósito Adubo/Semente Dir. Spde Cx. Metal 4000 C/Cx. Semente Fina Completa(Cond. Fertisystem)		1	
150	5208013015-5	Depósito Adubo/Semente Dir. Spde Cx. Metal 5000 C/Cx. Semente Fina Completa(Cond. Fertisystem)			1
150	5208013007-4	Depósito Adubo/Semente Esq. Spde Cx. Metal 4000 C/Cx. Semente Fina Completa(Cond. Fertisystem)		1	
151	5208013016-3	Depósito Adubo/Semente Esq. Spde Cx. Metal 5000 C/Cx. Semente Fina Completa(Cond. Fertisystem)			1
151	5208013005-8	Depósito Adubo/Semente Spde Cx. Metal 4000 C/Cx. Semente Fina Completa(Cond. Fertisystem)		1	
151	5208013014-7	Depósito Adubo/Semente Spde Cx. Metal 5000 C/Cx. Semente Fina Completa(Cond. Fertisystem)			1

• Caixa de Semente Fina Completa

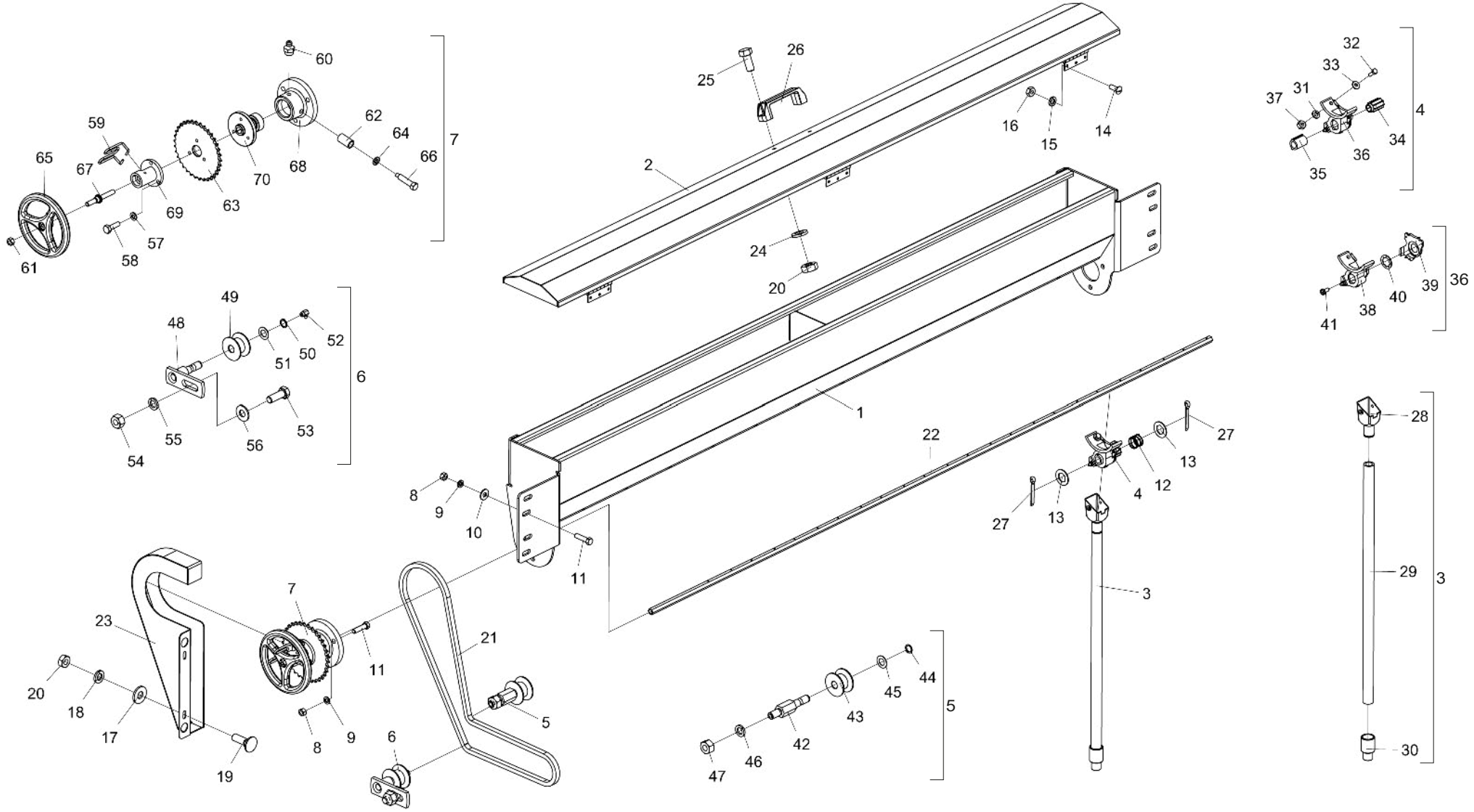

• Tabela Caixa de Semente Fina Completa

Item	Código	Descrição do Produto	Todos	SPDE 3000	SPDE 4000	SPDE 5000
1	5092010245-7	Caixa de Semente Fina(SPDE-3000)		1		
1	5092010226-0	Caixa de Semente Fina(SPDE-4000)			2	
1	5092010243-0	Caixa de Semente Fina(SPDE-5000)				2
2	5538010440-6	Tampa da Caixa Semente Fina(SPDE-3000)		1		
2	5538010350-7	Tampa da Caixa de Semente Fina SPDE-4000			2	
2	5538010439-2	Tampa da Caixa Semente Fina(SPDE-5000)				2
3	5052030025-0	Bica Completa da Caixa de Semente Fina		16	20	24
4	5092100006-2	Caixa Distribuidora de Semente Completa		16	20	24
5	5268010202-3	Esticador de Corrente Completo	2			
6	5268010135-3	Esticador de Corrente Completo	2			
7	5484010181-1	Regulador Direito Completo	1			
7	5484010182-0	Regulador Esquerdo Completo	1			
8	6020310746-6	Porca Sextavada 3/8" 16F UNC GR5 Ch.9/16" Alt.8,50mm (Bicromatizado)		10	14	14
9	6020010406-7	Arruela de Pressão 3/8" Média Industrial(Bicromatizado)		10	14	14
10	5024010075-1	Arruela Lisa de Ø10,3 X Ø25 X 2,00mm		4	8	8
11	6020311029-7	Parafuso Cab.Sextavada 3/8" X 1.1/2" 16F UNC1A GR5 RT(Bicromatizado)		10	14	14
12	6020250350-3	Mola Helicoidal de Compressão Ø16 X Ø18 X 16mm Arame=Ø1mm		16	20	24
13	5024100001-7	Arruela Lisa C/Furo Sextavado de 13,5 X Ø25 X 1,21mm		32	40	48
14	6020310119-0	Parafuso Rosca Maquina Cab.Redonda Fenda Simples 3/16" X 1/2" 24F UNC1A GR5 RT		9	12	18
15	6020010400-8	Arruela de Pressão 3/16" Média Industrial(Bicromatizado)		9	12	18
16	6020310740-7	Porca Sextavada 3/16" 24F UNC GR5 Ch.3/8" Alt.4,50mm (Bicromatizado)		9	12	18
17	5024010073-5	Arruela Lisa de Ø8,5 X Ø20 X 2,00mm	4			
18	6020010404-0	Arruela de Pressão 5/16" Média Industrial(Bicromatizado)	4			
19	6020310161-1	Parafuso Cab.Francesa 5/16" X 1" 18F UNC GR2 RT(Bicromatizado)	4			
20	6020310744-0	Porca Sextavada 5/16" 18F UNC GR5 Ch.1/2" Alt.6,50mm (Bicromatizado)		6	8	8
21	6020051084-7	Corrente Asa 40 116 Elos + Redução	2			
22	5232010787-3	Eixo Sextavado Esquerdo de 1/2" Caixa Semente Fina(SPDE-3000)		1		
22	5232010788-1	Eixo Sextavado Direito de 1/2" Caixa Semente Fina(SPDE-3000)		1		
22	5232010750-4	Eixo Sextavado de 1/2" - Caixa Semente Fina (SPDE-4000)			2	
22	5232010786-5	Eixo Sextavado de 1/2" - Caixa Semente Fina (SPDE-5000)				2
23	5106010103-9	Capa de Proteção Direita	1			
23	5106010104-7	Capa de Proteção Esquerda	1			
24	6020010434-2	Arruela de Pressão Inox 5/16" Média		2	4	4
25	6020310882-9	Parafuso Cab.Sextavada Inox 5/16" X 3/4" 18F UNC2A RT		2	4	4
26	6020010922-0	Alca de Nylon Pmc 594 - 132 X 32 mm		1	2	2
27	6020050101-5	Contrapino 1/8" X 1" (Zincado Branco)		32	40	48
28	6020030205-5	Bica Plastica Para Semente Fina		16	20	24
29	5372050007-4	Mangueira Ø5/8" X Ø1.5/16" X 600mm		16	20	24
30	5080011802-3	Bucha de Technyl de 50mm		16	20	24
31	6020010402-4	Arruela de Pressão 1/4" Média Industrial(Bicromatizado)		32	40	48

Item	Código	Descrição do Produto	Todos	SPDE 3000	SPDE 4000	SPDE 5000
32	6020311002-5	Parafuso Cab.Sextavada 1/4" X 3/4" 20F UNC1A GR2 RT(Bicromatizado)		32	40	48
33	5024010161-8	Arruela Lisa de Ø7 X Ø18 X 2,00mm		32	40	48
34	6020350771-5	Rotor da Caixa Distribuidora de Semente		16	20	24
35	6020030082-6	Bucha do Rotor		16	20	24
36	6020050420-0	Caixa Distribuidora de Semente		16	20	24
37	6020310742-3	Porca Sextavada 1/4" 20F UNC GR5 Ch.7/16" Alt.5,50mm (Bicromatizado)		32	40	48
38	6020050419-7	Caixa Distribuidora de Semente	1	16	20	24
39	6020390416-1	Tampa da Caixa Distribuidora de Semente	1	16	20	24
40	5024010132-4	Arruela Lisa de Ø20 X Ø32 X 1,5mm C/Furo Oitavado	1	16	20	24
41	6020312404-2	Parafuso Rosca Soberba Fenda de Cabeça Redonda de Ø6,5 X Ø3,2mm X 9,5mm	3	48	60	72
42	5232010472-6	Eixo do Esticador da Sla 2500	2			
43	6020350849-5	Roldana do Esticador	2			
44	6020010252-8	Anel de Retenção E-16 G501-016-01	2			
45	5024010059-0	Arruela Lisa de Ø16,5 X Ø29 X 1,21mm	2			
46	6020010412-1	Arruela de Pressão 5/8" Média Industrial(Bicromatizado)	2			
47	6020310760-1	Porca Sextavada 5/8" 11F UNC GR5 Ch.1.1/16" Alt.15,00mm (Bicromatizado)	2			
48	5268010132-9	Esticador de Corrente Avulso	2			
49	6020350849-5	Roldana do Esticador	2			
50	6020010252-8	Anel de Retenção E-16 G501-016-01	2			
51	5024010059-0	Arruela Lisa de Ø16,5 X Ø29 X 1,21mm	2			
52	6020130112-5	Graxeira 1/8" 90 Graus Bsp-28F	2			
53	6020310179-4	Parafuso Cab.Sextavada 5/8" X 1.3/4" 11F UNC1A GR5 RT(Bicromatizado)	2			
54	6020310760-1	Porca Sextavada 5/8" 11F UNC GR5 Ch.1.1/16" Alt.15,00mm (Bicromatizado)	2			
55	6020010412-1	Arruela de Pressão 5/8" Média Industrial(Bicromatizado)	2			
56	5024010239-8	Arruela Lisa de Ø16,5 X Ø37 X 3,00mm	2			
57	6020010402-4	Arruela de Pressão 1/4" Média Industrial(Bicromatizado)	6			
58	6020311004-1	Parafuso Cab.Sextavada 1/4" X 7/8" 20F UNC1A GR5 RT(Bicromatizado)	6			
59	6020010991-3	Trava do Regulador	2			
60	6020130108-7	Graxeira 1/8" Reta Bsp-28F	2			
61	6020310746-6	Porca Sextavada 3/8" 16F UNC GR5 Ch.9/16" Alt.8,50mm (Bicromatizado)	2			
62	5080020229-6	Bucha de Ø14 X Ø19 X 33mm	2			
63	5256010487-1	Engrenagem de 34 Dentes(Ø25,5mm)	2			
64	6020010408-3	Arruela de Pressão 7/16" Média Industrial(Bicromatizado)	2			
65	5484010008-4	Regulador da Caixa de Semente Fina/Adubo	2			
66	6020311040-8	Parafuso Cab.Sextavada 7/16" X 2" 14F UNC1A GR5 RP Especial(Bicromatizado)	2			
67	5296010009-3	Fuso Regulador do Eixo (Csf)	2			
68	5204060007-8	Cubo Maior Direito	1			
68	5204060009-7	Cubo Maior Esquerdo	1			
69	5484120001-5	Regulador Com Escala	2			
70	5204010553-0	Cubo C/Furo Sextavado	2			

• Cabeçalho de Engate

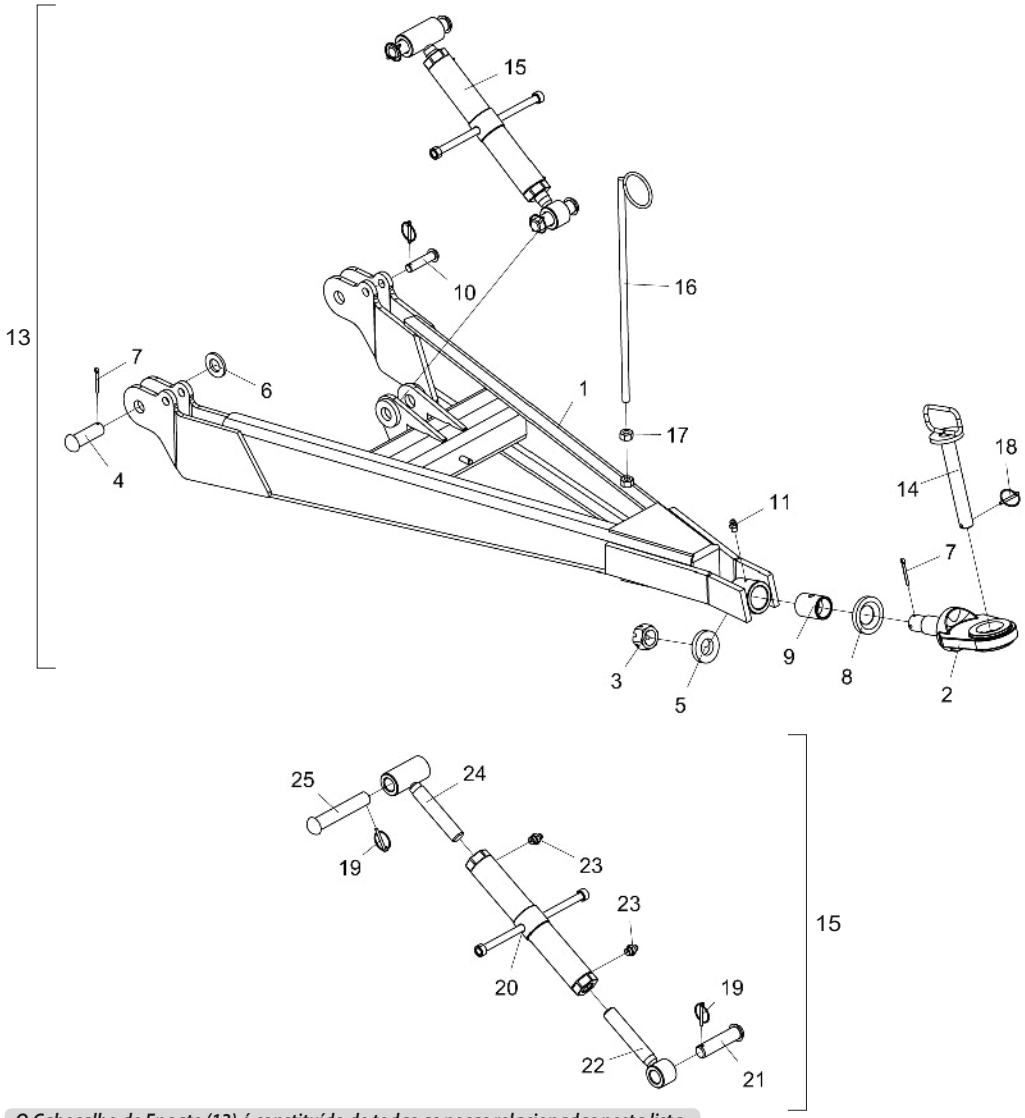

Item	Código	Descrição do Produto	Todos
1	5084010121-2	Cabeçalho de Engate	1
2	5332010018-2	Jumelo de Engate	1
3	6020310857-8	Porca Sextavada Castelo 1.1/2" 12F UNF GR2 Ch.2" Alt.30,00mm	1
4	6020310665-6	Pino Cab.Francesa Ø30,53 X 85mm	2
5	5024010332-7	Arruela Lisa de Ø39 X Ø75 X 12,50mm	1
6	5024010249-5	Arruela Lisa de Ø32 X Ø60 X 6,30mm(Zincado)	2
7	6020050116-3	Contrapino 1/4" X 2" (Zincado Branco)	3
8	5024010327-0	Arruela Lisa de Ø45 X Ø87 X 12,00mm	1
9	5080010151-1	Bucha do Cabeçalho	1
10	6020310598-6	Pino Cab.Francesa Ø3/4" X 75mm(Forj)	2
11	6020130100-1	Graxeira 1/4" Reta UNF - 28F Alt.14mm Sext 5/16"	1
12	6020390301-7	Trava C/Argola Ø5,75 X 50mm	2
13	5084040099-6	Cabeçalho de Engate Completo	1
14	5432010025-1	Pino C/Puxador de Ø1.1/4" X 215mm	1
15	5484030005-9	Regulador Completo	1
16	5530060020-3	Suporte das Mangueiras	1
17	6020310760-1	Porca Sextavada 5/8" 11F UNC GR5 Ch.1.1/16" Alt.15,00mm	1
18	6020390301-7	Trava C/Argola Ø5,75 X 50mm	1
19	6020390301-7	Trava C/Argola Ø5,75 X 50mm	2
20	5484010014-9	Regulador do Cabeçalho	1
21	5432120029-2	Pino Cab.Francesa Ø30,53 X 113mm (Usinado)	1
22	5484040003-7	Regulador de R.1.1/4"UNC X 197mm C/Bucha	1
23	6020130108-7	Graxeira 1/8" Reta Bsp-28F	2
24	5484040005-3	Regulador C/Rosca Esquerda	1
25	5432120117-5	Pino Cab.Francesa Ø30,53 X 165mm	1

O Cabeçalho de Engate (13) é constituído de todas as peças relacionadas nesta lista. Porém, quando vendido completo, os itens de 14 a 25 não o acopanharão.

• Speed Box

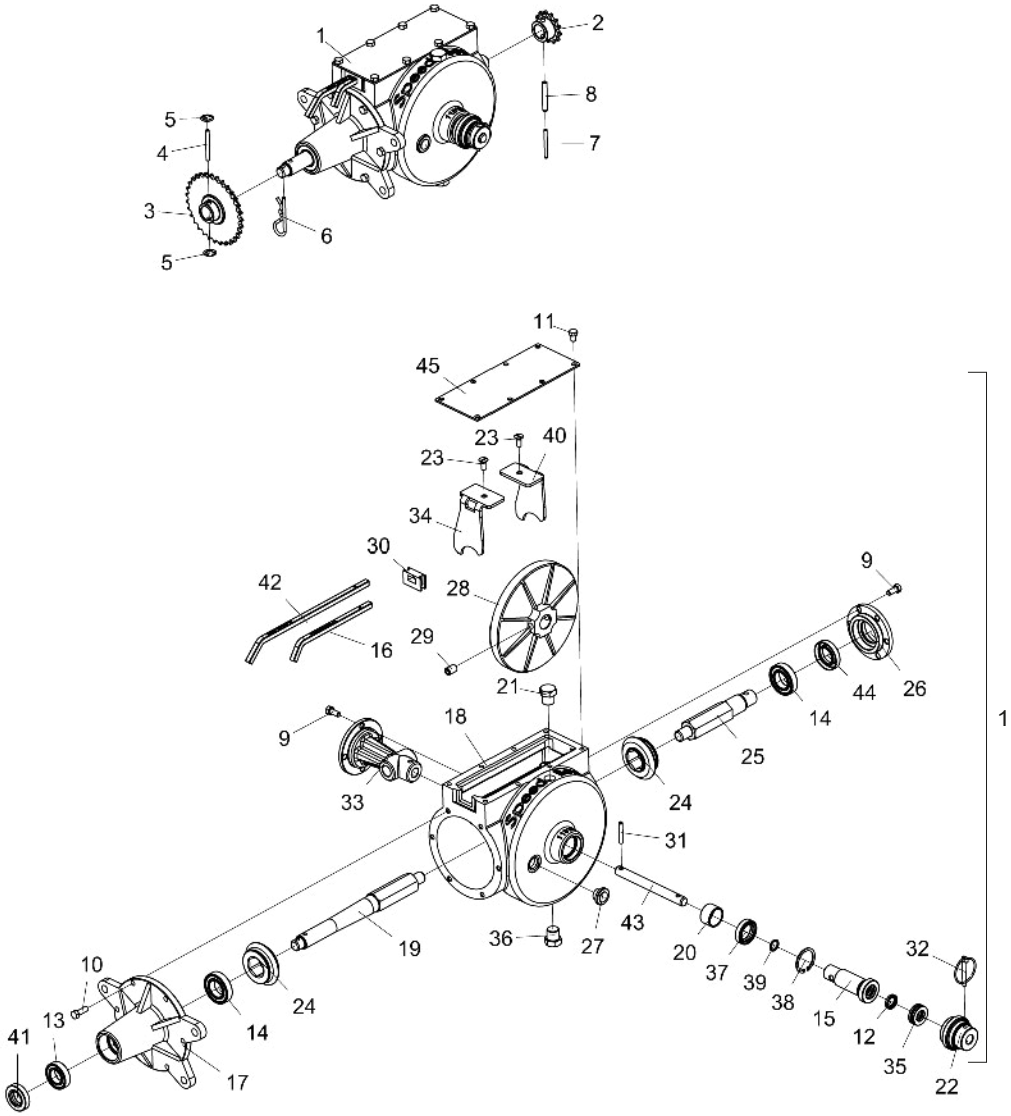

Item	Código	Descrição do Produto	Todos
1	5092010205-8	Caixa de Velocidade Direita Completa	1
1	5092010206-6	Caixa de Velocidade Esquerda Completa	1
2	5256010509-6	Engrenagem de 13 Dentes	1
3	5256010054-0	Engrenagem de 20/31 Dentes Completa	1
4	5432010040-5	Pino Fusível de Ø6 X 60mm	1
5	6020010326-5	Anel de Retenção Are-06 G525-060-01	2
6	6020390308-4	Trava Nma - Tipo "R" de Ø4,5 X 80mm (455)	1
7	6020317571-2	Pino Elastico Pesado Ø5 X 40mm (Seeger Reno 701.142)	1
8	6020310508-0	Pino Elastico Pesado Ø8 X 40mm (Seeger Reno 701.190)	1
9	6020312020-9	Parafuso Cab.Sextavada 5/16" X 3/4" 18F Unc1A Gr5 Rt(Bicromatizado)	10
10	6020310038-0	Parafuso Cab.Sextavada 5/16" X 1" 18F Unc1A Gr5 Rt(Bicromatizado)	6
11	6020311020-3	Parafuso Cab.Sextavada 5/16" X 1/2" 18F Unc1A Gr2 Rt(Bicromatizado)	8
12	6020350274-8	Retentor Ø15,90 X Ø25,40 X 4,50mm (Arca 5087 Br / Sabo 00286 Br)	1
13	6020350075-3	Rolamento de Esfera 6005 2Rs	1
14	6020350006-0	Rolamento de Esfera 6006 2Rs Ddu	2
15	5080010232-1	Bucha de Ø25 X 100mm	1
16	5260040007-0	Escala de Regulagem Numerica de 200mm	1
17	5538010093-1	Tampa da Caixa Redutora	1
18	5112010011-8	Carcaça da Caixa Redutora Direita	1
18	5112010012-6	Carcaça da Caixa Redutora Esquerda	1
19	5232010695-8	Eixo Maior da Caixa Redutora	1
20	5080020804-9	Bucha de Ø30 X Ø35 X 21mm	1
21	5081010013-0	Bujao Cab.Sextavada 1" - Ø1/2" - 14F Bspt(Gas) C/Furo de 3,18mm	1
22	5468010024-4	Puxador Do Eixo	1
23	6020312502-2	Parafuso Rosca Maquina Cab.Chata Fenda Simples Nº10 X 1/2" 24F Unc2A Gr2 Rt	2
24	6020010999-9	Engrenagem de 21 Dentes	2
25	5232120183-0	Eixo Menor da Caixa Redutora	1
26	5538010086-9	Tampa Dianteira da Caixa Redutora	1
27	6020430193-2	Visor de Óleo	1
28	5256060005-4	Coroa da Caixa Redutora	1
29	6020317426-0	Parafuso Allen S/C 1/2" X 3/4" 12F W Cl12.9 Rt(Fosfatizado)	2
30	6020030015-0	Protetor da Caixa Speed Box C/Furo	1
31	6020310506-4	Pino Elastico Pesado Ø6 X 40mm (Seeger Reno 701.164)	1
32	6020390301-7	Trava C/Argola Ø5,75 X 50mm	1
33	5538010085-0	Tampa Traseira	1
34	5554010015-1	Trambulador Esquerdo	1
35	6020350086-9	Rolamento Skf 51203	1
36	5081010012-2	Bujao Cab.Sextavada de 1" - 1/2" - 14F Bspt(Gas)	1
37	6020350275-6	Retentor Ø30,00 X Ø43,00 X 9,50mm (Arca 5199 Bag / Sabo 00813 Bag)	1
38	6020010305-2	Anel de Retenção I-42 G502-042	1
39	6020010022-3	Anel O'Ring 2-114 N3006-90Nbr (15,54)	1
40	5554010017-8	Trambulador Direito	1
41	6020350204-7	Retentor Ø25,00 X Ø47,00 X 10,00mm (Arca 5412 Brg / Sabo 02046 Brg)	1
42	5260040006-1	Escala de Regulagem Alfabetica de 299mm	1
43	5232020209-4	Eixo de Ø5/8" X 157mm	1
44	6020350245-4	Retentor Ø30,00 X Ø52,00 X 10,00mm (Arca 6008 Brg)	1
45	5538060003-9	Tampa de 100 X 250 X 3,00mm	1

• Sistema Hidráulico p/ Comando Simples sem Marcador de Linha

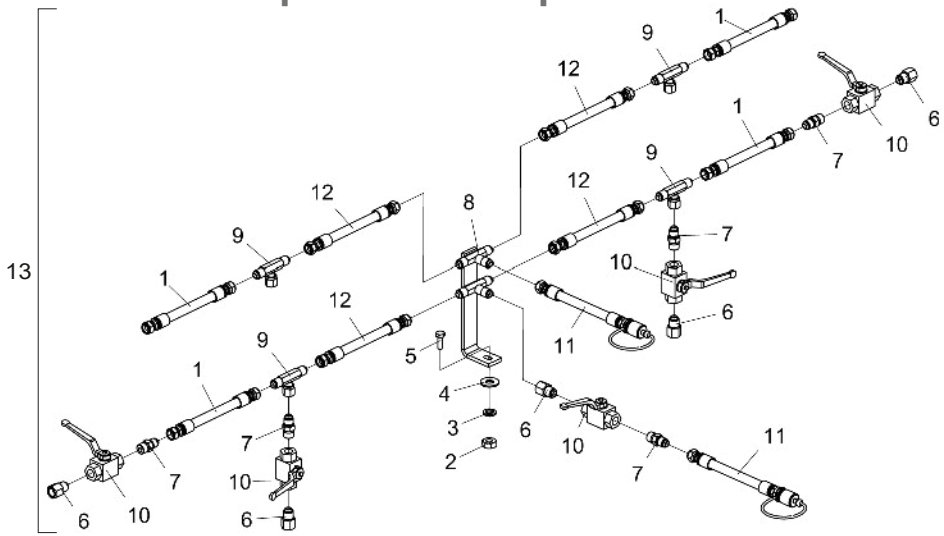

Item	Código	Descrição do Produto	Todos	SPDE 3000	SPDE 4000	SPDE 5000
1	6020250990-0	Mangueira Hidr. Alta Pressão 3/8" X 1100mm C/2TRG (Sae 100R2 At - P.T.4800Psi)		4		
1	6020250989-7	Mangueira Hidr. Alta Pressão 3/8" X 1400mm C/2TRG (Sae 100R2 At - P.T.4800Psi)			4	
1	6020250981-1	Mangueira Hidr. Alta Pressão 3/8" X 2000mm C/2TRG (Sae 100R2 At - P.T.4800Psi)				4
2	6020310822-5	Porca Sextavada M10 X 1,50 Ma Cl8 Ch.17mm Alt.8,00mm (Bicromatizado)	1			
3	6020010394-0	Arruela de Pressão M10 Media(Bicromatizado)	1			
4	5024010075-1	Arruela Lisa de Ø10,3 X Ø25 X 2,00mm	1			
5	6020317475-9	Parafuso Cab.Sextavada M10 X 1,50 X 30mm Cl8.8 RT(Bicromatizado)	1			
6	5412010104-0	Niple R.1/2"(G) X 3/4" UNF X 45mm C/Sextavado 1"	5			
7	5412010099-0	Niple de R.1/2" NPT X R.3/4" UNF X 50mm C/Sextavado 7/8"	5			
8	5224030020-6	Distribuidor de Óleo	1			
9	5412050020-4	Niple Tipo "T" C/Porca Giratória Central R.3/4"UNF	4			
10	6020430194-0	Válvula de Esfera 1/2" Npt Stauff-Bbvm20080200M / Gemels 1111Ab-Ge2Ggt35011A000	5			
11	5372011092-6	Mangueira Ø3/8" X 3000mm com 1TRG e 1TRF C/Engate Rápido Macho	2			
12	6020250794-0	Mangueira Hidr. Alta Pressão 3/8" X 800mm C/2TRG (Sae 100R2 At - P.T.4800Psi)		4		
12	6020250974-9	Mangueira Hidr. Alta Pressão 3/8" X 950mm C/2TRG (Sae 100R2 At - P.T.4800Psi)			4	
12	6020250983-8	Mangueira Hidr. Alta Pressão 3/8" X 900mm C/2TRG (Sae 100R2 At - P.T.4800Psi)				4
13	5528010568-5	Sistema Hidráulico SPDE-3000 C/Distribuidor P/Comando Simples S/Marcador de Linha		1		
13	5528010567-7	Sistema Hidráulico SPDE-4000 C/Distribuidor P/Comando Simples S/Marcador de Linha			1	
13	5528010566-9	Sistema Hidráulico SPDE-5000 C/Distribuidor P/Comando Simples S/Marcador de Linha				1

• Sistema Hidráulico p/ Comando Duplo sem Marcador de Linha

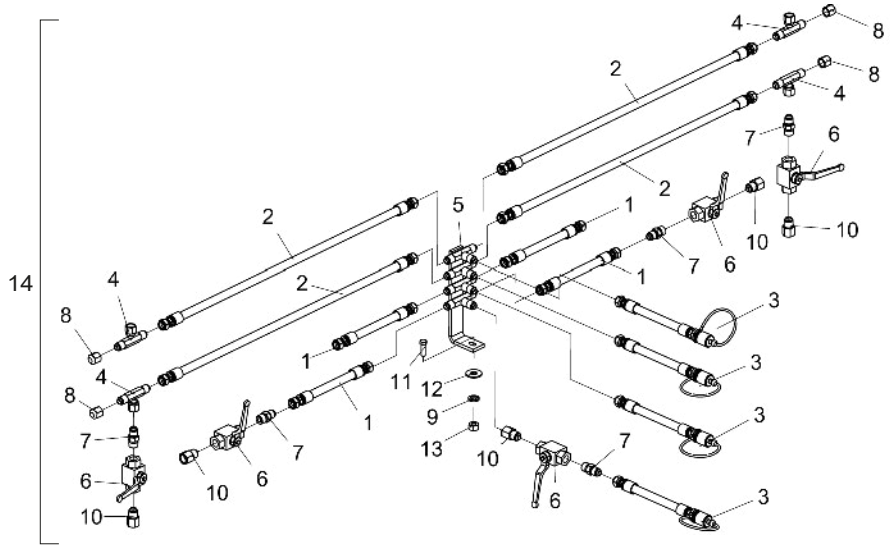

Item	Código	Descrição do Produto	Todos	SPDE 3000	SPDE 4000	SPDE 5000
1	6020250981-1	Mangueira Hidr. Alta Pressão 3/8" X 2000mm C/2TRG (Sae 100R2 At - P.T.4800Psi)		4		
1	6020251449-1	Mangueira Hidr. Alta Pressão 3/8" X 2300mm C/2TRG(Sae 100R2 At - P.T.4800Psi)			4	
1	6020250988-9	Mangueira Hidr. Alta Pressão 3/8" X 2600mm C/2TRG (Sae 100R2 At - P.T.4800Psi)				4
2	6020250794-0	Mangueira Hidr. Alta Pressão 3/8" X 800mm C/2TRG (Sae 100R2 At - P.T.4800Psi)	4			
3	5372011092-6	Mangueira Ø3/8" X 3000mm com 1TRG e 1TRF C/Engate Rápido Macho	4			
4	5412050020-4	Niple Tipo "T" C/Porca Giratória Central R.3/4"UNF	4			
5	5224010100-9	Distribuidor de Óleo	1			
6	6020430194-0	Valvula de Esfera 1/2" Npt Stauff-Bbvm20080200M / Gemels 1111Ab-Ge2Ggt35011A000	5			
7	5412010099-0	Niple de R.1/2" Npt X R.3/4" UNF X 50mm C/Sextavado 7/8"	5			
8	5538010158-0	Tampa do Niple R.3/4" UNF	4			
9	6020010406-7	Arruela de Pressão 3/8" Média Industrial(Bicromatizado)			1	
9	6020010394-0	Arruela de Pressão M10 Media(Bicromatizado)		1		1
10	5412010104-0	Niple R.1/2"(G) X 3/4" UNF X 45mm C/Sextavado 1"	5			
11	6020310026-7	Parafuso Cab.Sextavada 3/8" X 1.1/4" 16F UNC1A Gr5 Rt(Bicromatizado)			1	
11	6020310822-5	Porca Sextavada M10 X 1,50 Ma Cl8 Ch.17mm Alt.8,00mm (Bicromatizado)		1		1
12	5024010075-1	Arruela Lisa de Ø10,3 X Ø25 X 2,00mm	1			
13	6020310746-6	Porca Sextavada 3/8" 16F UNC GR5 Ch.9/16" Alt.8,50mm (Bicromatizado)			1	
13	6020317475-9	Parafuso Cab.Sextavada M10 X 1,50 X 30mm Cl8.8 Rt(Bicromatizado)		1		1
14	5528010260-0	Sistema Hidráulico SPDE-3000 C/Distribuidor P/Comando Duplo S/Marcador de Linha		1		
14	5528010261-9	Sistema Hidráulico SPDE-4000 C/Distribuidor P/Comando Duplo S/Marcador de Linha			1	
14	5528010259-7	Sistema Hidráulico SPDE-5000 C/Distribuidor P/Comando Duplo S/Marcador de Linha				1

• Sistema de Marcador de Linha com Baliza

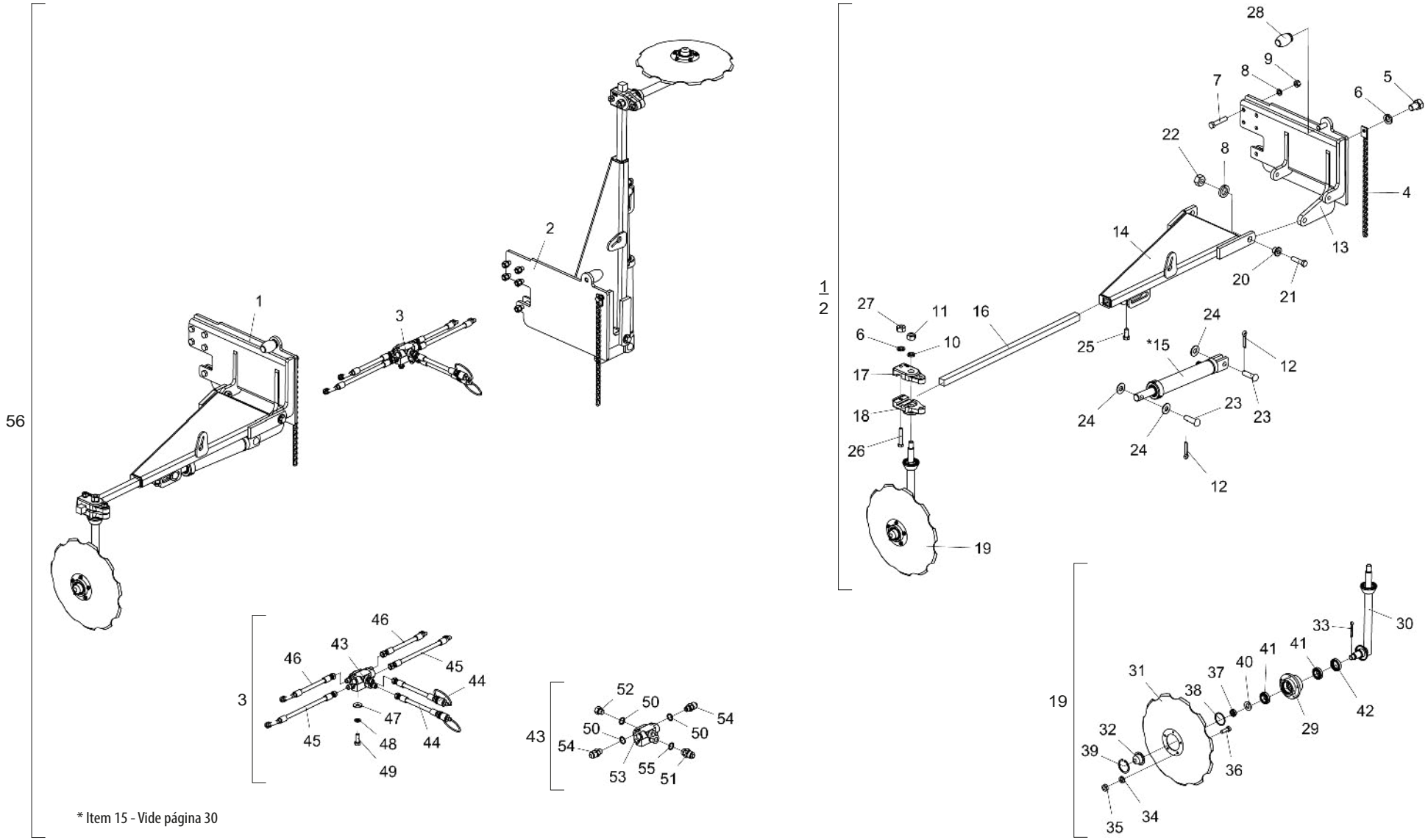

* Item 15 - Vide página 30

BALDAN

• Tabela Sistema de Marcador de Linha com Baliza

Item	Código	Descrição do Produto	Todos	SPDE 3000	SPDE 4000	SPDE 5000
1	5386010183-8	Marcador de Linha Direito Completo	1			
2	5386010182-0	Marcador de Linha Esquerdo Completo	1			
3	5528010395-0	Sistema Hidráulico SPDE-3000 Comando Duplo C/Marcador de Linha		1		
3	5528010396-8	Sistema Hidráulico SPDE-4000 Comando Duplo C/Marcador de Linha			1	
3	5528010397-6	Sistema Hidráulico SPDE-5000 Comando Duplo C/Marcador de Linha				1
4	5192010046-9	Corrente Polida Torcida de Ø5,5mm 510mm Cpl	2			
5	6020311046-7	Parafuso Cab.Sextavada 1/2" X 3/4" 12F W Gr2 Rt(Bicromatizado)	2			
6	6020010410-5	Arruela de Pressão 1/2" Média Industrial(Bicromatizado)	6			
7	6020310438-6	Parafuso Cab.Sextavada 5/8" X 3.1/4" 18F Unf1A Gr5 Rp(Bicromatizado)	10			
8	6020010412-1	Arruela de Pressão 5/8" Média Industrial(Bicromatizado)	14			
9	6020310762-8	Porca Sextavada 5/8" 18F Unf Gr5 Ch.15/16" Alt.15,00mm (Bicromatizado)	10			
10	6020010414-8	Arruela de Pressão 3/4" Média Industrial(Bicromatizado)	2			
11	6020310770-9	Porca Sextavada 3/4" 10F Unc Gr5 Ch.1.7/32" Alt.18,50mm (Bicromatizado)	2			
12	6020050104-0	Contrapino 3/16" X 1" (Zincado Branco)	4			
13	5530011931-9	Suporte Direito de Fixação do Marcador	1			
13	5530011932-7	Suporte Esquerdo de Fixação do Marcador	1			
14	5036010094-1	Baliza Esquerda do Marcador Frontal	1			
14	5036010095-0	Baliza Direita do Marcador Frontal	1			
*15	6020055698-7	Cilindro Hidráulico "D.A" Ø1.1/4" X Ø2" X 246mm(Curso) X 499mm(Fechado)	2			
16	5040080019-4	Barra Quadrada de 1.1/8" X 830mm	2			
17	6010601393-7	Roseta Inferior do Marcador	2			
18	6010601392-9	Roseta Superior do Marcador	2			
19	5386010138-2	Marcador de Linha Superior Direito Completo	1			
19	5386010139-0	Marcador de Linha Superior Esquerdo Completo	1			
20	5080010407-3	Bucha de Ø16,2 X Ø1.1/2" X 24mm	4			
21	6020311075-0	Parafuso Cab.Sextavada 5/8" X 2.1/4" 11F Unc1A Gr5 Rp(Bicromatizado)	4			
22	6020310760-1	Porca Sextavada 5/8" 11F Unc Gr5 Ch.1.1/16" Alt.15,00mm (Bicromatizado)	4			
23	6020310597-8	Pino Cab.Francesa Ø3/4" X 62mm	4			
24	5024010142-1	Arruela Lisa de Ø20,3 X Ø46,5 X 3,00mm	6			
25	6020312082-9	Parafuso Cab.Sextavada 5/8" X 1.1/2" 11F Unc1A Gr5 Rt C/Ponta(Bicromatizado)	2			
26	6020311057-2	Parafuso Cab.Sextavada 1/2" X 3" 12F W Gr5 Rp(Bicromatizado)	2			
27	6020310754-7	Porca Sextavada 1/2" 12F W Gr5 Ch.7/8" Alt.12,00mm (Bicromatizado)	4			
28	6020030170-9	Bate Choque do Facão 85.991.00	2			
29	5204010247-7	Cubo do Disco	2			
30	5386010141-2	Marcador de Linha Esquerdo	1			

Item	Código	Descrição do Produto	Todos	SPDE 3000	SPDE 4000	SPDE 5000
30	5386010142-0	Marcador de Linha Direito	1			
31	2759366580-7	Disco Conc Rec 16" X 3,50 Fc Rd 74mm + 5F Rd 8,7mm R=48mm Afe	2			
32	6020050649-1	Calota do Cubo (Diam Externo 57,00mm)	2			
33	6020050101-5	Contrapino 1/8" X 1" (Zincado Branco)	2			
34	6020010404-0	Arruela de Pressão 5/16" Média Industrial(Bicromatizado)	10			
35	6020310744-0	Porca Sextavada 5/16" 18F Unc Gr5 Ch.1/2" Alt.6,50mm (Bicromatizado)	10			
36	6020310038-0	Parafuso Cab.Sextavada 5/16" X 1" 18F Unc1A Gr5 Rt(Bicromatizado)	10			
37	6020310797-0	Porca Sextavada Castelo 3/4" 16F Unf Gr5 Ch.1.1/16" Alt.13,00mm (Bicromatizado)	2			
38	6020010130-0	Anel de Vedação Ø50 X Ø57 X 2mm	2			
39	6020011025-3	Anel de Retenção I-058 G502-058-01	2			
40	5024010258-4	Arruela Lisa de Ø20 X Ø38,5 X 3,00mm	2			
41	6020350077-0	Rolamento 44610/49 Capa Cone (Gaiola Baixa)	4			
42	6020350268-3	Retentor Ø36,00 X Ø52,00 X 11,00mm (Arca 5075 Brg)	2			
43	5224010016-9	Distribuidor de Óleo Completo C/06 Niples	1			
44	5372011092-6	Mangueira Ø3/8" X 3000mm Com 1Trg e 1Trf C/Engate Rápido Macho	2			
45	6020251001-1	Mangueira Hidr. Alta Pressão 3/8" X 2500mm C/1Tcg E 1Trg (Sae 100R2 At - P.T.4800Psi)		2		
45	6020250918-8	Mangueira Hidr. Alta Pressão 3/8" X 3200mm C/1Tcg 90º E 1Trg (Sae 100R2 At - P.T.4800Psi)			2	
45	6020250875-0	Mangueira Hidr. Alta Pressão 3/8" X 3500mm C/1Tcg 90º E 1Trg (Sae 100R2 At - P.T.4800Psi)				2
46	6020250999-4	Mangueira Hidr. Alta Pressão 3/8" X 2300mm C/1Tcg E 1Trg (Sae 100R2 At - P.T.4800Psi)		2		
46	6020250971-4	Mangueira Hidr. Alta Pressão 3/8" X 3000mm C/1Tcg E 1Trg (Sae 100R2 At - P.T.4800Psi)			2	
46	6020250918-8	Mangueira Hidr. Alta Pressão 3/8" X 3200mm C/1Tcg 90º E 1Trg (Sae 100R2 At - P.T.4800Psi)				2
47	5024010075-1	Arruela Lisa de Ø10,3 X Ø25 X 2,00mm	2			
48	6020010406-7	Arruela de Pressão 3/8" Média Industrial(Bicromatizado)	2			
49	6020310021-6	Parafuso Cab.Sextavada 3/8" X 1" 16F Unc1A Gr5 Rt(Fosfatizado)		2		
49	6020310026-7	Parafuso Cab.Sextavada 3/8" X 1.1/4" 16F Unc1A Gr5 Rt(Bicromatizado)			2	2
50	6020010025-8	Anel O'Ring 6-091 N3006-90Nbr(Ø12,00 X 2,00mm)	6			
51	5412010035-4	Niple R.3/4" Unf X R.3/4" Unf X 38mm C/Sextavado 7/8"	2			
52	5081010006-8	Bujão de Ø9/16" X 22mm	2			
53	6020430196-7	Válvula de Sequência de Dupla Ação	1			
54	5412010008-7	Niple R.3/4" Unf X R.9/16" Unf X 40mm C/Sextavado3/4"	4			
55	6020010022-3	Anel O'Ring 2-114 N3006-90Nbr (15,54)	2			
56	5528010392-5	Sistema de Marcador de Linha C/Baliza P/SPDE-3000		1		
56	5528010393-3	Sistema de Marcador de Linha C/Baliza P/SPDE-4000			1	
56	5528010394-1	Sistema de Marcador de Linha C/Baliza P/SPDE-5000				1

• Cilindro Central de Articulação das Linhas

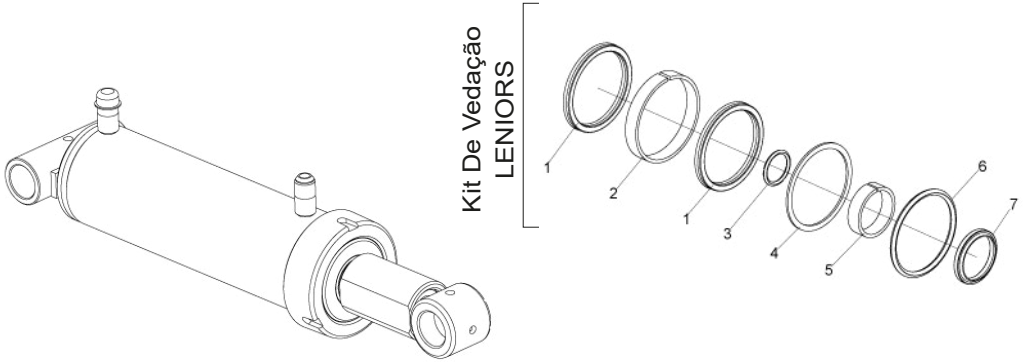

Item	Código	Descrição do produto	Todos
		Kit De Vedação LENIORS	
1	J010510	Gaxeta Std 2500-2750	2
2		Anel Guia W2-3250-500	1
3		Anel O´Ring 2-126	1
4		Parback 8-336	1
5		Anel Guia 6W8-1875-495	1
6		Anel O´Ring 2-336 (Ø72,39 x Ø5,33mm)	1
7		Raspador D-1625	1
-	6020190198-0	Jodo De Reparo Leniors J010510	1

Para efeito de reposição de peças, favor verificar na camisa do cilindro - O código Baldan, o código e o nome do fabricante e a data de fabricação.

• Cilindro Lateral de Articulação da Roda

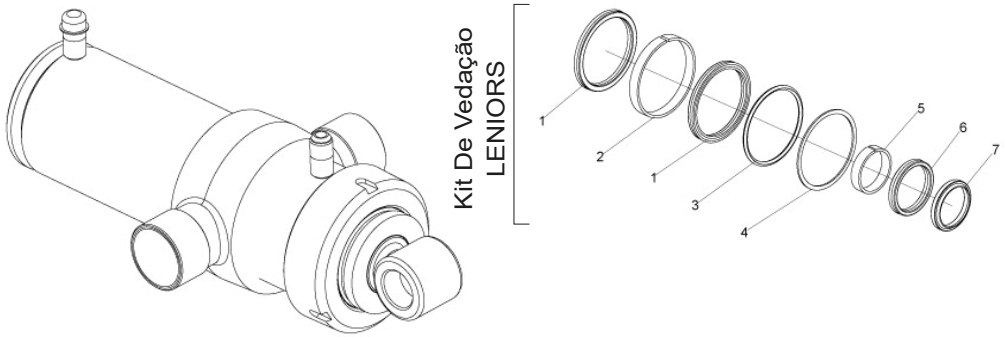

Item	Código	Descrição do produto	Todos
		Kit De Vedação LENIORS	
1	J007389	Gaxeta Std 3120-3375 (Ø3.3/8" x Ø 4" x 5/16")	2
2		Anel Guia W2-4000-500 (Ø4" x 1/2")	1
3		Anel O´Ring 2-342 (Ø91,44 x Ø5,33mm)	1
4		Parback 8-342	1
5		Anel Guia W2-2250-500 (Ø2.1/4" x 1/2")	1
6		Gaxeta B 2500-2000-375B (Ø2xØ2-1-2x3-8)	1
7		Raspador D-2000	1
-	6020190207-2	Jodo De Reparo Leniors J007389	1

Para efeito de reposição de peças, favor verificar na camisa do cilindro - O código Baldan, o código e o nome do fabricante e a data de fabricação.

• Cilindro do Marcador de Linha

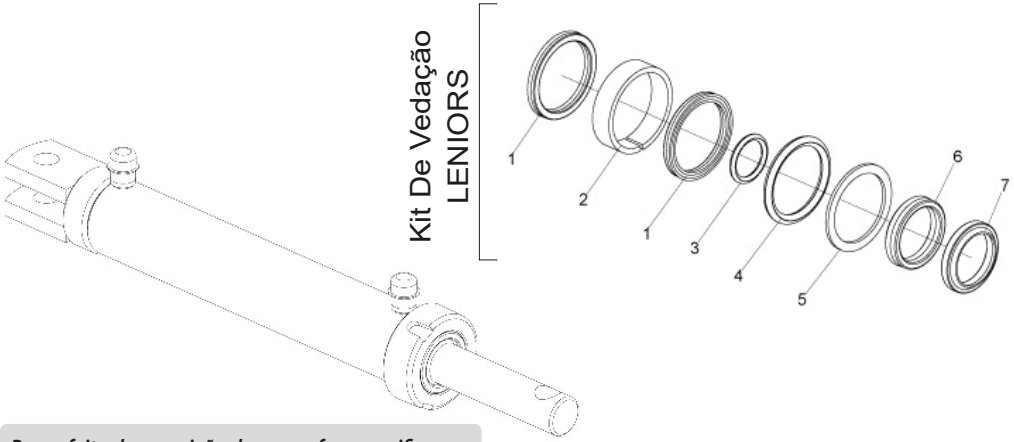

Para efeito de reposição de peças, favor verificar na camisa do cilindro - O código Baldan, o código e o nome do fabricante e a data de fabricação.

Item	Código	Descrição do produto	Todos
		Kit De Vedação LENIORS	
1	J003567	Gaxeta Std 1870-1625	2
2		Anel Guia W2-2000-500 (Ø2" x 1/2")	1
3		Anel O´Ring 2-126 (Ø21,82 x Ø3,53mm)	1
4		Anel O´Ring 2-326 (Ø40,64 x Ø5,33mm)	1
5		Parback 8-326	1
6		Gaxeta B 1870-1250-312B	1
7		Raspador D-1250 (1-1/4" x 1-5/8" x 3/16")	1
-	6020190184-0	Jodo De Reparo Leniors J003567	1

• Contador de Hectares Digital SPDE 3000-4000 (Opcional)

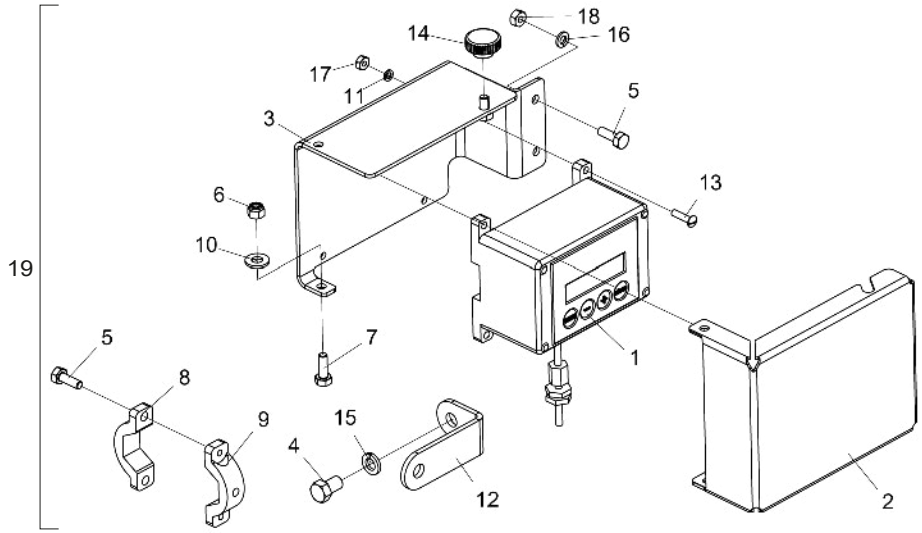

Item	Código	Descrição do Produto	Todos
1	6020050605-0	Contador de Hectares Ht1000 C/Painel Digital Enalta	1
2	5464010047-0	Protecão do Contador de Hectares Digital	1
3	5530011852-5	Suporte Completo	1
4	6020311030-0	Parafuso Cab.Sextavada 3/8" X 5/8" 16F Unc1A Gr2 Rt(Bicromatizado)	1
5	6020310016-0	Parafuso Cab.Sextavada 1/4" X 3/4" 20F Unc1A Gr5 Rt(Bicromatizado)	4
6	6020310839-0	Porca Sextavada Autotravante C/Nylon Alta 1/4" 20F Unc Gr5 Ch.7/16" Alt.8,00mm	2
7	6020311002-5	Parafuso Cab.Sextavada 1/4" X 3/4" 20F Unc1A Gr2 Rt(Bicromatizado)	2
8	5460010003-6	Presilha P/Eixo Sextavado 1.1/4" C/Furo Passante	1
9	5460010001-0	Presilha P/Eixo Sextavado 1.1/4" Furos C/Rosca	1
10	6020010431-8	Arruela Lisa Inox de Ø8,5 X Ø18 X 1,8mm	2
11	6020010400-8	Arruela de Pressão 3/16" Média Industrial(Bicromatizado)	4
12	5530011851-7	Suporte do Sensor Hectarimetro	1
13	6020310122-0	Parafuso Rosca Máquina Cab.Redonda Fenda Simples 3/16" X 3/4" 24F Unc1A Gr5 Rt	4
14	6020250455-0	Botão de Aperto Fêmea Termoplástico Rosca 1/4" Unc	1
15	6020010406-7	Arruela de Pressão 3/8" Média Industrial(Bicromatizado)	1
16	6020010402-4	Arruela de Pressão 1/4" Média Industrial(Bicromatizado)	2
17	6020310740-7	Porca Sextavada 3/16" 24F Unc Gr5 Ch.3/8" Alt.4,50mm (Bicromatizado)	4
18	6020310742-3	Porca Sextavada 1/4" 20F Unc Gr5 Ch.7/16" Alt.5,50mm (Bicromatizado)	2
19	5154010006-7	Contador de Hectares Completo P/SPDE-SPDET	1

• Contador de Hectares Digital SPDE 5000 (Opcional)

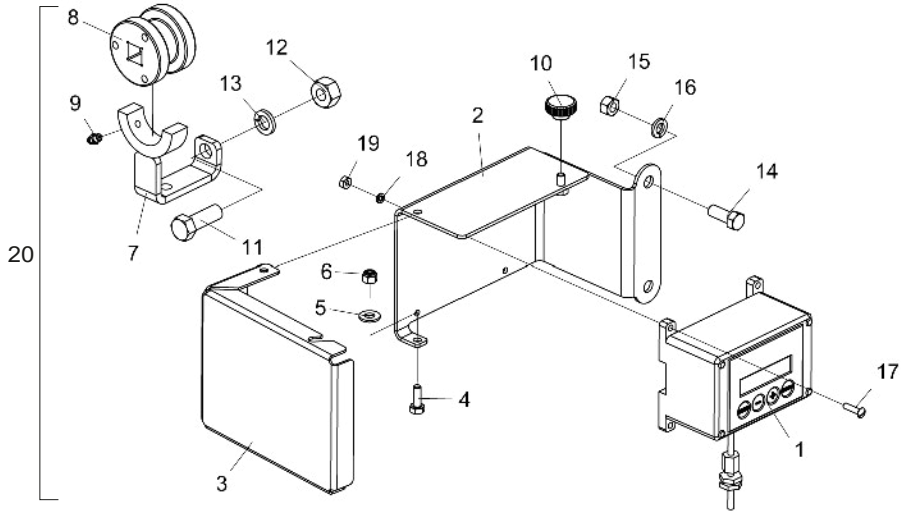

Item	Código	Descrição do Produto	Todos
1	6020050605-0	Contador de Hectares Ht1000 C/Painel Digital Enalta	1
2	5136012383-2	Chapa Maior do Contador de Hectares	1
3	5464010047-0	Protecão do Contador de Hectares Digital	1
4	6020311002-5	Parafuso Cab.Sextavada 1/4" X 3/4" 20F Unc1A Gr2 Rt(Bicromatizado)	2
5	6020010431-8	Arruela Lisa Inox de Ø8,5 X Ø18 X 1,8mm	2
6	6020310839-0	Porca Sextavada Autotravante C/Nylon Alta 1/4" 20F Unc Gr5 Ch.7/16" Alt.8,00mm	2
7	5530011756-1	Suporte do Carretel (5000)	1
8	5120010032-1	Carretel	1
9	6020130100-1	Graxeira 1/4" Reta Unf - 28F Alt.14mm Sext 5/16"	1
10	6020250455-0	Botão de Aperto Fêmea Termoplastico Rosca 1/4" Unc	1
11	6020310886-1	Parafuso Cab.Sextavada Inox 1/2" X 1.1/2" 12F W Rt	1
12	6020310754-7	Porca Sextavada 1/2" 12F W Gr5 Ch.7/8" Alt.12,00mm (Bicromatizado)	1
13	6020010435-0	Arruela de Pressão Inox 1/2" Média	1
14	6020310054-2	Parafuso Cab.Sextavada 3/8" X 1" 16F Unc1A Gr5 Rt(Bicromatizado)	2
15	6020310768-7	Porca Sextavada de Latão 3/8" 16F Unc Ch.9/16" Alt.8,50mm	2
16	6020010406-7	Arruela de Pressão 3/8" Média Industrial(Bicromatizado)	2
17	6020310122-0	Parafuso Rosca Máquina Cab.Redonda Fenda Simples 3/16" X 3/4" 24F Unc1A Gr5 Rt	4
18	6020010400-8	Arruela de Pressão 3/16" Média Industrial(Bicromatizado)	4
19	6020310740-7	Porca Sextavada 3/16" 24F Unc Gr5 Ch.3/8" Alt.4,50mm (Bicromatizado)	4
20	5154010003-2	Contador de Hectares Digital Completo P/SPD-SD 5000	1

• Tabela Eletrônica de Dosagem

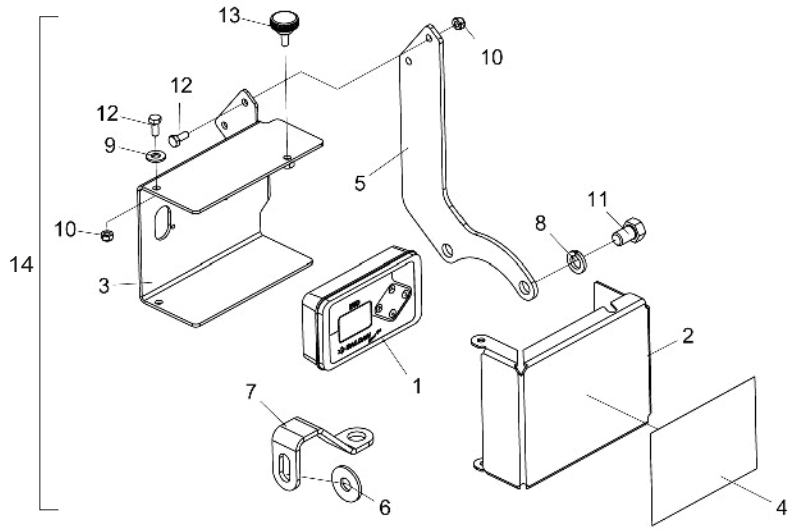

Item	Código	Descrição do Produto	Todos
1	6020395116-0	Tabela Eletrônica de Dosagem - ETD Baldan Speed Box (303315023)	1
2	5136018495-5	Chapa de Proteção do ETD	1
3	5530017727-0	Suporte de Fixação do ETD c/ Porca	1
4	6020078868-3	Decalque Tabela Eletrônica de Dosagem (100 x 140mm)	1
5	5136018635-4	Chapa de Fixação do ETD Speed Box	1
6	5024010068-9	Arruela Lisa Ø13,3 x Ø35,5 x 3,00mm	1
7	5530017709-2	Suporte do Sensor Hall ETD	1
8	6020010410-5	Arruela de Pressão 1/2" Média Industrial(Bicromatizado)	2
9	6020010431-8	Arruela Lisa de Inox Ø8,5 x Ø18 x 1,8mm	2
10	6020317442-2	Porca Sextavada Autotravante C/Nylon Baixa M6 X 1,00 MA CL8 CH.10mm ALT.6,00mm	4
11	6020311046-7	Parafuso Cab. Sextavada Ø1/2" x 3/4" 12F W GR2 RT(Bicromatizado)	2
12	6020310291-0	Parafuso Cab. Sextavada M6 x 1 x 15mm CL 8.8 RT(Bicromatizado)	4
13	6020030001-0	Botão de Aperto Macho "Termoplástico" R.1/4" UNC x 15mm	1
14	5530017708-4	Tabela Eletrônica de Dosagem SPDE Completo (ETD)	1

• Linhas de Plantio

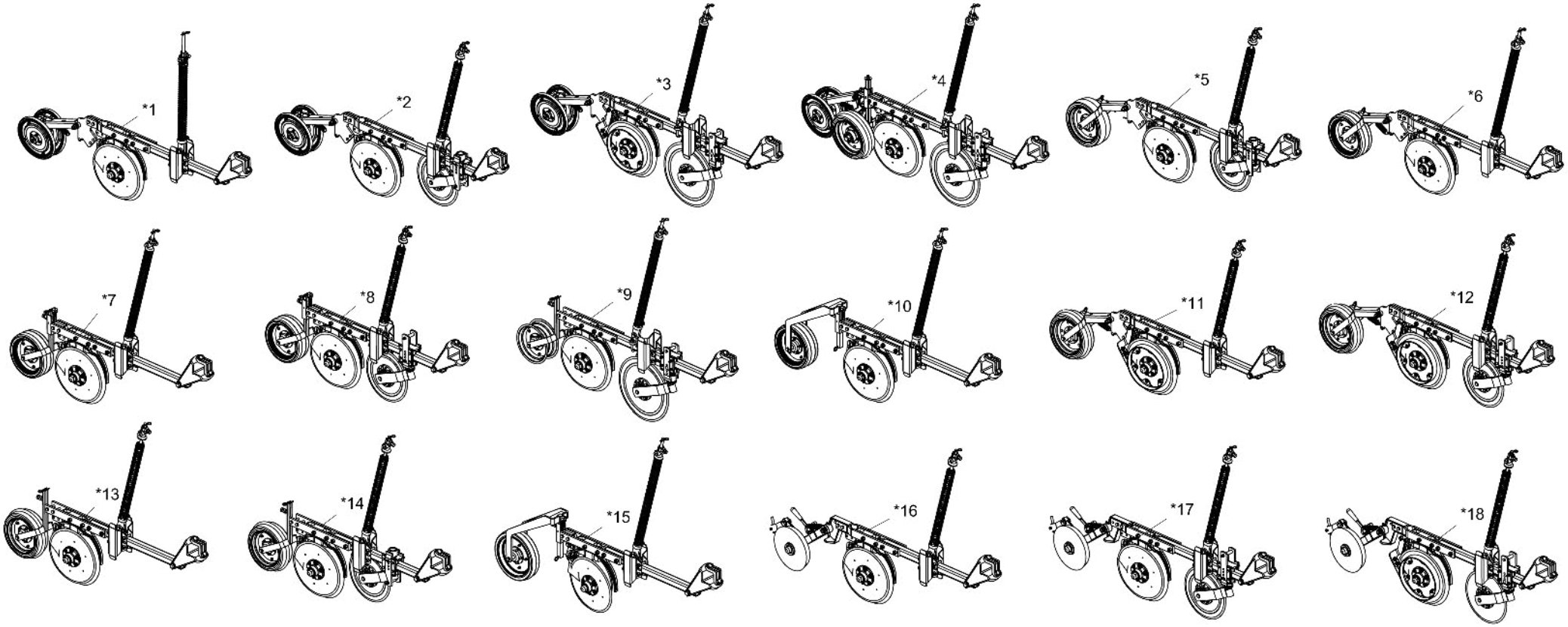

* Itens 1 e 2 - Vide página 34
* Item 3 - Vide página 37
* Item 4 - Vide página 40
* Itens 5 e 6 - Vide página 43
* Itens 7 e 8 - Vide página 46
* Item 9 - Vide página 52
* Item 10 - Vide página 50
* Itens 11 e 12 - Vide página 54
* Itens 13 e 14 - Vide página 57
* Item 15 - Vide página 60
* Itens 16 e 17 - Vide página 62
* Item 18 - Vide página 65

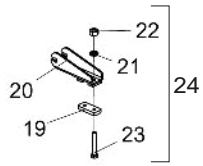

Nota: As quantidades dos itens de 19 a 24 são equivalentes a 1 (uma) Linha de Plantio.

• Tabela Linhas de Plantio

Item	Código	Descrição do Produto	Todos
*1	2517010519-5	Linha Direita Maior S/Disco de Corte C/Roda Compactadora em "V" (Especial)	1
*1	2517010521-7	Linha Direita Menor S/Disco de Corte C/Roda Compactadora em "V" (Especial)	1
*1	2517010520-9	Linha Esquerda Maior S/Disco de Corte C/Roda Compactadora em "V" (Especial)	1
*1	2517010518-7	Linha Esquerda Menor S/Disco de Corte C/Roda Compactadora em "V" (Especial)	1
		Opcional	
*2	2517012169-7	Linha Direita Maior C/Disco de Corte Estriado C/Roda Compactadora em "V" C/Friso de 40mm(Especial)	1
*2	2517012167-0	Linha Direita Menor C/Disco de Corte Estriado C/Roda Compactadora em "V" C/Friso de 40mm(Especial)	1
*2	2517012168-9	Linha Esquerda Maior C/Disco de Corte Estriado C/Roda Compactadora em "V" C/Friso de 40mm(Especial)	1
*2	2517012166-2	Linha Esquerda Menor C/Disco de Corte Estriado C/Roda Compactadora em "V" C/Friso de 40mm(Especial)	1
*3	2517012220-0	Linha Direita Maior C/Disco de Corte Estriado 17" C/Roda Compactadora em "V" C/Friso de 40mm(Especial)	1
*3	2517012218-9	Linha Direita Menor C/Disco de Corte Estriado 17" C/Roda Compactadora em "V" C/Friso de 40mm(Especial)	1
*3	2517012219-7	Linha Esquerda Maior C/Disco de Corte Estriado 17" C/Roda Compactadora em "V" C/Friso de 40mm(Especial)	1
*3	2517012217-0	Linha Esquerda Menor C/Disco de Corte Estriado 17" C/Roda Compactadora em "V" C/Friso de 40mm(Especial)	1
*4	2517010732-5	Linha Direita Maior C/Disco de Corte Estriado 17" C/Roda Compactadora em "V" Triplice(Spd-E)	1
*4	2517010730-9	Linha Direita Menor C/Disco de Corte Estriado 17" C/Roda Compactadora em "V" Triplice(Spd-E)	1
*4	2517010731-7	Linha Esquerda Maior C/Disco de Corte Estriado 17" C/Roda Compactadora em "V" Triplice(Spd-E)	1
*4	2517010729-5	Linha Esquerda Menor C/Disco de Corte Estriado 17" C/Roda Compactadora em "V" Triplice(Spd-E)	1
*5	2517010839-9	Linha Direita Maior C/Disco de Corte Estriado C/Roda Compactadora Lisa (Especial)	1
*5	2517010837-2	Linha Direita Menor C/Disco de Corte Estriado C/Roda Compactadora Lisa (Especial)	1
*5	2517010838-0	Linha Esquerda Maior C/Disco de Corte Estriado C/Roda Compactadora Lisa (Especial)	1
*5	2517010836-4	Linha Esquerda Menor C/Disco de Corte Estriado C/Roda Compactadora Lisa (Especial)	1
*6	2517010627-2	Linha Direita Maior S/Disco de Corte C/Roda Compactadora Côncava (Especial)	1
*6	2517010629-9	Linha Direita Menor S/Disco de Corte C/Roda Compactadora Côncava (Especial)	1
*6	2517010628-0	Linha Esquerda Maior S/Disco de Corte C/Roda Compactadora Côncava (Especial)	1
*6	2517010626-4	Linha Esquerda Menor S/Disco de Corte C/Roda Compactadora Côncava (Especial)	1
*7	2517011778-9	Linha Direita Maior S/Disco de Corte C/Roda Compactadora Côncava C/Suporte Regulador(Spd-E)	1
*7	2517011776-2	Linha Direita Menor S/Disco de Corte C/Roda Compactadora Côncava C/Suporte Regulador(Spd-E)	1
*7	2517011779-7	Linha Esquerda Maior S/Disco de Corte C/Roda Compactadora Côncava C/Suporte Regulador(Spd-E)	1
*7	2517011777-0	Linha Esquerda Menor S/Disco de Corte C/Roda Compactadora Côncava C/Suporte Regulador(Spd-E)	1
*8	2517011443-7	Linha Direita Maior C/Disco de Corte Estriado C/Roda Compactadora Côncava C/Suporte Regulador (Spd-E)	1
*8	2517011441-0	Linha Direita Menor C/Disco de Corte Estriado C/Roda Compactadora Côncava C/Suporte Regulador (Spd-E)	1
*8	2517011442-9	Linha Esquerda Maior C/Disco de Corte Estriado C/Roda Compactadora Côncava C/Suporte Regulador (Spd-E)	1
*8	2517011440-2	Linha Esquerda Menor C/Disco de Corte Estriado C/Roda Compactadora Côncava C/Suporte Regulador (Spd-E)	1
*9	2517011265-5	Linha Direita Maior C/Disco de Corte Estriado 17" C/Roda Compactadora Côncava C/Suporte do Regulador	1
*9	2517011263-9	Linha Direita Menor C/Disco de Corte Estriado 17" C/Roda Compactadora Côncava C/Suporte do Regulador	1
*9	2517011266-3	Linha Esquerda Maior C/Disco de Corte Estriado 17" C/Roda Compactadora Côncava C/Suporte do Regulador	1
*9	2517011264-7	Linha Esquerda Menor C/Disco de Corte Estriado 17" C/Roda Compactadora Côncava C/Suporte do Regulador	1
*10	2517011274-4	Linha Direita Maior S/Disco de Corte C/Roda Compactadora Côncava C/Suporte Regulador Maior (Spd-E)	1
*10	2517011272-8	Linha Direita Menor S/Disco de Corte C/Roda Compactadora Côncava C/Suporte Regulador Maior (Spd-E)	1
*10	2517011273-6	Linha Esquerda Maior S/Disco de Corte C/Roda Compactadora Côncava C/Suporte Regulador Maior (Spd-E)	1
*10	2517011271-0	Linha Esquerda Menor S/Disco de Corte C/Roda Compactadora Côncava C/Suporte Regulador Maior (Spd-E)	1
*11	2517012181-6	Linha Direita Maior S/Disco de Corte do C/Roda Compactadora Convexa C/Friso de 40mm(Especial)	1
*11	2517012180-8	Linha Esquerda Maior S/Disco de Corte C/Roda Compactadora Convexa C/Friso de 40mm(Especial)	1
*11	2517012179-4	Linha Direita Menor S/Disco de Corte C/Roda Compactadora Convexa C/Friso de 40mm(Especial)	1
*11	2517012178-6	Linha Esquerda Menor S/Disco de Corte C/Roda Compactadora Convexa C/Friso de 40mm(Especial)	1
*12	2517012157-3	Linha Direita Maior C/Disco de Corte Estriado C/Roda Compactadora Convexa C/Friso de 40mm(Especial)	1
*12	2517012156-5	Linha Esquerda Maior C/Disco de Corte Estriado C/Roda Compactadora Convexa C/Friso de 40mm(Especial)	1

Item	Código	Descrição do Produto	Todos
*12	2517012155-7	Linha Direita Menor C/Disco de Corte Estriado C/Roda Compactadora Convexa C/Friso de 40mm(Especial)	1
*12	2517012154-9	Linha Esquerda Menor C/Disco de Corte Estriado C/Roda Compactadora Convexa C/Friso de 40mm(Especial)	1
*13	2517010855-0	Linha Direita Maior S/Disco de Corte C/Roda Compactadora Convexa C/Suporte Regulador (Spd-E)	1
*13	2517010854-2	Linha Esquerda Maior S/Disco de Corte C/Roda Compactadora Convexa C/Suporte Regulador (Spd-E)	1
*13	2517010853-4	Linha Direita Menor S/Disco de Corte C/Roda Compactadora Convexa C/Suporte Regulador (Spd-E)	1
*13	2517010852-6	Linha Esquerda Menor S/Disco de Corte C/Roda Compactadora Convexa C/Suporte Regulador (Spd-E)	1
*14	2517010851-8	Linha Direita Maior C/Disco de Corte Estriado C/Roda Compactadora Convexa C/Suporte Regulador (Spd-E)	1
*14	2517010850-0	Linha Esquerda Maior C/Disco de Corte Estriado C/Roda Compactadora Convexa C/Suporte Regulador (Spd-E)	1
*14	2517010849-6	Linha Direita Menor C/Disco de Corte Estriado C/Roda Compactadora Convexa C/Suporte Regulador (Spd-E)	1
*14	2517010848-8	Linha Esquerda Menor C/Disco de Corte Estriado C/Roda Compactadora Convexa C/Suporte Regulador (Spd-E)	1
*15	2517012255-3	Linha Dir. Maior S/Dsc. Corte C/Roda Compactadora Convexa C/Suporte Regulador Maior C/Friso de 40mm(Spd-E)	1
*15	2517012253-7	Linha Dir. Menor S/Dsc. Corte C/Roda Compactadora Convexa C/Suporte Regulador Maior C/Friso de 40mm(Spd-E)	1
*15	2517012254-5	Linha Esq. Maior S/Dsc. Corte C/Roda Compactadora Convexa C/Suporte Regulador Maior C/Friso de 40mm(Spd-E)	1
*15	2517012252-9	Linha Esq. Menor S/Dsc. Corte C/Roda Compactadora Convexa C/Suporte Regulador Maior C/Friso 40mm(Spd-E)	1
*16	2517010634-5	Linha Direita Maior S/Disco de Corte C/Roda Compactadora de Ferro(Especial)	1
*16	2517010636-1	Linha Direita Menor S/Disco de Corte C/Roda Compactadora de Ferro(Especial)	1
*16	2517010635-3	Linha Esquerda Maior S/Disco de Corte C/Roda Compactadora de Ferro(Especial)	1
*16	2517010633-7	Linha Esquerda Menor S/Disco de Corte C/Roda Compactadora de Ferro(Especial)	1
*17	2517010803-8	Linha Direita Maior C/Disco de Corte Estriado C/Roda Compactadora de Ferro(Especial)	1
*17	2517010801-1	Linha Direita Menor C/Disco de Corte Estriado C/Roda Compactadora de Ferro(Especial)	1
*17	2517010802-0	Linha Esquerda Maior C/Disco de Corte Estriado C/Roda Compactadora de Ferro(Especial)	1
*17	2517010800-3	Linha Esquerda Menor C/Disco de Corte Estriado C/Roda Compactadora de Ferro(Especial)	1
*18	2517012251-0	Linha Direita Maior C/Disco de Corte Liso C/Roda Compactadora de Ferro C/Friso de 40mm(Especial)	1
*18	2517012249-9	Linha Direita Menor C/Disco de Corte Liso C/Roda Compactadora de Ferro C/Friso de 40mm(Especial)	1
*18	2517012250-2	Linha Esquerda Maior C/Disco de Corte Liso C/Roda Compactadora de Ferro C/Friso de 40mm(Especial)	1
*18	2517012248-0	Linha Esquerda Menor C/Disco de Corte Liso C/Roda Compactadora de Ferro C/Friso de 40mm(Especial)	1
19	5136020501-4	Chapa de 2" X 5/8" X 115mm	1
20	5530420141-9	Suporte da Mola Completo	1
21	6020010395-8	Arruela de Pressão M12 Média(Bicromatizado)	2
22	6020310820-9	Porca Sextavada M12 X 1,75 Ma Cl8 Ch.19mm Alt.10,00mm (Bicromatizado)	2
23	6020317552-6	Parafuso Cab.Sextavada M12 X 1,75 X 80mm Cl8.8 RT(Bicromatizado)	2
24	5530011783-9	Suporte do Varão da Mola	1

• Linha com Roda Compactadora em "V" (Especial)

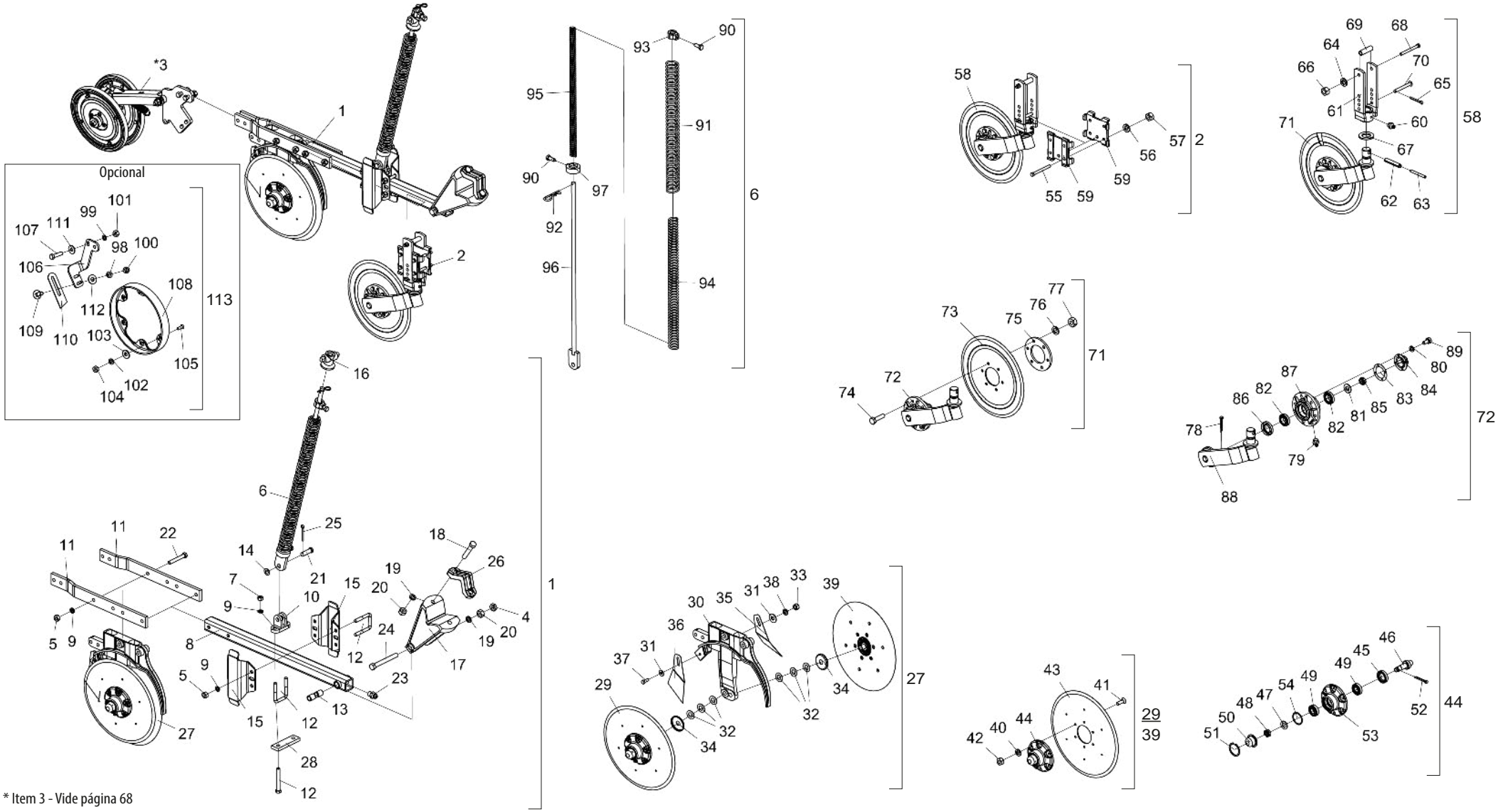

* Item 3 - Vide página 68

• Tabela Linha com Roda Compactadora em "V" (Especial)

Item	Código	Descrição do Produto	Todos	Maior Direita	Menor Direita	Maior Esquerda	Menor Esquerda	Maior Dir. C/Dsc. de Corte Estriado	Menor Dir. C/Dsc. de Corte Estriado	Maior Esq. C/Dsc. de Corte Estriado	Menor Esq. C/Dsc. de Corte Estriado
1	2517010625-6	Linha Direita Maior (SPD Especial)		1				1			
1	2517010623-0	Linha Direito Menor (SPD Especial)			1				1		
1	2517010624-8	Linha Esquerda Maior (SPD Especial)				1				1	
1	2517010622-1	Linha Esquerda Menor (SPD Especial)					1				1
2	5124010337-4	Carrinho Completo do Disco de Corte Estriado						1	1	1	1
*3	5124010381-1	Carrinho Completo da Roda Compactadora Em "V"(SPD)	1								
4	6020310738-5	Porca Sextavada 5/8" 11F Unc Gr5 Ch.1.1/16" Alt.11,00mm	1								
5	6020310754-7	Porca Sextavada 1/2" 12F W Gr5 Ch.7/8" Alt.12,00mm		8	6	8	6	8	6	8	6
6	5566010045-7	Varão Maior da Mola		1		1		1		1	
6	5566010046-5	Varão Menor da Mola Tripla			1		1		1		1
7	6020310756-3	Porca Sextavada 1/2" 12F W Gr5 Ch.3/4" Alt.11,00mm		2		2		2		2	
8	5572012100-9	Viga Quadrada de 50 X 800mm Completo	1								
9	6020010410-5	Arruela de Pressão 1/2" Média Industrial		10	6	10	6	10	6	10	6
10	6010601172-1	Suporte Inferior do Varão (Menor)		1		1		1		1	
10	6010601195-0	Suporte Inferior do Varão (Maior)			1		1		1		1
11	5040140058-0	Barra de 2" X 1/2" X 554mm	2								
12	5068010081-8	Braçadeira de 84 X 64 X R.1/2" W		3		3		3		3	
12	6020311065-3	Parafuso Cab.Sextavada 1/2" X 4" 12F W Gr5 Rp		4	4	4	4		4		4
13	5080010539-8	Bucha de Articulação da Linha	1								
14	5024010059-0	Arruela Lisa de Ø16,5 X Ø29 X 1,21mm	1								
15	5526010018-0	Separador de Linhas	2								
16	6010601280-9	Trava Superior da Mola Tripla	1								
17	5252040056-7	Engate do Carrinho	1								
18	6020311079-3	Parafuso Cab.Sextavada 5/8" X 3.1/2" 11F Unc1A Gr5 Rp	2								
19	6020010412-1	Arruela de Pressão 5/8" Média Industrial	3								
20	6020310760-1	Porca Sextavada 5/8" 11F Unc Gr5 Ch.1.1/16" Alt.15,00mm	3								
21	6020310593-5	Pino Cab.Redonda Ø5/8" X 46mm	1								
22	6020311065-3	Parafuso Cab.Sextavada 1/2" X 4" 12F W GR5 RP		4	2	4	2	4	2	4	2
23	6020130100-1	Graxeira 1/4" Reta Unf - 28F Alt.14mm Sext 5/16"	1								
24	6020311082-3	Parafuso Cab.Sextavada 5/8" X 5.1/2" 11F Unc1A Gr5 Rp	1								
25	6020050101-5	Contrapino 1/8" X 1" (Zincado Branco)	1								
26	6010601347-3	Braçadeira de Fixação do Disco de Corte	1								
27	5124010372-2	Carrinho Direito do Disco Duplo de Adubo/Semente		1	1			1	1		
27	5124010373-0	Carrinho Esquerdo do Disco Duplo de Adubo/Semente				1	1			1	1
28	5040121052-8	Barra de 38 X 130 X 12,5mm			1		1		1		1
29	5204010159-4	Cubo Direito Completo P/Friso Limitador(Disco Plano Liso 15" X 4,00mm)	1								
30	5530011577-1	Suporte Direito do Disco Duplo Maior de Adubo/Semente(Descentrado)		1	1			1	1		

Item	Código	Descrição do Produto	Todos	Maior Direita	Menor Direita	Maior Esquerda	Menor Esquerda	Maior Dir. C/Dsc. de Corte Estriado	Menor Dir. C/Dsc. de Corte Estriado	Maior Esq. C/Dsc. de Corte Estriado	Menor Esq. C/Dsc. de Corte Estriado
30	5530011576-3	Suporte Esquerdo do Disco Duplo Maior de Adubo/Semente(Descentrado)				1	1			1	1
31	5024010075-1	Arruela Lisa de Ø10,3 X Ø25 X 2,00mm	2								
32	5024010024-7	Arruela Lisa de Ø20 X Ø38 X 1,21mm	6								
33	6020310746-6	Porca Sextavada 3/8" 16F Unc Gr5 Ch.9/16" Alt.8,50mm	1								
34	5096040002-7	Calota Interna do Cubo	2								
35	5352030056-9	Limpador Interno Esquerdo do Disco	1								
36	5352030057-7	Limpador Interno Direito do Disco	1								
37	6020310054-2	Parafuso Cab.Sextavada 3/8" X 1" 16F Unc1A Gr5 Rt	1								
38	6020010406-7	Arruela de Pressão 3/8" Média Industrial	1								
39	5204010160-8	Cubo Esquerdo Completo P/Friso Limitador(Disco Plano Liso 15" X)	1								
40	6020010004-5	Arruela de Pressão M8 Média	12								
41	6020317573-9	Parafuso Allen Cab.Chata M8 X 1,25 X 25mm Cl12.9 Rt(Fosfatizado)	12								
42	6020310454-8	Porca Sextavada M8 X 1,25 Ma Cl8 Ch.13mm Alt.6,50mm	12								
43	2857398003-6	Disco Plan Lis 15" X 4,00 Fc Rd 80mm + 6F Rd Esc 8,7mm R=57,5mm	2								
44	5204010150-0	Cubo do Disco Direito	1								
44	5204010149-7	Cubo do Disco Esquerdo	1								
45	6020350268-3	Retentor Ø36,00 X Ø52,00 X 11,00mm (Arca 5075 Brg)	2								
46	5232010077-1	Eixo de Ø36 X 94mm C/Rosca Direita	1								
46	5232010076-3	Eixo de Ø36 X 94mm C/Rosca Esquerda	1								
47	6020010513-6	Arruela Lisa de Ø20 X Ø35 X 3mm	2								
48	6020310797-0	Porca Sextavada Castelo 3/4" 16F Unf Gr5 Ch.1.1/16" Alt.13,00mm	2								
49	6020350087-7	Rolamento Conico 30204	4								
50	6020050641-6	Calota do Cubo	2								
51	6020010289-7	Anel de Retenção I-55 G502-055-01 (S/Reforco)	2								
52	6020050101-5	Contrapino 1/8" X 1" (Zincado Branco)	2								
53	5204010148-9	Cubo de Ø136 X 54mm	2								
54	6020010095-9	Anel de Vedação Ø47X 052X 2mm	2								
55	6020311038-6	Parafuso Cab.Sextavada 3/8" X 4" 16F Unc1A Gr2 Rp						4	4	4	4
56	6020010406-7	Arruela de Pressão 3/8" Média Industrial						4	4	4	4
57	6020310746-6	Porca Sextavada 3/8" 16F Unc Gr5 Ch.9/16" Alt.8,50mm						4	4	4	4
58	5124010099-5	Carrinho do Disco de Corte Estriado Completo						1	1	1	1
59	5324050014-7	Guia do Suporte de Regulagem Completo						2	2	2	2
60	6020130108-7	Graxeira 1/8" Reta Bsp-28F						1	1	1	1
61	5530010406-0	Suporte do Regulador de Profundidade						1	1	1	1
62	6020310510-2	Pino Elastico Pesado Ø10 X 55mm (Seeger Reno 701.220)						1	1	1	1
63	6020310472-6	Pino Elastico Pesado Ø6 X 55mm (Seeger Reno 701.167)						1	1	1	1
64	6020010406-7	Arruela de Pressão 3/8" Média Industrial						1	1	1	1

BALDAN

• Tabela Linha com Roda Compactadora em "V" (Especial)

Item	Código	Descrição do Produto	Todos	Maior Direita	Menor Direita	Maior Esquerda	Menor Esquerda	Maior Dir. C/Dsc. de Corte Estriado	Menor Dir. C/Dsc. de Corte Estriado	Maior Esq. C/Dsc. de Corte Estriado	Menor Esq. C/Dsc. de Corte Estriado
65	6020050101-5	Contrapino 1/8" X 1" (Zincado Branco)						1	1	1	1
66	6020310746-6	Porca Sextavada 3/8" 16F Unc Gr5 Ch.9/16" Alt.8,50mm						1	1	1	1
67	5024010107-3	Arruela Lisa de Ø36 X Ø61 X 5,00mm						1	1	1	1
68	6020311038-6	Parafuso Cab.Sextavada 3/8" X 4" 16F Unc1A Gr2 Rp						1	1	1	1
69	5080020787-5	Bucha de Ø14 X Ø19 X 65mm						1	1	1	1
70	5432010181-9	Pino Cab.Francesa Ø11,20 X 90mm						1	1	1	1
71	5124010100-2	Carrinho C/Disco de Corte Estriado						1	1	1	1
72	5530010405-2	Suporte do Disco Com Cubo						1	1	1	1
73	3255397388-0	Disco Plan Est 14" X 4,00 Fc Rd 80mm + 6F Rd 10,3mm D=115mm Afd						1	1	1	1
74	6020310980-9	Parafuso Cab.Sextavada M10 X 1,50 X 40mm Cl8.8 Rt						6	6	6	6
75	5284010001-4	Flange do Cubo do Disco						1	1	1	1
76	6020010394-0	Arruela de Pressão M10 Média						6	6	6	6
77	6020310822-5	Porca Sextavada M10 X 1,50 Ma Cl8 Ch.17mm Alt.8,00mm						6	6	6	6
78	6020050101-5	Contrapino 1/8" X 1" (Zincado Branco)						1	1	1	1
79	6020130108-7	Graxeira 1/8" Reta Bsp-28F						1	1	1	1
80	6020010402-4	Arruela de Pressão 1/4" Média Industrial						4	4	4	4
81	5024010258-4	Arruela Lisa de Ø20 X Ø38,5 X 3,00mm						1	1	1	1
82	6020350077-0	Rolamento 44610/49 Capa Cone (Gaiola Baixa)						2	2	2	2
83	6020190098-3	Junta de Papel Ø50,3 X Ø73,5 X 1/64"						1	1	1	1
84	6020050640-8	Calota do Cubo						1	1	1	1
85	6020310797-0	Porca Sextavada Castelo 3/4" 16F Unf Gr5 Ch.1.1/16" Alt.13,00mm						1	1	1	1
86	6020350244-6	Retentor Ø35,00 X Ø58,00 X 10,00mm (Arca 5035 Br / Sabo 01551 Br)						1	1	1	1
87	5204010090-3	Cubo do Disco						1	1	1	1
88	5530160187-4	Suporte Com Eixo do Disco						1	1	1	1
89	6020311000-9	Parafuso Cab.Sextavada 1/4" X 1/2" 20F Unc1A Gr5 Rt						4	4	4	4
90	6020310349-5	Parafuso Cab.Sextavada M12 X 1,75 X 30mm Cl8.8 Rt C/Ponta	2								
91	6020250437-2	Mola Helicoidal de Compressão Ø43,5 X Ø54,5 X 700mm Arame=Ø5,5mm		1		1		1		1	
91	6020250267-1	Mola Helicoidal de Compressão Ø43,5 X Ø54,5 X 600mm Arame=Ø5,5mm			1		1		1		1
92	6020390294-0	Trava Nma - Tipo "R" de Ø3,5 X 67mm(Especial)	1								
93	5080011663-2	Bucha Fixação do Varão da Mola	1								
94	6020250436-4	Mola Helicoidal de Compressão Ø30,5 X Ø41,5 X 700mm Arame=Ø5,5mm		1		1		1		1	
94	6020250273-6	Mola Helicoidal de Compressão Ø30,5 X Ø41,5 X 600mm Arame=Ø5,5mm			1		1		1		1
95	6020250435-6	Mola Helicoidal de Compressão Ø17,5 X Ø25,5 X 700mm Arame=Ø4mm		1		1		1		1	
95	6020250275-2	Mola Helicoidal de Compressão Ø17,5 X Ø25,5 X 600mm Arame=Ø4mm			1		1		1		1
96	5566040144-9	Varão da Mola de 935,5mm		1		1		1		1	
96	5566040141-4	Varão da Mola			1		1		1		1
97	5530016364-4	Suporte Inferior da Mola Tripla	1								

Item	Código	Descrição do Produto	Todos	Maior Direita	Menor Direita	Maior Esquerda	Menor Esquerda	Maior Dir. C/Dsc. de Corte Estriado	Menor Dir. C/Dsc. de Corte Estriado	Maior Esq. C/Dsc. de Corte Estriado	Menor Esq. C/Dsc. de Corte Estriado
		Opcional									
98	6020010406-7	Arruela de Pressão 3/8" Média Industrial	2								
99	6020010410-5	Arruela de Pressão 1/2" Média Industrial	2								
100	6020310746-6	Porca Sextavada 3/8" 16F Unc Gr5 Ch.9/16" Alt.8,50mm	2								
101	6020310754-7	Porca Sextavada 1/2" 12F W Gr5 Ch.7/8" Alt.12,00mm	2								
102	6020010402-4	Arruela de Pressão 1/4" Média Industrial	6								
103	5024010161-8	Arruela Lisa de Ø7 X Ø18 X 2,00mm	6								
104	6020310742-3	Porca Sextavada 1/4" 20F Unc Gr5 Ch.7/16" Alt.5,50mm	6								
105	6020310147-6	Paraf. Rosca Máquina Cab.Chata Fenda Simples 1/4" X 3/4" 20F	6								
106	5530014453-4	Suporte Esquerdo do Limpador		1	1			1	1		
106	5530014452-6	Suporte Direito do Limpador				1	1			1	1
107	6020310049-6	Parafuso Cab.Sextavada 1/2" X 2" 12F W Gr5 Rp	2								
108	6010600786-4	Friso Limitador de Profundidade(40mm)	1								
109	6020311160-9	Parafuso Cab.Francesa 3/8" X 1" 16F Unc1A Gr2 Rt	2								
110	5352010048-9	Limpador do Aro Limitador	1								
111	5024010068-9	Arruela Lisa de Ø13,3 X Ø35,5 X 3,00mm	2								
112	5024010075-1	Arruela Lisa de Ø10,3 X Ø25 X 2,00mm	2								
113	5288010055-6	Friso Limitador Esquerdo C/Limpador(Prof.40mm)		1	1			1	1		
113	5288010054-8	Friso Limitador Direito C/Limpador(Prof.40mm)				1	1			1	1

• Linha com Disco de Corte Estriado 17" com Roda Compactadora em "V" Friso 40mm(Especial)

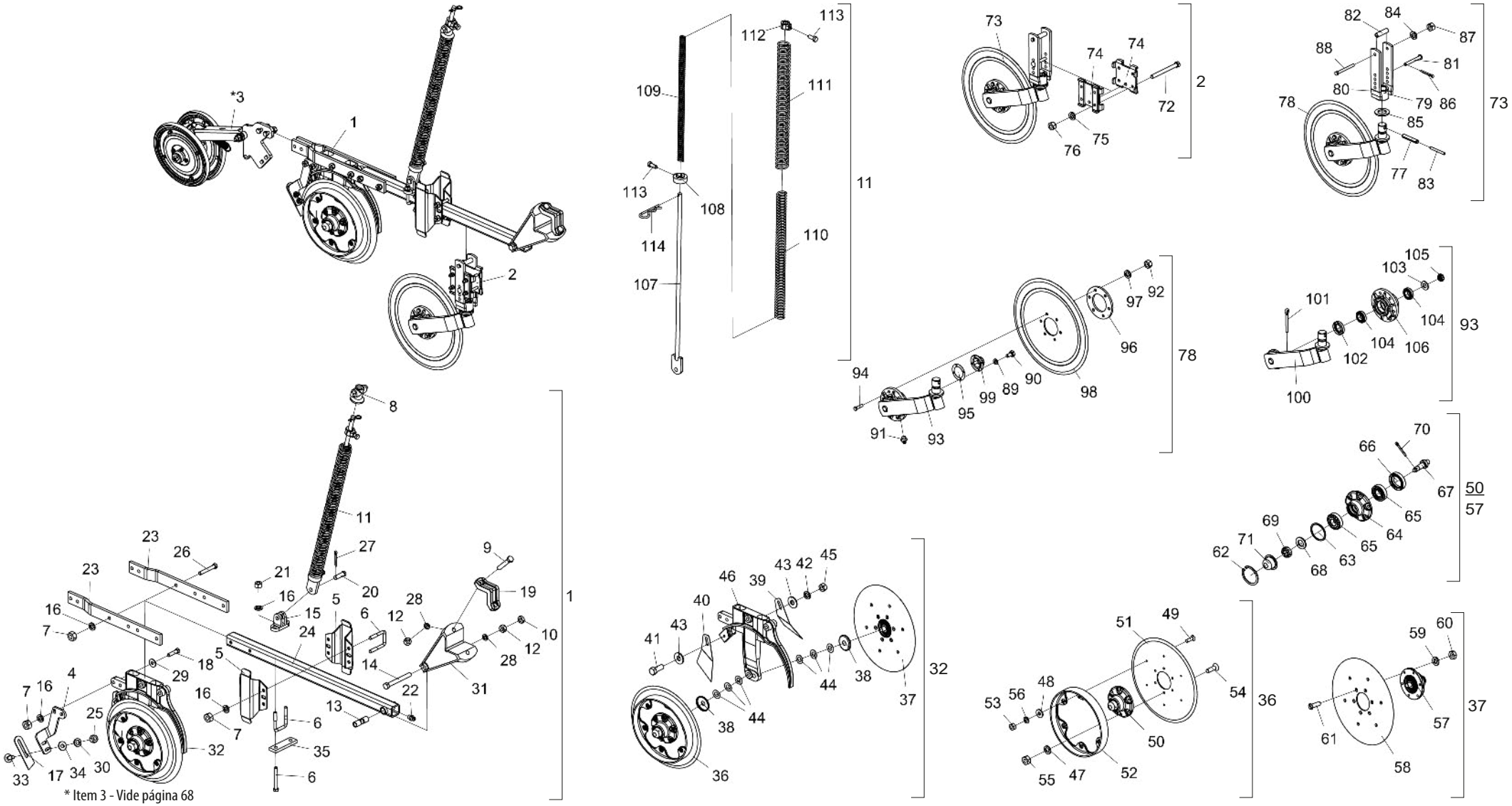

• Tabela Linha com Disco de Corte Estriado 17" com Roda Compactadora em "V" Friso 40mm(Especial)

Item	Código	Descrição do Produto	Todos	Maior Direita	Menor Direita	Maior Esquerda	Menor Esquerda
1	2517012311-8	Linha Direita Maior P/Disco de Corte 17"C/Friso de 40mm(Especial)		1			
1	2517012309-6	Linha Direita Menor P/Disco de Corte 17" C/Friso de 40mm(Especial)			1		
1	2517012310-0	Linha Esquerda Maior P/Disco de Corte 17" C/Friso de 40mm(Especial)				1	
1	2517012308-8	Linha Esquerda Menor P/Disco de Corte 17" C/Friso de 40mm(Especial)					1
2	5124010475-3	Carrinho Completo do Disco de Corte Estriado 17"	1				
*3	5124010381-1	Carrinho Completo da Roda Compactadora em "V"	1				
4	5530014453-4	Suporte Esquerdo do Limpador		1	1		
4	5530014452-6	Suporte Direito do Limpador				1	1
5	5526010018-0	Separador de Linhas	2				
6	5068010081-8	Braçadeira de 84 X 64 X R.1/2" W		3		3	
6	6020311065-3	Parafuso Cab.Sextavada 1/2" X 4" 12F W GR5 RP			4		4
7	6020310754-7	Porca Sextavada 1/2" 12F W GR5 Ch.7/8" Alt.12,00mm		10	8	10	8
8	6010601280-9	Trava Superior da Mola Tripla	1				
9	6020311079-3	Parafuso Cab.Sextavada 5/8" X 3.1/2" 11F UNC1A GR5 RP	2				
10	6020310738-5	Porca Sextavada 5/8" 11F UNC GR5 Ch.1.1/16" Alt.11,00mm	1				
11	5566010045-7	Varão Maior da Mola		1		1	
11	5566010046-5	Varão Menor da Mola Tripla			1		1
12	6020310760-1	Porca Sextavada 5/8" 11F UNC GR5 Ch.1.1/16" Alt.15,00mm	3				
13	5080010539-8	Bucha de Articulação da Linha	1				
14	6020311082-3	Parafuso Cab.Sextavada 5/8" X 5.1/2" 11F UNC1A GR5 RP	1				
15	6010601172-1	Suporte Inferior do Varão (Menor)		1		1	
15	6010601195-0	Suporte Inferior do Varão (Maior)			1		1
16	6020010410-5	Arruela de Pressão 1/2" Média Industrial		12	8	12	8
17	5352010048-9	Limpador do Aro Limitador	1				
18	6020310049-6	Parafuso Cab.Sextavada 1/2" X 2" 12F W GR5 RP	2				
19	6010601347-3	Braçadeira de Fixação do Disco de Corte	1				
20	6020310593-5	Pino Cab.Redonda Ø5/8" X 46mm	1				
21	6020310756-3	Porca Sextavada 1/2" 12F W GR5 Ch.3/4" Alt.11,00mm		2		2	
22	6020130100-1	Graxeira 1/4" Reta UNF - 28F Alt.14mm Sext 5/16"	1				
23	5040140058-0	Barra de 2" X 1/2" X 554mm	2				
24	5572014960-4	Viga Quadrada 50 X 960mm Completo	1				
25	6020310746-6	Porca Sextavada 3/8" 16F UNC GR5 Ch.9/16" Alt.8,50mm	2				
26	6020311061-0	Parafuso Cab.Sextavada 1/2" X 3.1/2" 12F W GR5 RP		4	2	4	2
27	6020050101-5	Contrapino 1/8" X 1" (Zincado Branco)	1				
28	6020010412-1	Arruela de Pressão 5/8" Média Industrial	3				
29	5024010068-9	Arruela Lisa de Ø13,3 X Ø35,5 X 3,00mm	2				
30	6020010406-7	Arruela de Pressão 3/8" Média Industrial	2				
31	5252040056-7	Engate do Carrinho	1				

Item	Código	Descrição do Produto	Todos	Maior Direita	Menor Direita	Maior Esquerda	Menor Esquerda
32	5124010822-8	Carrinho Dir. do Dsc Duplo de Adubo/Semente C/Friso 40mm(Descentrado) Especial		1	1		
32	5124010823-6	Carrinho Esq. do Dsc Duplo de Adubo/Semente C/Friso 40mm(Descentrado) Especial				1	1
33	6020311160-9	Parafuso Cab.Francesa 3/8" X 1" 16F UNC1A GR2 RT	2				
34	5024010075-1	Arruela Lisa de Ø10,3 X Ø25 X 2,00mm	2				
35	5040121052-8	Barra de 38 X 130 X 12,5mm			1		1
36	5204010508-5	Cubo Esquerdo Completo C/Friso Limitador 40mm(Disco Plano Liso 15" X 4,00mm)		1	1		
36	5204010507-7	Cubo Direito Completo C/Friso Limitador 40mm(Disco Plano Liso 15" X 4,00mm)				1	1
37	5204010159-4	Cubo Direito Completo P/Friso Limitador(Disco Plano Liso 15" X 4,00mm)		1	1		
37	5204010160-8	Cubo Esquerdo Completo P/Friso Limitador(Disco Plano Liso 15" X 4,00mm)				1	1
38	5096040002-7	Calota Interna do Cubo	2				
39	5352030056-9	Limpador Interno Esquerdo do Disco	1				
40	5352030057-7	Limpador Interno Direito do Disco	1				
41	6020310054-2	Parafuso Cab.Sextavada 3/8" X 1" 16F UNC1A GR5 RT	1				
42	6020010406-7	Arruela de Pressão 3/8" Média Industrial	1				
43	5024010075-1	Arruela Lisa de Ø10,3 X Ø25 X 2,00mm	2				
44	5024010024-7	Arruela Lisa de Ø20 X Ø38 X 1,21mm	6				
45	6020310746-6	Porca Sextavada 3/8" 16F UNC GR5 Ch.9/16" Alt.8,50mm	1				
46	5530011577-1	Suporte Direito do Disco Duplo Maior de Adubo/Semente(Descentrado)		1	1		
46	5530011576-3	Suporte Esquerdo do Disco Duplo Maior de Adubo/Semente(Descentrado)				1	1
47	6020010004-5	Arruela de Pressão M8 Média	6				
48	5024010161-8	Arruela Lisa de Ø7 X Ø18 X 2,00mm	6				
49	6020317441-4	Parafuso Rosca Maquina Cab.Chata Fenda Simples M6 X 1,00 X 20mm Cl8.8 RT	6				
50	5204010149-7	Cubo do Disco Esquerdo		1	1		
50	5204010150-0	Cubo do Disco Direito				1	1
51	2857398003-6	Disco Plan Lis 15" X 4,00	1				
52	6010600786-4	Friso Limitador de Profundidade(40mm)	1				
53	6020311257-5	Porca Sextavada M6 X 1,00 Ma Cl8 Ch.10mm Alt.5,00mm	6				
54	6020317573-9	Parafuso Allen Cab.Chata M8 X 1,25 X 25mm Cl12.9 RT(Fosfatizado)	6				
55	6020310454-8	Porca Sextavada M8 X 1,25 Ma Cl8 Ch.13mm Alt.6,50mm	6				
56	6020010122-0	Arruela de Pressão M6 Média	6				
57	5204010150-0	Cubo do Disco Direito		1	1		
57	5204010149-7	Cubo do Disco Esquerdo				1	1
58	2857398003-6	Disco Plan Lis 15" X 4,00	1				
59	6020010004-5	Arruela de Pressão M8 Média	6				
60	6020310454-8	Porca Sextavada M8 X 1,25 Ma Cl8 Ch.13mm Alt.6,50mm	6				
61	6020317573-9	Parafuso Allen Cab.Chata M8 X 1,25 X 25mm Cl12.9 RT(Fosfatizado)	6				
62	6020010289-7	Anel de Retenção I-55 G502-055-01 (S/Reforco)	2				
63	6020010095-9	Anel de Vedação 047X 052X 2mm	2				

• Tabela Linha com Disco de Corte Estriado 17" com Roda Compactadora em "V" Friso 40mm(Especial)

Item	Código	Descrição do Produto	Todos	Maior Direita	Menor Direita	Maior Esquerda	Menor Esquerda
64	5204010148-9	Cubo de Ø136 X 54mm	2				
65	6020350087-7	Rolamento Cônico 30204	4				
66	6020350268-3	Retentor Ø36,00 X Ø52,00 X 11,00mm (Arca 5075 Brg)	2				
67	5232010076-3	Eixo de Ø36 X 94mm C/Rosca Esquerda	1				
67	5232010077-1	Eixo de Ø36 X 94mm C/Rosca Direita	1				
68	6020010513-6	Arruela Lisa de Ø20 X Ø35 X 3mm	2				
69	6020310797-0	Porca Sextavada Castelo 3/4" 16F UNF GR5 Ch.1.1/16" Alt.13,00mm	2				
70	6020050101-5	Contrapino 1/8" X 1" (Zincado Branco)	2				
71	6020050641-6	Calota do Cubo	2				
72	6020311038-6	Parafuso Cab.Sextavada 3/8" X 4" 16F UNC1A GR2 RP(Bicromatizado)	4				
73	5124010476-1	Carrinho do Disco de Corte Estriado 17" Completo	1				
74	5324050014-7	Guia do Suporte de Regulagem Completo	2				
75	6020010406-7	Arruela de Pressão 3/8" Média Industrial	4				
76	6020310746-6	Porca Sextavada 3/8" 16F UNC GR5 Ch.9/16" Alt.8,50 mm	4				
77	6020310510-2	Pino Elastico Pesado Ø10 X 55mm (Seeger Reno 701.2 20)	1				
78	5124010477-0	Carrinho Com Disco de Corte Estriado 17"	1				
79	5530010406-0	Suporte do Regulador de Profundidade	1				
80	6020130108-7	Graxeira 1/8" Reta Bsp-28F	1				
81	5432010181-9	Pino Cab.Francesa Ø11,20 X 90mm	1				
82	5080020787-5	Bucha de Ø14 X Ø19 X 65mm	1				
83	6020310472-6	Pino Elastico Pesado Ø6 X 55mm (Seeger Reno 701.16 7)	1				
84	6020010406-7	Arruela de Pressão 3/8" Média Industrial	1				
85	5024010107-3	Arruela Lisa de Ø36 X Ø61 X 5,00mm	1				
86	6020050101-5	Contrapino 1/8" X 1" (Zincado Branco)	1				
87	6020310746-6	Porca Sextavada 3/8" 16F UNC GR5 Ch.9/16" Alt.8,50 mm	1				
88	6020311038-6	Parafuso Cab.Sextavada 3/8" X 4" 16F UNC1A GR2 RP(Bicromatizado)	1				
89	6020010402-4	Arruela de Pressão 1/4" Média Industrial	4				
90	6020311000-9	Parafuso Cab.Sextavada 1/4" X 1/2" 20F UNC1A GR5 RT	4				
91	6020130108-7	Graxeira 1/8" Reta Bsp-28F	1				
92	6020310746-6	Porca Sextavada 3/8" 16F UNC GR5 Ch.9/16" Alt.8,50 mm	6				
93	5530011997-1	Suporte do Disco de 17" Com Cubo	1				
94	6020311029-7	Parafuso Cab.Sextavada 3/8" X 1.1/2" 16F UNC1A GR5 RT	6				
95	6020190098-3	Junta de Papel Ø50,3 X Ø73,5 X 1/64"	1				
96	5284010001-4	Flange do Cubo do Disco	1				
97	6020010406-7	Arruela de Pressão 3/8" Média Industrial	6				
98	3260427388-8	Disco Plan Est 17" X 5,00 Fc Rd 80mm + 6F Rd 10,3M M D=115mm Afd	1				
99	6020050640-8	Calota do Cubo	1				
100	5530014387-2	Suporte Com Eixo do Disco de 17"	1				

Item	Código	Descrição do Produto	Todos	Maior Direita	Menor Direita	Maior Esquerda	Menor Esquerda
101	6020050101-5	Contrapino 1/8" X 1" (Zincado Branco)	1				
102	6020350244-6	Retentor Ø35,00 X Ø58,00 X 10,00mm (Arca 5035 Br / Sabo 01551 Br)	1				
103	5024010258-4	Arruela Lisa de Ø20 X Ø38,5 X 3,00mm	1				
104	6020350077-0	Rolamento 44610/49 Capa Cone (Gaiola Baixa)	2				
105	6020310797-0	Porca Sextavada Castelo 3/4" 16F UNF GR5 Ch.1.1/16" Alt.13,00mm	1				
106	5204010090-3	Cubo do Disco	1				
107	5566040144-9	Varão da Mola de 935,5mm		1		1	
107	5566040141-4	Varão da Mola			1		1
108	5530016364-4	Suporte Inferior da Mola Tripla	1				
109	6020250435-6	Mola Helicoidal de Compressão Ø17,5 X Ø25,5 X 700mm Interna		1		1	
109	6020250275-2	Mola Helicoidal de Compressão Ø17,5 X Ø25,5 X 600mm Interna			1		1
110	6020250436-4	Mola Helicoidal de Compressão Ø30,5 X Ø41,5 X 700mm Intermediária Anti-Horario		1		1	
110	6020250273-6	Mola Helicoidal de Compressão Ø30,5 X Ø41,5 X 600mm Intermediária Anti-Horario			1		1
111	6020250437-2	Mola Helicoidal de Compressão Ø43,5 X Ø54,5 X 700mm Externa		1		1	
111	6020250267-1	Mola Helicoidal de Compressão Ø43,5 X Ø54,5 X 600mm Externa			1		1
112	5080011663-2	Bucha Fixação do Varão da Mola	1				
113	6020310349-5	Parafuso Cab.Sextavada M12 X 1,75 X 30mm Cl8.8 RT C/Ponta	2				
114	6020390294-0	Trava Nma - Tipo "R" de Ø3,5 X 67mm(Especial)	1				

• Linha com Disco de Corte Estriado 17" com Roda Compactadora "V" Triplice

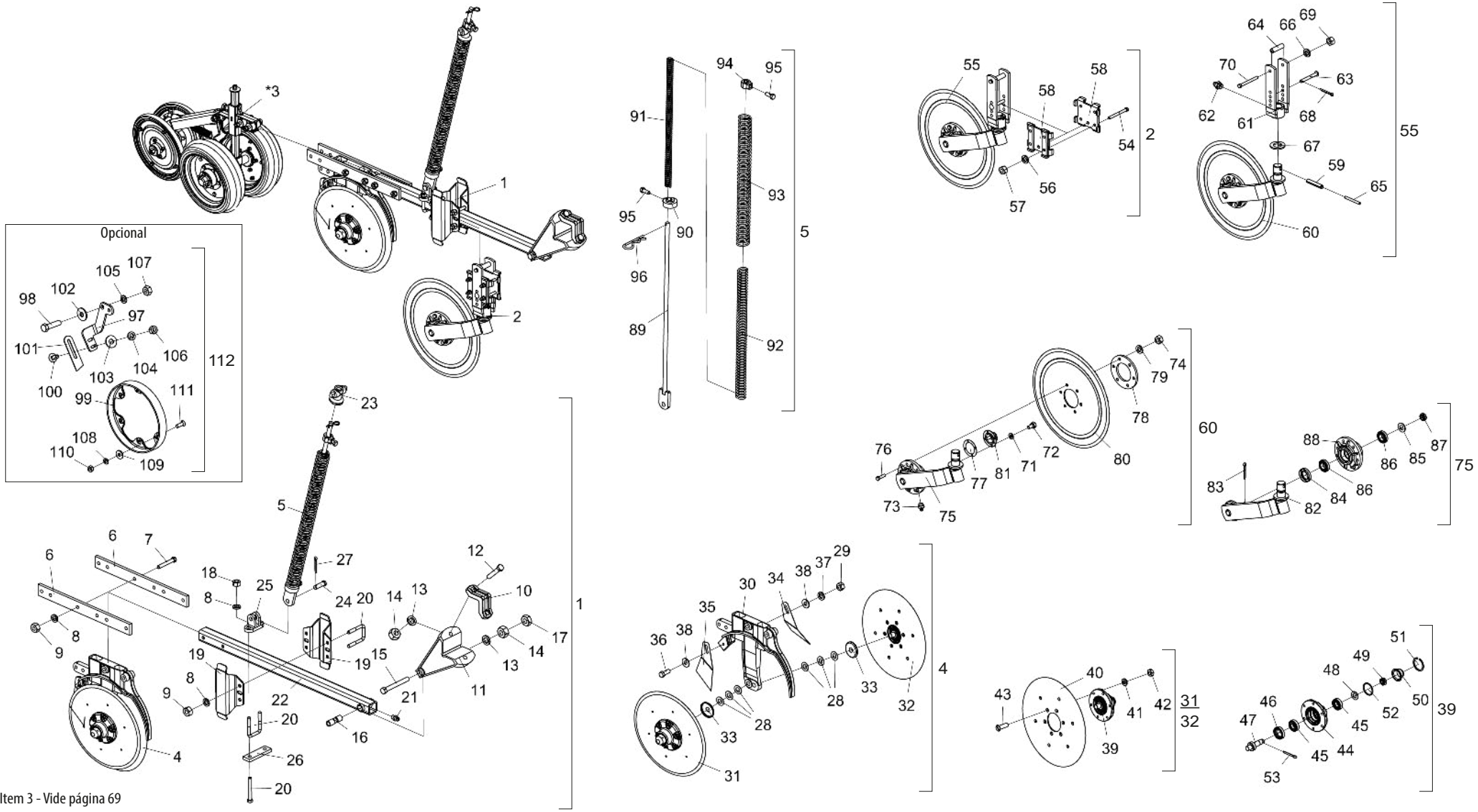

* Item 3 - Vide página 69

• Tabela Linha com Disco de Corte Estriado 17" com Roda Compactadora "V" Triplice

Item	Código	Descrição do Produto	Todos	Maior Direita	Menor Direita	Maior Esquerda	Menor Esquerda
1	2517011167-5	Linha Direita Maior P/Disco de Corte 17" Barra Reta		1			
1	2517011166-7	Linha Direita Menor P/Disco de Corte 17" Barra Reta			1		
1	2517011169-1	Linha Esquerda Maior P/Disco de Corte 17" Barra Reta				1	
1	2517011168-3	Linha Esquerda Menor P/Disco de Corte 17" Barra Reta					1
2	5124010475-3	Carrinho Completo do Disco de Corte Estriado 17"	1				
*3	5124010414-1	Carrinho da Roda de Profundidade E Roda em "V" (Excêntrico) Completa	1				
4	5124010372-2	Carrinho Direito do Disco Duplo de Adubo/Semente(Descentrado) Especial		1	1		
4	5124010373-0	Carrinho Esquerdo do Disco Duplo de Adubo/Semente(Descentrado) Especial				1	1
5	5566010045-7	Varão Maior da Mola		1		1	
5	5566010046-5	Varão Menor da Mola Tripla			1		1
6	5040140064-5	Barra de 2" X 1/2" X 518mm	2				
7	6020311061-0	Parafuso Cab.Sextavada 1/2" X 3.1/2" 12F W GR5 RP		4	2	4	2
8	6020010410-5	Arruela de Pressão 1/2" Media Industrial		10	6	10	6
9	6020310754-7	Porca Sextavada 1/2" 12F W GR5 Ch.7/8" Alt.12,00mm		8	6	8	6
10	6010601347-3	Bracadeira de Fixação do Disco de Corte	1				
11	5252040056-7	Engate do Carrinho	1				
12	6020311079-3	Parafuso Cab.Sextavada 5/8" X 3.1/2" 11F UNC1A GR5 RP	2				
13	6020010412-1	Arruela de Pressão 5/8" Media Industrial	3				
14	6020310760-1	Porca Sextavada 5/8" 11F UNC GR5 Ch.1.1/16" Alt.15,00mm	3				
15	6020311082-3	Parafuso Cab.Sextavada 5/8" X 5.1/2" 11F UNC1A GR5 RP	1				
16	5080010539-8	Bucha de Articulação da Linha	1				
17	6020310738-5	Porca Sextavada 5/8" 11F UNC GR5 Ch.1.1/16" Alt.11,00mm	1				
18	6020310756-3	Porca Sextavada 1/2" 12F W GR5 Ch.3/4" Alt.11,00mm		2		2	
19	5526010018-0	Separador de Linhas	2				
19	5068010081-8	Bracadeira de 84 X 64 X R.1/2" W		3		3	
20	6020311065-3	Parafuso Cab.Sextavada 1/2" X 4" 12F W GR5 RP			4		4
21	6020130100-1	Graxeira 1/4" Reta Unf - 28F Alt.14mm Sext 5/16"	1				
22	5572014960-4	Viga Quadrada 50 X 960mm Completo	1				
23	6010601280-9	Trava Superior da Mola Tripla	1				
24	6020310593-5	Pino Cab.Redonda Ø5/8" X 46mm	1				
25	6010601172-1	Suporte Inferior do Varão (Menor)		1		1	
25	6010601195-0	Suporte Inferior do Varão (Maior)			1		1
26	5040121052-8	Barra de 38 X 130 X 12,5mm			1		1
27	6020050101-5	Contrapino 1/8" X 1"	1				
28	5024010024-7	Arruela Lisa de Ø20 X Ø38 X 1,21mm	6				
29	6020310746-6	Porca Sextavada 3/8" 16F UNC GR5 Ch.9/16" Alt.8,50mm	1				
30	5530011577-1	Suporte Direito do Disco Duplo Maior de Adubo/Semente(Descentrado)		1	1		
30	5530011576-3	Suporte Esquerdo do Disco Duplo Maior de Adubo/Semente(Descentrado)				1	1

Item	Código	Descrição do Produto	Todos	Maior Direita	Menor Direita	Maior Esquerda	Menor Esquerda
31	5204010159-4	Cubo Direito Completo P/Friso Limitador(Disco Plano Liso 15" X 4,00mm)	1				
32	5204010160-8	Cubo Esquerdo Completo P/Friso Limitador(Disco Plano Liso 15" X 4,00mm)	1				
33	5096040002-7	Calota Interna do Cubo	2				
34	5352030056-9	Limpador Interno Esquerdo do Disco	1				
35	5352030057-7	Limpador Interno Direito do Disco	1				
36	6020310054-2	Parafuso Cab.Sextavada 3/8" X 1" 16F UNC1A GR5 RT	1				
37	6020010406-7	Arruela de Pressão 3/8" Media Industrial	1				
38	5024010075-1	Arruela Lisa de Ø10,3 X Ø25 X 2,00mm	2				
39	5204010150-0	Cubo do Disco Direito	1				
39	5204010149-7	Cubo do Disco Esquerdo	1				
40	2857398003-6	Disco Plan Lis 15" X 4,00	2				
41	6020010004-5	Arruela de Pressão M8 Média	12				
42	6020310454-8	Porca Sextavada M8 X 1,25 Ma Cl8 Ch.13mm Alt.6,50mm	12				
43	6020317573-9	Parafuso Allen Cab.Chata M8 X 1,25 X 25mm Cl12.9 RT(Fosfatizado)	12				
44	5204010148-9	Cubo de Ø136 X 54mm	2				
45	6020350087-7	Rolamento Cônico 30204	4				
46	6020350268-3	Retentor Ø36,00 X Ø52,00 X 11,00mm (Arca 5075 Brg)	2				
47	5232010076-3	Eixo de Ø36 X 94mm C/Rosca Esquerda	1				
47	5232010077-1	Eixo de Ø36 X 94mm C/Rosca Direita	1				
48	6020010513-6	Arruela Lisa de Ø20 X Ø35 X 3mm	2				
49	6020310797-0	Porca Sextavada Castelo 3/4" 16F UNF GR5 Ch.1.1/16" Alt.13,00mm	2				
50	6020050641-6	Calota do Cubo	2				
51	6020010289-7	Anel de Retenção I-55 G502-055-01 (S/Reforco)	2				
52	6020010095-9	Anel de Vedação 047X 052X 2mm	2				
53	6020050101-5	Contrapino 1/8" X 1"	2				
54	6020311038-6	Parafuso Cab.Sextavada 3/8" X 4" 16F UNC1A GR2 RP(Bicromatizado)	4				
55	5124010476-1	Carrinho do Disco de Corte Estriado 17" Completo	1				
56	6020010406-7	Arruela de Pressão 3/8" Média Industrial	4				
57	6020310746-6	Porca Sextavada 3/8" 16F UNC GR5 Ch.9/16" Alt.8,50 mm	4				
58	5324050014-7	Guia do Suporte de Regulagem Completo	2				
59	6020310510-2	Pino Elastico Pesado Ø10 X 55mm (Seeger Reno 701.2 20)	1				
60	5124010477-0	Carrinho Com Disco de Corte Estriado 17"	1				
61	5530010406-0	Suporte do Regulador de Profundidade	1				
62	6020130108-7	Graxeira 1/8" Reta Bsp-28F	1				
63	5432010181-9	Pino Cab.Francesa Ø11,20 X 90mm	1				
64	5080020787-5	Bucha de Ø14 X Ø19 X 65mm	1				
65	6020310472-6	Pino Elastico Pesado Ø6 X 55mm (Seeger Reno 701.16 7)	1				
66	6020010406-7	Arruela de Pressão 3/8" Média Industrial	1				

• Tabela Linha com Disco de Corte Estriado 17" com Roda Compactadora "V" Triplice

Item	Código	Descrição do Produto	Todos	Maior Direita	Menor Direita	Maior Esquerda	Menor Esquerda
67	5024010107-3	Arruela Lisa de Ø36 X Ø61 X 5,00mm	1				
68	6020050101-5	Contrapino 1/8" X 1"	1				
69	6020310746-6	Porca Sextavada 3/8" 16F UNC GR5 Ch.9/16" Alt.8,50 mm	1				
70	6020311038-6	Parafuso Cab.Sextavada 3/8" X 4" 16F UNC1A GR2 RP(Bicromatizado)	1				
71	6020010402-4	Arruela de Pressão 1/4" Média Industrial	4				
72	6020311000-9	Parafuso Cab.Sextavada 1/4" X 1/2" 20F UNC1A GR5 RT	4				
73	6020130108-7	Graxeira 1/8" Reta Bsp-28F	1				
74	6020310746-6	Porca Sextavada 3/8" 16F UNC GR5 Ch.9/16" Alt.8,50 mm	6				
75	5530011997-1	Suporte do Disco de 17" Com Cubo	1				
76	6020311029-7	Parafuso Cab.Sextavada 3/8" X 1.1/2" 16F UNC1A GR5 RT	6				
77	6020190098-3	Junta de Papel Ø50,3 X Ø73,5 X 1/64"	1				
78	5284010001-4	Flange do Cubo do Disco	1				
79	6020010406-7	Arruela de Pressão 3/8" Média Industrial	6				
80	3260427388-8	Disco Plan Est 17" X 5,00 Fc Rd 80mm + 6F Rd 10,3M M D=115mm Afd	1				
81	6020050640-8	Calota do Cubo	1				
82	5530014387-2	Suporte Com Eixo do Disco de 17"	1				
83	6020050101-5	Contrapino 1/8" X 1"	1				
84	6020350244-6	Retentor Ø35,00 X Ø58,00 X 10,00mm (Arca 5035 Br / Sabo 01551 Br)	1				
85	5024010258-4	Arruela Lisa de Ø20 X Ø38,5 X 3,00mm	1				
86	6020350077-0	Rolamento 44610/49 Capa Cone (Gaiola Baixa)	2				
87	6020310797-0	Porca Sextavada Castelo 3/4" 16F UNF GR5 Ch.1.1/16" Alt.13,00mm	1				
88	5204010090-3	Cubo do Disco	1				
89	5566040144-9	Varão da Mola de 935,5mm		1		1	
89	5566040141-4	Varão da Mola			1		1
90	5530016364-4	Suporte Inferior da Mola Tripla	1				
91	6020250435-6	Mola Helicoidal de Compressão Ø17,5 X Ø25,5 X 700mm Interna		1		1	
91	6020250275-2	Mola Helicoidal de Compressão Ø17,5 X Ø25,5 X 600mm Interna			1		1
92	6020250436-4	Mola Helicoidal de Compressão Ø30,5 X Ø41,5 X 700mm Intermediária Anti-Horario		1		1	
92	6020250273-6	Mola Helicoidal de Compressão Ø30,5 X Ø41,5 X 600mm Intermediária Anti-Horario			1		1
93	6020250437-2	Mola Helicoidal de Compressão Ø43,5 X Ø54,5 X 700mm Externa		1		1	
93	6020250267-1	Mola Helicoidal de Compressão Ø43,5 X Ø54,5 X 600mm Externa			1		1
94	5080011663-2	Bucha Fixação do Varão da Mola	1				
95	6020310349-5	Parafuso Cab.Sextavada M12 X 1,75 X 30mm Cl8.8 RT C/Ponta	2				
96	6020390294-0	Trava Nma - Tipo "R" de Ø3,5 X 67mm(Especial)	1				
		Opcional					
97	5530014453-4	Suporte Esquerdo do Limpador		1	1		
97	5530014452-6	Suporte Direito do Limpador				1	1
98	6020310049-6	Parafuso Cab.Sextavada 1/2" X 2" 12F W GR5 RP	2				

Item	Código	Descrição do Produto	Todos	Maior Direita	Menor Direita	Maior Esquerda	Menor Esquerda
99	6010600786-4	Friso Limitador de Profundidade(40mm)	1				
100	6020311160-9	Parafuso Cab.Francesa 3/8" X 1" 16F UNC1A GR2 RT	2				
101	5352010048-9	Limpador do Aro Limitador	1				
102	5024010068-9	Arruela Lisa de Ø13,3 X Ø35,5 X 3,00mm	2				
103	5024010075-1	Arruela Lisa de Ø10,3 X Ø25 X 2,00mm	2				
104	6020010406-7	Arruela de Pressão 3/8" Média Industrial	2				
105	6020010410-5	Arruela de Pressão 1/2" Média Industrial	2				
106	6020310746-6	Porca Sextavada 3/8" 16F UNC GR5 Ch.9/16" Alt.8,50mm	2				
107	6020310754-7	Porca Sextavada 1/2" 12F W GR5 Ch.7/8" Alt.12,00mm	2				
108	6020010402-4	Arruela de Pressão 1/4" Média Industrial	6				
109	5024010161-8	Arruela Lisa de Ø7 X Ø18 X 2,00mm	6				
110	6020310742-3	Porca Sextavada 1/4" 20F UNC GR5 Ch.7/16" Alt.5,50mm	6				
111	6020310147-6	Parafuso Rosca Máquina Cab.Chata Fenda Simples 1/4" X 3/4" 20F UNC1A GR5 RT	6				
112	5288010055-6	Friso Limitador Esquerdo C/Limpador(Prof.40mm)		1	1		
112	5288010054-8	Friso Limitador Direito C/Limpador(Prof.40mm)				1	1

• Linha com Roda Compactadora Lisa/Côncava

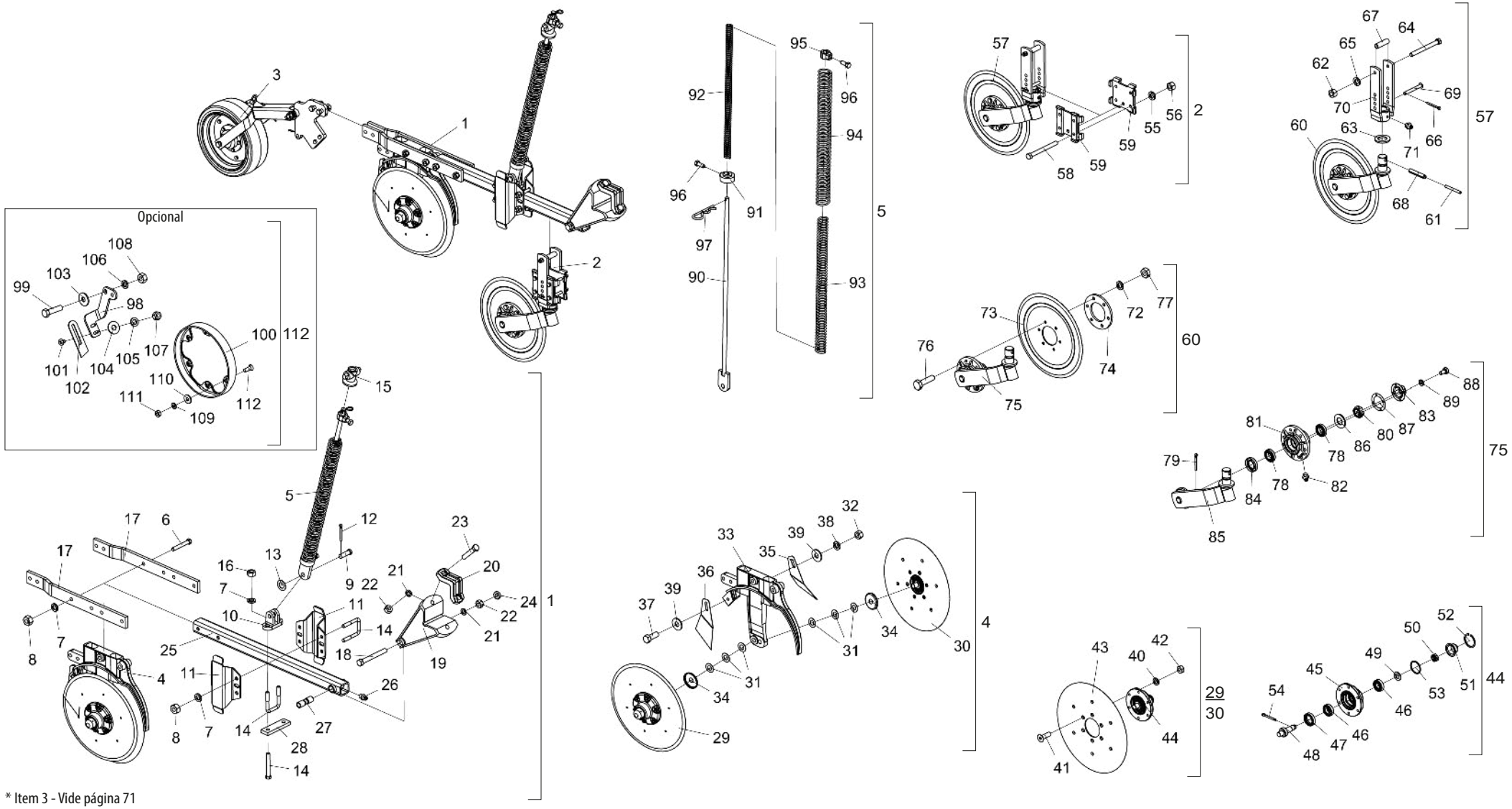

* Item 3 - Vide página 71

BALDAN

• Tabela Linha com Roda Compactadora Lisa/Côncava

Item	Código	Descrição do Produto	Todos	Lisa Maior Direita C/Dsc.Corte	Lisa Menor Direita C/Dsc.Corte	Lisa Maior Esquerda C/Dsc.Corte	Lisa Menor Esquerda C/Dsc.Corte	Côncava Maior Direita S/Dsc.Corte	Côncava Menor Direita S/Dsc.Corte	Côncava Maior Esquerda S/Dsc.Corte	Côncava Menor Esquerda S/Dsc.Corte
1	2517010625-6	Linha Direita Maior (Especial)		1				1			
1	2517010623-0	Linha Direito Menor (Especial)			1				1		
1	2517010624-8	Linha Esquerda Maior (Especial)				1				1	
1	2517010622-1	Linha Esquerda Menor (Especial)					1				1
2	5124010337-4	Carrinho Completo do Disco de Corte Estriado		1	1	1	1				
*3	5124010380-3	Carrinho Completo da Roda Compactadora Lisa		1	1	1	1				
*3	5124010378-1	Carrinho Completo da Roda Compactadora Concava						1	1	1	1
4	5124010372-2	Carrinho Direito do Disco Duplo de Adubo/Semente Especial		1	1			1	1		
4	5124010373-0	Carrinho Esquerdo do Disco Duplo de Adubo/Semente Especial				1	1			1	1
5	5566010045-7	Varão Maior da Mola		1		1		1		1	
5	5566010046-5	Varão Menor da Mola Tripla			1		1		1		1
6	6020311065-3	Parafuso Cab.Sextavada 1/2" X 4" 12F W GR5 RP		4	2	4	2	4	2	4	2
7	6020010410-5	Arruela de Pressão 1/2" Média Industrial		10	6	10	6	10	6	10	6
8	6020310754-7	Porca Sextavada 1/2" 12F W GR5 Ch.7/8" Alt.12,00mm		8	6	8	6	8	6	8	6
9	6020310593-5	Pino Cab.Redonda Ø5/8" X 46mm	1								
10	6010601172-1	Suporte Inferior do Varão (Menor)		1		1		1		1	
10	6010601195-0	Suporte Inferior do Varão (Maior)			1		1		1		1
11	5526010018-0	Separador de Linhas	2								
12	6020050101-5	Contrapino 1/8" X 1" (Zincado Branco)	1								
13	5024010059-0	Arruela Lisa de Ø16,5 X Ø29 X 1,21mm	1								
14	5068010081-8	Bracadeira de 84 X 64 X R.1/2" W		3		3		3		3	
14	6020311065-3	Parafuso Cab.Sextavada 1/2" X 4" 12F W GR5 RP			4		4		4		4
15	6010601280-9	Trava Superior da Mola Tripla	1								
16	6020310756-3	Porca Sextavada 1/2" 12F W GR5 Ch.3/4" Alt.11,00mm		2		2		2		2	
17	5040140058-0	Barra de 2" X 1/2" X 554mm	2								
18	6020311082-3	Parafuso Cab.Sextavada 5/8" X 5.1/2" 11F UNC1A GR5 RP	1								
19	5252040056-7	Engate do Carrinho	1								
20	6010601347-3	Bracadeira de Fixação do Disco de Corte	1								
21	6020010412-1	Arruela de Pressão 5/8" Média Industrial	3								
22	6020310760-1	Porca Sextavada 5/8" 11F UNC GR5 Ch.1.1/16" Alt.15,00mm	3								
23	6020311079-3	Parafuso Cab.Sextavada 5/8" X 3.1/2" 11F UNC1A GR5 RP	2								
24	6020310738-5	Porca Sextavada 5/8" 11F UNC GR5 Ch.1.1/16" Alt.11,00mm	1								
25	5572012100-9	Viga Quadrada de 50 X 800mm Completo	1								
26	6020130100-1	Graxeira 1/4" Reta UNF - 28F Alt.14mm Sext 5/16"	1								

Item	Código	Descrição do Produto	Todos	Lisa Maior Direita C/Dsc.Corte	Lisa Menor Direita C/Dsc.Corte	Lisa Maior Esquerda C/Dsc.Corte	Lisa Menor Esquerda C/Dsc.Corte	Côncava Maior Direita S/Dsc.Corte	Côncava Menor Direita S/Dsc.Corte	Côncava Maior Esquerda S/Dsc.Corte	Côncava Menor Esquerda S/Dsc.Corte
27	5080010539-8	Bucha de Articulação da Linha	1								
28	5040121052-8	Barra de 38 X 130 X 12,5mm			1		1		1		1
29	5204010159-4	Cubo Direito Completo P/Friso Limitador(Disco Plano Liso 15" X 4,00mm)	1								
30	5204010160-8	Cubo Esquerdo Completo P/Friso Limitador(Disco Plano Liso 15"	1								
31	5024010024-7	Arruela Lisa de Ø20 X Ø38 X 1,21mm	6								
32	6020310746-6	Porca Sextavada 3/8" 16F UNC GR5 Ch.9/16" Alt.8,50mm	1								
33	5530011577-1	Suporte Direito do Disco Duplo Maior de Adubo/Semente		1	1			1	1		
33	5530011576-3	Suporte Esquerdo do Disco Duplo Maior de Adubo/Semente				1	1			1	1
34	5096040002-7	Calota Interna do Cubo	2								
35	5352030056-9	Limpador Interno Esquerdo do Disco	1								
36	5352030057-7	Limpador Interno Direito do Disco	1								
37	6020310054-2	Parafuso Cab.Sextavada 3/8" X 1" 16F UNC1A GR5 RT	1								
38	6020010406-7	Arruela de Pressão 3/8" Média Industrial	1								
39	5024010075-1	Arruela Lisa de Ø10,3 X Ø25 X 2,00mm	2								
40	6020010004-5	Arruela de Pressão M8 Média	12								
41	6020317573-9	Parafuso Allen Cab.Chata M8 X 1,25 X 25mm Cl12.9 RT(Fosfatizado)	12								
42	6020310454-8	Porca Sextavada M8 X 1,25 Ma Cl8 Ch.13mm Alt.6,50mm	12								
43	2857398003-6	Disco Plan Lis 15" X 4,00 Fc Rd 80mm + 6F Rd Esc 8,7mm R=57,5mm	2								
44	5204010150-0	Cubo do Disco Direito	1								
44	5204010149-7	Cubo do Disco Esquerdo	1								
45	5204010148-9	Cubo de Ø136 X 54mm	2								
46	6020350087-7	Rolamento Conico 30204	4								
47	6020350268-3	Retentor Ø36,00 X Ø52,00 X 11,00mm (Arca 5075 Brg)	2								
48	5232010077-1	Eixo de Ø36 X 94mm C/Rosca Direita	1								
48	5232010076-3	Eixo de Ø36 X 94mm C/Rosca Esquerda	1								
49	6020010513-6	Arruela Lisa de Ø20 X Ø35 X 3mm	2								
50	6020310797-0	Porca Sextavada Castelo 3/4" 16F UNF GR5 Ch.1.1/16" Alt.13,00mm	2								
51	6020050641-6	Calota do Cubo	2								
52	6020010289-7	Anel de Retenção I-55 G502-055-01 (S/Reforco)	2								
53	6020010095-9	Anel de Vedação Ø47X 052X 2mm	2								
54	6020050101-5	Contrapino 1/8" X 1" (Zincado Branco)	2								
55	6020010406-7	Arruela de Pressão 3/8" Média Industrial		4	4	4	4				
56	6020310746-6	Porca Sextavada 3/8" 16F UNC GR5 Ch.9/16" Alt.8,50mm		4	4	4	4				
57	5124010099-5	Carrinho do Disco de Corte Estriado Completo		1	1	1	1				

• Tabela Linha com Roda Compactadora Lisa/Côncava

Item	Código	Descrição do Produto	Todos	Lisa Maior Direita C/Dsc.Corte	Lisa Menor Direita C/Dsc.Corte	Lisa Maior Esquerda C/Dsc.Corte	Lisa Menor Esquerda C/Dsc.Corte	Côncava Maior Direita S/Dsc.Corte	Côncava Menor Direita S/Dsc.Corte	Côncava Maior Esquerda S/Dsc.Corte	Côncava Menor Esquerda S/Dsc.Corte
58	6020311038-6	Parafuso Cab.Sextavada 3/8" X 4" 16F UNC1A GR2 RP		4	4	4	4				
59	5324050014-7	Guia do Suporte de Regulagem Completo		2	2	2	2				
60	5124010100-2	Carrinho C/Disco de Corte Estriado		1	1	1	1				
61	6020310472-6	Pino Elastico Pesado Ø6 X 55mm (Seeger Reno 701.167)		1	1	1	1				
62	6020310746-6	Porca Sextavada 3/8" 16F UNC GR5 Ch.9/16" Alt.8,50mm		1	1	1	1				
63	5024010107-3	Arruela Lisa de Ø36 X Ø61 X 5,00mm		1	1	1	1				
64	6020311038-6	Parafuso Cab.Sextavada 3/8" X 4" 16F UNC1A GR2 RP		1	1	1	1				
65	6020010406-7	Arruela de Pressão 3/8" Média Industrial		1	1	1	1				
66	6020050101-5	Contrapino 1/8" X 1" (Zincado Branco)		1	1	1	1				
67	5080020787-5	Bucha de Ø14 X Ø19 X 65mm		1	1	1	1				
68	6020310510-2	Pino Elastico Pesado Ø10 X 55mm (Seeger Reno 701.220)		1	1	1	1				
69	5432010181-9	Pino Cab.Francesa Ø11,20 X 90mm		1	1	1	1				
70	5530010406-0	Suporte do Regulador de Profundidade		1	1	1	1				
71	6020130108-7	Graxeira 1/8" Reta Bsp-28F		1	1	1	1				
72	6020010394-0	Arruela de Pressão M10 Média		6	6	6	6				
73	3255397388-0	Disco Plan Est 14" X 4,00 Fc Rd 80mm + 6F Rd 10,3mm D=115mm Afd		1	1	1	1				
74	5284010001-4	Flange do Cubo do Disco		1	1	1	1				
75	5530010405-2	Suporte do Disco Com Cubo		1	1	1	1				
76	6020310980-9	Parafuso Cab.Sextavada M10 X 1,50 X 40mm Cl8.8 RT		6	6	6	6				
77	6020310822-5	Porca Sextavada M10 X 1,50 Ma Cl8 Ch.17mm Alt.8,00mm		6	6	6	6				
78	6020350077-0	Rolamento 44610/49 Capa Cone (Gaiola Baixa)		2	2	2	2				
79	6020050101-5	Contrapino 1/8" X 1" (Zincado Branco)		1	1	1	1				
80	6020310797-0	Porca Sextavada Castelo 3/4" 16F UNF GR5 Ch.1.1/16" Alt.13,00mm		1	1	1	1				
81	5204010090-3	Cubo do Disco		1	1	1	1				
82	6020130108-7	Graxeira 1/8" Reta Bsp-28F		1	1	1	1				
83	6020050640-8	Calota do Cubo		1	1	1	1				
84	6020350244-6	Retentor Ø35,00 X Ø58,00 X 10,00mm (Arca 5035 Br / Sabo 01551 Br)		1	1	1	1				
85	5530160187-4	Suporte Com Eixo do Disco		1	1	1	1				
86	5024010258-4	Arruela Lisa de Ø20 X Ø38,5 X 3,00mm		1	1	1	1				
87	6020190098-3	Junta de Papel Ø50,3 X Ø73,5 X 1/64"		1	1	1	1				
88	6020311000-9	Parafuso Cab.Sextavada 1/4" X 1/2" 20F UNC1A GR5 RT		4	4	4	4				
89	6020010402-4	Arruela de Pressão 1/4" Média Industrial		4	4	4	4				
90	5566040144-9	Varão da Mola de 935,5mm		1		1		1		1	
90	5566040141-4	Varão da Mola			1		1		1		1

Item	Código	Descrição do Produto	Todos	Lisa Maior Direita C/Dsc.Corte	Lisa Menor Direita C/Dsc.Corte	Lisa Maior Esquerda C/Dsc.Corte	Lisa Menor Esquerda C/Dsc.Corte	Côncava Maior Direita S/Dsc.Corte	Côncava Menor Direita S/Dsc.Corte	Côncava Maior Esquerda S/Dsc.Corte	Côncava Menor Esquerda S/Dsc.Corte
91	5530016364-4	Suporte Inferior da Mola Tripla	1								
92	6020250435-6	Mola Helicoidal de Compressão Ø17,5 X Ø25,5 X 700mm Interna		1		1		1		1	
92	6020250275-2	Mola Helicoidal de Compressão Ø17,5 X Ø25,5 X 600mm Interna			1		1		1		1
93	6020250436-4	Mola Helicoidal de Compressão Ø30,5 X Ø41,5 X 700mm Intermédiaria		1		1		1		1	
93	6020250273-6	Mola Helicoidal de Compressão Ø30,5 X Ø41,5 X 600mm Intermédiaria			1		1		1		1
94	6020250437-2	Mola Helicoidal de Compressão Ø43,5 X Ø54,5 X 700mm Arame=Ø5,5mm		1		1		1		1	
94	6020250267-1	Mola Helicoidal de Compressão Ø43,5 X Ø54,5 X 600mm Arame=Ø5,5mm			1		1		1		1
95	5080011663-2	Bucha Fixação do Varão da Mola	1								
96	6020310349-5	Parafuso Cab.Sextavada M12 X 1,75 X 30mm Cl8.8 RT C/Ponta	2								
97	6020390294-0	Trava Nma - Tipo "R" de Ø3,5 X 67mm(Especial)	1								
		Opcional									
98	5530014453-4	Suporte Esquerdo do Limpador		1	1			1	1		
98	5530014452-6	Suporte Direito do Limpador				1	1			1	1
99	6020310049-6	Parafuso Cab.Sextavada 1/2" X 2" 12F W GR5 RP	2								
100	6010600786-4	Friso Limitador de Profundidade(40mm)	1								
101	6020311160-9	Parafuso Cab.Francesa 3/8" X 1" 16F UNC1A GR2 RT	2								
102	5352010048-9	Limpador do Aro Limitador	1								
103	5024010068-9	Arruela Lisa de Ø13,3 X Ø35,5 X 3,00mm	2								
104	5024010075-1	Arruela Lisa de Ø10,3 X Ø25 X 2,00mm	2								
105	6020010406-7	Arruela de Pressão 3/8" Média Industrial	2								
106	6020010410-5	Arruela de Pressão 1/2" Média Industrial	2								
107	6020310746-6	Porca Sextavada 3/8" 16F UNC GR5 Ch.9/16" Alt.8,50mm	2								
108	6020310754-7	Porca Sextavada 1/2" 12F W GR5 Ch.7/8" Alt.12,00mm	2								
109	6020010402-4	Arruela de Pressão 1/4" Média Industrial	6								
110	5024010161-8	Arruela Lisa de Ø7 X Ø18 X 2,00mm	6								
111	6020310742-3	Porca Sextavada 1/4" 20F UNC GR5 Ch.7/16" Alt.5,50mm	6								
112	6020310147-6	Parafuso Rosca Máquina Cab.Chata Fenda Simples 1/4" X 3/4" 20F UNC1A	6								
113	5288010055-6	Friso Limitador Esquerdo C/Limpador(Prof.40mm)		1	1			1	1		
113	5288010054-8	Friso Limitador Direito C/Limpador(Prof.40mm)				1	1			1	1

• Linha com Roda Compactadora Côncava com Suporte Regulador

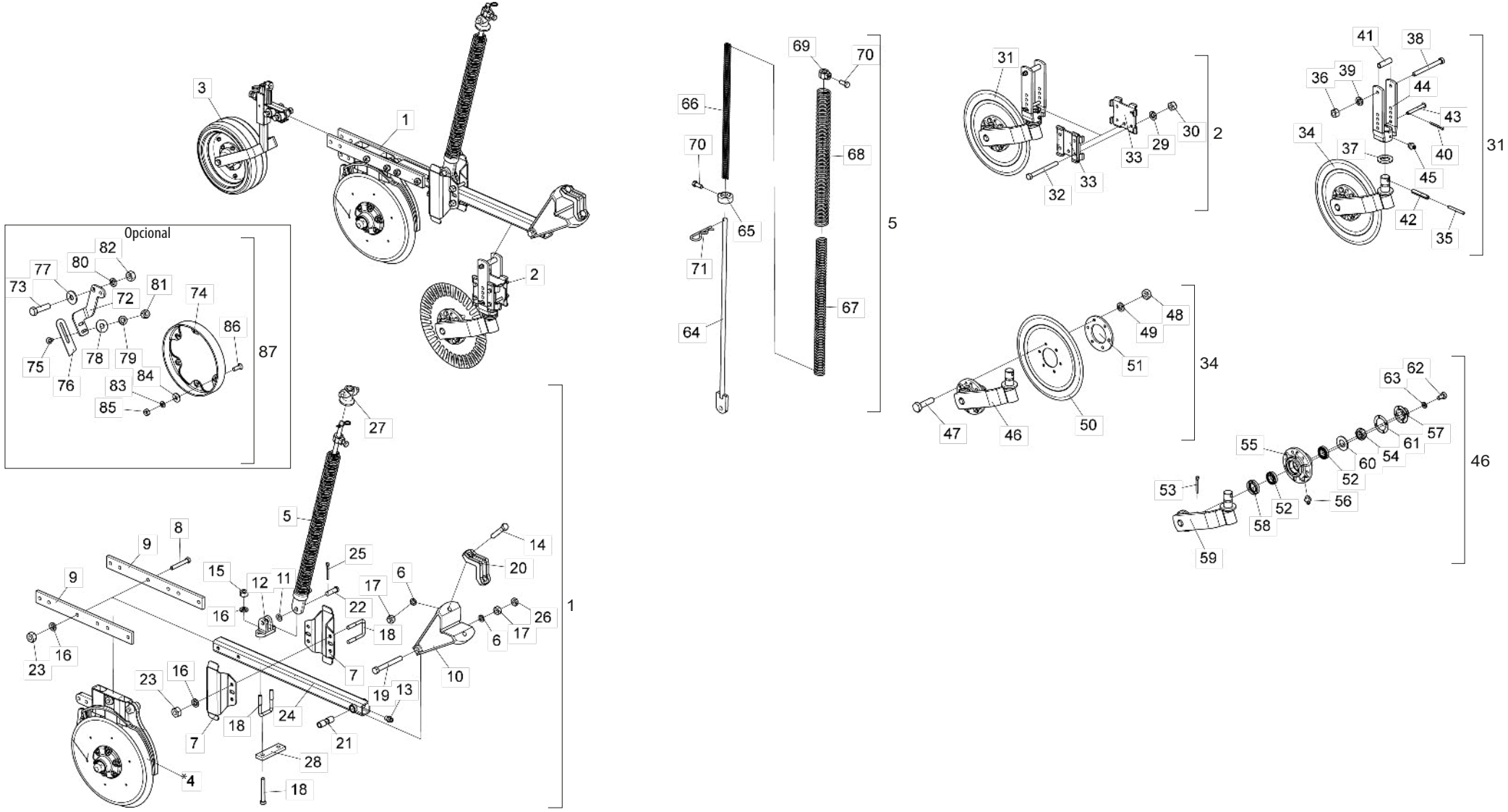

* Item 3 - Vide página 72 * Item 4 - Vide página 48

• Tabela Linha com Roda Compactadora Côncava com Suporte Regulador

Item	Código	Descrição do Produto	Todos	Maior Dir. S/Dsc.Corte	Menor Dir. S/Dsc. Corte	Maior Esq.S/Dsc.Corte	Menor Esq. S/Dsc.Corte	Maior Dir. C/Dsc.Corte	Menor Dir. C/Dsc. Corte	Maior Esq. C/Dsc.Corte	Menor Esq. C/Dsc.Corte
1	2517010847-0	Linha Direita Maior C/Barra Reta		1				1			
1	2517010845-3	Linha Direita Menor C/Barra Reta			1				1		
1	2517010846-1	Linha Esquerda Maior C/Barra Reta				1				1	
1	2517010844-5	Linha Esquerda Menor C/Barra Reta					1				1
2	5124010337-4	Carrinho Completo do Disco de Corte Estriado						1	1	1	1
*3	5124010108-8	Carrinho da Roda de Profundidade Concava C/Suporte do Regulador	1								
*4	5124018019-0	Carrinho Direito do Disco Duplo de Adubo/Semente(Descentrado) Especial		1	1			1	1		
*4	5124018020-4	Carrinho Esquerdo do Disco Duplo de Adubo/Semente(Descentrado) Especial				1	1			1	1
5	5566010045-7	Varão Maior da Mola Tripla		1		1		1		1	
5	5566010046-5	Varão Menor da Mola Tripla			1		1		1		1
6	6020010412-1	Arruela de Pressão 5/8" Media Industrial(Bicromatizado)	3								
7	5526010018-0	Separador de Linhas	2								
8	6020311061-0	Parafuso Cab.Sextavada 1/2" X 3.1/2" 12F W GR5 RP(Bicromatizado)		4	2	4	2	4	2	4	2
9	5040140064-5	Barra de 2" X 1/2" X 518mm	2								
10	5252040056-7	Engate do Carrinho	1								
11	5024010059-0	Arruela Lisa de Ø16,5 X Ø29 X 1,21mm	1								
12	6010601172-1	Suporte Inferior do Varão (Menor)		1		1		1		1	
12	6010601195-0	Suporte Inferior do Varão (Maior)			1		1		1		1
13	6020130100-1	Graxeira 1/4" Reta UNF - 28F Alt.14mm Sext 5/16"	1								
14	6020311079-3	Parafuso Cab.Sextavada 5/8" X 3.1/2" 11F UNC1A GR5 RP(Bicromatizado)	2								
15	6020310756-3	Porca Sextavada 1/2" 12F W GR5 Ch.3/4" Alt.11,00mm (Bicromatizado)		2		2		2		2	
16	6020010410-5	Arruela de Pressão 1/2" Media Industrial(Bicromatizado)		10	6	10	6	10	6	10	6
17	6020310760-1	Porca Sext. 5/8" 11F UNC GR5 Ch.1.1/16" Alt.15,00mm (Bicromatizado)	3								
18	5068010081-8	Bracadeira de 84 X 64 X R.1/2"W		3		3		3		3	
18	6020311065-3	Parafuso Cab.Sextavada 1/2" X 4" 12F W GR5 RP(Bicromatizado)			4		4		4		4
19	6020311082-3	Parafuso Cab.Sextavada 5/8" X 5.1/2" 11F UNC1A GR5 RP(Bicromatizado)	1								
20	6010601347-3	Bracadeira de Fixação do Disco de Corte	1								
21	5080010539-8	Bucha de Articulação da Linha	1								
22	6020310593-5	Pino Cab.Redonda Ø5/8" X 46mm	1								
23	6020310754-7	Porca Sextavada 1/2" 12F W GR5 Ch.7/8" Alt.12,00mm (Bicromatizado)		8	6	8	6	8	6	8	6
24	5572012100-9	Viga Quadrada de 50 X 800mm Completo	1								
25	6020050101-5	Contrapino 1/8" X 1" (Zincado Branco)	1								
25	6020050101-5	Contrapino 1/8" X 1" (Zincado Branco)						1	1	1	1
26	6020310738-5	Porca Sext. 5/8" 11F UNC GR5 Ch.1.1/16" Alt.11,00mm (Bicromatizado)	1								
27	6010601280-9	Trava Superior da Mola Tripla	1								
28	5040121052-8	Barra de 38 X 130 X 12,5mm			1		1		1		1
29	6020010406-7	Arruela de Pressão 3/8" Média Industrial(Bicromatizado)						4	4	4	4
30	6020310746-6	Porca Sextavada 3/8" 16F UNC GR5 Ch.9/16" Alt.8,50mm (Bicromatizado)						4	4	4	4
31	5124010099-5	Carrinho do Disco de Corte Estriado Completo						1	1	1	1
32	6020311038-6	Parafuso Cab.Sextavada 3/8" X 4" 16F UNC1A GR2 RP(Bicromatizado)						4	4	4	4
33	5324050014-7	Guia do Suporte de Regulagem Completo						2	2	2	2
34	5124010100-2	Carrinho C/Disco de Corte Estriado						1	1	1	1
35	6020310472-6	Pino Elastico Pesado Ø6 X 55mm (Seeger Reno 701.167)						1	1	1	1
36	6020310746-6	Porca Sextavada 3/8" 16F UNC GR5 Ch.9/16" Alt.8,50mm (Bicromatizado)						1	1	1	1
37	5024010107-3	Arruela Lisa de Ø36 X Ø61 X 5,00mm						1	1	1	1
38	6020311038-6	Parafuso Cab.Sextavada 3/8" X 4" 16F UNC1A GR2 RP(Bicromatizado)						1	1	1	1
39	6020010406-7	Arruela de Pressão 3/8" Média Industrial(Bicromatizado)						1	1	1	1
40	6020050101-5	Contrapino 1/8" X 1" (Zincado Branco)						1	1	1	1
41	5080020787-5	Bucha de Ø14 X Ø19 X 65mm						1	1	1	1
42	6020310510-2	Pino Elastico Pesado Ø10 X 55mm (Seeger Reno 701.220)						1	1	1	1
43	5432010181-9	Pino Cab.Francesa Ø11,20 X 90mm						1	1	1	1
44	5530010406-0	Suporte do Regulador de Profundidade						1	1	1	1
45	6020130108-7	Graxeira 1/8" Reta Bsp-28F						1	1	1	1
45	6020130108-7	Graxeira 1/8" Reta Bsp-28F						1	1	1	1
46	5530010405-2	Suporte do Disco Com Cubo						1	1	1	1
47	6020310980-9	Parafuso Cab.Sextavada M10 X 1,50 X 40mm Cl8.8 RT(Bicromatizado)						6	6	6	6
48	6020310822-5	Porca Sextavada M10 X 1,50 Ma Cl8 Ch.17mm Alt.8,00mm (Bicromatizado)						6	6	6	6
49	6020010394-0	Arruela de Pressão M10 Média(Bicromatizado)						6	6	6	6
50	3255397388-0	Disco Plan Est 14" X 4,00 Fc Rd 80mm + 6F Rd 10,3mm D=115mm Afd						1	1	1	1
51	5284010001-4	Flange do Cubo do Disco						1	1	1	1
52	6020350077-0	Rolamento 44610/49 Capa Cone (Gaiola Baixa)						2	2	2	2
54	6020310797-0	Porca Sextavada Castelo 3/4" 16F UNF GR5 Ch.1.1/16" Alt.13,00mm						1	1	1	1
55	5204010090-3	Cubo do Disco						1	1	1	1
57	6020050640-8	Calota do Cubo(Bicromatizado)						1	1	1	1
58	6020350244-6	Retentor Ø35,00 X Ø58,00 X 10,00mm (Arca 5035 Br / Sabo 01551 Br)						1	1	1	1
59	5530160187-4	Suporte Com Eixo do Disco						1	1	1	1
60	5024010258-4	Arruela Lisa de Ø20 X Ø38,5 X 3,00mm						1	1	1	1
61	6020190098-3	Junta de Papel Ø50,3 X Ø73,5 X 1/64"						1	1	1	1
62	6020311000-9	Parafuso Cab.Sextavada 1/4" X 1/2" 20F UNC1A GR5 RT(Bicromatizado)						4	4	4	4
63	6020010402-4	Arruela de Pressão 1/4" Média Industrial(Bicromatizado)						4	4	4	4
64	5566040144-9	Varão da Mola de 935,5mm		1		1		1		1	
64	5566040141-4	Varão da Mola			1		1		1		1
65	5530016364-4	Suporte Inferior da Mola Tripla	1								
66	6020250435-6	Mola Helicoidal de Compressão Ø17,5 X Ø25,5 X 700mm Interna		1		1		1		1	
66	6020250275-2	Mola Helicoidal de Compressão Ø17,5 X Ø25,5 X 600mm Interna			1		1		1		1
67	6020250436-4	Mola Helicoidal de Compressão Ø30,5 X Ø41,5 X 700mm Intermédiaria Anti-Horario		1		1		1		1	
67	6020250273-6	Mola Helicoidal de Compressão Ø30,5 X Ø41,5 X 600mm Intermédiaria Anti-Horario			1		1		1		1
68	6020250437-2	Mola Helicoidal de Compressão Ø43,5 X Ø54,5 X 700mm Arame=Ø5,5mm Externa		1		1		1		1	
68	6020250267-1	Mola Helicoidal de Compressão Ø43,5 X Ø54,5 X 600mm Arame=Ø5,5mm Externa			1		1		1		1
69	5080011663-2	Bucha Fixação do Varão da Mola	1								
70	6020310349-5	Parafuso Cab.Sextavada M12 X 1,75 X 30mm Cl8.8 RT C/Ponta	2								
71	6020390294-0	Trava Nma - Tipo "R" de Ø3,5 X 67mm(Especial)	1								
		Opcional									
72	5530014453-4	Suporte Esquerdo do Limpador		1	1			1	1		
72	5530014452-6	Suporte Direito do Limpador				1	1			1	1
73	6020310049-6	Parafuso Cab.Sextavada 1/2" X 2" 12F W GR5 RP(Bicromatizado)	2								
74	6010600786-4	Friso Limitador de Profundidade(40mm)	1								
75	6020311160-9	Parafuso Cab.Francesa 3/8" X 1" 16F UNC1A GR2 RT(Bicromatizado)	2								
76	5352010048-9	Limpador do Aro Limitador	1								
77	5024010068-9	Arruela Lisa de Ø13,3 X Ø35,5 X 3,00mm	2								
78	5024010075-1	Arruela Lisa de Ø10,3 X Ø25 X 2,00mm	2								
79	6020010406-7	Arruela de Pressão 3/8" Média Industrial(Bicromatizado)	2								
80	6020010410-5	Arruela de Pressão 1/2" Média Industrial(Bicromatizado)	2								
81	6020310746-6	Porca Sextavada 3/8" 16F UNC GR5 Ch.9/16" Alt.8,50mm (Bicromatizado)	2								
82	6020310754-7	Porca Sextavada 1/2" 12F W GR5 Ch.7/8" Alt.12,00mm (Bicromatizado)	2								
83	6020010402-4	Arruela de Pressão 1/4" Média Industrial(Bicromatizado)	6								
84	5024010161-8	Arruela Lisa de Ø7 X Ø18 X 2,00mm	6								
85	6020310742-3	Porca Sextavada 1/4" 20F UNC GR5 Ch.7/16" Alt.5,50mm (Bicromatizado)	6								
86	6020310147-6	Parafuso Rosca Máquina Cab.Chata Fenda Simples 1/4" X 3/4" 20F UNC1A GR5 RT	6								
87	5288010055-6	Friso Limitador Esquerdo C/Limpador(Prof.40mm)		1	1			1	1		
87	5288010054-8	Friso Limitador Direito C/Limpador(Prof.40mm)				1	1			1	1

• Carrinho Direito/Esquerdo do Disco Duplo de Adubo/Semente(Descentrado) Especial

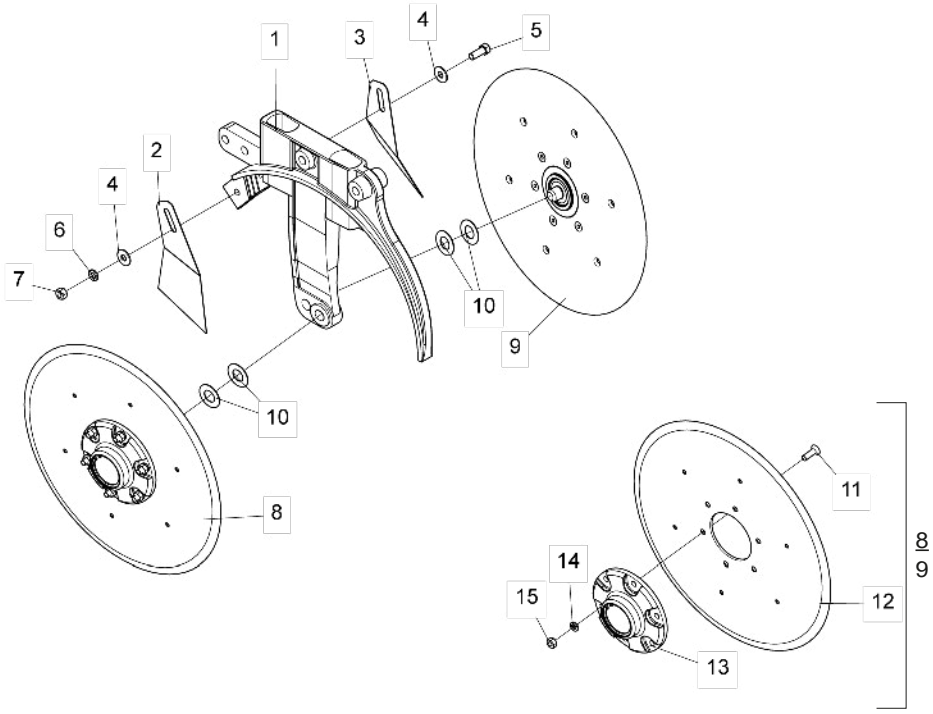

Item	Código	Descrição do Produto	Todos	Direito	Esquerdo
1	5530011577-1	Suporte Direito Do Disco Duplo Maior De Adubo/Semente(Descentrado)		1	
1	5530011576-3	Suporte Esquerdo Do Disco Duplo Maior De Adubo/Semente(Descentrado)			1
2	5352030057-7	Limpador Interno Direito Do Disco	1		
3	5352030056-9	Limpador Interno Esquerdo Do Disco	1		
4	5024010075-1	Arruela Lisa De Ø10,3 X Ø25 X 2,00mm	2		
5	6020310054-2	Parafuso Cab.Sextavada 3/8" X 1" 16F Unc1A Gr5 Rt	1		
6	6020010406-7	Arruela De Pressão 3/8" Media Industrial	1		
7	6020310746-6	Porca Sextavada 3/8" 16F Unc Gr5 Ch.9/16" Alt.8,50mm	1		
8	5204010576-0	Cubo Direito Completo(Disco Plano Liso 15" X 4,00mm)	1		
9	5204010577-8	Cubo Esquerdo Completo(Disco Plano Liso 15" X 4,00M)	1		
10	5024010024-7	Arruela Lisa De Ø20 X Ø38 X 1,21mm	4		
11	6020317573-9	Parafuso Allen Cab.Chata M8 X 1,25 X 25mm Cl12.9 Rt(Fosfatizado)	12		
12	2857398003-6	Disco Plan Lis 15" X 4,00 Fc Rd 80mm + 6F Rd Esc 8,7mm R=57,5mm + 6F Rd Esc 6,9mm R=116mm Afe	2		
13	5204010451-8	Cubo Do Disco Direito	1		
13	5204010452-6	Cubo Do Disco Esquerdo	1		
14	6020010004-5	Arruela De Pressão M8 Media	12		
15	6020310454-8	Porca Sextavada M8 X 1,25 Ma Cl8 Ch.13mm Alt.6,50mm	12		
16	6020056005-4	Calota Rolamento Esfera Carreira Dupla 5204Kp52-Sp6(1ºlinha)	1		
17	6020350933-5	Rolamento De Esfera Carreira Dupla 5204Kp52-Sp6(Primeira Linha)	1		
18	5204010453-4	Cubo De Ø136 X 41mm	1		
19	5420010098-3	Parafuso Cab.Sextavada 3/4" X 1.7/8" 16F Unf 1A Gr5 Rp-Rosca Direita(Especial)	1		
19	5420010099-1	Parafuso Cab.Sextavada 3/4" X 1.7/8" 16F Unf 1A Gr5 Rp-Rosca Esquerda(Especial)	1		
20	6020011053-9	Anel De Retenção I-047 G-502-047-01	1		
21	6020010095-9	Anel De Vedação 047X 052X 2mm	1		
22	5096010050-3	Calota Do Cubo	1		
23	6020010289-7	Anel De Retenção I-55 G502-055-01 (S/Reforço)	1		

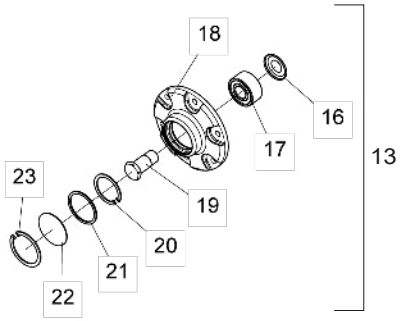

• Linha com Roda Compactadora Côncava com Suporte Regulador Maior

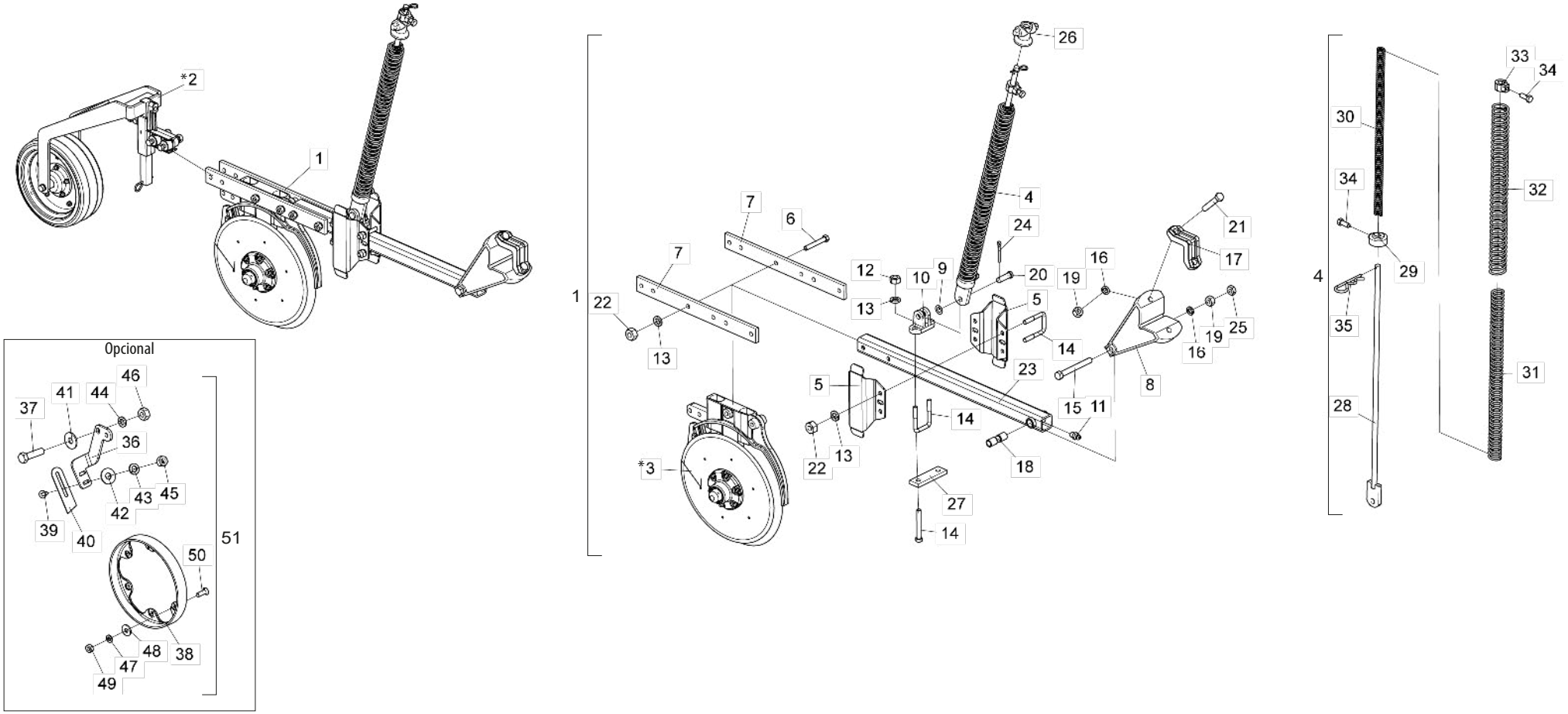

* Item 2 - Vide página 74 * Item 3 - Vide página 48

• Tabela Linha com Roda Compactadora Côncava com Suporte Regulador Maior

Item	Código	Descrição do Produto	Todos	Maior Direita	Menor Direita	Maior Esquerda	Menor Esquerda
1	2517010847-0	Linha Direita Maior C/Barra Reta		1			
1	2517010845-3	Linha Direita Menor C/Barra Reta			1		
1	2517010846-1	Linha Esquerda Maior C/Barra Reta				1	
1	2517010844-5	Linha Esquerda Menor C/Barra Reta					1
*2	5124010108-8	Carrinho da Roda de Profundidade Concava C/Suporte do Regulador	1				
*3	5124018019-0	Carrinho Direito do Disco Duplo de Adubo/Semente(Descentrado) Especial		1	1		
*3	5124018020-4	Carrinho Esquerdo do Disco Duplo de Adubo/Semente(Descentrado) Especial				1	1
4	5566010045-7	Varão Maior da Mola		1		1	
4	5566010046-5	Varão Menor da Mola Tripla			1		1
5	5526010018-0	Separador de Linhas	2				
6	6020311061-0	Parafuso Cab.Sextavada 1/2" X 3.1/2" 12F W GR5 RP(Bicromatizado)		4	2	4	2
7	5040140064-5	Barra de 2" X 1/2" X 518mm	2				
8	5252040056-7	Engate do Carrinho	1				
9	5024010059-0	Arruela Lisa de Ø16,5 X Ø29 X 1,21mm	1				
10	6010601172-1	Suporte Inferior do Varão (Menor)		1		1	
10	6010601195-0	Suporte Inferior do Varão (Maior)			1		1
11	6020130100-1	Graxeira 1/4" Reta Unf - 28F Alt.14mm Sext 5/16"	1				
12	6020310756-3	Porca Sextavada 1/2" 12F W GR5 Ch.3/4" Alt.11,00mm (Bicromatizado)		2		2	
13	6020010410-5	Arruela de Pressão 1/2" Média Industrial(Bicromatizado)		10	6	10	6
14	5068010081-8	Bracadeira de 84 X 64 X R.1/2" W		3		3	
14	6020311065-3	Parafuso Cab.Sextavada 1/2" X 4" 12F W GR5 RP(Bicromatizado)			4		4
15	6020311082-3	Parafuso Cab.Sextavada 5/8" X 5.1/2" 11F Unc1A GR5 RP(Bicromatizado)	1				
16	6020010412-1	Arruela de Pressão 5/8" Média Industrial(Bicromatizado)	3				
17	6010601347-3	Bracadeira de Fixação do Disco de Corte	1				
18	5080010539-8	Bucha de Articulação da Linha	1				
19	6020310760-1	Porca Sextavada 5/8" 11F Unc GR5 Ch.1.1/16" Alt.15,00mm (Bicromatizado)	3				
20	6020310593-5	Pino Cab.Redonda Ø5/8" X 46mm	1				
21	6020311079-3	Parafuso Cab.Sextavada 5/8" X 3.1/2" 11F Unc1A GR5 RP(Bicromatizado)	2				
22	6020310754-7	Porca Sextavada 1/2" 12F W GR5 Ch.7/8" Alt.12,00mm (Bicromatizado)		8	6	8	6
23	5572012100-9	Viga Quadrada de 50 X 800mm Completo	1				
24	6020050101-5	Contrapino 1/8" X 1" (Zincado Branco)	1				
25	6020310738-5	Porca Sextavada 5/8" 11F Unc GR5 Ch.1.1/16" Alt.11,00mm (Bicromatizado)	1				
26	6010601280-9	Trava Superior da Mola Tripla	1				
27	5040121052-8	Barra de 38 X 130 X 12,5mm			1		1
28	5566040144-9	Varão da Mola de 935,5mm		1		1	
28	5566040141-4	Varão da Mola			1		1
29	5530016364-4	Suporte Inferior da Mola Tripla	1				
30	6020250435-6	Mola Helicoidal de Compressão Ø17,5 X Ø25,5 X 700mm Interna		1		1	
30	6020250275-2	Mola Helicoidal de Compressão Ø17,5 X Ø25,5 X 600mm Interna			1		1
31	6020250436-4	Mola Helicoidal de Compressão Ø30,5 X Ø41,5 X 700mm Intermédiaria Anti-Horario		1		1	
31	6020250273-6	Mola Helicoidal de Compressão Ø30,5 X Ø41,5 X 600mm Intermédiaria Anti-Horario			1		1
32	6020250437-2	Mola Helicoidal de Compressão Ø43,5 X Ø54,5 X 700mm Arame=Ø5,5mm Externa		1		1	
32	6020250267-1	Mola Helicoidal de Compressão Ø43,5 X Ø54,5 X 600mm Arame=Ø5,5mm Externa			1		1
33	5080011663-2	Bucha Fixação do Varão da Mola	1				

Item	Código	Descrição do Produto	Todos	Maior Direita	Menor Direita	Maior Esquerda	Menor Esquerda
34	6020310349-5	Parafuso Cab.Sextavada M12 X 1,75 X 30mm Cl8.8 RT C/Ponta(Bicromatizado)	2				
35	6020390294-0	Trava Nma - Tipo "R" de Ø3,5 X 67mm(Especial)	1				
		Opcional					
36	5530014453-4	Suporte Esquerdo do Limpador		1	1		
36	5530014452-6	Suporte Direito do Limpador				1	1
37	6020310049-6	Parafuso Cab.Sextavada 1/2" X 2" 12F W GR5 RP(Bicromatizado)	2				
38	6010600786-4	Friso Limitador de Profundidade(40mm)	1				
39	6020311160-9	Parafuso Cab.Francesa 3/8" X 1" 16F UNC1A GR2 RT(Bicromatizado)	2				
40	5352010048-9	Limpador do Aro Limitador	1				
41	5024010068-9	Arruela Lisa de Ø13,3 X Ø35,5 X 3,00mm	2				
42	5024010075-1	Arruela Lisa de Ø10,3 X Ø25 X 2,00mm	2				
43	6020010406-7	Arruela de Pressão 3/8" Média Industrial(Bicromatizado)	2				
44	6020010410-5	Arruela de Pressão 1/2" Média Industrial(Bicromatizado)	2				
45	6020310746-6	Porca Sextavada 3/8" 16F UNC GR5 Ch.9/16" Alt.8,50mm (Bicromatizado)	2				
46	6020310754-7	Porca Sextavada 1/2" 12F W GR5 Ch.7/8" Alt.12,00mm (Bicromatizado)	2				
47	6020010402-4	Arruela de Pressão 1/4" Média Industrial(Bicromatizado)	6				
48	5024010161-8	Arruela Lisa de Ø7 X Ø18 X 2,00mm	6				
49	6020310742-3	Porca Sextavada 1/4" 20F UNC GR5 Ch.7/16" Alt.5,50mm (Bicromatizado)	6				
50	6020310147-6	Parafuso Rosca Máquina Cab.Chata Fenda Simples 1/4" X 3/4" 20F UNC1A GR5 RT	6				
51	5288010055-6	Friso Limitador Esquerdo C/Limpador(Prof.40mm)		1	1		
51	5288010054-8	Friso Limitador Direito C/Limpador(Prof.40mm)				1	1

• Linha com Disco de Corte Estriado 17" com Roda Compactadora Côncava com Suporte do Regulador

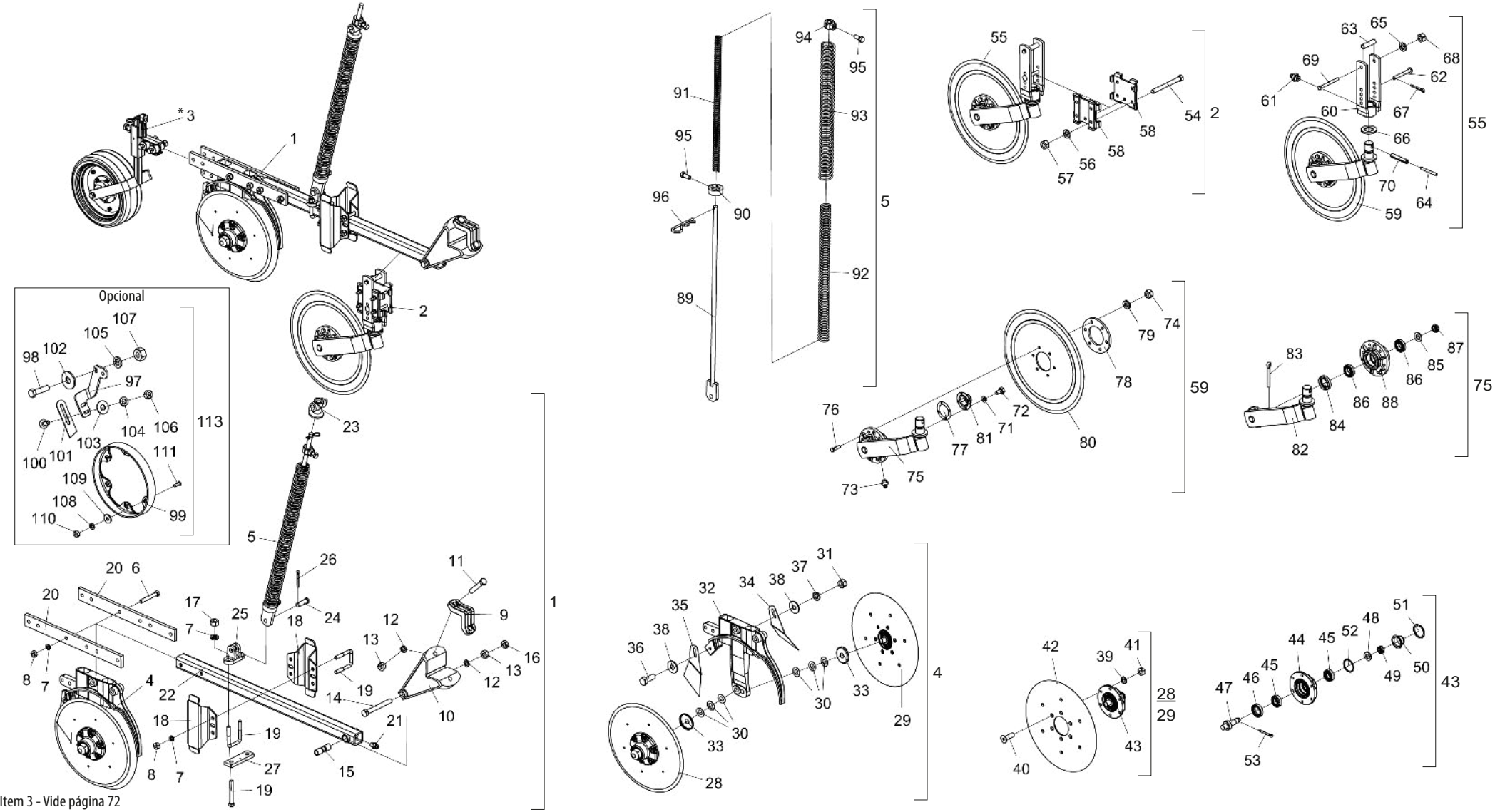

* Item 3 - Vide página 72

• Tabela Linha com Disco de Corte Estriado 17" com Roda Compactadora Côncava com Suporte do Regulador

Item	Código	Descrição do Produto	Todos	Maior Direita	Menor Direita	Maior Esquerda	Menor Esquerda
1	2517011167-5	Linha Direita Maior P/Disco de Corte 17" Barra Reta		1			
1	2517011166-7	Linha Direita Menor P/Disco de Corte 17" Barra Reta			1		
1	2517011169-1	Linha Esquerda Maior P/Disco de Corte 17" Barra Reta				1	
1	2517011168-3	Linha Esquerda Menor P/Disco de Corte 17" Barra Reta					1
2	5124010475-3	Carrinho Completo do Disco de Corte Estriado 17"	1				
*3	5124010108-8	Carrinho da Roda de Profundidade Concava C/Suporte do Regulador	1				
4	5124010372-2	Carrinho Direito do Disco Duplo de Adubo/Semente(Descentrado) Especial		1	1		
4	5124010373-0	Carrinho Esquerdo do Disco Duplo de Adubo/Semente(Descentrado) Especial				1	1
5	5566010045-7	Varão Maior da Mola		1		1	
5	5566010046-5	Varão Menor da Mola Tripla			1		1
6	6020311061-0	Parafuso Cab.Sextavada 1/2" X 3.1/2" 12F WGR5 RP(Bicromatizado)		4	2	4	2
7	6020010410-5	Arruela de Pressão 1/2" Média Industrial(Bicromatizado)		10	6	10	6
8	6020310754-7	Porca Sextavada 1/2" 12F WGR5 Ch.7/8" Alt.12,00mm (Bicromatizado)		8	6	8	6
9	6010601347-3	Bracadeira de Fixação do Disco de Corte	1				
10	5252040056-7	Engate do Carrinho	1				
11	6020311079-3	Parafuso Cab.Sextavada 5/8" X 3.1/2" 11F UNC1AGR5 RP(Bicromatizado)	2				
12	6020010412-1	Arruela de Pressão 5/8" Média Industrial(Bicromatizado)	3				
13	6020310760-1	Porca Sextavada 5/8" 11F UNCGR5 Ch.1.1/16" Alt.15,00mm (Bicromatizado)	3				
14	6020311082-3	Parafuso Cab.Sextavada 5/8" X 5.1/2" 11F UNC1AGR5 RP(Bicromatizado)	1				
15	5080010539-8	Bucha de Articulação da Linha	1				
16	6020310738-5	Porca Sextavada 5/8" 11F UNCGR5 Ch.1.1/16" Alt.11,00mm (Bicromatizado)	1				
17	6020310756-3	Porca Sextavada 1/2" 12F WGR5 Ch.3/4" Alt.11,00mm (Bicromatizado)		2		2	
18	5526010018-0	Separador de Linhas	2				
19	5068010081-8	Braçadeira de 84 X 64 X R.1/2" W		3		3	
19	6020311065-3	Parafuso Cab.Sextavada 1/2" X 4" 12F WGR5 RP(Bicromatizado)			4		4
20	5040140064-5	Barra de 2" X 1/2" X 518mm	2				
21	6020130100-1	Graxeira 1/4" Reta Unf - 28F Alt.14mm Sext 5/16"	1				
22	5572014960-4	Viga Quadrada 50 X 960mm Completo	1				
23	6010601280-9	Trava Superior da Mola Tripla	1				
24	6020310593-5	Pino Cab.Redonda Ø5/8" X 46mm	1				
25	6010601172-1	Suporte Inferior do Varão (Menor)		1		1	
25	6010601195-0	Suporte Inferior do Varão (Maior)			1		1
26	6020050101-5	Contrapino 1/8" X 1" (Zincado Branco)	1				

Item	Código	Descrição do Produto	Todos	Maior Direita	Menor Direita	Maior Esquerda	Menor Esquerda
27	5040121052-8	Barra de 38 X 130 X 12,5mm			1		1
28	5204010159-4	Cubo Direito Completo P/Friso Limitador(Disco Plano Liso 15" X 4,00mm)	1				
29	5204010160-8	Cubo Esquerdo Completo P/Friso Limitador(Disco Plano Liso 15" X 4,00mm)	1				
30	5024010024-7	Arruela Lisa de Ø20 X Ø38 X 1,21mm	6				
31	6020310746-6	Porca Sextavada 3/8" 16F UNCGR5 Ch.9/16" Alt.8,50mm (Bicromatizado)	1				
32	5530011577-1	Suporte Direito do Disco Duplo Maior de Adubo/Semente(Descentrado)		1	1		
32	5530011576-3	Suporte Esquerdo do Disco Duplo Maior de Adubo/Semente(Descentrado)				1	1
33	5096040002-7	Calota Interna do Cubo	2				
34	5352030056-9	Limpador Interno Esquerdo do Disco	1				
35	5352030057-7	Limpador Interno Direito do Disco	1				
36	6020310054-2	Parafuso Cab.Sextavada 3/8" X 1" 16F UNC1AGR5 RT(Bicromatizado)	1				
37	6020010406-7	Arruela de Pressão 3/8" Média Industrial(Bicromatizado)	1				
38	5024010075-1	Arruela Lisa de Ø10,3 X Ø25 X 2,00mm	2				
29	6020010004-5	Arruela de Pressão M8 Média(Bicromatizado)	12				
40	6020317573-9	Parafuso Allen Cab.Chata M8 X 1,25 X 25mm Cl12.9 RT(Fosfatizado)	12				
41	6020310454-8	Porca Sextavada M8 X 1,25 Ma Cl8 Ch.13mm Alt.6,50mm (Bicromatizado)	12				
42	2857398003-6	Disco Plan Lis 15" X 4,00 Fc Rd 80mm + 6F Rd Esc 8,7mm R=57,5mm	2				
43	5204010150-0	Cubo do Disco Direito	1				
43	5204010149-7	Cubo do Disco Esquerdo	1				
44	5204010148-9	Cubo de Ø136 X 54mm	2				
45	6020350087-7	Rolamento Conico 30204	4				
46	6020350268-3	Retentor Ø36,00 X Ø52,00 X 11,00mm (Arca 5075 Brg)	2				
47	5232010077-1	Eixo de Ø36 X 94mm C/Rosca Direita	1				
47	5232010076-3	Eixo de Ø36 X 94mm C/Rosca Esquerda	1				
48	6020010513-6	Arruela Lisa de Ø20 X Ø35 X 3mm	2				
49	6020310797-0	Porca Sextavada Castelo 3/4" 16F UNFGR5 Ch.1.1/16" Alt.13,00mm	2				
50	6020050641-6	Calota do Cubo	2				
51	6020010289-7	Anel de Retenção I-55 G502-055-01 (S/Reforco)	2				
52	6020010095-9	Anel de Vedação Ø47X 052X 2mm	2				
53	6020050101-5	Contrapino 1/8" X 1" (Zincado Branco)	2				
54	6020311038-6	Parafuso Cab.Sextavada 3/8" X 4" 16F UNC1A GR2 RP(Bicromatizado)	4				
55	5124010476-1	Carrinho do Disco de Corte Estriado 17" Completo	1				
56	6020010406-7	Arruela de Pressão 3/8" Média Industrial	4				

• Tabela Linha com Disco de Corte Estriado 17" com Roda Compactadora Côncava com Suporte do Regulador

Item	Código	Descrição do Produto	Todos	Maior Direita	Menor Direita	Maior Esquerda	Menor Esquerda
57	6020310746-6	Porca Sextavada 3/8" 16F UNCGR5 Ch.9/16" Alt.8,50 mm	4				
58	5324050014-7	Guia do Suporte de Regulagem Completo	2				
59	5124010477-0	Carrinho Com Disco de Corte Estriado 17"	1				
60	5530010406-0	Suporte do Regulador de Profundidade	1				
61	6020130108-7	Graxeira 1/8" Reta Bsp-28F	1				
62	5432010181-9	Pino Cab.Francesa Ø11,20 X 90mm	1				
63	5080020787-5	Bucha de Ø14 X Ø19 X 65mm	1				
64	6020310472-6	Pino Elastico Pesado Ø6 X 55mm (Seeger Reno 701.16 7)	1				
65	6020010406-7	Arruela de Pressão 3/8" Média Industrial	1				
66	5024010107-3	Arruela Lisa de Ø36 X Ø61 X 5,00mm	1				
67	6020050101-5	Contrapino 1/8" X 1"	1				
68	6020310746-6	Porca Sextavada 3/8" 16F UNCGR5 Ch.9/16" Alt.8,50 mm	1				
69	6020311038-6	Parafuso Cab.Sextavada 3/8" X 4" 16F UNC1A GR2 RP(Bicromatizado)	1				
70	6020310510-2	Pino Elastico Pesado Ø10 X 55mm (Seeger Reno 701.2 20)	1				
71	6020010402-4	Arruela de Pressão 1/4" Média Industrial	4				
72	6020311000-9	Parafuso Cab.Sextavada 1/4" X 1/2" 20F UNC1AGR5 RT	4				
73	6020130108-7	Graxeira 1/8" Reta Bsp-28F	1				
74	6020310746-6	Porca Sextavada 3/8" 16F UNCGR5 Ch.9/16" Alt.8,50 mm	6				
75	5530011997-1	Suporte do Disco de 17" Com Cubo	1				
76	6020311029-7	Parafuso Cab.Sextavada 3/8" X 1.1/2" 16F UNC1AGR5 RT	6				
77	6020190098-3	Junta de Papel Ø50,3 X Ø73,5 X 1/64"	1				
78	5284010001-4	Flange do Cubo do Disco	1				
79	6020010406-7	Arruela de Pressão 3/8" Média Industrial	6				
80	3260427388-8	Disco Plan Est 17" X 5,00 Fc Rd 80mm + 6F Rd 10,3M M D=115mm Afd	1				
81	6020050640-8	Calota do Cubo	1				
82	5530014387-2	Suporte Com Eixo do Disco de 17"	1				
83	6020050101-5	Contrapino 1/8" X 1"	1				
84	6020350244-6	Retentor Ø35,00 X Ø58,00 X 10,00mm (Arca 5035 Br / Sabo 01551 Br)	1				
85	5024010258-4	Arruela Lisa de Ø20 X Ø38,5 X 3,00mm	1				
86	6020350077-0	Rolamento 44610/49 Capa Cone (Gaiola Baixa)	2				
87	6020310797-0	Porca Sextavada Castelo 3/4" 16F UNFGR5 Ch.1.1/16" Alt.13,00mm	1				
88	5204010090-3	Cubo do Disco	1				
89	5566040144-9	Varão da Mola de 935,5mm		1		1	

Item	Código	Descrição do Produto	Todos	Maior Direita	Menor Direita	Maior Esquerda	Menor Esquerda
89	5566040141-4	Varão da Mola			1		1
90	5530016364-4	Suporte Inferior da Mola Tripla	1				
91	6020250435-6	Mola Helicoidal de Compressão Ø17,5 X Ø25,5 X 700mm Interna		1		1	
91	6020250275-2	Mola Helicoidal de Compressão Ø17,5 X Ø25,5 X 600mm Interna			1		1
92	6020250436-4	Mola Helicoidal de Compressão Ø30,5 X Ø41,5 X 700mm Intermediária Anti-Horario		1		1	
92	6020250273-6	Mola Helicoidal de Compressão Ø30,5 X Ø41,5 X 600mm Intermediária Anti-Horario			1		1
93	6020250437-2	Mola Helicoidal de Compressão Ø43,5 X Ø54,5 X 700mm Externa		1		1	
93	6020250267-1	Mola Helicoidal de Compressão Ø43,5 X Ø54,5 X 600mm Externa			1		1
94	5080011663-2	Bucha Fixação do Varão da Mola	1				
95	6020310349-5	Parafuso Cab.Sextavada M12 X 1,75 X 30mm Cl8.8 RT C/Ponta	2				
96	6020390294-0	Trava Nma - Tipo "R" de Ø3,5 X 67mm(Especial)	1				
		Opcional					
97	5530014453-4	Suporte Esquerdo do Limpador		1	1		
97	5530014452-6	Suporte Direito do Limpador				1	1
98	6020310049-6	Parafuso Cab.Sextavada 1/2" X 2" 12F WGR5 RP	2				
99	6010600786-4	Friso Limitador de Profundidade(40mm)	1				
100	6020311160-9	Parafuso Cab.Francesa 3/8" X 1" 16F UNC1A GR2 RT	2				
101	5352010048-9	Limpador do Aro Limitador	1				
102	5024010068-9	Arruela Lisa de Ø13,3 X Ø35,5 X 3,00mm	2				
103	5024010075-1	Arruela Lisa de Ø10,3 X Ø25 X 2,00mm	2				
104	6020010406-7	Arruela de Pressão 3/8" Média Industrial	2				
105	6020010410-5	Arruela de Pressão 1/2" Média Industrial	2				
106	6020310746-6	Porca Sextavada 3/8" 16F UNCGR5 Ch.9/16" Alt.8,50mm	2				
107	6020310754-7	Porca Sextavada 1/2" 12F WGR5 Ch.7/8" Alt.12,00mm	2				
108	6020010402-4	Arruela de Pressão 1/4" Média Industrial	6				
109	5024010161-8	Arruela Lisa de Ø7 X Ø18 X 2,00mm	6				
110	6020310742-3	Porca Sextavada 1/4" 20F UNCGR5 Ch.7/16" Alt.5,50mm	6				
111	6020310147-6	Parafuso Rosca Máquina Cab.Chata Fenda Simples 1/4" X 3/4" 20F UNC1AGR5 RT	6				
112	5288010055-6	Friso Limitador Esquerdo C/Limpador(Prof.40mm)		1	1		
112	5288010054-8	Friso Limitador Direito C/Limpador(Prof.40mm)				1	1

• Linha com Roda Compactadora Convexa com Friso de 40mm (Especial)

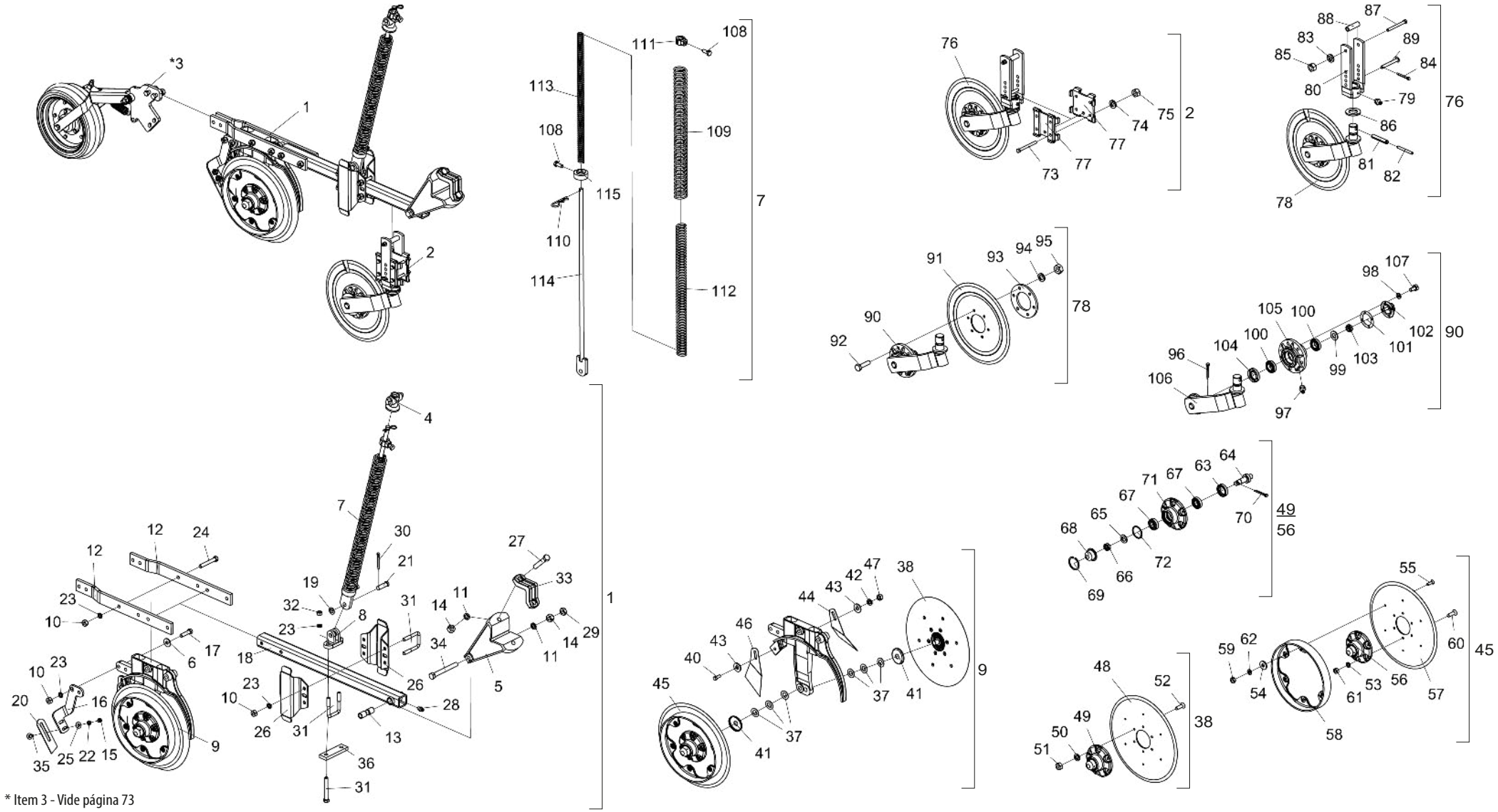

* Item 3 - Vide página 73

• Tabela Linha com Roda Compactadora Convexa com Friso de 40mm (Especial)

Item	Código	Descrição do Produto	Todos	Maior Dir. S/Dsc.Corte	Menor Dir. S/Dsc.Corte	Maior Esq. S/Dsc.Corte	Menor Esq. S/Dsc.Corte	Maior Dir. C/Dsc.Corte	Menor Dir. C/Dsc.Corte	Maior Esq. C/Dsc.Corte	Menor Esq. C/Dsc.Corte
1	2517012295-2	Linha Direita Maior C/Friso de 40mm(SPD Especial)		1				1			
1	2517012293-6	Linha Direita Menor C/Friso de 40mm(SPD Especial)			1				1		
1	2517012294-4	Linha Esquerda Maior C/Friso de 40mm(SPD Especial)				1				1	
1	2517012292-8	Linha Esquerda Menor C/Friso de 40mm(SPD Especial)					1				1
2	5124010337-4	Carrinho Completo do Disco de Corte Estriado						1	1	1	1
*3	5124010379-0	Carrinho Completo da Roda Compactadora Convexa(SPD)	1								
4	6010601280-9	Trava Superior da Mola Tripla	1								
5	5252040056-7	Engate do Carrinho	1								
6	5024010068-9	Arruela Lisa de Ø13,3 X Ø35,5 X 3,00mm	2								
7	5566010045-7	Varão Maior da Mola		1		1		1		1	
7	5566010046-5	Varão Menor da Mola Tripla			1		1		1		1
8	6010601172-1	Suporte Inferior do Varão (Menor)		1		1		1		1	
8	6010601195-0	Suporte Inferior do Varão (Maior)			1		1		1		1
9	5124010822-8	Carrinho Dir. do Disco Duplo de Adubo/Semente C/Friso 40mm		1	1			1	1		
9	5124010823-6	Carrinho Esq. do Disco Duplo de Adubo/Semente C/Friso 40mm				1	1			1	1
10	6020310754-7	Porca Sextavada 1/2" 12F W Gr5 Ch.7/8" Alt.12,00mm		10	8	10	8	10	8	10	8
11	6020010412-1	Arruela de Pressão 5/8" Média Industrial	3								
12	5040140058-0	Barra de 2" X 1/2" X 554mm	2								
13	5080010539-8	Bucha de Articulação da Linha	1								
14	6020310760-1	Porca Sextavada 5/8" 11F Unc Gr5 Ch.1.1/16" Alt.15,00mm	3								
15	6020310746-6	Porca Sextavada 3/8" 16F Unc Gr5 Ch.9/16" Alt.8,50mm	2								
16	5530014453-4	Suporte Esquerdo do Limpador		1	1			1	1		
16	5530014452-6	Suporte Direito do Limpador				1	1			1	1
17	6020310049-6	Parafuso Cab.Sextavada 1/2" X 2" 12F W Gr5 Rp	2								
18	5572012100-9	Viga Quadrada de 50 X 800mm Completo	1								
19	5024010059-0	Arruela Lisa de Ø16,5 X Ø29 X 1,21mm	1								
20	5352010048-9	Limpador do Aro Limitador	1								
21	6020310593-5	Pino Cab.Redonda Ø5/8" X 46mm	1								
22	6020010406-7	Arruela de Pressão 3/8" Média Industrial	2								
23	6020010410-5	Arruela de Pressão 1/2" Média Industrial		12	8	12	8	12	8	12	8
24	6020311065-3	Parafuso Cab.Sextavada 1/2" X 4" 12F W GR5 Rp		4	2	4	2	4	2	4	2
25	5024010075-1	Arruela Lisa de Ø10,3 X Ø25 X 2,00mm	2								
26	5526010018-0	Separador de Linhas	2								
27	6020311079-3	Parafuso Cab.Sextavada 5/8" X 3.1/2" 11F Unc1A Gr5 Rp	2								

Item	Código	Descrição do Produto	Todos	Maior Dir. S/Dsc.Corte	Menor Dir. S/Dsc.Corte	Maior Esq. S/Dsc.Corte	Menor Esq. S/Dsc.Corte	Maior Dir. C/Dsc.Corte	Menor Dir. C/Dsc.Corte	Maior Esq. C/Dsc.Corte	Menor Esq. C/Dsc.Corte
28	6020130100-1	Graxeira 1/4" Reta Unf - 28F Alt.14mm Sext 5/16"	1								
29	6020310738-5	Porca Sextavada 5/8" 11F Unc Gr5 Ch.1.1/16" Alt.11,00mm	1								
30	6020050101-5	Contrapino 1/8" X 1" (Zincado Branco)	1								
31	5068010081-8	Bracadeira de 84 X 64 X R.1/2" W		3		3		3		3	
32	6020310756-3	Porca Sextavada 1/2" 12F W Gr5 Ch.3/4" Alt.11,00mm		2		2		2		2	
33	6010601347-3	Bracadeira de Fixação do Disco de Corte	1								
34	6020311082-3	Parafuso Cab.Sextavada 5/8" X 5.1/2" 11F Unc1A Gr5 Rp	1								
35	6020311160-9	Parafuso Cab.Francesa 3/8" X 1" 16F Unc1A Gr2 Rt	2								
36	5040121052-8	Barra de 38 X 130 X 12,5mm			1		1		1		1
37	5024010024-7	Arruela Lisa de Ø20 X Ø38 X 1,21mm	6								
38	5204010159-4	Cubo Direito Completo P/Friso Limitador(Disco Plano Liso 15" X 4,00mm)		1	1			1	1		
38	5204010160-8	Cubo Esquerdo Completo P/Friso Limitador(Disco Plano Liso 15"				1	1			1	1
39	5530011577-1	Suporte Direito do Disco Duplo Maior de Adubo/Semente(Descentrado)		1	1			1	1		
39	5530011576-3	Suporte Esquerdo do Disco Duplo Maior de Adubo/Semente(Descentrado)				1	1			1	1
40	6020310054-2	Parafuso Cab.Sextavada 3/8" X 1" 16F Unc1A Gr5 Rt	1								
41	5096040002-7	Calota Interna do Cubo	2								
42	6020010406-7	Arruela de Pressão 3/8" Média Industrial	1								
43	5024010075-1	Arruela Lisa de Ø10,3 X Ø25 X 2,00mm	2								
44	5352030056-9	Limpador Interno Esquerdo do Disco	1								
45	5204010508-5	Cubo Esquerdo Completo C/Friso Limitador 40mm(Disco Plano Liso 15"		1	1			1	1		
45	5204010507-7	Cubo Direito Completo C/Friso Limitador 40mm(Disco Plano Liso 15"				1	1			1	1
46	5352030057-7	Limpador Interno Direito do Disco	1								
47	6020310746-6	Porca Sextavada 3/8" 16F Unc Gr5 Ch.9/16" Alt.8,50mm	1								
48	2857398003-6	Disco Plan Lis 15" X 4,00 Fc Rd 80mm + 6F Rd Esc 8,7mm R=57,5mm	1								
49	5204010150-0	Cubo do Disco Direito		1	1			1	1		
49	5204010149-7	Cubo do Disco Esquerdo				1	1			1	1
50	6020010004-5	Arruela de Pressão M8 Média	6								
51	6020310454-8	Porca Sextavada M8 X 1,25 Ma Cl8 Ch.13mm Alt.6,50mm	6								
52	6020317573-9	Parafuso Allen Cab.Chata M8 X 1,25 X 25mm Cl12.9 Rt(Fosfatizado)	6								
53	6020010004-5	Arruela de Pressão M8 Média	6								
54	5024010161-8	Arruela Lisa de Ø7 X Ø18 X 2,00mm	6								
55	6020317441-4	Parafuso Rosca Maquina Cab.Chata Fenda Simples M6 X 1,00 X 20mm	6								
56	5204010149-7	Cubo do Disco Esquerdo		1	1			1	1		
56	5204010150-0	Cubo do Disco Direito				1	1			1	1

• Tabela Linha com Roda Compactadora Convexa com Friso de 40mm (Especial)

Item	Código	Descrição do Produto	Todos	Maior Dir. S/Dsc.Corte	Menor Dir. S/Dsc.Corte	Maior Esq. S/Dsc.Corte	Menor Esq. S/Dsc.Corte	Maior Dir. C/Dsc.Corte	Menor Dir. C/Dsc.Corte	Maior Esq. C/Dsc.Corte	Menor Esq. C/Dsc.Corte
57	2857398003-6	Disco Plan Lis 15" X 4,00 Fc Rd 80mm + 6F Rd Esc 8,7mm R=57,5mm	1								
58	6010600786-4	Friso Limitador de Profundidade(40mm)	1								
59	6020311257-5	Porca Sextavada M6 X 1,00 Ma Cl8 Ch.10mm Alt.5,00mm	6								
60	6020317573-9	Parafuso Allen Cab.Chata M8 X 1,25 X 25mm Cl12.9 Rt(Fosfatizado)	6								
61	6020310454-8	Porca Sextavada M8 X 1,25 Ma Cl8 Ch.13mm Alt.6,50mm	6								
62	6020010122-0	Arruela de Pressão M6 Média	6								
63	6020350268-3	Retentor Ø36,00 X Ø52,00 X 11,00mm (Arca 5075 Brg)	2								
64	5232010077-1	Eixo de Ø36 X 94mm C/Rosca Direita	1								
64	5232010076-3	Eixo de Ø36 X 94mm C/Rosca Esquerda	1								
65	6020010513-6	Arruela Lisa de Ø20 X Ø35 X 3mm	2								
66	6020310797-0	Porca Sextavada Castelo 3/4" 16F Unf Gr5 Ch.1.1/16" Alt.13,00mm	2								
67	6020350087-7	Rolamento Conico 30204	4								
68	6020050641-6	Calota do Cubo	2								
69	6020010289-7	Anel de Retenção I-55 G502-055-01 (S/Reforco)	2								
70	6020050101-5	Contrapino 1/8" X 1" (Zincado Branco)	2								
71	5204010148-9	Cubo de Ø136 X 54mm	2								
72	6020010095-9	Anel de Vedação Ø47X 052X 2mm	2								
73	6020311038-6	Parafuso Cab.Sextavada 3/8" X 4" 16F Unc1A Gr2 Rp						4	4	4	4
74	6020010406-7	Arruela de Pressão 3/8" Média Industrial						4	4	4	4
75	6020310746-6	Porca Sextavada 3/8" 16F Unc Gr5 Ch.9/16" Alt.8,50mm						4	4	4	4
76	5124010099-5	Carrinho do Disco de Corte Estriado Completo						1	1	1	1
77	5324050014-7	Guia do Suporte de Regulagem Completo						2	2	2	2
78	5124010100-2	Carrinho C/Disco de Corte Estriado						1	1	1	1
79	6020130108-7	Graxeira 1/8" Reta Bsp-28F						1	1	1	1
80	5530010406-0	Suporte do Regulador de Profundidade						1	1	1	1
81	6020310510-2	Pino Elastico Pesado Ø10 X 55mm (Seeger Reno 701.220)						1	1	1	1
82	6020310472-6	Pino Elastico Pesado Ø6 X 55mm (Seeger Reno 701.167)						1	1	1	1
83	6020010406-7	Arruela de Pressão 3/8" Média Industrial						1	1	1	1
84	6020050101-5	Contrapino 1/8" X 1" (Zincado Branco)						1	1	1	1
85	6020310746-6	Porca Sextavada 3/8" 16F Unc Gr5 Ch.9/16" Alt.8,50mm						1	1	1	1
86	5024010107-3	Arruela Lisa de Ø36 X Ø61 X 5,00mm						1	1	1	1
87	6020311038-6	Parafuso Cab.Sextavada 3/8" X 4" 16F Unc1A Gr2 Rp						1	1	1	1
88	5080020787-5	Bucha de Ø14 X Ø19 X 65mm						1	1	1	1
89	5432010181-9	Pino Cab.Francesa Ø11,20 X 90mm						1	1	1	1
90	5530010405-2	Suporte do Disco Com Cubo						1	1	1	1
91	3255397388-0	Disco Plan Est 14" X 4,00 Fc Rd 80mm + 6F Rd 10,3mm D=115mm Afd						1	1	1	1
92	6020310980-9	Parafuso Cab.Sextavada M10 X 1,50 X 40mm Cl8.8 Rt						6	6	6	6
93	5284010001-4	Flange do Cubo do Disco						1	1	1	1
94	6020010394-0	Arruela de Pressão M10 Média						6	6	6	6
95	6020310822-5	Porca Sextavada M10 X 1,50 Ma Cl8 Ch.17mm Alt.8,00mm						6	6	6	6
96	6020050101-5	Contrapino 1/8" X 1" (Zincado Branco)						1	1	1	1
97	6020130108-7	Graxeira 1/8" Reta Bsp-28F						1	1	1	1
98	6020010402-4	Arruela de Pressão 1/4" Média Industrial						4	4	4	4
99	5024010258-4	Arruela Lisa de Ø20 X Ø38,5 X 3,00mm						1	1	1	1
100	6020350077-0	Rolamento 44610/49 Capa Cone (Gaiola Baixa)						2	2	2	2
101	6020190098-3	Junta de Papel Ø50,3 X Ø73,5 X 1/64"						1	1	1	1
102	6020050640-8	Calota do Cubo						1	1	1	1
103	6020310797-0	Porca Sextavada Castelo 3/4" 16F Unf Gr5 Ch.1.1/16" Alt.13,00mm						1	1	1	1
104	6020350244-6	Retentor Ø35,00 X Ø58,00 X 10,00mm (Arca 5035 Br / Sabo 01551 Br)						1	1	1	1
105	5204010090-3	Cubo do Disco						1	1	1	1
106	5530160187-4	Suporte Com Eixo do Disco						1	1	1	1
107	6020311000-9	Parafuso Cab.Sextavada 1/4" X 1/2" 20F Unc1A Gr5 Rt						4	4	4	4
108	6020310349-5	Parafuso Cab.Sextavada M12 X 1,75 X 30mm Cl8.8 Rt C/Ponta	2								
109	6020250437-2	Mola Helicoidal de Compressão Ø43,5 X Ø54,5 X 700mm Arame=Ø5,5mm		1		1		1		1	
109	6020250267-1	Mola Helicoidal de Compressão Ø43,5 X Ø54,5 X 600mm Arame=Ø5,5mm			1		1		1		1
110	6020390294-0	Trava Nma - Tipo "R" de Ø3,5 X 67mm(Especial)	1								
111	5080011663-2	Bucha Fixação do Varão da Mola	1								
112	6020250436-4	Mola Helicoidal de Compressão Ø30,5 X Ø41,5 X 700mm Arame=Ø5,5mm		1		1		1		1	
112	6020250273-6	Mola Helicoidal de Compressão Ø30,5 X Ø41,5 X 600mm Arame=Ø5,5mm			1		1		1		1
113	6020250435-6	Mola Helicoidal de Compressão Ø17,5 X Ø25,5 X 700mm Arame=Ø4mm		1		1		1		1	
113	6020250275-2	Mola Helicoidal de Compressão Ø17,5 X Ø25,5 X 600mm Arame=Ø4mm			1		1		1		1
114	5566040144-9	Varão da Mola de 935,5mm		1		1		1		1	
114	5566040141-4	Varão da Mola			1		1		1		1
115	5530016364-4	Suporte Inferior da Mola Tripla	1								

• Linha com Roda Compactadora Convexa com Suporte Regulador

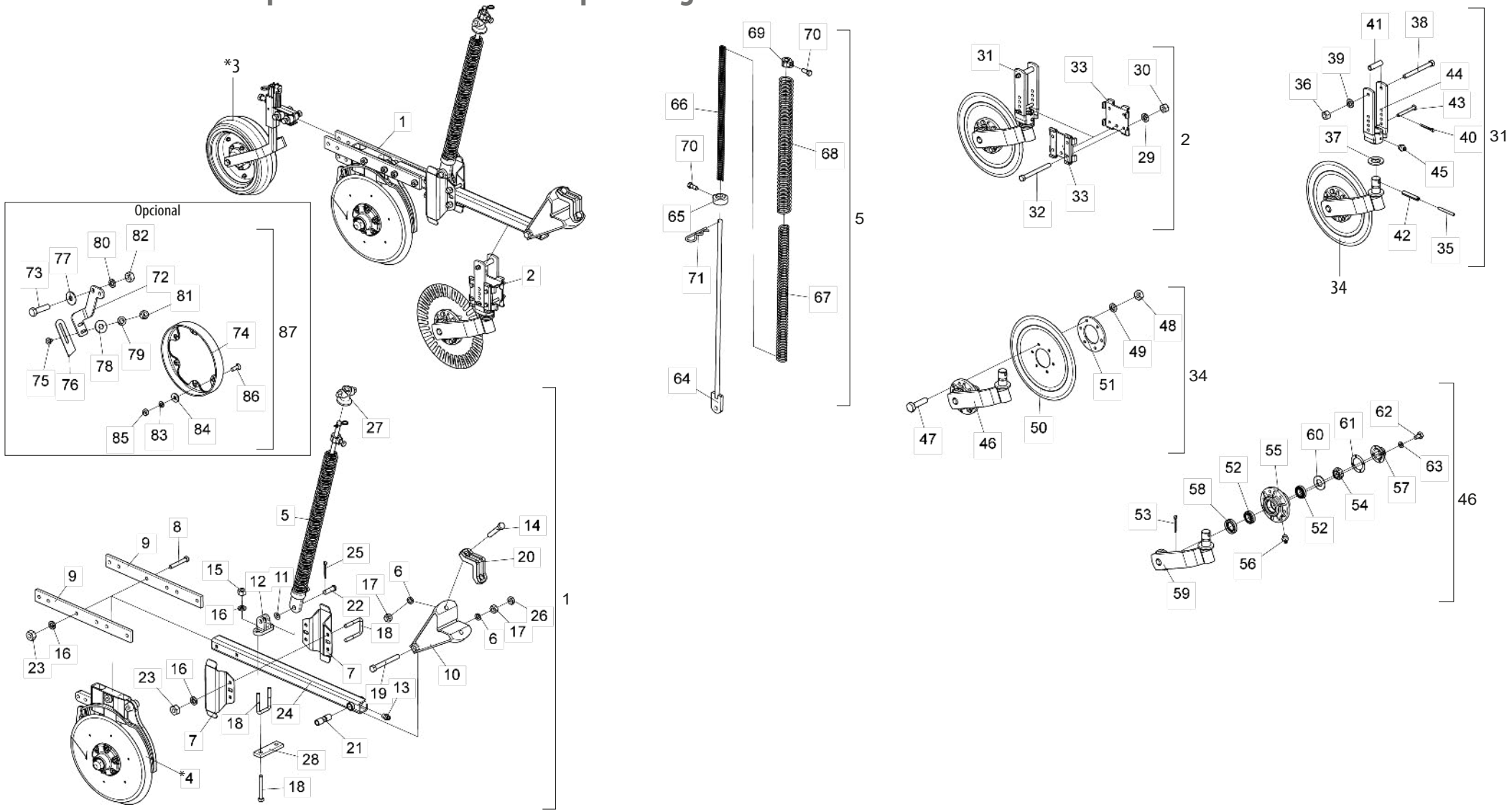

* Item 3 - Vide página 72 * Item 4 - Vide página 48

• Tabela Linha com Roda Compactadora Convexa com Suporte Regulador

Item	Código	Descrição do Produto	Todos	Maior Dir. S/Dsc.Corte	Menor Dir. S/Dsc.Corte	Maior Esq.S/Dsc.Corte	Menor Esq. S/Dsc.Corte	Maior Dir. C/Dsc.Corte	Menor Dir. C/Dsc.Corte	Maior Esq. C/Dsc.Corte	Menor Esq. C/Dsc.Corte
1	2517010847-0	Linha Direita Maior C/Barra Reta		1				1			
1	2517010845-3	Linha Direita Menor C/Barra Reta			1				1		
1	2517010846-1	Linha Esquerda Maior C/Barra Reta				1				1	
1	2517010844-5	Linha Esquerda Menor C/Barra Reta					1				1
2	5124010337-4	Carrinho Completo do Disco de Corte Estriado						1	1	1	1
*3	5124010108-8	Carrinho da Roda de Profundidade Concava C/Suporte do Regulador	1								
*4	5124018019-0	Carrinho Direito do Disco Duplo de Adubo/Semente(Descentrado) Especial		1	1			1	1		
*4	5124018020-4	Carrinho Esquerdo do Disco Duplo de Adubo/Semente(Descentrado) Especial				1	1			1	1
5	5566010045-7	Varão Maior da Mola		1		1		1		1	
5	5566010046-5	Varão Menor da Mola Tripla			1		1		1		1
6	6020010412-1	Arruela de Pressão 5/8" Media Industrial(Bicromatizado)	3								
7	5526010018-0	Separador de Linhas	2								
8	6020311061-0	Parafuso Cab.Sextavada 1/2" X 3.1/2" 12F W GR5 RP(Bicromatizado)		4	2	4	2	4	2	4	2
9	5040140064-5	Barra de 2" X 1/2" X 518mm	2								
10	5252040056-7	Engate do Carrinho	1								
11	5024010059-0	Arruela Lisa de Ø16,5 X Ø29 X 1,21mm	1								
12	6010601172-1	Suporte Inferior do Varão (Menor)		1		1		1		1	
12	6010601195-0	Suporte Inferior do Varão (Maior)			1		1		1		1
13	6020130100-1	Graxeira 1/4" Reta Unf - 28F Alt.14mm Sext 5/16"	1								
14	6020311079-3	Parafuso Cab.Sextavada 5/8" X 3.1/2" 11F UNC1A GR5 RP(Bicromatizado)	2								
15	6020310756-3	Porca Sextavada 1/2" 12F W GR5 Ch.3/4" Alt.11,00mm (Bicromatizado)		2		2		2		2	
16	6020010410-5	Arruela de Pressão 1/2" Media Industrial(Bicromatizado)		10	6	10	6	10	6	10	6
17	6020310760-1	Porca Sextavada 5/8" 11F UNC GR5 Ch.1.1/16" Alt.15,00mm (Bicromatizado)	3								
18	5068010081-8	Bracadeira de 84 X 64 X R.1/2" W		3		3		3		3	
18	6020311065-3	Parafuso Cab.Sextavada 1/2" X 4" 12F W GR5 RP(Bicromatizado)			4		4		4		4
19	6020311082-3	Parafuso Cab.Sextavada 5/8" X 5.1/2" 11F UNC1A GR5 RP(Bicromatizado)	1								
20	6010601347-3	Bracadeira de Fixação do Disco de Corte	1								
21	5080010539-8	Bucha de Articulação da Linha	1								
22	6020310593-5	Pino Cab.Redonda Ø5/8" X 46mm	1								
23	6020310754-7	Porca Sextavada 1/2" 12F W GR5 Ch.7/8" Alt.12,00mm (Bicromatizado)		8	6	8	6	8	6	8	6
24	5572012100-9	Viga Quadrada de 50 X 800mm Completo	1								
25	6020050101-5	Contrapino 1/8" X 1" (Zincado Branco)	1								
26	6020310738-5	Porca Sextavada 5/8" 11F UNC GR5 Ch.1.1/16" Alt.11,00mm (Bicromatizado)	1								
27	6010601280-9	Trava Superior da Mola Tripla	1								
28	5040121052-8	Barra de 38 X 130 X 12,5mm			1		1		1		1
29	6020010406-7	Arruela de Pressão 3/8" Média Industrial(Bicromatizado)						4	4	4	4

Item	Código	Descrição do Produto	Todos	Maior Dir. S/Dsc.Corte	Menor Dir. S/Dsc.Corte	Maior Esq.S/Dsc.Corte	Menor Esq. S/Dsc.Corte	Maior Dir. C/Dsc.Corte	Menor Dir. C/Dsc.Corte	Maior Esq. C/Dsc.Corte	Menor Esq. C/Dsc.Corte
30	6020310746-6	Porca Sextavada 3/8" 16F UNC GR5 Ch.9/16" Alt.8,50mm (Bicromatizado)						4	4	4	4
31	5124010099-5	Carrinho do Disco de Corte Estriado Completo						1	1	1	1
32	6020311038-6	Parafuso Cab.Sextavada 3/8" X 4" 16F UNC1A GR2 RP(Bicromatizado)						4	4	4	4
33	5324050014-7	Guia do Suporte de Regulagem Completo						2	2	2	2
34	5124010100-2	Carrinho C/Disco de Corte Estriado						1	1	1	1
35	6020310472-6	Pino Elastico Pesado Ø6 X 55mm (Seeger Reno 701.167)						1	1	1	1
36	6020310746-6	Porca Sextavada 3/8" 16F UNC GR5 Ch.9/16" Alt.8,50mm (Bicromatizado)						1	1	1	1
37	5024010107-3	Arruela Lisa de Ø36 X Ø61 X 5,00mm						1	1	1	1
38	6020311038-6	Parafuso Cab.Sextavada 3/8" X 4" 16F UNC1A GR2 RP(Bicromatizado)						1	1	1	1
39	6020010406-7	Arruela de Pressão 3/8" Média Industrial(Bicromatizado)						1	1	1	1
40	6020050101-5	Contrapino 1/8" X 1" (Zincado Branco)						1	1	1	1
41	5080020787-5	Bucha de Ø14 X Ø19 X 65mm						1	1	1	1
42	6020310510-2	Pino Elastico Pesado Ø10 X 55mm (Seeger Reno 701.220)						1	1	1	1
43	5432010181-9	Pino Cab.Francesa Ø11,20 X 90mm						1	1	1	1
44	5530010406-0	Suporte do Regulador de Profundidade						1	1	1	1
45	6020130108-7	Graxeira 1/8" Reta Bsp-28F						1	1	1	1
46	5530010405-2	Suporte do Disco Com Cubo						1	1	1	1
47	6020310980-9	Parafuso Cab.Sextavada M10 X 1,50 X 40mm Cl8.8 RT(Bicromatizado)						6	6	6	6
48	6020310822-5	Porca Sextavada M10 X 1,50 Ma Cl8 Ch.17mm Alt.8,00mm (Bicromatizado)						6	6	6	6
49	6020010394-0	Arruela de Pressão M10 Média(Bicromatizado)						6	6	6	6
50	3255397388-0	Disco Plan Est 14" X 4,00 Fc Rd 80mm + 6F Rd 10,3mm D=115mm Afd						1	1	1	1
51	5284010001-4	Flange do Cubo do Disco						1	1	1	1
52	6020350077-0	Rolamento 44610/49 Capa Cone (Gaiola Baixa)						2	2	2	2
53	6020050101-5	Contrapino 1/8" X 1" (Zincado Branco)						1	1	1	1
54	6020310797-0	Porca Sextavada Castelo 3/4" 16F UNF GR5 Ch.1.1/16" Alt.13,00mm (Bicromatizado)						1	1	1	1
55	5204010090-3	Cubo do Disco						1	1	1	1
56	6020130108-7	Graxeira 1/8" Reta Bsp-28F						1	1	1	1
57	6020050640-8	Calota do Cubo(Bicromatizado)						1	1	1	1
58	6020350244-6	Retentor Ø35,00 X Ø58,00 X 10,00mm (Arca 5035 Br / Sabo 01551 Br)						1	1	1	1
59	5530160187-4	Suporte Com Eixo do Disco						1	1	1	1
60	5024010258-4	Arruela Lisa de Ø20 X Ø38,5 X 3,00mm						1	1	1	1
61	6020190098-3	Junta de Papel Ø50,3 X Ø73,5 X 1/64"						1	1	1	1
62	6020311000-9	Parafuso Cab.Sextavada 1/4" X 1/2" 20F UNC1A GR5 RT(Bicromatizado)						4	4	4	4
63	6020010402-4	Arruela de Pressão 1/4" Média Industrial(Bicromatizado)						4	4	4	4
64	5566040144-9	Varão da Mola de 935,5mm		1		1		1		1	
64	5566040141-4	Varão da Mola			1		1		1		1

• Tabela Linha com Roda Compactadora Convexa com Suporte Regulador

Item	Código	Descrição do Produto	Todos	Maior Dir. S/Dsc.Corte	Menor Dir. S/Dsc. Corte	Maior Esq.S/Dsc.Corte	Menor Esq. S/Dsc.Corte	Maior Dir. C/Dsc.Corte	Menor Dir. C/Dsc. Corte	Maior Esq. C/Dsc.Corte	Menor Esq. C/Dsc.Corte
65	5530016364-4	Suporte Inferior da Mola Tripla	1								
66	6020250435-6	Mola Helicoidal de Compressão Ø17,5 X Ø25,5 X 700mm Interna		1		1		1		1	
66	6020250275-2	Mola Helicoidal de Compressão Ø17,5 X Ø25,5 X 600mm Interna			1		1		1		1
67	6020250436-4	Mola Helicoidal de Compressão Ø30,5 X Ø41,5 X 700mm Intermédiaria Anti-Horario		1		1		1		1	
67	6020250273-6	Mola Helicoidal de Compressão Ø30,5 X Ø41,5 X 600mm Intermédiaria Anti-Horario			1		1		1		1
68	6020250437-2	Mola Helicoidal de Compressão Ø43,5 X Ø54,5 X 700mm Arame=Ø5,5mm Externa		1		1		1		1	
68	6020250267-1	Mola Helicoidal de Compressão Ø43,5 X Ø54,5 X 600mm Arame=Ø5,5mm Externa			1		1		1		1
69	5080011663-2	Bucha Fixação do Varão da Mola	1								
70	6020310349-5	Parafuso Cab.Sextavada M12 X 1,75 X 30mm Cl8.8 RT C/Ponta(Bicromatizado)	2								
71	6020390294-0	Trava Nma - Tipo "R" de Ø3,5 X 67mm(Especial)	1								
		Opcional									
72	5530014453-4	Suporte Esquerdo do Limpador		1	1			1	1		
72	5530014452-6	Suporte Direito do Limpador				1	1			1	1
73	6020310049-6	Parafuso Cab.Sextavada 1/2" X 2" 12F W GR5 RP(Bicromatizado)	2								
74	6010600786-4	Friso Limitador de Profundidade(40mm)	1								
75	6020311160-9	Parafuso Cab.Francesa 3/8" X 1" 16F UNC1A GR2 RT(Bicromatizado)	2								
76	5352010048-9	Limpador do Aro Limitador	1								
77	5024010068-9	Arruela Lisa de Ø13,3 X Ø35,5 X 3,00mm	2								
78	5024010075-1	Arruela Lisa de Ø10,3 X Ø25 X 2,00mm	2								
79	6020010406-7	Arruela de Pressão 3/8" Média Industrial(Bicromatizado)	2								
80	6020010410-5	Arruela de Pressão 1/2" Média Industrial(Bicromatizado)	2								
81	6020310746-6	Porca Sextavada 3/8" 16F UNC GR5 Ch.9/16" Alt.8,50mm (Bicromatizado)	2								
82	6020310754-7	Porca Sextavada 1/2" 12F W GR5 Ch.7/8" Alt.12,00mm (Bicromatizado)	2								
83	6020010402-4	Arruela de Pressão 1/4" Média Industrial(Bicromatizado)	6								
84	5024010161-8	Arruela Lisa de Ø7 X Ø18 X 2,00mm	6								
85	6020310742-3	Porca Sextavada 1/4" 20F UNC GR5 Ch.7/16" Alt.5,50mm (Bicromatizado)	6								
86	6020310147-6	Parafuso Rosca Máquina Cab.Chata Fenda Simples 1/4"X 3/4" 20F UNC1A GR5 RT	6								
87	5288010055-6	Friso Limitador Esquerdo C/Limpador(Prof.40mm)		1	1			1	1		
87	5288010054-8	Friso Limitador Direito C/Limpador(Prof.40mm)				1	1			1	1

• Linha sem Disco de Corte com Roda Compactadora Convexa com Suporte Regulador Maior comFriso de 40mm

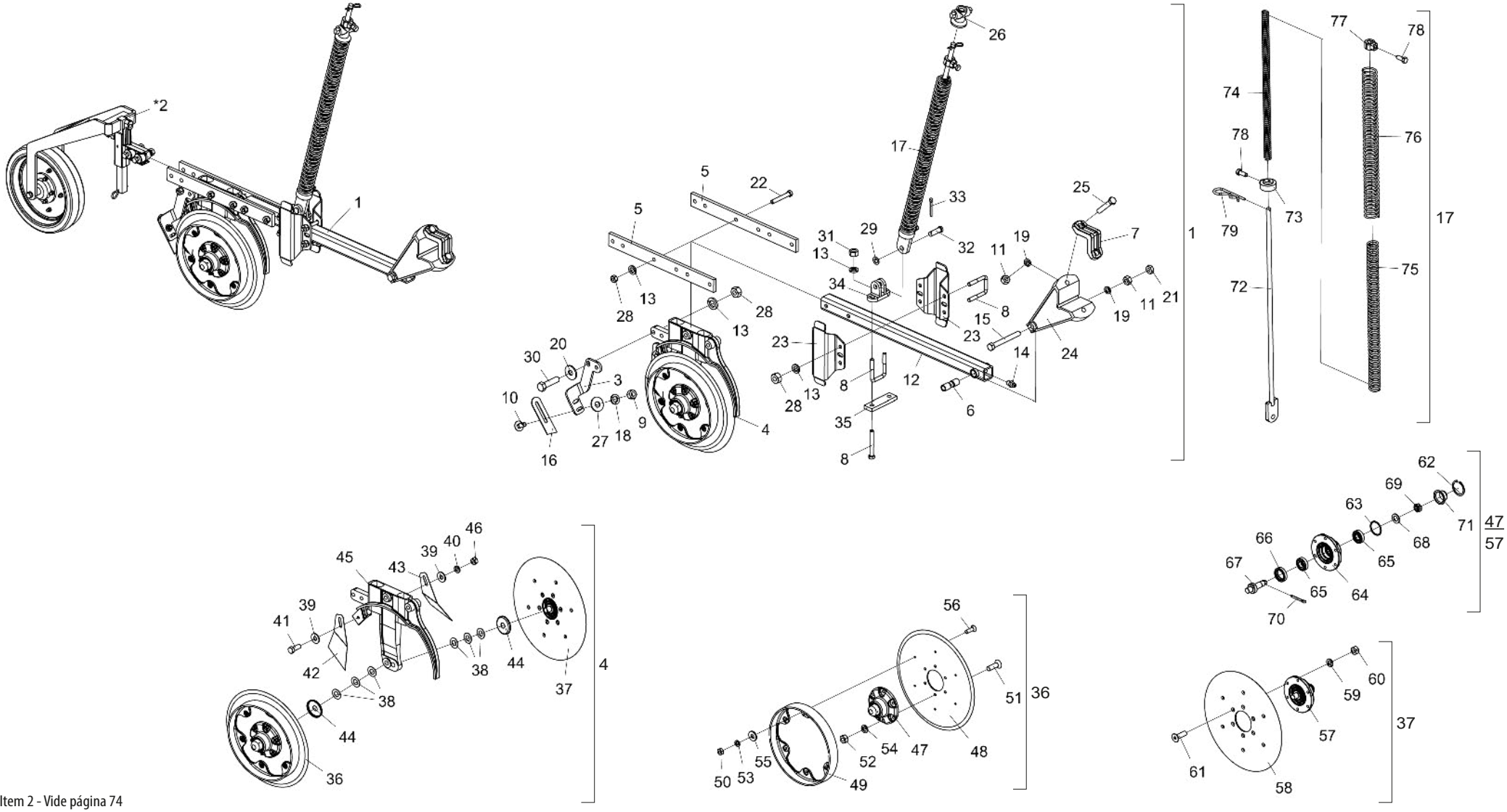

* Item 2 - Vide página 74

• Tabela Linha sem Disco de Corte com Roda Compactadora Convexa com Suporte Regulador Maior comFriso de 40mm

Item	Código	Descrição do Produto	Todos	Maior Direita	Menor Direita	Maior Esquerda	Menor Esquerda
1	2517012307-0	Linha Direita Maior C/Barra Reta C/Friso de 40mm		1			
1	2517012305-3	Linha Direita Menor C/Barra Reta C/Friso de 40mm			1		
1	2517012303-7	Linha Esquerda Maior C/Barra Reta C/Friso de 40mm				1	
1	2517012304-5	Linha Esquerda Menor C/Barra Reta C/Friso de 40mm					1
*2	5124010487-7	Carrinho Maior da Roda de Profundidade Convexa com Suporte do Regulador	1				
3	5530014453-4	Suporte Esquerdo do Limpador		1	1		
3	5530014452-6	Suporte Direito do Limpador				1	1
4	5124010822-8	Carrinho Direito do Disco Duplo de Adubo/Semente C/Friso 40mm(Descentrado) Especial		1	1		
4	5124010823-6	Carrinho Esquerdo do Disco Duplo de Adubo/Semente C/Friso 40mm(Descentrado) Especial				1	1
5	5040140064-5	Barra de 2" X 1/2" X 518mm	2				
6	5080010539-8	Bucha de Articulação da Linha	1				
7	6010601347-3	Bracadeira de Fixação do Disco de Corte	1				
8	5068010081-8	Bracadeira de 84 X 64 X R.1/2" W		3		3	
8	6020311065-3	Parafuso Cab.Sextavada 1/2" X 4" 12F W GR5 RP(Bicromatizado)			4		4
9	6020310746-6	Porca Sextavada 3/8" 16F UNC GR5 Ch.9/16" Alt.8,50mm (Bicromatizado)	2				
10	6020311160-9	Parafuso Cab.Francesa 3/8" X 1" 16F UNC1A GR2 RT(Bicromatizado)	2				
11	6020310760-1	Porca Sextavada 5/8" 11F UNC GR5 Ch.1.1/16" Alt.15,00mm (Bicromatizado)	3				
12	5572012100-9	Viga Quadrada de 50 X 800mm Completo	1				
13	6020010410-5	Arruela de Pressão 1/2" Média Industrial(Bicromatizado)		12	8	12	8
14	6020130100-1	Graxeira 1/4" Reta Unf - 28F Alt.14mm Sext 5/16"	1				
15	6020311082-3	Parafuso Cab.Sextavada 5/8" X 5.1/2" 11F UNC1A GR5 RP(Bicromatizado)	1				
16	5352010048-9	Limpador do Aro Limitador	1				
17	5566010045-7	Varão Maior da Mola		1		1	
17	5566010046-5	Varão Menor da Mola Tripla			1		1
18	6020010406-7	Arruela de Pressão 3/8" Média Industrial(Bicromatizado)	2				
19	6020010412-1	Arruela de Pressão 5/8" Média Industrial(Bicromatizado)	3				
20	5024010068-9	Arruela Lisa de Ø13,3 X Ø35,5 X 3,00mm	2				
21	6020310738-5	Porca Sextavada 5/8" 11F UNC GR5 Ch.1.1/16" Alt.11,00mm (Bicromatizado)	1				
22	6020311061-0	Parafuso Cab.Sextavada 1/2" X 3.1/2" 12F W GR5 RP(Bicromatizado)		4	2	4	2
23	5526010018-0	Separador de Linhas	2				
24	5252040056-7	Engate do Carrinho	1				
25	6020311079-3	Parafuso Cab.Sextavada 5/8" X 3.1/2" 11F UNC1A GR5 RP(Bicromatizado)	2				
26	6010601280-9	Trava Superior da Mola Tripla	1				
27	5024010075-1	Arruela Lisa de Ø10,3 X Ø25 X 2,00mm	2				
28	6020310754-7	Porca Sextavada 1/2" 12F W GR5 Ch.7/8" Alt.12,00mm (Bicromatizado)		10	8	10	8
29	5024010059-0	Arruela Lisa de Ø16,5 X Ø29 X 1,21mm	1				
30	6020310049-6	Parafuso Cab.Sextavada 1/2" X 2" 12F W GR5 RP(Bicromatizado)	2				
31	6020310756-3	Porca Sextavada 1/2" 12F W GR5 Ch.3/4" Alt.11,00mm (Bicromatizado)		2		2	
32	6020310593-5	Pino Cab.Redonda Ø5/8" X 46mm	1				
33	6020050101-5	Contrapino 1/8" X 1" (Zincado Branco)	1				
34	6010601172-1	Suporte Inferior do Varão (Menor)		1		1	
34	6010601195-0	Suporte Inferior do Varão (Maior)			1		1
35	5040121052-8	Barra de 38 X 130 X 12,5mm			1		1
36	5204010508-5	Cubo Esquerdo Completo C/Friso Limitador 40mm(Disco Plano Liso 15" X 4,00mm)		1	1		
36	5204010507-7	Cubo Direito Completo C/Friso Limitador 40mm(Disco Plano Liso 15" X 4,00mm)				1	1
37	5204010159-4	Cubo Direito Completo P/Friso Limitador(Disco Plano Liso 15" X 4,00mm)		1	1		
37	5204010160-8	Cubo Esquerdo Completo P/Friso Limitador(Disco Plano Liso 15" X 4,00mm)				1	1
38	5024010024-7	Arruela Lisa de Ø20 X Ø38 X 1,21mm	6				
39	5024010075-1	Arruela Lisa de Ø10,3 X Ø25 X 2,00mm	2				
40	6020010406-7	Arruela de Pressão 3/8" Média Industrial	1				

Item	Código	Descrição do Produto	Todos	Maior Direita	Menor Direita	Maior Esquerda	Menor Esquerda
41	6020310054-2	Parafuso Cab.Sextavada 3/8" X 1" 16F UNC1A GR5 RT	1				
42	5352030057-7	Limpador Interno Direito do Disco	1				
43	5352030056-9	Limpador Interno Esquerdo do Disco	1				
44	5096040002-7	Calota Interna do Cubo	2				
45	5530011577-1	Suporte Direito do Disco Duplo Maior de Adubo/Semente(Descentrado)		1	1		
45	5530011576-3	Suporte Esquerdo do Disco Duplo Maior de Adubo/Semente(Descentrado)				1	1
46	6020310746-6	Porca Sextavada 3/8" 16F UNC GR5 Ch.9/16" Alt.8,50mm	1				
47	5204010149-7	Cubo do Disco Esquerdo		1	1		
47	5204010150-0	Cubo do Disco Direito				1	1
48	2857398003-6	Disco Plan Lis 15" X 4,00	1				
49	6010600786-4	Friso Limitador de Profundidade(40mm)	1				
50	6020311257-5	Porca Sextavada M6 X 1,00 Ma Cl8 Ch.10mm Alt.5,00mm	6				
51	6020317573-9	Parafuso Allen Cab.Chata M8 X 1,25 X 25mm Cl12.9 RT(Fosfatizado)	6				
52	6020310454-8	Porca Sextavada M8 X 1,25 Ma Cl8 Ch.13mm Alt.6,50mm	6				
53	6020010122-0	Arruela de Pressão M6 Média	6				
54	6020010004-5	Arruela de Pressão M8 Média	6				
55	5024010161-8	Arruela Lisa de Ø7 X Ø18 X 2,00mm	6				
56	6020317441-4	Parafuso Rosca Maquina Cab.Chata Fenda Simples M6 X 1,00 X 20mm Cl8.8 RT	6				
57	5204010150-0	Cubo do Disco Direito		1	1		
57	5204010149-7	Cubo do Disco Esquerdo				1	1
58	2857398003-6	Disco Plan Lis 15" X 4,00	1				
59	6020010004-5	Arruela de Pressão M8 Média	6				
60	6020310454-8	Porca Sextavada M8 X 1,25 Ma Cl8 Ch.13mm Alt.6,50mm	6				
61	6020317573-9	Parafuso Allen Cab.Chata M8 X 1,25 X 25mm Cl12.9 RT(Fosfatizado)	6				
62	6020010289-7	Anel de Retenção I-55 G502-055-01 (S/Reforco)	2				
63	6020010095-9	Anel de Vedação 047X 052X 2mm	2				
64	5204010148-9	Cubo de Ø136 X 54mm	2				
65	6020350087-7	Rolamento Cônico 30204	4				
66	6020350268-3	Retentor Ø36,00 X Ø52,00 X 11,00mm (Arca 5075 Brg)	2				
67	5232010076-3	Eixo de Ø36 X 94mm C/Rosca Esquerda	1				
67	5232010077-1	Eixo de Ø36 X 94mm C/Rosca Direita	1				
68	6020010513-6	Arruela Lisa de Ø20 X Ø35 X 3mm	2				
69	6020310797-0	Porca Sextavada Castelo 3/4" 16F UNF GR5 Ch.1.1/16" Alt.13,00mm	2				
70	6020050101-5	Contrapino 1/8" X 1" (Zincado Branco)	2				
71	6020050641-6	Calota do Cubo	2				
72	5566040144-9	Varão da Mola de 935,5mm		1		1	
72	5566040141-4	Varão da Mola			1		1
73	5530016364-4	Suporte Inferior da Mola Tripla	1				
74	6020250435-6	Mola Helicoidal de Compressão Ø17,5 X Ø25,5 X 700mm Interna		1		1	
74	6020250275-2	Mola Helicoidal de Compressão Ø17,5 X Ø25,5 X 600mm Interna			1		1
75	6020250436-4	Mola Helicoidal de Compressão Ø30,5 X Ø41,5 X 700mm Intermediária Anti-Horario		1		1	
75	6020250273-6	Mola Helicoidal de Compressão Ø30,5 X Ø41,5 X 600mm Intermediária Anti-Horario			1		1
76	6020250437-2	Mola Helicoidal de Compressão Ø43,5 X Ø54,5 X 700mm Externa		1		1	
76	6020250267-1	Mola Helicoidal de Compressão Ø43,5 X Ø54,5 X 600mm Externa			1		1
77	5080011663-2	Bucha Fixação do Varão da Mola	1				
78	6020310349-5	Parafuso Cab.Sextavada M12 X 1,75 X 30mm Cl8.8 RT C/Ponta	2				
79	6020390294-0	Trava Nma - Tipo "R" de Ø3,5 X 67mm(Especial)	1				

• Linha com Roda Compactadora de Ferro(Especial)

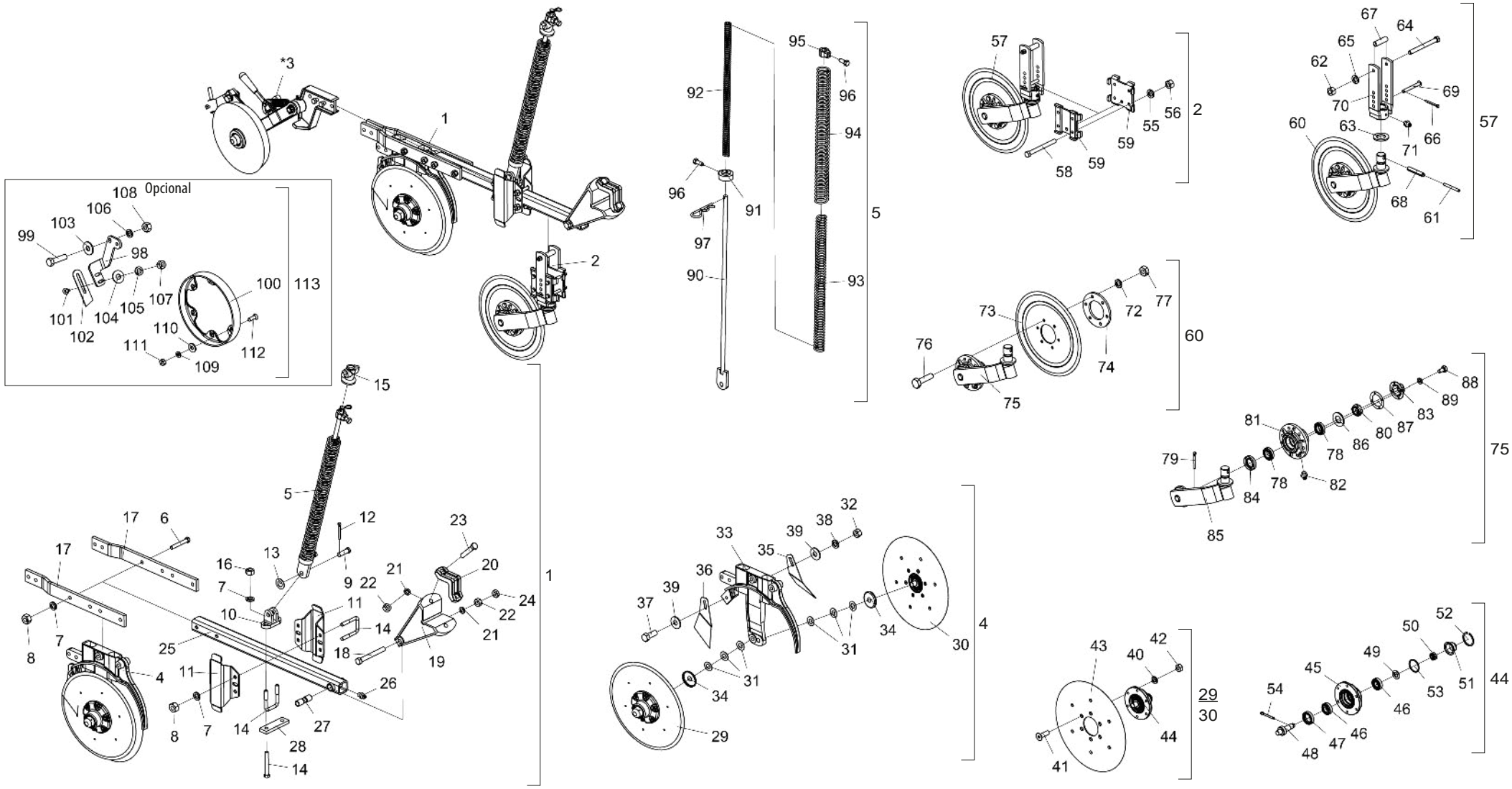

* Item 3 - Vide página 75

• Tabela Linha com Roda Compactadora de Ferro(Especial)

Item	Código	Descrição do Produto	Todos	Maior Direita C/Dsc.Corte	Menor Direita C/Dsc.Corte	Maior Esquerda C/Dsc.Corte	Menor Esquerda C/Dsc.Corte	Maior Direita S/Dsc.Corte	Menor Direita S/Dsc.Corte	Maior Esquerda S/Dsc.Corte	Menor Esquerda S/Dsc.Corte
1	2517010625-6	Linha Direita Maior (Especial)		1				1			
1	2517010623-0	Linha Direito Menor (Especial)			1				1		
1	2517010624-8	Linha Esquerda Maior (Especial)				1				1	
1	2517010622-1	Linha Esquerda Menor (Especial)					1				1
2	5124010337-4	Carrinho Completo do Disco de Corte Estriado		1	1	1	1				
*3	5124010577-6	Carrinho da Roda Compactadora de Ferro Direita Completa		1	1			1	1		
*3	5124010578-4	Carrinho da Roda Compactadora de Ferro Esquerda Completa				1	1			1	1
4	5124010372-2	Carrinho Direito do Disco Duplo de Adubo/Semente		1	1			1	1		
4	5124010373-0	Carrinho Esquerdo do Disco Duplo de Adubo/Semente				1	1			1	1
5	5566010045-7	Varão Maior da Mola		1		1		1		1	
5	5566010046-5	Varão Menor da Mola Tripla			1		1		1		1
6	6020311065-3	Parafuso Cab.Sextavada 1/2" X 4" 12F W GR5 RP(Bicromatizado)		4	2	4	2	4	2	4	2
7	6020010410-5	Arruela de Pressão 1/2" Média Industrial(Bicromatizado)		10	6	10	6	10	6	10	6
8	6020310754-7	Porca Sextavada 1/2" 12F W GR5 Ch.7/8" Alt.12,00mm (Bicromatizado)		8	6	8	6	8	6	8	6
9	6020310593-5	Pino Cab.Redonda Ø5/8" X 46mm	1								
10	6010601172-1	Suporte Inferior do Varão (Menor)		1		1		1		1	
10	6010601195-0	Suporte Inferior do Varão (Maior)			1		1		1		1
11	5526010018-0	Separador de Linhas	2								
12	6020050101-5	Contrapino 1/8" X 1" (Zincado Branco)	1								
13	5024010059-0	Arruela Lisa de Ø16,5 X Ø29 X 1,21mm	1								
14	5068010081-8	Bracadeira de 84 X 64 X R.1/2"W		3		3		3		3	
15	6010601280-9	Trava Superior da Mola Tripla	1								
16	6020310756-3	Porca Sextavada 1/2" 12F W GR5 Ch.3/4" Alt.11,00mm (Bicromatizado)		2		2		2		2	
17	5040140058-0	Barra de 2" X 1/2" X 554mm	2								
18	6020311082-3	Parafuso Cab.Sextavada 5/8" X 5.1/2" 11F UNC1A GR5 RP(Bicromatizado)	1								
19	5252040056-7	Engate do Carrinho	1								
20	6010601347-3	Bracadeira de Fixação do Disco de Corte	1								
21	6020010412-1	Arruela de Pressão 5/8" Média Industrial(Bicromatizado)	3								
22	6020310760-1	Porca Sextavada 5/8" 11F UNC GR5 Ch.1.1/16" Alt.15,00mm	3								
23	6020311079-3	Parafuso Cab.Sextavada 5/8" X 3.1/2" 11F UNC1A GR5 RP	2								
24	6020310738-5	Porca Sextavada 5/8" 11F UNC GR5 Ch.1.1/16" Alt.11,00mm	1								
25	5572012100-9	Viga Quadrada de 50 X 800mm Completo	1								
26	6020130100-1	Graxeira 1/4" Reta UNF - 28F Alt.14mm Sext 5/16"	1								

Item	Código	Descrição do Produto	Todos	Maior Direita C/Dsc.Corte	Menor Direita C/Dsc.Corte	Maior Esquerda C/Dsc.Corte	Menor Esquerda C/Dsc.Corte	Maior Direita S/Dsc.Corte	Menor Direita S/Dsc.Corte	Maior Esquerda S/Dsc.Corte	Menor Esquerda S/Dsc.Corte
27	5080010539-8	Bucha de Articulação da Linha	1								
28	5040121052-8	Barra de 38 X 130 X 12,5mm			1		1		1		1
29	5204010159-4	Cubo Direito Completo P/Friso Limitador(Disco Plano Liso 15" X 4,00mm)	1								
30	5204010160-8	Cubo Esquerdo Completo P/Friso Limitador(Disco Plano Liso 15"	1								
31	5024010024-7	Arruela Lisa de Ø20 X Ø38 X 1,21mm	6								
32	6020310746-6	Porca Sextavada 3/8" 16F UNC GR5 Ch.9/16" Alt.8,50mm (Bicromatizado)	1								
33	5530011577-1	Suporte Direito do Disco Duplo Maior de Adubo/Semente(Descentrado)		1	1			1	1		
33	5530011576-3	Suporte Esquerdo do Disco Duplo Maior de Adubo/Semente(Descentrado)				1	1			1	1
34	5096040002-7	Calota Interna do Cubo	2								
35	5352030056-9	Limpador Interno Esquerdo do Disco	1								
36	5352030057-7	Limpador Interno Direito do Disco	1								
37	6020310054-2	Parafuso Cab.Sextavada 3/8" X 1" 16F UNC1A GR5 RT(Bicromatizado)	1								
38	6020010406-7	Arruela de Pressão 3/8" Média Industrial(Bicromatizado)	1								
39	5024010075-1	Arruela Lisa de Ø10,3 X Ø25 X 2,00mm	2								
40	6020010004-5	Arruela de Pressão M8 Média(Bicromatizado)	12								
41	6020317573-9	Parafuso Allen Cab.Chata M8 X 1,25 X 25mm Cl12.9 RT(Fosfatizado)	12								
42	6020310454-8	Porca Sextavada M8 X 1,25 Ma Cl8 Ch.13mm Alt.6,50mm (Bicromatizado)	12								
43	2857398003-6	Disco Plan Lis 15" X 4,00 Fc Rd 80mm + 6F Rd Esc 8,7mm R=57,5mm	2								
44	5204010150-0	Cubo do Disco Direito	1								
44	5204010149-7	Cubo do Disco Esquerdo	1								
45	5204010148-9	Cubo de Ø136 X 54mm	2								
46	6020350087-7	Rolamento Conico 30204	4								
47	6020350268-3	Retentor Ø36,00 X Ø52,00 X 11,00mm (Arca 5075 Brg)	2								
48	5232010077-1	Eixo de Ø36 X 94mm C/Rosca Direita	1								
48	5232010076-3	Eixo de Ø36 X 94mm C/Rosca Esquerda	1								
49	6020010513-6	Arruela Lisa de Ø20 X Ø35 X 3mm	2								
50	6020310797-0	Porca Sextavada Castelo 3/4" 16F UNF GR5 Ch.1.1/16" Alt.13,00mm	2								
51	6020050641-6	Calota do Cubo	2								
52	6020010289-7	Anel de Retenção I-55 G502-055-01 (S/Reforco)	2								
53	6020010095-9	Anel de Vedação Ø47X 052X 2mm	2								
54	6020050101-5	Contrapino 1/8" X 1" (Zincado Branco)	2								
55	6020010406-7	Arruela de Pressão 3/8" Média Industrial(Bicromatizado)		4	4	4	4				
56	6020310746-6	Porca Sextavada 3/8" 16F UNC GR5 Ch.9/16" Alt.8,50mm (Bicromatizado)		4	4	4	4				

BALDAN

• Tabela Linha com Roda Compactadora de Ferro(Especial)

Item	Código	Descrição do Produto	Todos	Maior Direita C/Dsc.Corte	Menor Direita C/Dsc.Corte	Maior Esquerda C/Dsc.Corte	Menor Esquerda C/Dsc.Corte	Maior Direita S/Dsc.Corte	Menor Direita S/Dsc.Corte	Maior Esquerda S/Dsc.Corte	Menor Esquerda S/Dsc.Corte
57	5124010099-5	Carrinho do Disco de Corte Estriado Completo		1	1	1	1				
58	6020311038-6	Parafuso Cab.Sextavada 3/8" X 4" 16F UNC1A GR2 RP(Bicromatizado)		4	4	4	4				
59	5324050014-7	Guia do Suporte de Regulagem Completo		2	2	2	2				
60	5124010100-2	Carrinho C/Disco de Corte Estriado		1	1	1	1				
61	6020310472-6	Pino Elastico Pesado Ø6 X 55mm (Seeger Reno 701.167)		1	1	1	1				
62	6020310746-6	Porca Sextavada 3/8" 16F UNC GR5 Ch.9/16" Alt.8,50mm (Bicromatizado)		1	1	1	1				
63	5024010107-3	Arruela Lisa de Ø36 X Ø61 X 5,00mm		1	1	1	1				
64	6020311038-6	Parafuso Cab.Sextavada 3/8" X 4" 16F UNC1A GR2 RP(Bicromatizado)		1	1	1	1				
65	6020010406-7	Arruela de Pressão 3/8" Média Industrial(Bicromatizado)		1	1	1	1				
66	6020050101-5	Contrapino 1/8" X 1" (Zincado Branco)		1	1	1	1				
67	5080020787-5	Bucha de Ø14 X Ø19 X 65mm		1	1	1	1				
68	6020310510-2	Pino Elastico Pesado Ø10 X 55mm (Seeger Reno 701.220)		1	1	1	1				
69	5432010181-9	Pino Cab.Francesa Ø11,20 X 90mm		1	1	1	1				
70	5530010406-0	Suporte do Regulador de Profundidade		1	1	1	1				
71	6020130108-7	Graxeira 1/8" Reta Bsp-28F		1	1	1	1				
72	6020010394-0	Arruela de Pressão M10 Média(Bicromatizado)		6	6	6	6				
73	3255397388-0	Disco Plan Est 14" X 4,00 Fc Rd 80mm + 6F Rd 10,3mm D=115mm Afd		1	1	1	1				
74	5284010001-4	Flange do Cubo do Disco		1	1	1	1				
75	5530010405-2	Suporte do Disco Com Cubo		1	1	1	1				
76	6020310980-9	Parafuso Cab.Sextavada M10 X 1,50 X 40mm Cl8.8 RT(Bicromatizado)		6	6	6	6				
77	6020310822-5	Porca Sextavada M10 X 1,50 Ma Cl8 Ch.17mm Alt.8,00mm		6	6	6	6				
78	6020350077-0	Rolamento 44610/49 Capa Cone (Gaiola Baixa)		2	2	2	2				
79	6020050101-5	Contrapino 1/8" X 1" (Zincado Branco)		1	1	1	1				
80	6020310797-0	Porca Sextavada Castelo 3/4" 16F UNF GR5 Ch.1.1/16" Alt.13,00mm		1	1	1	1				
81	5204010090-3	Cubo do Disco		1	1	1	1				
82	6020130108-7	Graxeira 1/8" Reta Bsp-28F		1	1	1	1				
83	6020050640-8	Calota do Cubo(Bicromatizado)		1	1	1	1				
84	6020350244-6	Retentor Ø35,00 X Ø58,00 X 10,00mm (Arca 5035 Br / Sabo 01551 Br)		1	1	1	1				
85	5530160187-4	Suporte Com Eixo do Disco		1	1	1	1				
86	5024010258-4	Arruela Lisa de Ø20 X Ø38,5 X 3,00mm		1	1	1	1				
87	6020190098-3	Junta de Papel Ø50,3 X Ø73,5 X 1/64"		1	1	1	1				
88	6020311000-9	Parafuso Cab.Sextavada 1/4" X 1/2" 20F UNC1A GR5 RT(Bicromatizado)		4	4	4	4				
89	6020010402-4	Arruela de Pressão 1/4" Média Industrial(Bicromatizado)		4	4	4	4				
90	5566040144-9	Varão da Mola de 935,5mm		1		1		1		1	

Item	Código	Descrição do Produto	Todos	Maior Direita C/Dsc.Corte	Menor Direita C/Dsc.Corte	Maior Esquerda C/Dsc.Corte	Menor Esquerda C/Dsc.Corte	Maior Direita S/Dsc.Corte	Menor Direita S/Dsc.Corte	Maior Esquerda S/Dsc.Corte	Menor Esquerda S/Dsc.Corte
90	5566040141-4	Varão da Mola			1		1		1		1
91	5530016364-4	Suporte Inferior da Mola Tripla	1								
92	6020250435-6	Mola Helicoidal de Compressão Ø17,5 X Ø25,5 X 700mm Interna		1		1		1		1	
92	6020250275-2	Mola Helicoidal de Compressão Ø17,5 X Ø25,5 X 600mm Interna			1		1		1		1
93	6020250436-4	Mola Helicoidal de Compressão Ø30,5 X Ø41,5 X 700mm Intermédiaria		1		1		1		1	
93	6020250273-6	Mola Helicoidal de Compressão Ø30,5 X Ø41,5 X 600mm Intermédiaria			1		1		1		1
94	6020250437-2	Mola Helicoidal de Compressão Ø43,5 X Ø54,5 X 700mm Arame=Ø5,5mm		1		1		1		1	
94	6020250267-1	Mola Helicoidal de Compressão Ø43,5 X Ø54,5 X 600mm Arame=Ø5,5mm			1		1		1		1
95	5080011663-2	Bucha Fixação do Varão da Mola	1								
96	6020310349-5	Parafuso Cab.Sextavada M12 X 1,75 X 30mm Cl8.8 RT C/Ponta	2								
97	6020390294-0	Trava Nma - Tipo "R" de Ø3,5 X 67mm(Especial)	1								
		Opcional									
98	5530014453-4	Suporte Esquerdo do Limpador		1	1			1	1		
98	5530014452-6	Suporte Direito do Limpador				1	1			1	1
99	6020310049-6	Parafuso Cab.Sextavada 1/2" X 2" 12F W GR5 RP(Bicromatizado)	2								
100	6010600786-4	Friso Limitador de Profundidade(40mm)	1								
101	6020311160-9	Parafuso Cab.Francesa 3/8" X 1" 16F UNC1A GR2 RT(Bicromatizado)	2								
102	5352010048-9	Limpador do Aro Limitador	1								
103	5024010068-9	Arruela Lisa de Ø13,3 X Ø35,5 X 3,00mm	2								
104	5024010075-1	Arruela Lisa de Ø10,3 X Ø25 X 2,00mm	2								
105	6020010406-7	Arruela de Pressão 3/8" Média Industrial(Bicromatizado)	2								
106	6020010410-5	Arruela de Pressão 1/2" Média Industrial(Bicromatizado)	2								
107	6020310746-6	Porca Sextavada 3/8" 16F UNC GR5 Ch.9/16" Alt.8,50mm (Bicromatizado)	2								
108	6020310754-7	Porca Sextavada 1/2" 12F W GR5 Ch.7/8" Alt.12,00mm (Bicromatizado)	2								
109	6020010402-4	Arruela de Pressão 1/4" Média Industrial(Bicromatizado)	6								
110	5024010161-8	Arruela Lisa de Ø7 X Ø18 X 2,00mm	6								
111	6020310742-3	Porca Sextavada 1/4" 20F UNC GR5 Ch.7/16" Alt.5,50mm (Bicromatizado)	6								
112	6020310147-6	Parafuso Rosca Máquina Cab.Chata Fenda Simples 1/4" X 3/4" 20F UNC1A	6								
113	5288010055-6	Friso Limitador Esquerdo C/Limpador(Prof.40mm)		1	1			1	1		
113	5288010054-8	Friso Limitador Direito C/Limpador(Prof.40mm)				1	1			1	1

• Linha com Disco de Corte Liso com Roda Compactadora de Ferro com Friso de 40mm(Especial)

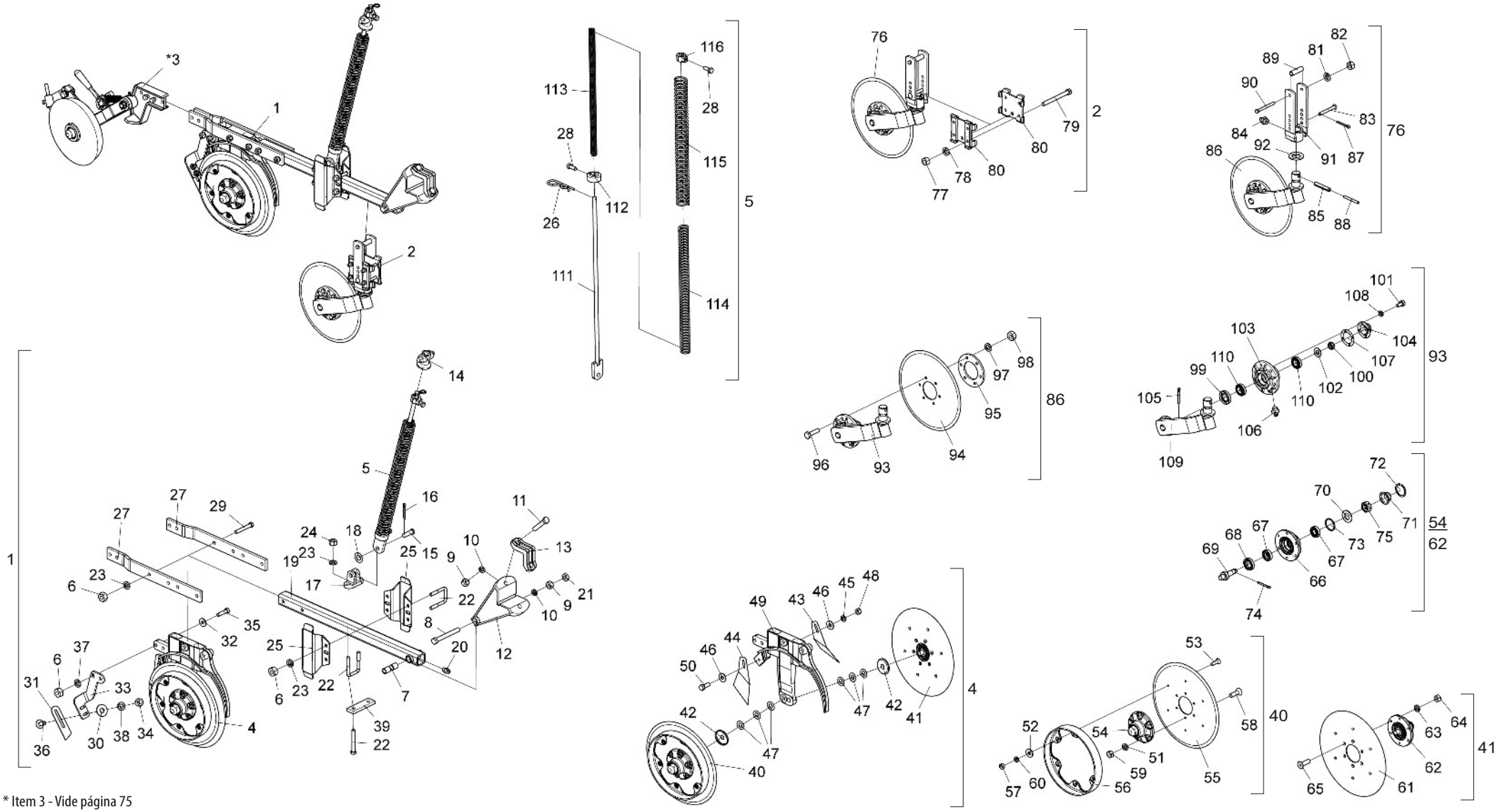

* Item 3 - Vide página 75

BALDAN

• Tabela Linha com Disco de Corte Liso com Roda Compactadora de Ferro com Friso de 40mm(Especial)

Item	Código	Descrição do Produto	Todos	Maior Direita	Menor Direita	Maior Esquerda	Menor Esquerda
1	2517012295-2	Linha Direita Maior C/Friso de 40mm		1			
1	2517012293-6	Linha Direita Menor C/Friso de 40mm			1		
1	2517012294-4	Linha Esquerda Maior C/Friso de 40mm				1	
1	2517012292-8	Linha Esquerda Menor C/Friso de 40mm					1
2	5124010336-6	Carrinho Completo do Disco de Corte Liso	1				
*3	5124010577-6	Carrinho da Roda Compactadora Completa de Ferro Direita		1	1		
*3	5124010578-4	Carrinho da Roda Compactadora Completa de Ferro Esquerda				1	1
4	5124010822-8	Carrinho Direito do Disco Duplo de Adubo/Semente C/Friso 40mm Especial		1	1		
4	5124010823-6	Carrinho Esquerdo do Disco Duplo de Adubo/Semente C/Friso 40mm Especial				1	1
5	5566010045-7	Varão Maior da Mola		1		1	
5	5566010046-5	Varão Menor da Mola Tripla			1		1
6	6020310754-7	Porca Sextavada 1/2" 12F W GR5 Ch.7/8" Alt.12,00mm		10	8	10	8
7	5080010539-8	Bucha de Articulação da Linha	1				
8	6020311082-3	Parafuso Cab.Sextavada 5/8" X 5.1/2" 11F UNC1A GR5 RP	1				
9	6020310760-1	Porca Sextavada 5/8" 11F UNC GR5 Ch.1.1/16" Alt.15,00mm	3				
10	6020010412-1	Arruela de Pressão 5/8" Média Industrial	3				
11	6020311079-3	Parafuso Cab.Sextavada 5/8" X 3.1/2" 11F UNC1A GR5 RP	2				
12	5252040056-7	Engate do Carrinho	1				
13	6010601347-3	Bracadeira de Fixação do Disco de Corte	1				
14	6010601280-9	Trava Superior da Mola Tripla	1				
15	6020310593-5	Pino Cab.Redonda Ø5/8" X 46mm	1				
16	6020050101-5	Contrapino 1/8" X 1" (Zincado Branco)	1				
17	6010601172-1	Suporte Inferior do Varão (Menor)		1		1	
17	6010601195-0	Suporte Inferior do Varão (Maior)			1		1
18	5024010059-0	Arruela Lisa de Ø16,5 X Ø29 X 1,21mm	1				
19	5572012100-9	Viga Quadrada de 50 X 800mm Completo	1				
20	6020130100-1	Graxeira 1/4" Reta Unf - 28F Alt.14mm Sext 5/16"	1				
21	6020310738-5	Porca Sextavada 5/8" 11F UNC GR5 Ch.1.1/16" Alt.11,00mm	1				
22	5068010081-8	Bracadeira de 84 X 64 X R.1/2" W		3		3	
23	6020010410-5	Arruela de Pressão 1/2" Média Industrial		12	8	12	8
24	6020310756-3	Porca Sextavada 1/2" 12F W GR5 Ch.3/4" Alt.11,00mm		2		2	
25	5526010018-0	Separador de Linhas	2				
26	6020390294-0	Trava Nma - Tipo "R" de Ø3,5 X 67mm(Especial)	1				
27	5040140058-0	Barra de 2" X 1/2" X 554mm	2				
28	6020310349-5	Parafuso Cab.Sextavada M12 X 1,75 X 30mm Cl8.8 Rt C/Ponta	2				
29	6020311065-3	Parafuso Cab.Sextavada 1/2" X 4" 12F W GR5 RP		4	2	4	2
30	5024010075-1	Arruela Lisa de Ø10,3 X Ø25 X 2,00mm	2				
31	5352010048-9	Limpador do Aro Limitador	1				
32	5024010068-9	Arruela Lisa de Ø13,3 X Ø35,5 X 3,00mm	2				
33	5530014453-4	Suporte Esquerdo do Limpador		1	1		
33	5530014452-6	Suporte Direito do Limpador				1	1
34	6020310746-6	Porca Sextavada 3/8" 16F UNC GR5 Ch.9/16" Alt.8,50mm	2				
35	6020310049-6	Parafuso Cab.Sextavada 1/2" X 2" 12F W GR5 RP	2				
36	6020311160-9	Parafuso Cab.Francesa 3/8" X 1" 16F UNC1A Gr2 Rt	2				
38	6020010406-7	Arruela de Pressão 3/8" Média Industrial	2				
39	5040121052-8	Barra de 38 X 130 X 12,5mm			1		1
40	5204010508-5	Cubo Esquerdo Completo C/Friso Limitador 40mm(Disco Plano Liso 15" X 4,00mm)		1	1		
40	5204010507-7	Cubo Direito Completo C/Friso Limitador 40mm(Disco Plano Liso 15" X 4,00mm)				1	1
41	5204010159-4	Cubo Direito Completo P/Friso Limitador(Disco Plano Liso 15" X 4,00mm)		1	1		
41	5204010160-8	Cubo Esquerdo Completo P/Friso Limitador(Disco Plano Liso 15" X 4,00mm)				1	1
42	5096040002-7	Calota Interna do Cubo	2				
43	5352030056-9	Limpador Interno Esquerdo do Disco	1				
44	5352030057-7	Limpador Interno Direito do Disco	1				
45	6020010406-7	Arruela de Pressão 3/8" Média Industrial	1				
46	5024010075-1	Arruela Lisa de Ø10,3 X Ø25 X 2,00mm	2				
47	5024010024-7	Arruela Lisa de Ø20 X Ø38 X 1,21mm	6				
48	6020310746-6	Porca Sextavada 3/8" 16F UNC GR5 Ch.9/16" Alt.8,50mm	1				
49	5530011577-1	Suporte Direito do Disco Duplo Maior de Adubo/Semente		1	1		
49	5530011576-3	Suporte Esquerdo do Disco Duplo Maior de Adubo/Semente				1	1
50	6020310054-2	Parafuso Cab.Sextavada 3/8" X 1" 16F UNC1A GR5 Rt	1				
51	6020010004-5	Arruela de Pressão M8 Média	6				
52	5024010161-8	Arruela Lisa de Ø7 X Ø18 X 2,00mm	6				
53	6020317441-4	Parafuso Rosca Maquina Cab.Chata Fenda Simples M6 X 1,00 X 20mm Cl8.8 Rt	6				
54	5204010149-7	Cubo do Disco Esquerdo		1	1		
54	5204010150-0	Cubo do Disco Direito				1	1
55	2857398003-6	Disco Plan Lis 15" X 4,00 Fc Rd 80mm + 6F Rd Esc 8,7mm R=57,5mm + 6F Rd Esc 6,9mm	1				
56	6010600786-4	Friso Limitador de Profundidade(40mm)	1				
57	6020311257-5	Porca Sextavada M6 X 1,00 Ma Cl8 Ch.10mm Alt.5,00mm	6				
58	6020317573-9	Parafuso Allen Cab.Chata M8 X 1,25 X 25mm Cl12.9 Rt(Fosfatizado)	6				
59	6020310454-8	Porca Sextavada M8 X 1,25 Ma Cl8 Ch.13mm Alt.6,50mm	6				
60	6020010122-0	Arruela de Pressão M6 Média	6				
61	2857398003-6	Disco Plan Lis 15" X 4,00 Fc Rd 80mm + 6F Rd Esc 8,7mm R=57,5mm + 6F Rd Esc 6,9mm	1				
62	5204010150-0	Cubo do Disco Direito		1	1		
62	5204010149-7	Cubo do Disco Esquerdo				1	1
63	6020010004-5	Arruela de Pressão M8 Média	6				
64	6020310454-8	Porca Sextavada M8 X 1,25 Ma Cl8 Ch.13mm Alt.6,50mm	6				

• Tabela Linha com Disco de Corte Liso com Roda Compactadora de Ferro com Friso de 40mm(Especial)

Item	Código	Descrição do Produto	Todos	Maior Direita	Menor Direita	Maior Esquerda	Menor Esquerda
65	6020317573-9	Parafuso Allen Cab.Chata M8 X 1,25 X 25mm Cl12.9 Rt(Fosfatizado)	6				
66	5204010148-9	Cubo de Ø136 X 54mm	2				
67	6020350087-7	Rolamento Conico 30204	4				
68	6020350268-3	Retentor Ø36,00 X Ø52,00 X 11,00mm (Arca 5075 Brg)	2				
69	5232010077-1	Eixo de Ø36 X 94mm C/Rosca Direita	1				
69	5232010076-3	Eixo de Ø36 X 94mm C/Rosca Esquerda	1				
70	6020010513-6	Arruela Lisa de Ø20 X Ø35 X 3mm	2				
71	6020050641-6	Calota do Cubo	2				
72	6020010289-7	Anel de Retenção I-55 G502-055-01 (S/Reforco)	2				
73	6020010095-9	Anel de Vedação Ø47X 052X 2mm	2				
74	6020050101-5	Contrapino 1/8" X 1" (Zincado Branco)	2				
75	6020310797-0	Porca Sextavada Castelo 3/4" 16F Unf GR5 Ch.1.1/16" Alt.13,00mm	2				
76	5124010102-9	Carrinho do Disco de Corte Liso Completo	1				
77	6020310746-6	Porca Sextavada 3/8" 16F UNC GR5 Ch.9/16" Alt.8,50mm	4				
78	6020010406-7	Arruela de Pressão 3/8" Média Industrial	4				
79	6020311038-6	Parafuso Cab.Sextavada 3/8" X 4" 16F UNC1A Gr2 RP	4				
80	5324050014-7	Guia do Suporte de Regulagem Completo	2				
81	6020010406-7	Arruela de Pressão 3/8" Média Industrial	1				
82	6020310746-6	Porca Sextavada 3/8" 16F UNC GR5 Ch.9/16" Alt.8,50mm	1				
83	5432010181-9	Pino Cab.Francesa Ø11,20 X 90mm	1				
84	6020130108-7	Graxeira 1/8" Reta Bsp-28F	1				
85	6020310510-2	Pino Elastico Pesado Ø10 X 55mm (Seeger Reno 701.220)	1				
86	5124010101-0	Carrinho Com Disco de Corte Liso	1				
87	6020050101-5	Contrapino 1/8" X 1" (Zincado Branco)	1				
88	6020310472-6	Pino Elastico Pesado Ø6 X 55mm (Seeger Reno 701.167)	1				
89	5080020787-5	Bucha de Ø14 X Ø19 X 65mm	1				
90	6020311038-6	Parafuso Cab.Sextavada 3/8" X 4" 16F UNC1A Gr2 RP	1				
91	5530010406-0	Suporte do Regulador de Profundidade	1				
92	5024010107-3	Arruela Lisa de Ø36 X Ø61 X 5,00mm	1				
93	5530010405-2	Suporte do Disco Com Cubo	1				
94	2855397388-2	Disco Plan Lis 14" X 4,00 Fc Rd 80mm + 6F Rd 10,3mm D-115mm Afd	1				
95	5284010001-4	Flange do Cubo do Disco	1				
96	6020310980-9	Parafuso Cab.Sextavada M10 X 1,50 X 40mm Cl8.8 Rt	6				
97	6020010394-0	Arruela de Pressão M10 Media	6				
98	6020310822-5	Porca Sextavada M10 X 1,50 Ma Cl8 Ch.17mm Alt.8,00mm	6				
99	6020350244-6	Retentor Ø35,00 X Ø58,00 X 10,00mm (Arca 5035 Br / Sabo 01551 Br)	1				
100	6020310797-0	Porca Sextavada Castelo 3/4" 16F Unf GR5 Ch.1.1/16" Alt.13,00mm	1				

Item	Código	Descrição do Produto	Todos	Maior Direita	Menor Direita	Maior Esquerda	Menor Esquerda
101	6020311000-9	Parafuso Cab.Sextavada 1/4" X 1/2" 20F UNC1A GR5 Rt	4				
102	5024010258-4	Arruela Lisa de Ø20 X Ø38,5 X 3,00mm	1				
103	5204010090-3	Cubo do Disco	1				
104	6020050640-8	Calota do Cubo	1				
105	6020050101-5	Contrapino 1/8" X 1" (Zincado Branco)	1				
106	6020130108-7	Graxeira 1/8" Reta Bsp-28F	1				
107	6020190098-3	Junta de Papel Ø50,3 X Ø73,5 X 1/64"	1				
108	6020010402-4	Arruela de Pressão 1/4" Média Industrial	4				
109	5530160187-4	Suporte Com Eixo do Disco	1				
110	6020350077-0	Rolamento 44610/49 Capa Cone (Gaiola Baixa)	2				
111	5566040144-9	Varão da Mola de 935,5mm		1		1	
111	5566040141-4	Varão da Mola			1		1
112	5530016364-4	Suporte Inferior da Mola Tripla	1				
113	6020250435-6	Mola Helicoidal de Compressão Ø17,5 X Ø25,5 X 700mm		1		1	
113	6020250275-2	Mola Helicoidal de Compressão Ø17,5 X Ø25,5 X 600mm			1		1
114	6020250436-4	Mola Helicoidal de Compressão Ø30,5 X Ø41,5 X 700mm Intermédiaria Anti-Horario		1		1	
114	6020250273-6	Mola Helicoidal de Compressão Ø30,5 X Ø41,5 X 600mm Intermédiaria Anti-Horario			1		1
115	6020250437-2	Mola Helicoidal de Compressão Ø43,5 X Ø54,5 X 700mm Externa		1		1	
115	6020250267-1	Mola Helicoidal de Compressão Ø43,5 X Ø54,5 X 600mm Externa			1		1
116	5080011663-2	Bucha Fixação do Varão da Mola	1				

• Carrinho Completo da Roda Compactadora em "V"

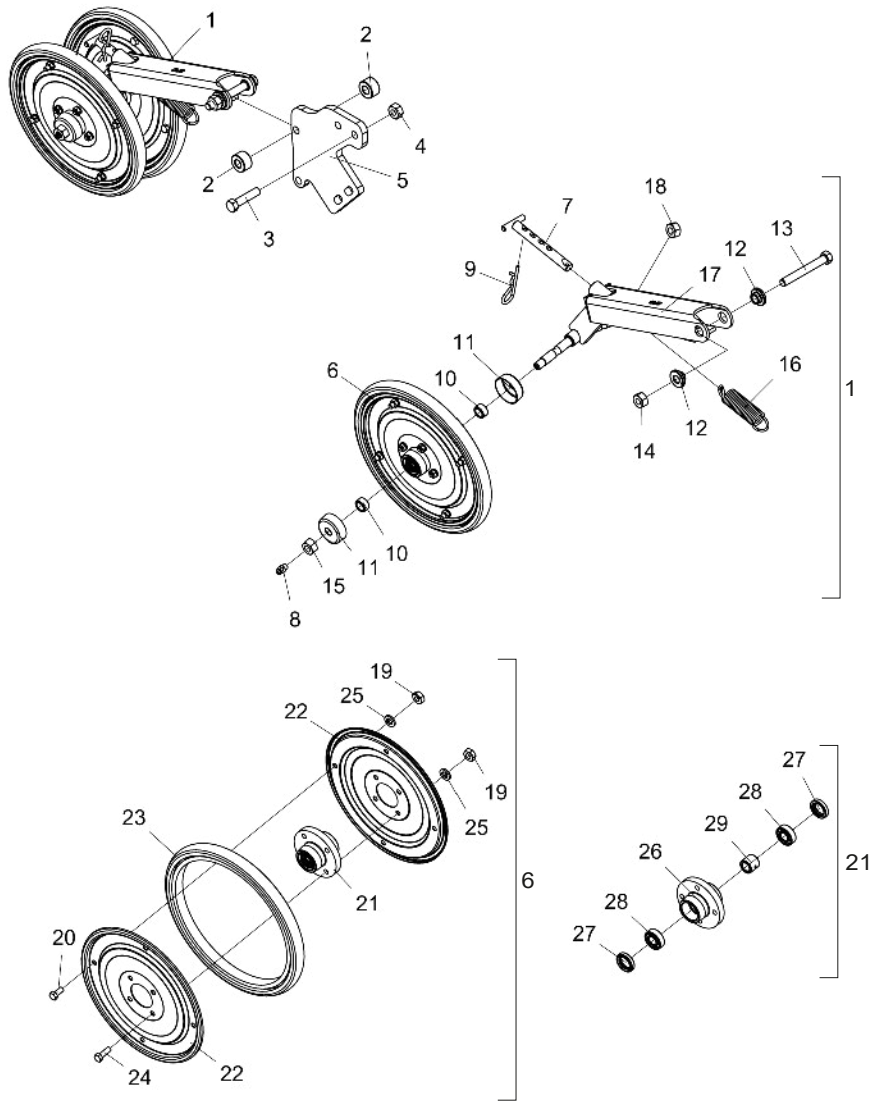

Item	Código	Descrição do Produto	Todos
1	5124010413-3	Carrinho da Roda Compactadora Em "V"(SPD)	1
2	5080020772-7	Bucha de Ø14,3 X Ø1.1/4" X 18,5mm	2
3	6020312060-8	Parafuso Cab.Sextavada 1/2" X 2.1/4" 12F W GR5 Rp(Bicromatizado)	2
4	6020310809-8	Porca Sextavada Autotravante C/Nylon Alta 1/2" 12F W GR5 Ch.3/4" Alt. 15,50mm	2
5	5530010827-9	Suporte de Fixação da Roda	1
6	5498090024-2	Roda Compactadora Avulsa	2
7	5432060014-9	Puxador de 5/8" X 131mm	1
8	6020130100-1	Graxeira 1/4" Reta UNF - 28F Alt.14mm Sext 5/16"	2
9	6020390308-4	Trava Nma - Tipo "R" de Ø4,5 X 80mm (455)	1
10	5080020710-7	Bucha de Ø15 X Ø22,22 X 12mm	4
11	5096010033-3	Calota Do Cubo	4
12	5080020484-1	Bucha de Ø13,1 X Ø31,5 X 12,5mm	2
13	6020311065-3	Parafuso Cab.Sextavada 1/2" X 4" 12F W GR5 Rp(Bicromatizado)	1
14	6020310809-8	Porca Sextavada Autotravante C/Nylon Alta 1/2" 12F W GR5 Ch.3/4" Alt. 15,50mm	1
15	6020310736-9	Porca Sextavada 9/16" 18F UNF GR5 Ch.7/8" Alt.12,50mm (Bicromatizado)	1
16	6020250658-8	Mola Helicoidal de Tração Ø21,5 X Ø28,5 X 95mm Arame=Ø3,5mm	1
17	5530011808-8	Suporte da Roda Em "V"(SPD)	1
18	6020310737-7	Porca Sextavada 9/16" 18F Rf/Esq UNF GR5 Ch.7/8" Alt.12,50mm (Bicromatizado)	1
19	6020310454-8	Porca Sextavada M8 X 1,25 Ma Cl8 Ch.13mm Alt.6,50mm (Bicromatizado)	16
20	6020311269-9	Parafuso Cab.Sextavada M8 X 1,25 X 20mm Cl8.8 Rt(Bicromatizado)	8
21	5204110018-4	Cubo Completo da Roda	2
22	5288020025-9	Friso da Roda	4
23	6020010808-9	Aro 300 X 25mm	2
24	6020310448-3	Parafuso Cab.Sextavada M8 X 1,25 X 25mm Cl8.8 Rt(Bicromatizado)	8
25	6020010004-5	Arruela de Pressão M8 Media(Bicromatizado)	16
26	5204110017-6	Cubo da Roda	2
27	6020350211-0	Retentor Ø22,00 X Ø35,00 X 6,70mm (Arca 5044 Br / Sabo 00294 Br)	4
28	6020350871-1	Rolamento Rigido de Esfera 6202 (Skf-Nsk-Timken)	4
29	5080020655-0	Bucha de Ø16 X Ø25 X 22mm	2

• Carrinho da Roda de Profundidade e Roda em "V"(Excêntrico)

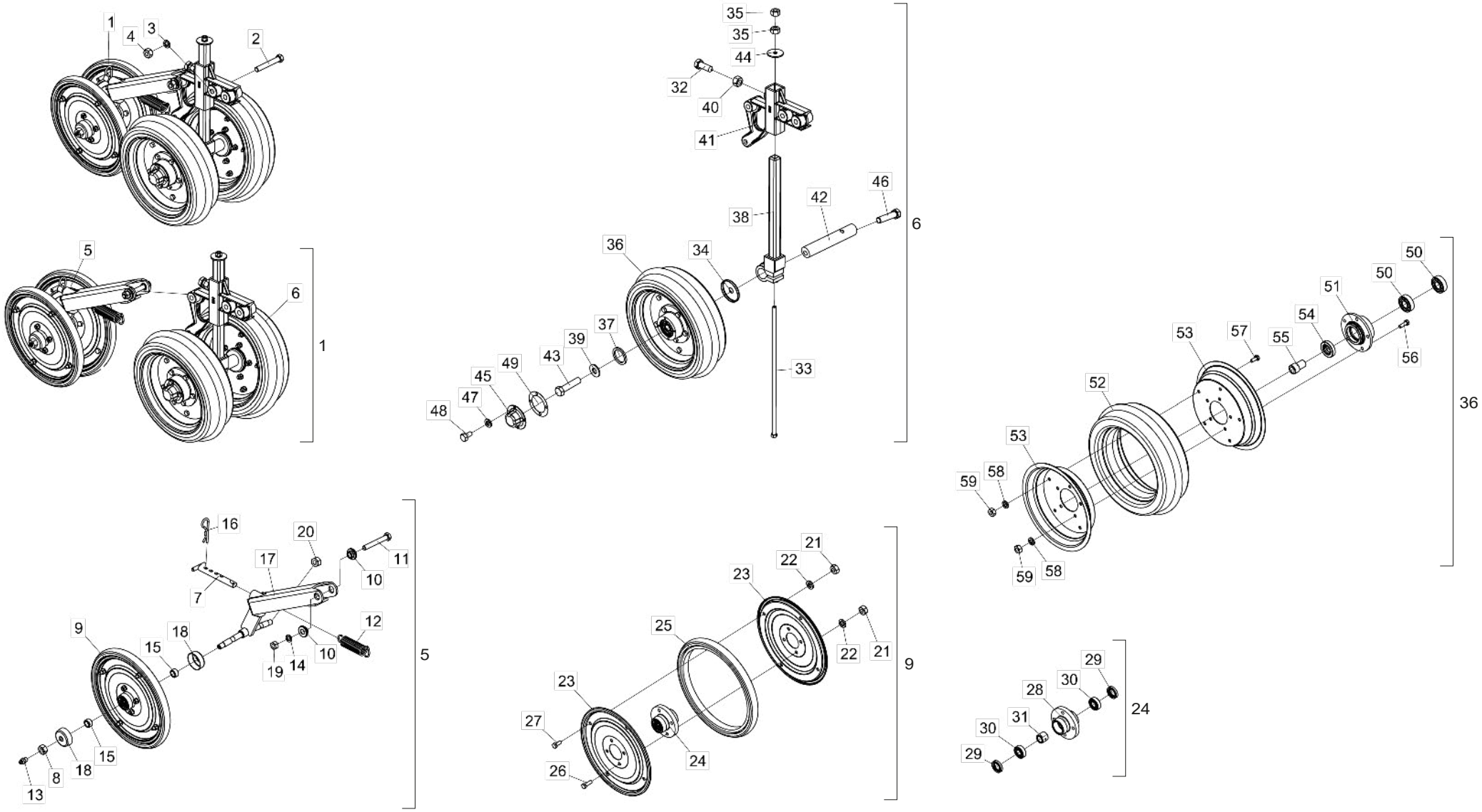

• Tabela Carrinho da Roda de Profundidade e Roda em "V"(Excêntrico)

Item	Código	Descrição do Produto	Todos
1	5124010050-2	Carrinho da Roda de Profundidade E Roda Em "V"(Excentrico)	1
2	6020317495-3	Parafuso Cab.Sextavada M12 X 1,75 X 90mm Cl8.8 Rp(Bicromatizado)	2
3	6020010395-8	Arruela de Pressão M12 Média(Bicromatizado)	2
4	6020310820-9	Porca Sextavada M12 X 1,75 Ma Cl8 Ch.19mm Alt.10,00mm (Bicromatizado)	2
5	5124080057-1	Carrinho da Roda Compactadora Em "V"	1
6	5124080050-4	Carrinho da Roda de Profundidade C/Suporte do Regulador	1
7	5432060014-9	Puxador de 5/8" X 131mm	1
8	6020310736-9	Porca Sextavada 9/16" 18F Unf Gr5 Ch.7/8" Alt.12,50mm (Bicromatizado)	1
9	5498090024-2	Roda Compactadora Avulsa	2
10	5080020484-1	Bucha de Ø13,1 X Ø31,5 X 12,5mm	2
11	6020317495-3	Parafuso Cab.Sextavada M12 X 1,75 X 90mm Cl8.8 Rp(Bicromatizado)	1
12	6020250658-8	Mola Helicoidal de Tração Ø21,5 X Ø28,5 X 95mm Arame=Ø3,5mm	1
13	6020130100-1	Graxeira 1/4" Reta Unf - 28F Alt.14mm Sext 5/16"	2
14	6020010395-8	Arruela de Pressão M12 Média(Bicromatizado)	1
15	5080020710-7	Bucha de Ø15 X Ø22,22 X 12mm	4
16	6020390308-4	Trava Nma - Tipo "R" de Ø4,5 X 80mm (455)	1
17	5530160231-5	Suporte Oscilante Menor	1
18	5096010033-3	Calota do Cubo	4
19	6020310820-9	Porca Sextavada M12 X 1,75 Ma Cl8 Ch.19mm Alt.10,00mm (Bicromatizado)	1
20	6020310737-7	Porca Sextavada 9/16" 18F Rf/Esq Unf Gr5 Ch.7/8" Alt.12,50mm (Bicromatizado)	1
21	6020310454-8	Porca Sextavada M8 X 1,25 Ma Cl8 Ch.13mm Alt.6,50mm (Bicromatizado)	16
22	6020010004-5	Arruela de Pressão M8 Média(Bicromatizado)	16
23	5288020025-9	Friso da Roda	4
24	5204110018-4	Cubo Completo da Roda	2
25	6020010808-9	Aro 300 X 25mm	2
26	6020310448-3	Parafuso Cab.Sextavada M8 X 1,25 X 25mm Cl8.8 Rt(Bicromatizado)	8
27	6020311269-9	Parafuso Cab.Sextavada M8 X 1,25 X 20mm Cl8.8 Rt(Bicromatizado)	8
28	5204110017-6	Cubo da Roda	1
29	6020350211-0	Retentor Ø22,00 X Ø35,00 X 6,70mm (Arca 5044 Br / Sabo 00294 Br)	2
30	6020350871-1	Rolamento Rigido de Esfera 6202 (Skf-Nsk-Timken)	2
31	5080020655-0	Bucha de Ø16 X Ø25 X 22mm	1
32	6020311069-6	Parafuso Cab.Sextavada 5/8" X 1.3/4" 11F Unc1A Gr5 Rt C/Ponta(Bicromatizado)	1
33	6020311039-4	Parafuso Cab.Sextavada 3/8" X 15.1/2" 16F Unc1A Gr2 Rp(Bicromatizado)	1
34	5096010031-7	Calota de Ø16 X Ø63,6 X 7,6mm	2
35	6020310746-6	Porca Sextavada 3/8" 16F Unc Gr5 Ch.9/16" Alt.8,50mm (Bicromatizado)	2

Item	Código	Descrição do Produto	Todos
36	5498100047-4	Roda Compactadora Menor	2
37	5024010330-0	Arruela Lisa de Ø38,8 X Ø50,2 X 4,00mm	2
38	5484040022-3	Regulador de Profundidade	1
39	5024010239-8	Arruela Lisa de Ø16,5 X Ø37 X 3,00mm	2
40	6020310765-2	Porca Sextavada 5/8" 11F Unc Gr5 Ch.15/16" Alt.14,00mm (Bicromatizado)	1
41	5530180108-3	Suporte do Regulador	1
42	5232020121-7	Eixo de Ø1.1/4" X 190mm	1
43	6020310292-8	Parafuso Cab.Sextavada 5/8" X 2.3/4" 11F Unc1A Gr5 Rp Rosca Direita(Bicromatizado)	1
44	5024010206-1	Arruela Lisa de Ø10,6 X Ø44 X 3,00mm(Zincada)	1
45	6020050640-8	Calota do Cubo(Bicromatizado)	2
46	6020310293-6	Parafuso Cab.Sextavada 5/8" X 2.3/4" 11F Unc1A Gr5 Rp Rosca Esquerda(Bicromatizado)	1
47	6020010402-4	Arruela de Pressão 1/4" Média Industrial(Bicromatizado)	8
48	6020311000-9	Parafuso Cab.Sextavada 1/4" X 1/2" 20F Unc1A Gr5 Rt(Bicromatizado)	8
49	6020190098-3	Junta de Papel Ø50,3 X Ø73,5 X 1/64"	2
50	6020350867-3	Rolamento Rigido de Esfera 6204 (Skf-Nsk-Timken)	4
51	5204010174-8	Cubo da Roda de Compactação	2
52	6020010812-7	Aro Compactador Convexo 811/9 103-8	2
53	5018010016-1	Aro da Roda de Borracha	4
54	6020350204-7	Retentor Ø25,00 X Ø47,00 X 10,00mm (Arca 5412 Brg / Sabo 02046 Brg)	2
55	5080010146-5	Bucha de Ø16 X Ø26 X 44mm	2
56	6020310448-3	Parafuso Cab.Sextavada M8 X 1,25 X 25mm Cl8.8 Rt(Bicromatizado)	10
57	6020311269-9	Parafuso Cab.Sextavada M8 X 1,25 X 20mm Cl8.8 Rt(Bicromatizado)	10
58	6020010004-5	Arruela de Pressão M8 Média(Bicromatizado)	20
59	6020310454-8	Porca Sextavada M8 X 1,25 Ma Cl8 Ch.13mm Alt.6,50mm (Bicromatizado)	20

• Carrinho Completo da Roda Compactadora Lisa/Côncava/Convexa

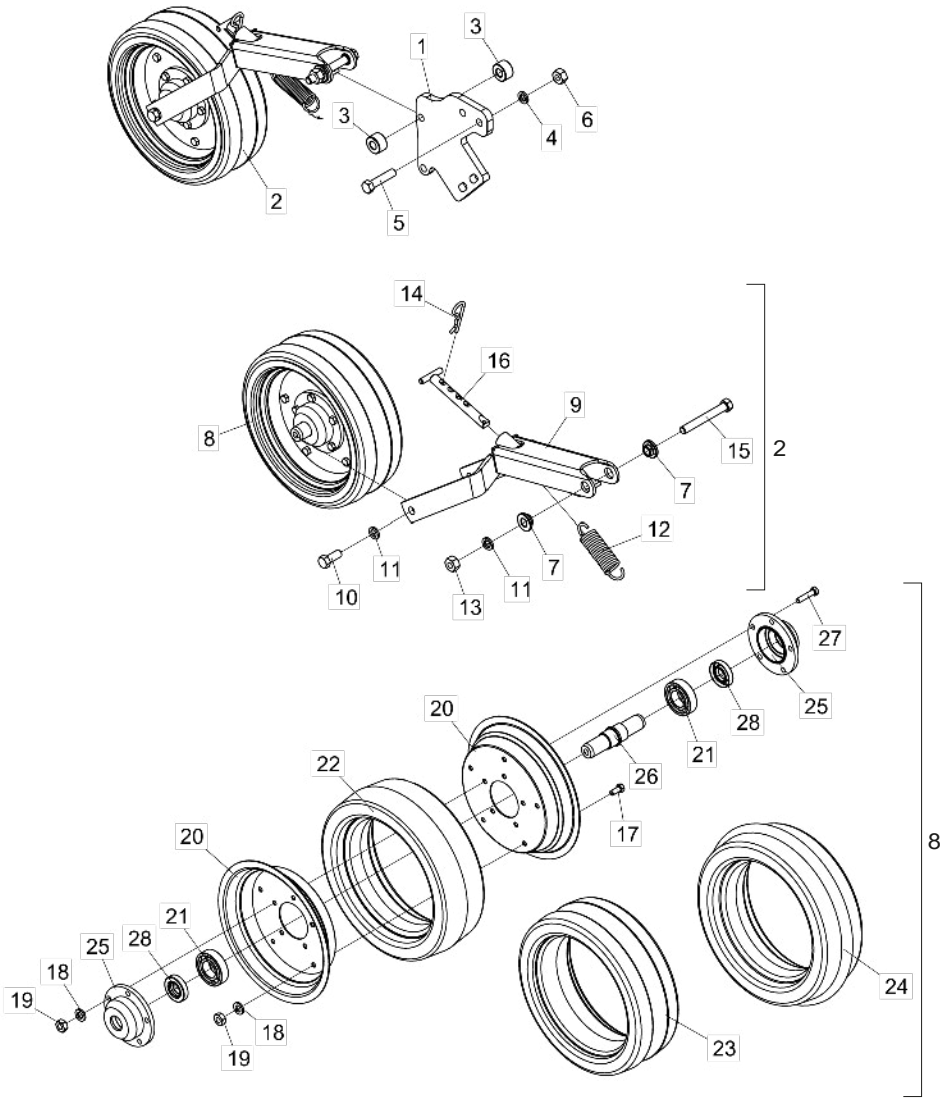

Item	Código	Descrição do Produto	Todos	Lisa	Concava	Convexa
1	5530010827-9	Suporte de Fixação da Roda	1			
2	5124010110-0	Carrinho da Roda Compactadora Lisa		1		
2	5124080044-0	Carrinho da Roda Compactadora Côncava			1	
2	5124080045-8	Carrinho da Roda Compactadora Convexa				1
3	5080020772-7	Bucha de Ø14,3 X Ø1.1/4" X 18,5mm	2			
4	6020010410-5	Arruela de Pressão 1/2" Media Industrial(Bicromatizado)	2			
5	6020312060-8	Parafuso Cab.Sextavada 1/2" X 2.1/4" 12F W Gr5 Rp(Bicromatizado)	2			
6	6020310754-7	Porca Sextavada 1/2" 12F W Gr5 Ch.7/8" Alt.12,00mm (Bicromatizado)	2			
7	5080020484-1	Bucha de Ø13,1 X Ø31,5 X 12,5mm	2			
8	5498030089-0	Roda Compactadora Lisa		1		
8	5498100018-0	Roda Compactadora Côncava			1	
8	5498100098-9	Roda Compactadora Convexa				1
9	5530180056-7	Suporte Oscilante Menor	1			
10	6020310051-8	Parafuso Cab.Sextavada 1/2" X 1.1/4" 12F W Gr5 Rt(Bicromatizado)	2			
11	6020010410-5	Arruela de Pressão 1/2" Media Industrial(Bicromatizado)	3			
12	6020250317-1	Mola Helicoidal de Tração Ø23 X Ø31 X 88mm Arame=Ø4mm	1			
13	6020310754-7	Porca Sextavada 1/2" 12F W Gr5 Ch.7/8" Alt.12,00mm (Bicromatizado)	1			
14	6020390308-4	Trava Nma - Tipo "R" de Ø4,5 X 80mm (455)	1			
15	6020311065-3	Parafuso Cab.Sextavada 1/2" X 4" 12F W Gr5 Rp(Bicromatizado)	1			
16	5432060014-9	Puxador de 5/8" X 131mm	1			
17	6020312020-9	Parafuso Cab.Sextavada 5/16" X 3/4" 18F Unc1A Gr5 Rt(Bicromatizado)	5			
18	6020010404-0	Arruela de Pressão 5/16" Media Industrial(Bicromatizado)	10			
19	6020310744-0	Porca Sextavada 5/16" 18F Unc Gr5 Ch.1/2" Alt.6,50mm (Bicromatizado)	10			
20	5018010016-1	Aro da Roda de Borracha	2			
21	6020350007-9	Rolamento de Esfera 6206(Skf-Nsk-Timken)	2			
22	6020010803-8	Aro Compactador Liso		1		
23	6020010813-5	Aro Côncavo de Compactação 99-8			1	
24	6020010812-7	Aro Compactador Convexo				1
25	5204020047-9	Cubo da Roda	2			
26	5080030028-0	Bucha da Roda Compactadora	1			
27	6020311017-3	Parafuso Cab.Sextavada 5/16" X 1.1/2" 18F Unc Gr2 Rt(Bicromatizado)	5			
28	6020350204-7	Retentor Ø25,00 X Ø47,00 X 10,00mm (Arca 5412 Brg / Sabo 02046 Brg)	2			

• Carrinho da Roda de Profundidade C/Suporte Regulador

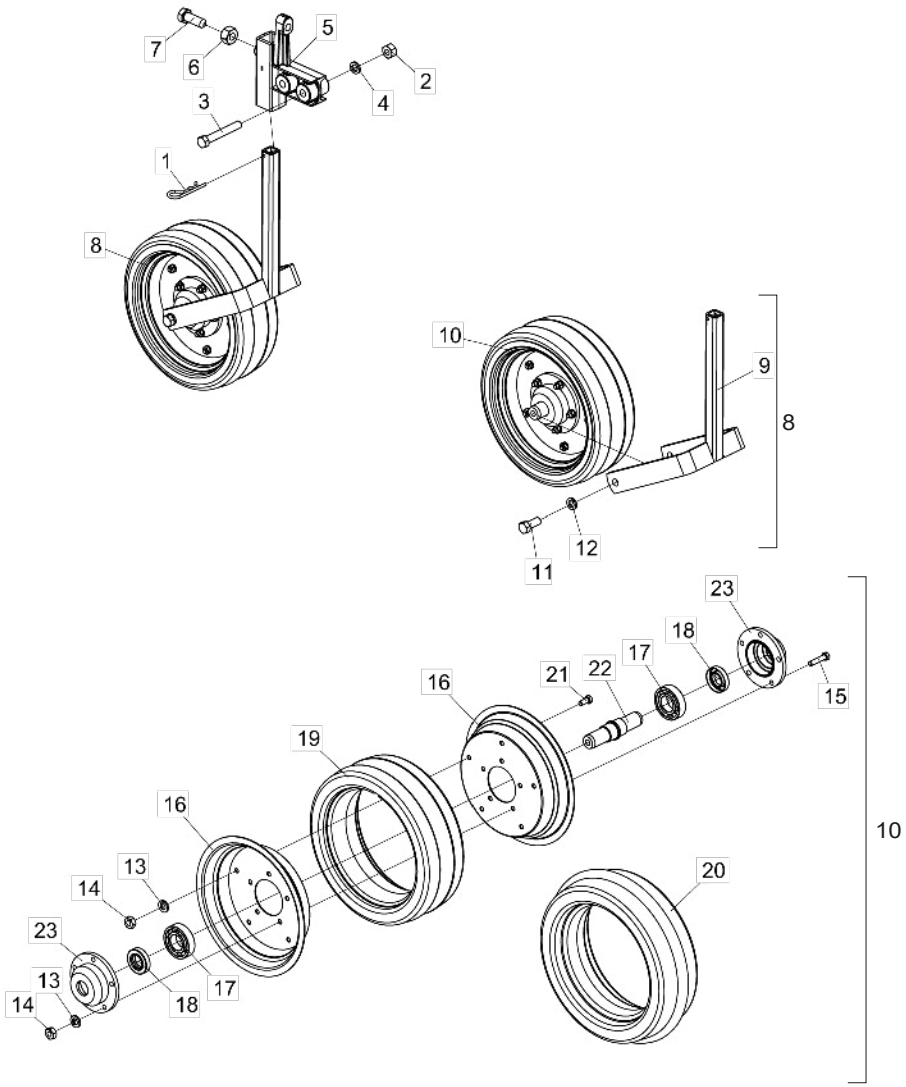

Item	Código	Descrição do Produto	Todos	Côncava	Convexa
1	6020390308-4	Trava Nma - Tipo "R" de Ø4,5 X 80mm (455)	1		
2	6020310754-7	Porca Sextavada 1/2" 12F W Gr5 Ch.7/8" Alt.12,00mm (Bicromatizado)	2		
3	6020311065-3	Parafuso Cab.Sextavada 1/2" X 4" 12F W Gr5 Rp(Bicromatizado)	2		
4	6020010410-5	Arruela de Pressao 1/2" Média Industrial(Bicromatizado)	2		
5	5530180106-7	Suporte do Regulador	1		
6	6020310765-2	Porca Sextavada 5/8" 11F Unc Gr5 Ch.15/16" Alt.14,00mm (Bicromatizado)	1		
7	6020311069-6	Parafuso Cab.Sextavada 5/8" X 1.3/4" 11F Unc1A Gr5 Rt C/Ponta(Bicromatizado)	1		
8	5498010041-6	Roda de Apoio Côncava		1	
8	5498010042-4	Roda de Apoio Convexa			1
9	5530180107-5	Suporte da Roda (Spd)	1		
10	5498100018-0	Roda Compactadora Côncava Menor		1	
10	5498100098-9	Roda Compactadora Cpl Convexa			1
11	6020310051-8	Parafuso Cab.Sextavada 1/2" X 1.1/4" 12F W Gr5 Rt(Bicromatizado)	2		
12	6020010410-5	Arruela de Pressao 1/2" Média Industrial(Bicromatizado)	2		
13	6020010404-0	Arruela de Pressao 5/16" Média Industrial(Bicromatizado)	10		
14	6020310744-0	Porca Sextavada 5/16" 18F Unc Gr5 Ch.1/2" Alt.6,50mm (Bicromatizado)	10		
15	6020311017-3	Parafuso Cab.Sextavada 5/16" X 1.1/2" 18F Unc Gr2 Rt(Bicromatizado)	5		
16	5018010016-1	Aro da Roda de Borracha	2		
17	6020350007-9	Rolamento de Esfera 6206(Skf-Nsk-Timken)	2		
18	6020350204-7	Retentor Ø25,00 X Ø47,00 X 10,00mm (Arca 5412 Brg / Sabo 02046 Brg)	2		
19	6020010813-5	Aro Côncavo de Compactação 99-8		1	
20	6020010812-7	Aro Compactador Convexo 811/9 103-8			1
21	6020312020-9	Parafuso Cab.Sextavada 5/16" X 3/4" 18F Unc1A Gr5 Rt(Bicromatizado)	5		
22	5080030028-0	Bucha da Roda Compactadora	1		
23	5204020047-9	Cubo da Roda	2		

• Carrinho Completo da Roda Compactadora Convexa

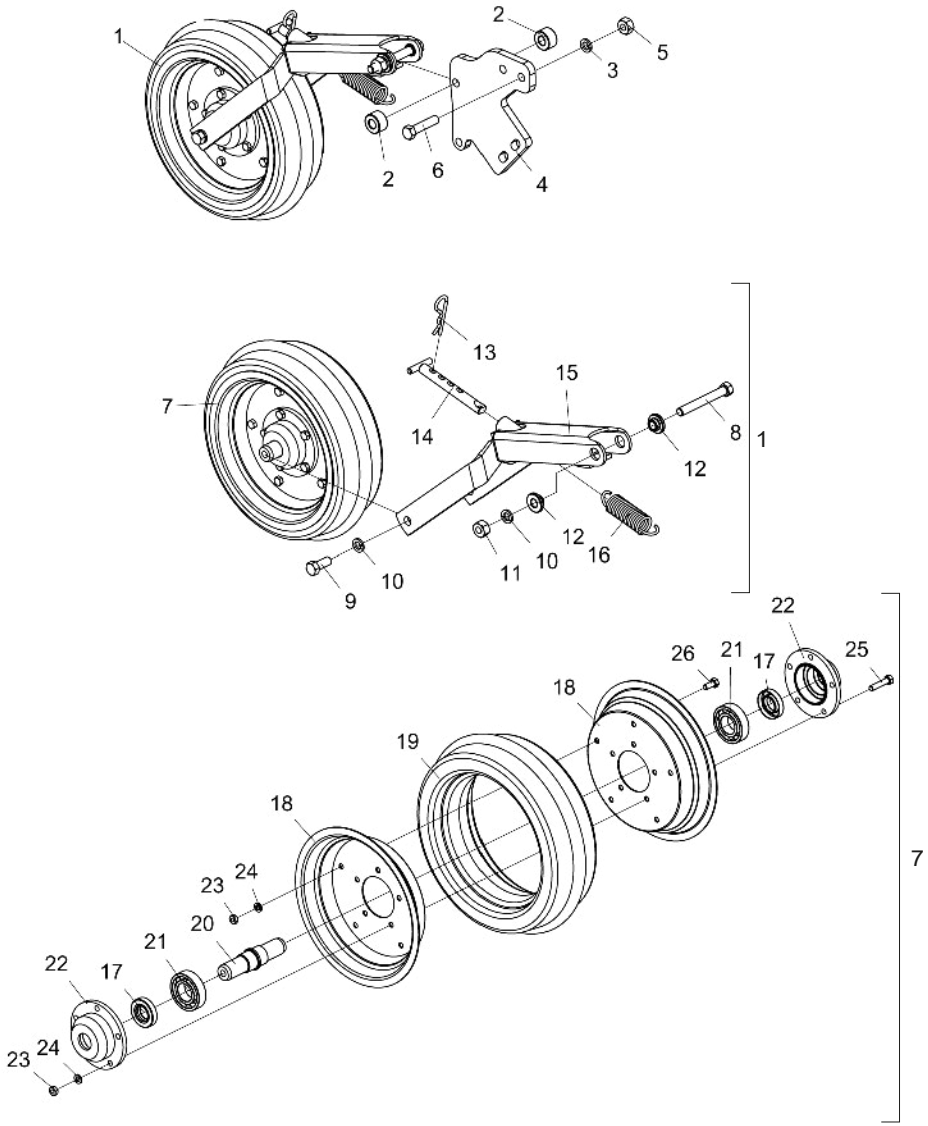

Item	Código	Descrição do Produto	Todos
1	5124080045-8	Carrinho da Roda Compactadora Convexa	1
2	5080020772-7	Bucha de Ø14,3 X Ø1.1/4" X 18,5mm	2
3	6020010410-5	Arruela de Pressão 1/2" Média Industrial(Bicromatizado)	2
4	5530010827-9	Suporte de Fixacão da Roda	1
5	6020310754-7	Porca Sextavada 1/2" 12F W Gr5 Ch.7/8" Alt.12,00mm (Bicromatizado)	2
6	6020312060-8	Parafuso Cab.Sextavada 1/2" X 2.1/4" 12F W Gr5 Rp(Bicromatizado)	2
7	5498100098-9	Roda Compactadora Cpl Convexa	1
8	6020311065-3	Parafuso Cab.Sextavada 1/2" X 4" 12F W Gr5 Rp(Bicromatizado)	1
9	6020310051-8	Parafuso Cab.Sextavada 1/2" X 1.1/4" 12F W Gr5 Rt(Bicromatizado)	2
10	6020010410-5	Arruela de Pressão 1/2" Média Industrial(Bicromatizado)	3
11	6020310754-7	Porca Sextavada 1/2" 12F W Gr5 Ch.7/8" Alt.12,00mm (Bicromatizado)	1
12	5080020484-1	Bucha de Ø13,1 X Ø31,5 X 12,5mm	2
13	6020390308-4	Trava Nma - Tipo "R" de Ø4,5 X 80mm (455)	1
14	5432060014-9	Puxador de 5/8" X 131mm	1
15	5530180056-7	Suporte Oscilante Menor	1
16	6020250317-1	Mola Helicoidal de Tracão Ø23 X Ø31 X 88mm Arame=Ø4mm	1
17	6020350204-7	Retentor Ø25,00 X Ø47,00 X 10,00mm (Arca 5412 Brg / Sabo 02046 Brg)	2
18	5018010016-1	Aro da Roda de Borracha	2
19	6020010812-7	Aro Compactador Convexo 811/9 103-8	1
20	5080030028-0	Bucha da Roda Compactadora	1
21	6020350007-9	Rolamento de Esfera 6206(Skf-Nsk-Timken)	2
22	5204020047-9	Cubo da Roda	2
23	6020310744-0	Porca Sextavada 5/16" 18F Unc Gr5 Ch.1/2" Alt.6,50mm (Bicromatizado)	10
24	6020010404-0	Arruela de Pressão 5/16" Média Industrial(Bicromatizado)	10
25	6020311017-3	Parafuso Cab.Sextavada 5/16" X 1.1/2" 18F Unc Gr2 Rt(Bicromatizado)	5
26	6020312020-9	Parafuso Cab.Sextavada 5/16" X 3/4" 18F Unc1A Gr5 Rt(Bicromatizado)	5

• Carrinho Maior da Roda de Profundidade Convexa C/Suporte Regulador

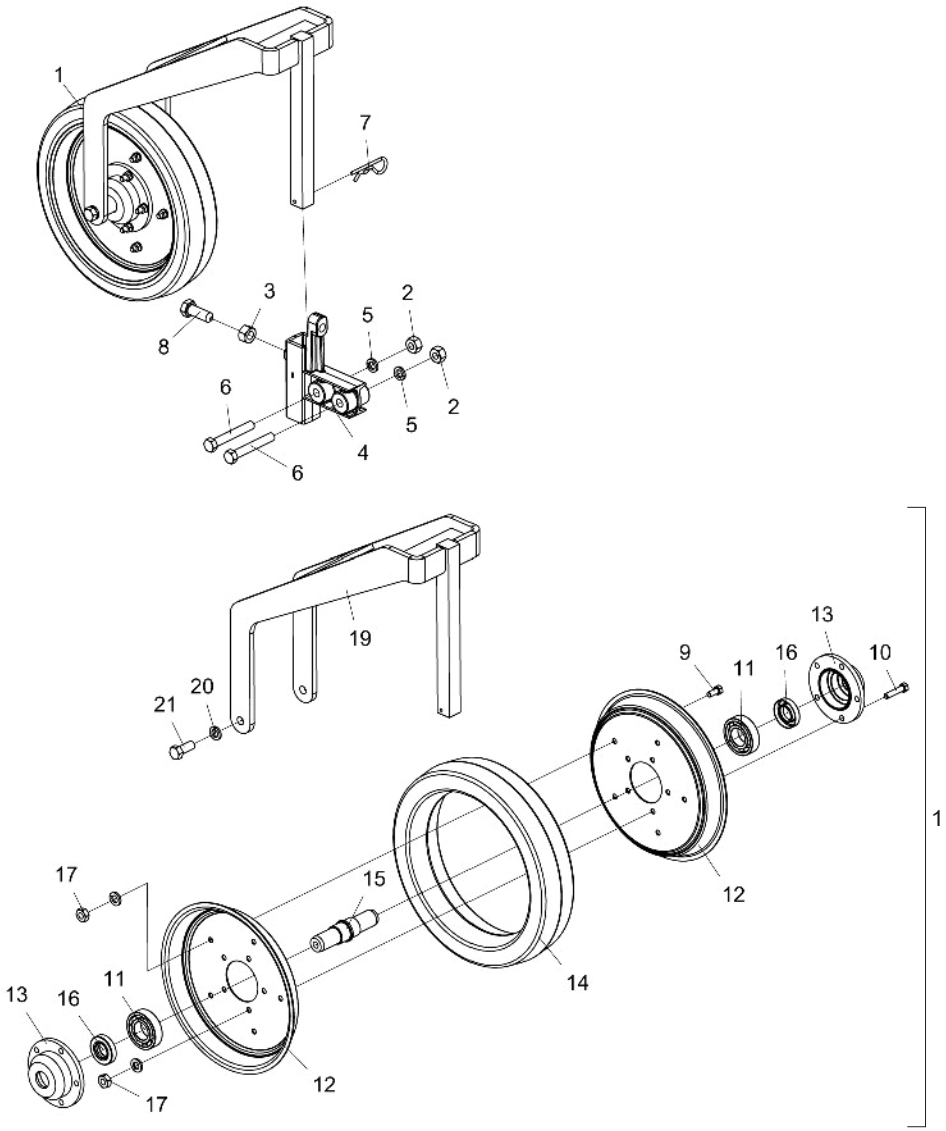

Item	Código	Descrição do Produto	Todos
1	5498010136-6	Roda de Apoio Convexa	1
2	6020310754-7	Porca Sextavada 1/2" 12F W GR5 Ch.7/8" Alt.12,00mm (Bicromatizado)	2
3	6020310765-2	Porca Sextavada 5/8" 11F UNC GR5 Ch.15/16" Alt.14,00mm (Bicromatizado)	1
4	5530180106-7	Suporte Do Regulador	1
5	6020010410-5	Arruela de Pressão 1/2" Média Industrial(Bicromatizado)	2
6	6020311065-3	Parafuso Cab.Sextavada 1/2" X 4" 12F W GR5 RP(Bicromatizado)	2
7	6020390308-4	Trava Nma - Tipo "R" de Ø4,5 X 80mm (455)	1
8	6020311069-6	Parafuso Cab.Sextavada 5/8" X 1.3/4" 11F UNC1A GR5 RT C/Ponta(Bicromatizado)	1
9	6020312020-9	Parafuso Cab.Sextavada 5/16" X 3/4" 18F UNC1A GR5 RT(Bicromatizado)	5
10	6020311017-3	Parafuso Cab.Sextavada 5/16" X 1.1/2" 18F UNC GR2 RT(Bicromatizado)	5
11	6020350007-9	Rolamento de Esfera 6206(Skf-Nsk-Timken)	2
12	6020010823-2	Aro da Roda de Borracha Convexa	2
13	5204020047-9	Cubo da Roda	2
14	6020010824-0	Aro de Borracha Compactador Convexo	1
15	5080030028-0	Bucha da Roda Compactadora	1
16	6020350204-7	Retentor Ø25,00 X Ø47,00 X 10,00mm (Arca 5412 Brg / Sabo 02046 Brg)	2
17	6020310744-0	Porca Sextavada 5/16" 18F UNC GR5 Ch.1/2" Alt.6,50mm (Bicromatizado)	10
18	6020010404-0	Arruela de Pressão 5/16" Média Industrial(Bicromatizado)	10
19	5530012143-7	Suporte da Roda	1
20	6020010410-5	Arruela de Pressão 1/2" Média Industrial(Bicromatizado)	2
21	6020310051-8	Parafuso Cab.Sextavada 1/2" X 1.1/4" 12F W GR5 RT(Bicromatizado)	2

• Carrinho da Roda Compactadora de Ferro

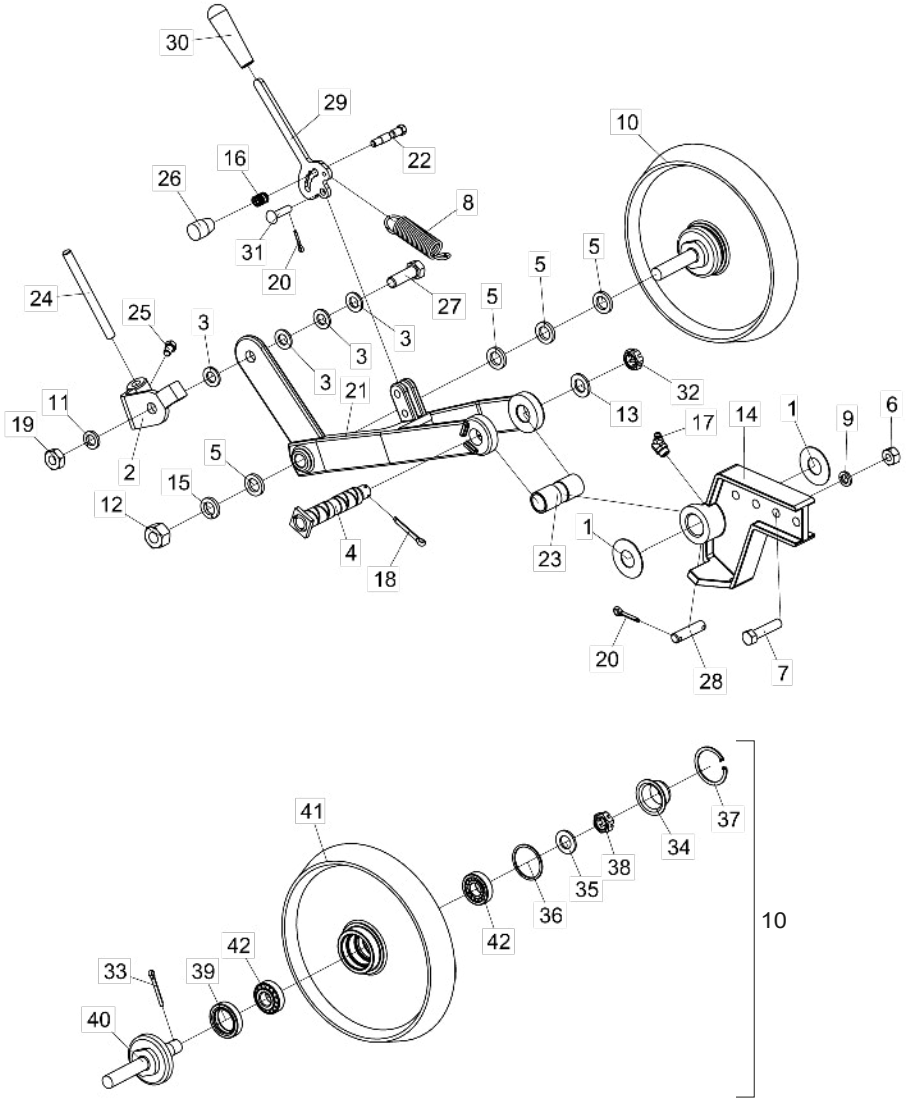

Item	Código	Descrição do Produto	Todos	Direita	Esquerda
1	5024010560-5	Arruela Lisa de Ø26 X Ø58 X 1,52mm	2		
2	5530014462-3	Suporte Eixo Limpador Esquerdo		1	
2	5530014461-5	Suporte Eixo Limpador Direito			1
3	5024010154-5	Arruela Lisa de Ø16 X Ø29 X 3,00mm	4		
4	5432010372-2	Pino de Articulação	1		
5	5024010302-5	Arruela Lisa de Ø20 X Ø32 X 4,75mm	4		
6	6020310754-7	Porca Sextavada 1/2" 12F W Gr5 Ch.7/8" Alt.12,00mm (Bicromatizado)	2		
7	6020312060-8	Parafuso Cab.Sextavada 1/2" X 2.1/4" 12F W Gr5 Rp(Bicromatizado)	2		
8	6020250658-8	Mola Helicoidal de Tração Ø21,5 X Ø28,5 X 95mm Arame=Ø3,5mm	1		
9	6020010410-5	Arruela de Pressão 1/2" Media Industrial(Bicromatizado)	2		
10	5498010049-1	Roda Compactadora de Ferro Completa	1		
11	6020010412-1	Arruela de Pressão 5/8" Media Industrial(Bicromatizado)	1		
12	6020310817-9	Porca Sextavada 3/4" 16F Unf Gr5 Ch.1.1/4" Alt.18,50mm (Bicromatizado)	1		
13	6020010513-6	Arruela Lisa de Ø20 X Ø35 X 3mm	1		
14	5530014456-9	Suporte de Fixação da Roda	1		
15	6020010414-8	Arruela de Pressão 3/4" Media Industrial(Bicromatizado)	1		
16	6020250577-8	Mola Helicoidal de Compressão Ø12,5 X Ø16,5 X 19mm Arame=Ø1,5mm	1		
17	6020130110-9	Graxeira 1/8" 45 Graus Bsp-28F	1		
18	6020050101-5	Contrapino 1/8" X 1" (Zincado Branco)	1		
19	6020310738-5	Porca Sextavada 5/8" 11F Unc Gr5 Ch.1.1/16" Alt.11,00mm (Bicromatizado)	1		
20	6020050099-0	Contrapino 1/8" X 3/4" (Zincado Branco)	3		
21	5530014454-2	Suporte Direito da Roda de Ferro		1	
21	5530014455-0	Suporte Esquerdo da Roda de Ferro			1
22	5420010078-9	Parafuso Cab.Sextavada Ø1/2" X 63mm 16F Unc 1A R.3/8"	1		
23	5080011444-3	Bucha Maior da Roda Compactadora de Ferro	1		
24	5352010053-5	Limpador de 150mm	1		
25	6020311030-0	Parafuso Cab.Sextavada 3/8" X 5/8" 16F Unc1A Gr2 Rt(Bicromatizado)	1		
26	6020430203-3	Manopla Pma 330 Rosca 3/8" X 16 Fios	1		
27	6020310180-8	Parafuso Cab.Sextavada 5/8" X 2" 11F Unc1A Gr5 Rp(Bicromatizado)	1		
28	5432010373-0	Pino de Ø3/8" X 40mm	1		
29	5008010230-2	Alavanca Regulagem de Pressão	1		
30	6020050724-2	Cabo de Borracha	1		
31	6020311241-9	Pino Cab.Francesa Ø9,8 X 33mm	1		
32	6020310797-0	Porca Sextavada Castelo 3/4" 16F Unf Gr5 Ch.1.1/16" Alt.13,00mm	1		
33	6020050101-5	Contrapino 1/8" X 1" (Zincado Branco)	1		
34	6020050641-6	Calota do Cubo	1		
35	6020010513-6	Arruela Lisa de Ø20 X Ø35 X 3mm	1		
36	6020010095-9	Anel de Vedação 047X 052X 2mm	1		
37	6020010289-7	Anel de Retenção I-55 G502-055-01 (S/Reforco)	1		
38	6020310797-0	Porca Sextavada Castelo 3/4" 16F Unf Gr5 Ch.1.1/16" Alt.13,00mm (Bicromatizado)	1		
39	6020350268-3	Retentor Ø36,00 X Ø52,00 X 11,00mm (Arca 5075 Brg)	1		
40	5232010977-9	Eixo da Roda Compactadora de Ferro	1		
41	5288010049-1	Friso da Roda Compactadora	1		
42	6020350087-7	Rolamento Conico 30204	2		

• Conjunto Mecânico de Transporte Lateral (Opcional) P/ 3000/4000/5000

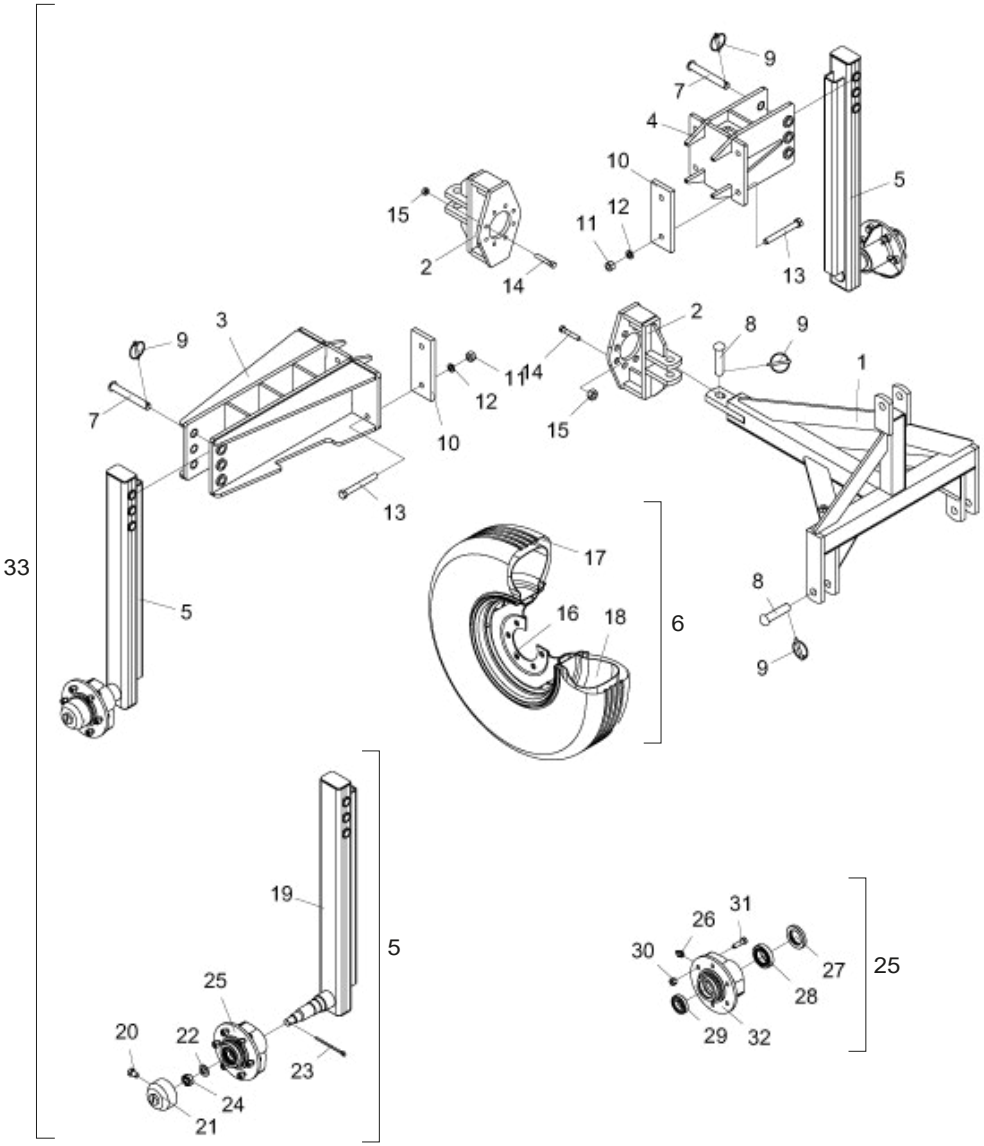

Item	Código	Descrição do Produto	Todos
1	5084010143-3	Cabecalho de Engate P/Transporte Lateral	1
2	5252040039-7	Engate P/Transporte	2
3	5530140062-3	Suporte do Transporte Lateral Traseiro	1
4	5530140055-0	Suporte do Transporte Lateral Dianteiro	1
5	5326010315-2	Haste Completa	2
6	5498100007-5	Roda Montada de 900 X 16	2
7	6020310867-5	Pino Cab.Francesa Ø1" X 177mm	4
8	6020310661-3	Pino Cab.Francesa Ø1.1/8" X 113mm	4
9	6020390301-7	Trava C/Argola Ø5,75 X 50mm	8
10	5136012156-2	Chapa de Fixação	5
11	6020310770-9	Porca Sextavada 3/4" 10F UNC GR5 Ch.1.7/32" Alt.18,50mm (Bicromatizado)	10
12	6020010414-8	Arruela de Pressão 3/4" Média Industrial(Bicromatizado)	10
13	6020311124-2	Parafuso Cab.Sextavada 3/4" X 6.1/2" 10F UNC1A GR5 RP(Bicromatizado)	10
14	6020310997-3	Parafuso Cab.Sextavada 9/16" X 3.1/4" 18F UNF1A GR5 RP(Recartilhado)(Fosfatizado)	16
15	6020310736-9	Porca Sextavada 9/16" 18F UNF GR5 Ch.7/8" Alt.12,50mm (Bicromatizado)	16
16	6020350402-3	Roda 5,5" X 16" 16.392	2
17	6020310408-4	Pneu 900X16X10Ls	2
18	6020050362-0	Câmara de Ar PA 15/16	2
19	5326030057-8	Haste do Transporte Lateral	2
20	6020311020-3	Parafuso Cab.Sextavada 5/16" X 1/2" 18F UNC1A GR2 RT(Bicromatizado)	2
21	5096020004-4	Calota do Cubo da Roda	2
22	5024010039-5	Arruela Lisa de Ø26,2 X Ø44 X 4,75mm(Zincado)	2
23	6020050102-3	Contrapino 1/8" X 2.1/2" (Zincado Branco)	2
24	6020310800-4	Porca Sextavada Castelo 1" 14F Uns GR5 Ch.1.1/2" Alt.22,00mm (Bicromatizado)	2
25	5204060025-6	Cubo Semi-Montado	2
26	6020130108-7	Graxeira 1/8" Reta Bsp-28F	2
27	6020350224-1	Retentor Ø55,00 X Ø90,00 X 12,50mm (Arca 5163 Bg / Sabo 00964 B)	2
28	6020350056-7	Rolamento Cônico 32210	2
29	6020350080-0	Rolamento Cônico 30207	2
30	6020310816-0	Porca Sextavada Cônica Dupla de Roda 9/16" 18F UNF GR5 Ch.7/8" Alt.19,00mm	12
31	6020310998-1	Parafuso Cab.Sextavada 9/16" X 2" 18F UNF1A GR5 RP(Recartilhado)(Fosfatizado)	12
32	5204010063-6	Cubo da Roda	2
33	KCJTRANLATSPD	Kit de Transporte Lateral Mecânico P/SPD 3000/4000/5000	1

IMPORTANTE: Para adquirir o conjunto de transporte completo (33) informe para a equipe de vendas a derivação 2000.

• Conjunto Semi-Hidráulico de Transporte Lateral (Opcional) P/ 4000/5000

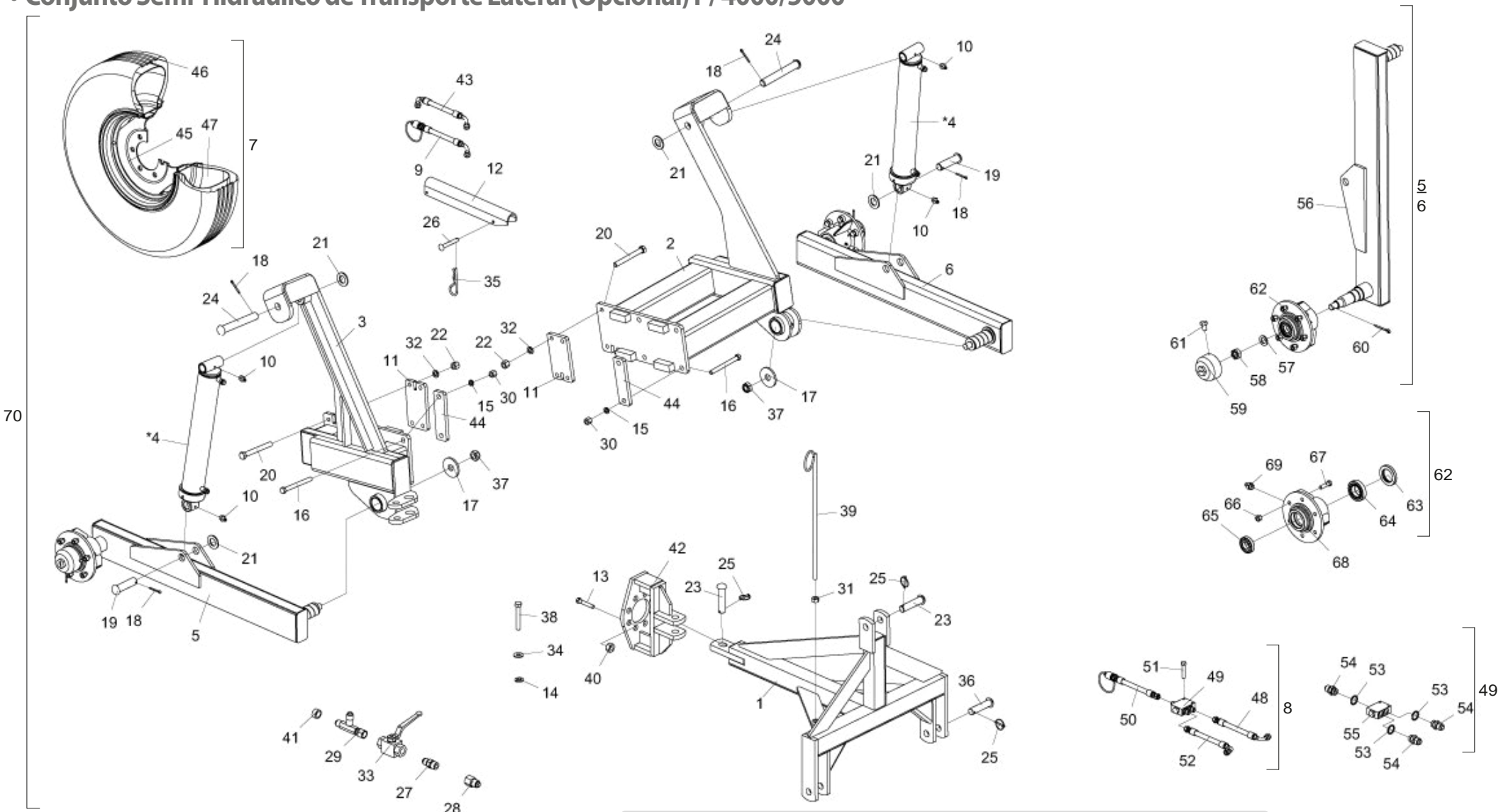

* Item 4 - Vide página 102

IMPORTANTE: Para adquirir o conjunto de transporte completo (70) informe para a equipe de vendas a derivação 4000.

BALDAN

• Tabela Conjunto Semi-Hidráulico de Transporte Lateral (Opcional) P/ 4000/5000

Item	Código	Descrição	Todos
1	5084010143-3	Cabeçalho de Engate P/Transporte Lateral	1
2	5530010732-9	Suporte Traseiro de Articulação	1
3	5530010731-0	Suporte Dianteiro de Articulação	1
*4	6020055717-7	Cilindro Hidráulico "D.A" Ø1.5/8" X Ø3.1/4" X 490mm(Curso) X 692mm(Fechado)	2
5	5530011612-3	Suporte Direito da Roda	1
6	5530011611-5	Suporte Esquerdo da Roda	1
7	5498100007-5	Roda Montada de 900 X 16	2
8	5528010581-2	Sistema Hidráulico P/SPD - 4000/5000 Transporte Lateral C/Rodeiro Hidráulico	1
9	5372011144-2	Mangueira Ø3/8" X 7200mm com 1TCG e 1Trf C/Engate Rapido Macho	1
10	6020130108-7	Graxeira 1/8" Reta Bsp-28F	6
11	5136010334-3	Chapa de 210 X 113,5 X 5/8"	2
12	5558010097-9	Trava do Pistão Transporte Lateral SPD	2
13	6020310997-3	Parafuso Cab.Sextavada 9/16" X 3.1/4" 18F UNF1A GR5 RP(Recartilhado)(Fosfatizado)	8
14	6020010404-0	Arruela de Pressão 5/16" Média Industrial(Bicromatizado)	2
15	6020010412-1	Arruela de Pressão 5/8" Média Industrial(Bicromatizado)	8
16	6020310209-0	Parafuso Cab.Sextavada 5/8" X 6.1/2" 18F UNF1A GR5 RP(Bicromatizado)	8
17	5024010121-9	Arruela Lisa de Ø28 X Ø87 X 8,00mm(Zincado)	2
18	6020050116-3	Contrapino 1/4" X 2" (Zincado Branco)	4
19	6020310639-7	Pino Cab.Francesa Ø30,53 X 106mm(Forj)	2
20	6020310258-8	Parafuso Cab.Sextavada 3/4" X 6.1/2" 16F UNF1A GR5 RP(Bicromatizado)	8
21	6020010453-9	Arruela Lisa M33 Ø34,00 X Ø60,00 X 5,00mm (Zincado Branco)(Din 125A)	4
22	6020310771-7	Porca Sextavada Dupla 3/4" 16F UNF GR5 Ch.1.1/16" Alt.23,00mm (Bicromatizado)	8
23	6020310661-3	Pino Cab.Francesa Ø1.1/8" X 113mm	2
24	5432010075-8	Pino Cab.Francesa Ø30,53 X 205mm	2
25	6020390301-7	Trava C/Argola Ø5,75 X 50mm	4
26	6020310421-1	Pino Cab.Francesa Ø9,8 X 61mm	4
27	5412010099-0	Niple de R.1/2" Npt X R.3/4" UNF X 50mm C/Sextavado 7/8"	1
28	5412010104-0	Niple R.1/2"(G) X 3/4" UNF X 45mm C/Sextavado 1"	1
29	5412050018-2	Niple Tipo "T" C/Porca Giratória Lateral R.3/4"Unf	1
30	6020310808-0	Porca Sextavada Dupla 5/8" 18F UNF GR5 Ch.15/16" Alt.21,50mm (Bicromatizado)	8
31	6020310760-1	Porca Sextavada 5/8" 11F UNC GR5 Ch.1.1/16" Alt.15,00mm (Bicromatizado)	1
32	6020010414-8	Arruela de Pressão 3/4" Média Industrial(Bicromatizado)	8
33	6020430194-0	Valvula de Esfera 1/2" Npt Stauff-Bbvm20080200M / Gemels 1111Ab-Ge2Ggt35011A000	1
34	5024010073-5	Arruela Lisa de Ø8,5 X Ø20 X 2,00mm	2
35	6020390294-0	Trava Nma - Tipo "R" de Ø3,5 X 67mm(Especial)	4
36	6020310660-5	Pino Cab.Francesa Ø28 X 105mm	2
37	6020310814-4	Porca Sextavada Autotravante C/Nylon Baixa 1" 14F Uns GR5 Ch.1.1/2" Alt.20,00mm (Zincado Branco)	2
38	6020311026-2	Parafuso Cab.Sextavada 5/16" X 2.1/4" 18F UNC1A Gr2 RP(Bicromatizado)	2
39	5530060020-3	Suporte das Mangueiras	1
40	6020310736-9	Porca Sextavada 9/16" 18F UNF GR5 Ch.7/8" Alt.12,50mm (Bicromatizado)	8
41	5080020063-3	Bucha de Ø14 X Ø3/4" X 9mm	4
42	5252040039-7	Engate P/Transporte	1
43	6020250797-5	Mangueira Hidr. Alta Pressão 3/8" X 3100mm C/2TCG (Sae 100R2 At - P.T.4800Psi)	1
44	5136011022-6	Chapa de Fixação da Armação	4
45	6020350402-3	Roda 5,5" X 16" 16.392	2

Item	Código	Descrição	Todos
46	6020310408-4	Pneu 900 X 16 X 10 Ls	2
47	6020050362-0	Camara de Ar PA15/16	2
48	6020251013-5	Mangueira Hidr. Alta Pressão 3/8" X 900mm C/1TCG e 1TRG (Sae 100R2 At - P.T.4800Psi)	1
49	5224010106-8	Distribuidor de Oleo	1
50	5372011143-4	Mangueira Ø3/8" X 7200mm com 1TRG e 1Trf C/Engate Rapido Macho	1
51	6020310986-8	Parafuso Cab.Sextavada 5/16" X 1.3/4" 18F UNC1A GR5 RP(Bicromatizado)	2
52	6020250918-8	Mangueira Hidr. Alta Pressão 3/8" X 3200mm C/1TCG 90º e 1TRG (Sae 100R2 At - P.T.4800Psi)	1
53	6020010022-3	Anel O'Ring 2-114 N3006-90Nbr (15,54)	3
54	5412010035-4	Niple R.3/4" UNF X R.3/4" UNF X 38mm C/Sextavado 7/8"	3
55	6020430204-1	Valvula Divisora de Fluxo Hfb030731 - Hydraulic Designer	1
56	5530011609-3	Suporte Direito da Roda	1
56	5530011610-7	Suporte Esquerdo da Roda	1
57	5024010039-5	Arruela Lisa de Ø26,2 X Ø44 X 4,75mm(Zincado)	2
58	6020310800-4	Porca Sextavada Castelo 1" 14F Uns GR5 Ch.1.1/2" Alt.22,00mm (Bicromatizado)	2
59	5096020004-4	Calota do Cubo da Roda	2
60	6020050105-8	Contrapino 1/8" X 1.1/4" (Zincado Branco)	2
61	6020311020-3	Parafuso Cab.Sextavada 5/16" X 1/2" 18F UNC1A Gr2 RT(Bicromatizado)	2
62	5204060025-6	Cubo Semi-Montado	2
63	6020350224-1	Retentor Ø55,00 X Ø90,00 X 12,50mm (Arca 5163 Bg / Sabo 00964 B)	2
64	6020350056-7	Rolamento Cônico 32210	2
65	6020350080-0	Rolamento Cônico 30207	2
66	6020310816-0	Porca Sextavada Cônica Dupla de Roda 9/16" 18F UNF GR5 Ch.7/8" Alt.19,00mm	12
67	6020310998-1	Parafuso Cab.Sextavada 9/16" X 2" 18F UNF1A GR5 RP(Recartilhado)(Fosfatizado)	12
68	5204010063-6	Cubo da Roda	2
69	6020130108-7	Graxeira 1/8" Reta Bsp-28F	2
70	KCJTRANLATSPD	Kit de Transporte Lateral Semi-Hidráulico P/SPD 4000/5000	1

• Cilindro do Transporte Lateral

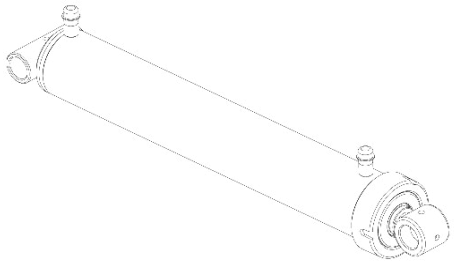

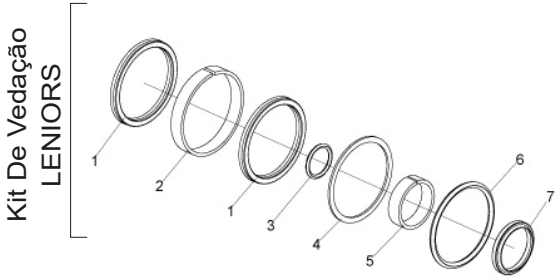

Item	Código	Descrição do produto	Todos
		Kit De Vedação LENIORS	
1	J010510	Gaxeta Std 2500-2750	2
2		Anel Guia W2-3250-500	1
3		Anel O´Ring 2-126	1
4		Parback 8-336	1
5		Anel Guia 6W8-1875-495	1
6		Anel O´Ring 2-336 (Ø72,39 x Ø5,33mm)	1
7		Raspador D-1625	1
-	6020190198-0	Jodo De Reparo Leniors J010510	1

Para efeito de reposição de peças, favor verificar na camisa do cilindro - O código Baldan, o código e o nome do fabricante e a data de fabricação.

• Adesivos - Depósitos

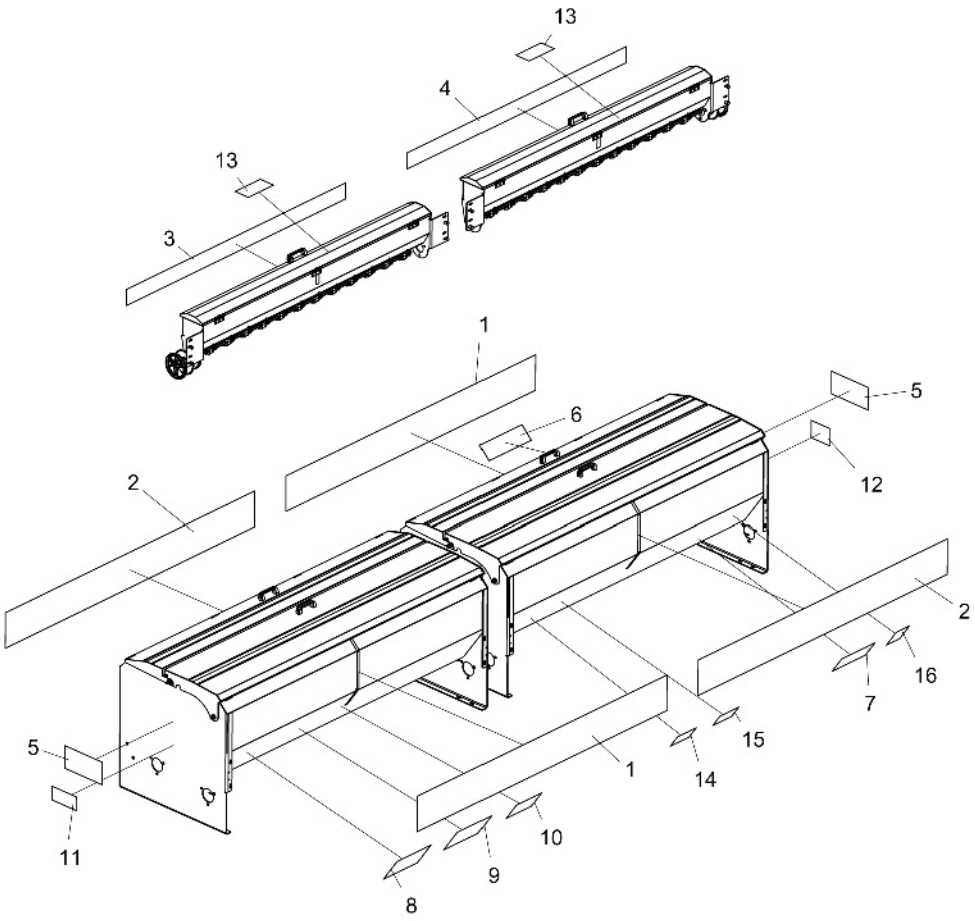

Item	Código	Descrição do Produto	Todos	SPDE 3000	SPDE 4000	SPDE 5000
1	6020070533-8	Decalque SPDE-3000 Speed Box Baldan(220 X 2840mm)		2		
1	6020070534-6	Decalque SPDE-4000 Speed Box(220 X 1630mm)			2	
1	6020070535-4	Decalque SPDE-5000 Speed Box(220 X 1980mm)				2
2	6020078800-4	Decalque Baldan(220 X 1630mm)			2	
2	6020072262-3	Decalque Baldan(220 X 1980mm)				2
3	6020070621-0	Decalque Baldan Caixa Semente Fina SPDE-4000(100 X 1395mm)			1	
3	6020070868-0	Decalque Baldan Caixa Semente Fina SPDE-5000(100 X 1740mm)				1
4	6020070875-2	Decalque SPDE-3000 Speed Box Baldan "Caixa Semente Fina"(100 X 2570mm)		1		
4	6020070622-9	Decalque SPDE-4000 Speed Box "Caixa Semente Fina"(85 X 1395mm)			1	
4	6020070869-8	Decalque SPDE-5000 Speed Box "Caixa Semente Fina"(100 X 1740mm)				1
5	6020070790-0	Decalque Logotipo Baldan(230 X 280mm)	2			
6	5206010057-8	Decalque Tabela de Distribuição Semente(100 X 335mm)	1			
7	5206010285-6	Decalque Sistema Transmissão Speed Box(125 X 265mm)	1			
8	6020070792-6	Decalque Tabela Distribuição de Adubo SPDE 20/31 Dentes Mola Passo de 1"(180 X 270mm)	1			
9	6020070791-8	Decalque Tabela Distribuição de Adubo SPDE 31/20 Dentes Mola Passo de 1"(180 X 270mm)	1			
10	5206010304-6	Decalque Troca de Óleo da Caixa Speed Box(135 X 200mm)	1			
11	5206010311-9	Decalque Advertência do Marcador de Linha(180 X 85mm)	1			
12	5206010309-7	Decalque Advertência da Plataforma(107 X 145mm)	1			
13	5206010163-9	Decalque Tabela de Distribuição Semente Fina(100 X 200mm)	1			
14	5206010308-9	Decalque Advertência Das Mangueiras Hidráulicas(150 X 95mm)	1			
15	5206010310-0	Decalque Advertência do Disco(150 X 95mm)	1			
16	5206010278-3	Decalque Limpeza de Depósitos Adubo e Semente(105 X 130mm)	1			

• Adesivos - Depósitos

Item 1

Item 2

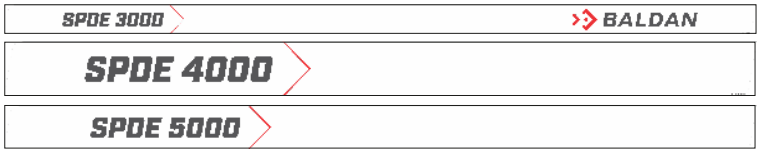

Item 3

Item 4

Item 5

Item 6

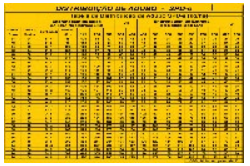
Item 7

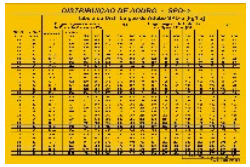
Item 8

Item 9

Item 10

Item 11

DISTRIBUIÇÃO DE SEMENTES FINAS (KG/HA) COM ESPAÇAMENTO DE 170 MM
PASTURE SEED DISTRIBUTION TABLE (KG/HA) W/ ROW SPACING = 170MM
TABLA DE DISTRIBUCIÓN DE SEMILLAS FINAS (KG/HECTÁREA) CON ESPACIAMIENTO DE 170MM

	TIPO DE CULTURA / SEED TYPE	Número de Escala. Scale. Número de la Escala							
		0,5	1,0	1,5	2,0	2,5	3,0	3,5	4,0
GRAMÍNEAS ORASSES	COLONIÃO	-	2,0	3,5	5,0	7,0	9,0	10,0	11,0
	BRACHIARIA COMUM	-	5,0	7,0	10,0	14,0	17,0	20,0	22,0
	BRACHIARIA BRIZANTE	-	3,0	5,0	7,0	10,0	14,0	17,0	20,0
	PAINÇO	3,0	8,0	14,0	20,0	26,0	32,0	40,0	48,0
LEGUMINOSAS LEGUMES	TIPO DE CULTURA / SEED TYPE	Número de Escala. Scale. Número de la Escala							
		0,5	1,0	1,5	2,0	2,5	3,0	3,5	4,0
	SOJA PERENE	3,5	10,0	17,0	24,0	32,0	41,0	50,0	59,0
	ALFAFA	4,0	12,0	20,0	29,0	38,0	47,0	56,0	65,0
	TREVO	3,6	11,0	18,0	25,0	33,0	42,0	51,0	60,0

Rev. 01 / S2369101903-0
Item 12

Item 13

Item 14

Item 15

• Adesivos - Montante

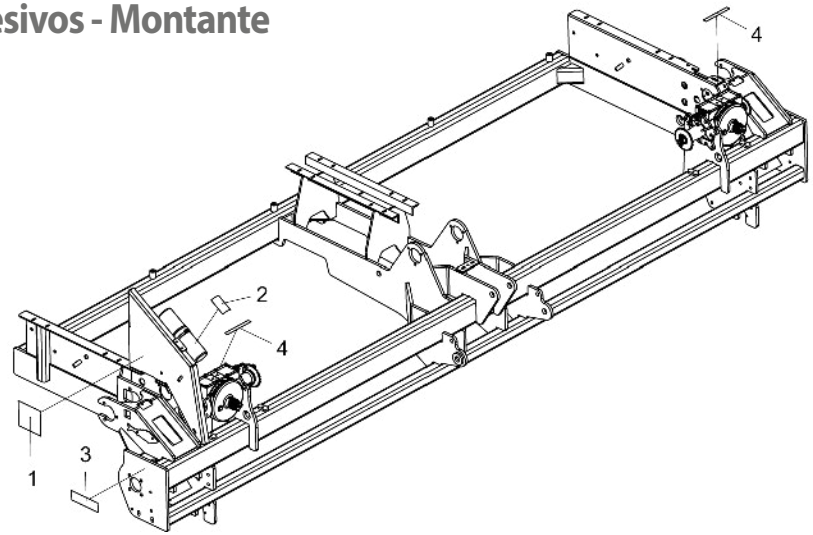

Item	Código	Descrição do Produto	Todos
1	5206010307-0	Decalque Advertência da Engrenagem e Corrente(145 X 150mm)	1
2	5206010221-0	Decalque Atenção Manual de Instrução(100 X 160mm)	1
3	6020070886-8	Decalque de Lubrificar e Reapertar(58 X 195mm)	1
4	6020070301-7	Decalque P/Cx de Adubo Speed Box	2

Item 1

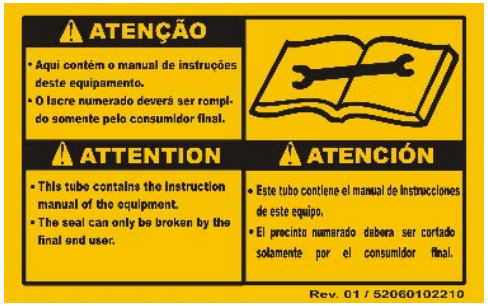

Item 2

Item 3

Item 4

BALDAN

Avenida Baldan, 1500
Nova Matão
15.993-900
Matão/SP - Brasil
sac@baldan.com.br
export@baldan.com.br

+55 16 3221 6500
baldan.com.br