Catálogo de Peças

SPDE-A

Semeadora Plantio Direto Especial Arrozeira

BALDAN

Índice

Montante Funcional 4
Tabela Montante Funcional 5
Tabela Montante Funcional 6
Sistema de Transmissão 7
Tabela Sistema de Transmissão 8
Tabela Sistea de Transmissão 9
Suporte da Roda 10
Depósito SPDE-A Caixa Plástica (FertiSystem) 11
Tabela Depósito SPDE-A Caixa Plástica (FertiSystem) 12
Tabela Depósito SPDE-A Caixa Plástica (FertiSystem) 13
Depósito SPDE-A Caixa Plástica com Caixa de Semente Fina (FertiSystem) 14
Tabela Depósito SPDE-A Caixa Plástica com Caixa de Semente Fina (FertiSystem) 15
Tabela Depósito SPDE-A Caixa Plástica com Caixa de Semente Fina (FertiSystem) 16
Caixa de Semente Fina 17
Tabela Caixa de Semente Fina 18
Conjunto Dosador FertiSystem 19
Dosador de Semente 20
Cabeçalho de Engate 21
Sistema Hidráulico com Distriuidor para Comando Duplo sem Marcador de Linha 22
Sistema Hidráulico para SPDE-A com Marcador de Linha 23
Marcador de Linha Completo 24
Cilindro Central de Articulação das Linhas 25
Cilindro Lateral de Articulação das Rodas 25
Cilindro do Marcador de Linha 26
Cilindro do Conjunto de Transporte Lateral 26
Speed Box 27
Linhas de Plantio 28
Tabela Linhas de Plantio 29
Linha C/Disco de Corte Estriado C/Roda Compactadora de Ferro Pesada C/Friso de 40mm 30
Tabela Linha C/Disco de Corte Estriado C/Roda Compactadora de Ferro Pesada C/Friso de 40mm 31
Tabela Linha C/Disco de Corte Estriado C/Roda Compactadora de Ferro Pesada C/Friso de 40mm 32
Linha com Disco de Corte e Roda Compactadora em "V" - Esp. 170mm (Opcional) 33
Tabela Linha com Disco de Corte e Roda Compactadora em "V" - Esp. 170mm (Opcional) 34
Tabela Linha com Disco de Corte e Roda Compactadora em "V" - Esp. 170mm (Opcional) 35
Linha Lateral com Disco de Corte e Roda Compactadora em "V" - Esp. 170mm (Opcional) 36
Tabela Linha Lateral com Disco de Corte e Roda Compactadora em "V" - Esp. 170mm (Opcional) 37
Tabela Linha Lateral com Disco de Corte e Roda Compactadora em "V" - Esp. 170mm (Opcional) 38
Linha com Disco de Corte e Roda Compactadora em "V" - Esp. 250mm (Opcional) 39
Tabela Linha com Disco de Corte e Roda Compactadora em "V" - Esp. 250mm (Opcional) 40
Tabela Linha com Disco de Corte e Roda Compactadora em "V" - Esp. 250mm (Opcional) 41
Linha Lateral com Disco de Corte e Roda Compactadora em "V" - Esp. 250mm (Opcional) 42
Tabela Linha Lateral c/Disco de Corte e Roda Compac. em "V" - Esp. 250mm (Opcional) 43
Tabela Linha Lateral c/Disco de Corte e Roda Compac.em "V" - Esp. 250mm (Opcional) 44
Linha com Disco de Corte e Roda Côncava de Profun. com Sup. Reg.(Friso 40mm) - Esp. 170mm 45
Tabela Linha c/Disco de Corte e Roda Côncava de Profu. com Sup.Reg. (Friso 40mm) - Esp. 170mm 46
Tabela Linha c/Disco de Corte e Roda Côncava de Profu. com Sup. Reg. (Friso 40mm) - Esp. 170mm 47
Linha Lateral c/Disco de Corte e Roda Côncava de Profu. com Sup. Reg. (Friso 40mm) - Esp. 170mm 48
Tabela Linha Late. c/Dsc de Corte e Roda Côncava de Profun. com Sup. Reg.(Friso 40mm) -Esp. 170mm 49
Tabela Linha Late. c/Dsc de Corte e Roda Côncava de Profun.com Sup. Reg.Friso 40mm)- Esp. 170mm 50
Linha com Roda Compactadora de Ferro Pesada Esp. 170mm 51
Tabela Linha com Roda Compactadora de Ferro Pesada Esp. 170mm 52
Tabela Linha com Roda Compactadora de Ferro Pesada Esp. 170mm 53
Linha Lateral com Roda Compactadora de Ferro Pesada Esp. 170mm 54
Tabela Linha Lateral com Roda Compactadora de Ferro Pesada Esp. 170mm 55
Tabela Linha Lateral com Roda Compactadora de Ferro Pesada Esp. 170mm 56
Linha com Disco de Corte Estriado e Roda Compactadora de Ferro Pesada Esp. 250mm 57
Tabela Linha com Disco de Corte Estriado e Roda Compactadora de Ferro Pesada Esp. 250mm 58
Tabela Linha com Disco de Corte Estriado e Roda Compactadora de Ferro Pesada Esp. 250mm 59
Linha Lateral com Disco de Corte Estriado e Roda Compactadora de Ferro Pesada Esp. 250mm 60
Tabela Linha Lateral com Disco de Corte Estriado e Roda Compac. de Ferro Pesada Esp. 250mm 61
Tabela Linha Lateral com Disco de Corte Estriado e Roda Compac. de Ferro Pesada Esp. 250mm 62
Linha C/Disco de Corte Estriado C/Roda Compactadora em "V" C/Friso de 40mm 63
Tabela Linha C/Disco de Corte Estriado C/Roda Compactadora em "V" C/Friso de 40mm 64
Tabela Linha C/Disco de Corte Estriado C/Roda Compactadora em "V" C/Friso de 40mm 65
Linha C/Roda Compactadora em "V" C/Friso de 40mm 66
Tabela Linha C/Roda Compactadora em "V" C/Friso de 40mm 67
Carrinho Completo da Roda Compactadora em "V" 68
Carrinho Maior da Roda de Profundidade Côncava com Suporte do Regulador 69
Carrinho da Roda Compactadora Completa de Ferro Pesada 70
Conjunto Transporte Lateral SPDE-A (Opcional) 71
Tabela Conjunto Transporte Lateral SPDE-A (Opcional) 72
Suporte do Balanceiro de Transporte Completo 73
Suporte Direito/Esquerdo da Roda 74
Adesivos ..... 75 - 77

• Montante Funcional

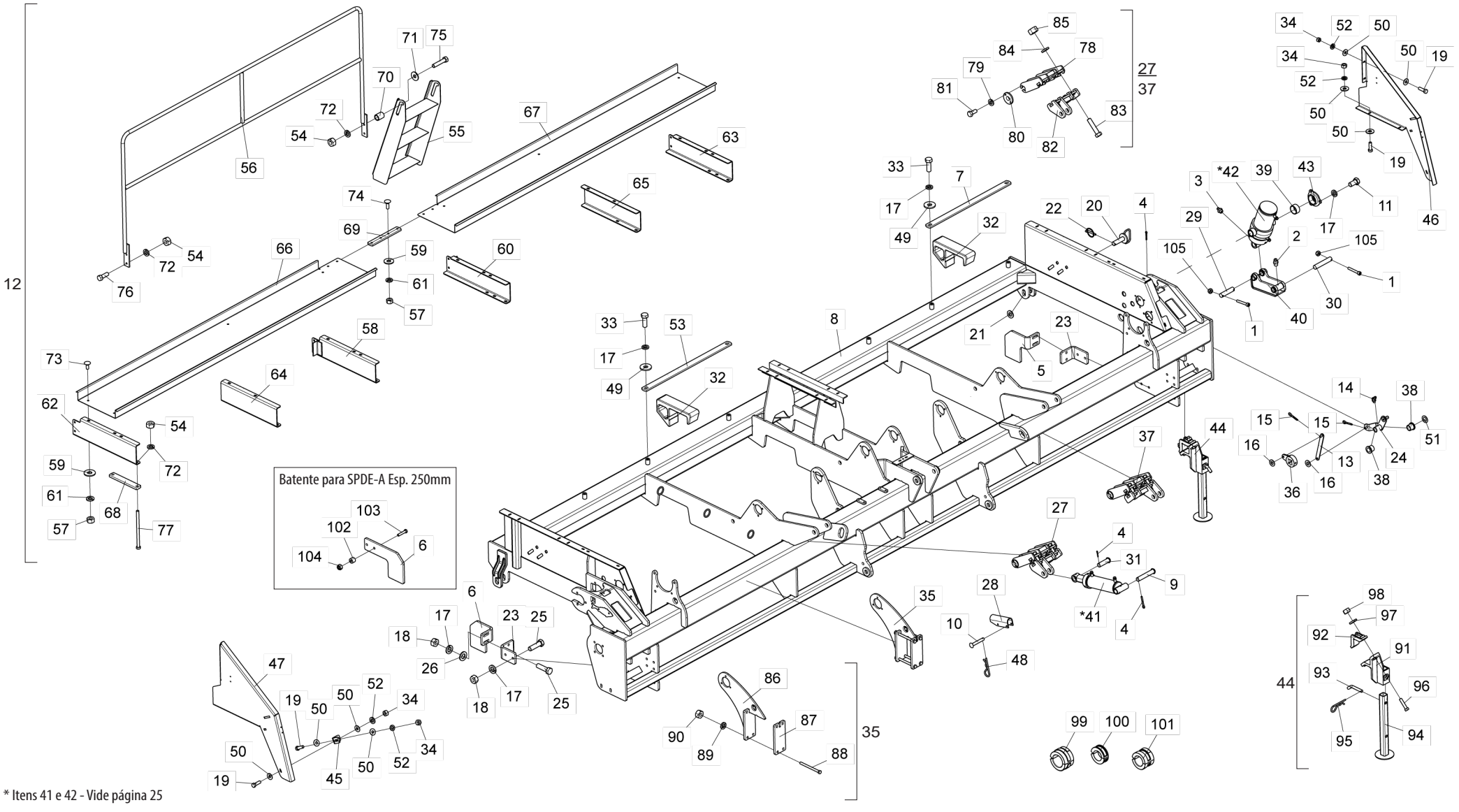

* Itens 41 e 42 - Vide página 25

• Tabela Montante Funcional

Item	Código	Descrição do Produto	Todos	Esp. 170mm	Esp. 250mm
1	6020310903-5	Parafuso Allen C/C M8X1,25X55mm CL 12,9RP	6		
2	6020130100-1	Graxeira 1/4" Reta Unf - 28F Alt.14mm Sext 5/16"	2		
3	6020130108-7	Graxeira 1/8" Reta Bsp-28F	2		
4	6020050106-6	Contrapino 3/16" X 1.1/2"	6		
5	5048010053-8	Batente Direito das Linhas		1	
6	5048010054-6	Batente Esquerdo das Linhas		1	
6	5048010092-9	Batente das Linhas			2
7	5040010750-2	Barra de 2" X 1/2" X 910mm	2		
8	5404010446-4	Montante	1		
9	5432120117-5	Pino Cab.Francesa Ø30,53 X 165mm	2		
10	6020310421-1	Pino Cab.Francesa Ø9,8 X 61mm	4		
11	6020310433-5	Parafuso Cab.Sextavada 5/8" X 1.1/4" 18F Unf1A Gr5 Rt	12		
12	5440010878-4	Plataforma Completa P/Caixa Plástica	1		
13	5072011703-4	Braço de Desarme da Catraca	2		
14	6020130104-4	Graxeira 1/4" 45ºunf - 28F Sext 5/16"	2		
15	6020050099-0	Contrapino 1/8" X 3/4"	4		
16	5024010162-6	Arruela Lisa de Ø13 X Ø26 X 2,00mm	4		
17	6020010412-1	Arruela de Pressão 5/8" Média Industrial		36	28
18	6020310760-1	Porca Sextavada 5/8" 11F Unc Gr5 Ch.1.1/16" Alt.15,00mm		8	
19	6020310026-7	Parafuso Cab.Sextavada 3/8" X 1.1/4" 16F Unc1A Gr5 Rt	12		
20	5432010489-3	Pino C/Puxador Ø1.1/4" X 102mm	2		
21	5024010249-5	Arruela Lisa de Ø32 X Ø60 X 6,30mm	2		
22	6020390293-2	Trava C/Argola Ø5,75 X 40mm	2		
23	5530015261-8	Suporte Dos Batentes das Linhas		2	
24	5008010248-5	Alavanca Esquerda da Catraca	1		
24	5008010249-3	Alavanca Direita da Catraca	1		
25	6020311075-0	Parafuso Cab.Sextavada 5/8" X 2.1/4" 11F Unc1A Gr5 Rp		8	
26	5024010154-5	Arruela Lisa de Ø16 X Ø29 X 3,00mm		4	
27	5252010204-3	Engate Direito do Pistão C/Bucha Completo		1	
27	5252010249-3	Engate Direito do Pistão C/Bucha Completo			1
28	5558040007-7	Trava do Pistão de 190mm	2		
29	5432010177-0	Pino Liso de Ø1.1/4" X 119mm	2		
30	5432010178-9	Pino Liso de Ø1.1/4" X 177,5mm	2		
31	5432120090-0	Pino Cab.Francesa Ø30,53 X 97mm	2		
32	6010602569-2	Contra-Peso	30		
33	6020310179-4	Parafuso Cab.Sextavada 5/8" X 1.3/4" 11F Unc1A Gr5 Rt	8		
34	6020310746-6	Porca Sextavada 3/8" 16F Unc Gr5 Ch.9/16" Alt.8,50mm	12		
35	5530014527-1	Suporte de Apoio do Eixo	2		
36	5072060004-5	Braço Direito do Desarme da Catraca	1		
36	5072060005-3	Braço Esquerdo do Desarme da Catraca	1		
37	5252010205-1	Engate Esquerdo do Pistão C/Bucha Completo		1	
37	5252010250-7	Engate Esquerdo do Pistão C/Bucha Completo			1

Item	Código	Descrição do Produto	Todos	Esp. 170mm	Esp. 250mm
38	5080010840-0	Bucha de Ø22,5 X Ø38 X 28mm	4		
39	5080010389-1	Bucha de Bronze da Flange	4		
40	5530015373-8	Suporte de Articulação do Balanceiro	2		
*41	6020055703-7	Cilindro Hidráulico "D.A" Ø1.5/8" X Ø3.1/4" X 200mm(Curso) X 492mm(Fechado)	2		
*42	6020055907-2	Cilindro Hidráulico "D.A" Ø2" X Ø5" X 180mm(Curso) X 184,6mm(Fechado)	2		
43	5284010041-3	Flange do Suporte do Pistão	4		
44	5530030118-4	Suporte de Apoio Completo de 540mm	2		
45	5136013871-6	Chapa de Fixação da Proteção	2		
46	5464010424-7	Proteção Lateral Esquerda do Montante Caixa Plástica	1		
47	5464010423-9	Proteção Lateral Direita do Montante Caixa Plástica	1		
48	6020390308-4	Trava Nma - Tipo "R" de Ø4,5 X 80mm	4		
49	5024010298-3	Arruela Lisa de Ø17 X Ø44 X 4,75mm	8		
50	5024010075-1	Arruela Lisa de Ø10,3 X Ø25 X 2,00mm	32		
51	5024010137-5	Arruela Lisa de Ø23 X Ø38 X 2,00mm	2		
52	6020010406-7	Arruela de Pressão 3/8" Média Industrial	28		
53	5040010629-8	Barra de 2" X 1/2" X 960mm	2		
54	6020310754-7	Porca Sextavada 1/2" 12F W Gr5 Ch.7/8" Alt.12,00mm	20		
55	5259010022-6	Escada de 3 Degraus	1		
56	5196010231-6	Corrimão da Plataforma	2		
57	6020310746-6	Porca Sextavada 3/8" 16F Unc Gr5 Ch.9/16" Alt.8,50mm	16		
58	5530014881-5	Suporte Central Direito da Plataforma Caixa Plástica	1		
59	5024010075-1	Arruela Lisa de Ø10,3 X Ø25 X 2,00mm	16		
60	5530014883-1	Suporte Central Esquerdo da Plataforma Caixa Plástica	1		
61	6020010406-7	Arruela de Pressão 3/8" Média Industrial	16		
62	5530014882-3	Suporte Direito da Plataforma Caixa Plástica	1		
63	5530014884-0	Suporte Esquerdo da Plataforma Caixa Plástica	1		
64	5530014887-4	Suporte Central Direito da Plataforma Caixa Plástica	1		
65	5530014888-2	Suporte Central Esquerdo da Plataforma Caixa Plástica	1		
66	5136013740-0	Chapa Direita da Plataforma	1		
67	5136013741-8	Chapa Esquerda da Plataforma	1		
68	5040010607-7	Barra de Fixação	6		
69	5136011940-1	Chapa de Fixação	1		
70	5080020100-1	Bucha de Ø14 X Ø17,94 X 24mm	2		
71	5024010068-9	Arruela Lisa de Ø13,3 X Ø35,5 X 3,00mm	2		
72	6020010410-5	Arruela de Pressão 1/2" Média Industrial	20		
73	6020311160-9	Parafuso Cab.Francesa 3/8" X 1" 16F Unc1A Gr2 Rt	12		
74	6020311090-4	Parafuso Cab.Francesa 3/8" X 1.1/4" 16F Unc1A Gr2 Rp	4		
75	6020312300-3	Parafuso Cab.Sextavada 1/2" X 2.1/2" 12F W Gr5 Rp	2		
76	6020312001-2	Parafuso Cab.Sextavada 1/2" X 1.1/2" 12F W Gr5 Rt	6		
77	6020310055-0	Parafuso Cab.Sextavada 1/2" X 8.1/2" 12F W Gr5 Rp	12		
78	5530015369-0	Suporte de Fixação do Varão da Mola		2	
78	5530016656-2	Suporte Direito de Fixação do Varão da Mola			1

BALDAN

• Tabela Montante Funcional

Item	Código	Descrição do Produto	Todos	Esp. 170mm	Esp. 250mm
78	5530016657-0	Suporte Esquerdo de Fixação do Varão da Mola			1
79	6020010404-0	Arruela de Pressão 5/16" Média Industrial	16		
80	6020030715-4	Bucha de Articulação do Varão da Mola	8		
81	6020312020-9	Parafuso Cab.Sextavada 5/16" X 3/4" 18F Unc1A Gr5 Rt	16		
82	5530015367-3	Suporte Direito do Cilindro da Linha - **Suporte Menor**		1	
82	5530015368-1	Suporte Esquerdo do Cilindro da Linha - **Suporte Menor**		1	
82	5530016654-6	Suporte Direito do Cilindro da Linha - **Suporte Maior**			1
82	5530016655-4	Suporte Esquerdo do Cilindro da Linha - **Suporte Maior**			1
83	6020311098-0	Parafuso Cab.Sextavada 3/4" X 3.1/2" 10F Unc1A Gr5 Rp	8		
84	6020010414-8	Arruela de Pressão 3/4" Média Industrial	8		
85	6020310770-9	Porca Sextavada 3/4" 10F Unc Gr5 Ch.1.7/32" Alt.18,50mm	8		
86	5530014528-0	Suporte de Fixação do Eixo	2		
87	5136013766-3	Chapa de 262 X 113,5 X 5/8"	2		
88	6020312508-1	Parafuso Cab.Sextavada 5/8" X 8" 11F Unc1A Gr5 Rp	8		
89	6020010412-1	Arruela de Pressão 5/8" Média Industrial	8		
90	6020310760-1	Porca Sextavada 5/8" 11F Unc Gr5 Ch.1.1/16" Alt.15,00mm	8		
91	6010601107-1	Suporte de Fixação de Apoio	2		
92	6010600770-8	Braçadeira	2		
93	5432020032-9	Pino "L" Ø3/4" X 94mm C/Inclinação de 40G	2		
94	5530030115-0	Suporte de Apoio de 540mm	2		
95	6020390308-4	Trava Nma - Tipo "R" de Ø4,5 X 80mm (455)	2		
96	6020311098-0	Parafuso Cab.Sextavada 3/4" X 3.1/2" 10F Unc1A Gr5 Rp	4		
97	6020010414-8	Arruela de Pressão 3/4" Média Industrial	4		
98	6020310770-9	Porca Sextavada 3/4" 10F Unc Gr5 Ch.1.7/32" Alt.18,50mm	4		
99	5348050012-8	Limitador de Ø51 X 49,5mm Completo	4		
100	5348050006-3	Limitador de Ø42 X 25mm Completo	2		
101	5348050009-8	Limitador de Ø42 X 49,5mm Completo	2		
102	5080011760-4	Bucha De Fixação Do Batente			4
103	6020310186-7	Parafuso Cab.Sextavada M16 X 2,00 X 80mm Cl8.8 Rp			4
104	6020317443-0	Porca Sextavada Autotravante C/Nylon Baixa M16 X 2,00 Ma Cl8 Ch.24mm Alt.16,00mm			4
105	6020317449-0	Porca Sext. Auto. C/Nylon baixa M8X1,25X MA CL8 CH.13mm Alt 8,00mm	6		

• Sistema de Transmissão

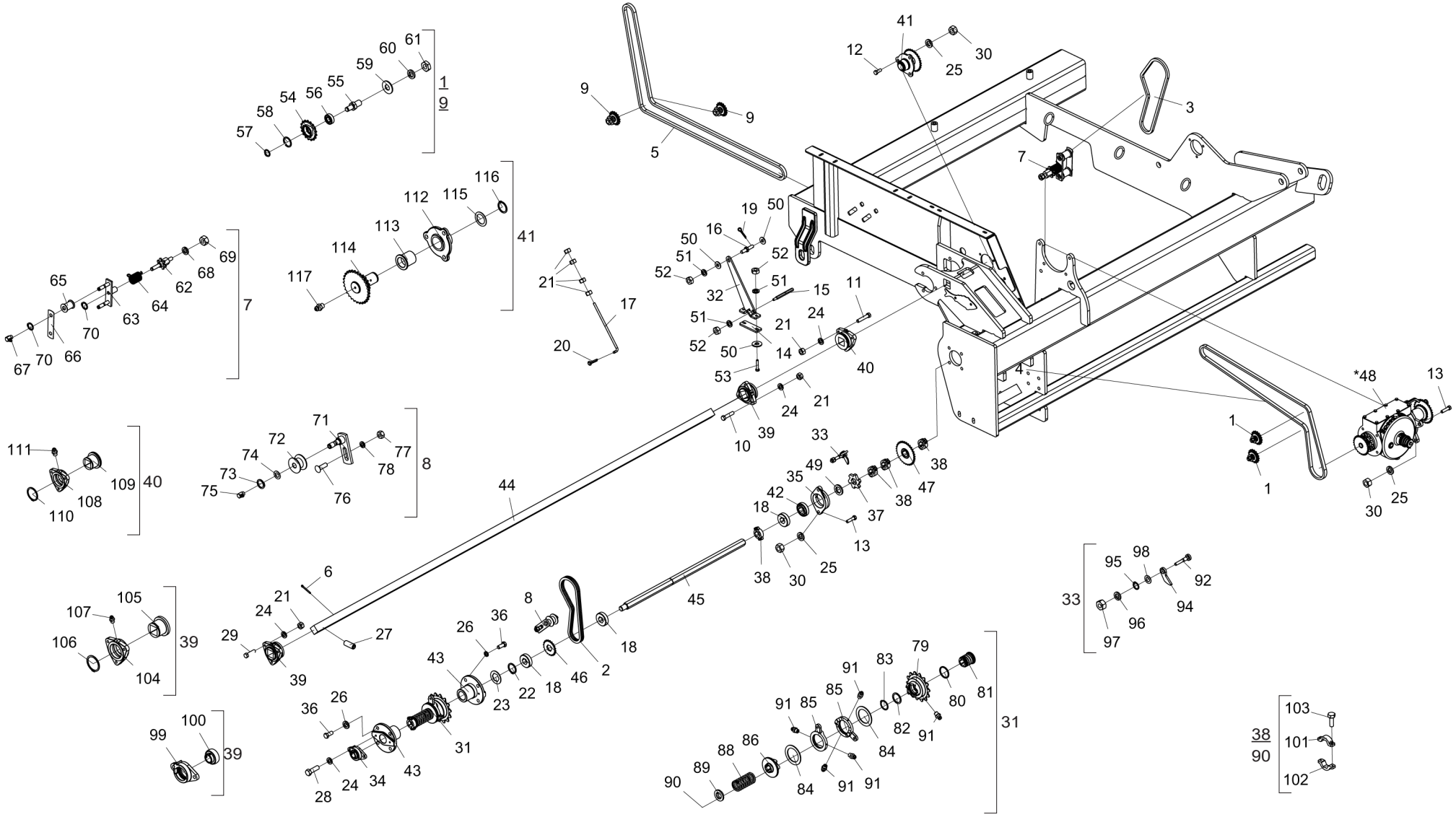

* Item 48 - Vide página 27

• Tabela Sistema de Transmissão

Item	Código	Descrição do Produto	Todos
1	5268010807-2	Esticador C/Engrenagem de 17 Dentes(Asa 40) R.1/2" Completa	4
2	6020050140-6	Corrente Asa 40 65 Elos + Emenda	2
3	6020051042-1	Corrente Asa 40 89 Elos + Emenda	2
4	6020055275-2	Corrente Asa 40 173 Elos + Emenda	2
5	6020056009-7	Corrente Asa 40 248 Elos + Redução	2
6	6020050116-3	Contrapino 1/4" X 2" (Zincado Branco)	4
7	5268010221-0	Esticador Esquerdo Completo	1
7	5268010222-8	Esticador Direito Completo	1
8	5268010141-8	Esticador de Corrente Completo	2
9	5268010808-0	Esticador C/Engrenagem de 17 Dentes(Asa 40) R.3/4" Completo	4
10	6020311034-3	Parafuso Cab.Sextavada 3/8" X 1.3/4" 16F Unc1A Gr2 Rp(Bicromatizado)	18
11	6020310296-0	Parafuso Cab.Sextavada 3/8" X 2" 16F Unc1A Gr5 Rp(Bicromatizado)	6
12	6020310051-8	Parafuso Cab.Sextavada 1/2" X 1.1/4" 12F W Gr5 Rt(Bicromatizado)	6
13	6020310049-6	Parafuso Cab.Sextavada 1/2" X 2" 12F W Gr5 Rp(Bicromatizado)	10
14	5136016272-2	Chapa de Fixação do Suporte	2
15	5232011967-7	Eixo Sextavado de 1/2" X 120mm	2
16	5432010639-0	Pino do Desarme da Catraca	2
17	5484010151-0	Regulador do Desarme da Catraca	2
18	6020030091-5	Bucha C/Furo Sextavado 1.1/4" de 070 X 20mm	6
19	6020050099-0	Contrapino 1/8" X 3/4" (Zincado Branco)	2
20	6020050104-0	Contrapino 3/16" X 1" (Zincado Branco)	2
21	6020310746-6	Porca Sextavada 3/8" 16F Unc Gr5 Ch.9/16" Alt.8,50mm (Bicromatizado)	38
22	6020010264-1	Anel de Retenção E-32 G501-032-01	2
23	5024010490-0	Arruela C/Furo Sextavado de Ø32mm	2
24	6020010406-7	Arruela de Pressão 3/8" Média Industrial(Bicromatizado)	22
25	6020010410-5	Arruela de Pressão 1/2" Média Industrial(Bicromatizado)	16
26	6020010412-1	Arruela de Pressão 5/8" Média Industrial(Bicromatizado)	8
27	6020310114-0	Parafuso Allen S/C 1/2" X 1.1/4" 12F W Cl12.9 Rt(Fosfatizado)	2
28	6020310026-7	Parafuso Cab.Sextavada 3/8" X 1.1/4" 16F Unc1A Gr5 Rt(Bicromatizado)	4
29	6020311029-7	Parafuso Cab.Sextavada 3/8" X 1.1/2" 16F Unc1A Gr5 Rt(Bicromatizado)	6
30	6020310756-3	Porca Sextavada 1/2" 12F W Gr5 Ch.3/4" Alt.11,00mm (Bicromatizado)	16
31	5132010021-0	Catraca Esquerda Completa	1
31	5132010027-9	Catraca Direita Completa	1
32	5530016239-7	Suporte de Fixação	2
33	5558010245-9	Trava Esquerda da Cruzeta Completa	1
33	5558010246-7	Trava Direita da Cruzeta Completa	1
34	5368010422-7	Mancal Auto Compensador Gy1100 Krrb de Ø1"	2
35	6020250419-4	Mancal de Ferro Fund Tipo Flange Cjt-07 P/Graxeira 1/8" 28F (Frm)	2
36	6020310434-3	Parafuso Cab.Sextavada 5/8" X 1.1/2" 18F Unf1A Gr5 Rt(Bicromatizado)	16
37	5200010005-6	Cruzeta	2
38	5460010007-9	Presilha do Eixo Completa	8
39	5204010306-6	Cubo do Eixo Completo	8
40	5204010405-4	Cubo do Eixo Completo	2
41	5204010313-9	Cubo Completo da Transmissão(Spd-E)	2

Item	Código	Descrição do Produto	Todos
42	6020250116-0	Rolamento Auto Compensador F-110949	2
43	5284010040-5	Flange do Suporte da Roda	4
44	5232011300-8	Eixo de 1.1/2" X 2915,5mm	1
44	5232011301-6	Eixo de 1.1/2" X 2991,5mm	1
45	5232010698-2	Eixo Sextavado de 1.1/4" X 900mm	2
46	5256010103-1	Engrenagem de 20 Dentes	2
47	5256010056-6	Engrenagem de 20/31 Dentes Completa C/Furo Sextavado de 1.1/4"	2
*48	5092010609-6	Caixa de Velocidade Direita Completa(Adubo)	1
*48	5092010610-0	Caixa de Velocidade Esquerda Completa(Adubo)	1
49	5024010406-4	Arruela Lisa Sextavada 32 X Ø55 X 6,30mm	2
51	6020010394-0	Arruela de Pressão M10 Média(Bicromatizado)	8
52	6020310822-5	Porca Sextavada M10 X 1,50 Ma Cl8 Ch.17mm Alt.8,00mm (Bicromatizado)	8
53	6020310269-3	Parafuso Cab.Sextavada M10 X 1,50 X 55mm Cl8.8 Rt(Bicromatizado)	4
54	5256010366-2	Engrenagem de 17 Dentes Completa(Asa 40)	8
55	5232011562-0	Eixo de Fixação do Esticador R.1/2"	4
55	5232011563-9	Eixo de Fixação do Esticador Rosca 3/4"	4
56	6020350015-0	Rolamento de Esfera 6202 2Rs Ddu	8
57	6020010250-1	Anel de Retenção E-15 G501-015-01	8
58	6020010284-6	Anel de Retenção I-35 G502-035-01	8
59	5024010068-9	Arruela Lisa de Ø13,3 X Ø35,5 X 3,00mm	4
59	5024010142-1	Arruela Lisa de Ø20,3 X Ø46,5 X 3,00mm	4
60	6020010410-5	Arruela de Pressão 1/2" Média Industrial(Bicromatizado)	4
60	6020010414-8	Arruela de Pressão 3/4" Média Industrial(Bicromatizado)	4
61	6020310756-3	Porca Sextavada 1/2" 12F W Gr5 Ch.3/4" Alt.11,00mm (Bicromatizado)	4
61	6020310784-9	Porca Sextavada 3/4" 10F Unc Gr5 Ch.1.1/4" Alt.11,00mm (Bicromatizado)	2
62	5232010628-1	Eixo Esquerdo do Esticador	1
62	5232010629-0	Eixo Direito do Esticador	1
63	5268010146-9	Esticador de Corrente Avulso	2
64	6020250218-3	Mola Helicoidal de Torção Ø38 X Ø46 X 67mm Arame=Ø4mm Direita	1
64	6020250219-1	Mola Helicoidal de Torção Ø38 X Ø46 X 67mm Arame=Ø4mm Esquerda	1
65	5506010014-3	Roldana do Esticador	4
66	5136020627-4	Chapa Frontal do Esticador	2
67	6020130112-5	Graxeira 1/8" 90 Graus Bsp-28F	4
68	6020010412-1	Arruela de Pressão 5/8" Média Industrial(Bicromatizado)	2
69	6020310760-1	Porca Sextavada 5/8" 11F Unc Gr5 Ch.1.1/16" Alt.15,00mm (Bicromatizado)	2
70	6020010252-8	Anel de Retenção E-16 G501-016-01	6
71	5268010142-6	Esticador de Corrente Avulso	2
72	6020350849-5	Roldana do Esticador	2
73	6020010252-8	Anel de Retenção E-16 G501-016-01	2
74	5024010059-0	Arruela Lisa de Ø16,5 X Ø29 X 1,21mm	2
75	6020130112-5	Graxeira 1/8" 90 Graus Bsp-28F	2
76	6020311175-7	Parafuso Cab.Francesa 1/2" X 1.5/8" 12F W Gr2 Rt(Bicromatizado)	2
77	6020310754-7	Porca Sextavada 1/2" 12F W Gr5 Ch.7/8" Alt.12,00mm (Bicromatizado)	2
78	6020010410-5	Arruela de Pressão 1/2" Média Industrial(Bicromatizado)	2

• Tabela Sistea de Transmissão

Item	Código	Descrição do Produto	Todos
79	5256010267-4	Engrenagem de 14 E 6 Dentes da Catraca Esquerda	1
79	5256010466-9	Engrenagem 14 E 6 Dentes da Catraca Direita	1
80	5024010541-9	Arruela Lisa de Ø55,5 X Ø63,5 X 3,00mm	2
81	5080010935-0	Bucha Sextavada de 1.1/4"	2
82	5024010544-3	Arruela Lisa de Ø47 X Ø59,2 X 2,00mm	2
83	6020010272-2	Anel de Retenção E-46 G501-046-01	2
84	5024010542-7	Arruela Lisa de Ø77 X Ø108 X 3,00mm	4
85	5526010034-2	Separador da Catraca	4
86	5256010268-2	Engrenagem Interna da Catraca Esquerda	1
86	5256010465-0	Engrenagem Interna da Catraca Direita	1
88	6020250573-5	Mola da Catraca	2
89	5024010543-5	Arruela Lisa de Ø46,2 X Ø60 X 12,50mm	2
90	5460010007-9	Presilha do Eixo Completa	2
91	6020130100-1	Graxeira 1/4" Reta Unf - 28F Alt.14mm Sext 5/16"	10
92	5432010175-4	Pino de Trava do Gatilho	2
94	5558050016-0	Trava da Cruzeta	2
95	6020010252-8	Anel de Retenção E-16 G501-016-01	2
96	6020010410-5	Arruela de Pressão 1/2" Média Industrial(Bicromatizado)	2
97	6020310754-7	Porca Sextavada 1/2" 12F W Gr5 Ch.7/8" Alt.12,00mm (Bicromatizado)	2
98	5024010059-0	Arruela Lisa de Ø16,5 X Ø29 X 1,21mm	2
99	5368010499-5	Mancal de Fixação	2
100	6020350081-8	Rolamento Gy-1100 Krrb	2
101	5460010003-6	Presilha P/Eixo Sextavado 1.1/4" C/Furo Passante	10
102	5460010004-4	Presilha P/Eixo Sextavado 1.1/4" Furo C/Rosca	10
103	6020310016-0	Parafuso Cab.Sextavada 1/4" X 3/4" 20F Unc1A Gr5 Rt(Bicromatizado)	20
104	5204060004-3	Cubo do Eixo de Profundidade	8
105	5080010013-2	Bucha do Eixo	8
106	6020011020-2	Anel de Retenção E-65 (G-501-065-01)	8
107	6020130100-1	Graxeira 1/4" Reta Unf - 28F Alt.14mm Sext 5/16"	8
108	5204060004-3	Cubo do Eixo de Profundidade	2
109	5080011046-4	Bucha do Eixo	2
110	6020011020-2	Anel de Retenção E-65 (G-501-065-01)	2
111	6020130100-1	Graxeira 1/4" Reta Unf - 28F Alt.14mm Sext 5/16"	2
112	5204010312-0	Cubo da Transmissão	2
113	5080010555-0	Bucha de Bronze	2
114	5256010114-7	Engrenagem de 29/17 Dentes Completa	2
115	5024010374-2	Arruela Lisa de Ø36 X Ø52 X 1,50mm(Inox)	2
116	6020010307-9	Anel de Retenção E-36 G501-036	2
117	6020130100-1	Graxeira 1/4" Reta Unf - 28F Alt.14mm Sext 5/16"	2

BALDAN

• Suporte da Roda

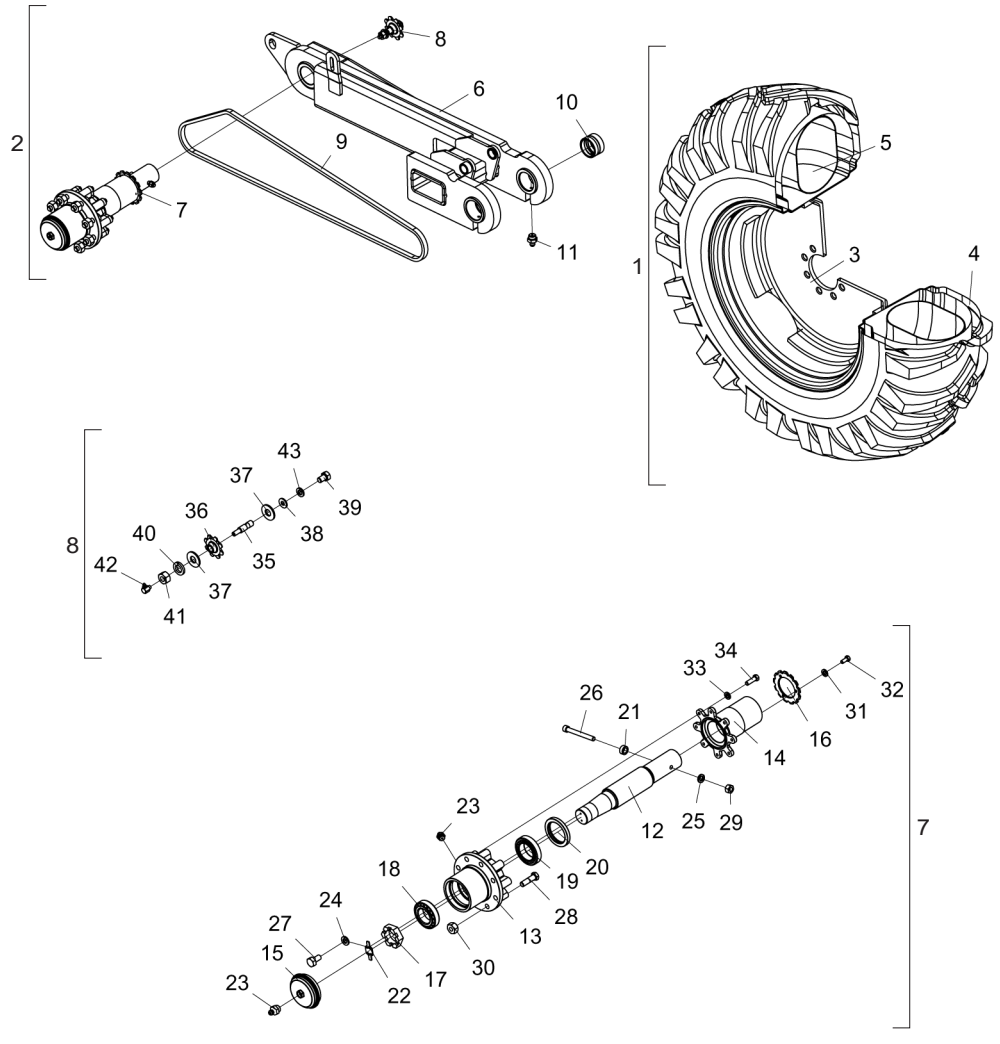

Item	Código	Descrição do Produto	Todos
1	5498010160-9	Roda Direita Montada 18.4-30	1
1	5498010161-7	Roda Esquerda Montada 18.4-30	1
2	5530014519-0	Suporte Direito de Levante Completo(SPDE-A 7000)	1
2	5530014521-2	Suporte Esquerdo de Levante Completo(SPDE-A 7000)	1
3	602035089-75	Roda W 16,00" X 30" P/Pneu 18.4X30"	1
4	6020310379-7	Pneu R1 18.4-30(467 X 1552 12 Lonas)	1
5	6020055249-3	Câmara de Ar 18.4-30	1
6	5530014520-4	Suporte Direito de Articulação(SPDE-A 7000)	1
6	5530014522-0	Suporte Esquerdo de Articulação(SPDE-A 7000)	1
7	5232012434-4	Eixo da Roda Completo(SPDE-A)	2
8	5268010203-1	Esticador de Corrente Completo	2
9	6020059361-0	Corrente 2050 de 89 Elos + Emenda	2
10	5080010553-3	Bucha de Bronze da Flange	4
11	6020130108-7	Graxeira 1/8" Reta Bsp-28F	4
12	5232011787-9	Eixo da Roda	1
13	5204010470-4	Cubo da Roda	1
14	5284010153-3	Flange do Cubo da Roda	1
15	5096010051-1	Calota do Cubo	1
16	5256010260-7	Engrenagem de 14 Dentes C/Furo Central Ø86,3mm	1
17	5456020010-5	Porca Cast. 2.1/2" 12F	1
18	6020350855-0	Rolamento de Rolo Cônico K-3982 / K-3920 (Primeira Linha)	1
19	6020350854-1	Rolamento de Rolo Cônico K-33287 / K-33462 (Primeira Linha)	1
20	6020350280-2	Retentor Ø87,30 X Ø120,80 X 14,30mm (Arca 5115 Bg / Sabo 00085 B)	1
21	5080020168-0	Bucha de Ø13,49 X Ø7/8" X 10mm	1
22	5558010080-4	Trava da Porca Castelo(Maior)	1
23	6020130108-7	Graxeira 1/8" Reta Bsp-28F	2
24	6020010402-4	Arruela de Pressão 1/4" Média Industrial(Bicromatizado)	2
25	6020010410-5	Arruela de Pressão 1/2" Média Industrial(Bicromatizado)	1
26	6020310116-6	Parafuso Allen C/C 1/2" X 4.1/2" 12F W Cl12.9 Rp(Fosfatizado)	1
27	6020311000-9	Parafuso Cab.Sextavada 1/4" X 1/2" 20F Unc1A Gr5 Rt(Bicromatizado)	2
28	6020311106-4	Parafuso Cab.Sextavada 3/4" X 2.3/4" 16F Unf1A Gr5 Rp(Recartilhado)(Fosfatizado)	8
29	6020310756-3	Porca Sextavada 1/2" 12F W Gr5 Ch.3/4" Alt.11,00mm (Bicromatizado)	1
30	6020310803-9	Porca Sextavada Cônica de Roda 3/4" 16F Unf Gr5 Ch.1.1/2" Alt.22,00mm (Bicromatizado)	8
31	6020010404-0	Arruela de Pressão 5/16" Média Industrial(Bicromatizado)	3
32	6020312020-9	Parafuso Cab.Sextavada 5/16" X 3/4" 18F Unc1A Gr5 Rt(Bicromatizado)	3
33	6020010406-7	Arruela de Pressão 3/8" Média Industrial(Bicromatizado)	8
34	6020310026-7	Parafuso Cab.Sextavada 3/8" X 1.1/4" 16F Unc1A Gr5 Rt(Bicromatizado)	8
35	5232010475-0	Eixo do Esticador C/Canal e Furo	1
36	5256010084-1	Engrenagem de 8 Dentes C/Bronze	1
37	5024010239-8	Arruela Lisa de Ø16,5 X Ø37 X 3,00mm	2
38	5024010073-5	Arruela Lisa de Ø8,5 X Ø20 X 2,00mm	1
39	6020311020-3	Parafuso Cab.Sextavada 5/16" X 1/2" 18F Unc1A Gr2 Rt(Bicromatizado)	1
40	6020010412-1	Arruela de Pressão 5/8" Média Industrial(Bicromatizado)	1
41	6020310760-1	Porca Sextavada 5/8" 11F Unc Gr5 Ch.1.1/16" Alt.15,00mm (Bicromatizado)	1
42	6020130106-0	Graxeira 1/4" 90º Unf-28F	1
43	6020010404-0	Arruela de Pressão 5/16" Média Industrial(Bicromatizado)	1

• Depósito SPDE-A Caixa Plástica (FertiSystem)

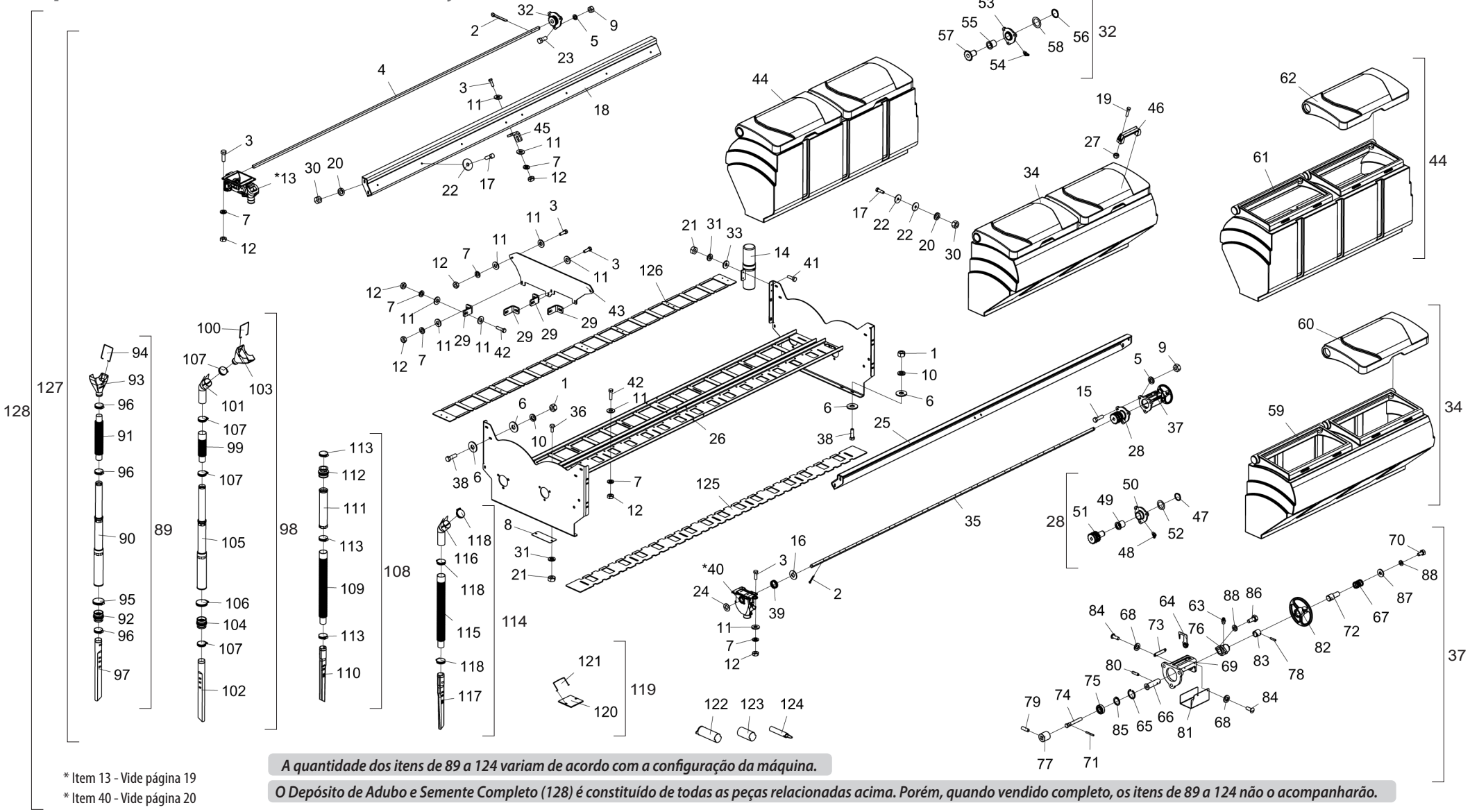

* Item 13 - Vide página 19
* Item 40 - Vide página 20

A quantidade dos itens de 89 a 124 variam de acordo com a configuração da máquina.

O Depósito de Adubo e Semente Completo (128) é constituído de todas as peças relacionadas acima. Porém, quando vendido completo, os itens de 89 a 124 não o acompanharão.

BALDAN

• Tabela Depósito SPDE-A Caixa Plástica (FertiSystem)

Item	Código	Descrição do Produto	Todos
1	6020310746-6	Porca Sextavada 3/8" 16F Unc Gr5 Ch.9/16" Alt.8,50mm (Bicromatizado)	32
2	6020050101-5	Contrapino 1/8" X 1" (Zincado Branco)	68
3	6020310883-7	Parafuso Cab.Sextavada Inox 5/16" X 1" 18F Unc2A Rt	212
4	5232011292-3	Eixo do Adubo Q.5/8" X 2860mm(SPDE-A 7000)	2
5	6020010435-0	Arruela de Pressão Inox 1/2" Média	12
6	5024010075-1	Arruela Lisa de Ø10,3 X Ø25 X 2,00mm	64
7	6020010434-2	Arruela de Pressão Inox 5/16" Média	328
8	5538010600-0	Tampa de 44 X 119 X 1,21mm	4
9	6020310754-7	Porca Sextavada 1/2" 12F W Gr5 Ch.7/8" Alt.12,00mm (Bicromatizado)	12
10	6020010406-7	Arruela de Pressão 3/8" Média Industrial(Bicromatizado)	32
11	6020010431-8	Arruela Lisa Inox de Ø8,5 X Ø18 X 1,8mm	224
12	6020310767-9	Porca Sextavada de Latão 5/16" 18F Unc Ch.1/2" Alt.6,50mm	328
*13	6020051126-6	Conjunto Dosador Fertisystem Auto-Lub AP/2D NG ME (Fertisystem 11110000)	32
14	6020050642-4	Contentor P/Manual de Instrução	1
15	6020310896-9	Parafuso Cab.Sextavada Inox 1/2" X 1.3/4" 12F W Rt	6
16	5024010083-2	Arruela Lisa de Q17 X Ø43 X 3,00mm	32
17	6020310892-6	Parafuso Cab.Sextavada Inox 3/8" X 1.1/4" 16F Unc2A Rt	56
18	5530014868-8	Suporte do Berco do Adubo Caixa Plastica	2
19	6020310894-2	Parafuso Cab.Sextavada Inox 5/16" X 1.1/2" 18F Unc2A Rt	32
20	6020010436-9	Arruela de Pressão Inox 3/8" Média	56
21	6020310766-0	Porca Sextavada de Latão 1/4" 20F Unc Ch.7/16" Alt.5,50mm	10
22	5024010428-5	Arruela Lisa Inox de Ø10,50 X Ø40 X 2,50mm	80
23	6020310885-3	Parafuso Cab.Sextavada Inox 1/2" X 1.1/4" 12F W Rt	6
24	5024010368-8	Arruela Lisa de Furo Q17 X Ø36 X 2,50mm	32
25	5530014869-6	Suporte do Berco da Semente Caixa Plastica	2
26	5530015934-5	Suporte da Caixa Plastica(SPDEA 7000)	2
27	6020310813-6	Porca Sextavada Autotravante C/Nylon Alta 5/16" 18F Unc Gr5 Ch.1/2" Alt.9,00mm	32
28	5204010383-0	Cubo do Eixo da Semente Completo	2
29	5136015121-6	Chapa de Fixação Maior	8
30	6020310768-7	Porca Sextavada de Latão 3/8" 16F Unc Ch.9/16" Alt.8,50mm	56
31	6020010402-4	Arruela de Pressão 1/4" Média Industrial(Bicromatizado)	10
32	5204010311-2	Cubo do Eixo do Adubo Completo	2
33	5024010161-8	Arruela Lisa de Ø7 X Ø18 X 2,00mm	2
34	6020071648-8	Depósito de Semente Plástico C/Tampa(3000)	4
35	5232011849-2	Eixo Direito da Semente de 2830mm	1
35	5232011850-6	Eixo Esquerdo da Semente de 2830mm	1
36	6020311001-7	Parafuso Cab.Sextavada 1/4" X 5/8" 20F Unc1A Gr5 Rt(Bicromatizado)	8
37	5484010158-7	Regulador de Semente Direito Completo	1
37	5484010159-5	Regulador de Semente Esquerdo Completo	1
38	6020310026-7	Parafuso Cab.Sextavada 3/8" X 1.1/4" 16F Unc1A Gr5 Rt(Bicromatizado)	32
39	6020250252-3	Mola Helicoidal de Compressão Ø23 X Ø28 X 24mm Arame=Ø2,5mm	32
*40	6020072084-1	Dosador de Semente(Amp 852.000)	32
41	6020311004-1	Parafuso Cab.Sextavada 1/4" X 7/8" 20F Unc1A Gr5 Rt(Bicromatizado)	2
42	6020310884-5	Parafuso Cab.Sextavada Inox 5/16" X 1.1/4" 18F Unc2A Rt	56

Item	Código	Descrição do Produto	Todos
43	5136015122-4	Chapa Central do Depósito	2
44	6020071646-1	Depósito de Adubo Plástico C/Tampa(3000)	4
45	5136015120-8	Chapa de Fixação Menor	4
46	6020010922-0	Alca de Nylon Pmc 594 - 132 X 32 mm	16
47	6020010307-9	Anel de Retenção E-36 G501-036	2
48	6020130104-4	Graxeira 1/4" 45ºunf - 28F Sext 5/16"	2
49	5080010552-5	Bucha de Bronze	2
50	5204010384-8	Cubo do Eixo da Semente	2
51	5256010101-5	Engrenagem Tripla da Transmissão 17 Dentes	2
52	5024010374-2	Arruela Lisa de Ø36 X Ø52 X 1,50mm(Inox)	2
53	5204010310-4	Cubo do Eixo do Adubo	2
54	6020130104-4	Graxeira 1/4" 45ºunf - 28F Sext 5/16"	2
55	5080010548-7	Bucha de Bronze	2
56	6020010307-9	Anel de Retenção E-36 G501-036	2
57	5256010109-0	Engrenagem de 17 Dentes	2
58	5024010374-2	Arruela Lisa de Ø36 X Ø52 X 1,50mm(Inox)	2
59	6020055340-6	Caixa Plástica P/ Semente Interiça 3000 S/ Tampa	4
60	6020390929-5	Tampa Plástica da Caixa de Adubo e Semente 3000	4
61	6020055338-4	Caixa Plástica P/ Adubo Interiça 3000 S/ Tampa	4
62	6020390929-5	Tampa Plástica da Caixa de Adubo e Semente 3000	4
63	6020130100-1	Graxeira 1/4" Reta Unf - 28F Alt.14mm Sext 5/16"	2
64	5530015670-2	Suporte da Seta de Regulagem	2
65	6020011054-7	Anel de Retenção I-032 G-502-032-01	2
66	5232011662-7	Eixo do Regulador da Semente	2
67	6020250577-8	Mola Helicoidal de Compressão Ø12,5 X Ø16,5 X 19mm Arame=Ø1,5mm	2
68	6020010400-8	Arruela de Pressão 3/16" Média Industrial(Bicromatizado)	4
69	5530015695-8	Suporte de Fixação do Regulador	2
70	6020311000-9	Parafuso Cab.Sextavada 1/4" X 1/2" 20F Unc1A Gr5 Rt(Bicromatizado)	2
71	6020310470-0	Pino Elástico Pesado Ø3 X 24mm (Seeger Reno 701.062)	2
72	5232011663-5	Eixo da Mola	2
73	5136015357-0	Chapa de Regulagem de 50 A 0mm	2
74	5232011655-4	Eixo do Regulador de Semente	2
75	6020350887-8	Rolamento Rigido de Esfera 6002 Zz	2
76	5530015696-6	Suporte de Fixação do Volante	2
77	5080011452-4	Bucha do Regulador de Semente	2
78	6020310502-1	Pino Elástico Pesado Ø5 X 24mm (Seeger Reno 701.136)	2
79	6020312003-9	Parafuso Allen S/C 5/16" X 1" 18F Unc1A Cl12.9 Rt(Fosfatizado)	2
80	6020312084-5	Pino Elástico Pesado Ø5 X 18mm (Seeger Reno 701.133)	4
81	5464010385-2	Proteção Direita do Regulador de Semente	1
81	5464010386-0	Proteção Esquerda do Regulador de Semente	1
82	5484010160-9	Regulador da Caixa de Semente	2
83	5080011496-6	Bucha de Encosto	2
84	6020310119-0	Parafuso Rosca Maquina Cab.Redonda Fenda Simples 3/16" X 1/2" 24F Unc1A Gr5 Rt(Bicromatizado)	8
85	6020010250-1	Anel de Retenção E-15 G501-015-01	2

• Tabela Depósito SPDE-A Caixa Plástica (FertiSystem)

Item	Código	Descrição do Produto	Todos
86	6020311001-7	Parafuso Cab.Sextavada 1/4" X 5/8" 20F Unc1A Gr5 Rt(Bicromatizado)	4
87	5024010161-8	Arruela Lisa de Ø7 X Ø18 X 2,00mm	2
88	6020010402-4	Arruela de Pressão 1/4" Média Industrial(Bicromatizado)	6
89	5150010103-6	Condutor Telescópico da Semente Completo(SPDE-A)	1
90	6020050666-1	Condutor Telescópico (Ref.260 200 05)	1
91	6020250028-8	Mangote de Ø38 X Ø38 X 340mm (Mangote 119)	1
92	6020390844-2	União de Borracha Ø41 X Ø54 X 62mm	1
93	6020190010-0	Copo Ju-02 (N. 3823)	1
94	6020390309-2	Trava de 100 X 84 X 03mm (2557)	1
95	6020010711-2	Abraçadeira S/Fim 57-76 Fita 13/14mm	1
96	6020010706-6	Abraçadeira de 044 X 057 X 14.5mm Rosca Sem Fim Aco Carbono	3
97	6020030671-9	Bica Distribuidora de 470mm	1
98	5150010037-4	Condutor Telescópico da Semente C/Extensor Completo(Spd-E)	1
99	6020250483-6	Mangote de Ø38 X Ø50,8 X 220mm	1
100	6020390309-2	Trava de 100 X 84 X 03mm (2557)	1
101	5272010014-2	Extensão da Mangueira Para Adubo / Semente	1
102	6020030671-9	Bica Distribuidora de 470mm	1
103	6020190010-0	Copo Ju-02 (N. 3823)	1
104	6020390844-2	União de Borracha Ø41 X Ø54 X 62mm	1
105	6020050666-1	Condutor Telescópico (Ref.260 200 05)	1
106	6020010711-2	Abraçadeira S/Fim 57-76 Fita 13/14mm	1
107	6020010706-6	Abraçadeira de 044 X 057 X 14.5mm Rosca Sem Fim Aco Carbono	4
108	5150010102-8	Condutor de Adubo Completo(SPDE-A)	1
109	6020250054-7	Mangote de Ø38 X Ø50,8 X 555mm (Mangote 147)	1
110	6020030672-7	Bica Distribuidora de 425mm	1
111	6020390043-3	Terceiro Estagio da Mangueira Telescopica Transparente	1
112	6020390844-2	União de Borracha Ø41 X Ø54 X 62mm	1
113	6020010706-6	Abraçadeira de 044 X 057 X 14.5mm Rosca Sem Fim Aco Carbono	3
114	5150010044-7	Condutor Flexivel de Adubo C/Extensor Completo(Spde/Spdet)	1
115	6020250054-7	Mangote de Ø38 X Ø50,8 X 555mm (Mangote 147)	1
116	5272010010-0	Extensão da Mangueira de Semente	1
117	6020030672-7	Bica Distribuidora de 425mm	1
118	6020010706-6	Abraçadeira de 044 X 57 X 14.5mm Rosca Sem Fim Aco Carbono	3
119	5538010244-6	Tampa Maior da Canaleta	1
120	6020390101-4	Tampa do Condutor de Adubo	1
121	6020010924-7	Alça da Tampa	1
122	6020390093-0	Tubo Manutenção "Opcional" (Fertisystem 200201026)	1
123	6020390091-3	Tubo Bloqueador "Opcional" (Fertisystem 07000012)	1
124	6020390092-1	Tubo Fixador "Opcional" (Fertisystem 300303005)	1
125	5136019654-6	Chapa de Apoio Lateral da Caixa de Semente 2870mm	2
126	5136019657-0	Chapa de Apoio do Condutor de Adubo 2870mm	2
127	5208012783-9	Depósito de Adubo e Semente Direito Completo SPDEA Caixa Plastica 7000(Condutor Fertisystem)	1
127	5208012785-5	Depósito de Adubo e Semente Esquerdo Completo SPDEA Caixa Plastica 7000(Condutor Fertisystem)	1
128	5208012782-0	Depósito de Adubo e Semente Completo SPDEA Caixa Plastica 7000(Condutor Fertisystem)	1

• Depósito SPDE-A Caixa Plástica com Caixa de Semente Fina (FertiSystem)

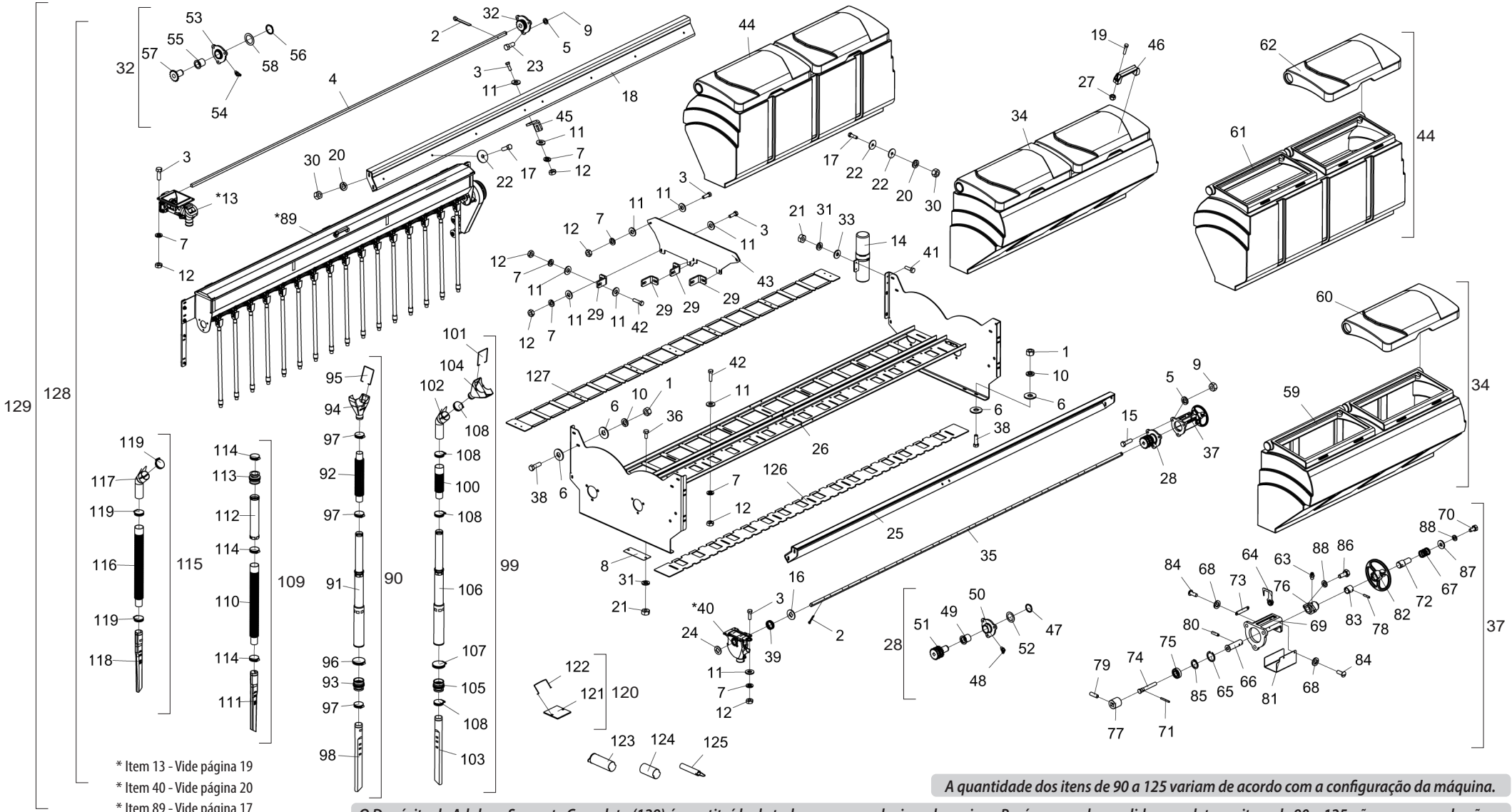

* Item 13 - Vide página 19
* Item 40 - Vide página 20
* Item 89 - Vide página 17

A quantidade dos itens de 90 a 125 variam de acordo com a configuração da máquina.

O Depósito de Adubo e Semente Completo (129) é constituído de todas as peças relacionadas acima. Porém, quando vendido completo, os itens de 90 a 125 não o acompanharão.

• Tabela Depósito SPDE-A Caixa Plástica com Caixa de Semente Fina (FertiSystem)

Item	Código	Descrição do Produto	Todos
1	6020310746-6	Porca Sextavada 3/8" 16F Unc Gr5 Ch.9/16" Alt.8,50mm (Bicromatizado)	32
2	6020050101-5	Contrapino 1/8" X 1" (Zincado Branco)	68
3	6020310883-7	Parafuso Cab.Sextavada Inox 5/16" X 1" 18F Unc2A Rt	212
4	5232011292-3	Eixo do Adubo Q.5/8" X 2860mm(SPDE-A 7000)	2
5	6020010435-0	Arruela de Pressão Inox 1/2" Média	12
6	5024010075-1	Arruela Lisa de Ø10,3 X Ø25 X 2,00mm	64
7	6020010434-2	Arruela de Pressão Inox 5/16" Média	328
8	5538010600-0	Tampa de 44 X 119 X 1,21mm	4
9	6020310754-7	Porca Sextavada 1/2" 12F W Gr5 Ch.7/8" Alt.12,00mm (Bicromatizado)	12
10	6020010406-7	Arruela de Pressão 3/8" Média Industrial(Bicromatizado)	32
11	6020010431-8	Arruela Lisa Inox de Ø8,5 X Ø18 X 1,8mm	224
12	6020310767-9	Porca Sextavada de Latão 5/16" 18F Unc Ch.1/2" Alt.6,50mm	328
*13	6020051126-6	Conjunto Dosador Fertisystem Auto-Lub AP/2D NG ME (Fertisystem 11110000)	32
14	6020050642-4	Contentor P/Manual de Instrução	1
15	6020310896-9	Parafuso Cab.Sextavada Inox 1/2" X 1.3/4" 12F W Rt	6
16	5024010083-2	Arruela Lisa de Q17 X Ø43 X 3,00mm	32
17	6020310892-6	Parafuso Cab.Sextavada Inox 3/8" X 1.1/4" 16F Unc2A Rt	56
18	5530014868-8	Suporte do Berco do Adubo Caixa Plastica	2
19	6020310894-2	Parafuso Cab.Sextavada Inox 5/16" X 1.1/2" 18F Unc2A Rt	32
20	6020010436-9	Arruela de Pressão Inox 3/8" Média	56
21	6020310766-0	Porca Sextavada de Latão 1/4" 20F Unc Ch.7/16" Alt.5,50mm	10
22	5024010428-5	Arruela Lisa Inox de Ø10,50 X Ø40 X 2,50mm	80
23	6020310885-3	Parafuso Cab.Sextavada Inox 1/2" X 1.1/4" 12F W Rt	6
24	5024010368-8	Arruela Lisa de Furo Q17 X Ø36 X 2,50mm	32
25	5530014869-6	Suporte do Berco da Semente Caixa Plastica	2
26	5530015934-5	Suporte da Caixa Plastica(SPDEA 7000)	2
27	6020310813-6	Porca Sextavada Autotravante C/Nylon Alta 5/16" 18F Unc Gr5 Ch.1/2" Alt.9,00mm	32
28	5204010383-0	Cubo do Eixo da Semente Completo	2
29	5136015121-6	Chapa de Fixação Maior	8
30	6020310768-7	Porca Sextavada de Latão 3/8" 16F Unc Ch.9/16" Alt.8,50mm	56
31	6020010402-4	Arruela de Pressão 1/4" Média Industrial(Bicromatizado)	10
32	5204010311-2	Cubo do Eixo do Adubo Completo	2
33	5024010161-8	Arruela Lisa de Ø7 X Ø18 X 2,00mm	2
34	6020071648-8	Depósito de Semente Plástico C/Tampa(3000)	4
35	5232011849-2	Eixo Direito da Semente de 2830mm	1
35	5232011850-6	Eixo Esquerdo da Semente de 2830mm	1
36	6020311001-7	Parafuso Cab.Sextavada 1/4" X 5/8" 20F Unc1A Gr5 Rt(Bicromatizado)	8
37	5484010158-7	Regulador de Semente Direito Completo	1
37	5484010159-5	Regulador de Semente Esquerdo Completo	1
38	6020310026-7	Parafuso Cab.Sextavada 3/8" X 1.1/4" 16F Unc1A Gr5 Rt(Bicromatizado)	32
39	6020250252-3	Mola Helicoidal de Compressão Ø23 X Ø28 X 24mm Arame=Ø2,5mm	32

Item	Código	Descrição do Produto	Todos
*40	6020072084-1	Dosador de Semente(Amp 852.000)	32
41	6020311004-1	Parafuso Cab.Sextavada 1/4" X 7/8" 20F Unc1A Gr5 Rt(Bicromatizado)	2
42	6020310884-5	Parafuso Cab.Sextavada Inox 5/16" X 1.1/4" 18F Unc2A Rt	56
43	5136015122-4	Chapa Central do Depósito	2
44	6020071646-1	Depósito de Adubo Plástico C/Tampa(3000)	4
45	5136015120-8	Chapa de Fixação Menor	4
46	6020010922-0	Alca de Nylon Pmc 594 - 132 X 32 mm	16
47	6020010307-9	Anel de Retenção E-36 G501-036	2
48	6020130104-4	Graxeira 1/4" 45ºunf - 28F Sext 5/16"	2
49	5080010552-5	Bucha de Bronze	2
50	5204010384-8	Cubo do Eixo da Semente	2
51	5256010101-5	Engrenagem Tripla da Transmissão 17 Dentes	2
52	5024010374-2	Arruela Lisa de Ø36 X Ø52 X 1,50mm(Inox)	2
53	5204010310-4	Cubo do Eixo do Adubo	2
54	6020130104-4	Graxeira 1/4" 45ºunf - 28F Sext 5/16"	2
55	5080010548-7	Bucha de Bronze	2
56	6020010307-9	Anel de Retenção E-36 G501-036	2
57	5256010109-0	Engrenagem de 17 Dentes	2
58	5024010374-2	Arruela Lisa de Ø36 X Ø52 X 1,50mm(Inox)	2
59	6020055340-6	Caixa Plástica P/ Semente Interiça 3000 S/ Tampa	4
60	6020390929-5	Tampa Plástica da Caixa de Adubo e Semente 3000	4
61	6020055338-4	Caixa Plástica P/ Adubo Interiça 3000 S/ Tampa	4
62	6020390929-5	Tampa Plástica da Caixa de Adubo e Semente 3000	4
63	6020130100-1	Graxeira 1/4" Reta Unf - 28F Alt.14mm Sext 5/16"	2
64	5530015670-2	Suporte da Seta de Regulagem	2
65	6020011054-7	Anel de Retenção I-032 G-502-032-01	2
66	5232011662-7	Eixo do Regulador da Semente	2
67	6020250577-8	Mola Helicoidal de Compressão Ø12,5 X Ø16,5 X 19mm Arame=Ø1,5mm	2
68	6020010400-8	Arruela de Pressão 3/16" Média Industrial(Bicromatizado)	4
69	5530015695-8	Suporte de Fixação do Regulador	2
70	6020311000-9	Parafuso Cab.Sextavada 1/4" X 1/2" 20F Unc1A Gr5 Rt(Bicromatizado)	2
71	6020310470-0	Pino Elástico Pesado Ø3 X 24mm (Seeger Reno 701.062)	2
72	5232011663-5	Eixo da Mola	2
73	5136015357-0	Chapa de Regulagem de 50 A 0mm	2
74	5232011655-4	Eixo do Regulador de Semente	2
75	6020350887-8	Rolamento Rigido de Esfera 6002 Zz	2
76	5530015696-6	Suporte de Fixação do Volante	2
77	5080011452-4	Bucha do Regulador de Semente	2
78	6020310502-1	Pino Elástico Pesado Ø5 X 24mm (Seeger Reno 701.136)	2
79	6020312003-9	Parafuso Allen S/C 5/16" X 1" 18F Unc1A Cl12.9 Rt(Fosfatizado)	2
80	6020312084-5	Pino Elástico Pesado Ø5 X 18mm (Seeger Reno 701.133)	4

• Tabela Depósito SPDE-A Caixa Plástica com Caixa de Semente Fina (FertiSystem)

Item	Código	Descrição do Produto	Todos
81	5464010385-2	Proteção Direita do Regulador de Semente	1
81	5464010386-0	Proteção Esquerda do Regulador de Semente	1
82	5484010160-9	Regulador da Caixa de Semente	2
83	5080011496-6	Bucha de Encosto	2
84	6020310119-0	Parafuso Rosca Maquina Cab.Redonda Fenda Simples 3/16" X 1/2" 24F Unc1A Gr5 Rt(Bicromatizado)	8
85	6020010250-1	Anel de Retenção E-15 G501-015-01	2
86	6020311001-7	Parafuso Cab.Sextavada 1/4" X 5/8" 20F Unc1A Gr5 Rt(Bicromatizado)	4
87	5024010161-8	Arruela Lisa de Ø7 X Ø18 X 2,00mm	2
88	6020010402-4	Arruela de Pressão 1/4" Média Industrial(Bicromatizado)	6
*89	5092010423-9	Caixa de Semente Fina Direita Completa P/Caixa Plastica(SPDEA-7000)	1
*89	5092010425-5	Caixa de Semente Fina Esquerda Completa P/Caixa Plastica(SPDEA-7000)	1
90	5150010103-6	Condutor Telescópico da Semente Completo(SPDE-A)	1
91	6020050666-1	Condutor Telescópico (Ref.260 200 05)	1
92	6020250028-8	Mangote de Ø38 X Ø38 X 340mm (Mangote 119)	1
93	6020390844-2	União de Borracha Ø41 X Ø54 X 62mm	1
94	6020190010-0	Copo Ju-02 (N. 3823)	1
95	6020390309-2	Trava de 100 X 84 X 03mm (2557)	1
96	6020010711-2	Abraçadeira S/Fim 57-76 Fita 13/14mm	1
97	6020010706-6	Abraçadeira de 044 X 057 X 14.5mm Rosca Sem Fim Aco Carbono	3
98	6020030671-9	Bica Distribuidora de 470mm	1
99	5150010037-4	Condutor Telescópico da Semente C/Extensor Completo(Spd-E)	1
100	6020250483-6	Mangote de Ø38 X Ø50,8 X 220mm	1
101	6020390309-2	Trava de 100 X 84 X 03mm (2557)	1
102	5272010014-2	Extensão da Mangueira Para Adubo / Semente	1
103	6020030671-9	Bica Distribuidora de 470mm	1
104	6020190010-0	Copo Ju-02 (N. 3823)	1
105	6020390844-2	União de Borracha Ø41 X Ø54 X 62mm	1
106	6020050666-1	Condutor Telescópico (Ref.260 200 05)	1
107	6020010711-2	Abraçadeira S/Fim 57-76 Fita 13/14mm	1
108	6020010706-6	Abraçadeira de 044 X 057 X 14.5mm Rosca Sem Fim Aco Carbono	4
109	5150010102-8	Condutor de Adubo Completo(SPDE-A)	1
110	6020250054-7	Mangote de Ø38 X Ø50,8 X 555mm (Mangote 147)	1
111	6020030672-7	Bica Distribuidora de 425mm	1
112	6020390043-3	Terceiro Estagio da Mangueira Telescopica Transparente	1
113	6020390844-2	União de Borracha Ø41 X Ø54 X 62mm	1
114	6020010706-6	Abraçadeira de 044 X 057 X 14.5mm Rosca Sem Fim Aco Carbono	3
115	5150010044-7	Condutor Flexivel de Adubo C/Extensor Completo(Spde/Spdet)	1
116	6020250054-7	Mangote de Ø38 X Ø50,8 X 555mm (Mangote 147)	1
117	5272010010-0	Extensão da Mangueira de Semente	1
118	6020030672-7	Bica Distribuidora de 425mm	1
119	6020010706-6	Abraçadeira de 044 X 57 X 14.5mm Rosca Sem Fim Aco Carbono	3

Item	Código	Descrição do Produto	Todos
120	5538010244-6	Tampa Maior da Canaleta	1
121	6020390101-4	Tampa do Condutor de Adubo	1
122	6020010924-7	Alça da Tampa	1
123	6020390093-0	Tubo Manutenção "Opcional" (Fertisystem 200201026)	1
124	6020390091-3	Tubo Bloqueador "Opcional" (Fertisystem 07000012)	1
125	6020390092-1	Tubo Fixador "Opcional" (Fertisystem 300303005)	1
126	5136019654-6	Chapa de Apoio Lateral da Caixa de Semente 2870mm	2
127	5136019657-0	Chapa de Apoio do Condutor de Adubo 2870mm	2
128	5208012828-2	Depósito de Adubo e Semente Direito SPDEA Cx Plástica 7000 C/Cx de Semente Fina(Condutor Fertisystem)	1
128	5208012829-0	Depósito de Adubo e Semente Esquerdo SPDEA Cx Plástica 7000 C/Cx de Semente Fina(Condutor Fertisystem)	1
129	5208012827-4	Depósito de Adubo e Semente Completo SPDEA Caixa Plástica 7000 C/Cx Semente Fina(Condutor Fertisytem)	1

• Caixa de Semente Fina

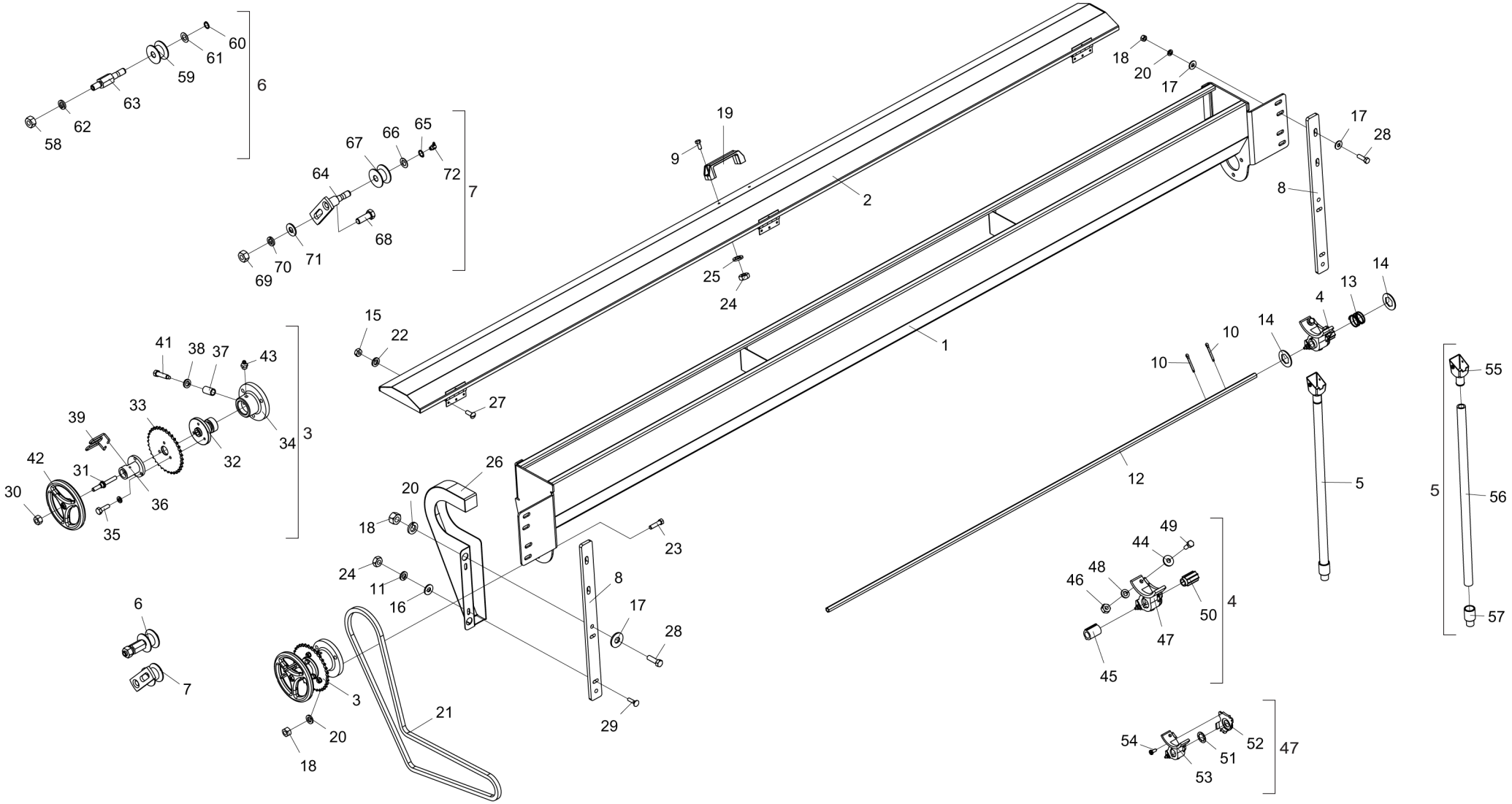

• Tabela Caixa de Semente Fina

Item	Código	Descrição do Produto	Todos	Direita	Esquerda
1	5092010680-0	Caixa de Semente Fina(SPDEA-3000)	1		
2	5538015963-4	Tampa da Caixa Semente Fina(SPDEA-3000)	1		
3	5484010182-0	Regulador Esquerdo Completo		1	
3	5484010181-1	Regulador Direito Completo			1
4	5092100006-2	Caixa Distribuidora de Semente Completa	16		
5	5052030025-0	Bica Completa da Caixa de Semente Fina	16		
6	5268010202-3	Esticador de Corrente Completo	1		
7	5268010135-3	Esticador de Corrente Completo	1		
8	5136014248-9	Chapa de Fixação da Caixa de Semente Fina	2		
9	6020310882-9	Parafuso Cab.Sextavada Inox 5/16" X 3/4" 18F Unc2A Rt	2		
10	6020050101-5	Contrapino 1/8" X 1" (Zincado Branco)	32		
11	6020010404-0	Arruela de Pressão 5/16" Média Industrial(Bicromatizado)	2		
12	5232011295-8	Eixo Sextavado Direito de 1/2" Caixa Semente Fina(SPDE-A 7000)		1	
12	5232011296-6	Eixo Sextavado Esquerdo de 1/2" Caixa Semente Fina(SPDE-A 7000)			1
13	6020250350-3	Mola Helicoidal de Compressão Ø16 X Ø18 X 16mm Arame=Ø1mm	16		
14	5024100001-7	Arruela Lisa C/Furo Sextavado de 13,5 X Ø25 X 1,21mm	32		
15	6020310740-7	Porca Sextavada 3/16" 24F Unc Gr5 Ch.3/8" Alt.4,50mm (Bicromatizado)	9		
16	5024010073-5	Arruela Lisa de Ø8,5 X Ø20 X 2,00mm	2		
17	5024010075-1	Arruela Lisa de Ø10,3 X Ø25 X 2,00mm	12		
18	6020310746-6	Porca Sextavada 3/8" 16F Unc Gr5 Ch.9/16" Alt.8,50mm (Bicromatizado)	11		
19	6020010922-0	Alca de Nylon Pmc 594 - 132 X 32 mm	1		
20	6020010406-7	Arruela de Pressão 3/8" Média Industrial(Bicromatizado)	11		
21	6020055107-1	Corrente Asa 40 136 Elos + Redução	1		
22	6020010400-8	Arruela de Pressão 3/16" Média Industrial(Bicromatizado)	9		
23	6020311029-7	Parafuso Cab.Sextavada 3/8" X 1.1/2" 16F Unc1A Gr5 Rt(Bicromatizado)	3		
24	6020310744-0	Porca Sextavada 5/16" 18F Unc Gr5 Ch.1/2" Alt.6,50mm (Bicromatizado)	4		
25	6020010434-2	Arruela de Pressão Inox 5/16" Média	2		
26	5106010104-7	Capa de Proteção Esquerda		1	
26	5106010103-9	Capa de Proteção Direita			1
27	6020310119-0	Parafuso Rosca Maquina Cab.Redonda Fenda Simples 3/16" X 1/2" 24F Unc1A Gr5 Rt(Bicromatizado)	9		
28	6020310026-7	Parafuso Cab.Sextavada 3/8" X 1.1/4" 16F Unc1A Gr5 Rt(Bicromatizado)	8		
29	6020312017-9	Parafuso Cab.Francesa 5/16" X 1.1/4" 18F Unc1A Gr2 Rp(Bicromatizado)	2		
30	6020310746-6	Porca Sextavada 3/8" 16F Unc Gr5 Ch.9/16" Alt.8,50mm (Bicromatizado)	1		
31	5296010009-3	Fuso Regulador do Eixo (Csf)	1		
32	5204010553-0	Cubo C/Furo Sextavado	1		
33	5256010487-1	Engrenagem de 34 Dentes(Ø25,5mm)	1		
34	5204060009-4	Cubo Maior Esquerdo		1	
34	5204060007-8	Cubo Maior Direito			1
35	6020311004-1	Parafuso Cab.Sextavada 1/4" X 7/8" 20F Unc1A Gr5 Rt(Bicromatizado)	3		
36	5484120001-5	Regulador Com Escala	1		
37	5080020229-6	Bucha de Ø14 X Ø19 X 33mm	1		
38	6020010408-3	Arruela de Pressão 7/16" Média Industrial(Bicromatizado)	1		
39	6020010991-3	Trava do Regulador	1		
40	6020010402-4	Arruela de Pressão 1/4" Média Industrial(Bicromatizado)	3		

Item	Código	Descrição do Produto	Todos	Direita	Esquerda
41	6020311040-8	Parafuso Cab.Sextavada 7/16" X 2" 14F Unc1A Gr5 Rp Especial(Bicromatizado)	1		
42	5484010008-4	Regulador da Caixa de Semente Fina/Adubo	1		
43	6020130108-7	Graxeira 1/8" Reta Bsp-28F	1		
44	5024010161-8	Arruela Lisa de Ø7 X Ø18 X 2,00mm	32		
45	6020030082-6	Bucha do Rotor	16		
46	6020310742-3	Porca Sextavada 1/4" 20F Unc Gr5 Ch.7/16" Alt.5,50mm (Bicromatizado)	32		
47	6020050420-0	Caixa Distribuidora de Semente	16		
48	6020010402-4	Arruela de Pressão 1/4" Média Industrial(Bicromatizado)	32		
49	6020311002-5	Parafuso Cab.Sextavada 1/4" X 3/4" 20F Unc1A Gr2 Rt(Bicromatizado)	32		
50	6020350771-5	Rotor da Caixa Distribuidora de Semente	16		
51	5024010132-4	Arruela Lisa de Ø20 X Ø32 X 1,5mm C/Furo Oitavado	16		
52	6020390416-1	Tampa da Caixa Distribuidora de Semente	16		
53	6020050419-7	Caixa Distribuidora de Semente	16		
54	6020312404-2	Parafuso Rosca Soberba Fenda de Cabeça Redonda de Ø6,5 X Ø3,2mm X 9,5mm	48		
55	6020030205-5	Bica Plastica Para Semente Fina	16		
56	5372050007-4	Mangueira Ø5/8" X Ø1.5/16" X 600mm	16		
57	5080011802-3	Bucha de Technyl de 50mm	16		
58	6020310760-1	Porca Sextavada 5/8" 11F Unc Gr5 Ch.1.1/16" Alt.15,00mm (Bicromatizado)	1		
59	6020350849-5	Roldana do Esticador	1		
60	6020010252-8	Anel de Retenção E-16 G501-016-01	1		
61	5024010059-0	Arruela Lisa de Ø16,5 X Ø29 X 1,21mm	1		
62	6020010412-1	Arruela de Pressão 5/8" Média Industrial(Bicromatizado)	1		
63	5232010472-6	Eixo do Esticador da Sla 2500	1		
64	5268010132-9	Esticador de Corrente Avulso	1		
65	6020010252-8	Anel de Retenção E-16 G501-016-01	1		
66	5024010059-0	Arruela Lisa de Ø16,5 X Ø29 X 1,21mm	1		
67	6020350849-5	Roldana do Esticador	1		
68	6020310179-4	Parafuso Cab.Sextavada 5/8" X 1.3/4" 11F Unc1A Gr5 Rt(Bicromatizado)	1		
69	6020310760-1	Porca Sextavada 5/8" 11F Unc Gr5 Ch.1.1/16" Alt.15,00mm (Bicromatizado)	1		
70	6020010412-1	Arruela de Pressão 5/8" Média Industrial(Bicromatizado)	1		
71	5024010239-8	Arruela Lisa de Ø16,5 X Ø37 X 3,00mm	1		
72	6020130112-5	Graxeira 1/8" 90 Graus Bsp-28F	1		

• Conjunto Dosador FertiSystem

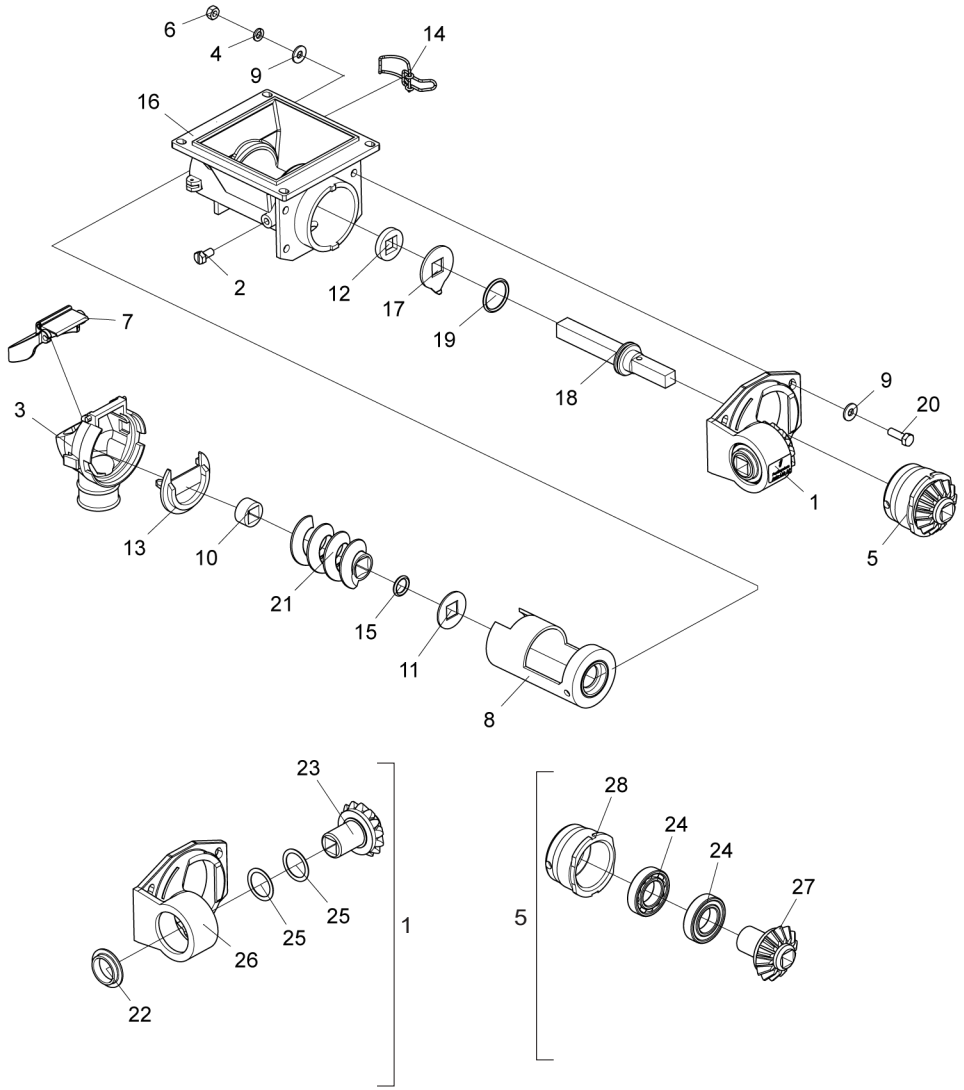

Item	Código	Descrição do Produto	Todos	Direito	Esquerdo
1	6020250494-1	Conjunto Mancalização Auto Lub (07100008)	1		
2	6020310295-2	Parafuso Cab. Sextavada com Fenda M8 x 1,25 x 16mm CL 5.8 Rt	2		
3	6020030302-7	Bocal (07000002)	1		
4	6020010404-0	Arruela de Pressão 5/16" Média Industrial	4		
5	5528011026-3	Sistema Mancalização Interna para Condutores Fertisystem (450451001)	1		
6	6020310454-8	Porca Sextavada M8 x 1,25 MA CL8 Ch.13mm Alt.6,5mm	4		
7	6020051127-4	Conjunto Tampa Bocal NG	1		
8	6020350530-5	Revestimento (07000003)	1		
9	5024010073-5	Arruela Lisa Ø8,5 x Ø20 x 2,00mm	8		
10	6020010230-7	Anel Trava (07000016)	1		
11	6020010503-9	Arruela Quadrada de Inox (07000060)	1		
12	6020110095-2	Feltro (07000023)	1		
13	6020390067-0	Tampa Transversal (07000017)	1		
14	6020310680-0	Presilha 0,70mm	2		
15	6020010008-8	Anel O'ring 2-209 N3006-90 NBR (Ø17,04 x Ø3,53mm)	1		
16	6020051128-2	Corpo Principal (07000001)	1		
17	6020010504-7	Arruela de Limpeza (07000006)	1		
18	6020090686-4	Eixo NG(Fertisystem 200201038)	1		
19	6020010041-0	Anel 2-219 N3009-90NBR (32,92)	1		
20	6020310561-7	Parafuso Cab. Sextavada M8 x 1,25 x 25mm CL 5.8 Rt	4		
*21	6020370040-0	Sem-Fim S 2" Direita (Fertisystem 300305002) - Rosca sem-fim Direito		1	
*21	6020370258-5	Sem-Fim S 2" Esquerda (Fertisystem 300305004) - Rosca sem-fim Esquerda			1
22	6020310604-4	Protetor do Rolamento (07000071)	1		
23	6020310580-3	Pinhão Acionador (07000072)	1		
24	6020350006-0	Rolamento Rígido de Esfera 6006 2RS Ddu	2		
25	5024010243-6	Arruela LIsa de Ø30 x Ø39 x 0.91mm	2		
26	6020250417-8	Mancal Auto-Lub (07000070)	1		
27	6020310909-4	Pinhão Acionador (Fertisystem 200201036)	1		
28	6020030074-5	Bucha (07000014)	1		

• Dosador de Semente

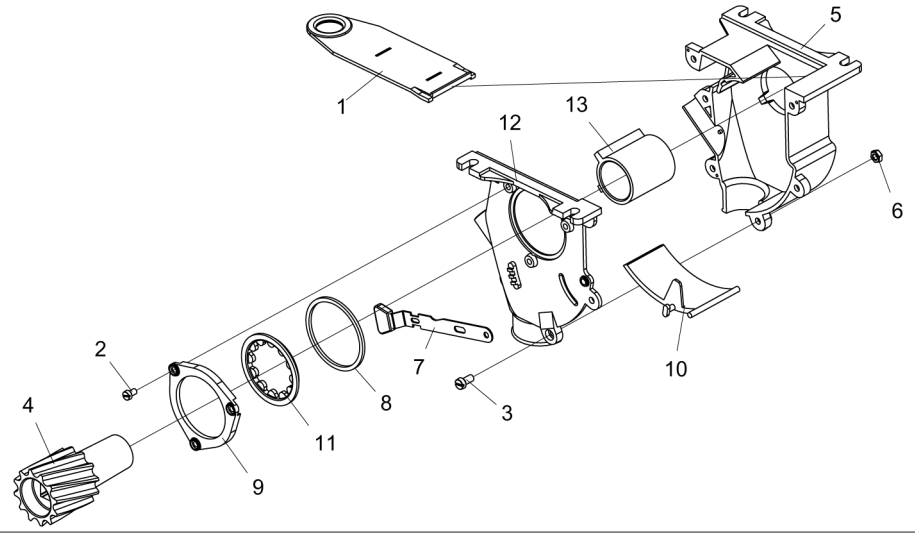

Item	Código	Descrição do Produto	Todos
1	6020395083-0	Tampa (AMP 851.005)	1
2	6020317401-5	Parafuso M5 x 8mm (AMP 851.013)	3
3	6020317400-7	Parafuso M6 x 12mm (AMP 851.009)	6
4	6020350963-7	Rotor (AMP 851.014)	1
5	6020058580-4	Capa maior (AMP 851.001)	1
6	6020317402-3	Porca Sextavada M6 (AMP 851,007)	6
7	6020350965-3	Regulador de Dosagem (AMP 851.003)	1
8	6020015940-6	Anel Grafitado (AMP 851.010)	1
9	6020058578-2	Capa da Arruela Dentada (AMP 851.012)	1
10	6020350964-5	Rampa de Dosagem (AMP 851.004)	1
11	6020015941-4	Arruela Dentada (AMP 851.011)	1
12	6020058579-0	Capa Menor (AMP 851.002)	1
13	6020030788-0	Bucha Aletada (AMP 851.008)	1

• Cabeçalho de Engate

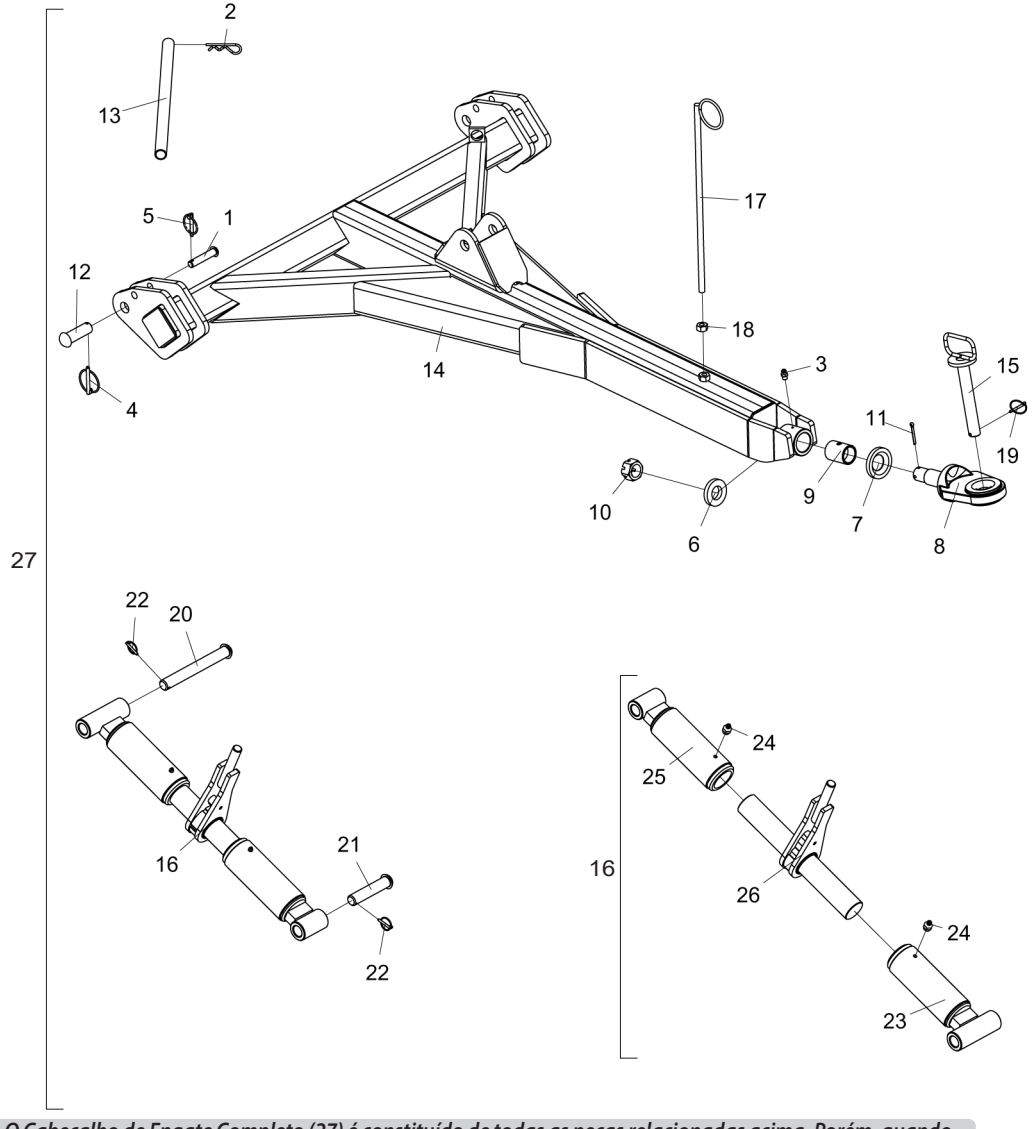

Item	Código	Descrição do Produto	Todos
1	5432120028-4	Pino Cab.Francesa Ø3/4" X 86mm	2
2	6020390294-0	Trava Nma - Tipo "R" de Ø3,5 X 67mm(Especial)	2
3	6020130100-1	Graxeira 1/4" Reta Unf - 28F Alt.14mm Sext 5/16"	1
4	6020390301-7	Trava C/Argola Ø5,75 X 50mm	2
5	6020390293-2	Trava C/Argola Ø5,75 X 40mm	2
6	5024010332-7	Arruela Lisa de Ø39 X Ø75 X 12,50mm	1
7	5024010327-0	Arruela Lisa de Ø45 X Ø87 X 12,00mm	1
8	5332010018-2	Jumelo de Engate	1
9	5080010151-1	Bucha do Cabeçalho	1
10	6020310857-8	Porca Sextavada Castelo 1.1/2" 12F Unf Gr2 Ch.2" Alt.30,00mm	1
11	6020050116-3	Contrapino 1/4" X 2" (Zincado Branco)	1
12	6020310665-6	Pino Cab.Francesa Ø30,53 X 85mm	2
13	5552010178-0	Tubo de Ø26,8 X Ø32 X 600mm	1
14	5084010196-4	Cabeçalho de Engate(SPDE-A)	1
15	5432010025-1	Pino C/Puxador de Ø1.1/4" X 215mm	1
16	5484010048-3	Regulador do 3ºponto Completo	1
17	5530060020-3	Suporte das Mangueiras	1
18	6020310760-1	Porca Sextavada 5/8" 11F Unc Gr5 Ch.1.1/16" Alt.15,00mm	1
19	6020390301-7	Trava C/Argola Ø5,75 X 50mm	1
20	5432010259-9	Pino Cab.Francesa Ø30,53 X 240mm	1
21	5432120031-4	Pino Cab.Francesa Ø30,53 X 135mm	1
22	6020390293-2	Trava C/Argola Ø5,75 X 40mm	2
23	5484010046-7	Regulador Direito do 3ºponto	1
24	6020130108-7	Graxeira 1/8" Reta Bsp-28F	2
25	5484010047-5	Regulador Esquerdo do 3ºponto	1
26	5232010530-7	Eixo Regulardo do Terceiro Ponto Completo	1
27	5084010195-6	Cabeçalho de Engate Completo(SPDE-A)	1

O Cabeçalho de Engate Completo (27) é constituído de todas as peças relacionadas acima. Porém, quando vendido completo, os itens de 9 a 15 não o acompanharão.

BALDAN

• Sistema Hidráulico com Distriuidor para Comando Duplo sem Marcador de Linha

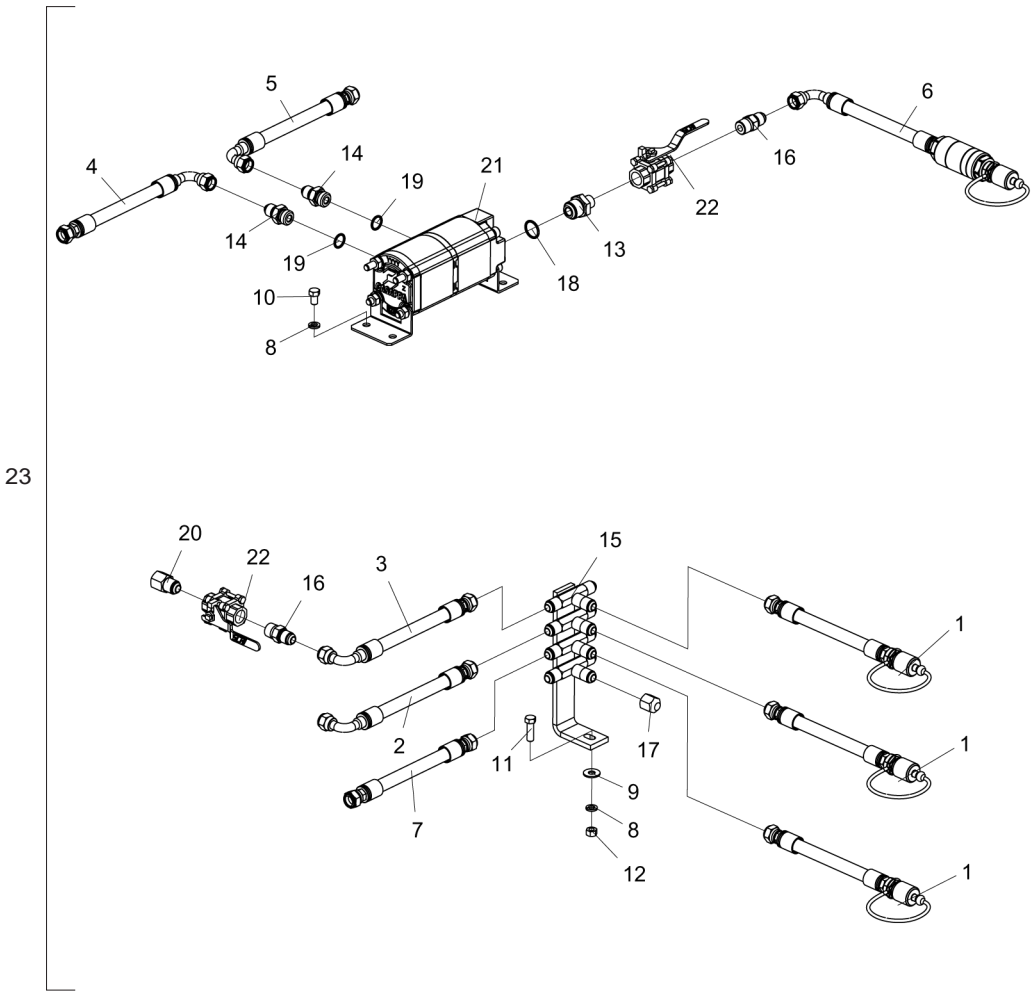

Item	Código	Descrição do Produto	Todos
1	5372011092-6	Mangueira Ø3/8" X 3000mm com 1Trg e 1Trf C/Engate Rapido Macho	3
2	6020250941-2	Mangueira Hidr. Alta Pressão 3/8" X 1400mm C/1Tcg e 1Trg (Sae 100R2 At - P.T.4800Psi)	2
3	6020250936-6	Mangueira Hidr. Alta Pressão 3/8" X 1800mm C/1Tcg e 1Trg (Sae 100R2 At - P.T.4800Psi)	2
4	6020250918-8	Mangueira Hidr. Alta Pressão 3/8" X 3200mm C/1Tcg 90º e 1Trg (Sae 100R2 At - P.T.4800Psi)	1
5	6020250878-5	Mangueira Hidr. Alta Pressão 3/8" X 3800mm C/1Tcg e 1Trg (Sae 100R2 At - P.T.4800Psi)	1
6	5372011059-4	Mangueira Ø3/8" X 3000mm com 1Tcg e 1Trf C/Filtro e Engate Rapido Macho	1
7	6020250843-2	Mangueira Hidr. Alta Pressão 3/8" X 4000mm C/2Trg (Sae 100R2 At - P.T.4800Psi)	2
8	6020010406-7	Arruela de Pressão 3/8" Media Industrial(Bicromatizado)	5
9	5024010075-1	Arruela Lisa de Ø10,3 X Ø25 X 2,00mm	1
10	6020311030-0	Parafuso Cab.Sextavada 3/8" X 5/8" 16F Unc1A Gr2 Rt(Bicromatizado)	4
11	6020310026-7	Parafuso Cab.Sextavada 3/8" X 1.1/4" 16F Unc1A Gr5 Rt(Bicromatizado)	1
12	6020310746-6	Porca Sextavada 3/8" 16F Unc Gr5 Ch.9/16" Alt.8,50mm (Bicromatizado)	1
13	5412010132-6	Niple de R.1.1/16" Un X R.1/2" Npt X 48mm Sextavado 1.1/4"	1
14	5412010088-5	Niple de R.7/8" Unf X R.3/4" Unf X 47mm C/Sextavado 1"	2
15	5224010100-9	Distribuidor de Óleo	1
16	5412010099-0	Niple de R.1/2" Npt X R.3/4" Unf X 50mm C/Sextavado 7/8"	3
17	5538010158-0	Tampa do Niple R.3/4" Unf	3
18	6020010024-0	Anel O'Ring 2-119 N3006-90Nbr (23,47)	1
19	6020010060-6	Anel O'Ring 6-040 N3006-90Nbr (18,00)	2
20	5412010104-0	Niple R.1/2"(G) X 3/4" Unf X 45mm C/Sextavado 1"	2
21	6020430283-1	Válvula Divisora de Fluxo Rotativo de Engrenagens Pld20/2/Cs-0d/16-0c/16-0c/Cd-0d (02014753) Casappa	1
22	6020430194-0	Válvula de Esfera 1/2" Npt Stauff-Bbvm20080200M / Gemels 1111Ab-Ge2Ggt35011A000	3
23	5528010619-3	Sistema Hidráulico C/Distribuidor P/Comando Duplo S/Marcador De Linha(Spde-A 7000)	1

• Sistema Hidráulico para SPDE-A com Marcador de Linha

Item	Código	Descrição do Produto	Todos
1	5412010099-0	Niple de R.1/2" Npt X R.3/4" Unf X 50mm C/Sextavado 7/8"	3
2	6020250878-5	Mangueira Hidr. Alta Pressão 3/8" X 3800mm C/1Tcg e 1Trg (Sae 100R2 At - P.T.4800Psi)	3
3	6020430194-0	Válvula de Esfera 1/2" Npt Stauff-Bbvm20080200M / Gemels 1111Ab-Ge2Ggt35011A000	3
4	5412050020-4	Niple Tipo "T" C/Porca Giratória Central R.3/4"Unf	2
5	6020010060-6	Anel O'Ring 6-040 N3006-90Nbr (18,00)	2
6	6020310026-7	Parafuso Cab.Sextavada 3/8" X 1.1/4" 16F Unc1A Gr5 Rt(Bicromatizado)	1
7	5372011092-6	Mangueira Ø3/8" X 3000mm Com 1Trg e 1Trf C/Engate Rapido Macho	3
8	6020250843-2	Mangueira Hidr. Alta Pressão 3/8" X 4000mm C/2Trg (Sae 100R2 At - P.T.4800Psi)	2
9	6020250870-0	Mangueira Hidr. Alta Pressão 3/8" X 4100mm C/1Tcg 90º e 1Trg (Sae 100R2 At - P.T.4800Psi)	2
10	5538010158-0	Tampa do Niple R.3/4" Unf	3
11	5024010075-1	Arruela Lisa de Ø10,3 X Ø25 X 2,00mm	2
12	6020250936-6	Mangueira Hidr. Alta Pressão 3/8" X 1800mm C/1Tcg e 1Trg (Sae 100R2 At - P.T.4800Psi)	2
13	6020010024-0	Anel O'Ring 2-119 N3006-90Nbr (23,47)	1
14	6020250918-8	Mangueira Hidr. Alta Pressão 3/8" X 3200mm C/1Tcg 90º e 1Trg (Sae 100R2 At - P.T.4800Psi)	1
15	6020430283-1	Válvula Divisora de Fluxo Rotativo de Engrenagens Pld20/2/Cs-0d/16-0c/16-0c/Cd-0d (02014753) Casappa	1
16	6020010406-7	Arruela de Pressão 3/8" Média Industrial(Bicromatizado)	6
17	6020250941-2	Mangueira Hidr. Alta Pressão 3/8" X 1400mm C/1Tcg e 1Trg (Sae 100R2 At - P.T.4800Psi)	2
18	6020310021-6	Parafuso Cab.Sextavada 3/8" X 1" 16F Unc1A Gr5 Rt(Fosfatizado)	1
19	5412010088-5	Niple de R.7/8" Unf X R.3/4" Unf X 47mm C/Sextavado 1"	2
20	6020311030-0	Parafuso Cab.Sextavada 3/8" X 5/8" 16F Unc1A Gr2 Rt(Bicromatizado)	4
21	5224010104-1	Distribuidor de Óleo Completo C/08 Niples	1
22	5412010104-0	Niple R.1/2"(G) X 3/4" Unf X 45mm C/Sextavado 1"	2
23	5372011059-4	Mangueira Ø3/8" X 3000mm Com 1Tcg e 1Trf C/Filtro e Engate Rapido Macho	1
24	5224010022-3	Distribuidor de Óleo.	1
25	5412010132-6	Niple de R.1.1/16" Un X R.1/2" Npt X 48mm Sextavado 1.1/4"	1
26	6020010022-3	Anel O'Ring 2-114 N3006-90Nbr (15,54)	2
27	6020010025-8	Anel O'Ring 6-091 N3006-90Nbr(Ø12,00 X 2,00mm)	6
28	6020430196-7	Válvula de Sequencia de Dupla Acão	1
29	5412010008-7	Niple R.3/4" Unf X R.9/16" Unf X 40mm C/Sextavado3/4"	6
30	5412010035-4	Niple R.3/4" Unf X R.3/4" Unf X 38mm C/Sextavado 7/8"	2
31	5528010623-1	Sistema Hidraulico C/Marcador(Spde-A 7000)	1

BALDAN

• Marcador de Linha Completo

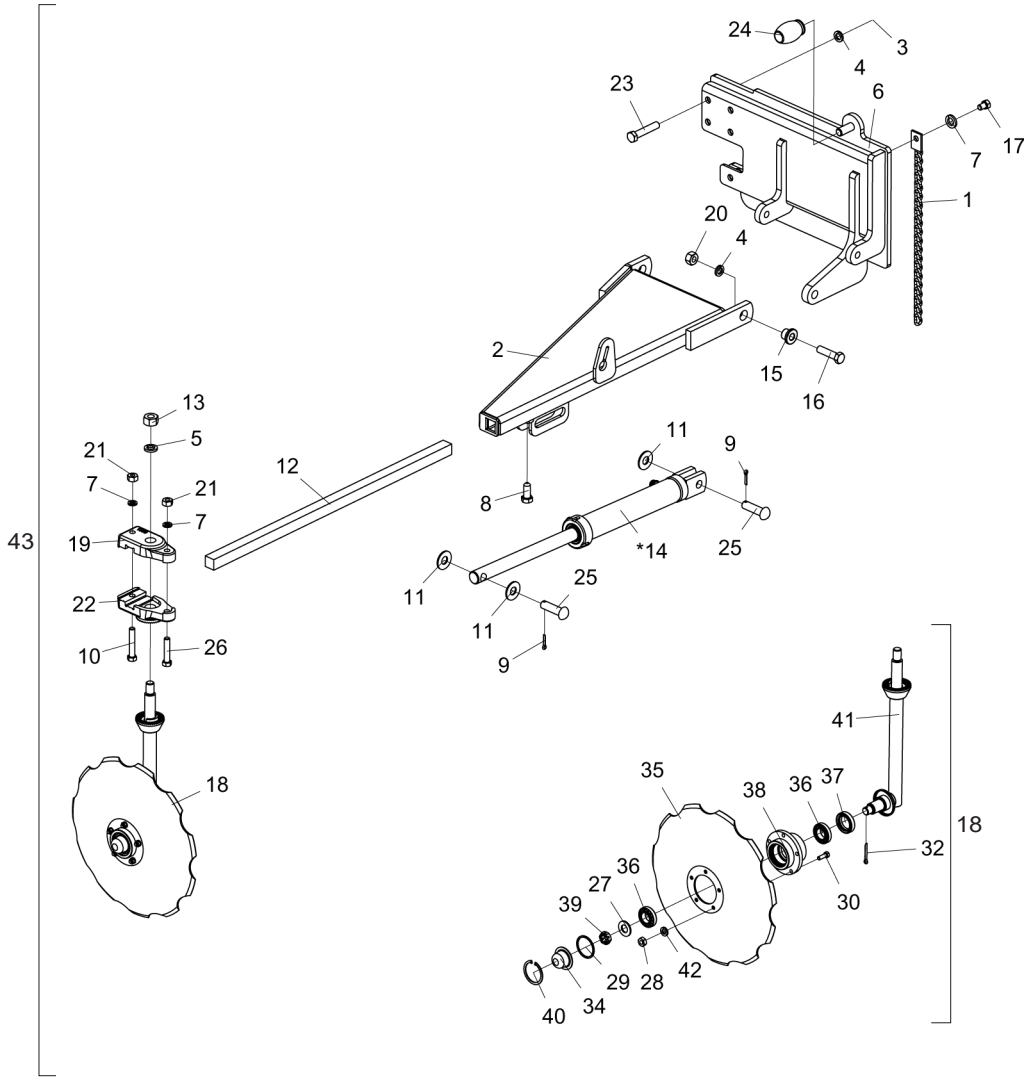

Item	Código	Descrição do Produto	Todos	Direito	Esquerdo
1	5192010046-9	Corrente Polida Torcida de Ø5,5mm 510mm Cpl	1		
2	5036010095-0	Baliza Direita do Marcador Frontal		1	
2	5036010094-1	Baliza Esquerda do Marcador Frontal			1
3	6020310762-8	Porca Sextavada 5/8" 18F Unf Gr5 Ch.15/16" Alt.15,00mm (Bicromatizado)	5		
4	6020010412-1	Arruela de Pressão 5/8" Média Industrial(Bicromatizado)	7		
5	6020010414-8	Arruela de Pressão 3/4" Média Industrial(Bicromatizado)	1		
6	5530011931-9	Suporte Direito de Fixação do Marcador		1	
6	5530011932-7	Suporte Esquerdo de Fixação do Marcador			1
7	6020010410-5	Arruela de Pressão 1/2" Média Industrial(Bicromatizado)	3		
8	6020312082-9	Parafuso Cab.Sextavada 5/8" X 1.1/2" 11F Unc1A Gr5 Rt C/Ponta(Bicromatizado)	1		
9	6020050104-0	Contrapino 3/16" X 1" (Zincado Branco)	2		
10	6020311057-2	Parafuso Cab.Sextavada 1/2" X 3" 12F W Gr5 Rp(Bicromatizado)	1		
11	5024010142-1	Arruela Lisa de Ø20,3 X Ø46,5 X 3,00mm	3		
12	5040080019-4	Barra Quadrada de 1.1/8" X 830mm	1		
13	6020310770-9	Porca Sextavada 3/4" 10F Unc Gr5 Ch.1.7/32" Alt.18,50mm (Bicromatizado)	1		
*14	6020055698-7	Cilindro Hidraulico "D.A" Ø1.1/4" X Ø2" X 246mm(Curso) X 499mm(Fechado)	1		
15	5080010407-3	Bucha de Ø16,2 X Ø1.1/2" X 24mm	2		
16	6020311075-0	Parafuso Cab.Sextavada 5/8" X 2.1/4" 11F Unc1A Gr5 Rp(Bicromatizado)	2		
17	6020311046-7	Parafuso Cab.Sextavada 1/2" X 3/4" 12F W Gr2 Rt(Bicromatizado)	1		
18	5386010138-2	Marcador de Linha Superior Direito Completo		1	
18	5386010139-0	Marcador de Linha Superior Esquerdo Completo			1
19	6010601393-7	Roseta Inferior do Marcador	1		
20	6020310760-1	Porca Sextavada 5/8" 11F Unc Gr5 Ch.1.1/16" Alt.15,00mm (Bicromatizado)	2		
21	6020310754-7	Porca Sextavada 1/2" 12F W Gr5 Ch.7/8" Alt.12,00mm (Bicromatizado)	2		
22	6010601392-9	Roseta Superior do Marcador	1		
23	6020310438-6	Parafuso Cab.Sextavada 5/8" X 3.1/4" 18F Unf1A Gr5 Rp(Bicromatizado)	5		
24	6020030170-9	Bate Choque do Fação 85.991.00	1		
25	6020310597-8	Pino Cab.Francesa Ø3/4" X 62mm	2		
26	6020312060-8	Parafuso Cab.Sextavada 1/2" X 2.1/4" 12F W Gr5 Rp(Bicromatizado)	1		
27	5024010258-4	Arruela Lisa de Ø20 X Ø38,5 X 3,00mm	1		
28	6020310744-0	Porca Sextavada 5/16" 18F Unc Gr5 Ch.1/2" Alt.6,50mm (Bicromatizado)	5		
29	6020010130-0	Anel de Vedação Ø50 X Ø57 X 2mm	1		
30	6020310038-0	Parafuso Cab.Sextavada 5/16" X 1" 18F Unc1A Gr5 Rt(Bicromatizado)	5		
32	6020050101-5	Contrapino 1/8" X 1" (Zincado Branco)	1		
34	6020050649-1	Calota do Cubo (Diam Externo 57,00mm)	1		
35	2759366580-7	Disco Conc Rec 16" X 3,50 Fc Rd 74mm + 5F Rd 8,7mm R=48mm Afe	1		
36	6020350077-0	Rolamento 44610/49 Capa Cone (Gaiola Baixa)	2		
37	6020350268-3	Retentor Ø36,00 X Ø52,00 X 11,00mm (Arca 5075 Brg)	1		
38	5204010247-7	Cubo do Disco	1		
39	6020310797-0	Porca Sextavada Castelo 3/4" 16F Unf Gr5 Ch.1.1/16" Alt.13,00mm (Bicromatizado)	1		
40	6020011025-3	Anel de Retenção I-058 G502-058-01	1		
41	5386010142-0	Marcador de Linha Direito.		1	
41	5386010141-2	Marcador de Linha Esquerdo.			1
42	6020010404-0	Arruela de Pressão 5/16" Média Industrial(Bicromatizado)	5		
43	5386010183-8	Marcador de Linha Direito Completo		1	
43	5386010182-0	Marcador de Linha Esquerdo Completo			1

* Item 14 - Vide página 26

• Cilindro Central de Articulação das Linhas

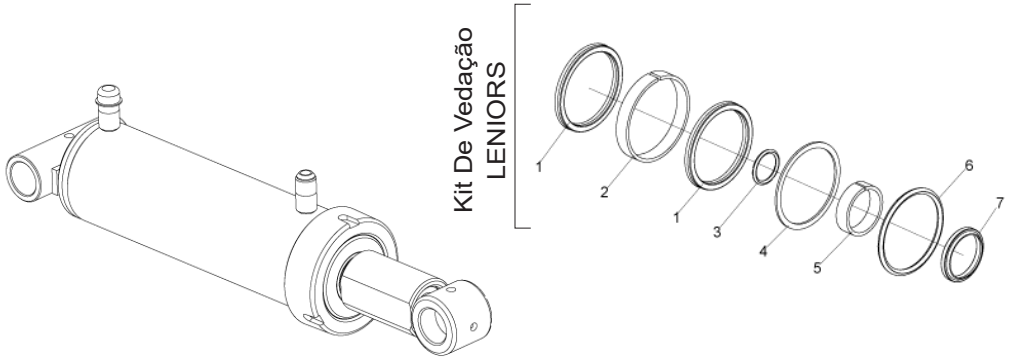

Item	Código	Descrição do produto	Todos
		Kit De Vedação LENIORS	
1	J010510	Gaxeta Std 2500-2750	2
2		Anel Guia W2-3250-500	1
3		Anel O´Ring 2-126	1
4		Parback 8-336	1
5		Anel Guia 6W8-1875-495	1
6		Anel O´Ring 2-336 (Ø72,39 x Ø5,33mm)	1
7		Raspador D-1625	1
-	6020190198-0	Jodo De Reparo Leniors J010510	1

Para efeito de reposição de peças, favor verificar na camisa do cilindro - O código Baldan, o código e o nome do fabricante e a data de fabricação.

• Cilindro Lateral de Articulação das Rodas

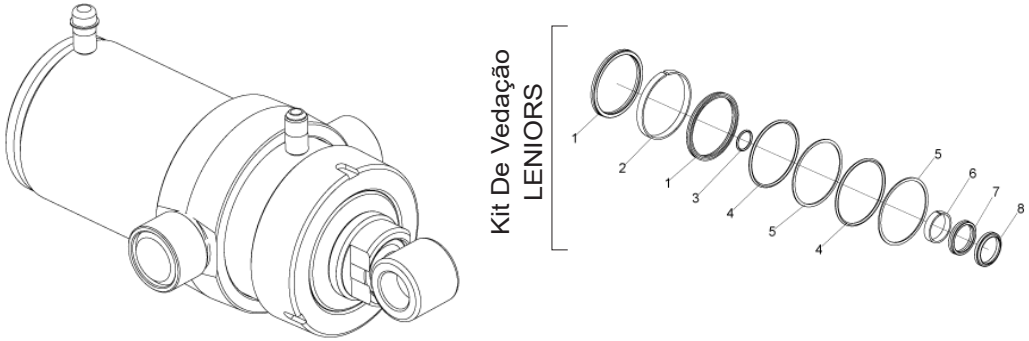

Item	Código	Descrição do produto	Todos
		Kit De Vedação LENIORS	
1	J008170	Gaxeta Std 3750-4250	2
2		Anel Guia W2-5000-500 (Ø5" x 1/2")	1
3		Anel O´Ring 2-125	1
4		Anel O´Ring 2-350 (Ø116,84 x Ø5,33mm)	2
5		Parback 8-350	2
6		Anel Guia W2-2250-500 (Ø2.1/4" x 1/2")	1
7		Gaxeta B 2500-2000-375B (Ø2xØ2-1-2x3-8)	1
8		Raspador D-2000	1
-	6020190212-9	Jodo De Reparo Leniors J008170	1

Para efeito de reposição de peças, favor verificar na camisa do cilindro - O código Baldan, o código e o nome do fabricante e a data de fabricação.

• Cilindro do Marcador de Linha

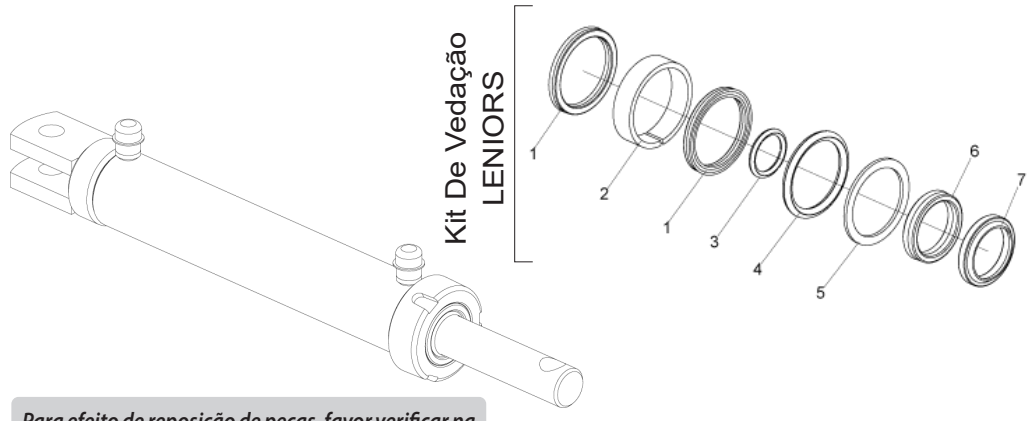

Item	Código	Descrição do produto	Todos
		Kit De Vedação LENIORS	
1	J003567	Gaxeta Std 1870-1625	2
2		Anel Guia W2-2000-500 (Ø2" x 1/2")	1
3		Anel O´Ring 2-126 (Ø21,82 x Ø3,53mm)	1
4		Anel O´Ring 2-326 (Ø40,64 x Ø5,33mm)	1
5		Parback 8-326	1
6		Gaxeta B 1870-1250-312B	1
7		Raspador D-1250 (1-1/4" x 1-5/8" x 3/16")	1
-	6020190184-0	Jodo De Reparo Leniors J003567	1

Para efeito de reposição de peças, favor verificar na camisa do cilindro - O código Baldan, o código e o nome do fabricante e a data de fabricação.

• Cilindro do Conjunto de Transporte Lateral

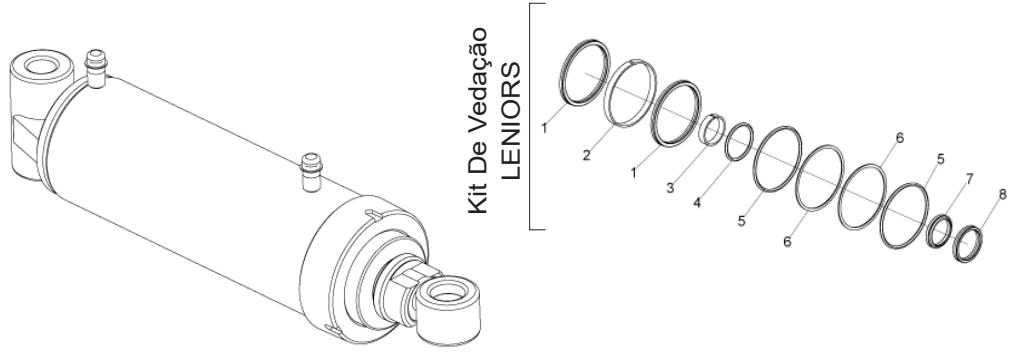

Item	Código	Descrição do produto	Todos
		Kit De Vedação LENIORS	
1	J008276	Gaxeta Std 3750-4250	2
2		Anel Guia W2-5000-500 (Ø5" x 1/2")	1
3		Anel Guia W2-2250-500 (Ø2.1/4" x 1/2")	1
4		Anel O´Ring 2-226	1
5		Anel O´Ring 2-350	2
6		Parback 8-350 (Ø116,84 x Ø5,33mm)	2
7		Raspador D-2000	1
8		Gaxeta B 2500-200-375B (Ø2xØ2-1-2x3-8)	1
-	6020190213-7	Jodo De Reparo Leniors J008276	1

Para efeito de reposição de peças, favor verificar na camisa do cilindro - O código Baldan, o código e o nome do fabricante e a data de fabricação.

• Speed Box

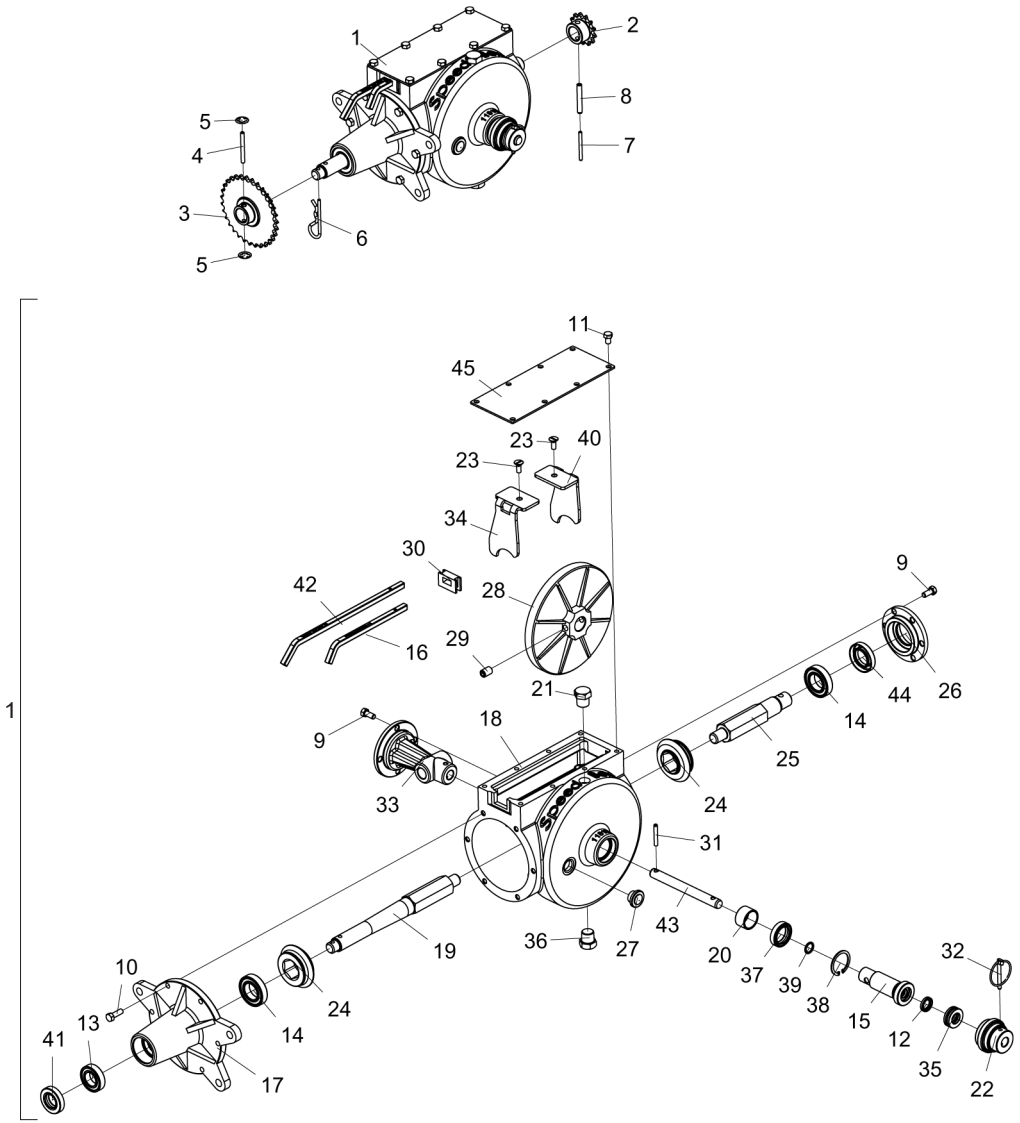

Item	Código	Descrição do Produto	Todos
1	5092010205-8	Caixa de Velocidade Direita Completa	1
1	5092010206-6	Caixa de Velocidade Esquerda Completa	1
2	5256010509-6	Engrenagem de 13 Dentes	1
3	5256010054-0	Engrenagem de 20/31 Dentes Completa	1
4	5432010040-5	Pino Fusível de Ø6 X 60mm	1
5	6020010326-5	Anel de Retenção Are-06 G525-060-01	2
6	6020390308-4	Trava Nma - Tipo "R" de Ø4,5 X 80mm (455)	1
7	6020317571-2	Pino Elastico Pesado Ø5 X 40mm (Seeger Reno 701.142)	1
8	6020310508-0	Pino Elastico Pesado Ø8 X 40mm (Seeger Reno 701.190)	1
9	6020312020-9	Parafuso Cab.Sextavada 5/16" X 3/4" 18F Unc1A Gr5 Rt(Bicromatizado)	10
10	6020310038-0	Parafuso Cab.Sextavada 5/16" X 1" 18F Unc1A Gr5 Rt(Bicromatizado)	6
11	6020311020-3	Parafuso Cab.Sextavada 5/16" X 1/2" 18F Unc1A Gr2 Rt(Bicromatizado)	8
12	6020350274-8	Retentor Ø15,90 X Ø25,40 X 4,50mm (Arca 5087 Br / Sabo 00286 Br)	1
13	6020350075-3	Rolamento de Esfera 6005 2Rs	1
14	6020350006-0	Rolamento de Esfera 6006 2Rs Ddu	2
15	5080010232-1	Bucha de Ø25 X 100mm	1
16	5260040007-0	Escala de Regulagem Numerica de 200mm	1
17	5538010093-1	Tampa da Caixa Redutora	1
18	5112010011-8	Carcaça da Caixa Redutora Direita	1
18	5112010012-6	Carcaça da Caixa Redutora Esquerda	1
19	5232010695-8	Eixo Maior da Caixa Redutora	1
20	5080020804-9	Bucha de Ø30 X Ø35 X 21mm	1
21	5081010013-0	Bujao Cab.Sextavada 1" - Ø1/2" - 14F Bspt(Gas) C/Furo de 3,18mm	1
22	5468010024-4	Puxador Do Eixo	1
23	6020312502-2	Parafuso Rosca Maquina Cab.Chata Fenda Simples Nº10 X 1/2" 24F Unc2A Gr2 Rt	2
24	6020010999-9	Engrenagem de 21 Dentes	2
25	5232120183-0	Eixo Menor da Caixa Redutora	1
26	5538010086-9	Tampa Dianteira da Caixa Redutora	1
27	6020430193-2	Visor de Óleo	1
28	5256060005-4	Coroa da Caixa Redutora	1
29	6020317426-0	Parafuso Allen S/C 1/2" X 3/4" 12F W Cl12.9 Rt(Fosfatizado)	2
30	6020030015-0	Protetor da Caixa Speed Box C/Furo	1
31	6020310506-4	Pino Elastico Pesado Ø6 X 40mm (Seeger Reno 701.164)	1
32	6020390301-7	Trava C/Argola Ø5,75 X 50mm	1
33	5538010085-0	Tampa Traseira	1
34	5554010015-1	Trambulador Esquerdo	1
35	6020350086-9	Rolamento Skf 51203	1
36	5081010012-2	Bujao Cab.Sextavada de 1" - 1/2" - 14F Bspt(Gas)	1
37	6020350275-6	Retentor Ø30,00 X Ø43,00 X 9,50mm (Arca 5199 Bag / Sabo 00813 Bag)	1
38	6020010305-2	Anel de Retenção I-42 G502-042	1
39	6020010022-3	Anel O'Ring 2-114 N3006-90Nbr (15,54)	1
40	5554010017-8	Trambulador Direito	1
41	6020350204-7	Retentor Ø25,00 X Ø47,00 X 10,00mm (Arca 5412 Brg / Sabo 02046 Brg)	1
42	5260040006-1	Escala de Regulagem Alfabetica de 299mm	1
43	5232020209-4	Eixo de Ø5/8" X 157mm	1
44	6020350245-4	Retentor Ø30,00 X Ø52,00 X 10,00mm (Arca 6008 Brg)	1
45	5538060003-9	Tampa de 100 X 250 X 3,00mm	1

• Linhas de Plantio

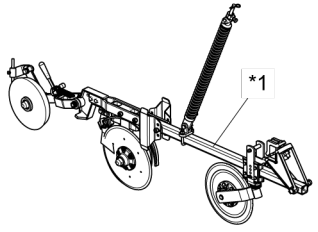

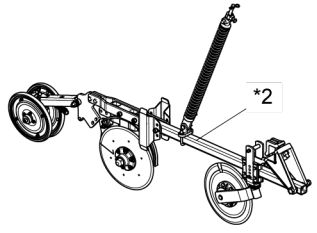

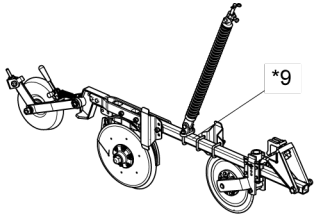

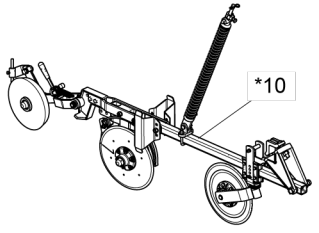

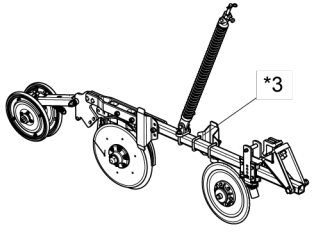

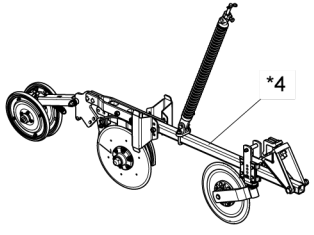

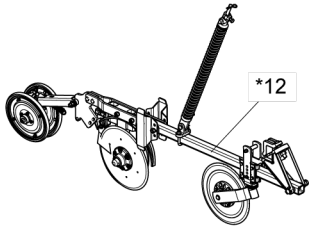

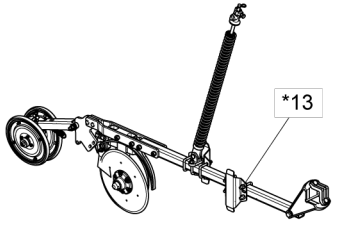

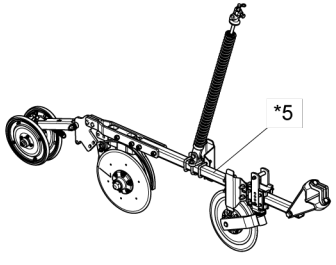

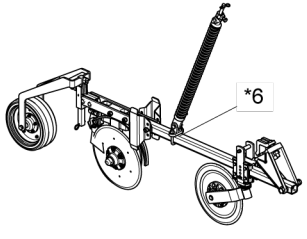

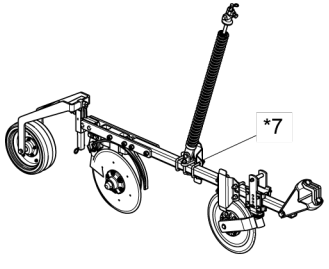

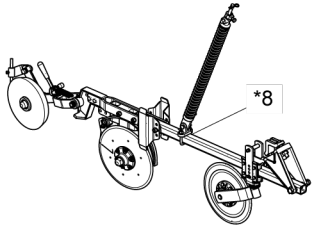

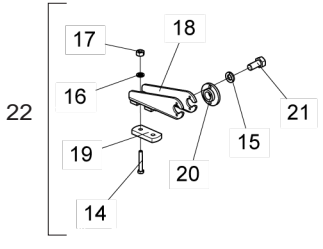

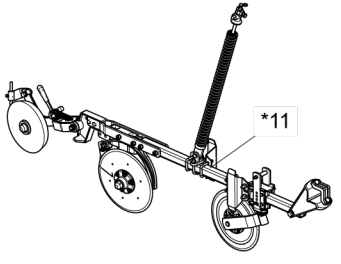

* Item 1 - Vide página 30
* Item 2 - Vide página 33
* Item 3 - Vide página 36
* Item 4 - Vide página 39
* Item 5 - Vide página 42
* Item 6 - Vide página 45
* Item 7 - Vide página 48
* Item 8 - Vide página 51
* Item 9 - Vide página 54
* Item 10 - Vide página 57
* Item 11 - Vide página 60
* Item 12 - Vide página 63
* Item 13 - Vide página 66

A quantidade dos itens de 14 a 21 são referentes a 1 (uma) Linha.

• Tabela Linhas de Plantio

Item	Código	Descrição do Produto	Todos
1	2517012277-4	Linha Direita Maior C/Disco De Corte Estriado C/Roda Compactadora De Ferro Pesada C/Friso De 40mm(SPDE-A)	7
1	2517012275-8	Linha Direita Menor C/Disco De Corte Estriado C/Roda Compactadora De Ferro Pesada C/Friso De 40mm(SPDE-A)	8
1	2517012276-6	Linha Esquerda Maior C/Disco De Corte Estriado C/Roda Compactadora De Ferro Pesada C/Friso De 40mm(SPDE-A)	8
1	2517012274-0	Linha Esquerda Menor C/Disco De Corte Estriado C/Roda Compactadora De Ferro Pesada C/Friso De 40mm(SPDE-A)	7
1	2517012279-0	Linha Lateral Direita Maior C/Disco De Corte Estri. C/Roda Compactadora De Ferro Pesada C/Friso De 40mm(SPDE-A)	1
1	2517012278-2	Linha Lateral Esquerda Menor C/Disco De Corte Estriado C/Roda Compac. De Ferro Pesada C/Friso De 40mm(SPDE-A)	1
		Opcional	
*2	2517011755-0	Linha Direita Menor C/Disco de Corte Estriado C/Roda Compactadora em "V"(SPDE-A)	1
*2	2517011756-8	Linha Direita Maior C/Disco de Corte Estriado C/Roda Compactadora em "V"(SPDE-A)	1
*2	2517011757-6	Linha Esquerda Menor C/Disco de Corte Estriado C/Roda Compactadora em "V"(SPDE-A)	1
*2	2517011758-4	Linha Esquerda Maior C/Disco de Corte Estriado C/Roda Compactadora em "V"(SPDE-A)	1
*3	2517011769-0	Linha Lateral Direita Maior C/Disco de Corte Estriado C/Roda Compactadora em "V"(SPDE-A)	1
*3	2517011770-3	Linha Lateral Esquerda Menor C/Disco de Corte Estriado C/Roda Compactadora em "V"(SPDE-A)	1
*4	2517012448-3	Linha Direita Menor C/Disco de Corte Estriado C/Roda Compactadora em "V" Esp.250mm(SPDE-A)	1
*4	2517012449-1	Linha Direita Maior C/Disco de Corte Estriado C/Roda Compactadora em "V" Esp.250mm(SPDE-A)	1
*4	2517012450-5	Linha Esquerda Menor C/Disco de Corte Estriado C/Roda Compactadora em "V" Esp.250mm(SPDE-A)	1
*4	2517012451-3	Linha Esquerda Maior C/Disco de Corte Estriado C/Roda Compactadora em "V" Esp.250mm(SPDE-A)	1
*5	2517012459-9	Linha Lateral Direita Maior C/Disco de Corte Estriado C/Roda Compactadora em "V" Esp.250mm(SPDE-A)	1
*5	2517012453-0	Linha Lateral Esquerda Menor C/Disco de Corte Estriado C/Roda Compactadora em "V" Esp.250mm(SPDE-A)	1
*6	2517012332-0	Linha Direita Maior C/Disco de Corte Estriado C/Roda de Profundidade Côncava C/Suporte Regulador(SPDE-A)	1
*6	2517012333-9	Linha Direita Menor C/Disco de Corte Estriado C/Roda de Profundidade Côncava C/Suporte Regulador(SPDE-A)	1
*6	2517012334-7	Linha Esquerda Maior C/Disco de Corte Estriado C/Roda de Profundidade Côncava C/Suporte Regulador(SPDE-A)	1
*6	2517012336-3	Linha Esquerda Menor C/Disco de Corte Estriado C/Roda de Profundidade Côncava C/Suporte Regulador(SPDE-A)	1
*7	2517012337-1	Linha Lateral Direita Maior C/Disco de Corte Estriado de Profun.Côncava C/Sup. Reg. C/Friso de 40mm(SPDE-A)	1
*7	2517012335-5	Linha Lateral Esq. Menor C/Disco de Corte Estriado C/Roda Profun. Côncava C/Supt Do Reg. C/Friso de 40mm(SPDEa)	1
*8	2517011530-1	Linha Direita Menor C/Roda Compactadora de Ferro Pesada(SPDE-A)	1
*8	2517011531-0	Linha Direita Maior C/Roda Compactadora de Ferro Pesada(SPDE-A)	1
*8	2517011532-8	Linha Esquerda Menor C/Roda Compactadora de Ferropesada(SPDE-A)	1
*8	2517011533-6	Linha Esquerda Maior C/Roda Compactadora de Ferro Pesada(SPDE-A)	1
*8	2517011534-4	Linha Direita Menor C/Disco de Corte Estriado C/Roda Compactadora de Ferro Pesada(SPDE-A)	1
*8	2517011535-2	Linha Direita Maior C/Disco de Corte Estriado C/Roda Compactadora de Ferro Pesada(SPDE-A)	1
*8	2517011536-0	Linha Esquerda Menor C/Disco de Corte Estriado C/Roda Compactadora de Ferro Pesada(SPDE-A)	1
*8	2517011537-9	Linha Esquerda Maior C/Disco de Corte Estriado C/Roda Compactadora de Ferro Pesada(SPDE-A)	1
*9	2517011765-7	Linha Lateral Direita Maior C/Roda Compactadora de Ferro Pesada(SPDE-A)	1
*9	2517011766-5	Linha Lateral Esquerda Menor C/Roda Compactadora de Ferro Pesada(SPDE-A)	1
*9	2517011767-3	Linha Lateral Direita Maior C/Disco de Corte Estriado C/Roda Compactadora de Ferro Pesada(SPDE-A)	1
*9	2517011768-1	Linha Lateral Esquerda Menor C/Disco de Corte Estriado C/Roda Compactadora de Ferro Pesada(SPDE-A)	1
*10	2517012375-4	Linha Direita Menor C/Disco de Corte Estriado C/Roda Compactadora de Ferro Pesada Esp.250mm(SPDE-A)	1
*10	2517012376-2	Linha Direita Maior C/Disco de Corte Estriado C/Roda Compactadora de Ferro Pesada Esp.250mm(SPDE-A)	1
*10	2517012377-0	Linha Esquerda Menor C/Disco de Corte Estriado C/Roda Compactadora de Ferro Pesada Esp.250mm(SPDE-A)	1
*10	2517012378-9	Linha Esquerda Maior C/Disco de Corte Estriado C/Roda Compactadora de Ferro Pesada Esp.250mm(SPDE-A)	1
*11	2517012460-2	Linha Lateral Direita Menor C/Disco de Corte Estriado C/Roda Compactadora de Ferro Pesada Esp.250mm(SPDE-A)	1
*11	2517012380-0	Linha Lateral Esquerda Menor C/Disco de Corte Estriado C/Roda Compactadora de Ferro Pesada Esp.250mm(SPDE-A)	1
*12	2517012283-9	Linha Direita Maior C/Disco De Corte Estriado C/Roda Compactadora Em "V" C/Friso De 40mm(SPDE-A)	7
*12	2517012281-2	Linha Direita Menor C/Disco De Corte Estriado C/Roda Compactadora Em "V" C/Friso De 40mm(SPDE-A)	8
*12	2517012282-0	Linha Esquerda Maior C/Disco De Corte Estriado C/Roda Compactadora Em "V" C/Friso De 40mm(SPDE-A)	8
*12	2517012280-4	Linha Esquerda Menor C/Disco De Corte Estriado C/Roda Compactadora Em "V" C/Friso De 40mm(SPDE-A)	7
*12	2517012285-5	Linha Lateral Direita Maior C/Disco De Corte Estriado C/Roda Compactadora Em "V" C/Friso De 40mm(SPDE-A)	1

Item	Código	Descrição do Produto	Todos
*12	2517012284-7	Linha Lateral Esquerda Menor C/Disco De Corte Estriado C/Roda Compactadora Em "V" C/Friso De 40mm(SPDE-A)	1
*13	2517012289-8	Linha Direita Maior C/Roda Compactadora Em "V" C/Friso De 40mm(SPDE-A)	7
*13	2517012287-1	Linha Direita Menor C/Roda Compactadora Em "V" C/Friso 40mm)(SPDE-A)	8
*13	2517012288-0	Linha Esquerda Maior C/Roda Compactadora Em "V" C/Friso De 40mm(SPDE-A)	8
*13	2517012286-3	Linha Esquerda Menor C/Roda Compactadora Em "V" C/Friso De 40mm(SPDE-A)	7
*13	2517012291-0	Linha Lateral Direita Maior C/Roda Compactadora Em "V" C/Friso De 40mm(SPDE-A)	1
*13	2517012290-1	Linha Lateral Esquerda Menor C/Roda Compactadora Em "V" C/Friso De 40mm(SPDE-A)	1
14	6020317552-6	Parafuso Cab.Sextavada M12 X 1,75 X 80mm Cl8.8 Rt(Bicromatizado)	2
15	6020010404-0	Arruela de Pressão 5/16" Média Industrial(Bicromatizado)	4
16	6020010395-8	Arruela de Pressão M12 Média(Bicromatizado)	2
17	6020310820-9	Porca Sextavada M12 X 1,75 Ma Cl8 Ch.19mm Alt.10,00mm (Bicromatizado)	2
18	5530015339-8	Suporte do Varão da Mola Completo	1
19	5136020501-4	Chapa de 2" X 5/8" X 115mm	1
20	6020030715-4	Bucha de Articulacão do Varão da Mola	2
21	6020312020-9	Parafuso Cab.Sextavada 5/16" X 3/4" 18F Unc1A Gr5 Rt(Bicromatizado)	4
22	5530015346-0	Suporte C/Bucha do Varão da Mola	1

• Linha C/Disco de Corte Estriado C/Roda Compactadora de Ferro Pesada C/Friso de 40mm

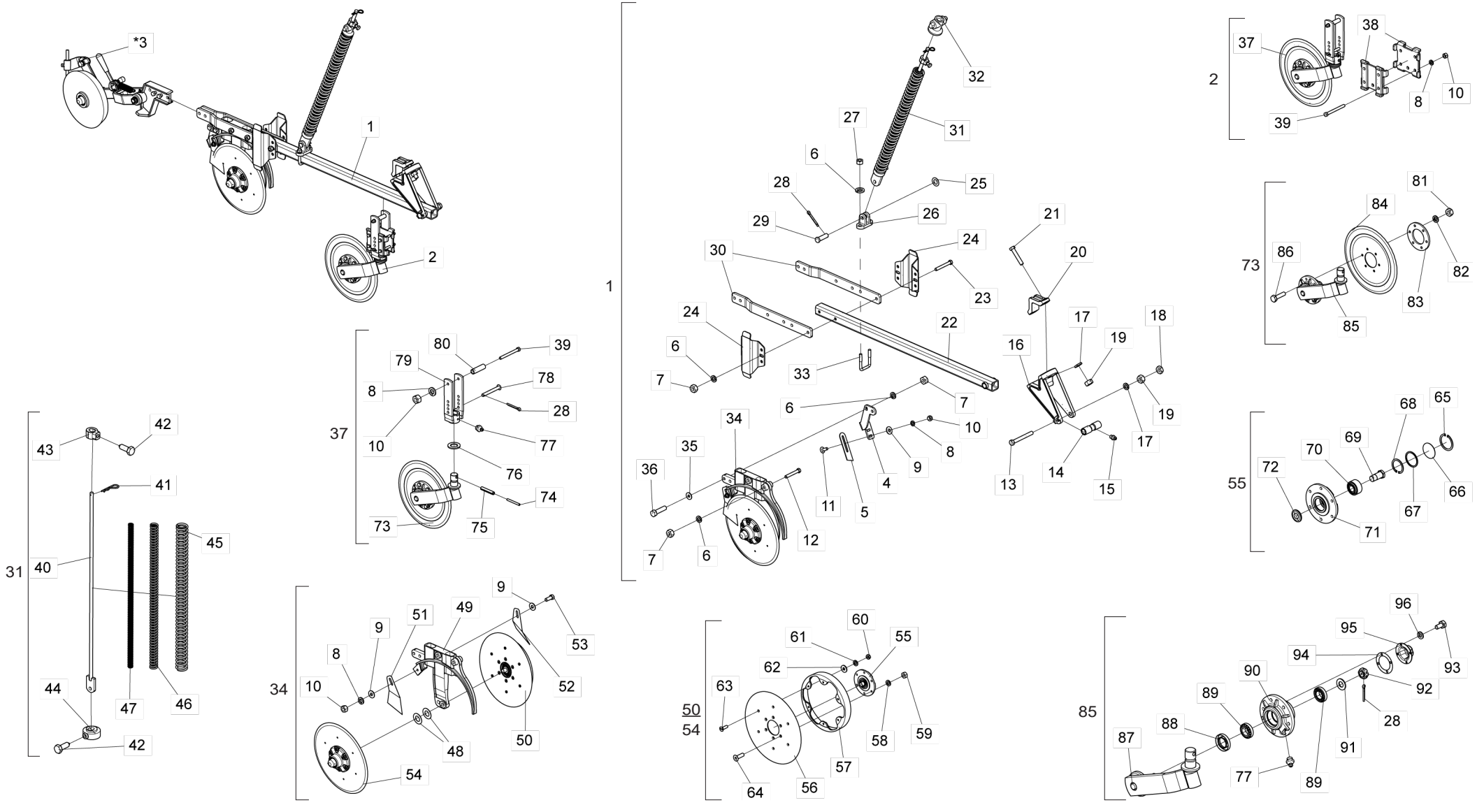

• Tabela Linha C/Disco de Corte Estriado C/Roda Compactadora de Ferro Pesada C/Friso de 40mm

Item	Código	Descrição do Produto	Todos	Direita Maior	Direita Menor	Esquerda Maior	Esquerda Menor	Lateral Direita	Lateral Esquerda
1	2517012312-6	Linha Esquerda Menor C/Friso De 40mm(Spde-A)					1		
1	2517012313-4	Linha Direita Menor C/Friso De 40mm(Spde-A)			1				
1	2517012314-2	Linha Esquerda Maior C/Friso De 40mm(Spde-A)				1			
1	2517012315-0	Linha Direita Maior C/Friso De 40mm(Spde-A)		1					
1	2517012320-7	Linha Lateral Direita Maior C/Friso De 40mm(Spde-A)						1	
1	2517012321-5	Linha Lateral Esquerda Menor C/Friso De 40mm(Spde-A)							1
2	5124010337-4	Carrinho Completo Do Disco De Corte Estriado	1						
*3	5124010575-0	Carrinho Da Roda Compactadora Completa De Ferro Pesada Direita				1	1		1
*3	5124010576-8	Carrinho Da Roda Compactadora Completa De Ferro Pesada Esquerda		1	1			1	
4	5530014452-6	Suporte Direito Do Limpador		1		1			1
4	5530014453-4	Suporte Esquerdo Do Limpador			1		1	1	
5	5352010048-9	Limpador Do Aro Limitador	1						
6	6020010410-5	Arruela De Pressão 1/2" Media Industrial(Bicromatizado)		8	8	12	12	16	12
7	6020310754-7	Porca Sext. 1/2" 12F W Gr5 Ch.7/8" Alt.12,00mm (Bicromatizado)		6	6	10	10	14	10
8	6020010406-7	Arruela De Pressão 3/8" Media Industrial(Bicromatizado)	8						
9	5024010075-1	Arruela Lisa De Ø10,3 X Ø25 X 2,00mm	4						
10	6020310746-6	Porca Sext. 3/8" 16F Unc Gr5 Ch.9/16" Alt.8,50mm (Bicromatizado)	8						
11	6020311160-9	Parafuso Cab.Francesa 3/8" X 1" 16F Unc1A Gr2 Rt(Bicromatizado)	2						
12	6020311061-0	Parafuso Cab.Sext. 1/2" X 3.1/2" 12F W Gr5 Rp(Bicromatizado)		2	2	4	4	4	2
13	6020311082-3	Parafuso Cab.Sext. 5/8" X 5.1/2" 11F Unc1A Gr5 Rp(Bicromatizado)	1						
14	5080010539-8	Bucha De Articulação Da Linha	1						
15	6020130100-1	Graxeira 1/4" Reta Unf - 28F Alt.14mm Sext 5/16"	1						
16	5252040056-7	Engate Do Carrinho	1						
17	6020010412-1	Arruela De Pressão 5/8" Media Industrial(Bicromatizado)	3						
18	6020310738-5	Porca Sext. 5/8" 11F Unc Gr5 Ch.1.1/16" Alt.11,00mm (Bicromatizado)	1						
19	6020310760-1	Porca Sext. 5/8" 11F Unc Gr5 Ch.1.1/16" Alt.15,00mm (Bicromatizado)	3						
20	6010601347-3	Bracadeira De Fixação Do Disco De Corte	1						
21	6020311079-3	Parafuso Cab.Sext. 5/8" X 3.1/2" 11F Unc1A Gr5 Rp(Bicromatizado)	2						
22	5572015584-1	Viga Quadrada De 50 X 1200mm Completo	1						
23	6020311065-3	Parafuso Cab.Sext. 1/2" X 4" 12F W Gr5 Rp(Bicromatizado)		2	2				2
24	5526010018-0	Separador De Linhas	2						
25	5024010059-0	Arruela Lisa De Ø16,5 X Ø29 X 1,21mm	1						
26	6010601172-1	Suporte Inferior Do Varão (Menor)	1						
27	6020310756-3	Porca Sext. 1/2" 12F W Gr5 Ch.3/4" Alt.11,00mm (Bicromatizado)	2						
28	6020050101-5	Contrapino 1/8" X 1" (Zincado Branco)	3						
29	6020310593-5	Pino Cab.Redonda Ø5/8" X 46mm	1						
30	5136015261-1	Chapa De Fixação Do Disco Duplo	2						
31	5566010260-3	Varão Menor Da Mola De 700mm Completa		1	1				1
31	5566010261-1	Varão Maior Da Mola De 800mm Completo				1	1	1	
32	6010601280-9	Trava Superior Da Mola Tripla	1						
33	5068010081-8	Bracadeira De 84 X 64 X R.1/2" W		1	1	3	3	5	3
34	5124018021-2	Carrinho Direito Do Disco Duplo De Adubo/Semente C/Friso 40mm(Descentrado) Especial			1		1	1	
34	5124018022-0	Carrinho Esquerdo Do Disco Duplo De Adubo/Semente/Friso 40mm(Descentrado) Especial		1		1			1
35	5024010068-9	Arruela Lisa De Ø13,3 X Ø35,5 X 3,00mm	2						

Item	Código	Descrição do Produto	Todos	Direita Maior	Direita Menor	Esquerda Maior	Esquerda Menor	Lateral Direita	Lateral Esquerda
36	6020310049-6	Parafuso Cab.Sext. 1/2" X 2" 12F W Gr5 Rp(Bicromatizado)	2						
37	5124010099-5	Carrinho Do Disco De Corte Estriado Completo	1						
38	5324050014-7	Guia Do Suporte De Regulagem Completo	2						
39	6020311038-6	Parafuso Cab.Sext. 3/8" X 4" 16F Unc1A Gr2 Rp(Bicromatizado)	5						
40	5566010205-0	Varão Da Mola De 1085,5mm				1	1	1	
40	5566040144-9	Varão Da Mola De 935,5mm		1	1				1
41	6020390294-0	Trava Nma - Tipo "R" De Ø3,5 X 67mm(Especial)		1	1	1	1	1	1
42	6020310349-5	Parafuso Cab.Sext. M12 X 1,75 X 30mm Cl8.8 Rt C/Ponta(Bicromatizado)		2	2	2	2	2	2
43	5080011663-2	Bucha Fixação Do Varão Da Mola		1	1	1	1	1	1
44	5530016364-4	Suporte Inferior Da Mola Tripla		1	1	1	1	1	1
45	6020250664-2	Mola Helicoidal De Compressão Ø43 X Ø59 X 700mm Arame=Ø8mm Externa		1	1				1
45	6020250667-7	Mola Helicoidal De Compressão Ø43 X Ø59 X 800mm Arame=Ø8mm Externa				1	1	1	
46	6020250663-4	Mola Helicoidal De Compressão Ø27,3 X Ø40 X 700mm Arame=Ø6,35mm Intermadiaria		1	1				1
46	6020250666-9	Mola Helicoidal De Compressão Ø27,3 X Ø40 X 800mm Arame=Ø6,35mm Intermadiaria				1	1	1	
47	6020250662-6	Mola Helicoidal De Compressão Ø17,5 X Ø25,5 X 700mm Arame=Ø4mm Interna		1	1				1
47	6020250665-0	Mola Helicoidal De Compressão Ø17,5 X Ø25,5 X 800mm Arame=Ø4mm Interna				1	1	1	
48	5024010024-7	Arruela Lisa De Ø20 X Ø38 X 1,21mm	4						
49	5530011576-3	Suporte Esquerdo Do Disco Duplo Maior De Adubo/Semente(Descentrado)		1		1			1
49	5530011577-1	Suporte Direito Do Disco Duplo Maior De Adubo/Semente(Descentrado)			1		1	1	
50	5204010578-6	Cubo Direito Completo C/Friso Limitador 40mm(Disco Plano Liso 15" X 4,00mm)		1		1			1
50	5204010579-4	Cubo Esquerdo Completo C/Friso Limitador 40mm(Disco Plano Liso 15" X 4,00mm)			1		1	1	
51	5352030057-7	Limpador Interno Direito Do Disco	1						
52	5352030056-9	Limpador Interno Esquerdo Do Disco	1						
53	6020310054-2	Parafuso Cab.Sext. 3/8" X 1" 16F Unc1A Gr5 Rt(Bicromatizado)	1						
54	5204010576-0	Cubo Direito Completo(Disco Plano Liso 15" X 4,00mm)			1		1	1	
54	5204010577-8	Cubo Esquerdo Completo(Disco Plano Liso 15" X 4,00M)		1		1			1
55	5204010451-8	Cubo Do Disco Direito	1						
55	5204010452-6	Cubo Do Disco Esquerdo	1						
56	2857398003-6	Disco Plan Lis 15"X 4,00 Fc Rd 80mm + 6F Rd Esc 8,7mm R=57,5mm + 6F Rd Esc 6,9mm R=116mm Afe	1						
57	6010600786-4	Friso Limitador De Profundidade(40mm)		1	1	1	1	1	1
58	6020010004-5	Arruela De Pressão M8 Media(Bicromatizado)	6						
59	6020310454-8	Porca Sext. M8 X 1,25 Ma Cl8 Ch.13mm Alt.6,50mm (Bicromatizado)	6						
60	6020311257-5	Porca Sext. M6 X 1,00 Ma Cl8 Ch.10mm Alt.5,00mm (Bicromatizado)		6	6	6	6	6	6
61	6020010122-0	Arruela De Pressão M6 Media(Bicromatizado)		6	6	6	6	6	6
62	5024010161-8	Arruela Lisa De Ø7 X Ø18 X 2,00mm		6	6	6	6	6	6
63	6020317441-4	Parafuso Rosca Maquina Cab.Chata Fenda Simples M6 X 1,00 X 20mm Cl8.8 Rt(Bicromatizado)		6	6	6	6	6	6
64	6020317573-9	Parafuso Allen Cab.Chata M8 X 1,25 X 25mm Cl12.9 Rt(Fosfatizado)	6						
65	6020010289-7	Anel De Retenção I-55 G502-055-01 (S/Reforco)	1						
66	5096010050-3	Calota Do Cubo	1						
67	6020010095-9	Anel De Vedação 047X 052X 2mm	1						
68	6020011053-9	Anel De Retenção I-047 G-502-047-01	1						
69	5420010098-3	Parafuso Cab.Sext. 3/4" X 1.7/8" 16F Unf 1A Gr5 Rp-Rosca Direita(Especial)		1					
69	5420010099-1	Parafuso Cab.Sext. 3/4" X 1.7/8" 16F Unf 1A Gr5 Rp-Rosca Esquerda(Especial)			1				
70	6020350933-5	Rolamento De Esfera Carreira Dupla 5204Kp52-Sp6(Primeira Linha)	1						

BALDAN

• Tabela Linha C/Disco de Corte Estriado C/Roda Compactadora de Ferro Pesada C/Friso de 40mm

Item	Código	Descrição do Produto	Todos	Direita Maior	Direita Menor	Esquerda Maior	Esquerda Menor	Lateral Direita	Lateral Esquerda
71	5204010453-4	Cubo De Ø136 X 41mm	1						
72	6020056005-4	Calota Rolamento Esfera Carreira Dupla 5204Kp52-Sp6(1ºlinha)	1						
73	5124010100-2	Carrinho C/Disco De Corte Estriado	1						
74	6020310472-6	Pino Elastico Pesado Ø6 X 55mm (Seeger Reno 701.167)	1						
75	6020310510-2	Pino Elastico Pesado Ø10 X 55mm (Seeger Reno 701.220)	1						
76	5024010107-3	Arruela Lisa De Ø36 X Ø61 X 5,00mm	1						
77	6020130108-7	Graxeira 1/8" Reta Bsp-28F	2						
78	5432010181-9	Pino Cab.Francesa Ø11,20 X 90mm	1						
79	5530010406-0	Suporte Do Regulador De Profundidade	1						
80	5080020787-5	Bucha De Ø14 X Ø19 X 65mm	1						
81	6020310822-5	Porca Sext. M10 X 1,50 Ma Cl8 Ch.17mm Alt.8,00mm (Bicromatizado)	6						
82	6020010394-0	Arruela De Pressão M10 Media(Bicromatizado)	6						
83	5284010001-4	Flange Do Cubo Do Disco	1						
84	3255397388-0	Disco Plan Est 14" X 4,00 Fc Rd 80mm + 6F Rd 10,3mm D=115mm Afd	1						
85	5530010405-2	Suporte Do Disco Com Cubo	1						
86	6020310980-9	Parafuso Cab.Sext. M10 X 1,50 X 40mm Cl8.8 Rt(Bicromatizado)	6						
87	5530160187-4	Suporte Com Eixo Do Disco	1						
88	6020350244-6	Retentor Ø35,00 X Ø58,00 X 10,00mm (Arca 5035 Br / Sabo 01551 Br)	1						
89	6020350077-0	Rolamento 44610/49 Capa Cone (Gaiola Baixa)	2						
90	5204010090-3	Cubo Do Disco	1						
91	5024010258-4	Arruela Lisa De Ø20 X Ø38,5 X 3,00mm	1						
92	6020310797-0	Porca Sext. Castelo 3/4" 16F Unf Gr5 Ch.1.1/16" Alt.13,00mm (Bicromatizado)	1						
93	6020311000-9	Parafuso Cab.Sext. 1/4" X 1/2" 20F Unc1A Gr5 Rt(Bicromatizado)	4						
94	6020190098-3	Junta De Papel Ø50,3 X Ø73,5 X 1/64"	1						
95	6020050640-8	Calota Do Cubo(Bicromatizado)	1						
96	6020010402-4	Arruela De Pressão 1/4" Media Industrial(Bicromatizado)	4						

• Linha com Disco de Corte e Roda Compactadora em "V" - Esp. 170mm (Opcional)

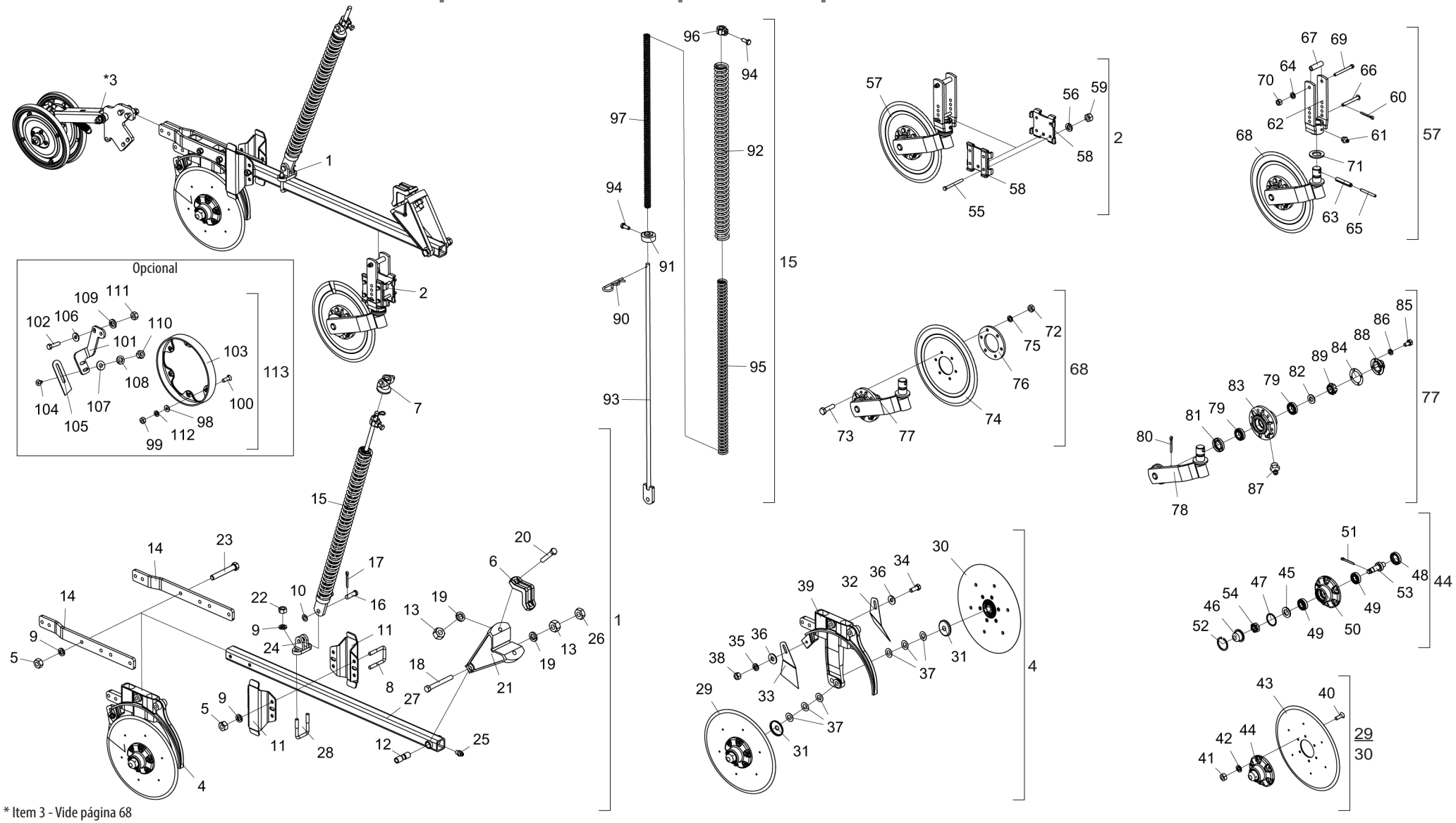

* Item 3 - Vide página 68

BALDAN

• Tabela Linha com Disco de Corte e Roda Compactadora em "V" - Esp. 170mm (Opcional)

Item	Código	Descrição do Produto	Todos	Menor Direita	Maior Direita	Menor Esquerda	Maior Esquerda
1	2517011538-7	Linha Direita Menor(SPDE-A)		1			
1	2517011539-5	Linha Direita Maior(SPDE-A)			1		
1	2517011540-9	Linha Esquerda Menor(SPDE-A)				1	
1	2517011541-7	Linha Esquerda Maior(SPDE-A)					1
2	5124010337-4	Carrinho Completo do Disco de Corte Estriado	1				
*3	5124010381-1	Carrinho Completo da Roda Compactadora Em "V"(SPD)	1				
4	5124010372-2	Carrinho Direito do Disco Duplo de Adubo/Semente(Descentrado) Especial		1	1		
4	5124010373-0	Carrinho Esquerdo do Disco Duplo de Adubo/Semente(Descentrado) Especial				1	1
5	6020310754-7	Porca Sextavada 1/2" 12F W Gr5 Ch.7/8" Alt.12,00mm (Bicromatizado)		4	8	4	8
6	6010601347-3	Bracadeira de Fixação do Disco de Corte	1				
7	6010601280-9	Trava Superior da Mola Tripla	1				
8	6020311065-3	Parafuso Cab.Sextavada 1/2" X 4" 12F W Gr5 Rp(Bicromatizado)		2		2	
8	5068010081-8	Bracadeira de 84 X 64 X R.1/2" W			2		2
9	6020010410-5	Arruela de Pressão 1/2" Média Industrial(Bicromatizado)		6	10	6	10
10	5024010059-0	Arruela Lisa de Ø16,5 X Ø29 X 1,21mm	1				
11	5526010018-0	Separador de Linhas	2				
12	5080010539-8	Bucha de Articulação da Linha	1				
13	6020310760-1	Porca Sextavada 5/8" 11F Unc Gr5 Ch.1.1/16" Alt.15,00mm (Bicromatizado)	3				
14	5136015261-1	Chapa de Fixação do Disco Duplo	2				
15	5566010260-3	Varão Menor da Mola de 700mm Completa		1		1	
15	5566010261-1	Varão Maior da Mola de 800mm Completo			1		1
16	6020310593-5	Pino Cab.Redonda Ø5/8" X 46mm	1				
17	6020050101-5	Contrapino 1/8" X 1" (Zincado Branco)	1				
18	6020311082-3	Parafuso Cab.Sextavada 5/8" X 5.1/2" 11F Unc1A Gr5 Rp(Bicromatizado)	1				
19	6020010412-1	Arruela de Pressão 5/8" Média Industrial(Bicromatizado)	3				
20	6020311079-3	Parafuso Cab.Sextavada 5/8" X 3.1/2" 11F Unc1A Gr5 Rp(Bicromatizado)	2				
21	5252040056-7	Engate do Carrinho	1				
22	6020310756-3	Porca Sextavada 1/2" 12F W Gr5 Ch.3/4" Alt.11,00mm (Bicromatizado)	2				
23	6020311061-0	Parafuso Cab.Sextavada 1/2" X 3.1/2" 12F W Gr5 Rp(Bicromatizado)		2	4	2	4
24	6010601172-1	Suporte Inferior do Varão (Menor)	1				
25	6020130100-1	Graxeira 1/4" Reta Unf - 28F Alt.14mm Sext 5/16"	1				
26	6020310738-5	Porca Sextavada 5/8" 11F Unc Gr5 Ch.1.1/16" Alt.11,00mm (Bicromatizado)	1				
27	5572015584-1	Viga Quadrada de 50 X 1200mm Completo	1				
28	5068010081-8	Bracadeira de 84 X 64 X R.1/2" W	1				
29	5204010159-4	Cubo Direito Completo P/Friso Limitador(Disco Plano Liso 15" X 4,00mm)	1				
30	5204010160-8	Cubo Esquerdo Completo P/Friso Limitador(Disco Plano Liso 15" X 4,00mm)	1				
31	5096040002-7	Calota Interna do Cubo	2				
32	5352030056-9	Limpador Interno Esquerdo do Disco	1				

Item	Código	Descrição do Produto	Todos	Menor Direita	Maior Direita	Menor Esquerda	Maior Esquerda
33	5352030057-7	Limpador Interno Direito do Disco	1				
34	6020310054-2	Parafuso Cab.Sextavada 3/8" X 1" 16F Unc1A Gr5 Rt(Bicromatizado)	1				
35	6020010406-7	Arruela de Pressão 3/8" Média Industrial(Bicromatizado)	1				
36	5024010075-1	Arruela Lisa de Ø10,3 X Ø25 X 2,00mm	2				
37	5024010024-7	Arruela Lisa de Ø20 X Ø38 X 1,21mm	6				
38	6020310746-6	Porca Sextavada 3/8" 16F Unc Gr5 Ch.9/16" Alt.8,50mm (Bicromatizado)	1				
39	5530011577-1	Suporte Direito do Disco Duplo Maior de Adubo/Semente(Descentrado)		1	1		
39	5530011576-3	Suporte Esquerdo do Disco Duplo Maior de Adubo/Semente(Descentrado)				1	1
40	6020317573-9	Parafuso Allen Cab.Chata M8 X 1,25 X 25mm Cl12.9 Rt(Fosfatizado)	12				
41	6020310454-8	Porca Sextavada M8 X 1,25 Ma Cl8 Ch.13mm Alt.6,50mm (Bicromatizado)	12				
42	6020010004-5	Arruela de Pressão M8 Média(Bicromatizado)	12				
43	2857398003-6	Disco Plan Lis 15" X 4,00 Fc Rd 80mm + 6F Rd Esc 8,7mm R=57,5mm + 6F Rd Esc 6,9mm R=116mm Afe	2				
44	5204010149-7	Cubo do Disco Esquerdo	1				
44	5204010150-0	Cubo do Disco Direito	1				
45	6020010513-6	Arruela Lisa de Ø20 X Ø35 X 3mm	2				
46	6020050641-6	Calota do Cubo	2				
47	6020010095-9	Anel de Vedação 047X 052X 2mm	2				
48	6020350268-3	Retentor Ø36,00 X Ø52,00 X 11,00mm (Arca 5075 Brg)	2				
49	6020350087-7	Rolamento Conico 30204	4				
50	5204010148-9	Cubo de Ø136 X 54mm	2				
51	6020050101-5	Contrapino 1/8" X 1" (Zincado Branco)	2				
52	6020010289-7	Anel de Retenção I-55 G502-055-01 (S/Reforco)	2				
53	5232010076-3	Eixo de Ø36 X 94mm C/Rosca Esquerda	1				
53	5232010077-1	Eixo de Ø36 X 94mm C/Rosca Direita	1				
54	6020310797-0	Porca Sextavada Castelo 3/4" 16F Unf Gr5 Ch.1.1/16" Alt.13,00mm (Bicromatizado)	2				
55	6020311038-6	Parafuso Cab.Sextavada 3/8" X 4" 16F Unc1A Gr2 Rp(Bicromatizado)	4				
56	6020010406-7	Arruela de Pressão 3/8" Média Industrial(Bicromatizado)	4				
57	5124010099-5	Carrinho do Disco de Corte Estriado Completo	1				
58	5324050014-7	Guia do Suporte de Regulagem Completo	2				
59	6020310746-6	Porca Sextavada 3/8" 16F Unc Gr5 Ch.9/16" Alt.8,50mm (Bicromatizado)	4				
60	6020050101-5	Contrapino 1/8" X 1" (Zincado Branco)	1				
61	6020130108-7	Graxeira 1/8" Reta Bsp-28F	1				
62	5530010406-0	Suporte do Regulador de Profundidade	1				
63	6020310510-2	Pino Elastico Pesado Ø10 X 55mm (Seeger Reno 701.220)	1				
64	6020010406-7	Arruela de Pressão 3/8" Média Industrial(Bicromatizado)	1				
65	6020310472-6	Pino Elastico Pesado Ø6 X 55mm (Seeger Reno 701.167)	1				
66	5432010181-9	Pino Cab.Francesa Ø11,20 X 90mm	1				
67	5080020787-5	Bucha de Ø14 X Ø19 X 65mm	1				

• Tabela Linha com Disco de Corte e Roda Compactadora em "V" - Esp. 170mm (Opcional)

Item	Código	Descrição do Produto	Todos	Menor Direita	Maior Direita	Menor Esquerda	Maior Esquerda
68	5124010100-2	Carrinho C/Disco de Corte Estriado	1				
69	6020311038-6	Parafuso Cab.Sextavada 3/8" X 4" 16F Unc1A Gr2 Rp(Bicromatizado)	1				
70	6020310746-6	Porca Sextavada 3/8" 16F Unc Gr5 Ch.9/16" Alt.8,50mm (Bicromatizado)	1				
71	5024010107-3	Arruela Lisa de Ø36 X Ø61 X 5,00mm	1				
72	6020310822-5	Porca Sextavada M10 X 1,50 Ma Cl8 Ch.17mm Alt.8,00mm (Bicromatizado)	6				
73	6020310980-9	Parafuso Cab.Sextavada M10 X 1,50 X 40mm Cl8.8 Rt(Bicromatizado)	6				
74	3255397388-0	Disco Plan Est 14" X 4,00 Fc Rd 80mm + 6F Rd 10,3mm D=115mm Afd	1				
75	6020010394-0	Arruela de Pressão M10 Média(Bicromatizado)	6				
76	5284010001-4	Flange do Cubo do Disco	1				
77	5530010405-2	Suporte do Disco Com Cubo	1				
78	5530160187-4	Suporte Com Eixo do Disco	1				
79	6020350077-0	Rolamento 44610/49 Capa Cone (Gaiola Baixa)	2				
80	6020050101-5	Contrapino 1/8" X 1" (Zincado Branco)	1				
81	6020350244-6	Retentor Ø35,00 X Ø58,00 X 10,00mm (Arca 5035 Br / Sabo 01551 Br)	1				
82	5024010258-4	Arruela Lisa de Ø20 X Ø38,5 X 3,00mm	1				
83	5204010090-3	Cubo do Disco	1				
84	6020190098-3	Junta de Papel Ø50,3 X Ø73,5 X 1/64"	1				
85	6020311000-9	Parafuso Cab.Sextavada 1/4" X 1/2" 20F Unc1A Gr5 Rt(Bicromatizado)	4				
86	6020010402-4	Arruela de Pressão 1/4" Média Industrial(Bicromatizado)	4				
87	6020130108-7	Graxeira 1/8" Reta Bsp-28F	1				
88	6020050640-8	Calota do Cubo(Bicromatizado)	1				
89	6020310797-0	Porca Sextavada Castelo 3/4" 16F Unf Gr5 Ch.1.1/16" Alt.13,00mm (Bicromatizado)	1				
90	6020390294-0	Trava Nma - Tipo "R" de Ø3,5 X 67mm(Especial)	1				
91	5530016364-4	Suporte Inferior da Mola Tripla	1				
92	6020250664-2	Mola Helicoidal de Compressão Ø43 X Ø59 X 700mm Arame=Ø8mm Externa		1		1	
92	6020250667-7	Mola Helicoidal de Compressão Ø43 X Ø59 X 800mm Arame=Ø8mm Externa			1		1
93	5566040144-9	Varão da Mola de 935,5mm		1		1	
93	5566010205-0	Varão da Mola de 1085,5mm			1		1
94	6020310349-5	Parafuso Cab.Sextavada M12 X 1,75 X 30mm Cl8.8 Rt C/Ponta(Bicromatizado)	2				
95	6020250663-4	Mola Helicoidal de Compressão Ø27,3 X Ø40 X 700mm Arame=Ø6,35mm Intermadiaria		1		1	
95	6020250666-9	Mola Helicoidal de Compressão Ø27,3 X Ø40 X 800mm Arame=Ø6,35mm Intermadiaria			1		1
96	5080011663-2	Bucha Fixação do Varão da Mola	1				
97	6020250662-6	Mola Helicoidal de Compressão Ø17,5 X Ø25,5 X 700mm Arame=Ø4mm Interna		1		1	
97	6020250665-0	Mola Helicoidal de Compressão Ø17,5 X Ø25,5 X 800mm Arame=Ø4mm Interna			1		1
		Opcional					
98	5024010161-8	Arruela Lisa de Ø7 X Ø18 X 2,00mm	6				
99	6020310742-3	Porca Sextavada 1/4" 20F Unc Gr5 Ch.7/16" Alt.5,50mm (Bicromatizado)	6				
100	6020310147-6	Parafuso Rosca Maquina Cab.Chata Fenda Simples 1/4" X 3/4" 20F Unc1A Gr5 Rt	6				

Item	Código	Descrição do Produto	Todos	Menor Direita	Maior Direita	Menor Esquerda	Maior Esquerda
101	5530014453-4	Suporte Esquerdo do Limpador		1	1		
101	5530014452-6	Suporte Direito do Limpador				1	1
102	6020310049-6	Parafuso Cab.Sextavada 1/2" X 2" 12F W Gr5 Rp(Bicromatizado)	2				
103	6010600786-4	Friso Limitador de Profundidade(40mm)	1				
104	6020311160-9	Parafuso Cab.Francesa 3/8" X 1" 16F Unc1A Gr2 Rt(Bicromatizado)	2				
105	5352010048-9	Limpador do Aro Limitador	1				
106	5024010068-9	Arruela Lisa de Ø13,3 X Ø35,5 X 3,00mm	2				
107	5024010075-1	Arruela Lisa de Ø10,3 X Ø25 X 2,00mm	2				
108	6020010406-7	Arruela de Pressão 3/8" Média Industrial(Bicromatizado)	2				
109	6020010410-5	Arruela de Pressão 1/2" Média Industrial(Bicromatizado)	2				
110	6020310746-6	Porca Sextavada 3/8" 16F Unc Gr5 Ch.9/16" Alt.8,50mm (Bicromatizado)	2				
111	6020310754-7	Porca Sextavada 1/2" 12F W Gr5 Ch.7/8" Alt.12,00mm (Bicromatizado)	2				
112	6020010402-4	Arruela de Pressão 1/4" Média Industrial(Bicromatizado)	6				
113	5288010055-6	Friso Limitador Esquerdo C/Limpador(Prof.40mm)		1	1		
113	5288010054-8	Friso Limitador Direito C/Limpador(Prof.40mm)				1	1

• Linha Lateral com Disco de Corte e Roda Compactadora em "V" - Esp. 170mm (Opcional)

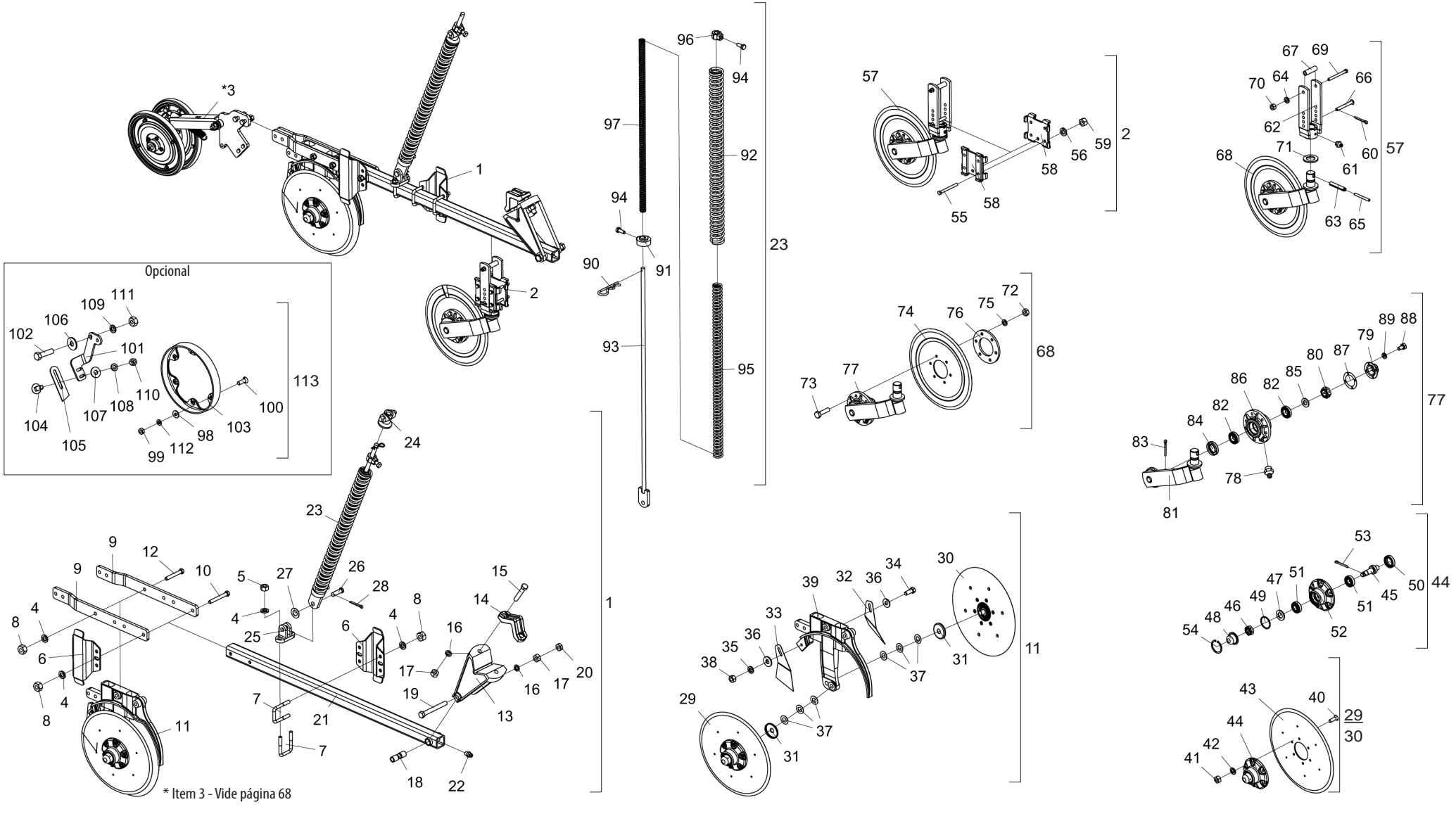

• Tabela Linha Lateral com Disco de Corte e Roda Compactadora em "V" - Esp. 170mm (Opcional)

Item	Código	Descrição do Produto	Todos	Maior Direita	Menor Esquerda
1	2517011763-0	Linha Lateral Direita Maior(SPDE-A)		1	
1	2517011764-9	Linha Lateral Esquerda Menor(SPDE-A)			1
2	5124010337-4	Carrinho Completo do Disco de Corte Estriado	1		
*3	5124010381-1	Carrinho Completo da Roda Compactadora Em "V"(SPD)	1		
4	6020010410-5	Arruela de Pressão 1/2" Média Industrial(Bicromatizado)		14	10
5	6020310756-3	Porca Sextavada 1/2" 12F W Gr5 Ch.3/4" Alt.11,00mm (Bicromatizado)	2		
6	5526010018-0	Separador de Linhas	2		
7	5068010081-8	Bracadeira de 84 X 64 X R.1/2" W	3		
8	6020310754-7	Porca Sextavada 1/2" 12F W Gr5 Ch.7/8" Alt.12,00mm (Bicromatizado)		12	8
9	5136015261-1	Chapa de Fixação do Disco Duplo	2		
10	5068010081-8	Bracadeira de 84 X 64 X R.1/2" W		2	
10	6020311065-3	Parafuso Cab.Sextavada 1/2" X 4" 12F W Gr5 Rp(Bicromatizado)			2
11	5124010372-2	Carrinho Direito do Disco Duplo de Adubo/Semente(Descentrado) Especial		1	
11	5124010373-0	Carrinho Esquerdo do Disco Duplo de Adubo/Semente(Descentrado) Especial			1
12	6020311061-0	Parafuso Cab.Sextavada 1/2" X 3.1/2" 12F W Gr5 Rp(Bicromatizado)		4	2
13	5252040056-7	Engate do Carrinho	1		
14	6010601347-3	Bracadeira de Fixação do Disco de Corte	1		
15	6020311079-3	Parafuso Cab.Sextavada 5/8" X 3.1/2" 11F Unc1A Gr5 Rp(Bicromatizado)	2		
16	6020010412-1	Arruela de Pressão 5/8" Média Industrial(Bicromatizado)	3		
17	6020310760-1	Porca Sextavada 5/8" 11F Unc Gr5 Ch.1.1/16" Alt.15,00mm (Bicromatizado)	3		
18	5080010539-8	Bucha de Articulação Da Linha	1		
19	6020311082-3	Parafuso Cab.Sextavada 5/8" X 5.1/2" 11F Unc1A Gr5 Rp(Bicromatizado)	1		
20	6020310738-5	Porca Sextavada 5/8" 11F Unc Gr5 Ch.1.1/16" Alt.11,00mm (Bicromatizado)	1		
21	5572015584-1	Viga Quadrada de 50 X 1200mm Completo	1		
22	6020130100-1	Graxeira 1/4" Reta Unf - 28F Alt.14mm Sext 5/16"	1		
23	5566010261-1	Varão Maior Da Mola de 800mm Completo		1	
23	5566010260-3	Varão Menor Da Mola de 700mm Completa			1
24	6010601280-9	Trava Superior Da Mola Tripla	1		
25	6010601172-1	Suporte Inferior do Varão (Menor)	1		
26	6020310593-5	Pino Cab.Redonda Ø5/8" X 46mm	1		
27	5024010059-0	Arruela Lisa de Ø16,5 X Ø29 X 1,21mm	1		
28	6020050101-5	Contrapino 1/8" X 1" (Zincado Branco)	1		
29	5204010159-4	Cubo Direito Completo P/Friso Limitador(Disco Plano Liso 15" X 4,00mm)	1		
30	5204010160-8	Cubo Esquerdo Completo P/Friso Limitador(Disco Plano Liso 15" X 4,00mm)	1		

Item	Código	Descrição do Produto	Todos	Maior Direita	Menor Esquerda
31	5096040002-7	Calota Interna do Cubo	2		
32	5352030056-9	Limpador Interno Esquerdo do Disco	1		
33	5352030057-7	Limpador Interno Direito do Disco	1		
34	6020310054-2	Parafuso Cab.Sextavada 3/8" X 1" 16F Unc1A Gr5 Rt(Bicromatizado)	1		
35	6020010406-7	Arruela de Pressão 3/8" Média Industrial(Bicromatizado)	1		
36	5024010075-1	Arruela Lisa de Ø10,3 X Ø25 X 2,00mm	2		
37	5024010024-7	Arruela Lisa de Ø20 X Ø38 X 1,21mm	6		
38	6020310746-6	Porca Sextavada 3/8" 16F Unc Gr5 Ch.9/16" Alt.8,50mm (Bicromatizado)	1		
39	5530011577-1	Suporte Direito do Disco Duplo Maior de Adubo/Semente(Descentrado)		1	
39	5530011576-3	Suporte Esquerdo do Disco Duplo Maior de Adubo/Semente(Descentrado)			1
40	6020317573-9	Parafuso Allen Cab.Chata M8 X 1,25 X 25mm Cl12.9 Rt(Fosfatizado)	12		
41	6020310454-8	Porca Sextavada M8 X 1,25 Ma Cl8 Ch.13mm Alt.6,50mm (Bicromatizado)	12		
42	6020010004-5	Arruela de Pressão M8 Média(Bicromatizado)	12		
43	2857398003-6	Disco Plan Lis 15" X 4,00 Fc Rd 80mm + 6F Rd Esc 8,7mm R=57,5mm + 6F Rd Esc 6,9mm R=116mm Afe	2		
44	5204010149-7	Cubo do Disco Esquerdo	1		
44	5204010150-0	Cubo do Disco Direito	1		
45	5232010076-3	Eixo de Ø36 X 94mm C/Rosca Esquerda	1		
45	5232010077-1	Eixo de Ø36 X 94mm C/Rosca Direita	1		
46	6020310797-0	Porca Sextavada Castelo 3/4" 16F Unf Gr5 Ch.1.1/16" Alt.13,00mm (Bicromatizado)	2		
47	6020010513-6	Arruela Lisa de Ø20 X Ø35 X 3mm	2		
48	6020050641-6	Calota do Cubo	2		
49	6020010095-9	Anel de Vedação 047X 052X 2mm	2		
50	6020350268-3	Retentor Ø36,00 X Ø52,00 X 11,00mm (Arca 5075 Brg)	2		
51	6020350087-7	Rolamento Conico 30204	4		
52	5204010148-9	Cubo de Ø136 X 54mm	2		
53	6020050101-5	Contrapino 1/8" X 1" (Zincado Branco)	2		
54	6020010289-7	Anel de Retenção I-55 G502-055-01 (S/Reforco)	2		
55	6020311038-6	Parafuso Cab.Sextavada 3/8" X 4" 16F Unc1A Gr2 Rp(Bicromatizado)	4		
56	6020010406-7	Arruela de Pressão 3/8" Média Industrial(Bicromatizado)	4		
57	5124010099-5	Carrinho do Disco de Corte Estriado Completo	1		
58	5324050014-7	Guia do Suporte de Regulagem Completo	2		
59	6020310746-6	Porca Sextavada 3/8" 16F Unc Gr5 Ch.9/16" Alt.8,50mm (Bicromatizado)	4		
60	6020050101-5	Contrapino 1/8" X 1" (Zincado Branco)	1		
61	6020130108-7	Graxeira 1/8" Reta Bsp-28F	1		

• Tabela Linha Lateral com Disco de Corte e Roda Compactadora em "V" - Esp. 170mm (Opcional)

Item	Código	Descrição do Produto	Todos	Maior Direita	Menor Esquerda
62	5530010406-0	Suporte do Regulador de Profundidade	1		
63	6020310510-2	Pino Elastico Pesado Ø10 X 55mm (Seeger Reno 701.220)	1		
64	6020010406-7	Arruela de Pressão 3/8" Média Industrial(Bicromatizado)	1		
65	6020310472-6	Pino Elastico Pesado Ø6 X 55mm (Seeger Reno 701.167)	1		
66	5432010181-9	Pino Cab.Francesa Ø11,20 X 90mm	1		
67	5080020787-5	Bucha de Ø14 X Ø19 X 65mm	1		
68	5124010100-2	Carrinho C/Disco de Corte Estriado	1		
69	6020311038-6	Parafuso Cab.Sextavada 3/8" X 4" 16F Unc1A Gr2 Rp(Bicromatizado)	1		
70	6020310746-6	Porca Sextavada 3/8" 16F Unc Gr5 Ch.9/16" Alt.8,50mm (Bicromatizado)	1		
71	5024010107-3	Arruela Lisa de Ø36 X Ø61 X 5,00mm	1		
72	6020310822-5	Porca Sextavada M10 X 1,50 Ma Cl8 Ch.17mm Alt.8,00mm (Bicromatizado)	6		
73	6020310980-9	Parafuso Cab.Sextavada M10 X 1,50 X 40mm Cl8.8 Rt(Bicromatizado)	6		
74	3255397388-0	Disco Plan Est 14" X 4,00 Fc Rd 80mm + 6F Rd 10,3mm D=115mm Afd	1		
75	6020010394-0	Arruela de Pressão M10 Média(Bicromatizado)	6		
76	5284010001-4	Flange do Cubo do Disco	1		
77	5530010405-2	Suporte do Disco Com Cubo	1		
78	6020130108-7	Graxeira 1/8" Reta Bsp-28F	1		
79	6020050640-8	Calota do Cubo(Bicromatizado)	1		
80	6020310797-0	Porca Sextavada Castelo 3/4" 16F Unf Gr5 Ch.1.1/16" Alt.13,00mm (Bicromatizado)	1		
81	5530160187-4	Suporte Com Eixo do Disco	1		
82	6020350077-0	Rolamento 44610/49 Capa Cone (Gaiola Baixa)	2		
83	6020050101-5	Contrapino 1/8" X 1" (Zincado Branco)	1		
84	6020350244-6	Retentor Ø35,00 X Ø58,00 X 10,00mm (Arca 5035 Br / Sabo 01551 Br)	1		
85	5024010258-4	Arruela Lisa de Ø20 X Ø38,5 X 3,00mm	1		
86	5204010090-3	Cubo do Disco	1		
87	6020190098-3	Junta de Papel Ø50,3 X Ø73,5 X 1/64"	1		
88	6020311000-9	Parafuso Cab.Sextavada 1/4" X 1/2" 20F Unc1A Gr5 Rt(Bicromatizado)	4		
89	6020010402-4	Arruela de Pressão 1/4" Média Industrial(Bicromatizado)	4		
90	6020390294-0	Trava Nma - Tipo "R" de Ø3,5 X 67mm(Especial)	1		
91	5530016364-4	Suporte Inferior da Mola Tripla	1		
92	6020250667-7	Mola Helicoidal de Compressão Ø43 X Ø59 X 800mm Arame=Ø8mm Externa		1	
92	6020250664-2	Mola Helicoidal de Compressão Ø43 X Ø59 X 700mm Arame=Ø8mm Externa			1
93	5566010205-0	Varão da Mola de 1085,5mm		1	
93	5566040144-9	Varão da Mola de 935,5mm			1

Item	Código	Descrição do Produto	Todos	Maior Direita	Menor Esquerda
94	6020310349-5	Parafuso Cab.Sextavada M12 X 1,75 X 30mm Cl8.8 Rt C/Ponta(Bicromatizado)	2		
95	6020250666-9	Mola Helicoidal de Compressão Ø27,3 X Ø40 X 800mm Arame=Ø6,35mm Intermadiaria		1	
95	6020250663-4	Mola Helicoidal de Compressão Ø27,3 X Ø40 X 700mm Arame=Ø6,35mm Intermadiaria			1
96	5080011663-2	Bucha Fixação do Varão da Mola	1		
97	6020250665-0	Mola Helicoidal de Compressão Ø17,5 X Ø25,5 X 800mm Arame=Ø4mm Interna		1	
97	6020250662-6	Mola Helicoidal de Compressão Ø17,5 X Ø25,5 X 700mm Arame=Ø4mm Interna			1
		Opcional			
98	5024010161-8	Arruela Lisa de Ø7 X Ø18 X 2,00mm	6		
99	6020310742-3	Porca Sextavada 1/4" 20F Unc Gr5 Ch.7/16" Alt.5,50mm (Bicromatizado)	6		
100	6020310147-6	Parafuso Rosca Maquina Cab.Chata Fenda Simples 1/4" X 3/4" 20F Unc1A Gr5 Rt	6		
101	5530014453-4	Suporte Esquerdo do Limpador		1	
101	5530014452-6	Suporte Direito do Limpador			1
102	6020310049-6	Parafuso Cab.Sextavada 1/2" X 2" 12F W Gr5 Rp(Bicromatizado)	2		
103	6010600786-4	Friso Limitador de Profundidade(40mm)	1		
104	6020311160-9	Parafuso Cab.Francesa 3/8" X 1" 16F Unc1A Gr2 Rt(Bicromatizado)	2		
105	5352010048-9	Limpador do Aro Limitador	1		
106	5024010068-9	Arruela Lisa de Ø13,3 X Ø35,5 X 3,00mm	2		
107	5024010075-1	Arruela Lisa de Ø10,3 X Ø25 X 2,00mm	2		
108	6020010406-7	Arruela de Pressão 3/8" Média Industrial(Bicromatizado)	2		
109	6020010410-5	Arruela de Pressão 1/2" Média Industrial(Bicromatizado)	2		
110	6020310746-6	Porca Sextavada 3/8" 16F Unc Gr5 Ch.9/16" Alt.8,50mm (Bicromatizado)	2		
111	6020310754-7	Porca Sextavada 1/2" 12F W Gr5 Ch.7/8" Alt.12,00mm (Bicromatizado)	2		
112	6020010402-4	Arruela de Pressão 1/4" Média Industrial(Bicromatizado)	6		
113	5288010055-6	Friso Limitador Esquerdo C/Limpador(Prof.40mm)		1	
113	5288010054-8	Friso Limitador Direito C/Limpador(Prof.40mm)			1

• Linha com Disco de Corte e Roda Compactadora em "V" - Esp. 250mm (Opcional)

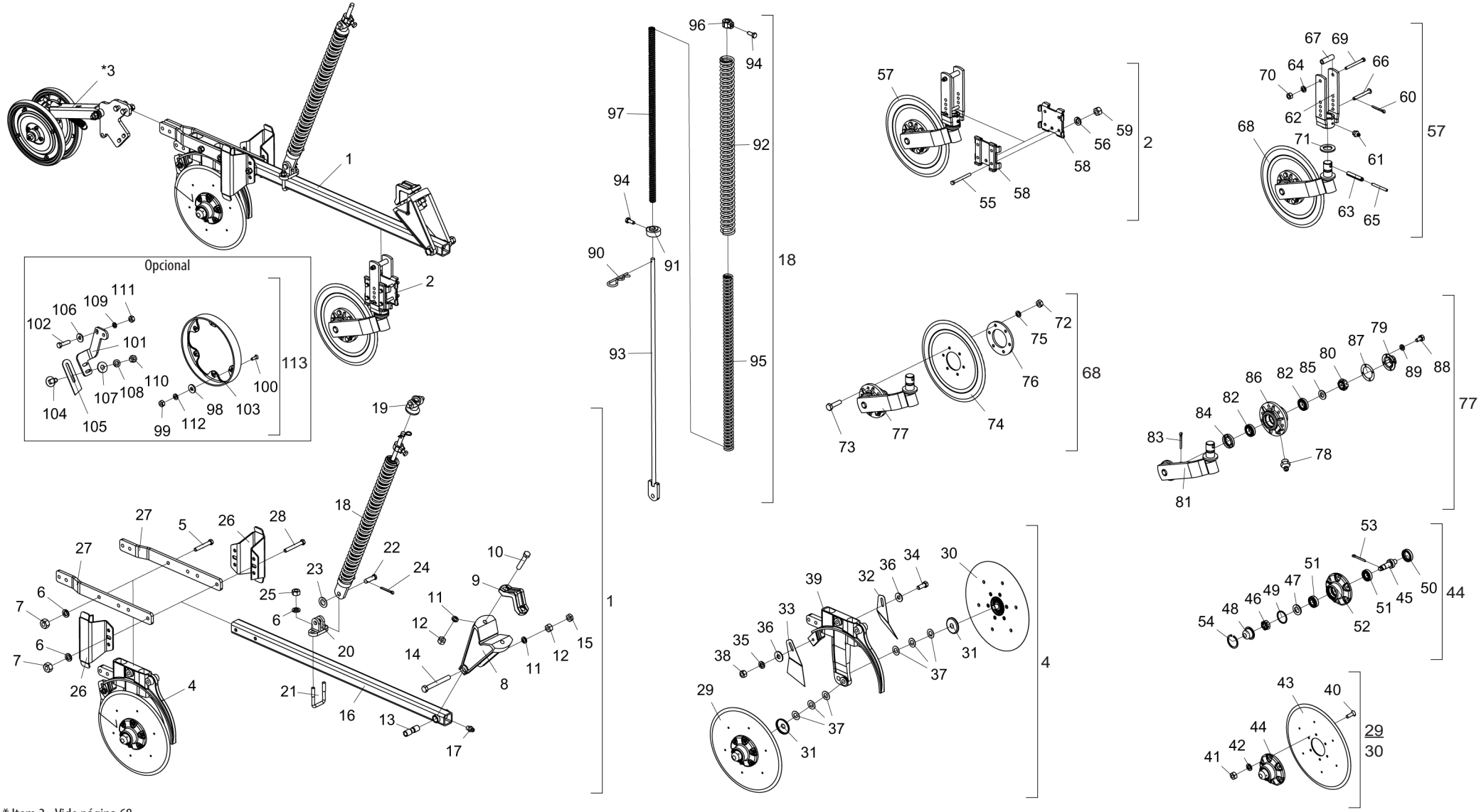

* Item 3 - Vide página 68

• Tabela Linha com Disco de Corte e Roda Compactadora em "V" - Esp. 250mm (Opcional)

Item	Código	Descrição do Produto	Todos	Menor Direita	Maior Direita	Menor Esquerda	Maior Esquerda
1	2517012381-9	Linha Direita Menor P/Espaçamento 250mm(SPDE-A)		1			
1	2517012382-7	Linha Direita Maior P/Espaçamento 250mm(SPDE-A)			1		
1	2517012383-5	Linha Esquerda Menor P/Espaçamento de 250mm(SPDE-A)				1	
1	2517012384-3	Linha Esquerda Maior P/Espaçamento de 250mm(SPDE-A)					1
2	5124010337-4	Carrinho Completo do Disco de Corte Estriado	1				
*3	5124010381-1	Carrinho Completo da Roda Compactadora Em "V"(SPD)	1				
4	5124010372-2	Carrinho Direito do Disco Duplo de Adubo/Semente(Descentrado) Especial		1	1		
4	5124010373-0	Carrinho Esquerdo do Disco Duplo de Adubo/Semente(Descentrado) Especial				1	1
5	6020311061-0	Parafuso Cab.Sextavada 1/2" X 3.1/2" 12F W Gr5 Rp(Bicromatizado)		2	4	2	4
6	6020010410-5	Arruela de Pressão 1/2" Média Industrial(Bicromatizado)		6	10	6	10
7	6020310754-7	Porca Sextavada 1/2" 12F W Gr5 Ch.7/8" Alt.12,00mm (Bicromatizado)		4	8	4	8
8	5252040056-7	Engate do Carrinho	1				
9	6010601347-3	Bracadeira de Fixação do Disco de Corte	1				
10	6020311079-3	Parafuso Cab.Sextavada 5/8" X 3.1/2" 11F Unc1A Gr5 Rp(Bicromatizado)	2				
11	6020010412-1	Arruela de Pressão 5/8" Média Industrial(Bicromatizado)	3				
12	6020310760-1	Porca Sextavada 5/8" 11F Unc Gr5 Ch.1.1/16" Alt.15,00mm (Bicromatizado)	3				
13	5080010539-8	Bucha de Articulação da Linha	1				
14	6020311082-3	Parafuso Cab.Sextavada 5/8" X 5.1/2" 11F Unc1A Gr5 Rp(Bicromatizado)	1				
15	6020310738-5	Porca Sextavada 5/8" 11F Unc Gr5 Ch.1.1/16" Alt.11,00mm (Bicromatizado)	1				
16	5572015584-1	Viga Quadrada de 50 X 1200mm Completo	1				
17	6020130100-1	Graxeira 1/4" Reta Unf - 28F Alt.14mm Sext 5/16"	1				
18	5566010260-3	Varão Menor da Mola de 700mm Completa		1		1	
18	5566010261-1	Varão Maior da Mola de 800mm Completo			1		1
19	6010601280-9	Trava Superior da Mola Tripla	1				
20	6010601172-1	Suporte Inferior do Varão (Menor)	1				
21	5068010081-8	Bracadeira de 84 X 64 X R.1/2" W	1				
22	6020310593-5	Pino Cab.Redonda Ø5/8" X 46mm	1				
23	5024010059-0	Arruela Lisa de Ø16,5 X Ø29 X 1,21mm	1				
24	6020050101-5	Contrapino 1/8" X 1" (Zincado Branco)	1				
25	6020310756-3	Porca Sextavada 1/2" 12F W Gr5 Ch.3/4" Alt.11,00mm (Bicromatizado)	2				
26	5526010035-0	Separador de Linhas P/Espaçamento de 250mm	2				
27	5136015261-1	Chapa de Fixação do Disco Duplo	2				
28	6020311065-3	Parafuso Cab.Sextavada 1/2" X 4" 12F W Gr5 Rp(Bicromatizado)		2		2	
28	5068010081-8	Bracadeira de 84 X 64 X R.1/2" W			2		2
29	5204010159-4	Cubo Direito Completo P/Friso Limitador(Disco Plano Liso 15" X 4,00mm)	1				
30	5204010160-8	Cubo Esquerdo Completo P/Friso Limitador(Disco Plano Liso 15" X 4,00mm)	1				

Item	Código	Descrição do Produto	Todos	Menor Direita	Maior Direita	Menor Esquerda	Maior Esquerda
31	5096040002-7	Calota Interna do Cubo	2				
32	5352030056-9	Limpador Interno Esquerdo do Disco	1				
33	5352030057-7	Limpador Interno Direito do Disco	1				
34	6020310054-2	Parafuso Cab.Sextavada 3/8" X 1" 16F Unc1A Gr5 Rt(Bicromatizado)	1				
35	6020010406-7	Arruela de Pressão 3/8" Média Industrial(Bicromatizado)	1				
36	5024010075-1	Arruela Lisa de Ø10,3 X Ø25 X 2,00mm	2				
37	5024010024-7	Arruela Lisa de Ø20 X Ø38 X 1,21mm	6				
38	6020310746-6	Porca Sextavada 3/8" 16F Unc Gr5 Ch.9/16" Alt.8,50mm (Bicromatizado)	1				
39	5530011577-1	Suporte Direito do Disco Duplo Maior de Adubo/Semente(Descentrado)		1	1		
39	5530011576-3	Suporte Esquerdo do Disco Duplo Maior de Adubo/Semente(Descentrado)				1	1
40	6020317573-9	Parafuso Allen Cab.Chata M8 X 1,25 X 25mm Cl12.9 Rt(Fosfatizado)	12				
41	6020310454-8	Porca Sextavada M8 X 1,25 Ma Cl8 Ch.13mm Alt.6,50mm (Bicromatizado)	12				
42	6020010004-5	Arruela de Pressão M8 Média(Bicromatizado)	12				
43	2857398003-6	Disco Plan Lis 15" X 4,00 Fc Rd 80mm + 6F Rd Esc 8,7mm R=57,5mm + 6F Rd Esc 6,9mm R=116mm Afe	2				
44	5204010149-7	Cubo do Disco Esquerdo	1				
44	5204010150-0	Cubo do Disco Direito	1				
45	5232010076-3	Eixo de Ø36 X 94mm C/Rosca Esquerda	1				
45	5232010077-1	Eixo de Ø36 X 94mm C/Rosca Direita	1				
46	6020310797-0	Porca Sextavada Castelo 3/4" 16F Unf Gr5 Ch.1.1/16" Alt.13,00mm (Bicromatizado)	2				
47	6020010513-6	Arruela Lisa de Ø20 X Ø35 X 3mm	2				
48	6020050641-6	Calota do Cubo	2				
49	6020010095-9	Anel de Vedação 047X 052X 2mm	2				
50	6020350268-3	Retentor Ø36,00 X Ø52,00 X 11,00mm (Arca 5075 Brg)	2				
51	6020350087-7	Rolamento Conico 30204	4				
52	5204010148-9	Cubo de Ø136 X 54mm	2				
53	6020050101-5	Contrapino 1/8" X 1" (Zincado Branco)	2				
54	6020010289-7	Anel de Retenção I-55 G502-055-01 (S/Reforco)	2				
55	6020311038-6	Parafuso Cab.Sextavada 3/8" X 4" 16F Unc1A Gr2 Rp(Bicromatizado)	4				
56	6020010406-7	Arruela de Pressão 3/8" Média Industrial(Bicromatizado)	4				
57	5124010099-5	Carrinho do Disco de Corte Estriado Completo	1				
58	5324050014-7	Guia do Suporte de Regulagem Completo	2				
59	6020310746-6	Porca Sextavada 3/8" 16F Unc Gr5 Ch.9/16" Alt.8,50mm (Bicromatizado)	4				
60	6020050101-5	Contrapino 1/8" X 1" (Zincado Branco)	1				
61	6020130108-7	Graxeira 1/8" Reta Bsp-28F	1				
62	5530010406-0	Suporte do Regulador de Profundidade	1				
63	6020310510-2	Pino Elastico Pesado Ø10 X 55mm (Seeger Reno 701.220)	1				

• Tabela Linha com Disco de Corte e Roda Compactadora em "V" - Esp. 250mm (Opcional)

Item	Código	Descrição do Produto	Todos	Menor Direita	Maior Direita	Menor Esquerda	Maior Esquerda
64	6020010406-7	Arruela de Pressão 3/8" Média Industrial(Bicromatizado)	1				
65	6020310472-6	Pino Elastico Pesado Ø6 X 55mm (Seeger Reno 701.167)	1				
66	5432010181-9	Pino Cab.Francesa Ø11,20 X 90mm	1				
67	5080020787-5	Bucha de Ø14 X Ø19 X 65mm	1				
68	5124010100-2	Carrinho C/Disco de Corte Estriado	1				
69	6020311038-6	Parafuso Cab.Sextavada 3/8" X 4" 16F Unc1A Gr2 Rp(Bicromatizado)	1				
70	6020310746-6	Porca Sextavada 3/8" 16F Unc Gr5 Ch.9/16" Alt.8,50mm (Bicromatizado)	1				
71	5024010107-3	Arruela Lisa de Ø36 X Ø61 X 5,00mm	1				
72	6020310822-5	Porca Sextavada M10 X 1,50 Ma Cl8 Ch.17mm Alt.8,00mm (Bicromatizado)	6				
73	6020310980-9	Parafuso Cab.Sextavada M10 X 1,50 X 40mm Cl8.8 Rt(Bicromatizado)	6				
74	3255397388-0	Disco Plan Est 14" X 4,00 Fc Rd 80mm + 6F Rd 10,3mm D=115mm Afd	1				
75	6020010394-0	Arruela de Pressão M10 Média(Bicromatizado)	6				
76	5284010001-4	Flange do Cubo do Disco	1				
77	5530010405-2	Suporte do Disco Com Cubo	1				
78	6020130108-7	Graxeira 1/8" Reta Bsp-28F	1				
79	6020050640-8	Calota do Cubo(Bicromatizado)	1				
80	6020310797-0	Porca Sextavada Castelo 3/4" 16F Unf Gr5 Ch.1.1/16" Alt.13,00mm (Bicromatizado)	1				
81	5530160187-4	Suporte Com Eixo do Disco	1				
82	6020350077-0	Rolamento 44610/49 Capa Cone (Gaiola Baixa)	2				
83	6020050101-5	Contrapino 1/8" X 1" (Zincado Branco)	1				
84	6020350244-6	Retentor Ø35,00 X Ø58,00 X 10,00mm (Arca 5035 Br / Sabo 01551 Br)	1				
85	5024010258-4	Arruela Lisa de Ø20 X Ø38,5 X 3,00mm	1				
86	5204010090-3	Cubo do Disco	1				
87	6020190098-3	Junta de Papel Ø50,3 X Ø73,5 X 1/64"	1				
88	6020311000-9	Parafuso Cab.Sextavada 1/4" X 1/2" 20F Unc1A Gr5 Rt(Bicromatizado)	4				
89	6020010402-4	Arruela de Pressão 1/4" Média Industrial(Bicromatizado)	4				
90	6020390294-0	Trava Nma - Tipo "R" de Ø3,5 X 67mm(Especial)	1				
91	5530016364-4	Suporte Inferior da Mola Tripla	1				
92	6020250664-2	Mola Helicoidal de Compressão Ø43 X Ø59 X 700mm Arame=Ø8mm Externa		1		1	
92	6020250667-7	Mola Helicoidal de Compressão Ø43 X Ø59 X 800mm Arame=Ø8mm Externa			1		1
93	5566040144-9	Varão da Mola de 935,5mm		1		1	
93	5566010205-0	Varão da Mola de 1085,5mm			1		1
94	6020310349-5	Parafuso Cab.Sextavada M12 X 1,75 X 30mm Cl8.8 Rt C/Ponta(Bicromatizado)	2				
95	6020250663-4	Mola Helicoidal de Compressão Ø27,3 X Ø40 X 700mm Arame=Ø6,35mm Intermadiaria		1		1	
95	6020250666-9	Mola Helicoidal de Compressão Ø27,3 X Ø40 X 800mm Arame=Ø6,35mm Intermadiaria			1		1
96	5080011663-2	Bucha Fixação do Varão da Mola	1				

Item	Código	Descrição do Produto	Todos	Menor Direita	Maior Direita	Menor Esquerda	Maior Esquerda
97	6020250662-6	Mola Helicoidal de Compressão Ø17,5 X Ø25,5 X 700mm Arame=Ø4mm Interna		1		1	
97	6020250665-0	Mola Helicoidal de Compressão Ø17,5 X Ø25,5 X 800mm Arame=Ø4mm Interna			1		1
		Opcional					
98	5024010161-8	Arruela Lisa de Ø7 X Ø18 X 2,00mm	6				
99	6020310742-3	Porca Sextavada 1/4" 20F Unc Gr5 Ch.7/16" Alt.5,50mm (Bicromatizado)	6				
100	6020310147-6	Parafuso Rosca Maquina Cab.Chata Fenda Simples 1/4" X 3/4" 20F Unc1A Gr5 Rt	6				
101	5530014453-4	Suporte Esquerdo do Limpador		1	1		
101	5530014452-6	Suporte Direito do Limpador				1	1
102	6020310049-6	Parafuso Cab.Sextavada 1/2" X 2" 12F W Gr5 Rp(Bicromatizado)	2				
103	6010600786-4	Friso Limitador de Profundidade(40mm)	1				
104	6020311160-9	Parafuso Cab.Francesa 3/8" X 1" 16F Unc1A Gr2 Rt(Bicromatizado)	2				
105	5352010048-9	Limpador do Aro Limitador	1				
106	5024010068-9	Arruela Lisa de Ø13,3 X Ø35,5 X 3,00mm	2				
107	5024010075-1	Arruela Lisa de Ø10,3 X Ø25 X 2,00mm	2				
108	6020010406-7	Arruela de Pressão 3/8" Média Industrial(Bicromatizado)	2				
109	6020010410-5	Arruela de Pressão 1/2" Média Industrial(Bicromatizado)	2				
110	6020310746-6	Porca Sextavada 3/8" 16F Unc Gr5 Ch.9/16" Alt.8,50mm (Bicromatizado)	2				
111	6020310754-7	Porca Sextavada 1/2" 12F W Gr5 Ch.7/8" Alt.12,00mm (Bicromatizado)	2				
112	6020010402-4	Arruela de Pressão 1/4" Média Industrial(Bicromatizado)	6				
113	5288010055-6	Friso Limitador Esquerdo C/Limpador(Prof.40mm)		1	1		
113	5288010054-8	Friso Limitador Direito C/Limpador(Prof.40mm)				1	1

• Linha Lateral com Disco de Corte e Roda Compactadora em "V" - Esp. 250mm (Opcional)

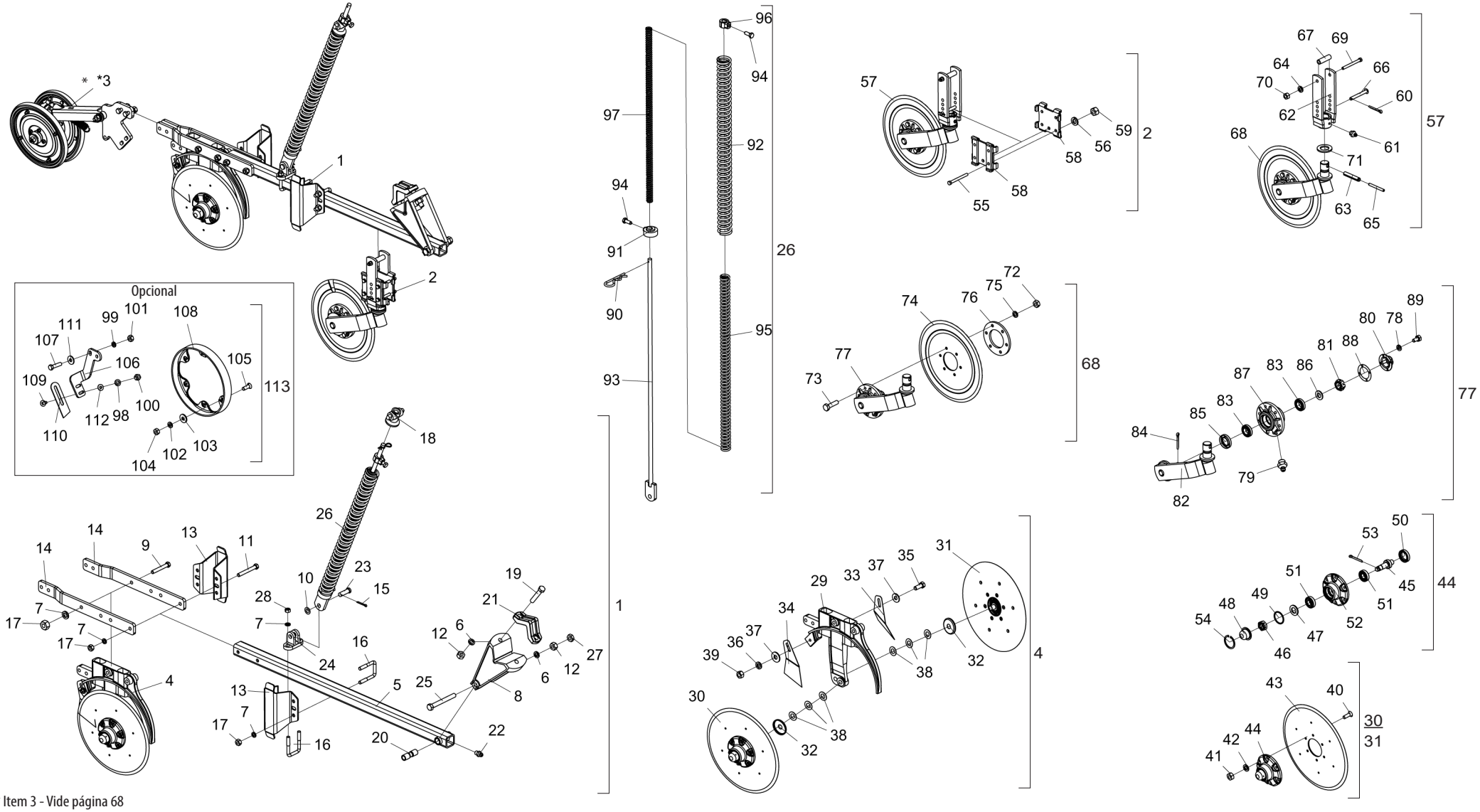

* Item 3 - Vide página 68

• Tabela Linha Lateral com Disco de Corte e Roda Compactadora em "V" - Esp. 250mm (Opcional)

Item	Código	Descrição do Produto	Todos	Menor Direita	Menor Esquerda
1	2517012458-0	Linha Lateral Direita Menor P/Espaçamento 250mm(SPDE-A)		1	
1	2517012386-0	Linha Lateral Esquerda Menor P/Espaçamento de 250mm(SPDEA)			1
2	5124010337-4	Carrinho Completo do Disco de Corte Estriado	1		
*3	5124010381-1	Carrinho Completo da Roda Compactadora em "V"(SPD)	1		
4	5124010372-2	Carrinho Direito do Disco Duplo de Adubo/Semente(Descentrado) Especial		1	
4	5124010373-0	Carrinho Esquerdo do Disco Duplo de Adubo/Semente(Descentrado) Especial			1
5	5572015584-1	Viga Quadrada de 50 X 1200mm Completo	1		
6	6020010412-1	Arruela de Pressão 5/8" Média Industrial(Bicromatizado)	3		
7	6020010410-5	Arruela de Pressão 1/2" Média Industrial(Bicromatizado)	10		
8	5252040056-7	Engate do Carrinho	1		
9	6020311061-0	Parafuso Cab.Sextavada 1/2" X 3.1/2" 12F W Gr5 Rp(Bicromatizado)	2		
10	5024010059-0	Arruela Lisa de Ø16,5 X Ø29 X 1,21mm	1		
11	6020311065-3	Parafuso Cab.Sextavada 1/2" X 4" 12F W Gr5 Rp(Bicromatizado)	2		
12	6020310760-1	Porca Sextavada 5/8" 11F Unc Gr5 Ch.1.1/16" Alt.15,00mm (Bicromatizado)	3		
13	5526010018-0	Separador de Linhas			1
13	5526010035-0	Separador de Linhas P/Espaçamento de 250mm		2	1
14	5136015261-1	Chapa de Fixação do Disco Duplo	2		
15	6020050101-5	Contrapino 1/8" X 1" (Zincado Branco)	1		
16	5068010081-8	Bracadeira de 84 X 64 X R.1/2"W	3		
17	6020310754-7	Porca Sextavada 1/2" 12F W Gr5 Ch.7/8" Alt.12,00mm (Bicromatizado)	8		
18	6010601280-9	Trava Superior da Mola Tripla	1		
19	6020311079-3	Parafuso Cab.Sextavada 5/8" X 3.1/2" 11F Unc1A Gr5 Rp(Bicromatizado)	2		
20	5080010539-8	Bucha de Articulação da Linha	1		
21	6010601347-3	Bracadeira de Fixação do Disco de Corte	1		
22	6020130100-1	Graxeira 1/4" Reta Unf - 28F Alt.14mm Sext 5/16"	1		
23	6020310593-5	Pino Cab.Redonda Ø5/8" X 46mm	1		
24	6010601172-1	Suporte Inferior do Varão (Menor)	1		
25	6020311082-3	Parafuso Cab.Sextavada 5/8" X 5.1/2" 11F Unc1A Gr5 Rp(Bicromatizado)	1		
26	5566010260-3	Varão Menor da Mola de 700mm Completa	1		
27	6020310738-5	Porca Sextavada 5/8" 11F Unc Gr5 Ch.1.1/16" Alt.11,00mm (Bicromatizado)	1		
28	6020310756-3	Porca Sextavada 1/2" 12F W Gr5 Ch.3/4" Alt.11,00mm (Bicromatizado)	2		
29	5530011577-1	Suporte Direito do Disco Duplo Maior de Adubo/Semente(Descentrado)		1	
29	5530011576-3	Suporte Esquerdo do Disco Duplo Maior de Adubo/Semente(Descentrado)			1
30	5204010159-4	Cubo Direito Completo P/Friso Limitador(Disco Plano Liso 15" X 4,00mm)	1		
31	5204010160-8	Cubo Esquerdo Completo P/Friso Limitador(Disco Plano Liso 15" X 4,00mm)	1		
32	5096040002-7	Calota Interna do Cubo	2		

Item	Código	Descrição do Produto	Todos	Menor Direita	Menor Esquerda
33	5352030056-9	Limpador Interno Esquerdo do Disco	1		
34	5352030057-7	Limpador Interno Direito do Disco	1		
35	6020310054-2	Parafuso Cab.Sextavada 3/8" X 1" 16F Unc1A Gr5 Rt(Bicromatizado)	1		
36	6020010406-7	Arruela de Pressão 3/8" Média Industrial(Bicromatizado)	1		
37	5024010075-1	Arruela Lisa de Ø10,3 X Ø25 X 2,00mm	2		
38	5024010024-7	Arruela Lisa de Ø20 X Ø38 X 1,21mm	6		
39	6020310746-6	Porca Sextavada 3/8" 16F Unc Gr5 Ch.9/16" Alt.8,50mm (Bicromatizado)	1		
40	6020317573-9	Parafuso Allen Cab.Chata M8 X 1,25 X 25mm Cl12.9 Rt(Fosfatizado)	12		
41	6020310454-8	Porca Sextavada M8 X 1,25 Ma Cl8 Ch.13mm Alt.6,50mm (Bicromatizado)	12		
42	6020010004-5	Arruela de Pressão M8 Média(Bicromatizado)	12		
43	2857398003-6	Disco Plan Lis 15" X 4,00 Fc Rd 80mm + 6F Rd Esc 8,7mm R=57,5mm + 6F Rd Esc 6,9mm	2		
44	5204010149-7	Cubo do Disco Esquerdo	1		
44	5204010150-0	Cubo do Disco Direito	1		
45	5232010076-3	Eixo de Ø36 X 94mm C/Rosca Esquerda	1		
45	5232010077-1	Eixo de Ø36 X 94mm C/Rosca Direita	1		
46	6020310797-0	Porca Sextavada Castelo 3/4" 16F Unf Gr5 Ch.1.1/16" Alt.13,00mm (Bicromatizado)	2		
47	6020010513-6	Arruela Lisa de Ø20 X Ø35 X 3mm	2		
48	6020050641-6	Calota do Cubo	2		
49	6020010095-9	Anel de Vedação 047X 052X 2mm	2		
50	6020350268-3	Retentor Ø36,00 X Ø52,00 X 11,00mm (Arca 5075 Brg)	2		
51	6020350087-7	Rolamento Conico 30204	4		
52	5204010148-9	Cubo de Ø136 X 54mm	2		
53	6020050101-5	Contrapino 1/8" X 1" (Zincado Branco)	2		
54	6020010289-7	Anel de Retenção I-55 G502-055-01 (S/Reforco)	2		
55	6020311038-6	Parafuso Cab.Sextavada 3/8" X 4" 16F Unc1A Gr2 Rp(Bicromatizado)	4		
56	6020010406-7	Arruela de Pressão 3/8" Média Industrial(Bicromatizado)	4		
57	5124010099-5	Carrinho do Disco de Corte Estriado Completo	1		
58	5324050014-7	Guia do Suporte de Regulagem Completo	2		
59	6020310746-6	Porca Sextavada 3/8" 16F Unc Gr5 Ch.9/16" Alt.8,50mm (Bicromatizado)	4		
60	6020050101-5	Contrapino 1/8" X 1" (Zincado Branco)	1		
61	6020130108-7	Graxeira 1/8" Reta Bsp-28F	1		
62	5530010406-0	Suporte do Regulador de Profundidade	1		
63	6020310510-2	Pino Elastico Pesado Ø10 X 55mm (Seeger Reno 701.220)	1		
64	6020010406-7	Arruela de Pressão 3/8" Média Industrial(Bicromatizado)	1		
65	6020310472-6	Pino Elastico Pesado Ø6 X 55mm (Seeger Reno 701.167)	1		
66	5432010181-9	Pino Cab.Francesa Ø11,20 X 90mm	1		

• Tabela Linha Lateral com Disco de Corte e Roda Compactadora em "V" - Esp. 250mm (Opcional)

Item	Código	Descrição do Produto	Todos	Menor Direita	Menor Esquerda
67	5080020787-5	Bucha de Ø14 X Ø19 X 65mm	1		
68	5124010100-2	Carrinho C/Disco de Corte Estriado	1		
69	6020311038-6	Parafuso Cab.Sextavada 3/8" X 4" 16F Unc1A Gr2 Rp(Bicromatizado)	1		
70	6020310746-6	Porca Sextavada 3/8" 16F Unc Gr5 Ch.9/16" Alt.8,50mm (Bicromatizado)	1		
71	5024010107-3	Arruela Lisa de Ø36 X Ø61 X 5,00mm	1		
72	6020310822-5	Porca Sextavada M10 X 1,50 Ma Cl8 Ch.17mm Alt.8,00mm (Bicromatizado)	6		
73	6020310980-9	Parafuso Cab.Sextavada M10 X 1,50 X 40mm Cl8.8 Rt(Bicromatizado)	6		
74	3255397388-0	Disco Plan Est 14" X 4,00 Fc Rd 80mm + 6F Rd 10,3mm D=115mm Afd	1		
75	6020010394-0	Arruela de Pressão M10 Média(Bicromatizado)	6		
76	5284010001-4	Flange do Cubo do Disco	1		
77	5530010405-2	Suporte do Disco Com Cubo	1		
78	6020010402-4	Arruela de Pressão 1/4" Média Industrial(Bicromatizado)	4		
79	6020130108-7	Graxeira 1/8" Reta Bsp-28F	1		
80	6020050640-8	Calota do Cubo(Bicromatizado)	1		
81	6020310797-0	Porca Sextavada Castelo 3/4" 16F Unf Gr5 Ch.1.1/16" Alt.13,00mm (Bicromatizado)	1		
82	5530160187-4	Suporte Com Eixo do Disco	1		
83	6020350077-0	Rolamento 44610/49 Capa Cone (Gaiola Baixa)	2		
84	6020050101-5	Contrapino 1/8" X 1" (Zincado Branco)	1		
85	6020350244-6	Retentor Ø35,00 X Ø58,00 X 10,00mm (Arca 5035 Br / Sabo 01551 Br)	1		
86	5024010258-4	Arruela Lisa de Ø20 X Ø38,5 X 3,00mm	1		
87	5204010090-3	Cubo do Disco	1		
88	6020190098-3	Junta de Papel Ø50,3 X Ø73,5 X 1/64"	1		
89	6020311000-9	Parafuso Cab.Sextavada 1/4" X 1/2" 20F Unc1A Gr5 Rt(Bicromatizado)	4		
90	6020390294-0	Trava Nma - Tipo "R" de Ø3,5 X 67mm(Especial)	1		
91	5530016364-4	Suporte Inferior da Mola Tripla	1		
92	6020250664-2	Mola Helicoidal de Compressão Ø43 X Ø59 X 700mm Arame=Ø8mm Externa	1		
93	5566040144-9	Varão da Mola de 935,5mm	1		
94	6020310349-5	Parafuso Cab.Sextavada M12 X 1,75 X 30mm Cl8.8 Rt C/Ponta(Bicromatizado)	2		
95	6020250663-4	Mola Helicoidal de Compressão Ø27,3 X Ø40 X 700mm Arame=Ø6,35mm Intermadiaria	1		
96	5080011663-2	Bucha Fixação do Varão da Mola	1		
97	6020250662-6	Mola Helicoidal de Compressão Ø17,5 X Ø25,5 X 700mm Arame=Ø4mm Interna	1		
		Opcional			
98	6020010406-7	Arruela de Pressão 3/8" Média Industrial(Bicromatizado)	2		
99	6020010410-5	Arruela de Pressão 1/2" Média Industrial(Bicromatizado)	2		
100	6020310746-6	Porca Sextavada 3/8" 16F Unc Gr5 Ch.9/16" Alt.8,50mm (Bicromatizado)	2		
101	6020310754-7	Porca Sextavada 1/2" 12F W Gr5 Ch.7/8" Alt.12,00mm (Bicromatizado)	2		

Item	Código	Descrição do Produto	Todos	Menor Direita	Menor Esquerda
102	6020010402-4	Arruela de Pressão 1/4" Média Industrial(Bicromatizado)	6		
103	5024010161-8	Arruela Lisa de Ø7 X Ø18 X 2,00mm	6		
104	6020310742-3	Porca Sextavada 1/4" 20F Unc Gr5 Ch.7/16" Alt.5,50mm (Bicromatizado)	6		
105	6020310147-6	Parafuso Rosca Maquina Cab.Chata Fenda Simples 1/4" X 3/4" 20F Unc1A Gr5 Rt	6		
106	5530014453-4	Suporte Esquerdo do Limpador		1	
106	5530014452-6	Suporte Direito do Limpador			1
107	6020310049-6	Parafuso Cab.Sextavada 1/2" X 2" 12F W Gr5 Rp(Bicromatizado)	2		
108	6010600786-4	Friso Limitador de Profundidade(40mm)	1		
109	6020311160-9	Parafuso Cab.Francesa 3/8" X 1" 16F Unc1A Gr2 Rt(Bicromatizado)	2		
110	5352010048-9	Limpador do Aro Limitador	1		
111	5024010068-9	Arruela Lisa de Ø13,3 X Ø35,5 X 3,00mm	2		
112	5024010075-1	Arruela Lisa de Ø10,3 X Ø25 X 2,00mm	2		
113	5288010055-6	Friso Limitador Esquerdo C/Limpador(Prof.40mm)		1	
113	5288010054-8	Friso Limitador Direito C/Limpador(Prof.40mm)			1

• Linha com Disco de Corte e Roda Côncava de Profundidade com Suporte Regulador (Friso 40mm) - Esp. 170mm

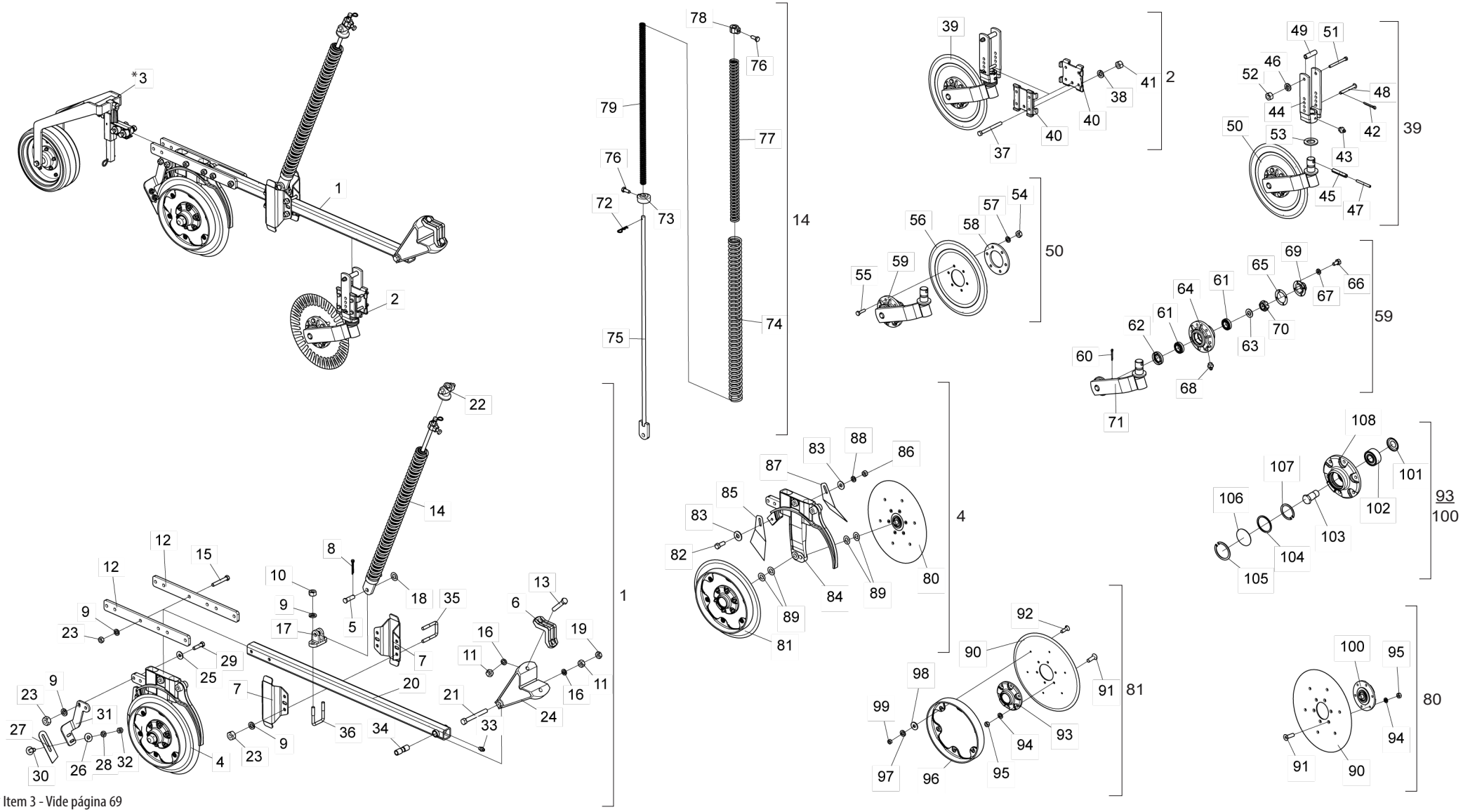

* Item 3 - Vide página 69

• Tabela Linha com Disco de Corte e Roda Côncava de Profundidade com Suporte Regulador (Friso 40mm) - Esp. 170mm

Item	Código	Descrição do Produto	Todos	Menor Direita	Maior Direita	Menor Esquerda	Maior Esquerda
1	2517012326-6	Linha Direita Menor C/Friso De 40 De (Spde-A)		1			
1	2517012327-4	Linha Direita Maior C/Friso De 40 De (Spde-A)			1		
1	2517012328-2	Linha Esquerda Menor C/Friso De 40 De (Spde-A)				1	
1	2517012329-0	Linha Esquerda Maior C/Friso De 40 De (Spde-A)					1
2	5124010337-4	Carrinho Completo Do Disco De Corte Estriado	1				
*3	5124010488-5	Carrinho Maior Da Roda De Profundidade Côncava Com Suporte Do Regulador	1				
4	5124018021-2	Carrinho Dir. do Disco Duplo de Adubo/Semente c/ Friso 40mm(Descentrado) Especial		1	1		
4	5124018022-0	Carrinho Esq. do Disco Duplo de Adubo/Semente c/ Friso 40mm(Descentrado) Especial				1	1
5	6020310593-5	Pino Cab.Redonda Ø5/8" X 46 De	1				
6	6010601347-3	Bracadeira De Fixação Do Disco De Corte	1				
7	5526010018-0	Separador De Linhas	2				
8	6020050101-5	Contrapino 1/8" X 1"	1				
8	6020050101-5	Contrapino 1/8" X 1"	1				
8	6020050101-5	Contrapino 1/8" X 1"	1				
9	6020010410-5	Arruela De Pressão 1/2" Média Industrial		8	12	8	12
10	6020310756-3	Porca Sextavada 1/2" 12F W Gr5 Ch.3/4" Alt.11,00 De	2				
11	6020310760-1	Porca Sextavada 5/8" 11F Unc Gr5 Ch.1.1/16" Alt.15,00 De	3				
12	5136016691-4	Chapa De 50 X 12 X 518 De	2				
13	6020311079-3	Parafuso Cab.Sextavada 5/8" X 3.1/2" 11F Unc1A Gr5 Rp	2				
14	5566010260-3	Varão Menor Da Mola De 700 De Completa		1		1	
14	5566010261-1	Varão Maior Da Mola De 800 De Completo			1		1
15	6020311061-0	Parafuso Cab.Sextavada 1/2" X 3.1/2" 12F W Gr5 Rp		2	4	2	4
16	6020010412-1	Arruela De Pressão 5/8" Média Industrial	3				
17	6010601172-1	Suporte Inferior Do Varão (Menor)	1				
18	5024010059-0	Arruela Lisa De Ø16,5 X Ø29 X 1,21 De	1				
19	6020310738-5	Porca Sextavada 5/8" 11F Unc Gr5 Ch.1.1/16" Alt.11,00 De	1				
20	5572015584-1	Viga Quadrada De 50 X 1200 De Completo	1				
21	6020311082-3	Parafuso Cab.Sextavada 5/8" X 5.1/2" 11F Unc1A Gr5 Rp	1				
22	6010601280-9	Trava Superior Da Mola Tripla	1				
23	6020310754-7	Porca Sextavada 1/2" 12F W Gr5 Ch.7/8" Alt.12,00 De		6	10	6	10
24	5252040056-7	Engate Do Carrinho	1				
25	5024010068-9	Arruela Lisa De Ø13,3 X Ø35,5 X 3,00 De	2				
26	5024010075-1	Arruela Lisa De Ø10,3 X Ø25 X 2,00mm	2				
26	5024010075-1	Arruela Lisa De Ø10,3 X Ø25 X 2,00 De	2				
27	5352010048-9	Limpador Do Aro Limitador	1				
28	6020010406-7	Arruela De Pressão 3/8" Media Industrial	1				
28	6020010406-7	Arruela De Pressão 3/8" Média Industrial	2				
28	6020010406-7	Arruela De Pressão 3/8" Média Industrial	4				
28	6020010406-7	Arruela De Pressão 3/8" Média Industrial	1				
29	6020310049-6	Parafuso Cab.Sextavada 1/2" X 2" 12F W Gr5 Rp	2				
30	6020311160-9	Parafuso Cab.Francesa 3/8" X 1" 16F Unc1A Gr2 Rt	2				
31	5530014453-4	Suporte Esquerdo Do Limpador		1	1		
31	5530014452-6	Suporte Direito Do Limpador				1	1
32	6020310746-6	Porca Sextavada 3/8" 16F Unc Gr5 Ch.9/16" Alt.8,50mm	1				

Item	Código	Descrição do Produto	Todos	Menor Direita	Maior Direita	Menor Esquerda	Maior Esquerda
32	6020310746-6	Porca Sextavada 3/8" 16F Unc Gr5 Ch.9/16" Alt.8,50 De	2				
32	6020310746-6	Porca Sextavada 3/8" 16F Unc Gr5 Ch.9/16" Alt.8,50mm	4				
32	6020310746-6	Porca Sextavada 3/8" 16F Unc Gr5 Ch.9/16" Alt.8,50mm	1				
33	6020130100-1	Graxeira 1/4" Reta Unf - 28F Alt.14 De Sext 5/16"	1				
34	5080010539-8	Bucha De Articulação Da Linha	1				
35	5068010081-8	Bracadeira De 84 X 64 X R.1/2" W	1				
35	5068010081-8	Bracadeira De 84 X 64 X R.1/2" W			2		2
36	6020311065-3	Parafuso Cab.Sextavada 1/2" X 4" 12F W Gr5 Rp		2		2	
37	6020311038-6	Parafuso Cab.Sextavada 3/8" X 4" 16F Unc1A Gr2 Rp	4				
37	6020311038-6	Parafuso Cab.Sextavada 3/8" X 4" 16F Unc1A Gr2 Rp	1				
39	5124010099-5	Carrinho Do Disco De Corte Estriado Completo	1				
40	5324050014-7	Guia Do Suporte De Regulagem Completo	2				
43	6020130108-7	Graxeira 1/8" Reta Bsp-28F	1				
43	6020130108-7	Graxeira 1/8" Reta Bsp-28F	1				
44	5530010406-0	Suporte Do Regulador De Profundidade	1				
45	6020310510-2	Pino Elastico Pesado Ø10 X 55mm (Seeger Reno 701.220)	1				
47	6020310472-6	Pino Elastico Pesado Ø6 X 55mm (Seeger Reno 701.167)	1				
48	5432010181-9	Pino Cab.Francesa Ø11,20 X 90mm	1				
49	5080020787-5	Bucha De Ø14 X Ø19 X 65mm	1				
50	5124010100-2	Carrinho C/Disco De Corte Estriado	1				
53	5024010107-3	Arruela Lisa De Ø36 X Ø61 X 5,00mm	1				
54	6020310822-5	Porca Sextavada M10 X 1,50 Ma Cl8 Ch.17mm Alt.8,00mm	6				
55	6020310980-9	Parafuso Cab.Sextavada M10 X 1,50 X 40mm Cl8.8 Rt	6				
56	3255397388-0	Disco Plan Est 14" X 4,00 Fc Rd 80mm + 6F Rd 10,3mm D=115mm Afd	1				
57	6020010394-0	Arruela De Pressão M10 Média	6				
58	5284010001-4	Flange Do Cubo Do Disco	1				
59	5530010405-2	Suporte Do Disco Com Cubo	1				
61	6020350077-0	Rolamento 44610/49 Capa Cone (Gaiola Baixa)	2				
62	6020350244-6	Retentor Ø35,00 X Ø58,00 X 10,00mm (Arca 5035 Br / Sabo 01551 Br)	1				
63	5024010258-4	Arruela Lisa De Ø20 X Ø38,5 X 3,00mm	1				
64	5204010090-3	Cubo Do Disco	1				
65	6020190098-3	Junta De Papel Ø50,3 X Ø73,5 X 1/64"	1				
66	6020311000-9	Parafuso Cab.Sextavada 1/4" X 1/2" 20F Unc1A Gr5 Rt	4				
67	6020010402-4	Arruela De Pressão 1/4" Média Industrial	4				
69	6020050640-8	Calota Do Cubo	1				
70	6020310797-0	Porca Sextavada Castelo 3/4" 16F Unf Gr5 Ch.1.1/16" Alt.13,00mm	1				
71	5530160187-4	Suporte Com Eixo Do Disco	1				
72	6020390294-0	Trava Nma - Tipo "R" De Ø3,5 X 67mm(Especial)	1				
73	5530016364-4	Suporte Inferior Da Mola Tripla	1				
74	6020250664-2	Mola Helicoidal De Compressão Ø43 X Ø59 X 700mm Arame=Ø8mm Externa		1		1	
74	6020250667-7	Mola Helicoidal De Compressão Ø43 X Ø59 X 800mm Arame=Ø8mm Externa			1		1
75	5566040144-9	Varão Da Mola De 935,5mm		1		1	
75	5566010205-0	Varão Da Mola De 1085,5mm			1		1
76	6020310349-5	Parafuso Cab.Sextavada M12 X 1,75 X 30mm Cl8.8 Rt C/Ponta	2				

• Tabela Linha com Disco de Corte e Roda Côncava de Profundidade com Suporte Regulador (Friso 40mm) - Esp. 170mm

Item	Código	Descrição do Produto	Todos	Menor Direita	Maior Direita	Menor Esquerda	Maior Esquerda
77	6020250663-4	Mola Helicoidal De Compressão Ø27,3 X Ø40 X 700mm Arame=Ø6,35mm Intermadiaria		1		1	
77	6020250666-9	Mola Helicoidal De Compressão Ø27,3 X Ø40 X 800mm Arame=Ø6,35mm Intermadiaria			1		1
78	5080011663-2	Bucha Fixação Do Varão Da Mola	1				
79	6020250662-6	Mola Helicoidal De Compressão Ø17,5 X Ø25,5 X 700mm Arame=Ø4mm Interna		1		1	
79	6020250665-0	Mola Helicoidal De Compressão Ø17,5 X Ø25,5 X 800mm Arame=Ø4mm Interna			1		1
80	5204010576-0	Cubo Direito Completo(Disco Plano Liso 15" X 4,00mm)		1	1		
80	5204010577-8	Cubo Esquerdo Completo(Disco Plano Liso 15" X 4,00M)				1	1
81	5204010579-4	Cubo Esquerdo Completo C/Friso Limitador 40mm(Disco Plano Liso 15" X 4,00mm)		1	1		
81	5204010578-6	Cubo Direito Completo C/Friso Limitador 40mm(Disco Plano Liso 15" X 4,00mm)				1	1
82	6020310054-2	Parafuso Cab.Sextavada 3/8" X 1" 16F Unc1A Gr5 Rt	1				
84	5530011577-1	Suporte Direito Do Disco Duplo Maior De Adubo/Semente(Descentrado)		1	1		
84	5530011576-3	Suporte Esquerdo Do Disco Duplo Maior De Adubo/Semente(Descentrado)				1	1
85	5352030057-7	Limpador Interno Direito Do Disco	1				
87	5352030056-9	Limpador Interno Esquerdo Do Disco	1				
89	5024010024-7	Arruela Lisa De Ø20 X Ø38 X 1,21mm	4				
90	2857398003-6	Disco Plan Lis 15"X 4,00 Fc Rd 80mm + 6F Rd Esc 8,7mm R=57,5mm + 6F Rd Esc 6,9mm R=116mm Afe	1				
90	2857398003-6	Disco Plan Lis 15"X 4,00 Fc Rd 80mm + 6F Rd Esc 8,7mm R=57,5mm + 6F Rd Esc 6,9mm R=116mm Afe	1				
91	6020317573-9	Parafuso Allen Cab.Chata M8 X 1,25 X 25mm Cl12.9 Rt	6				
91	6020317573-9	Parafuso Allen Cab.Chata M8 X 1,25 X 25mm Cl12.9 Rt	6				
92	6020317441-4	Parafuso Rosca Maquina Cab.Chata Fenda Simples M6 X 1,00 X 20mm Cl8.8 Rt	6				
93	5204010451-8	Cubo Do Disco Direito		1	1		
93	5204010451-8	Cubo Do Disco Direito				1	1
94	6020010004-5	Arruela De Pressão M8 Media	6				
94	6020010004-5	Arruela De Pressão M8 Media	6				
95	6020310454-8	Porca Sextavada M8 X 1,25 Ma Cl8 Ch.13mm Alt.6,50mm	6				
95	6020310454-8	Porca Sextavada M8 X 1,25 Ma Cl8 Ch.13mm Alt.6,50mm	6				
96	6010600786-4	Friso Limitador De Profundidade(40mm)	1				
97	6020010122-0	Arruela De Pressão M6 Media	6				
98	5024010161-8	Arruela Lisa De Ø7 X Ø18 X 2,00mm	6				
99	6020311257-5	Porca Sextavada M6 X 1,00 Ma Cl8 Ch.10mm Alt.5,00mm	6				
100	5204010452-6	Cubo Do Disco Esquerdo		1	1		
100	5204010452-6	Cubo Do Disco Esquerdo				1	1
101	6020056005-4	Calota Rolamento Esfera Carreira Dupla 5204Kp52-Sp6 (1ºlinha)	1				
102	6020350933-5	Rolamento De Esfera Carreira Dupla 5204Kp52-Sp6(Primeira Linha)	1				
103	5420010099-1	Parafuso Cab.Sextavada 3/4" X 1.7/8" 16F Unf 1A Gr5 Rp-Rosca Esquerda(Especial)		1	1		
103	5420010098-3	Parafuso Cab.Sextavada 3/4" X 1.7/8" 16F Unf 1A Gr5 Rp-Rosca Direita(Especial)				1	1
104	6020010095-9	Anel De Vedação 047X 052X 2mm	1				
105	6020010289-7	Anel De Retenção I-55 G502-055-01 (S/Reforço)	1				
106	5096010050-3	Calota Do Cubo	1				
107	6020011053-9	Anel De Retenção I-047 G-502-047-01	1				
108	5204010453-4	Cubo De Ø136 X 41mm	1				

• Linha Lateral com Disco de Corte e Roda Côncava de Profundidade com Suporte Regulador (Friso 40mm) - Esp. 170mm

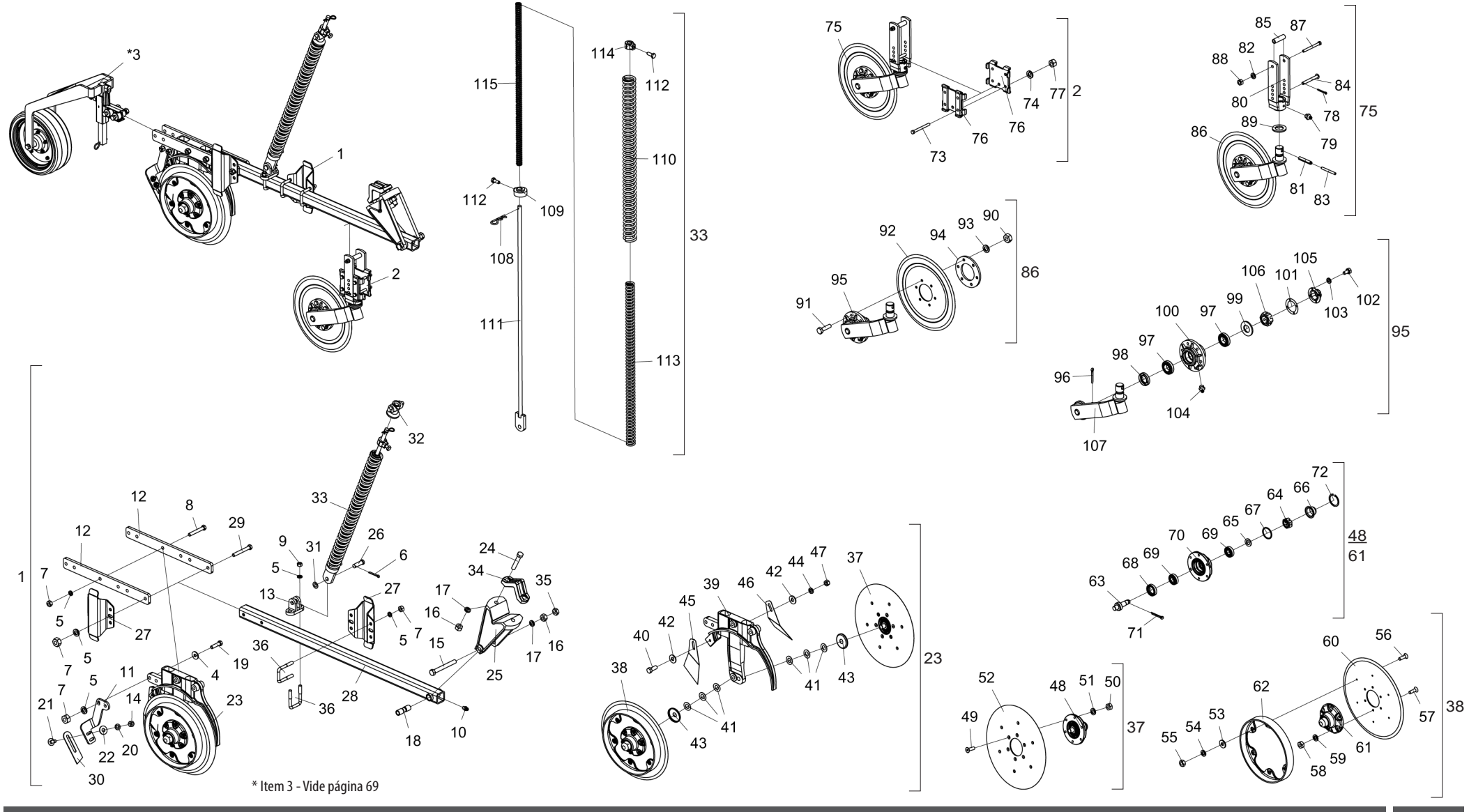

* Item 3 - Vide página 69

• Tabela Linha Lateral com Disco de Corte e Roda Côncava de Profundidade com Suporte Regulador (Friso 40mm) - Esp. 170mm

Item	Código	Descrição do Produto	Todos	Maior Direita	Menor Esquerda
1	2517012330-4	Linha Lateral Direita Maior C/Friso de 40mm(SPDE-A)		1	
1	2517012331-2	Linha Lateral Esquerda Menor C/Friso de 40mm(SPDE-A)			1
2	5124010337-4	Carrinho Completo do Disco de Corte Estriado	1		
*3	5124010488-5	Carrinho Maior da Roda de Profundidade Concava Com Suporte do Regulador	1		
4	5024010068-9	Arruela Lisa de Ø13,3 X Ø35,5 X 3,00mm	2		
5	6020010410-5	Arruela de Pressão 1/2" Média Industrial(Bicromatizado)		16	12
6	6020050101-5	Contrapino 1/8" X 1" (Zincado Branco)	1		
7	6020310754-7	Porca Sextavada 1/2" 12F W Gr5 Ch.7/8" Alt.12,00mm (Bicromatizado)		14	10
8	6020311061-0	Parafuso Cab.Sextavada 1/2" X 3.1/2" 12F W Gr5 Rp(Bicromatizado)		4	2
9	6020310756-3	Porca Sextavada 1/2" 12F W Gr5 Ch.3/4" Alt.11,00mm (Bicromatizado)	2		
10	6020130100-1	Graxeira 1/4" Reta Unf - 28F Alt.14mm Sext 5/16"	1		
11	5530014453-4	Suporte Esquerdo do Limpador		1	
11	5530014452-6	Suporte Direito do Limpador			1
12	5136016691-4	Chapa de 50 X 12 X 518mm	2		
13	6010601172-1	Suporte Inferior do Varão (Menor)	1		
14	6020310746-6	Porca Sextavada 3/8" 16F Unc Gr5 Ch.9/16" Alt.8,50mm (Bicromatizado)	2		
15	6020311082-3	Parafuso Cab.Sextavada 5/8" X 5.1/2" 11F Unc1A Gr5 Rp(Bicromatizado)	1		
16	6020310760-1	Porca Sextavada 5/8" 11F Unc Gr5 Ch.1.1/16" Alt.15,00mm (Bicromatizado)	3		
17	6020010412-1	Arruela de Pressão 5/8" Média Industrial(Bicromatizado)	3		
18	5080010539-8	Bucha de Articulação da Linha	1		
19	6020310049-6	Parafuso Cab.Sextavada 1/2" X 2" 12F W Gr5 Rp(Bicromatizado)	2		
20	6020010406-7	Arruela de Pressão 3/8" Média Industrial(Bicromatizado)	2		
21	6020311160-9	Parafuso Cab.Francesa 3/8" X 1" 16F Unc1A Gr2 Rt(Bicromatizado)	2		
22	5024010075-1	Arruela Lisa de Ø10,3 X Ø25 X 2,00mm	2		
23	5124010822-8	Carrinho Direito do Disco Duplo de Adubo/Semente C/Friso 40mm(Descentrado) Especial		1	
23	5124010823-6	Carrinho Esquerdo do Disco Duplo de Adubo/Semente C/Friso 40mm(Descentrado) Especial			1
24	6020311079-3	Parafuso Cab.Sextavada 5/8" X 3.1/2" 11F Unc1A Gr5 Rp(Bicromatizado)	2		
25	5252040056-7	Engate do Carrinho	1		
26	6020310593-5	Pino Cab.Redonda Ø5/8" X 46mm	1		
27	5526010018-0	Separador de Linhas	2		
28	5572015584-1	Viga Quadrada de 50 X 1200mm Completo	1		
29	5068010081-8	Braçadeira de 84 X 64 X R.1/2"W		2	
29	6020311065-3	Parafuso Cab.Sextavada 1/2" X 4" 12F W Gr5 Rp(Bicromatizado)			2
30	5352010048-9	Limpador do Aro Limitador	1		
31	5024010059-0	Arruela Lisa de Ø16,5 X Ø29 X 1,21mm	1		
32	6010601280-9	Trava Superior da Mola Tripla	1		
33	5566010261-1	Varão Maior da Mola de 800mm Completo		1	
33	5566010260-3	Varão Menor da Mola de 700mm Completa			1
34	6010601347-3	Braçadeira de Fixação do Disco de Corte	1		
35	6020310738-5	Porca Sextavada 5/8" 11F Unc Gr5 Ch.1.1/16" Alt.11,00mm (Bicromatizado)	1		
36	5068010081-8	Braçadeira de 84 X 64 X R.1/2"W	2		
37	5204010160-8	Cubo Esquerdo Completo P/Friso Limitador(Disco Plano Liso 15" X 4,00 de)		1	
37	5204010159-4	Cubo Direito Completo P/Friso Limitador(Disco Plano Liso 15" X 4,00 de)			1
38	5204010507-7	Cubo Direito Completo C/Friso Limitador 40 de (Disco Plano Liso 15" X 4,00 de)		1	
38	5204010508-5	Cubo Esquerdo Completo C/Friso Limitador 40 de (Disco Plano Liso 15" X 4,00 de)			1
39	5530011576-3	Suporte Esquerdo do Disco Duplo Maior de Adubo/Semente(Descentrado)		1	
39	5530011577-1	Suporte Direito do Disco Duplo Maior de Adubo/Semente(Descentrado)			1
40	6020310054-2	Parafuso Cab.Sextavada 3/8" X 1" 16F Unc1A Gr5 Rt(Bicromatizado)	1		
41	5024010024-7	Arruela Lisa de Ø20 X Ø38 X 1,21 de	6		
42	5024010075-1	Arruela Lisa de Ø10,3 X Ø25 X 2,00 de	2		
43	5096040002-7	Calota Interna do Cubo	2		
44	6020010406-7	Arruela de Pressão 3/8" Média Industrial(Bicromatizado)	1		
45	5352030057-7	Limpador Interno Direito do Disco	1		
46	5352030056-9	Limpador Interno Esquerdo do Disco	1		
47	6020310746-6	Porca Sextavada 3/8" 16F Unc Gr5 Ch.9/16" Alt.8,50 de (Bicromatizado)	1		
48	5204010149-7	Cubo do Disco Esquerdo		1	
48	5204010150-0	Cubo do Disco Direito			1
49	6020317573-9	Parafuso Allen Cab.Chata M8 X 1,25 X 25 de Cl12.9 Rt(Fosfatizado)	6		
50	6020310454-8	Porca Sextavada M8 X 1,25 Ma Cl8 Ch.13 de Alt.6,50 de (Bicromatizado)	6		
51	6020010004-5	Arruela de Pressão M8 Média(Bicromatizado)	6		
52	2857398003-6	Disco Plan Lis 15" X 4,00 Fc Rd 80 de + 6F Rd Esc 8,7 de R=57,5 de + 6F Rd Esc 6,9 de R=116 de Afe	1		
53	5024010161-8	Arruela Lisa de Ø7 X Ø18 X 2,00 de	6		
54	6020010122-0	Arruela de Pressão M6 Média(Bicromatizado)	6		
55	6020311257-5	Porca Sextavada M6 X 1,00 Ma Cl8 Ch.10 de Alt.5,00 de (Bicromatizado)	6		
56	6020317441-4	Parafuso Rosca Maquina Cab.Chata Fenda Simples M6 X 1,00 X 20 de Cl8.8 Rt(Bicromatizado)	6		
57	6020317573-9	Parafuso Allen Cab.Chata M8 X 1,25 X 25 de Cl12.9 Rt(Fosfatizado)	6		
58	6020310454-8	Porca Sextavada M8 X 1,25 Ma Cl8 Ch.13 de Alt.6,50 de (Bicromatizado)	6		
59	6020010004-5	Arruela de Pressão M8 Média(Bicromatizado)	6		
60	2857398003-6	Disco Plan Lis 15" X 4,00 Fc Rd 80 de + 6F Rd Esc 8,7 de R=57,5 de + 6F Rd Esc 6,9 de R=116 de Afe	1		
61	5204010150-0	Cubo do Disco Direito		1	
61	5204010149-7	Cubo do Disco Esquerdo			1
62	6010600786-4	Friso Limitador de Profundidade(40 de)	1		

• Tabela Linha Lateral com Disco de Corte e Roda Côncava de Profundidade com Suporte Regulador (Friso 40mm) - Esp. 170mm

Item	Código	Descrição do Produto	Todos	Maior Direita	Menor Esquerda
63	5232010076-3	Eixo de Ø36 X 94 de C/Rosca Esquerda	1		
63	5232010077-1	Eixo de Ø36 X 94 de C/Rosca Direita	1		
64	6020310797-0	Porca Sextavada Castelo 3/4" 16F Unf Gr5 Ch.1.1/16" Alt.13,00 de (Bicromatizado)	2		
65	6020010513-6	Arruela Lisa de Ø20 X Ø35 X 3 de	2		
66	6020050641-6	Calota do Cubo	2		
67	6020010095-9	Anel de Vedação 047X 052X 2 de	2		
68	6020350268-3	Retentor Ø36,00 X Ø52,00 X 11,00 de (Arca 5075 Brg)	2		
69	6020350087-7	Rolamento Conico 30204	4		
70	5204010148-9	Cubo de Ø136 X 54 de	2		
71	6020050101-5	Contrapino 1/8" X 1" (Zincado Branco)	2		
72	6020010289-7	Anel de Retenção I-55 G502-055-01 (S/Reforco)	2		
73	6020311038-6	Parafuso Cab.Sextavada 3/8" X 4" 16F Unc1A Gr2 Rp(Bicromatizado)	4		
74	6020010406-7	Arruela de Pressão 3/8" Média Industrial(Bicromatizado)	4		
75	5124010099-5	Carrinho do Disco de Corte Estriado Completo	1		
76	5324050014-7	Guia do Suporte de Regulagem Completo	2		
77	6020310746-6	Porca Sextavada 3/8" 16F Unc Gr5 Ch.9/16" Alt.8,50mm (Bicromatizado)	4		
78	6020050101-5	Contrapino 1/8" X 1" (Zincado Branco)	1		
79	6020130108-7	Graxeira 1/8" Reta Bsp-28F	1		
80	5530010406-0	Suporte do Regulador de Profundidade	1		
81	6020310510-2	Pino Elastico Pesado Ø10 X 55mm (Seeger Reno 701.220)	1		
82	6020010406-7	Arruela de Pressão 3/8" Média Industrial(Bicromatizado)	1		
83	6020310472-6	Pino Elastico Pesado Ø6 X 55mm (Seeger Reno 701.167)	1		
84	5432010181-9	Pino Cab.Francesa Ø11,20 X 90mm	1		
85	5080020787-5	Bucha de Ø14 X Ø19 X 65mm	1		
86	5124010100-2	Carrinho C/Disco de Corte Estriado	1		
87	6020311038-6	Parafuso Cab.Sextavada 3/8" X 4" 16F Unc1A Gr2 Rp(Bicromatizado)	1		
88	6020310746-6	Porca Sextavada 3/8" 16F Unc Gr5 Ch.9/16" Alt.8,50mm (Bicromatizado)	1		
89	5024010107-3	Arruela Lisa de Ø36 X Ø61 X 5,00mm	1		
90	6020310822-5	Porca Sextavada M10 X 1,50 Ma Cl8 Ch.17mm Alt.8,00mm (Bicromatizado)	6		
91	6020310980-9	Parafuso Cab.Sextavada M10 X 1,50 X 40mm Cl8.8 Rt(Bicromatizado)	6		
92	3255397388-0	Disco Plan Est 14" X 4,00 Fc Rd 80mm + 6F Rd 10,3mm D=115mm Afd	1		
93	6020010394-0	Arruela de Pressão M10 Média(Bicromatizado)	6		
94	5284010001-4	Flange do Cubo do Disco	1		
95	5530010405-2	Suporte do Disco Com Cubo	1		
96	6020050101-5	Contrapino 1/8" X 1" (Zincado Branco)	1		
97	6020350077-0	Rolamento 44610/49 Capa Cone (Gaiola Baixa)	2		
98	6020350244-6	Retentor Ø35,00 X Ø58,00 X 10,00mm (Arca 5035 Br / Sabo 01551 Br)	1		
99	5024010258-4	Arruela Lisa de Ø20 X Ø38,5 X 3,00mm	1		
100	5204010090-3	Cubo do Disco	1		
101	6020190098-3	Junta de Papel Ø50,3 X Ø73,5 X 1/64"	1		
102	6020311000-9	Parafuso Cab.Sextavada 1/4" X 1/2" 20F Unc1A Gr5 Rt(Bicromatizado)	4		
103	6020010402-4	Arruela de Pressão 1/4" Média Industrial(Bicromatizado)	4		
104	6020130108-7	Graxeira 1/8" Reta Bsp-28F	1		
105	6020050640-8	Calota do Cubo(Bicromatizado)	1		
106	6020310797-0	Porca Sextavada Castelo 3/4" 16F Unf Gr5 Ch.1.1/16" Alt.13,00mm (Bicromatizado)	1		
107	5530160187-4	Suporte Com Eixo do Disco	1		
108	6020390294-0	Trava Nma - Tipo "R" de Ø3,5 X 67mm(Especial)	1		
109	5530016364-4	Suporte Inferior da Mola Tripla	1		
110	6020250664-2	Mola Helicoidal de Compressão Ø43 X Ø59 X 700mm Arame=Ø8mm Externa			1
110	6020250667-7	Mola Helicoidal de Compressão Ø43 X Ø59 X 800mm Arame=Ø8mm Externa		1	
111	5566040144-9	Varão da Mola de 935,5mm			1
111	5566010205-0	Varão da Mola de 1085,5mm		1	
112	6020310349-5	Parafuso Cab.Sextavada M12 X 1,75 X 30mm Cl8.8 Rt C/Ponta(Bicromatizado)	2		
113	6020250663-4	Mola Helicoidal de Compressão Ø27,3 X Ø40 X 700mm Arame=Ø6,35mm Intermadiaria			1
113	6020250666-9	Mola Helicoidal de Compressão Ø27,3 X Ø40 X 800mm Arame=Ø6,35mm Intermadiaria		1	
114	5080011663-2	Bucha Fixação do Varão da Mola	1		
115	6020250662-6	Mola Helicoidal de Compressão Ø17,5 X Ø25,5 X 700mm Arame=Ø4mm Interna			1
115	6020250665-0	Mola Helicoidal de Compressão Ø17,5 X Ø25,5 X 800mm Arame=Ø4mm Interna		1	

• Linha com Roda Compactadora de Ferro Pesada Esp. 170mm

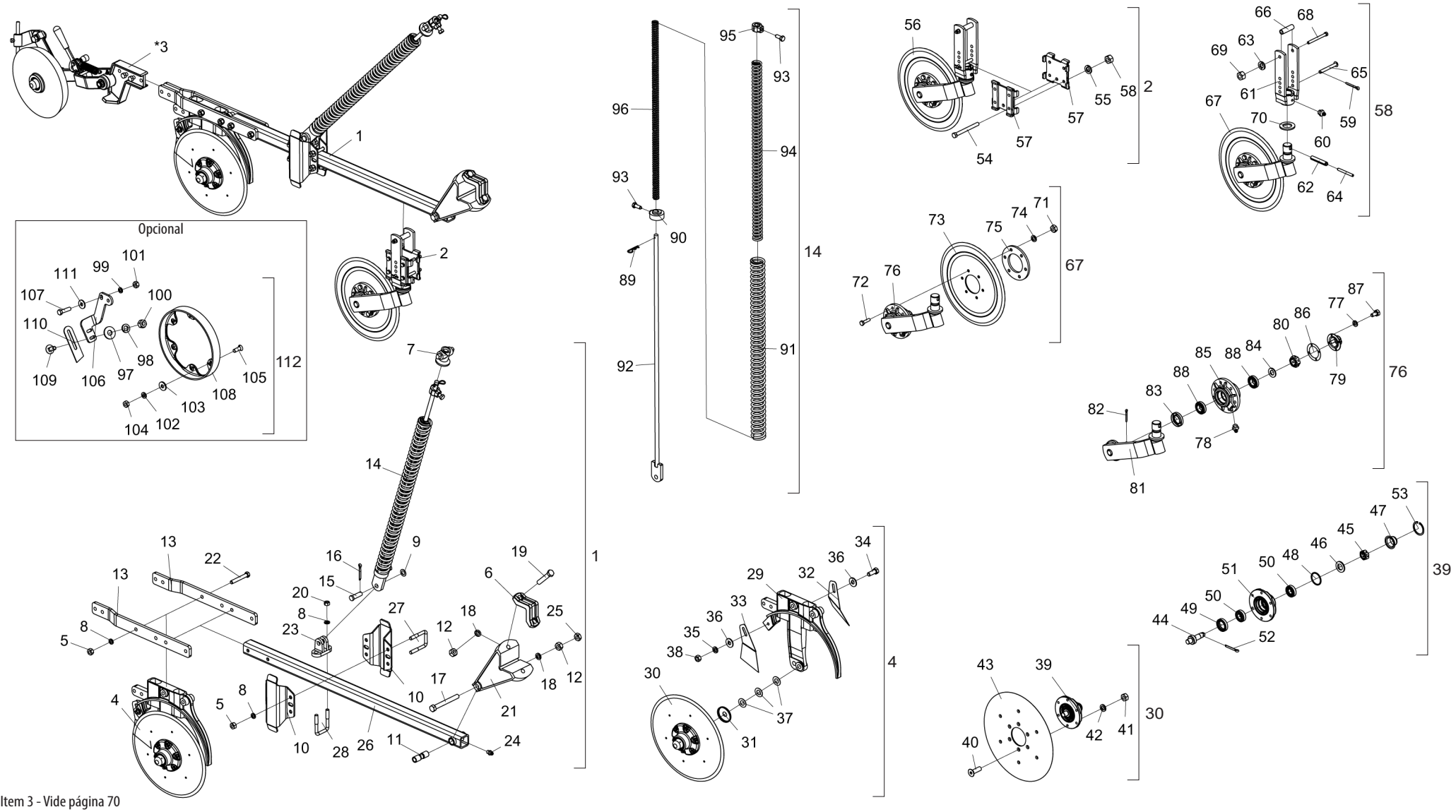

* Item 3 - Vide página 70

BALDAN

• Tabela Linha com Roda Compactadora de Ferro Pesada Esp. 170mm

Item	Código	Descrição do Produto	Todos	Menor Direita	Maior Direita	Menor Esquerda	Maior Esquerda	Menor Dir. C/Dsc de Corte	Maior Dir. C/Dsc de Corte	Menor Esq. C/Dsc de Corte	Maior Esq. C/Dsc de Corte
1	2517011538-7	Linha Direita Menor(SPDE-A)		1				1			
1	2517011539-5	Linha Direita Maior(SPDE-A)			1				1		
1	2517011540-9	Linha Esquerda Menor(SPDE-A)				1				1	
1	2517011541-7	Linha Esquerda Maior(SPDE-A)					1				1
2	5124010337-4	Carrinho Completo do Disco de Corte Estriado						1	1	1	1
*3	5124010576-8	Carrinho da Roda Compactadora Completa de Ferro Pesada Esquerda		1	1			1	1		
*3	5124010575-0	Carrinho da Roda Compactadora Completa de Ferro Pesada Direita				1	1			1	1
4	5124010372-2	Carrinho Dir. do Disco Duplo de Adubo/Semente(Descentrado) Especial		1	1			1	1		
4	5124010373-0	Carrinho Esq. do Disco Duplo de Adubo/Semente(Descentrado) Especial				1	1			1	1
5	6020310754-7	Porca Sextavada 1/2" 12F W Gr5 Ch.7/8" Alt.12,00mm (Bicromatizado)		4	8	4	8	4	8	4	8
6	6010601347-3	Braçadeira de Fixação do Disco de Corte	1								
7	6010601280-9	Trava Superior da Mola Tripla	1								
8	6020010410-5	Arruela de Pressão 1/2" Média Industrial(Bicromatizado)		6	10	6	10	6	10	6	10
9	5024010059-0	Arruela Lisa de Ø16,5 X Ø29 X 1,21mm	1								
10	5526010018-0	Separador de Linhas	2								
11	5080010539-8	Bucha de Articulação da Linha	1								
12	6020310760-1	Porca Sextavada 5/8" 11F Unc Gr5 Ch.1.1/16" Alt.15,00mm	3								
13	5136015261-1	Chapa de Fixação do Disco Duplo	2								
14	5566010260-3	Varão Menor da Mola de 700mm Completa		1		1		1		1	
14	5566010261-1	Varão Maior da Mola de 800mm Completo			1		1		1		1
15	6020310593-5	Pino Cab.Redonda Ø5/8" X 46mm	1								
16	6020050101-5	Contrapino 1/8" X 1" (Zincado Branco)	1								
17	6020311082-3	Parafuso Cab.Sextavada 5/8" X 5.1/2" 11F Unc1A Gr5 Rp(Bicromatizado)	1								
18	6020010412-1	Arruela de Pressão 5/8" Média Industrial(Bicromatizado)	3								
19	6020311079-3	Parafuso Cab.Sextavada 5/8" X 3.1/2" 11F Unc1A Gr5 Rp(Bicromatizado)	2								
20	6020310756-3	Porca Sextavada 1/2" 12F W Gr5 Ch.3/4" Alt.11,00mm (Bicromatizado)	2								
21	5252040056-7	Engate do Carrinho	1								
22	6020311061-0	Parafuso Cab.Sextavada 1/2" X 3.1/2" 12F W Gr5 Rp(Bicromatizado)		2	4	2	4	2	4	2	4
23	6010601172-1	Suporte Inferior do Varão (Menor)	1								
24	6020130100-1	Graxeira 1/4" Reta Unf - 28F Alt.14mm Sext 5/16"	1								
25	6020310738-5	Porca Sextavada 5/8" 11F Unc Gr5 Ch.1.1/16" Alt.11,00mm	1								
26	5572015584-1	Viga Quadrada de 50 X 1200mm Completo	1								
27	6020311065-3	Parafuso Cab.Sextavada 1/2" X 4" 12F W Gr5 Rp(Bicromatizado)		2		2		2		2	

Item	Código	Descrição do Produto	Todos	Menor Direita	Maior Direita	Menor Esquerda	Maior Esquerda	Menor Dir. C/Dsc de Corte	Maior Dir. C/Dsc de Corte	Menor Esq. C/Dsc de Corte	Maior Esq. C/Dsc de Corte
27	5068010081-8	Braçadeira de 84 X 64 X R.1/2"W			2		2		2		2
28	5068010081-8	Braçadeira de 84 X 64 X R.1/2"W	1								
29	5530011577-1	Suporte Direito do Disco Duplo Maior de Adubo/Semente(Descentrado)		1	1			1	1		
29	5530011576-3	Suporte Esq. do Disco Duplo Maior de Adubo/Semente(Descentrado)				1	1			1	1
30	5204010159-4	Cubo Direito Completo P/Friso Limitador(Disco Plano Liso 15" X 4,00mm)	1								
30	5204010160-8	Cubo Esquerdo Completo P/Friso Limitador(Disco Plano Liso 15" X 4,00mm)	1								
31	5096040002-7	Calota Interna do Cubo	2								
32	5352030056-9	Limpador Interno Esquerdo do Disco	1								
33	5352030057-7	Limpador Interno Direito do Disco	1								
34	6020310054-2	Parafuso Cab.Sextavada 3/8" X 1" 16F Unc1A Gr5 Rt(Bicromatizado)	1								
35	6020010406-7	Arruela de Pressão 3/8" Média Industrial(Bicromatizado)	1								
36	5024010075-1	Arruela Lisa de Ø10,3 X Ø25 X 2,00mm	2								
37	5024010024-7	Arruela Lisa de Ø20 X Ø38 X 1,21mm	6								
38	6020310746-6	Porca Sextavada 3/8" 16F Unc Gr5 Ch.9/16" Alt.8,50mm (Bicromatizado)	1								
39	5204010149-7	Cubo do Disco Esquerdo	1								
39	5204010150-0	Cubo do Disco Direito	1								
40	6020317573-9	Parafuso Allen Cab.Chata M8 X 1,25 X 25mm Cl12.9 Rt(Fosfatizado)	12								
41	6020310454-8	Porca Sextavada M8 X 1,25 Ma Cl8 Ch.13mm Alt.6,50mm	12								
42	6020010004-5	Arruela de Pressão M8 Média(Bicromatizado)	12								
43	2857398003-6	Disco Plan Lis 15" X 4,00 Fc Rd 80mm + 6F Rd Esc 8,7mm R=57,5mm	2								
44	5232010076-3	Eixo de Ø36 X 94mm C/Rosca Esquerda	1								
44	5232010077-1	Eixo de Ø36 X 94mm C/Rosca Direita	1								
45	6020310797-0	Porca Sextavada Castelo 3/4" 16F Unf Gr5 Ch.1.1/16" Alt.13,00mm	2								
46	6020010513-6	Arruela Lisa de Ø20 X Ø35 X 3mm	2								
47	6020050641-6	Calota do Cubo	2								
48	6020010095-9	Anel de Vedação 047X 052X 2mm	2								
49	6020350268-3	Retentor Ø36,00 X Ø52,00 X 11,00mm (Arca 5075 Brg)	2								
50	6020350087-7	Rolamento Conico 30204	4								
51	5204010148-9	Cubo de Ø136 X 54mm	2								
52	6020050101-5	Contrapino 1/8" X 1" (Zincado Branco)	2								
53	6020010289-7	Anel de Retenção I-55 G502-055-01 (S/Reforco)	2								
54	6020311038-6	Parafuso Cab.Sextavada 3/8" X 4" 16F Unc1A Gr2 Rp(Bicromatizado)						4	4	4	4
55	6020010406-7	Arruela de Pressão 3/8" Média Industrial(Bicromatizado)						4	4	4	4

• Tabela Linha com Roda Compactadora de Ferro Pesada Esp. 170mm

Item	Código	Descrição do Produto	Todos	Menor Direita	Maior Direita	Menor Esquerda	Maior Esquerda	Menor Dir. C/Dsc de Corte	Maior Dir. C/Dsc de Corte	Menor Esq. C/Dsc de Corte	Maior Esq. C/Dsc de Corte
56	5124010099-5	Carrinho do Disco de Corte Estriado Completo						1	1	1	1
57	5324050014-7	Guia do Suporte de Regulagem Completo						2	2	2	2
58	6020310746-6	Porca Sextavada 3/8" 16F Unc Gr5 Ch.9/16" Alt.8,50mm (Bicromatizado)						4	4	4	4
59	6020050101-5	Contrapino 1/8" X 1" (Zincado Branco)						1	1	1	1
60	6020130108-7	Graxeira 1/8" Reta Bsp-28F						1	1	1	1
61	5530010406-0	Suporte do Regulador de Profundidade						1	1	1	1
62	6020310510-2	Pino Elastico Pesado Ø10 X 55mm (Seeger Reno 701.220)						1	1	1	1
63	6020010406-7	Arruela de Pressão 3/8" Média Industrial(Bicromatizado)						1	1	1	1
64	6020310472-6	Pino Elastico Pesado Ø6 X 55mm (Seeger Reno 701.167)						1	1	1	1
65	5432010181-9	Pino Cab.Francesa Ø11,20 X 90mm						1	1	1	1
66	5080020787-5	Bucha de Ø14 X Ø19 X 65mm						1	1	1	1
67	5124010100-2	Carrinho C/Disco de Corte Estriado						1	1	1	1
68	6020311038-6	Parafuso Cab.Sextavada 3/8" X 4" 16F Unc1A Gr2 Rp(Bicromatizado)						1	1	1	1
69	6020310746-6	Porca Sextavada 3/8" 16F Unc Gr5 Ch.9/16" Alt.8,50mm (Bicromatizado)						1	1	1	1
70	5024010107-3	Arruela Lisa de Ø36 X Ø61 X 5,00mm						1	1	1	1
71	6020310822-5	Porca Sextavada M10 X 1,50 Ma Cl8 Ch.17mm Alt.8,00mm						6	6	6	6
72	6020310980-9	Parafuso Cab.Sextavada M10 X 1,50 X 40mm Cl8.8 Rt(Bicromatizado)						6	6	6	6
73	3255397388-0	Disco Plan Est 14" X 4,00 Fc Rd 80mm + 6F Rd 10,3mm D=115mm Afd						1	1	1	1
74	6020010394-0	Arruela de Pressão M10 Média(Bicromatizado)						6	6	6	6
75	5284010001-4	Flange do Cubo do Disco						1	1	1	1
76	5530010405-2	Suporte do Disco Com Cubo						1	1	1	1
77	6020010402-4	Arruela de Pressão 1/4" Média Industrial(Bicromatizado)						4	4	4	4
78	6020130108-7	Graxeira 1/8" Reta Bsp-28F						1	1	1	1
79	6020050640-8	Calota do Cubo(Bicromatizado)						1	1	1	1
80	6020310797-0	Porca Sextavada Castelo 3/4" 16F Unf Gr5 Ch.1.1/16" Alt.13,00mm						1	1	1	1
81	5530160187-4	Suporte Com Eixo do Disco						1	1	1	1
82	6020050101-5	Contrapino 1/8" X 1" (Zincado Branco)						1	1	1	1
83	6020350244-6	Retentor Ø35,00 X Ø58,00 X 10,00mm (Arca 5035 Br / Sabo 01551 Br)						1	1	1	1
84	5024010258-4	Arruela Lisa de Ø20 X Ø38,5 X 3,00mm						1	1	1	1
85	5204010090-3	Cubo do Disco						1	1	1	1
86	6020190098-3	Junta de Papel Ø50,3 X Ø73,5 X 1/64"						1	1	1	1
87	6020311000-9	Parafuso Cab.Sextavada 1/4" X 1/2" 20F Unc1A Gr5 Rt(Bicromatizado)						4	4	4	4
88	6020350077-0	Rolamento 44610/49 Capa Cone (Gaiola Baixa)						2	2	2	2

Item	Código	Descrição do Produto	Todos	Menor Direita	Maior Direita	Menor Esquerda	Maior Esquerda	Menor Dir. C/Dsc de Corte	Maior Dir. C/Dsc de Corte	Menor Esq. C/Dsc de Corte	Maior Esq. C/Dsc de Corte
89	6020390294-0	Trava Nma - Tipo "R" de Ø3,5 X 67mm(Especial)	1								
90	5530016364-4	Suporte Inferior da Mola Tripla	1								
91	6020250664-2	Mola Helicoidal de Compressão Ø43 X Ø59 X 700mm Externa		1		1		1		1	
91	6020250667-7	Mola Helicoidal de Compressão Ø43 X Ø59 X 800mm Externa			1		1		1		1
92	5566040144-9	Varão da Mola de 935,5mm		1		1		1		1	
92	5566010205-0	Varão da Mola de 1085,5mm			1		1		1		1
93	6020310349-5	Parafuso Cab.Sextavada M12 X 1,75 X 30mm Cl8.8 Rt C/Ponta	2								
94	6020250663-4	Mola Helicoidal de Compressão Ø27,3 X Ø40 X 700mm Intermadiaria		1		1		1		1	
94	6020250666-9	Mola Helicoidal de Compressão Ø27,3 X Ø40 X 800mm Intermadiaria			1		1		1		1
95	5080011663-2	Bucha Fixação do Varão da Mola	1								
96	6020250662-6	Mola Helicoidal de Compressão Ø17,5 X Ø25,5 X 700mm Interna		1		1		1		1	
96	6020250665-0	Mola Helicoidal de Compressão Ø17,5 X Ø25,5 X 800mm Interna			1		1		1		1
		Opcional									
97	5024010075-1	Arruela Lisa de Ø10,3 X Ø25 X 2,00mm	2								
98	6020010406-7	Arruela de Pressão 3/8" Média Industrial(Bicromatizado)	2								
99	6020010410-5	Arruela de Pressão 1/2" Média Industrial(Bicromatizado)	2								
100	6020310746-6	Porca Sextavada 3/8" 16F Unc Gr5 Ch.9/16" Alt.8,50mm (Bicromatizado)	2								
101	6020310754-7	Porca Sextavada 1/2" 12F W Gr5 Ch.7/8" Alt.12,00mm (Bicromatizado)	2								
102	6020010402-4	Arruela de Pressão 1/4" Média Industrial(Bicromatizado)	6								
103	5024010161-8	Arruela Lisa de Ø7 X Ø18 X 2,00mm	6								
104	6020310742-3	Porca Sextavada 1/4" 20F Unc Gr5 Ch.7/16" Alt.5,50mm (Bicromatizado)	6								
105	6020310147-6	Parafuso Rosca Maquina Cab.Chata Fenda Simples 1/4" X 3/4" 20F	6								
106	5530014453-4	Suporte Esquerdo do Limpador		1	1			1	1		
106	5530014452-6	Suporte Direito do Limpador				1	1			1	1
107	6020310049-6	Parafuso Cab.Sextavada 1/2" X 2" 12F W Gr5 Rp(Bicromatizado)	2								
108	6010600786-4	Friso Limitador de Profundidade(40mm)	1								
109	6020311160-9	Parafuso Cab.Francesa 3/8" X 1" 16F Unc1A Gr2 Rt(Bicromatizado)	2								
110	5352010048-9	Limpador do Aro Limitador	1								
111	5024010068-9	Arruela Lisa de Ø13,3 X Ø35,5 X 3,00mm	2								
112	5288010055-6	Friso Limitador Esquerdo C/Limpador(Prof.40mm)		1	1			1	1		
112	5288010054-8	Friso Limitador Direito C/Limpador(Prof.40mm)				1	1			1	1

• Linha Lateral com Roda Compactadora de Ferro Pesada Esp. 170mm

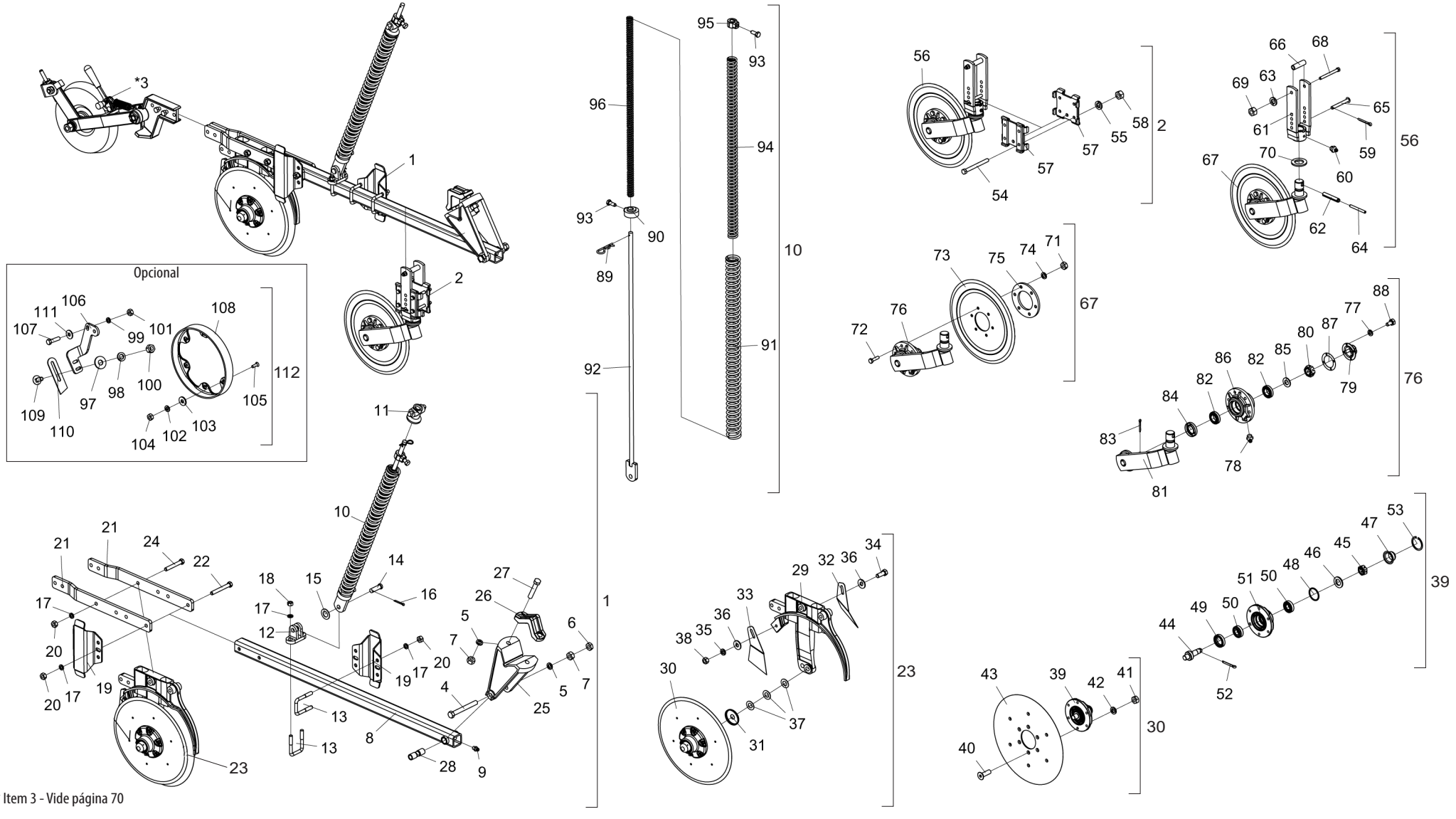

* Item 3 - Vide página 70

• Tabela Linha Lateral com Roda Compactadora de Ferro Pesada Esp. 170mm

Item	Código	Descrição do Produto	Todos	Maior Direita	Menor Esquerda	Maior Dir. C/Dsc de Corte	Menor Esq. C/Dsc de Corte
1	2517011763-0	Linha Lateral Direita Maior(SPDE-A)		1		1	
1	2517011764-9	Linha Lateral Esquerda Menor(SPDE-A)			1		1
2	5124010337-4	Carrinho Completo do Disco de Corte Estriado				1	1
*3	5124010576-8	Carrinho da Roda Compactadora Completa de Ferro Pesada Esquerda		1		1	
*3	5124010575-0	Carrinho da Roda Compactadora Completa de Ferro Pesada Direita			1		1
4	6020311082-3	Parafuso Cab.Sextavada 5/8" X 5.1/2" 11F Unc1A Gr5 Rp(Bicromatizado)	1				
5	6020010412-1	Arruela de Pressão 5/8" Média Industrial(Bicromatizado)	3				
6	6020310738-5	Porca Sextavada 5/8" 11F Unc Gr5 Ch.1.1/16" Alt.11,00mm (Bicromatizado)	1				
7	6020310760-1	Porca Sextavada 5/8" 11F Unc Gr5 Ch.1.1/16" Alt.15,00mm (Bicromatizado)	3				
8	5572015584-1	Viga Quadrada de 50 X 1200mm Completo	1				
9	6020130100-1	Graxeira 1/4" Reta Unf - 28F Alt.14mm Sext 5/16"	1				
10	5566010261-1	Varão Maior da Mola de 800mm Completo		1		1	
10	5566010260-3	Varão Menor da Mola de 700mm Completa			1		1
11	6010601280-9	Trava Superior da Mola Tripla	1				
12	6010601172-1	Suporte Inferior do Varão (Menor)	1				
13	5068010081-8	Braçadeira de 84 X 64 X R.1/2" W	3				
14	6020310593-5	Pino Cab.Redonda Ø5/8" X 46mm	1				
15	5024010059-0	Arruela Lisa de Ø16,5 X Ø29 X 1,21mm	1				
16	6020050101-5	Contrapino 1/8" X 1" (Zincado Branco)	1				
17	6020010410-5	Arruela de Pressão 1/2" Média Industrial(Bicromatizado)		14	10	14	10
18	6020310756-3	Porca Sextavada 1/2" 12F W Gr5 Ch.3/4" Alt.11,00mm (Bicromatizado)	2				
19	5526010018-0	Separador de Linhas	2				
20	6020310754-7	Porca Sextavada 1/2" 12F W Gr5 Ch.7/8" Alt.12,00mm (Bicromatizado)		12	8	12	8
21	5136015261-1	Chapa de Fixação do Disco Duplo	2				
22	5068010081-8	Braçadeira de 84 X 64 X R.1/2" W		2		2	
22	6020311065-3	Parafuso Cab.Sextavada 1/2" X 4" 12F W Gr5 Rp(Bicromatizado)			2		2
23	5124010372-2	Carrinho Direito do Disco Duplo de Adubo/Semente(Descentrado) Especial		1		1	
23	5124010373-0	Carrinho Esquerdo do Disco Duplo de Adubo/Semente(Descentrado) Especial			1		1
24	6020311061-0	Parafuso Cab.Sextavada 1/2" X 3.1/2" 12F W Gr5 Rp(Bicromatizado)		4	2	4	2
25	5252040056-7	Engate do Carrinho	1				
26	6010601347-3	Braçadeira de Fixação do Disco de Corte	1				
27	6020311079-3	Parafuso Cab.Sextavada 5/8" X 3.1/2" 11F Unc1A Gr5 Rp(Bicromatizado)	2				
28	5080010539-8	Bucha de Articulação da Linha	1				
29	5530011577-1	Suporte Direito do Disco Duplo Maior de Adubo/Semente(Descentrado)		1		1	
29	5530011576-3	Suporte Esquerdo do Disco Duplo Maior de Adubo/Semente(Descentrado)			1		1
30	5204010159-4	Cubo Direito Completo P/Friso Limitador(Disco Plano Liso 15" X 4,00mm)	1				
30	5204010160-8	Cubo Esquerdo Completo P/Friso Limitador(Disco Plano Liso 15" X 4,00mm)	1				
31	5096040002-7	Calota Interna do Cubo	2				
32	5352030056-9	Limpador Interno Esquerdo do Disco	1				
33	5352030057-7	Limpador Interno Direito do Disco	1				
34	6020310054-2	Parafuso Cab.Sextavada 3/8" X 1" 16F Unc1A Gr5 Rt(Bicromatizado)	1				
35	6020010406-7	Arruela de Pressão 3/8" Média Industrial(Bicromatizado)	1				
36	5024010075-1	Arruela Lisa de Ø10,3 X Ø25 X 2,00mm	2				
37	5024010024-7	Arruela Lisa de Ø20 X Ø38 X 1,21mm	6				
38	6020310746-6	Porca Sextavada 3/8" 16F Unc Gr5 Ch.9/16" Alt.8,50mm (Bicromatizado)	1				
39	5204010149-7	Cubo do Disco Esquerdo	1				
39	5204010150-0	Cubo do Disco Direito	1				
40	6020317573-9	Parafuso Allen Cab.Chata M8 X 1,25 X 25mm Cl12.9 Rt(Fosfatizado)	12				
41	6020310454-8	Porca Sextavada M8 X 1,25 Ma Cl8 Ch.13mm Alt.6,50mm (Bicromatizado)	12				
42	6020010004-5	Arruela de Pressão M8 Média(Bicromatizado)	12				
43	2857398003-6	Disco Plan Lis 15" X 4,00 Fc Rd 80mm + 6F Rd Esc 8,7mm R=57,5mm + 6F Rd Esc 6,9mm R=116mm Afe	2				
44	5232010076-3	Eixo de Ø36 X 94mm C/Rosca Esquerda	1				
44	5232010077-1	Eixo de Ø36 X 94mm C/Rosca Direita	1				
45	6020310797-0	Porca Sextavada Castelo 3/4" 16F Unf Gr5 Ch.1.1/16" Alt.13,00mm (Bicromatizado)	2				
46	6020010513-6	Arruela Lisa de Ø20 X Ø35 X 3mm	2				
47	6020050641-6	Calota do Cubo	2				
48	6020010095-9	Anel de Vedação 047X 052X 2mm	2				
49	6020350268-3	Retentor Ø36,00 X Ø52,00 X 11,00mm (Arca 5075 Brg)	2				
50	6020350087-7	Rolamento Conico 30204	4				
51	5204010148-9	Cubo de Ø136 X 54mm	2				
52	6020050101-5	Contrapino 1/8" X 1" (Zincado Branco)	2				
53	6020010289-7	Anel de Retenção I-55 G502-055-01 (S/Reforco)	2				
54	6020311038-6	Parafuso Cab.Sextavada 3/8" X 4" 16F Unc1A Gr2 Rp(Bicromatizado)				4	4
55	6020010406-7	Arruela de Pressão 3/8" Média Industrial(Bicromatizado)				4	4
56	5124010099-5	Carrinho do Disco de Corte Estriado Completo				1	1
57	5324050014-7	Guia do Suporte de Regulagem Completo				2	2

BALDAN

• Tabela Linha Lateral com Roda Compactadora de Ferro Pesada Esp. 170mm

Item	Código	Descrição do Produto	Todos	Maior Direita	Menor Esquerda	Maior Dir. C/Dsc de Corte	Menor Esq. C/Dsc de Corte
58	6020310746-6	Porca Sextavada 3/8" 16F Unc Gr5 Ch.9/16" Alt.8,50mm (Bicromatizado)				4	4
59	6020050101-5	Contrapino 1/8" X 1" (Zincado Branco)				1	1
60	6020130108-7	Graxeira 1/8" Reta Bsp-28F				1	1
61	5530010406-0	Suporte do Regulador de Profundidade				1	1
62	6020310510-2	Pino Elastico Pesado Ø10 X 55mm (Seeger Reno 701.220)				1	1
63	6020010406-7	Arruela de Pressão 3/8" Média Industrial(Bicromatizado)				1	1
64	6020310472-6	Pino Elastico Pesado Ø6 X 55mm (Seeger Reno 701.167)				1	1
65	5432010181-9	Pino Cab.Francesa Ø11,20 X 90mm				1	1
66	5080020787-5	Bucha de Ø14 X Ø19 X 65mm				1	1
67	5124010100-2	Carrinho C/Disco de Corte Estriado				1	1
68	6020311038-6	Parafuso Cab.Sextavada 3/8" X 4" 16F Unc1A Gr2 Rp(Bicromatizado)				1	1
69	6020310746-6	Porca Sextavada 3/8" 16F Unc Gr5 Ch.9/16" Alt.8,50mm (Bicromatizado)				1	1
70	5024010107-3	Arruela Lisa de Ø36 X Ø61 X 5,00mm				1	1
71	6020310822-5	Porca Sextavada M10 X 1,50 Ma Cl8 Ch.17mm Alt.8,00mm (Bicromatizado)				6	6
72	6020310980-9	Parafuso Cab.Sextavada M10 X 1,50 X 40mm Cl8.8 Rt(Bicromatizado)				6	6
73	3255397388-0	Disco Plan Est 14" X 4,00 Fc Rd 80mm + 6F Rd 10,3mm D=115mm Afd				1	1
74	6020010394-0	Arruela de Pressão M10 Média(Bicromatizado)				6	6
75	5284010001-4	Flange do Cubo do Disco				1	1
76	5530010405-2	Suporte do Disco Com Cubo				1	1
77	6020010402-4	Arruela de Pressão 1/4" Média Industrial(Bicromatizado)				4	4
78	6020130108-7	Graxeira 1/8" Reta Bsp-28F				1	1
79	6020050640-8	Calota do Cubo(Bicromatizado)				1	1
80	6020310797-0	Porca Sextavada Castelo 3/4" 16F Unf Gr5 Ch.1.1/16" Alt.13,00mm (Bicromatizado)				1	1
81	5530160187-4	Suporte Com Eixo do Disco				1	1
82	6020350077-0	Rolamento 44610/49 Capa Cone (Gaiola Baixa)				2	2
83	6020050101-5	Contrapino 1/8" X 1" (Zincado Branco)				1	1
84	6020350244-6	Retentor Ø35,00 X Ø58,00 X 10,00mm (Arca 5035 Br / Sabo 01551 Br)				1	1
85	5024010258-4	Arruela Lisa de Ø20 X Ø38,5 X 3,00mm				1	1
86	5204010090-3	Cubo do Disco				1	1
87	6020190098-3	Junta de Papel Ø50,3 X Ø73,5 X 1/64"				1	1
88	6020311000-9	Parafuso Cab.Sextavada 1/4" X 1/2" 20F Unc1A Gr5 Rt(Bicromatizado)				4	4
89	6020390294-0	Trava Nma - Tipo "R" de Ø3,5 X 67mm(Especial)	1				
90	5530016364-4	Suporte Inferior da Mola Tripla	1				

Item	Código	Descrição do Produto	Todos	Maior Direita	Menor Esquerda	Maior Dir. C/Dsc de Corte	Menor Esq. C/Dsc de Corte
91	6020250664-2	Mola Helicoidal de Compressão Ø43 X Ø59 X 700mm Arame=Ø8mm Externa			1		1
91	6020250667-7	Mola Helicoidal de Compressão Ø43 X Ø59 X 800mm Arame=Ø8mm Externa		1		1	
92	5566040144-9	Varão da Mola de 935,5mm			1		1
92	5566010205-0	Varão da Mola de 1085,5mm		1		1	
93	6020310349-5	Parafuso Cab.Sextavada M12 X 1,75 X 30mm Cl8.8 Rt C/Ponta(Bicromatizado)	2				
94	6020250663-4	Mola Helicoidal de Compressão Ø27,3 X Ø40 X 700mm Arame=Ø6,35mm Intermadiaria			1		1
94	6020250666-9	Mola Helicoidal de Compressão Ø27,3 X Ø40 X 800mm Arame=Ø6,35mm Intermadiaria		1		1	
95	5080011663-2	Bucha Fixação do Varão da Mola	1				
96	6020250662-6	Mola Helicoidal de Compressão Ø17,5 X Ø25,5 X 700mm Arame=Ø4mm Interna			1		1
96	6020250665-0	Mola Helicoidal de Compressão Ø17,5 X Ø25,5 X 800mm Arame=Ø4mm Interna		1		1	
		Opcional					
97	5024010075-1	Arruela Lisa de Ø10,3 X Ø25 X 2,00mm	2				
98	6020010406-7	Arruela de Pressão 3/8" Média Industrial(Bicromatizado)	2				
99	6020010410-5	Arruela de Pressão 1/2" Média Industrial(Bicromatizado)	2				
100	6020310746-6	Porca Sextavada 3/8" 16F Unc Gr5 Ch.9/16" Alt.8,50mm (Bicromatizado)	2				
101	6020310754-7	Porca Sextavada 1/2" 12F W Gr5 Ch.7/8" Alt.12,00mm (Bicromatizado)	2				
102	6020010402-4	Arruela de Pressão 1/4" Média Industrial(Bicromatizado)	6				
103	5024010161-8	Arruela Lisa de Ø7 X Ø18 X 2,00mm	6				
104	6020310742-3	Porca Sextavada 1/4" 20F Unc Gr5 Ch.7/16" Alt.5,50mm (Bicromatizado)	6				
105	6020310147-6	Parafuso Rosca Maquina Cab.Chata Fenda Simples 1/4" X 3/4" 20F Unc1A Gr5 Rt	6				
106	5530014453-4	Suporte Esquerdo do Limpador		1	1		
106	5530014452-6	Suporte Direito do Limpador				1	1
107	6020310049-6	Parafuso Cab.Sextavada 1/2" X 2" 12F W Gr5 Rp(Bicromatizado)	2				
108	6010600786-4	Friso Limitador de Profundidade(40mm)	1				
109	6020311160-9	Parafuso Cab.Francesa 3/8" X 1" 16F Unc1A Gr2 Rt(Bicromatizado)	2				
110	5352010048-9	Limpador do Aro Limitador	1				
111	5024010068-9	Arruela Lisa de Ø13,3 X Ø35,5 X 3,00mm	2				
112	5288010055-6	Friso Limitador Esquerdo C/Limpador(Prof.40mm)		1	1		
112	5288010054-8	Friso Limitador Direito C/Limpador(Prof.40mm)				1	1

• Linha com Disco de Corte Estriado e Roda Compactadora de Ferro Pesada Esp. 250mm

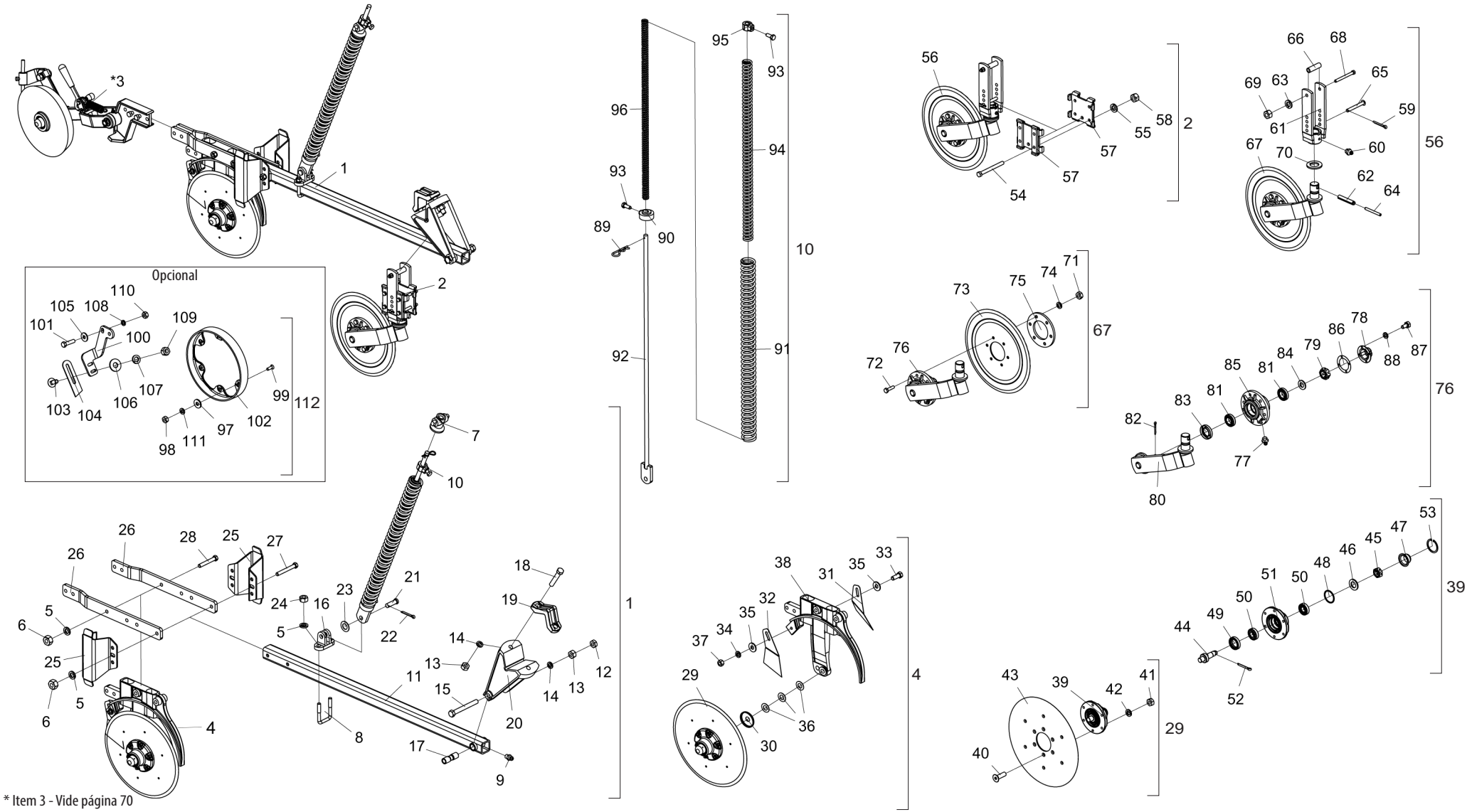

* Item 3 - Vide página 70

• Tabela Linha com Disco de Corte Estriado e Roda Compactadora de Ferro Pesada Esp. 250mm

Item	Código	Descrição do Produto	Todos	Menor Direita	Maior Direita	Menor Esquerda	Maior Esquerda
1	2517012381-9	Linha Direita Menor P/Espaçamento 250mm(SPDE-A)		1			
1	2517012382-7	Linha Direita Maior P/Espaçamento 250mm(SPDE-A)			1		
1	2517012383-5	Linha Esquerda Menor P/Espaçamento de 250mm(SPDE-A)				1	
1	2517012384-3	Linha Esquerda Maior P/Espaçamento de 250mm(SPDE-A)					1
2	5124010337-4	Carrinho Completo do disco de Corte Estriado	1				
*3	5124010576-8	Carrinho da Roda Compactadora Completa de Ferro Pesada Esquerda		1		1	
*3	5124010575-0	Carrinho da Roda Compactadora Completa de Ferro Pesada Direita			1		1
4	5124010372-2	Carrinho Direito do Disco Duplo de Adubo/Semente(Descentrado) Especial		1	1		
4	5124010373-0	Carrinho Esquerdo do Disco Duplo de Adubo/Semente(Descentrado) Especial				1	1
5	6020010410-5	Arruela de Pressão 1/2" Média Industrial(Bicromatizado)		6	10	6	10
6	6020310754-7	Porca Sextavada 1/2" 12F W Gr5 Ch.7/8" Alt.12,00Mm (Bicromatizado)		4	8	4	8
7	6010601280-9	Trava Superior da Mola Tripla	1				
8	5068010081-8	Braçadeira de 84 X 64 X R.1/2" W	1				
9	6020130100-1	Graxeira 1/4" Reta Unf - 28F Alt.14Mm Sext 5/16"	1				
10	5566010260-3	Varão Menor da Mola de 700Mm Completa		1		1	
10	5566010261-1	Varão Maior da Mola de 800Mm Completo			1		1
11	5572015584-1	Viga Quadrada de 50 X 1200Mm Completo	1				
12	6020310738-5	Porca Sextavada 5/8" 11F Unc Gr5 Ch.1.1/16" Alt.11,00Mm (Bicromatizado)	1				
13	6020310760-1	Porca Sextavada 5/8" 11F Unc Gr5 Ch.1.1/16" Alt.15,00Mm (Bicromatizado)	3				
14	6020010412-1	Arruela de Pressão 5/8" Média Industrial(Bicromatizado)	3				
15	6020311082-3	Parafuso Cab.Sextavada 5/8" X 5.1/2" 11F Unc1A Gr5 Rp(Bicromatizado)	1				
16	6010601172-1	Suporte Inferior do Varão (Menor)	1				
17	5080010539-8	Bucha de Articulação da Linha	1				
18	6020311079-3	Parafuso Cab.Sextavada 5/8" X 3.1/2" 11F Unc1A Gr5 Rp(Bicromatizado)	2				
19	6010601347-3	Braçadeira de Fixação do Disco de Corte	1				
20	5252040056-7	Engate do Carrinho	1				
21	6020310593-5	Pino Cab.Redonda Ø5/8" X 46Mm	1				
22	6020050101-5	Contrapino 1/8" X 1" (Zincado Branco)	1				
23	5024010059-0	Arruela Lisa de Ø16,5 X Ø29 X 1,21Mm	1				
24	6020310756-3	Porca Sextavada 1/2" 12F W Gr5 Ch.3/4" Alt.11,00Mm (Bicromatizado)	2				
25	5526010035-0	Separador de Linhas P/Espacamento de 250Mm	2				
26	5136015261-1	Chapa de Fixação do Disco Duplo	2				
27	6020311065-3	Parafuso Cab.Sextavada 1/2" X 4" 12F W Gr5 Rp(Bicromatizado)		2		2	
27	5068010081-8	Braçadeira de 84 X 64 X R.1/2" W			2		2
28	6020311061-0	Parafuso Cab.Sextavada 1/2" X 3.1/2" 12F W Gr5 Rp(Bicromatizado)		2	4	2	4
29	5204010159-4	Cubo Direito Completo P/Friso Limitador(Disco Plano Liso 15" X 4,00mm)	1				

Item	Código	Descrição do Produto	Todos	Menor Direita	Maior Direita	Menor Esquerda	Maior Esquerda
29	5204010160-8	Cubo Esquerdo Completo P/Friso Limitador(Disco Plano Liso 15" X 4,00mm)	1				
30	5096040002-7	Calota Interna do Cubo	2				
31	5352030056-9	Limpador Interno Esquerdo do Disco	1				
32	5352030057-7	Limpador Interno Direito do Disco	1				
33	6020310054-2	Parafuso Cab.Sextavada 3/8" X 1" 16F Unc1A Gr5 Rt(Bicromatizado)	1				
34	6020010406-7	Arruela de Pressão 3/8" Média Industrial(Bicromatizado)	1				
35	5024010075-1	Arruela Lisa de Ø10,3 X Ø25 X 2,00mm	2				
36	5024010024-7	Arruela Lisa de Ø20 X Ø38 X 1,21mm	6				
37	6020310746-6	Porca Sextavada 3/8" 16F Unc Gr5 Ch.9/16" Alt.8,50mm (Bicromatizado)	1				
38	5530011577-1	Suporte Direito do Disco Duplo Maior de Adubo/Semente(Descentrado)		1	1		
38	5530011576-3	Suporte Esquerdo do Disco Duplo Maior de Adubo/Semente(Descentrado)				1	1
39	5204010149-7	Cubo do Disco Esquerdo	1				
39	5204010150-0	Cubo do Disco Direito	1				
40	6020317573-9	Parafuso Allen Cab.Chata M8 X 1,25 X 25mm Cl12.9 Rt(Fosfatizado)	12				
41	6020310454-8	Porca Sextavada M8 X 1,25 Ma Cl8 Ch.13mm Alt.6,50mm (Bicromatizado)	12				
42	6020010004-5	Arruela de Pressão M8 Média(Bicromatizado)	12				
43	2857398003-6	Disco Plan Lis 15" X 4,00 Fc Rd 80mm + 6F Rd Esc 8,7mm R=57,5mm + 6F Rd Esc 6,9mm	2				
44	5232010076-3	Eixo de Ø36 X 94mm C/Rosca Esquerda	1				
44	5232010077-1	Eixo de Ø36 X 94mm C/Rosca Direita	1				
45	6020310797-0	Porca Sextavada Castelo 3/4" 16F Unf Gr5 Ch.1.1/16" Alt.13,00mm (Bicromatizado)	2				
46	6020010513-6	Arruela Lisa de Ø20 X Ø35 X 3mm	2				
47	6020050641-6	Calota do Cubo	2				
48	6020010095-9	Anel de Vedação 047X 052X 2mm	2				
49	6020350268-3	Retentor Ø36,00 X Ø52,00 X 11,00mm (Arca 5075 Brg)	2				
50	6020350087-7	Rolamento Conico 30204	4				
51	5204010148-9	Cubo de Ø136 X 54mm	2				
52	6020050101-5	Contrapino 1/8" X 1" (Zincado Branco)	2				
53	6020010289-7	Anel de Retenção I-55 G502-055-01 (S/Reforco)	2				
54	6020311038-6	Parafuso Cab.Sextavada 3/8" X 4" 16F Unc1A Gr2 Rp(Bicromatizado)	4				
55	6020010406-7	Arruela de Pressão 3/8" Média Industrial(Bicromatizado)	4				
56	5124010099-5	Carrinho do Disco de Corte Estriado Completo	1				
57	5324050014-7	Guia do Suporte de Regulagem Completo	2				
58	6020310746-6	Porca Sextavada 3/8" 16F Unc Gr5 Ch.9/16" Alt.8,50mm (Bicromatizado)	4				
59	6020050101-5	Contrapino 1/8" X 1" (Zincado Branco)	1				
60	6020130108-7	Graxeira 1/8" Reta Bsp-28F	1				
61	5530010406-0	Suporte do Regulador de Profundidade	1				

• Tabela Linha com Disco de Corte Estriado e Roda Compactadora de Ferro Pesada Esp. 250mm

Item	Código	Descrição do Produto	Todos	Menor Direita	Maior Direita	Menor Esquerda	Maior Esquerda
62	6020310510-2	Pino Elastico Pesado Ø10 X 55mm (Seeger Reno 701.220)	1				
63	6020010406-7	Arruela de Pressão 3/8" Média Industrial(Bicromatizado)	1				
64	6020310472-6	Pino Elastico Pesado Ø6 X 55mm (Seeger Reno 701.167)	1				
65	5432010181-9	Pino Cab.Francesa Ø11,20 X 90mm	1				
66	5080020787-5	Bucha de Ø14 X Ø19 X 65mm	1				
67	5124010100-2	Carrinho C/Disco de Corte Estriado	1				
68	6020311038-6	Parafuso Cab.Sextavada 3/8" X 4" 16F Unc1A Gr2 Rp(Bicromatizado)	1				
69	6020310746-6	Porca Sextavada 3/8" 16F Unc Gr5 Ch.9/16" Alt.8,50mm (Bicromatizado)	1				
70	5024010107-3	Arruela Lisa de Ø36 X Ø61 X 5,00mm	1				
71	6020310822-5	Porca Sextavada M10 X 1,50 Ma Cl8 Ch.17mm Alt.8,00mm (Bicromatizado)	6				
72	6020310980-9	Parafuso Cab.Sextavada M10 X 1,50 X 40mm Cl8.8 Rt(Bicromatizado)	6				
73	3255397388-0	Disco Plan Est 14" X 4,00 Fc Rd 80mm + 6F Rd 10,3mm D=115mm Afd	1				
74	6020010394-0	Arruela de Pressão M10 Média(Bicromatizado)	6				
75	5284010001-4	Flange do Cubo do Disco	1				
76	5530010405-2	Suporte do Disco Com Cubo	1				
77	6020130108-7	Graxeira 1/8" Reta Bsp-28F	1				
78	6020050640-8	Calota do Cubo(Bicromatizado)	1				
79	6020310797-0	Porca Sextavada Castelo 3/4" 16F Unf Gr5 Ch.1.1/16" Alt.13,00mm (Bicromatizado)	1				
80	5530160187-4	Suporte Com Eixo do Disco	1				
81	6020350077-0	Rolamento 44610/49 Capa Cone (Gaiola Baixa)	2				
82	6020050101-5	Contrapino 1/8" X 1" (Zincado Branco)	1				
83	6020350244-6	Retentor Ø35,00 X Ø58,00 X 10,00mm (Arca 5035 Br / Sabo 01551 Br)	1				
84	5024010258-4	Arruela Lisa de Ø20 X Ø38,5 X 3,00mm	1				
85	5204010090-3	Cubo do Disco	1				
86	6020190098-3	Junta de Papel Ø50,3 X Ø73,5 X 1/64"	1				
87	6020311000-9	Parafuso Cab.Sextavada 1/4" X 1/2" 20F Unc1A Gr5 Rt(Bicromatizado)	4				
88	6020010402-4	Arruela de Pressão 1/4" Média Industrial(Bicromatizado)	4				
89	6020390294-0	Trava Nma - Tipo "R" de Ø3,5 X 67mm(Especial)	1				
90	5530016364-4	Suporte Inferior da Mola Tripla	1				
91	6020250664-2	Mola Helicoidal de Compressão Ø43 X Ø59 X 700mm Arame=Ø8mm Externa		1		1	
91	6020250667-7	Mola Helicoidal de Compressão Ø43 X Ø59 X 800mm Arame=Ø8mm Externa			1		1
92	5566040144-9	Varão da Mola de 935,5mm		1		1	
92	5566010205-0	Varão da Mola de 1085,5mm			1		1
93	6020310349-5	Parafuso Cab.Sextavada M12 X 1,75 X 30mm Cl8.8 Rt C/Ponta(Bicromatizado)	2				
94	6020250663-4	Mola Helicoidal de Compressão Ø27,3 X Ø40 X 700mm Arame=Ø6,35mm Intermadiaria		1		1	
94	6020250666-9	Mola Helicoidal de Compressão Ø27,3 X Ø40 X 800mm Arame=Ø6,35mm Intermadiaria			1		1

Item	Código	Descrição do Produto	Todos	Menor Direita	Maior Direita	Menor Esquerda	Maior Esquerda
95	5080011663-2	Bucha Fixação do Varão da Mola	1				
96	6020250662-6	Mola Helicoidal de Compressão Ø17,5 X Ø25,5 X 700mm Arame=Ø4mm Interna		1		1	
96	6020250665-0	Mola Helicoidal de Compressão Ø17,5 X Ø25,5 X 800mm Arame=Ø4mm Interna			1		1
		Opcional					
97	5024010161-8	Arruela Lisa de Ø7 X Ø18 X 2,00mm	6				
98	6020310742-3	Porca Sextavada 1/4" 20F Unc Gr5 Ch.7/16" Alt.5,50mm (Bicromatizado)	6				
99	6020310147-6	Parafuso Rosca Maquina Cab.Chata Fenda Simples 1/4" X 3/4" 20F Unc1A Gr5 Rt	6				
100	5530014453-4	Suporte Esquerdo do Limpador		1	1		
100	5530014452-6	Suporte Direito do Limpador				1	1
101	6020310049-6	Parafuso Cab.Sextavada 1/2" X 2" 12F W Gr5 Rp(Bicromatizado)	2				
102	6010600786-4	Friso Limitador de Profundidade(40mm)	1				
103	6020311160-9	Parafuso Cab.Francesa 3/8" X 1" 16F Unc1A Gr2 Rt(Bicromatizado)	2				
104	5352010048-9	Limpador do Aro Limitador	1				
105	5024010068-9	Arruela Lisa de Ø13,3 X Ø35,5 X 3,00mm	2				
106	5024010075-1	Arruela Lisa de Ø10,3 X Ø25 X 2,00mm	2				
107	6020010406-7	Arruela de Pressão 3/8" Média Industrial(Bicromatizado)	2				
108	6020010410-5	Arruela de Pressão 1/2" Média Industrial(Bicromatizado)	2				
109	6020310746-6	Porca Sextavada 3/8" 16F Unc Gr5 Ch.9/16" Alt.8,50mm (Bicromatizado)	2				
110	6020310754-7	Porca Sextavada 1/2" 12F W Gr5 Ch.7/8" Alt.12,00mm (Bicromatizado)	2				
111	6020010402-4	Arruela de Pressão 1/4" Média Industrial(Bicromatizado)	6				
112	5288010055-6	Friso Limitador Esquerdo C/Limpador(Prof.40mm)		1	1		
112	5288010054-8	Friso Limitador Direito C/Limpador(Prof.40mm)				1	1

• Linha Lateral com Disco de Corte Estriado e Roda Compactadora de Ferro Pesada Esp. 250mm

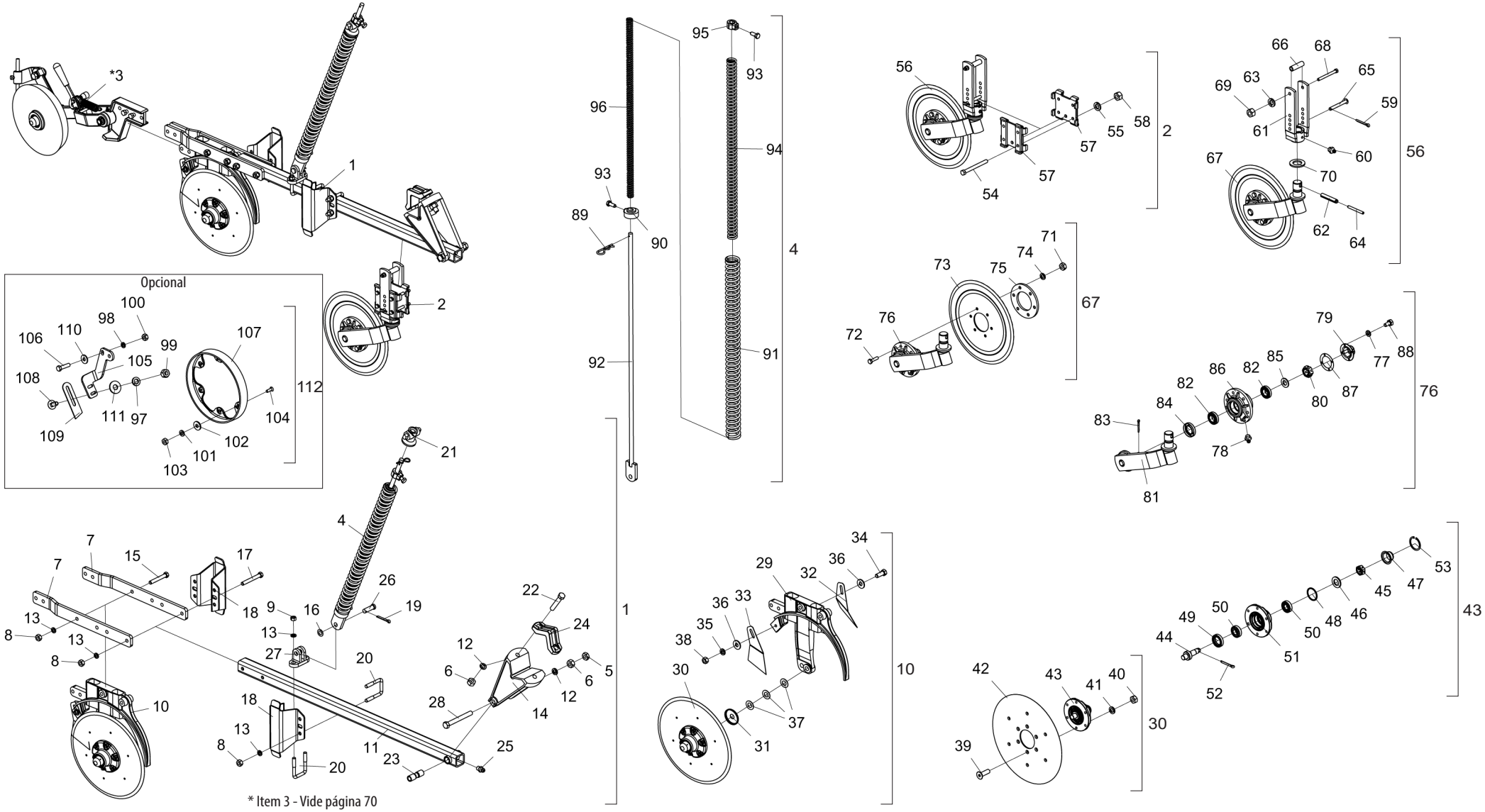

* Item 3 - Vide página 70

• Tabela Linha Lateral com Disco de Corte Estriado e Roda Compactadora de Ferro Pesada Esp. 250mm

Item	Código	Descrição do Produto	Todos	Menor Direita	Menor Esquerda
1	2517012458-0	Linha Lateral Direita Menor P/Espaçamento 250mm(SPDE-A)		1	
1	2517012386-0	Linha Lateral Esquerda Menor P/Espaçamento de 250mm(SPDEA)			1
2	5124010337-4	Carrinho Completo do Disco de Corte Estriado	1		
*3	5124010576-8	Carrinho da Roda Compactadora Completa de Ferro Pesada Esquerda		1	
*3	5124010575-0	Carrinho da Roda Compactadora Completa de Ferro Pesada Direita			1
4	5566010260-3	Varão Menor da Mola de 700mm Completa	1		
5	6020310738-5	Porca Sextavada 5/8" 11F Unc Gr5 Ch.1.1/16" Alt.11,00mm (Bicromatizado)	1		
6	6020310760-1	Porca Sextavada 5/8" 11F Unc Gr5 Ch.1.1/16" Alt.15,00mm (Bicromatizado)	3		
7	5136015261-1	Chapa de Fixação do Disco Duplo	2		
8	6020310754-7	Porca Sextavada 1/2" 12F W Gr5 Ch.7/8" Alt.12,00mm (Bicromatizado)	8		
9	6020310756-3	Porca Sextavada 1/2" 12F W Gr5 Ch.3/4" Alt.11,00mm (Bicromatizado)	2		
10	5124010372-2	Carrinho Direito do Disco Duplo de Adubo/Semente(Descentrado) Especial		1	
10	5124010373-0	Carrinho Esquerdo do Disco Duplo de Adubo/Semente(Descentrado) Especial			1
11	5572015584-1	Viga Quadrada de 50 X 1200mm Completo	1		
12	6020010412-1	Arruela de Pressão 5/8" Média Industrial(Bicromatizado)	3		
13	6020010410-5	Arruela de Pressão 1/2" Média Industrial(Bicromatizado)	10		
14	5252040056-7	Engate do Carrinho	1		
15	6020311061-0	Parafuso Cab.Sextavada 1/2" X 3.1/2" 12F W Gr5 Rp(Bicromatizado)	2		
16	5024010059-0	Arruela Lisa de Ø16,5 X Ø29 X 1,21mm	1		
17	6020311065-3	Parafuso Cab.Sextavada 1/2" X 4" 12F W Gr5 Rp(Bicromatizado)	2		
18	5526010018-0	Separador de Linhas			1
18	5526010035-0	Separador de Linhas P/Espaçamento de 250mm		2	1
19	6020050101-5	Contrapino 1/8" X 1" (Zincado Branco)	1		
20	5068010081-8	Braçadeira de 84 X 64 X R.1/2"W	3		
21	6010601280-9	Trava Superior da Mola Tripla	1		
22	6020311079-3	Parafuso Cab.Sextavada 5/8" X 3.1/2" 11F Unc1A Gr5 Rp(Bicromatizado)	2		
23	5080010539-8	Bucha de Articulação da Linha	1		
24	6010601347-3	Bracadeira de Fixação do Disco de Corte	1		
25	6020130100-1	Graxeira 1/4" Reta Unf - 28F Alt.14mm Sext 5/16"	1		
26	6020310593-5	Pino Cab.Redonda Ø5/8" X 46mm	1		
27	6010601172-1	Suporte Inferior do Varão (Menor)	1		
28	6020311082-3	Parafuso Cab.Sextavada 5/8" X 5.1/2" 11F Unc1A Gr5 Rp(Bicromatizado)	1		
29	5530011577-1	Suporte Direito do Disco Duplo Maior de Adubo/Semente(Descentrado)		1	
29	5530011576-3	Suporte Esquerdo do Disco Duplo Maior de Adubo/Semente(Descentrado)			1
30	5204010159-4	Cubo Direito Completo P/Friso Limitador(Disco Plano Liso 15" X 4,00mm)	1		
30	5204010160-8	Cubo Esquerdo Completo P/Friso Limitador(Disco Plano Liso 15" X 4,00mm)	1		

Item	Código	Descrição do Produto	Todos	Menor Direita	Menor Esquerda
31	5096040002-7	Calota Interna do Cubo	2		
32	5352030056-9	Limpador Interno Esquerdo do Disco	1		
33	5352030057-7	Limpador Interno Direito do Disco	1		
34	6020310054-2	Parafuso Cab.Sextavada 3/8" X 1" 16F Unc1A Gr5 Rt(Bicromatizado)	1		
35	6020010406-7	Arruela de Pressão 3/8" Média Industrial(Bicromatizado)	1		
36	5024010075-1	Arruela Lisa de Ø10,3 X Ø25 X 2,00mm	2		
37	5024010024-7	Arruela Lisa de Ø20 X Ø38 X 1,21mm	6		
38	6020310746-6	Porca Sextavada 3/8" 16F Unc Gr5 Ch.9/16" Alt.8,50mm (Bicromatizado)	1		
39	6020317573-9	Parafuso Allen Cab.Chata M8 X 1,25 X 25mm Cl12.9 Rt(Fosfatizado)	12		
40	6020310454-8	Porca Sextavada M8 X 1,25 Ma Cl8 Ch.13mm Alt.6,50mm (Bicromatizado)	12		
41	6020010004-5	Arruela de Pressão M8 Média(Bicromatizado)	12		
42	2857398003-6	Disco Plan Lis 15" X 4,00 Fc Rd 80mm + 6F Rd Esc 8,7mm R=57,5mm	2		
43	5204010149-7	Cubo do Disco Esquerdo	1		
43	5204010150-0	Cubo do Disco Direito	1		
44	5232010076-3	Eixo de Ø36 X 94mm C/Rosca Esquerda	1		
44	5232010077-1	Eixo de Ø36 X 94mm C/Rosca Direita	1		
45	6020310797-0	Porca Sextavada Castelo 3/4" 16F Unf Gr5 Ch.1.1/16" Alt.13,00mm (Bicromatizado)	2		
46	6020010513-6	Arruela Lisa de Ø20 X Ø35 X 3mm	2		
47	6020050641-6	Calota do Cubo	2		
48	6020010095-9	Anel de Vedação 047X 052X 2mm	2		
49	6020350268-3	Retentor Ø36,00 X Ø52,00 X 11,00mm (Arca 5075 Brg)	2		
50	6020350087-7	Rolamento Conico 30204	4		
51	5204010148-9	Cubo de Ø136 X 54mm	2		
52	6020050101-5	Contrapino 1/8" X 1" (Zincado Branco)	2		
53	6020010289-7	Anel de Retenção I-55 G502-055-01 (S/Reforco)	2		
54	6020311038-6	Parafuso Cab.Sextavada 3/8" X 4" 16F Unc1A Gr2 Rp(Bicromatizado)	4		
55	6020010406-7	Arruela de Pressão 3/8" Média Industrial(Bicromatizado)	4		
56	5124010099-5	Carrinho do Disco de Corte Estriado Completo	1		
57	5324050014-7	Guia do Suporte de Regulagem Completo	2		
58	6020310746-6	Porca Sextavada 3/8" 16F Unc Gr5 Ch.9/16" Alt.8,50mm (Bicromatizado)	4		
59	6020050101-5	Contrapino 1/8" X 1" (Zincado Branco)	1		
60	6020130108-7	Graxeira 1/8" Reta Bsp-28F	1		
61	5530010406-0	Suporte do Regulador de Profundidade	1		
62	6020310510-2	Pino Elastico Pesado Ø10 X 55mm (Seeger Reno 701.220)	1		
63	6020010406-7	Arruela de Pressão 3/8" Média Industrial(Bicromatizado)	1		
64	6020310472-6	Pino Elastico Pesado Ø6 X 55mm (Seeger Reno 701.167)	1		

• Tabela Linha Lateral com Disco de Corte Estriado e Roda Compactadora de Ferro Pesada Esp. 250mm

Item	Código	Descrição do Produto	Todos	Menor Direita	Menor Esquerda
65	5432010181-9	Pino Cab.Francesa Ø11,20 X 90mm	1		
66	5080020787-5	Bucha de Ø14 X Ø19 X 65mm	1		
67	5124010100-2	Carrinho C/Disco de Corte Estriado	1		
68	6020311038-6	Parafuso Cab.Sextavada 3/8" X 4" 16F Unc1A Gr2 Rp(Bicromatizado)	1		
69	6020310746-6	Porca Sextavada 3/8" 16F Unc Gr5 Ch.9/16" Alt.8,50mm (Bicromatizado)	1		
70	5024010107-3	Arruela Lisa de Ø36 X Ø61 X 5,00mm	1		
71	6020310822-5	Porca Sextavada M10 X 1,50 Ma Cl8 Ch.17mm Alt.8,00mm (Bicromatizado)	6		
72	6020310980-9	Parafuso Cab.Sextavada M10 X 1,50 X 40mm Cl8.8 Rt(Bicromatizado)	6		
73	3255397388-0	Disco Plan Est 14" X 4,00 Fc Rd 80mm + 6F Rd 10,3mm D=115mm Afd	1		
74	6020010394-0	Arruela de Pressão M10 Média(Bicromatizado)	6		
75	5284010001-4	Flange do Cubo do Disco	1		
76	5530010405-2	Suporte do Disco Com Cubo	1		
77	6020010402-4	Arruela de Pressão 1/4" Média Industrial(Bicromatizado)	4		
78	6020130108-7	Graxeira 1/8" Reta Bsp-28F	1		
79	6020050640-8	Calota do Cubo(Bicromatizado)	1		
80	6020310797-0	Porca Sextavada Castelo 3/4" 16F Unf Gr5 Ch.1.1/16" Alt.13,00mm (Bicromatizado)	1		
81	5530160187-4	Suporte Com Eixo do Disco	1		
82	6020350077-0	Rolamento 44610/49 Capa Cone (Gaiola Baixa)	2		
83	6020050101-5	Contrapino 1/8" X 1" (Zincado Branco)	1		
84	6020350244-6	Retentor Ø35,00 X Ø58,00 X 10,00mm (Arca 5035 Br / Sabo 01551 Br)	1		
85	5024010258-4	Arruela Lisa de Ø20 X Ø38,5 X 3,00mm	1		
86	5204010090-3	Cubo do Disco	1		
87	6020190098-3	Junta de Papel Ø50,3 X Ø73,5 X 1/64"	1		
88	6020311000-9	Parafuso Cab.Sextavada 1/4" X 1/2" 20F Unc1A Gr5 Rt(Bicromatizado)	4		
89	6020390294-0	Trava Nma - Tipo "R" de Ø3,5 X 67mm(Especial)	1		
90	5530016364-4	Suporte Inferior da Mola Tripla	1		
91	6020250664-2	Mola Helicoidal de Compressão Ø43 X Ø59 X 700mm Arame=Ø8mm Externa	1		
92	5566040144-9	Varão da Mola de 935,5mm	1		
93	6020310349-5	Parafuso Cab.Sextavada M12 X 1,75 X 30mm Cl8.8 Rt C/Ponta(Bicromatizado)	2		
94	6020250663-4	Mola Helicoidal de Compressão Ø27,3 X Ø40 X 700mm Arame=Ø6,35mm Intermadiaria	1		
95	5080011663-2	Bucha Fixação do Varão da Mola	1		
96	6020250662-6	Mola Helicoidal de Compressão Ø17,5 X Ø25,5 X 700mm Arame=Ø4mm Interna	1		
		Opcional			
97	6020010406-7	Arruela de Pressão 3/8" Média Industrial(Bicromatizado)	2		
98	6020010410-5	Arruela de Pressão 1/2" Média Industrial(Bicromatizado)	2		
99	6020310746-6	Porca Sextavada 3/8" 16F Unc Gr5 Ch.9/16" Alt.8,50mm (Bicromatizado)	2		

Item	Código	Descrição do Produto	Todos	Menor Direita	Menor Esquerda
100	6020310754-7	Porca Sextavada 1/2" 12F W Gr5 Ch.7/8" Alt.12,00mm (Bicromatizado)	2		
101	6020010402-4	Arruela de Pressão 1/4" Média Industrial(Bicromatizado)	6		
102	5024010161-8	Arruela Lisa de Ø7 X Ø18 X 2,00mm	6		
103	6020310742-3	Porca Sextavada 1/4" 20F Unc Gr5 Ch.7/16" Alt.5,50mm (Bicromatizado)	6		
104	6020310147-6	Parafuso Rosca Maquina Cab.Chata Fenda Simples 1/4" X 3/4" 20F Unc1A Gr5 Rt	6		
105	5530014453-4	Suporte Esquerdo do Limpador		1	
105	5530014452-6	Suporte Direito do Limpador			1
106	6020310049-6	Parafuso Cab.Sextavada 1/2" X 2" 12F W Gr5 Rp(Bicromatizado)	2		
107	6010600786-4	Friso Limitador de Profundidade(40mm)	1		
108	6020311160-9	Parafuso Cab.Francesa 3/8" X 1" 16F Unc1A Gr2 Rt(Bicromatizado)	2		
109	5352010048-9	Limpador do Aro Limitador	1		
110	5024010068-9	Arruela Lisa de Ø13,3 X Ø35,5 X 3,00mm	2		
111	5024010075-1	Arruela Lisa de Ø10,3 X Ø25 X 2,00mm	2		
112	5288010055-6	Friso Limitador Esquerdo C/Limpador(Prof.40mm)		1	
112	5288010054-8	Friso Limitador Direito C/Limpador(Prof.40mm)			1

• Linha C/Disco de Corte Estriado C/Roda Compactadora em "V" C/Friso de 40mm

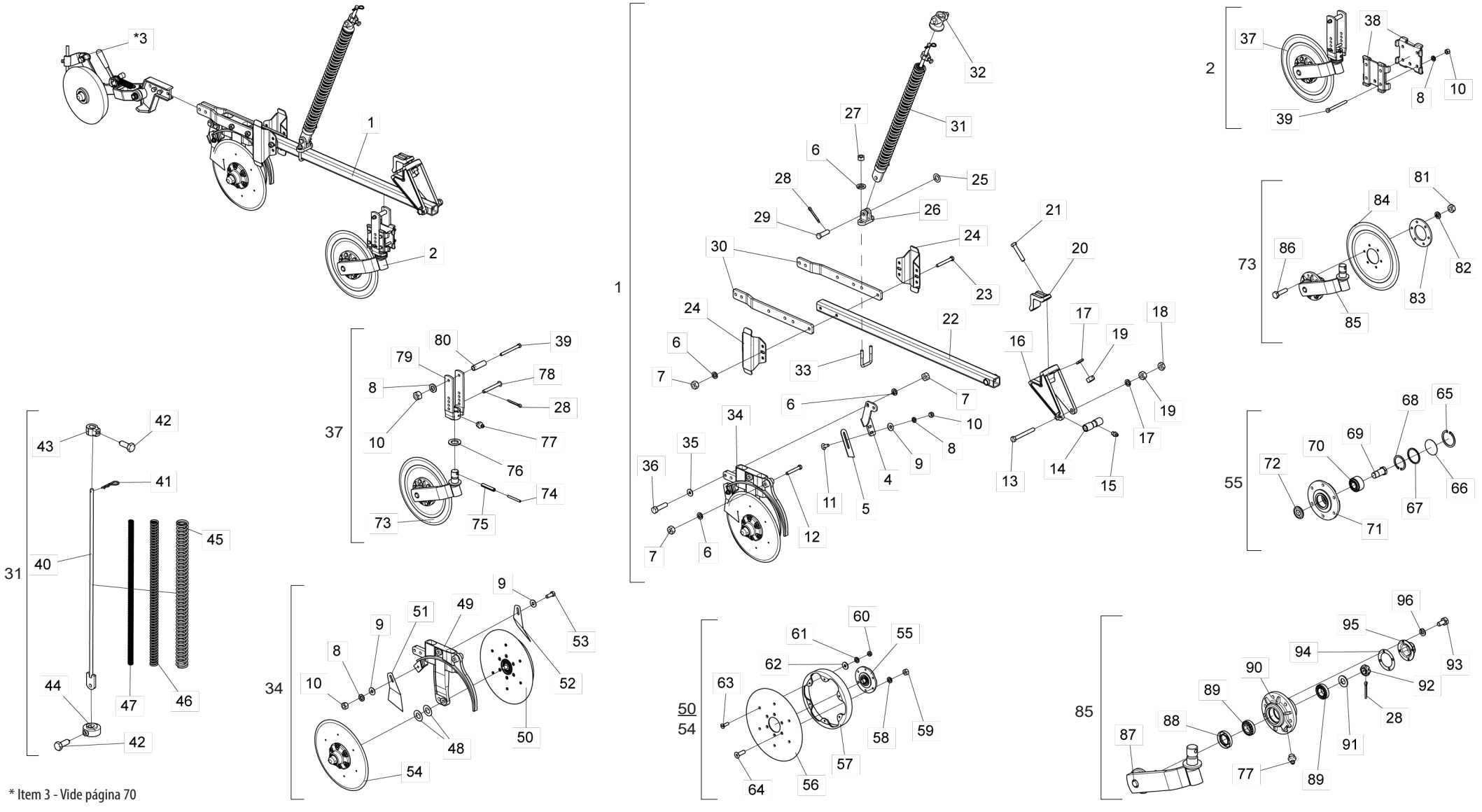

* Item 3 - Vide página 70

BALDAN

• Tabela Linha C/Disco de Corte Estriado C/Roda Compactadora em "V" C/Friso de 40mm

Item	Código	Descrição do Produto	Todos	Direita Maior	Direita Menor	Esquerda Maior	Esquerda Menor	Lateral Direita	Lateral Esquerda
1	2517012312-6	Linha Esquerda Menor C/Friso De 40mm(Spde-A)					1		
1	2517012313-4	Linha Direita Menor C/Friso De 40mm(Spde-A)			1				
1	2517012314-2	Linha Esquerda Maior C/Friso De 40mm(Spde-A)				1			
1	2517012315-0	Linha Direita Maior C/Friso De 40mm(Spde-A)		1					
1	2517012320-7	Linha Lateral Direita Maior C/Friso De 40mm(Spde-A)						1	
1	2517012321-5	Linha Lateral Esquerda Menor C/Friso De 40mm(Spde-A)							1
2	5124010337-4	Carrinho Completo Do Disco De Corte Estriado	1						
*3	5124010381-1	Carrinho Completo Da Roda Compactadora Em "V"(Spd)	1						
4	5530014452-6	Suporte Direito Do Limpador		1		1			1
4	5530014453-4	Suporte Esquerdo Do Limpador			1		1	1	
5	5352010048-9	Limpador Do Aro Limitador	1						
6	6020010410-5	Arruela De Pressão 1/2" Media Industrial(Bicromatizado)		8	8	12	12	16	12
7	6020310754-7	Porca Sext. 1/2" 12F W Gr5 Ch.7/8" Alt.12,00mm (Bicromatizado)		6	6	10	10	14	10
8	6020010406-7	Arruela De Pressão 3/8" Media Industrial(Bicromatizado)	8						
9	5024010075-1	Arruela Lisa De Ø10,3 X Ø25 X 2,00mm	2						
10	6020310746-6	Porca Sext. 3/8" 16F Unc Gr5 Ch.9/16" Alt.8,50mm (Bicromatizado)	8						
11	6020311160-9	Parafuso Cab.Francesa 3/8" X 1" 16F Unc1A Gr2 Rt(Bicromatizado)	2						
12	6020311061-0	Parafuso Cab.Sext. 1/2" X 3.1/2" 12F W Gr5 Rp(Bicromatizado)		2	2	4	4	4	2
13	6020311082-3	Parafuso Cab.Sext. 5/8" X 5.1/2" 11F Unc1A Gr5 Rp(Bicromatizado)	1						
14	5080010539-8	Bucha De Articulação Da Linha	1						
15	6020130100-1	Graxeira 1/4" Reta Unf - 28F Alt.14mm Sext 5/16"	1						
16	5252040056-7	Engate Do Carrinho	1						
17	6020010412-1	Arruela De Pressão 5/8" Media Industrial(Bicromatizado)	3						
18	6020310738-5	Porca Sext. 5/8" 11F Unc Gr5 Ch.1.1/16" Alt.11,00mm (Bicromatizado)	1						
19	6020310760-1	Porca Sext. 5/8" 11F Unc Gr5 Ch.1.1/16" Alt.15,00mm (Bicromatizado)	3						
20	6010601347-3	Bracadeira De Fixação Do Disco De Corte	1						
21	6020311079-3	Parafuso Cab.Sext. 5/8" X 3.1/2" 11F Unc1A Gr5 Rp(Bicromatizado)	2						
22	5572015584-1	Viga Quadrada De 50 X 1200mm Completo	1						
23	6020311065-3	Parafuso Cab.Sext. 1/2" X 4" 12F W Gr5 Rp(Bicromatizado)		2	2				2
24	5526010018-0	Separador De Linhas	2						
25	5024010059-0	Arruela Lisa De Ø16,5 X Ø29 X 1,21mm	1						
26	6010601172-1	Suporte Inferior Do Varão (Menor)	1						
27	6020310756-3	Porca Sext. 1/2" 12F W Gr5 Ch.3/4" Alt.11,00mm (Bicromatizado)	2						
28	6020050101-5	Contrapino 1/8" X 1" (Zincado Branco)	3						
29	6020310593-5	Pino Cab.Redonda Ø5/8" X 46mm	1						
30	5136015261-1	Chapa De Fixação Do Disco Duplo	2						
31	5566010260-3	Varão Menor Da Mola De 700mm Completa		1	1				1
31	5566010261-1	Varão Maior Da Mola De 800mm Completo				1	1	1	
32	6010601280-9	Trava Superior Da Mola Tripla	1						
33	5068010081-8	Bracadeira De 84 X 64 X R.1/2" W		1	1	3	3	5	3
34	5124018021-2	Carrinho Direito Do Disco Duplo De Adubo/Semente C/Friso 40mm(Descentrado) Especial			1		1	1	
34	5124018022-0	Carrinho Esquerdo Do Disco Duplo De Adubo/Semente/Friso 40mm(Descentrado) Especial		1		1			1
35	5024010068-9	Arruela Lisa De Ø13,3 X Ø35,5 X 3,00mm	2						

Item	Código	Descrição do Produto	Todos	Direita Maior	Direita Menor	Esquerda Maior	Esquerda Menor	Lateral Direita	Lateral Esquerda
36	6020310049-6	Parafuso Cab.Sext. 1/2" X 2" 12F W Gr5 Rp(Bicromatizado)	2						
37	5124010099-5	Carrinho Do Disco De Corte Estriado Completo	1						
38	5324050014-7	Guia Do Suporte De Regulagem Completo	2						
39	6020311038-6	Parafuso Cab.Sext. 3/8" X 4" 16F Unc1A Gr2 Rp(Bicromatizado)	5						
40	5566010205-0	Varão Da Mola De 1085,5mm				1	1	1	
40	5566040144-9	Varão Da Mola De 935,5mm		1	1				1
41	6020390294-0	Trava Nma - Tipo "R" De Ø3,5 X 67mm(Especial)		1	1	1	1	1	1
42	6020310349-5	Parafuso Cab.Sext. M12 X 1,75 X 30mm Cl8.8 Rt C/Ponta(Bicromatizado)		2	2	2	2	2	2
43	5080011663-2	Bucha Fixação Do Varão Da Mola		1	1	1	1	1	1
44	5530016364-4	Suporte Inferior Da Mola Tripla		1	1	1	1	1	1
45	6020250664-2	Mola Helicoidal De Compressão Ø43 X Ø59 X 700mm Arame=Ø8mm Externa		1	1				1
45	6020250667-7	Mola Helicoidal De Compressão Ø43 X Ø59 X 800mm Arame=Ø8mm Externa				1	1	1	
46	6020250663-4	Mola Helicoidal De Compressão Ø27,3 X Ø40 X 700mm Arame=Ø6,35mm Intermadiaria		1	1				1
46	6020250666-9	Mola Helicoidal De Compressão Ø27,3 X Ø40 X 800mm Arame=Ø6,35mm Intermadiaria				1	1	1	
47	6020250662-6	Mola Helicoidal De Compressão Ø17,5 X Ø25,5 X 700mm Arame=Ø4mm Interna		1	1				1
47	6020250665-0	Mola Helicoidal De Compressão Ø17,5 X Ø25,5 X 800mm Arame=Ø4mm Interna				1	1	1	
48	5024010024-7	Arruela Lisa De Ø20 X Ø38 X 1,21mm	4						
49	5530011576-3	Suporte Esquerdo Do Disco Duplo Maior De Adubo/Semente(Descentrado)		1		1			1
49	5530011577-1	Suporte Direito Do Disco Duplo Maior De Adubo/Semente(Descentrado)			1		1	1	
50	5204010578-6	Cubo Direito Completo C/Friso Limitador 40mm(Disco Plano Liso 15" X 4,00mm)		1		1			1
50	5204010579-4	Cubo Esquerdo Completo C/Friso Limitador 40mm(Disco Plano Liso 15" X 4,00mm)			1		1	1	
51	5352030057-7	Limpador Interno Direito Do Disco	1						
52	5352030056-9	Limpador Interno Esquerdo Do Disco	1						
53	6020310054-2	Parafuso Cab.Sext. 3/8" X 1" 16F Unc1A Gr5 Rt(Bicromatizado)	1						
54	5204010576-0	Cubo Direito Completo(Disco Plano Liso 15" X 4,00mm)			1		1	1	
54	5204010577-8	Cubo Esquerdo Completo(Disco Plano Liso 15" X 4,00M)		1		1			1
55	5204010451-8	Cubo Do Disco Direito	1						
55	5204010452-6	Cubo Do Disco Esquerdo	1						
56	2857398003-6	Disco Plan Lis 15" X 4,00 Fc Rd 80mm + 6F Rd Esc 8,7mm R=57,5mm + 6F Rd Esc 6,9mm R=116mm Afe	1						
57	6010600786-4	Friso Limitador De Profundidade(40mm)		1	1	1	1	1	1
58	6020010004-5	Arruela De Pressão M8 Media(Bicromatizado)	6						
59	6020310454-8	Porca Sext. M8 X 1,25 Ma Cl8 Ch.13mm Alt.6,50mm (Bicromatizado)	6						
60	6020311257-5	Porca Sext. M6 X 1,00 Ma Cl8 Ch.10mm Alt.5,00mm (Bicromatizado)		6	6	6	6	6	6
61	6020010122-0	Arruela De Pressão M6 Media(Bicromatizado)		6	6	6	6	6	6
62	5024010161-8	Arruela Lisa De Ø7 X Ø18 X 2,00mm		6	6	6	6	6	6
63	6020317441-4	Parafuso Rosca Maquina Cab.Chata Fenda Simples M6 X 1,00 X 20mm Cl8.8 Rt(Bicromatizado)		6	6	6	6	6	6
64	6020317573-9	Parafuso Allen Cab.Chata M8 X 1,25 X 25mm Cl12.9 Rt(Fosfatizado)	6						
65	6020010289-7	Anel De Retenção I-55 G502-055-01 (S/Reforco)	1						
66	5096010050-3	Calota Do Cubo	1						
67	6020010095-9	Anel De Vedação 047X 052X 2mm	1						
68	6020011053-9	Anel De Retenção I-047 G-502-047-01	1						
69	5420010098-3	Parafuso Cab.Sext. 3/4" X 1.7/8" 16F Unf 1A Gr5 Rp-Rosca Direita(Especial)	1						
69	5420010099-1	Parafuso Cab.Sext. 3/4" X 1.7/8" 16F Unf 1A Gr5 Rp-Rosca Esquerda(Especial)	1						

• Tabela Linha C/Disco de Corte Estriado C/Roda Compactadora em "V" C/Friso de 40mm

Item	Código	Descrição do Produto	Todos	Direita Maior	Direita Menor	Esquerda Maior	Esquerda Menor	Lateral Direita	Lateral Esquerda
70	6020350933-5	Rolamento De Esfera Carreira Dupla 5204Kp52-Sp6(Primeira Linha)	1						
71	5204010453-4	Cubo De Ø136 X 41mm	1						
72	6020056005-4	Calota Rolamento Esfera Carreira Dupla 5204Kp52-Sp6(1ºlinha)	1						
73	5124010100-2	Carrinho C/Disco De Corte Estriado	1						
74	6020310472-6	Pino Elastico Pesado Ø6 X 55mm (Seeger Reno 701.167)	1						
75	6020310510-2	Pino Elastico Pesado Ø10 X 55mm (Seeger Reno 701.220)	1						
76	5024010107-3	Arruela Lisa De Ø36 X Ø61 X 5,00mm	1						
77	6020130108-7	Graxeira 1/8" Reta Bsp-28F	2						
78	5432010181-9	Pino Cab.Francesa Ø11,20 X 90mm	1						
79	5530010406-0	Suporte Do Regulador De Profundidade	1						
80	5080020787-5	Bucha De Ø14 X Ø19 X 65mm	1						
81	6020310822-5	Porca Sext. M10 X 1,50 Ma Cl8 Ch.17mm Alt.8,00mm (Bicromatizado)	6						
82	6020010394-0	Arruela De Pressão M10 Media(Bicromatizado)	6						
83	5284010001-4	Flange Do Cubo Do Disco	1						
84	3255397388-0	Disco Plan Est 14" X 4,00 Fc Rd 80mm + 6F Rd 10,3mm D=115mm Afd	1						
85	5530010405-2	Suporte Do Disco Com Cubo	1						
86	6020310980-9	Parafuso Cab.Sext. M10 X 1,50 X 40mm Cl8.8 Rt(Bicromatizado)	6						
87	5530160187-4	Suporte Com Eixo Do Disco	1						
88	6020350244-6	Retentor Ø35,00 X Ø58,00 X 10,00mm (Arca 5035 Br / Sabo 01551 Br)	1						
89	6020350077-0	Rolamento 44610/49 Capa Cone (Gaiola Baixa)	2						
90	5204010090-3	Cubo Do Disco	1						
91	5024010258-4	Arruela Lisa De Ø20 X Ø38,5 X 3,00mm	1						
92	6020310797-0	Porca Sext. Castelo 3/4" 16F Unf Gr5 Ch.1.1/16" Alt.13,00mm (Bicromatizado)	1						
93	6020311000-9	Parafuso Cab.Sext. 1/4" X 1/2" 20F Unc1A Gr5 Rt(Bicromatizado)	4						
94	6020190098-3	Junta De Papel Ø50,3 X Ø73,5 X 1/64"	1						
95	6020050640-8	Calota Do Cubo(Bicromatizado)	1						
96	6020010402-4	Arruela De Pressão 1/4" Media Industrial(Bicromatizado)	4						

• Linha C/Roda Compactadora em "V" C/Friso de 40mm

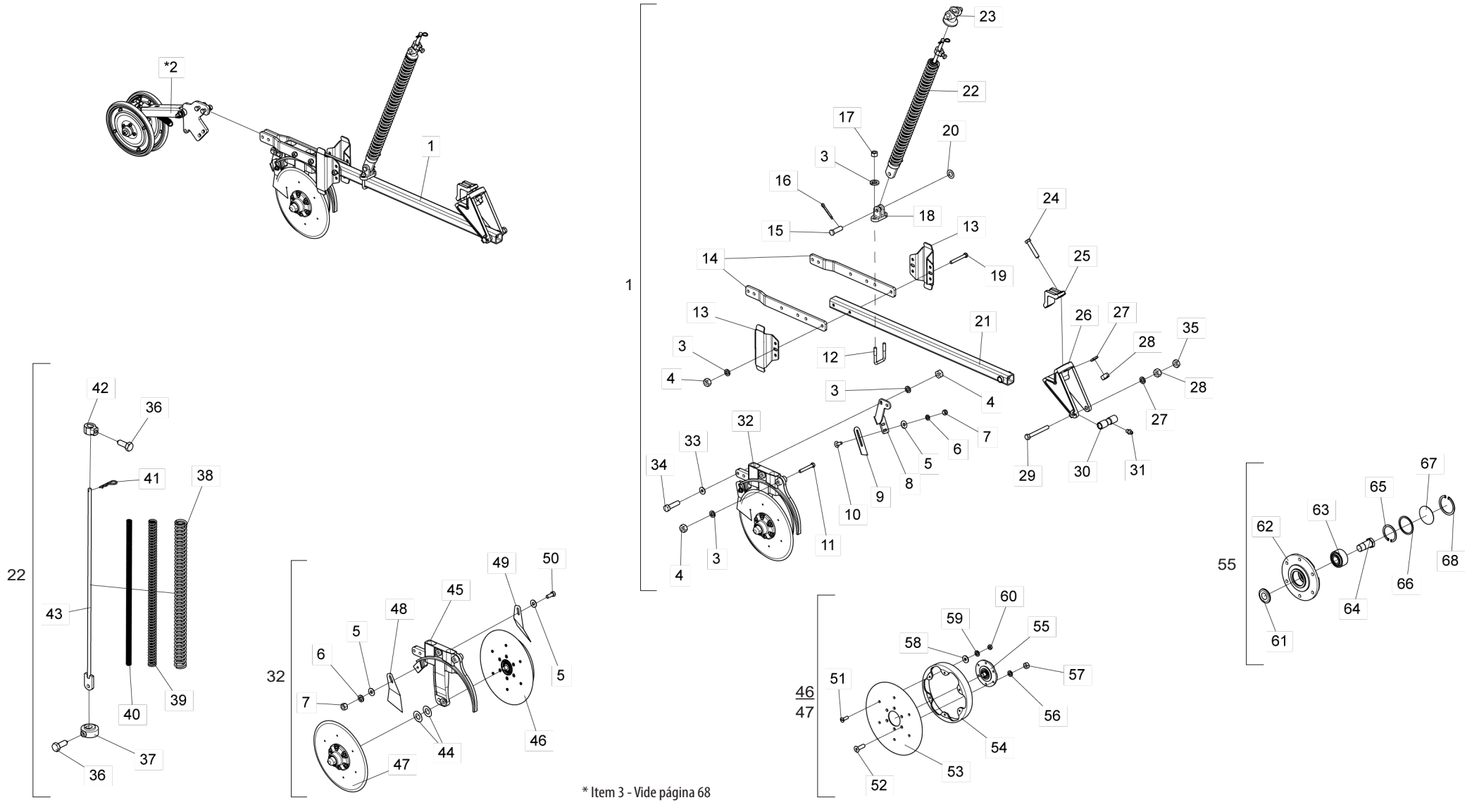

* Item 3 - Vide página 68

• Tabela Linha C/Roda Compactadora em "V" C/Friso de 40mm

Item	Código	Descrição do Produto	Todos	Direita Maior	Direita Menor	Esquerda Maior	Esquerda Menor	Lateral Direta	Lateral Esquerda
1	2517012312-6	Linha Esquerda Menor C/Friso De 40mm(Spde-A)					1		
1	2517012313-4	Linha Direita Menor C/Friso De 40mm(Spde-A)			1				
1	2517012314-2	Linha Esquerda Maior C/Friso De 40mm(Spde-A)				1			
1	2517012315-0	Linha Direita Maior C/Friso De 40mm(Spde-A)		1					
1	2517012320-7	Linha Lateral Direita Maior C/Friso De 40mm(Spde-A)						1	
1	2517012321-5	Linha Lateral Esquerda Menor C/Friso De 40mm(Spde-A)							1
*2	5124010381-1	Carrinho Completo Da Roda Compactadora Em "V"(Spd)	1						
3	6020010410-5	Arruela De Pressão 1/2" Media Industrial(Bicromatizado)		8	8	12	12	16	12
4	6020310754-7	Porca Sext. 1/2" 12F W Gr5 Ch.7/8" Alt.12,00mm (Bicromatizado)		6	6	10	10	14	10
5	5024010075-1	Arruela Lisa De Ø10,3 X Ø25 X 2,00mm	2						
6	6020010406-7	Arruela De Pressão 3/8" Media Industrial(Bicromatizado)	2						
7	6020310746-6	Porca Sext. 3/8" 16F Unc Gr5 Ch.9/16" Alt.8,50mm (Bicromatizado)	2						
8	5530014453-4	Suporte Esquerdo Do Limpador			1		1	1	
8	5530014452-6	Suporte Direito Do Limpador		1		1			1
9	5352010048-9	Limpador Do Aro Limitador	1						
10	6020311160-9	Parafuso Cab.Francesa 3/8" X 1" 16F Unc1A Gr2 Rt(Bicromatizado)	2						
11	6020311061-0	Parafuso Cab.Sext. 1/2" X 3.1/2" 12F W Gr5 Rp(Bicromatizado)		2	2	4	4	4	2
12	5068010081-8	Bracadeira De 84 X 64 X R.1/2" W		1	1	3	3	5	3
13	5526010018-0	Separador De Linhas	2						
14	5136015261-1	Chapa De Fixação Do Disco Duplo	2						
15	6020310593-5	Pino Cab.Redonda Ø5/8" X 46mm	1						
16	6020050101-5	Contrapino 1/8" X 1" (Zincado Branco)	1						
17	6020310756-3	Porca Sext. 1/2" 12F W Gr5 Ch.3/4" Alt.11,00mm (Bicromatizado)	2						
18	6010601172-1	Suporte Inferior Do Varão (Menor)	1						
19	6020311065-3	Parafuso Cab.Sext. 1/2" X 4" 12F W Gr5 Rp(Bicromatizado)		2	2				2
20	5024010059-0	Arruela Lisa De Ø16,5 X Ø29 X 1,21mm	1						
21	5572015584-1	Viga Quadrada De 50 X 1200mm Completo	1						
22	5566010260-3	Varão Menor Da Mola De 700mm Completa		1	1				1
22	5566010261-1	Varão Maior Da Mola De 800mm Completo				1	1	1	
23	6010601280-9	Trava Superior Da Mola Tripla	1						
24	6020311079-3	Parafuso Cab.Sext. 5/8" X 3.1/2" 11F Unc1A Gr5 Rp(Bicromatizado)	2						
25	6010601347-3	Bracadeira De Fixação Do Disco De Corte	1						
26	5252040056-7	Engate Do Carrinho	1						
27	6020010412-1	Arruela De Pressão 5/8" Media Industrial(Bicromatizado)	3						
28	6020310760-1	Porca Sext. 5/8" 11F Unc Gr5 Ch.1.1/16" Alt.15,00mm (Bicromatizado)	3						
29	6020311082-3	Parafuso Cab.Sext. 5/8" X 5.1/2" 11F Unc1A Gr5 Rp(Bicromatizado)	1						
30	5080010539-8	Bucha De Articulação Da Linha	1						
31	6020130100-1	Graxeira 1/4" Reta Unf - 28F Alt.14mm Sext 5/16"	1						
32	5124018021-2	Carrinho Direito Do Disco Duplo De Adubo/Semente C/Friso 40mm(Descentrado) Especial			1		1	1	
32	5124018022-0	Carrinho Esquerdo Do Disco Duplo De Adubo/Semente/Friso 40mm(Descentrado) Especial		1		1			1
33	5024010068-9	Arruela Lisa De Ø13,3 X Ø35,5 X 3,00mm	2						
34	6020310049-6	Parafuso Cab.Sext. 1/2" X 2" 12F W Gr5 Rp(Bicromatizado)	2						
35	6020310738-5	Porca Sext. 5/8" 11F Unc Gr5 Ch.1.1/16" Alt.11,00mm (Bicromatizado)	1						
36	6020310349-5	Parafuso Cab.Sext. M12 X 1,75 X 30mm Cl8.8 Rt C/Ponta(Bicromatizado)		2	2	2	2	2	2

Item	Código	Descrição do Produto	Todos	Direita Maior	Direita Menor	Esquerda Maior	Esquerda Menor	Lateral Direta	Lateral Esquerda
37	5530016364-4	Suporte Inferior Da Mola Tripla		1	1	1	1	1	1
38	6020250667-7	Mola Helicoidal De Compressão Ø43 X Ø59 X 800mm Arame=Ø8mm Externa				1	1	1	
38	6020250664-2	Mola Helicoidal De Compressão Ø43 X Ø59 X 700mm Arame=Ø8mm Externa		1	1				1
39	6020250666-9	Mola Helicoidal De Compressão Ø27,3 X Ø40 X 800mm Arame=Ø6,35mm Intermadiaria				1	1	1	
39	6020250663-4	Mola Helicoidal De Compressão Ø27,3 X Ø40 X 700mm Arame=Ø6,35mm Intermadiaria		1	1				1
40	6020250665-0	Mola Helicoidal De Compressão Ø17,5 X Ø25,5 X 800mm Arame=Ø4mm Interna				1	1	1	
40	6020250662-6	Mola Helicoidal De Compressão Ø17,5 X Ø25,5 X 700mm Arame=Ø4mm Interna		1	1				1
41	6020390294-0	Trava Nma - Tipo "R" De Ø3,5 X 67mm(Especial)		1	1	1	1	1	1
42	5080011663-2	Bucha Fixação Do Varão Da Mola		1	1	1	1	1	1
43	5566010205-0	Varão Da Mola De 1085,5mm				1	1	1	
43	5566040144-9	Varão Da Mola De 935,5mm		1	1				1
5	5024010075-1	Arruela Lisa De Ø10,3 X Ø25 X 2,00mm	2						
6	6020010406-7	Arruela De Pressão 3/8" Media Industrial(Bicromatizado)	1						
7	6020310746-6	Porca Sext. 3/8" 16F Unc Gr5 Ch.9/16" Alt.8,50mm (Bicromatizado)	1						
44	5024010024-7	Arruela Lisa De Ø20 X Ø38 X 1,21mm	4						
45	5530011576-3	Suporte Esquerdo Do Disco Duplo Maior De Adubo/Semente(Descentrado)		1		1			1
45	5530011577-1	Suporte Direito Do Disco Duplo Maior De Adubo/Semente(Descentrado)			1		1	1	
46	5204010578-6	Cubo Direito Completo C/Friso Limitador 40mm(Disco Plano Liso 15" X 4,00mm)		1		1			1
46	5204010579-4	Cubo Esquerdo Completo C/Friso Limitador 40mm(Disco Plano Liso 15" X 4,00mm)			1		1	1	
47	5204010576-0	Cubo Direito Completo(Disco Plano Liso 15" X 4,00mm)			1		1	1	
47	5204010577-8	Cubo Esquerdo Completo(Disco Plano Liso 15" X 4,00M)		1		1			1
48	5352030057-7	Limpador Interno Direito Do Disco	1						
49	5352030056-9	Limpador Interno Esquerdo Do Disco	1						
50	6020310054-2	Parafuso Cab.Sext. 3/8" X 1" 16F Unc1A Gr5 Rt(Bicromatizado)	1						
53	2857398003-6	Disco Plan Lis 15" X 4,00 Fc Rd 80mm + 6F Rd Esc 8,7mm R=57,5mm + 6F Rd Esc 6,9mm R=116mm Afe	1						
58	5024010161-8	Arruela Lisa De Ø7 X Ø18 X 2,00mm		6	6	6	6	6	6
55	5204010451-8	Cubo Do Disco Direito	1						
55	5204010452-6	Cubo Do Disco Esquerdo	1						
54	6010600786-4	Friso Limitador De Profundidade(40mm)		1	1	1	1	1	1
56	6020010004-5	Arruela De Pressão M8 Media(Bicromatizado)	6						
59	6020010122-0	Arruela De Pressão M6 Media(Bicromatizado)		6	6	6	6	6	6
57	6020310454-8	Porca Sext. M8 X 1,25 Ma Cl8 Ch.13mm Alt.6,50mm (Bicromatizado)	6						
60	6020311257-5	Porca Sext. M6 X 1,00 Ma Cl8 Ch.10mm Alt.5,00mm (Bicromatizado)		6	6	6	6	6	6
51	6020317441-4	Parafuso Rosca Maquina Cab.Chata Fenda Simples M6 X 1,00 X 20mm Cl8.8 Rt(Bicromatizado)		6	6	6	6	6	6
52	6020317573-9	Parafuso Allen Cab.Chata M8 X 1,25 X 25mm Cl12.9 Rt(Fosfatizado)	6						
67	5096010050-3	Calota Do Cubo	1						
62	5204010453-4	Cubo De Ø136 X 41mm	1						
64	5420010098-3	Parafuso Cab.Sext. 3/4" X 1.7/8" 16F Unf 1A Gr5 Rp-Rosca Direita(Especial)	1						
64	5420010099-1	Parafuso Cab.Sext. 3/4" X 1.7/8" 16F Unf 1A Gr5 Rp-Rosca Esquerda(Especial)	1						
66	6020010095-9	Anel De Vedação 047X 052X 2mm	1						
68	6020010289-7	Anel De Retenção I-55 G502-055-01 (S/Reforco)	1						
65	6020011053-9	Anel De Retenção I-047 G-502-047-01	1						
61	6020056005-4	Calota Rolamento Esfera Carreira Dupla 5204Kp52-Sp6(1ºlinha)	1						
63	6020350933-5	Rolamento De Esfera Carreira Dupla 5204Kp52-Sp6(Primeira Linha)	1						

• Carrinho Completo da Roda Compactadora em "V"

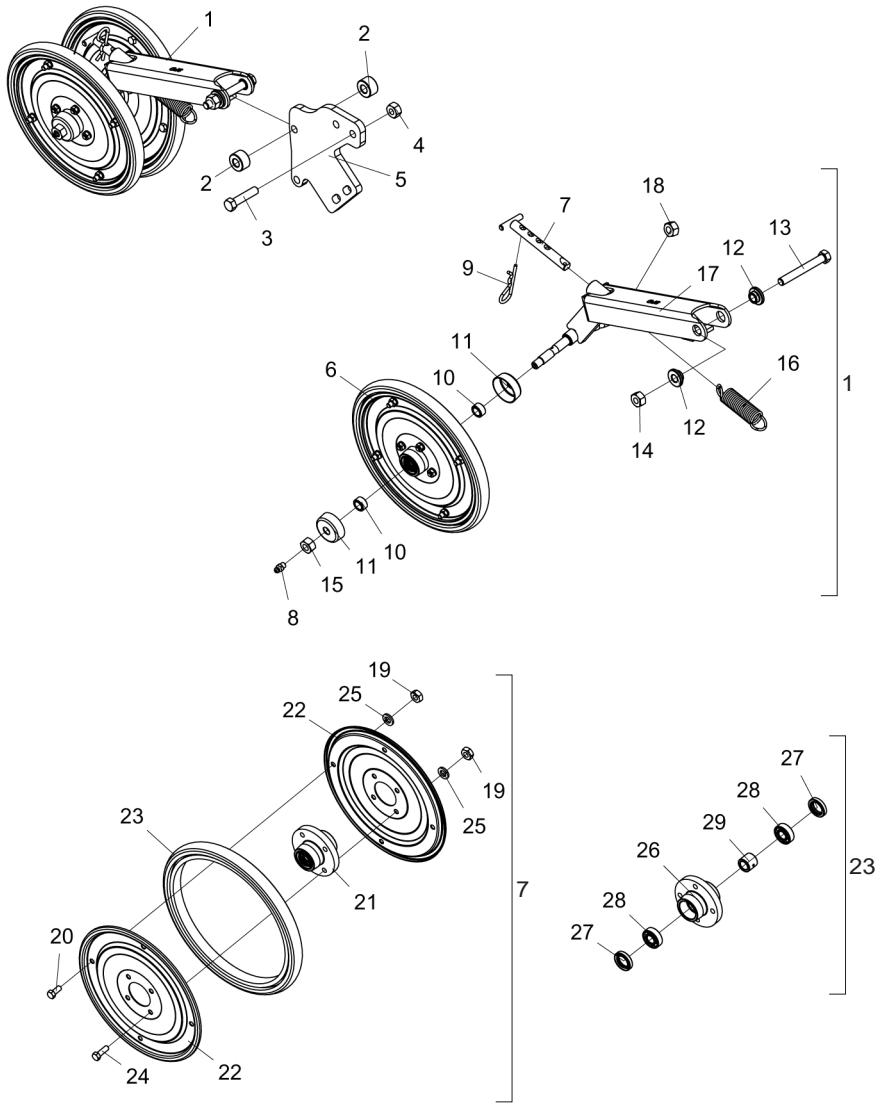

Item	Código	Descrição do Produto	Todos
1	5124010413-3	Carrinho da Roda Compactadora Em "V"(SPD)	1
2	5080020772-7	Bucha de Ø14,3 X Ø1.1/4" X 18,5mm	2
3	6020312060-8	Parafuso Cab.Sextavada 1/2" X 2.1/4" 12F W GR5 Rp(Bicromatizado)	2
4	6020310809-8	Porca Sextavada Autotravante C/Nylon Alta 1/2" 12F W GR5 Ch.3/4" Alt. 15,50mm	2
5	5530010827-9	Suporte de Fixação da Roda	1
6	5498090024-2	Roda Compactadora Avulsa	2
7	5432060014-9	Puxador de 5/8" X 131mm	1
8	6020130100-1	Graxeira 1/4" Reta UNF - 28F Alt.14mm Sext 5/16"	2
9	6020390308-4	Trava Nma - Tipo "R" de Ø4,5 X 80mm (455)	1
10	5080020710-7	Bucha de Ø15 X Ø22,22 X 12mm	4
11	5096010033-3	Calota Do Cubo	4
12	5080020484-1	Bucha de Ø13,1 X Ø31,5 X 12,5mm	2
13	6020311065-3	Parafuso Cab.Sextavada 1/2" X 4" 12F W GR5 Rp(Bicromatizado)	1
14	6020310809-8	Porca Sextavada Autotravante C/Nylon Alta 1/2" 12F W GR5 Ch.3/4" Alt. 15,50mm	1
15	6020310736-9	Porca Sextavada 9/16" 18F UNF GR5 Ch.7/8" Alt.12,50mm (Bicromatizado)	1
16	6020250658-8	Mola Helicoidal de Tração Ø21,5 X Ø28,5 X 95mm Arame=Ø3,5mm	1
17	5530011808-8	Suporte da Roda Em "V"(SPD)	1
18	6020310737-7	Porca Sextavada 9/16" 18F Rf/Esq UNF GR5 Ch.7/8" Alt.12,50mm (Bicromatizado)	1
19	6020310454-8	Porca Sextavada M8 X 1,25 Ma Cl8 Ch.13mm Alt.6,50mm (Bicromatizado)	16
20	6020311269-9	Parafuso Cab.Sextavada M8 X 1,25 X 20mm Cl8.8 Rt(Bicromatizado)	8
21	5204110018-4	Cubo Completo da Roda	2
22	5288020025-9	Friso da Roda	4
23	6020010808-9	Aro 300 X 25mm	2
24	6020310448-3	Parafuso Cab.Sextavada M8 X 1,25 X 25mm Cl8.8 Rt(Bicromatizado)	8
25	6020010004-5	Arruela de Pressão M8 Media(Bicromatizado)	16
26	5204110017-6	Cubo da Roda	2
27	6020350211-0	Retentor Ø22,00 X Ø35,00 X 6,70mm (Arca 5044 Br / Sabo 00294 Br)	4
28	6020350871-1	Rolamento Rigido de Esfera 6202 (Skf-Nsk-Timken)	4
29	5080020655-0	Bucha de Ø16 X Ø25 X 22mm	2

• Carrinho Maior da Roda de Profundidade Côncava com Suporte do Regulador

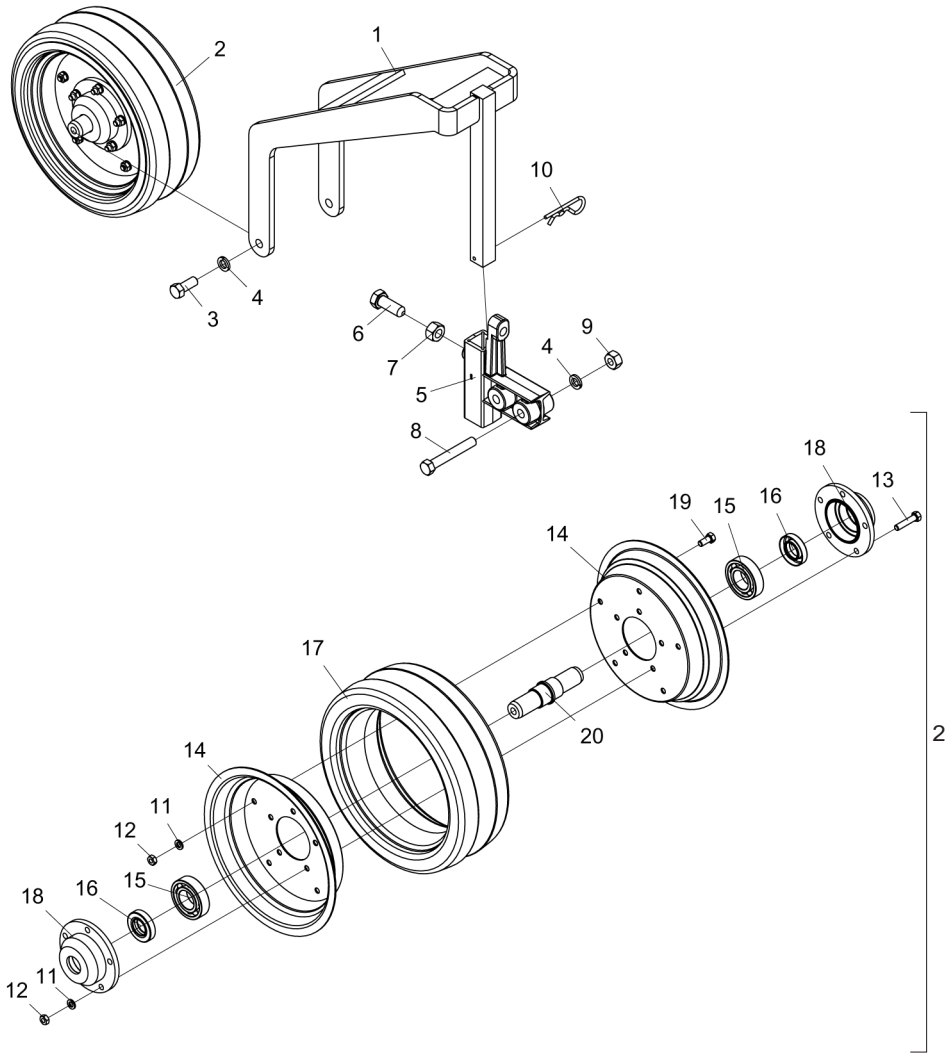

Item	Código	Descrição do Produto	Todos
1	5530012143-7	Suporte da Roda(SPDE-A)	1
2	5498100018-0	Roda Compactadora Concava Menor	1
3	6020310051-8	Parafuso Cab.Sextavada 1/2" X 1.1/4" 12F W Gr5 Rt(Bicromatizado)	2
4	6020010410-5	Arruela de Pressão 1/2" Média Industrial(Bicromatizado)	4
5	5530180106-7	Suporte do Regulador	1
6	6020311069-6	Parafuso Cab.Sextavada 5/8" X 1.3/4" 11F Unc1A Gr5 Rt C/Ponta(Bicromatizado)	1
7	6020310765-2	Porca Sextavada 5/8" 11F Unc Gr5 Ch.15/16" Alt.14,00mm (Bicromatizado)	1
8	6020311065-3	Parafuso Cab.Sextavada 1/2" X 4" 12F W Gr5 Rp(Bicromatizado)	2
9	6020310754-7	Porca Sextavada 1/2" 12F W Gr5 Ch.7/8" Alt.12,00mm (Bicromatizado)	2
10	6020390308-4	Trava Nma - Tipo "R" de Ø4,5 X 80mm (455)	1
11	6020010404-0	Arruela de Pressão 5/16" Média Industrial(Bicromatizado)	10
12	6020310744-0	Porca Sextavada 5/16" 18F Unc Gr5 Ch.1/2" Alt.6,50mm (Bicromatizado)	10
13	6020311017-3	Parafuso Cab.Sextavada 5/16" X 1.1/2" 18F Unc Gr2 Rt(Bicromatizado)	5
14	5018010016-1	Aro da Roda de Borracha	2
15	6020350007-9	Rolamento de Esfera 6206(Skf-Nsk-Timken)	2
16	6020350204-7	Retentor Ø25,00 X Ø47,00 X 10,00mm (Arca 5412 Brg / Sabo 02046 Brg)	2
17	6020010813-5	Aro Concavo de Compactação 99-8	1
18	5204020047-9	Cubo da Roda	2
19	6020312020-9	Parafuso Cab.Sextavada 5/16" X 3/4" 18F Unc1A Gr5 Rt(Bicromatizado)	5
20	5080030028-0	Bucha da Roda Compactadora	1

BALDAN

• Carrinho da Roda Compactadora Completa de Ferro Pesada

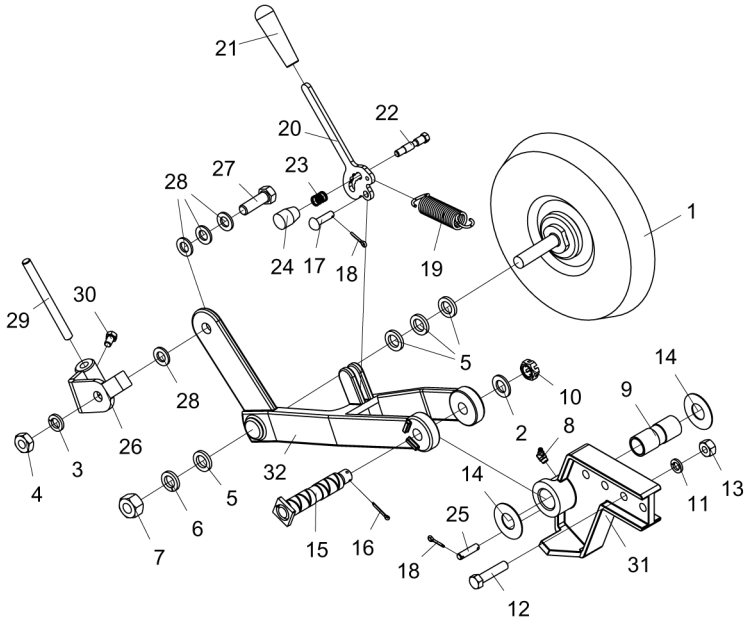

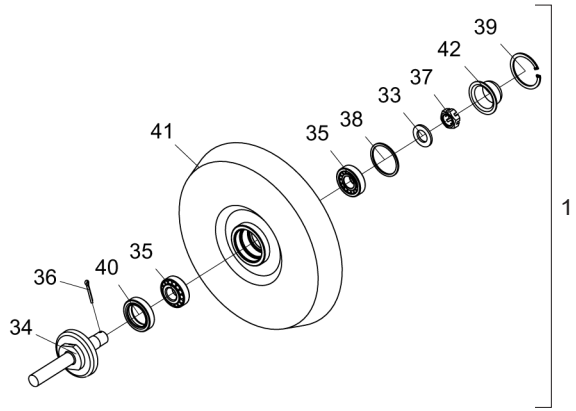

Item	Código	Descrição do Produto	Todos	Direito	Esquerdo
1	5498010149-8	Roda Compactadora de Ferro (Pesada)	1		
2	6020010513-6	Arruela Lisa de Ø20 X Ø35 X 3mm	1		
3	6020010412-1	Arruela de Pressão 5/8" Média Industrial(Bicromatizado)	1		
4	6020310738-5	Porca Sextavada 5/8" 11F Unc Gr5 Ch.1.1/16" Alt.11,00mm (Bicromatizado)	1		
5	5024010302-5	Arruela Lisa de Ø20 X Ø32 X 4,75mm	4		
6	6020010414-8	Arruela de Pressão 3/4" Média Industrial(Bicromatizado)	1		
7	6020310817-9	Porca Sextavada 3/4" 16F Unf Gr5 Ch.1.1/4" Alt.18,50mm (Bicromatizado)	1		
8	6020130110-9	Graxeira 1/8" 45 Graus Bsp-28F	1		
9	5080011444-3	Bucha Maior da Roda Compactadora de Ferro	1		
10	6020310797-0	Porca Sextavada Castelo 3/4" 16F Unf Gr5 Ch.1.1/16" Alt.13,00mm (Bicromatizado)	1		
11	6020010410-5	Arruela de Pressão 1/2" Média Industrial(Bicromatizado)	2		
12	6020312060-8	Parafuso Cab.Sextavada 1/2" X 2.1/4" 12F W Gr5 Rp(Bicromatizado)	2		
13	6020310754-7	Porca Sextavada 1/2" 12F W Gr5 Ch.7/8" Alt.12,00mm (Bicromatizado)	2		
14	5024010560-5	Arruela Lisa de Ø26 X Ø58 X 1,52mm	2		
15	5432010372-2	Pino de Articulação	1		
16	6020050101-5	Contrapino 1/8" X 1" (Zincado Branco)	1		
17	6020311241-9	Pino Cab.Francesa Ø9,8 X 33mm	1		
18	6020050099-0	Contrapino 1/8" X 3/4" (Zincado Branco)	3		
19	6020250658-8	Mola Helicoidal de Tração Ø21,5 X Ø28,5 X 95mm Arame=Ø3,5mm	1		
20	5008010230-2	Alavanca Regulagem de Pressão	1		
21	6020050724-2	Cabo de Borracha	1		
22	5420010078-9	Parafuso Cab.Sextavada Ø1/2" X 63mm 16F Unc 1A R.3/8"	1		
23	6020250577-8	Mola Helicoidal de Compressão Ø12,5 X Ø16,5 X 19mm Arame=Ø1,5mm	1		
24	6020430203-3	Manopla Pma 330 Rosca 3/8" X 16 Fios	1		
25	5432010373-0	Pino de Ø3/8" X 40mm	1		
26	5530014462-3	Suporte Eixo Limpador Esquerdo		1	
26	5530014461-5	Suporte Eixo Limpador direito			1
27	6020310180-8	Parafuso Cab.Sextavada 5/8" X 2" 11F Unc1A Gr5 Rp(Bicromatizado)	1		
28	5024010154-5	Arruela Lisa de Ø16 X Ø29 X 3,00mm	4		
29	5352010053-5	Limpador de 150mm	1		
30	6020311030-0	Parafuso Cab.Sextavada 3/8" X 5/8" 16F Unc1A Gr2 Rt(Bicromatizado)	1		
31	5530014456-9	Suporte de Fixação da Roda	1		
32	5530014454-2	Suporte direito da Roda de Ferro		1	
32	5530014455-0	Suporte Esquerdo da Roda de Ferro			1
33	6020010513-6	Arruela Lisa de Ø20 X Ø35 X 3mm	1		
34	5232010977-9	Eixo da Roda Compactadora de Ferro Completo	1		
35	6020350087-7	Rolamento Conico 30204	2		
36	6020050101-5	Contrapino 1/8" X 1" (Zincado Branco)	1		
37	6020310797-0	Porca Sextavada Castelo 3/4" 16F Unf Gr5 Ch.1.1/16" Alt.13,00mm (Bicromatizado)	1		
38	6020010095-9	Anel de Vedação 047X 052X 2mm	1		
39	6020010289-7	Anel de Retenção I-55 G502-055-01	1		
40	6020350268-3	Retentor Ø36,00 X Ø52,00 X 11,00mm (Arca 5075 Brg)	1		
41	5498010150-1	Roda Compactadora de Ferro	1		
42	6020050641-6	Calota do Cubo	1		

• Conjunto Transporte Lateral SPDE-A (Opcional)

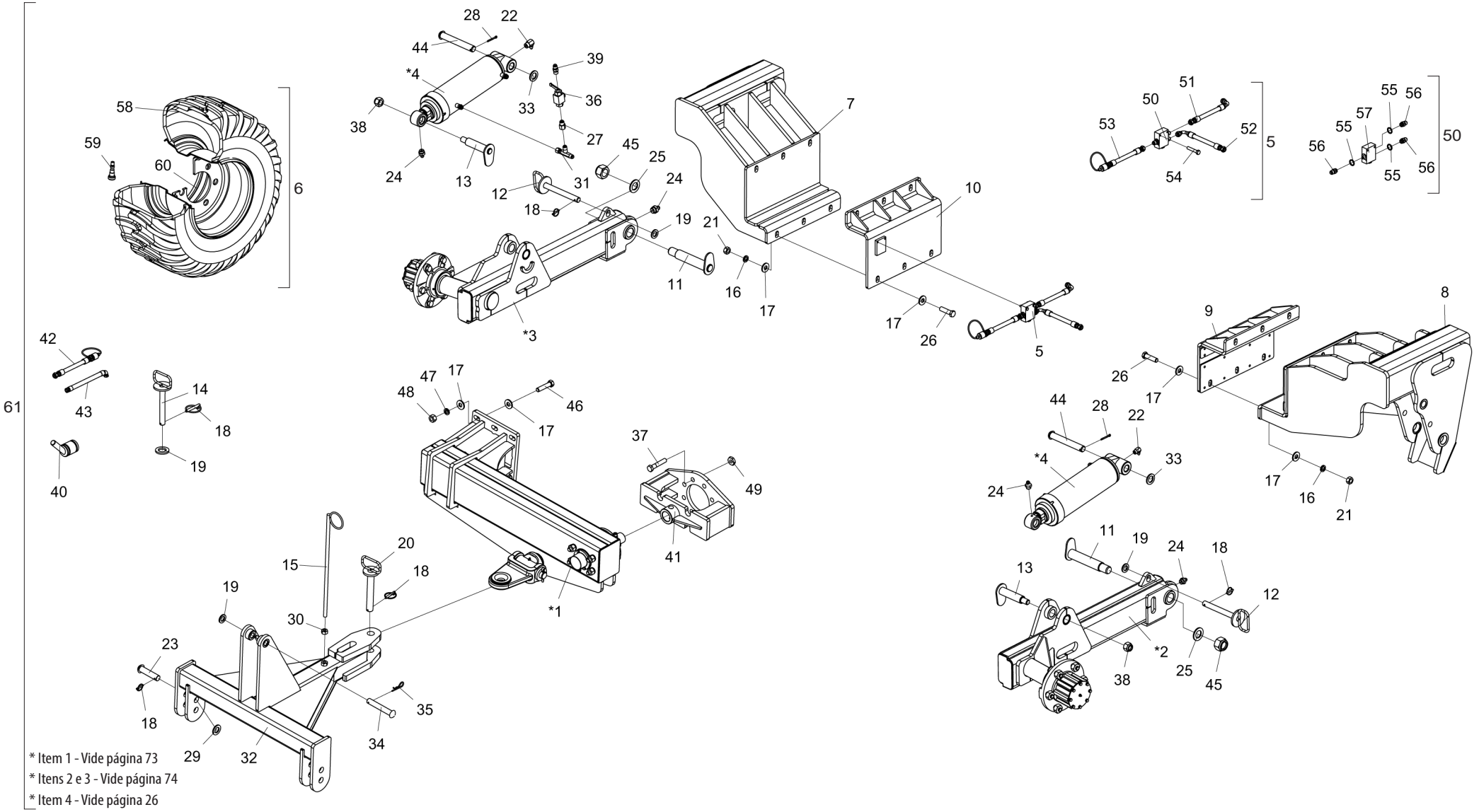

* Item 1 - Vide página 73
* Itens 2 e 3 - Vide página 74
* Item 4 - Vide página 26

• Tabela Conjunto Transporte Lateral SPDE-A (Opcional)

Item	Código	Descrição do Produto	Todos
*1	5530015201-4	Suporte do Balanceiro de Transporte Completo	1
*2	5530015182-4	Suporte Esquerdo Completo da Roda	1
*3	5530015183-2	Suporte Direito Completo da Roda	1
*4	6020055904-8	Cilindro Hidráulico "D.A" Ø2" X Ø5" X 256mm(Curso) X 605mm(Fechado)	2
5	5528010956-7	Sistema Hidráulico P/SPDE-A Transporte Lateral C/Rodeiro Hidráulico	1
6	5498100070-9	Roda Montada 400X60 14 Lonas	1
6	5498010387-3	Roda Montada Direita 400 X 60 14 Lonas	1
7	5530015174-3	Suporte Menor do Rodeiro	1
8	5530015173-5	Suporte Maior do Rodeiro	1
9	5530015175-1	Suporte de Fixação do Rodeiro Maior	1
10	5530015176-0	Suporte de Fixação do Rodeiro Menor	1
11	5432010484-2	Pino de Ø45,3 X 205mm Completo	2
12	5432060023-8	Pino C/Puxador de Ø1" X 210mm	2
13	5432010482-6	Pino de Ø37,5 X 140mm Completo	2
14	5432010486-9	Pino C/Puxador de Ø1" X 197mm	2
15	5530060020-3	Suporte das Mangueiras	2
16	6020010403-2	Arruela de Pressão M20 Media(Bicromatizado)	12
17	5024010007-7	Arruela Lisa de Ø20,3 X Ø46,5 X 4,75mm	36
18	6020390293-2	Trava C/Argola Ø5,75 X 40mm	7
19	5024010039-5	Arruela Lisa de Ø26,2 X Ø44 X 4,75mm(Zincado)	5
20	5432010025-1	Pino C/Puxador de Ø1.1/4" X 215mm	1
21	6020311265-6	Porca Sextavada M20 X 2,50 Ma Cl8 Ch.30mm Alt.16,00mm (Bicromatizado)	12
22	6020130112-5	Graxeira 1/8" 90 Graus Bsp-28F	2
23	6020310660-5	Pino Cab.Francesa Ø28 X 105mm	2
24	6020130108-7	Graxeira 1/8" Reta Bsp-28F	4
25	5024010130-8	Arruela Lisa de Ø39 X Ø66 X 4,75mm(Zincado)	2
26	6020311006-8	Parafuso Cab.Sextavada M20 X 2,50 X 75mm Cl8.8 Rp(Bicromatizado)	12
27	5412010104-0	Niple R.1/2"(G) X 3/4" Unf X 45mm C/Sextavado 1"	1
28	6020050116-3	Contrapino 1/4" X 2" (Zincado Branco)	2
29	5024010192-8	Arruela Lisa de Ø30 X Ø52 X 4,75mm(Zincado)	2
30	6020310760-1	Porca Sextavada 5/8" 11F Unc Gr5 Ch.1.1/16" Alt.15,00mm (Bicromatizado)	2
31	5412050018-2	Niple Tipo "T" C/Porca Giratoria Lateral R.3/4"Unf	1
32	5084010236-7	Cabeçalho de Engate do Levante	1
33	5024010061-1	Arruela Lisa de Ø33,5 X Ø53,5 X 4,75mm(Zincado)	2
34	5432010092-8	Pino Cab.Francesa Ø1" X 150mm	1
35	6020390308-4	Trava Nma - Tipo "R" de Ø4,5 X 80mm (455)	1
36	6020430194-0	Válvula de Esfera 1/2" Npt Stauff-Bbvm20080200M / Gemels 1111Ab-Ge2Ggt35011A000	2
37	6020312005-5	Parafuso Cab.Sextavada 3/4" X 4" 16F Unf1A Gr5 Rp(Recartilhado)(Fosfatizado)	8
38	6020310804-7	Porca Sextavada Autotravante C/Nylon Alta 1" 14F Uns Gr5 Ch.1.1/2" Alt.28,50mm(Zincado Branco)	2
39	5412010099-0	Niple de R.1/2" Npt X R.3/4" Unf X 50mm C/Sextavado 7/8"	1
40	5138010022-7	Chave de 1.1/2"	1
41	5530015192-1	Suporte de Fixação do Cabeçalho	1
42	5372011142-6	Mangueira Ø3/8" X 8000mm Com 1Trg E 1Trf C/Engate Rapido Macho	1
43	6020250688-0	Mangueira Hidr. Alta Pressão 3/8" X 3000mm C/1Tcg E 1Trg (Sae 100R2 At - P.T.4800Psi)	1
44	5432010075-8	Pino Cab.Francesa Ø30,53 X 205mm	2
45	6020311230-3	Porca Sextavada Autotravante C/Nylon Alta 1.1/2" 12F Unf Gr5 Ch.2.1/4" Alt.39,00mm (Zincado Branco)	2
46	6020311098-0	Parafuso Cab.Sextavada 3/4" X 3.1/2" 10F Unc1A Gr5 Rp(Bicromatizado)	6
47	6020010414-8	Arruela de Pressão 3/4" Media Industrial(Bicromatizado)	6
48	6020310770-9	Porca Sextavada 3/4" 10F Unc Gr5 Ch.1.7/32" Alt.18,50mm (Bicromatizado)	6
49	6020310745-8	Porca Sextavada 3/4" 16F Unf Gr5 Ch.1.1/4" Alt.11,00mm (Bicromatizado)	8
50	5224010106-8	Distribuidor de Óleo	1
51	6020251013-5	Mangueira Hidr. Alta Pressão 3/8" X 900mm C/1Tcg E 1Trg (Sae 100R2 At - P.T.4800Psi)	1
52	6020250918-8	Mangueira Hidr. Alta Pressão 3/8" X 3200mm C/1Tcg 90º E 1Trg (Sae 100R2 At - P.T.4800Psi)	1
53	5372011142-6	Mangueira Ø3/8" X 8000mm Com 1Trg E 1Trf C/Engate Rapido Macho	1
54	6020310986-8	Parafuso Cab.Sextavada 5/16" X 1.3/4" 18F Unc1A Gr5 Rp(Bicromatizado)	2
55	6020010022-3	Anel O'Ring 2-114 N3006-90Nbr (15,54)	3
56	5412010035-4	Niple R.3/4" Unf X R.3/4" Unf X 38mm C/Sextavado 7/8"	3
57	6020430204-1	Válvula divisora de Fluxo Hfb030731 - Hydraulic designer	1
58	6020310415-7	Pneu 400/60 15.5/14 Traction	1
59	6020410040-6	Válvula Tr-618 A	1
60	6020010817-8	Aro Ag 13,00 X 15.1/2"	1
61	KCJTRANLASPDEA	Kit Conjunto Transporte Lateral Rodeiro Semi-Himidráulico SPDE-A 7000	1

• Suporte do Balanceiro de Transporte Completo

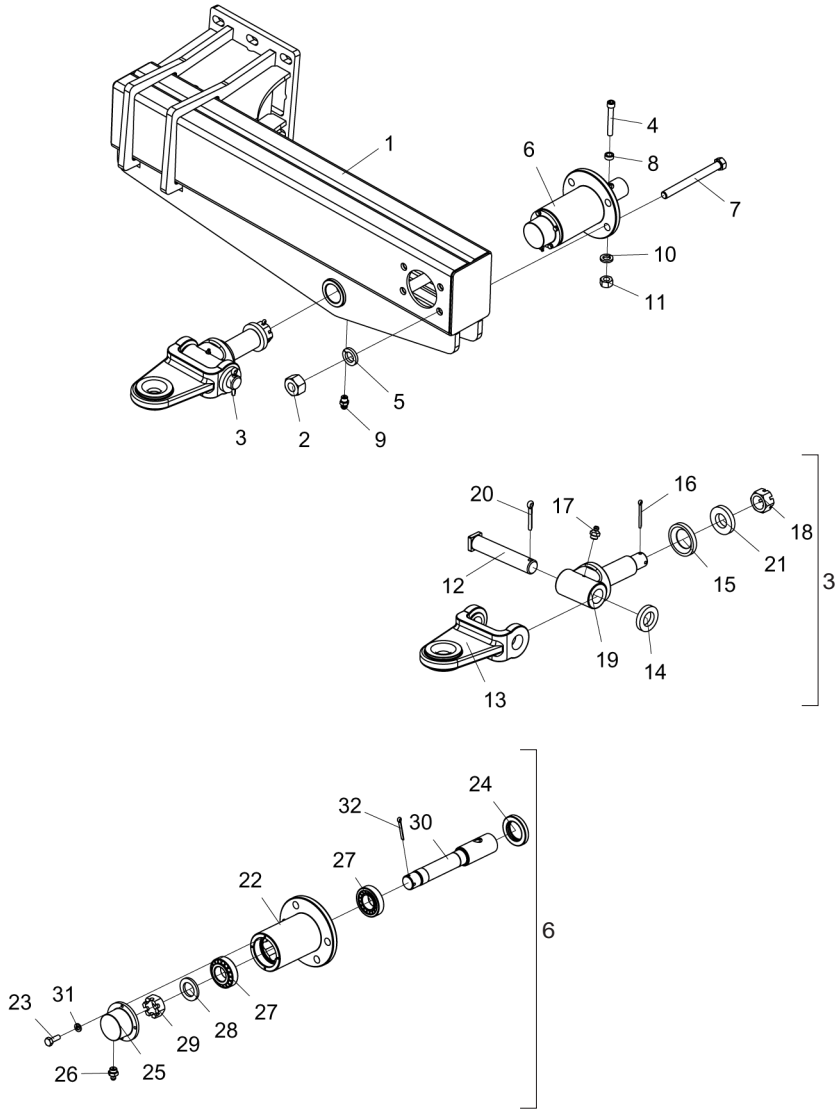

Item	Código	Descrição do Produto	Todos
1	5530015200-6	Suporte do Balanceiro de Transporte	1
2	6020310770-9	Porca Sextavada 3/4" 10F Unc Gr5 Ch.1.7/32" Alt.18,50mm (Bicromatizado)	4
3	5332010084-0	Jumelo de Engate Completo	1
4	6020310110-7	Parafuso Allen C/C 1/2" X 3.1/2" 12F W Cl12.9 Rp(Fosfatizado)	1
5	6020010414-8	Arruela de Pressão 3/4" Média Industrial(Bicromatizado)	4
6	5204010425-9	Cubo do Balanceiro	1
7	6020311117-0	Parafuso Cab.Sextavada 3/4" X 8" 10F Unc1A Gr5 Rp(Bicromatizado)	4
8	5080020168-0	Bucha de Ø13,49 X Ø7/8" X 10mm	1
9	6020130100-1	Graxeira 1/4" Reta Unf - 28F Alt.14mm Sext 5/16"	1
10	6020010410-5	Arruela de Pressão 1/2" Média Industrial(Bicromatizado)	1
11	6020310756-3	Porca Sextavada 1/2" 12F W Gr5 Ch.3/4" Alt.11,00mm (Bicromatizado)	1
12	5432040003-4	Pino Cab.Quadrada Ø37,5 X 190mm	1
13	6010602368-1	Suporte Tipo "U" do Jumelo	1
14	5024010217-7	Arruela Lisa de Ø39 X Ø68 X 12,00mm	1
15	5024010635-0	Arruela de Ø52,6 X Ø87 X 12,00mm	1
16	6020050118-0	Contrapino 1/4" X 2.1/2" (Zincado Branco)	1
17	6020130108-7	Graxeira 1/8" Reta Bsp-28F	1
18	6020310857-8	Porca Sextavada Castelo 1.1/2" 12F Unf Gr2 Ch.2" Alt.30,00mm (Bicromatizado)	1
19	5252010197-7	Engate Externo do Jumelo	1
20	6020050122-8	Contrapino 3/8" X 2.1/2" (Zincado Branco)	1
21	5024010332-7	Arruela Lisa de Ø39 X Ø75 X 12,50mm	1
22	5204010426-7	Cubo do Suporte do Balanceiro	1
23	6020310016-0	Parafuso Cab.Sextavada 1/4" X 3/4" 20F Unc1A Gr5 Rt(Bicromatizado)	4
24	6020350206-3	Retentor Ø50.80 X Ø81,00 X 11.90mm (Arca 5184 Bg / Sabo 00274 Bgo)	1
25	5538010019-2	Tampa do Cubo Da Roda	1
26	6020130108-7	Graxeira 1/8" Reta Bsp-28F	1
27	6020350068-0	Rolamento Conico 32208	2
28	5024010286-0	Arruela Lisa de Ø38,4 X Ø61 X 6,00mm	1
29	5456020009-1	Porca Cast. 1.1/2" 12F	1
30	5232011515-9	Eixo do Cubo do Balanceiro	1
31	6020010402-4	Arruela de Pressão 1/4" Média Industrial(Bicromatizado)	4
32	6020050116-3	Contrapino 1/4" X 2" (Zincado Branco)	1

• Suporte Direito/Esquerdo da Roda

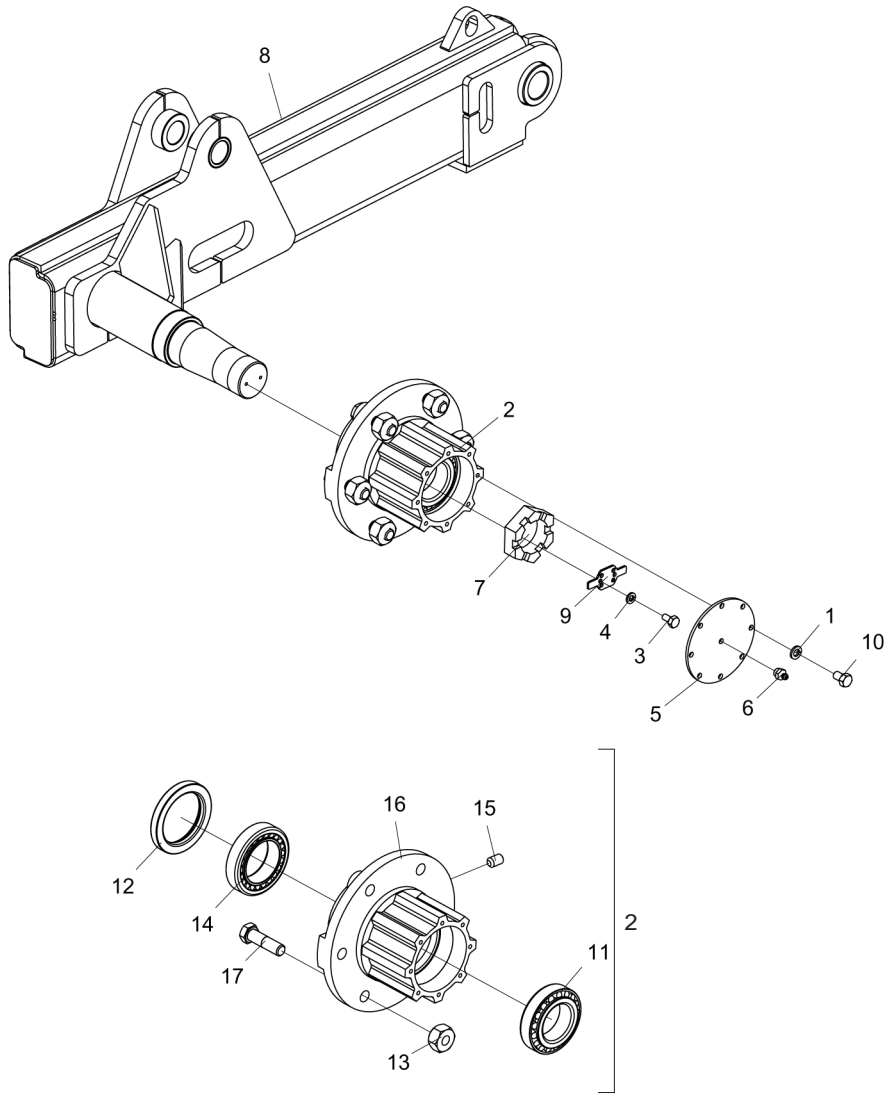

Item	Código	Descrição do Produto	Todos	Direito	Esquerdo
1	6020010404-0	Arruela de Pressão 5/16" Média Industrial(Bicromatizado)	8		
2	5204010289-2	Cubo da Roda	1		
3	6020311000-9	Parafuso Cab.Sextavada 1/4" X 1/2" 20F Unc1A Gr5 Rt(Bicromatizado)	2		
4	6020010402-4	Arruela de Pressão 1/4" Média Industrial(Bicromatizado)	2		
5	5538010023-0	Tampa do Cubo	1		
6	6020130108-7	Graxeira 1/8" Reta Bsp-28F	1		
7	5456020010-5	Porca Cast. 2.1/2" 12F	1		
8	5530015185-9	Suporte Direito da Roda		1	
8	5530015184-0	Suporte Esquerdo da Roda			1
9	5558010080-4	Trava da Porca Castelo(Maior)	1		
10	6020311020-3	Parafuso Cab.Sextavada 5/16" X 1/2" 18F Unc1A Gr2 Rt(Bicromatizado)	8		
11	6020350855-0	Rolamento de Rolo Conico K-3982 / K-3920 (Primeira Linha)	1		
12	6020350280-2	Retentor Ø87,30 X Ø120,80 X 14,30Mm (Arca 5115 Bg / Sabo 00085 B)	1		
13	6020310803-9	Porca Sextavada Cônica de Roda 3/4" 16F Unf Gr5 Ch.1.1/2" Alt.22,00Mm	6		
14	6020350854-1	Rolamento de Rolo Cônico K-33287 / K-33462 (Primeira Linha)	1		
15	6020310096-8	Parafuso Allen S/C 5/16" X 1/2" 18F Unc1A Cl12.9 Rt(Fosfatizado)	2		
16	5204010037-7	Cubo da Roda	1		
17	6020311106-4	Parafuso Cab.Sextavada 3/4" X 2.3/4" 16F Unf1A Gr5 Rp(Recartilhado)(Fosfatizado)	6		

• Adesivos - Montante

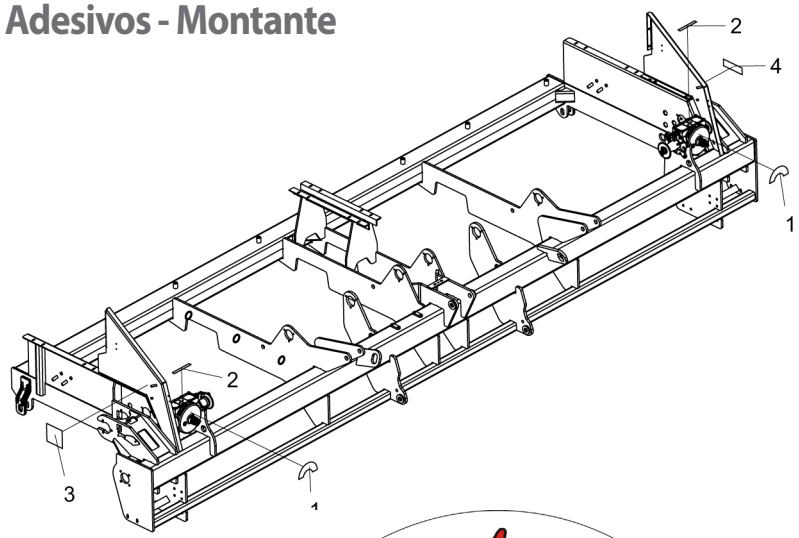

Item	Código	Descrição do Produto	Todos
1	6020070838-8	Decalque Caixa Speed Box (Fácil/Preciso/Seguro)(200X100mm)	2
2	6020070301-7	Decalque P/Cx de Adubo Speed Box	2
3	5206010307-0	Decalque Advertência da Engrenagem e Corrente(145 X 150mm)	1
4	6020070886-8	Decalque de Lubrificar e Reapertar(58 X 195mm)	1

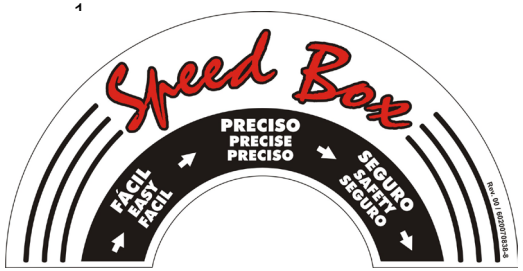

Item 1

Item 2

Item 3

Item 4

• Adesivos - Depósitos

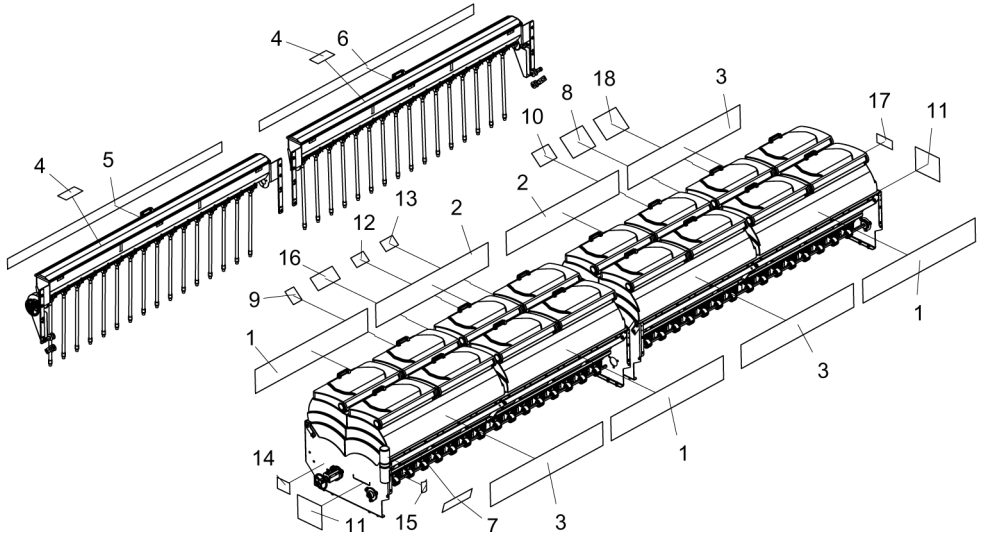

Item	Código	Descrição do Produto	Todos	S/ Caixa de Semente Fina	C/ Caixa de Semente Fina
1	6020071655-0	Decalque Baldan(220 X 1350mm)		3	2
2	6020071721-2	Decalque Branco(220 X 1350mm)		2	
3	6020071662-3	Decalque SPDE-A Caixa Plastica(220 X 1350mm)		3	2
4	5206010163-9	Decalque Tabela de Distribuição Semente Fina(100 X 200mm)			1
5	6020080428-0	Decalque Baldan Spdea 7000 Semente Fina (230 X 257)			1
6	6020080420-4	Decalque Spdea 7000 Baldan Semente Fina (230 X 257)			1
7	6020071650-0	Decalque Tabela Distribuição de Semente SPDEa(100 X 335mm)	1		
8	6020071653-4	Decalque Tabela Distribuição de Adubo SPDEa 31/20 Dentes Mola Passo de 1"(205 X 270mm)	1		
9	5206010278-3	Decalque Limpeza de Depositos Adubo e Semente(105 X 130mm)	1		
10	5206010304-6	Decalque Troca de Óleo da Caixa Speed Box(135 X 200mm)	1		
11	6020070790-0	Decalque Logotipo Baldan(230 X 280mm)	1		
12	5206010310-0	Decalque Advertencia do Disco(150 X 95mm)	1		
13	5206010308-9	Decalque Advertencia das Mangueiras Hidraulicas(150 X 95mm)	1		
14	5206010309-7	Decalque Advertencia da Plataforma(107 X 145mm)	1		
15	5206010221-0	Decalque Atenção Manual de Instrução(100 X 160mm)	1		
16	5206010285-6	Decalque Sistema Transmissao Speed Box(125 X 265mm)	1		
17	5206010311-9	Decalque Advertencia do Marcador de Linha(180 X 85mm)	1		
18	6020071652-6	Decalque Tabela Distribuição de Adubo SPDEa 20/31 Dentes Mola Passo de 1"(205 X 270mm)	1		

Item 1

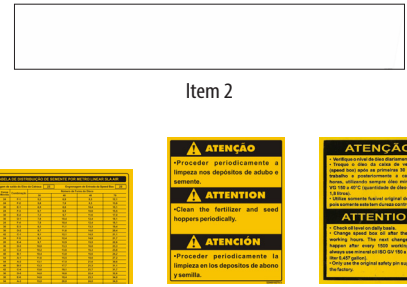
Item 2

Item 3

Item 4

Itens 5 e 6

Item 7

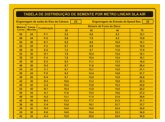
Item 8

Item 9

Item 10

Item 11

Item 12

Item 13

Item 14

Item 15

Item 16

Item 17

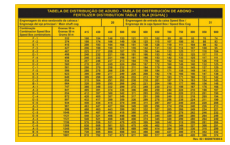
Item 18

• Adesivos - Conjunto Transporte Lateral

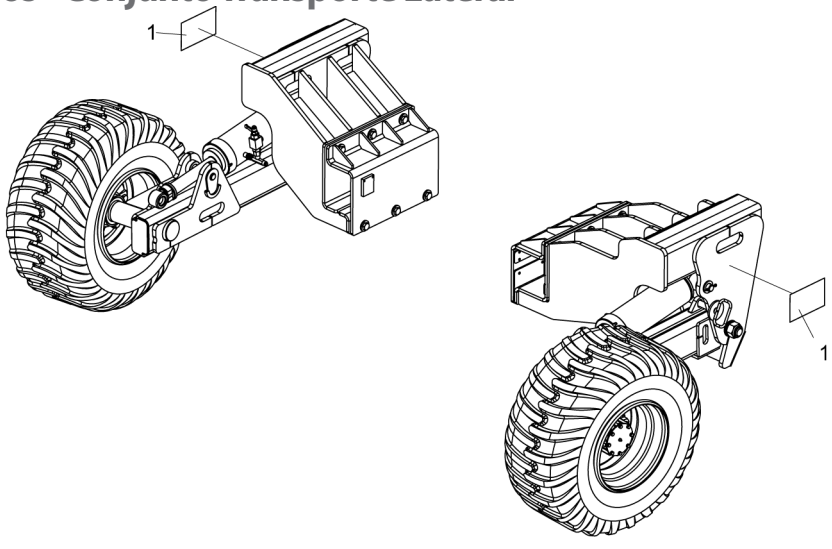

Item	Código	Descrição do Produto	Todos
1	6020071775-1	Decalque de Advertência de Manuseio da Máquina SPDE-A 7000(130 X 210mm)	2

BALDAN

Avenida Baldan, 1500
Nova Matão
15.993-900
Matão/SP - Brasil
sac@baldan.com.br
export@baldan.com.br

+55 16 3221 6500
baldan.com.br