Manual de Instruções

SCB CR

Subsolador Canavieiro Baldan Controle Remoto

BALDAN

▪ Apresentação

Agradecemos a preferência e queremos parabenizá-lo pela excelente escolha que acaba de fazer, pois você adquiriu um produto fabricado com a tecnologia **BALDAN IMPLEMENTOS AGRÍCOLAS S/A.**

Este manual irá orientá-lo nos procedimentos que se fazem necessários desde a sua aquisição até os procedimentos operacionais de utilização, segurança e manutenção.

A **BALDAN** garante que entregou este implemento à revenda completo e em perfeitas condições.

A revenda responsabilizou-se pela guarda e conservação durante o período que ficou em seu poder, e ainda, pela montagem, reapertos, lubrificações e revisão geral.

Na entrega técnica o revendedor deve orientar o cliente usuário sobre manutenção, segurança, suas obrigações em eventual assistência técnica, a rigorosa observância do termo de garantia e a leitura do manual de instruções.

Qualquer solicitação de assistência técnica em garantia, deverá ser feita ao revendedor em que foi adquirido.

Reiteramos a necessidade da leitura atenta do certificado de garantia e a observância de todos os itens deste manual, pois agindo assim estará aumentando a vida de seu implemento.

Manual de Instruções

SCB CR

Subsolador Canavieiro Baldan Controle Remoto

BALDAN IMPLEMENTOS AGRÍCOLAS S/A.
CNPJ: 52.311.347/0009-06
Insc. Est.: 441.016.953.110

Escaneie o Código QR Code na plaqueta de identificação do seu equipamento e acesse online este Manual de Instruções.

BALDAN

Índice

GARANTIA BALDAN **07**
INFORMAÇÕES GERAIS **08**
Ao proprietário *08*
NORMAS DE SEGURANÇA **09**
Ao operador ..... *09 - 11*
ADVERTÊNCIAS ..... **12 - 13**
COMPONENTES **14**
SCB-CR - Subsolador Canavieiro Baldan Controle Remoto *14*
DIMENSÕES **15**
SCB-CR - Subsolador Canavieiro Baldan Controle Remoto *15*
ESPECIFICAÇÕES **16**
SCB-CR - Subsolador Canavieiro Baldan Controle Remoto *16*
MONTAGEM **17**
Montagem do cabeçalho de engate *17*
Montagem do eixo da roda *18*
Montagem dos pneus *19*
Montagem das hastes *20*
Montagem das hastes - SCB-CR 5 hastes *21*
Montagem das hastes - SCB-CR 7 hastes *21*
Montagem dos discos *22*
Montagem dos discos - SCB-CR 5 hastes *23*
Montagem dos discos - SCB-CR 7 hastes *23*
Montagem do rolo destorroador *24*
Montagem do sistema hidráulico - SCB-CR 5/7 hastes *25*
ENGATE **26**
Buchas adaptadoras *26*
Engate do subsolador ..... *26 - 27*
Suporte de apoio *28*
NIVELAMENTO **28**
Nivelamento do subsolador *28*
REGULAGENS **29**
Regulagem para transporte *29*
Regulagem de profundidade das hastes *30*
Combinações de anéis limitadores *31*
Desarme automático *32*

Índice

Regulagem da carga do desarme automático *32*
Regulagem de pressão do disco de corte *33*
OPERAÇÕES **33**
Rolo destorroador *33*
Recomendações para operação *34*
Operações hastes *35*
MANUTENÇÃO **36**
Pressão dos pneus *36*
Lubrificação *37*
Tabela de graxas e equivalentes *37*
Lubrificação a cada 10 horas de trabalho ..... *37 - 38*
Lubrificação a cada 24 horas de trabalho *38*
Lubrificação a cada 30 horas de trabalho *38*
Lubrificação a cada 60 horas de trabalho *38*
Mancal a óleo *39*
Mancal a graxa *39*
Manutenção operacional *40*
Cuidados *41*
Limpeza geral ..... *41 - 42*
Conservação da subsolador ..... *42 - 43*
IÇAMENTO **44**
Advertências para o içamento ..... *44 - 45*
Inspeção dos ganchos com trava, correntes e lingas *46*
Armazenagem *46*
Pontos de içamento *47*
OPCIONAL **48**
Acessórios opcionais *48*
IDENTIFICAÇÃO **49**
Plaqueta de identificação *49*
Identificação do produto *49*
ANOTAÇÕES ..... **50 - 51**
CERTIFICADO **52**
Certificado de garantia ..... *52 - 54*

Garantia Baldan

A **BALDAN IMPLEMENTOS AGRÍCOLAS S/A**, garante o funcionamento normal do implemento ao revendedor por um período de 6 (seis) meses contados a partir da data de entrega na nota fiscal de revenda ao primeiro consumidor final.

Durante este período a **BALDAN** compromete-se à reparar defeitos de material e ou fabricação de sua responsabilidade, sendo a mão de obra, fretes e outras despesas de responsabilidades do revendedor.

No período de garantia, a solicitação e substituição de eventuais partes defeituosas deverá ser feita ao revendedor da região, que enviará a peça defeituosa para análise na **BALDAN**.

Quando não for possível tal procedimento e esgotada a capacidade de resolução por parte do revendedor, o mesmo solicitará apoio da Assistência Técnica da **BALDAN**, através de formulário específico distribuídos aos revendedores.

Após análise dos itens substituídos por parte da Assistência Técnica da **BALDAN**, e concluído que, não se trata de garantia, então será responsabilidade do revendedor os custos relacionados à substituição; bem como as despesas de material, viagem incluindo estadia e refeições, acessórios, lubrificante utilizado e demais despesas oriundas do chamado à Assistência Técnica, ficando a empresa **BALDAN** está autorizada a efetuar o respectivo faturamento em nome da revenda.

Qualquer reparo feito no produto que se encontra dentro do prazo de garantia pelo revendedor, somente será autorizado pela **BALDAN** mediante apresentação prévia de orçamento descrevendo peças e mão de obra à ser executada.

Fica excluído deste termo o produto que sofre reparos ou modificações em oficiais que não pertençam a rede de revendedores **BALDAN**, bem como a aplicação de peças ou componentes não genuínos ao produto do usuário.

A presente garantia torna-se-á nula quando for constatado que o defeito ou dano é resultante de uso indevido do produto, da inobservância das instruções ou da inexperiência do operador.

Fica convencionado que a presente garantia não abrange pneus, depósitos de polietileno, cardans, componentes hidráulico, etc, que são equipamentos garantidos pelos seus fabricantes.

Os defeitos de fabricação e ou material, objeto deste termo de garantia, não constituirão, em nenhuma hipótese, motivo para rescisão de contrato de compra e venda, ou para indenização de qualquer natureza.

A **BALDAN** reserva-se o direito de alterar e ou aperfeiçoar as características técnicas de seus produtos, sem prévio aviso, e sem obrigação de assim proceder com os produtos anteriormente fabricados.

Informações Gerais

• Ao proprietário

A BALDAN IMPLEMENTOS AGRÍCOLAS S/A, não se responsabiliza por qualquer dano causado por acidente proveniente de utilização, transporte ou no armazenamento indevido ou incorreto do seu implemento, seja por negligência e/ou inexperiência de qualquer pessoa.

Somente pessoas que possuem o total conhecimento do trator e do implemento devem efetuar o transporte e a operação dos mesmos.

A BALDAN não se responsabiliza por qualquer dano provocado em situações imprevisíveis ou alheias ao uso normal do implemento.

O manejo incorreto deste equipamento pode resultar em acidentes graves ou fatais. Antes de colocar o equipamento em funcionamento, leia cuidadosamente as instruções contidas neste manual. Certifique-se de que a pessoa responsável pela operação está instruída quanto ao manejo correto e seguro. Certifique-se ainda de que o operador leu e entendeu o manual de instruções do produto.

⚠ ATENÇÃO

NR-31 - SEGURANÇA E SAÚDE NO TRABALHO NA AGRICULTURA, PECUÁRIA SILVICULTURA, EXPLORAÇÃO FLORESTAL E AQUICULTURA.

Esta Norma Regulamentadora tem por objetivo estabelecer os preceitos a serem observados na organização e no ambiente de trabalho, de forma compatível o planejamento e o desenvolvimento das atividades da agricultura, pecuária, silvicultura, exploração florestal e aquicultura com a segurança e saúde e meio ambiente do trabalho.

SR. PROPRIETÁRIO OU OPERADOR DO EQUIPAMENTO.
Leia e cumpra atentamente o disposto na NR-31.

Mais informações, consulte o site e leia na íntegra a NR-31.
http://portal.mte.gov.br/legislacao/normas-regulamentadoras-1.htm

Normas de Segurança

• Ao operador

ESTE SÍMBOLO INDICA IMPORTANTE ADVERTÊNCIA DE SEGURANÇA. NESTE MANUAL, SEMPRE QUE VOCÊ ENCONTRÁ-O, LEIA COM ATENÇÃO A MENSAGEM QUE SEGUE E ESTEJA ATENTO QUANTO À POSSIBILIDADE DE ACIDENTES PESSOAIS.

⚠ ATENÇÃO

Leia o manual de instruções atentamente para conhecer as práticas de segurança recomendadas.

⚠ ATENÇÃO

Somente comece a operar o trator, quando estiver devidamente acomodado e com o cinto de segurança travado.

⚠ ATENÇÃO

Não faça regulagens com o SCB-CR em funcionamento. Ao fazer qualquer serviço no SCB-CR, desligue antes o trator. Utilize ferramentas adequadas.

⚠ ATENÇÃO

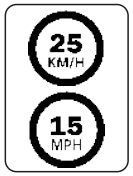

Ao transportar o SCB-CR, não ultrapasse a velocidade de 25Km/h ou 15 MPH, evitando riscos de danos e acidentes.

⚠ ATENÇÃO

Não transporte pessoas sobre o trator e nem dentro ou sobre o equipamento.

⚠ ATENÇÃO

Há riscos de lesões graves por tombamento ao trabalhar em terrenos inclinados. Não utilize velocidade excessiva.

⚠ ATENÇÃO

Ao procurar um possível vazamento nas mangueiras, use um pedaço de papelão ou madeira, nunca utilize as mãos. Evite a incisão de fluído na pele.

⚠ ATENÇÃO

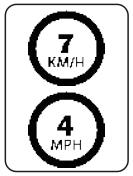

Ao trabalhar com o SCB-CR, não ultrapasse a velocidade de 4,5 a 5 Km/h ou 2.79 a 3.10 MPH, evitando riscos de danos e acidentes.

⚠ ATENÇÃO

Não trabalhe com o trator se a frente estiver sem lastro suficiente para o equipamento traseiro. Havendo tendência para levantar, adicione pesos ou lastros na frente ou nas rodas dianteiras.

⚠ ATENÇÃO

Antes de fazer qualquer manutenção em seu equipamento, certifique-se que ele esteja devidamente parado. Evite ser atropelado.

⚠ ATENÇÃO

Mantenha sempre limpo de resíduos como óleo ou graxa os lugares de acesso e de trabalho, pois podem causar acidentes.

⚠ ATENÇÃO

Antes de iniciar o trabalho ou transporte do SCB-CR, verifique se há pessoas ou obstruções próximas da mesma.

▪ Normas de Segurança

⚠ ATENÇÃO | SIGA TODAS AS RECOMENDAÇÕES, ADVERTÊNCIAS E PRÁTICAS SEGURAS RECOMENDADAS NESTE MANUAL, COMPREENDA A IMPORTÂNCIA DE SUA SEGURANÇA. ACIDENTES PODEM LEVAR À INVALIDEZ OU INCLUSIVE A MORTE. LEMBRE-SE, ACIDENTES PODEM SER EVITADOS!

⚠ ATENÇÃO

Evite aquecer partes próximas à linhas de fluidos.
O aquecimento pode gerar fragilidade no material , rompimento e saída do fluido pressurizado, podendo causar queimaduras e ferimentos.

⚠ ATENÇÃO

Descartar resíduos de forma inadequada afeta o meio ambiente e a ecologia, pois estará poluindo rios, canais ou o solo.
Informe-se sobre a forma correta de reciclar ou de descartar os resíduos.

PROTEJA O MEIO AMBIENTE!

⚠ ATENÇÃO

Cuidado ao manusear o pé de apoio do SCB-CR, pois há risco de acidentes.

⚠ ATENÇÃO

Matenha livre a área de articulação enquanto o SCB-CR estiver em funcionamento.
Nas curvas fechadas evite que as rodas do trator toquem o cabeçalho.

⚠ ATENÇÃO

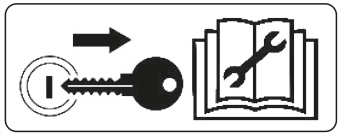

Retire a chave de ignição antes de realizar qualquer tipo de manutenção no SCB-CR. Proteja-se de possíveis ferimentos ou morte, causados por uma partida imprevista do SCB-CR.
Se o SCB-CR não estiver devidamente engatado, não dê partida no trator.

⚠ ATENÇÃO

Jamais solde a roda montada com pneu, o calor pode causar aumento de pressão de ar e provocar a explosão do pneu.
Ao encher o pneu se posicione ao lado do pneu, nunca em frente do mesmo.
Para o enchimento do pneu, utilize sempre dispositivo de contenção (gaiola de enchimento).

⚠ ATENÇÃO

O óleo hidráulico sob pressão pode causar graves ferimentos se houver vazamentos.
Verifique periodicamente o estado de conservação das mangueiras. Se houver indícios de vazamentos, substitua imediatamente. Antes de conectar ou desconectar as mangueiras hidráulicas alivie a pressão do sistema, acionando o comando com o trator desligado.

Normas de Segurança

• Equipamentos de EPI's

ATENÇÃO | **NÃO TRABALHE COM O SCB-CR SEM COLOCAR ANTES OS EPIS (EQUIPAMENTOS DE SEGURANÇA). IGNORAR ESSA ADVERTÊNCIA PODERÁ CAUSAR DANOS A SAÚDE, GRAVES ACIDENTES OU MORTE.**

Ao realizar determinados procedimentos com o **SCB-CR,** coloque os seguintes EPIs (Equipamentos de Segurança) abaixo:

OBSERVAÇÃO | **Todos os EPIs (Equipamentos de Segurança) devem possuir certificado de autenticidade.**

IMPORTANTE

A prática de segurança deve ser realizada em todas as etapas de trabalho com o SCB-CR, evitando assim acidentes como impacto de objetos, queda, ruídos, cortes e a ergonomia, ou seja, a pessoa responsável por operar o SCB-CR está sujeito a danos internos e externos ao seu corpo.

▪ Advertências

⚠ Quando operar com o SCB-CR, não permita que as pessoas se mantenham muito próximas ou sobre o mesmo.

⚠ Ao proceder qualquer serviço de manutenção, utilize equipamentos de EPIs.

⚠ Antes de conectar ou desconectar as mangueiras hidráulicas, alivie a pressão do sistema acionando o comando com o trator desligado.

⚠ Verifique periodicamente o estado de conservação das mangueiras hidráulicas. Se houver indícios de vazamento de óleo, substitua imediatamente a mangueira, pois o óleo trabalha sob alta pressão e pode provocar graves acidentes.

⚠ Não use roupas muito folgadas, pois poderão enroscar-se no SCB-CR.

⚠ Ao colocar o motor do trator em funcionamento, esteja devidamente sentado no assento do operador e ciente do conhecimento completo do manejo correto e seguro tanto do trator como do SCB-CR. Coloque sempre a alavanca do câmbio na posição neutra, desligue a engrenagem do comando da tomada de força e coloque os comandos do hidráulico na posição neutra.

⚠ Não ligue o motor do trator em recinto fechado, sem a ventilação adequada, pois os gases de escape são nocivos à saúde.

⚠ Ao manobrar o trator para o engate do SCB-CR, certifique-se de que possui o espaço necessário e de que não há ninguém muito próximo, faça sempre as manobras em marcha lenta e esteja preparado para frear em emergência.

⚠ Não faça regulagens com o SCB-CR em funcionamento.

⚠ Ao trabalhar em terrenos inclinados, proceda com cuidado procurando sempre manter a estabilidade necessária. Em caso de começo de desequilíbrio reduza a aceleração, vire as rodas para o lado da declividade do terreno e nunca levante o SCB-CR.

⚠ Conduza sempre o trator a velocidades compatíveis com a segurança, especialmente nos trabalhos em terrenos acidentados ou em declives, mantenha o trator sempre engatado.

⚠ Ao conduzir o trator em estradas, mantenha os pedais do freio interligados.

⚠ Não trabalhe com o trator com a traseira leve. Se a traseira tiver tendência para levantar, adicione mais pesos nas rodas traseiras.

⚠ Ao sair do trator coloque a alavanca do câmbio na posição neutra e aplique o freio de estacionamento. Nunca deixe o SCB engatado no trator na posição levantado do sistema hidráulico.

⚠ Toda e qualquer manutenção no SCB-CR deverá ser feito com a mesma parada e com o trator desligado.

⚠ Não transite por rodovias principalmente no período noturno. Utilize sinais de alerta em todo o percurso.

⚠ Havendo necessidade de trafegar com o SCB-CR pelas rodovias, consulte os órgãos de trânsito.

▪ Advertências

⚠ Não permita a utilização do SCB-CR por pessoas que não tenham sido treinadas, ou seja, que não saibam operá-la corretamente.

⚠ Não transporte ou trabalhe com o SCB-CR perto de obstáculos, rios ou córregos.

⚠ É vedado o transporte de pessoas em máquinas autopropelidas e implementos.

⚠ Não são autorizadas alterações das características originais do SCB-CR, pois podem alterar a segurança, o funcionamento e afetar a vida útil.

⚠ Leia atentamente todas as informações de segurança contidas neste manual e no SCB-CR.

⚠ Leia ou explique todos os procedimentos deste manual, ao operador que não possa ler.

⚠ Verifique sempre se o SCB-CR está em perfeitas condições de uso. Em caso de qualquer irregularidade que possa vir a interferir no funcionamento do SCB, providencie a devida manutenção antes de qualquer trabalho ou transporte.

⚠ A manutenção e principalmente a inspeção em zonas de risco do SCB-CR, deve ser feito somente por trabalhador capacitado ou qualificado, observando todas as orientações de segurança. Antes de iniciar a manutenção, desconecte todos os sistemas de acionamento do SCB-CR.

⚠ Verifique periodicamente todos os componentes do SCB-CR antes de utilizá-lo.

⚠ Em função do equipamento utilizado e das condições de trabalho no campo ou em áreas de manutenção, precauções são necessárias. A Baldan não tem controle direto sobre precauções, portanto é de responsabilidade do proprietário colocar em prática os procedimentos de segurança enquanto estiver trabalhando com o SCB-CR.

⚠ Verifique a potência mínima do trator recomendada para cada modelo do SCB-CR. Só utilize trator com potência e lastro compatível com a carga e topografia do terreno.

⚠ Durante o transporte do SCB-CR, ande em velocidades compatíveis com o terreno e nunca superiores a 25 Km/h, isso reduz a manutenção e consequentemente aumenta a vida útil do SCB-CR.

⚠ Bebidas alcoólicas ou alguns medicamentos podem gerar a perda de reflexos e alterar as condições físicas do operador. Por isso, nunca opere o SCB, sob uso dessas substâncias.

⚠ Leia ou explique todos os procedimentos deste manual, ao usuário que não possa ler.

Em caso de dúvidas, consulte o Pós Venda.
Telefone: 0800-152577 / E-mail: posvenda@baldan.com.br

Componentes

• SCB-CR - Subsolador Canavieiro Baldan Controle Remoto

1. Montante
2. Tubo do regulador
3. Suporte das mangueiras
4. Corrente de segurança
5. Pino c/ argola
6. Jumelo de engate
7. Cabeçalho de engate
8. Suporte de levante
9. Regulador do cabeçalho
10. Mola do carrinho do disco
11. Disco de corte completo
12. Cilindro hidráulico
13. Suporte de articulação da roda
14. Haste com desarme e rearme automático
15. Rolo destorroador
16. Barra de oscilação do rolo destorroador
17. Mola da haste
18. Pneu
19. Trava
20. Limitador
21. Mangueira hidráulica

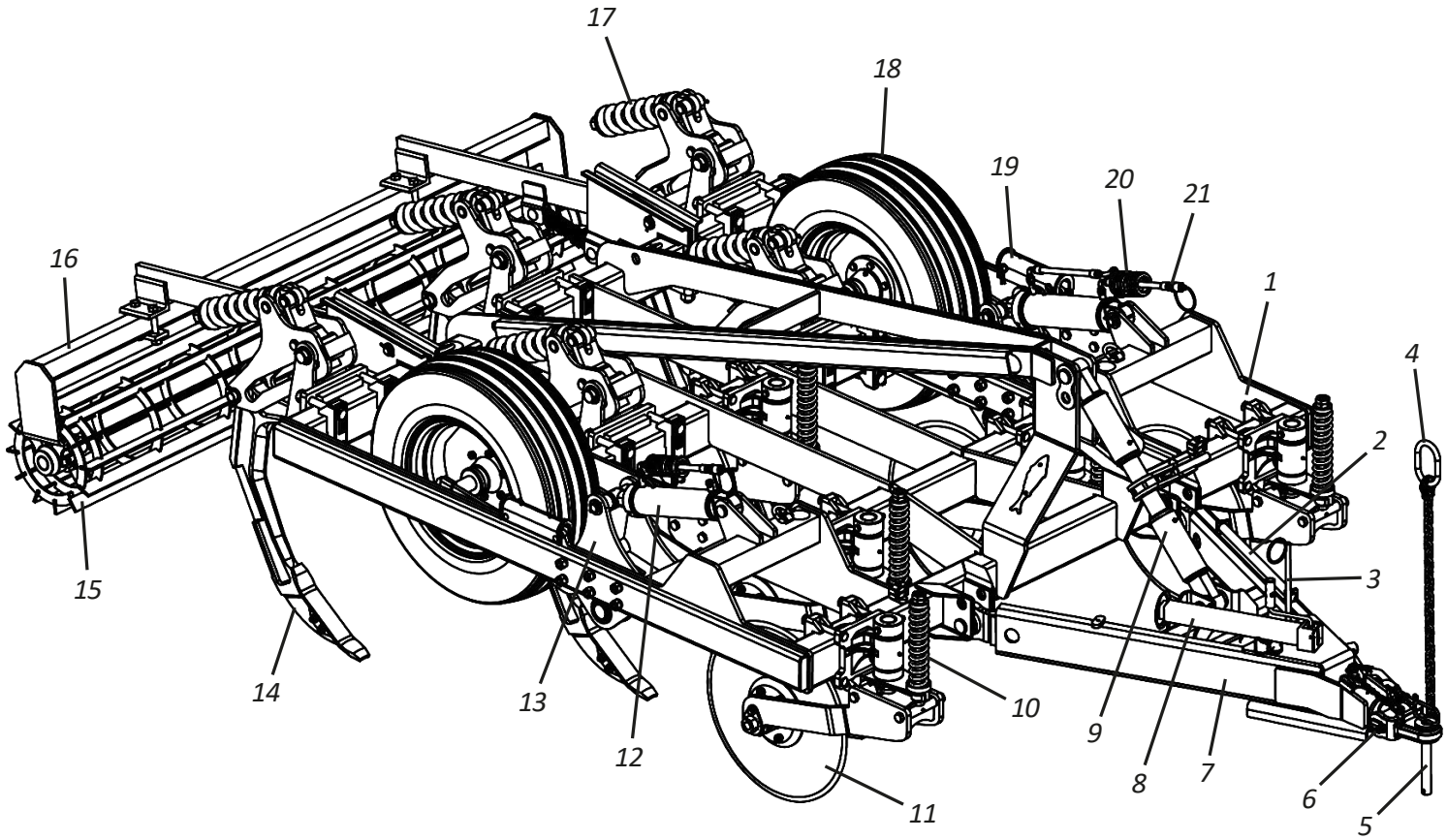

Dimensões

• SCB-CR - Subsolador Canavieiro Baldan Controle Remoto

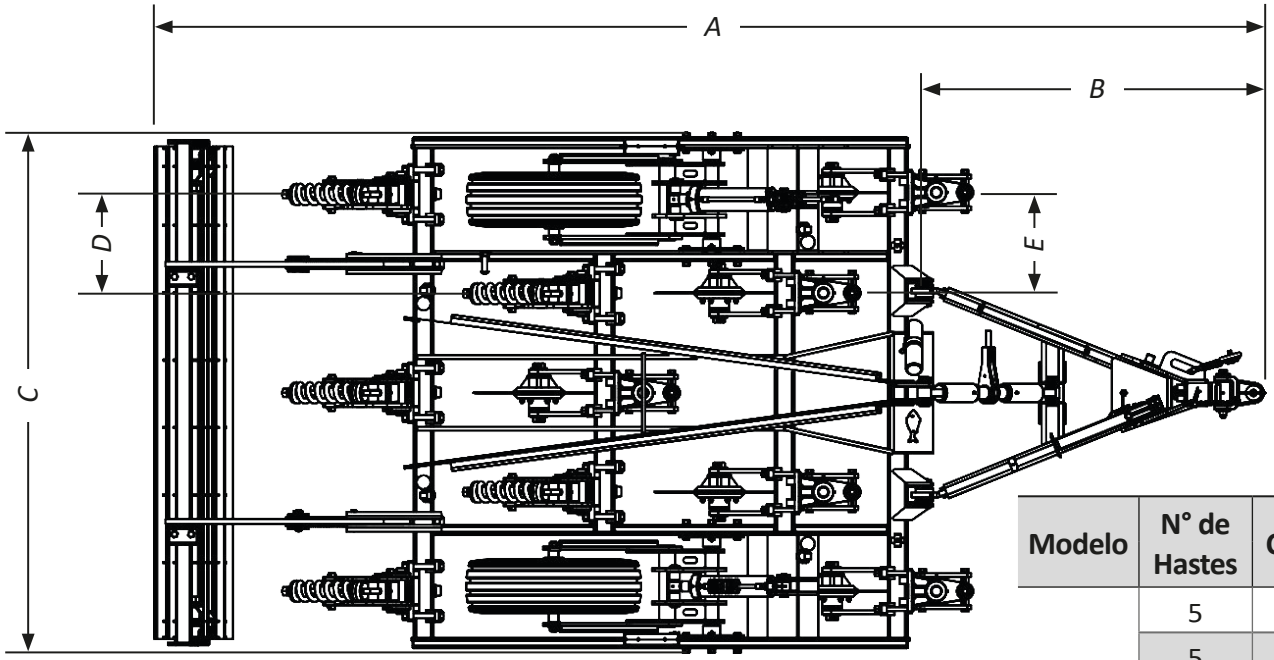

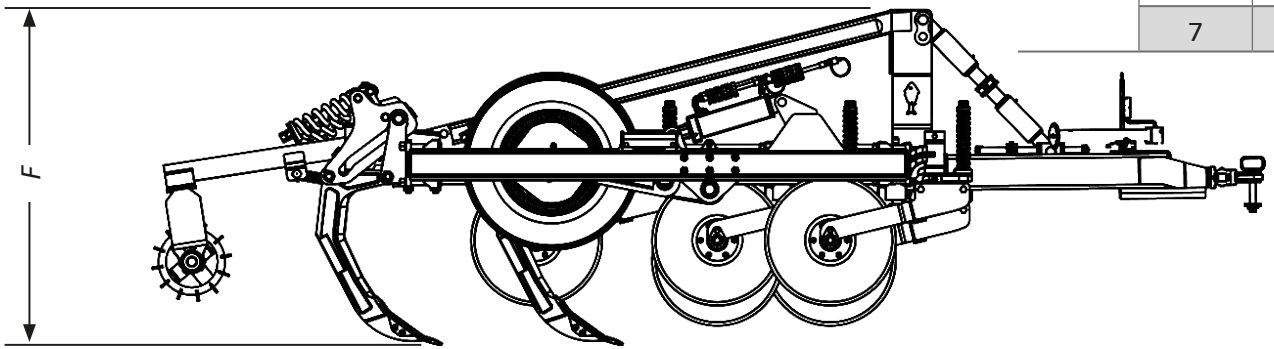

Modelo	N° de Hastes	Cabeçalho	Medidas				
			A (mm)	B (mm)	C (mm)	D e E (mm)	F (mm)
SCB-CR	5	Curto	5594	1711	2620	440 / 460 / 500	1692
	5	Longo	6515	2632	2620	440 / 460 / 500	1692
	7	Longo	6515	2632	3620	460 / 500	1692
	7	Curto	5594	1711	3620	460 / 500	1692

▪ Especificações

• SCB-CR - Subsolador Canavieiro Controle Remoto

Modelo	N° de hastes	N° de discos	Cabeçalho	Largura do chassis (mm)	Profundidade de trabalho (mm)	Espaçamento (mm)	Largura de trabalho (mm)	Disco de corte	Peso aproximado (Kg)	Potência do trator (CV)	Pneus
SCB-CR	5	5	Curto	2620	550	440 / 460 / 500	2250 / 2500	26” x 6,00	3115	230 à 250	10.5/80-18 (10 Lonas) Super Flotation
	5	5	Longo	2620		440 / 460 / 500	2250 / 2500		3188	230 à 250	
	7	7	Longo	3620		460 / 500	3150 / 3500		3983	320 à 350	
	7	7	Curto	3620		460 / 500	3150 / 3500		3910	320 à 350	

A Baldan reserva-se o direito de alterar e ou aperfeiçoar as características técnicas de seus produtos, sem prévio aviso, e sem obrigação de assim proceder com os produtos anteriormente fabricados. As especificações técnicas são aproximadas e informadas em condições normais de trabalho.

USO PREVISTO DA SCB-CR

O **SCB-CR** foi desenvolvido para romper as camadas compactadas mais profundas.
O **SCB-CR** deve ser conduzido e acionado somente por um operador devidamente instruído.

USO NÃO PERMITIDO DO SCB-CR

Para evitar danos, graves acidentes ou morte, NÃO transporte pessoas sobre qualquer parte do **SCB-CR.**
O **SCB-CR** NÃO deve ser utilizado por operador inexperiente que não conheça todas as técnicas de condução, comando e operação.

▪ Montagem

O **SCB-CR** sai de fábrica desmontado. Para montá-lo, siga as instruções a seguir:

⚠ A montagem do **SCB-CR** deve ser feito pela revenda, através de pessoas treinadas, capacitadas e qualificadas para esse trabalho.
⚠ Não utilize roupas folgadas, pois poderão enroscar-se no **SCB-CR**. Utilize EPIs (Equipamentos de Segurança).
⚠ O processo mais simples e seguro para a montagem do subsolador é a utilização de cavaletes ou similares.

Montagem

• Montagem do cabeçalho de engate

Para montar o cabeçalho de engate (1), proceda da seguinte forma:

01 - Acople o cabeçalho de engate (1) na armação (2) fixando com os pinos (3), arruelas lisa (4) e contrapino (5).
02 - Em seguida, introduza o regulador (6) na armação (2) fixando com os pinos (7), arruelas lisa (8) e trava com argola (9).
03 - Depois, introduza o regulador (6) no cabeçalho (1) fixando com os pinos (10), arruelas lisa (11) e trava com argola (12).

⚠ ATENÇÃO

Para tratores com rodado duplo (filipado) o SCB-CR 5 e 7 hastes recomenda-se montá-los com cabeçalho de engate longo (13) + regulador longo (14).

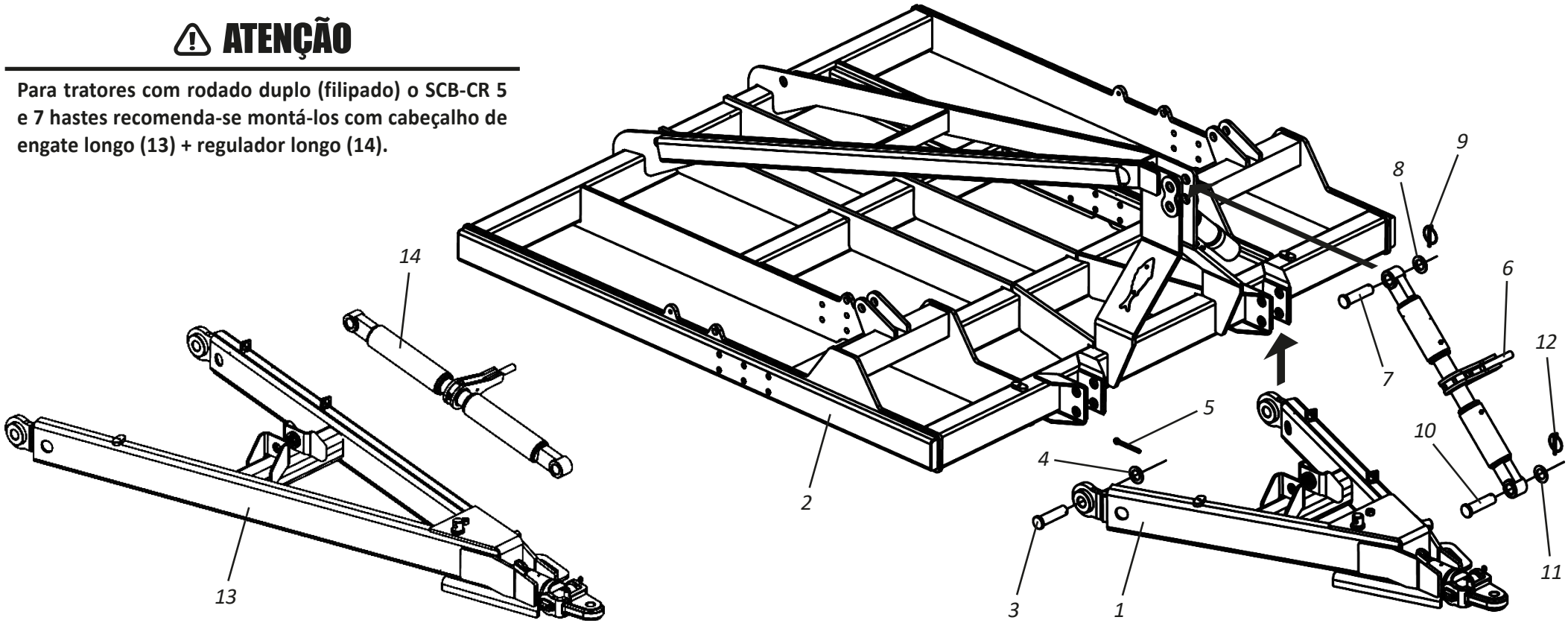

Montagem

• Montagem do eixo da roda

Para montar o eixo da roda (1), proceda da seguinte forma:

01 - Fixe as chapas (1) no suporte da roda (2).
02 - Em seguida, fixe as chapas (1) no chassi (3), através dos parafusos (4), arruelas de pressão (5) e porcas (6).
03 - Depois, acople a base do cilindro hidráulico (7) no chassi (3), através do pino (8), arruela lisa (9) e contrapino (10).
04 - Finalize fixando a haste do cilindro hidráulico (7) no suporte da roda (2), através do pino (11), arruelas lisa (12) e contrapino (13).

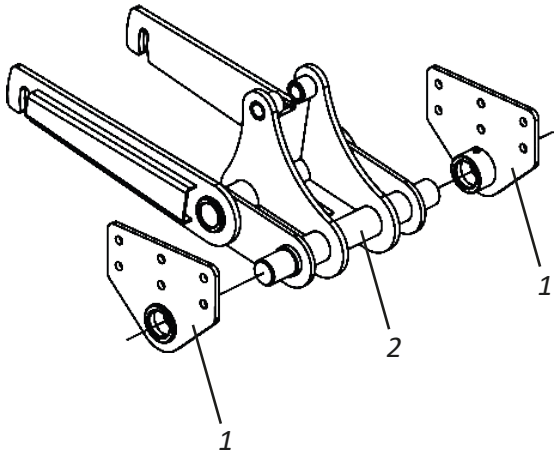

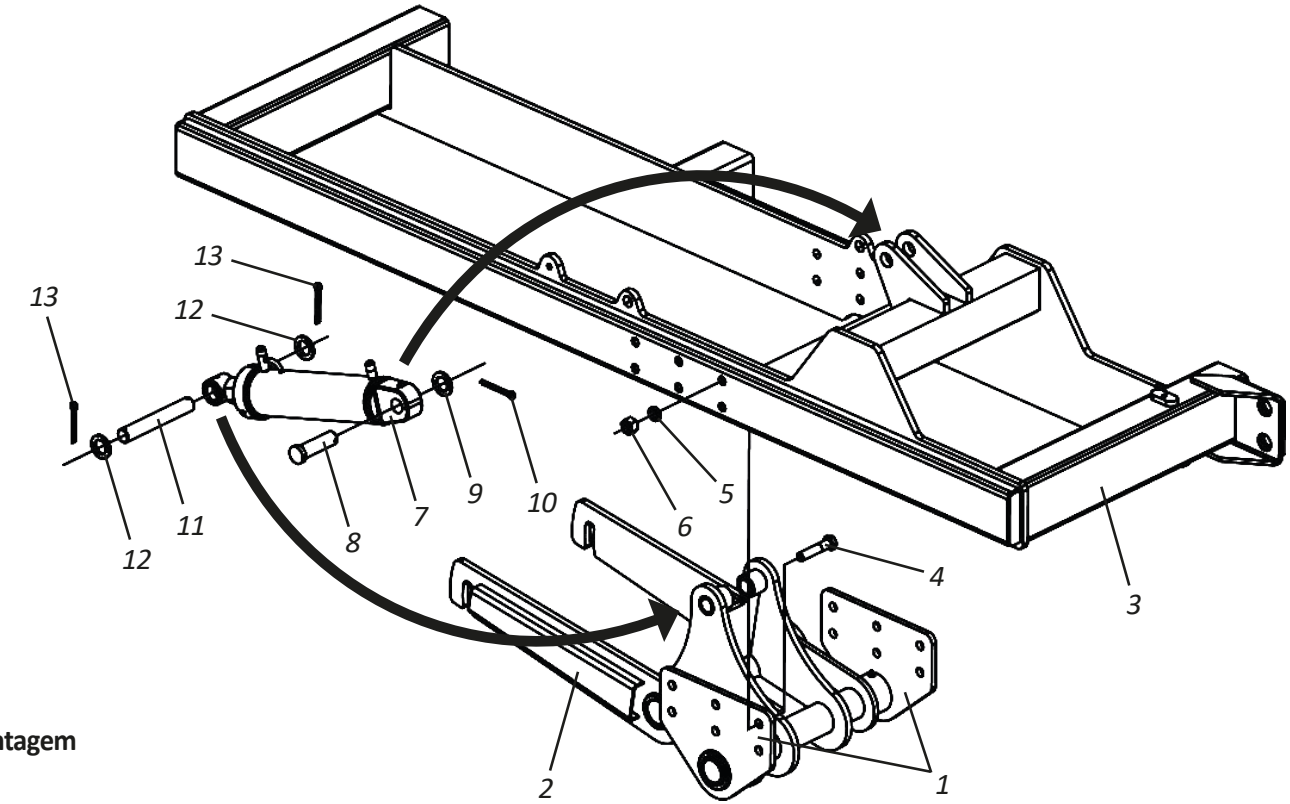

OBSERVAÇÃO | **Repita o procedimento acima para a montagem do outro eixo da roda.**

Montagem

• Montagem dos pneus

Para montar os pneus (1), proceda da seguinte forma:

01 - Acople o pneu (1) no cubo (2) fixando através dos parafusos (3) e porcas (4).
02 - Em seguida, introduza o pneu (1) no suporte da roda (5) e fixe o cubo (2) através das chapas (6) e porcas (7).

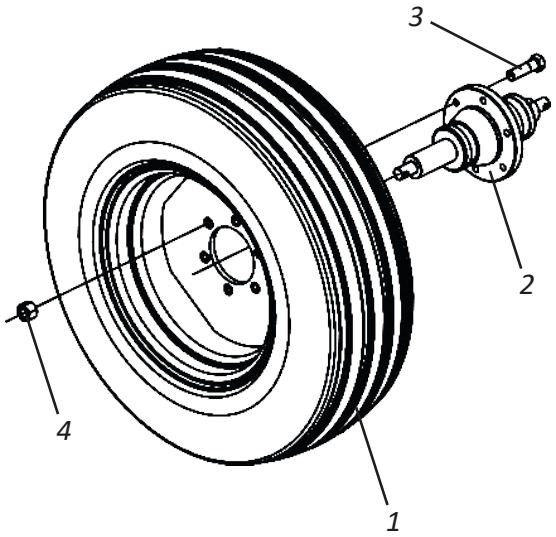

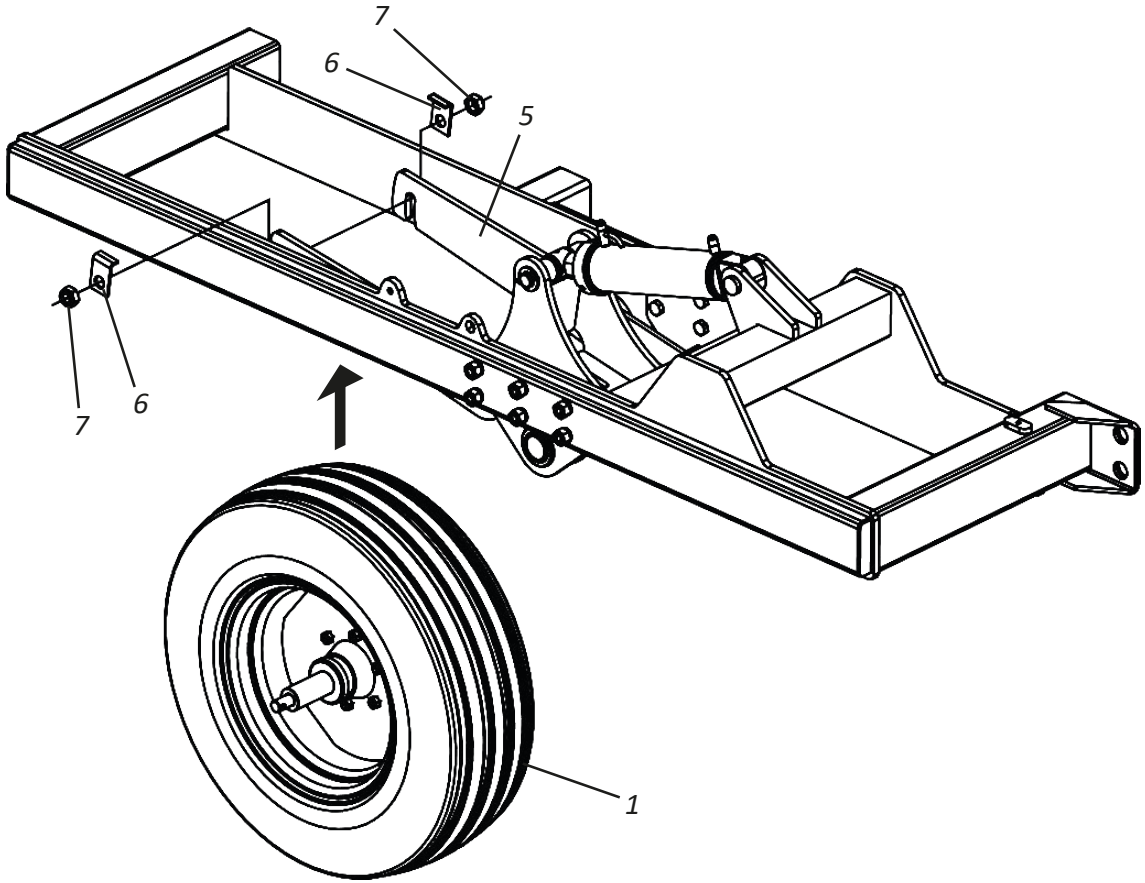

⚠ ATENÇÃO

Verifique a calibragem correta dos pneus na página 36.

OBSERVAÇÃO

Repita os procedimentos acima para a montagem do outro pneu.

Montagem

• Montagem das hastes

Para montar a haste (1), proceda da seguinte forma:

01 - Acople a haste (1) na armação (2), fixando através dos parafusos (3), suporte de fixação (4), arruelas de pressão (5) e porcas (6).

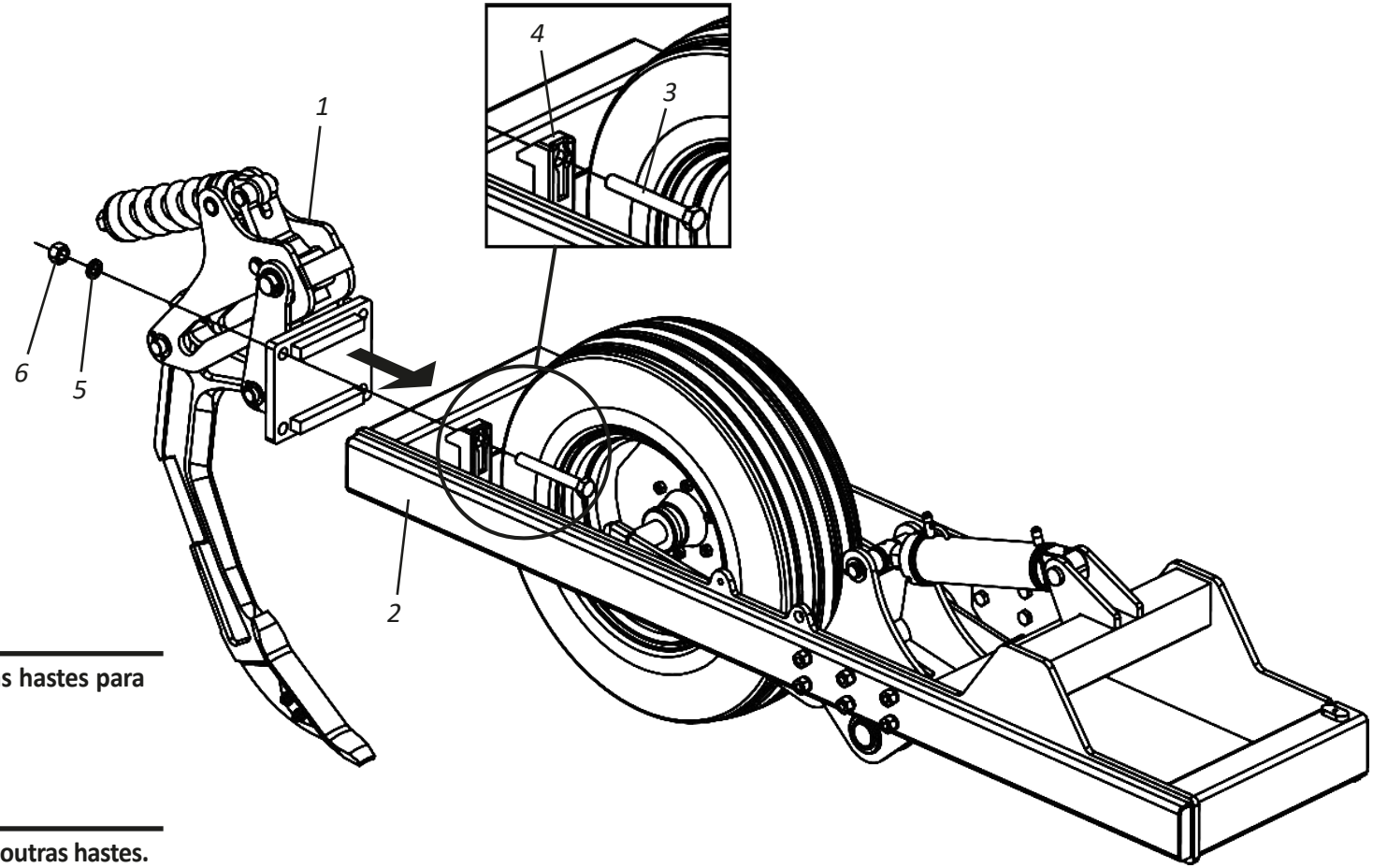

⚠ ATENÇÃO

Verifique na página a seguir, a montagem correta das hastes para cada modelo do SCB-CR.

OBSERVAÇÃO

Repita os procedimentos acima para a montagem das outras hastes.

Montagem

• Montagem das hastes - SCB-CR 5 hastes

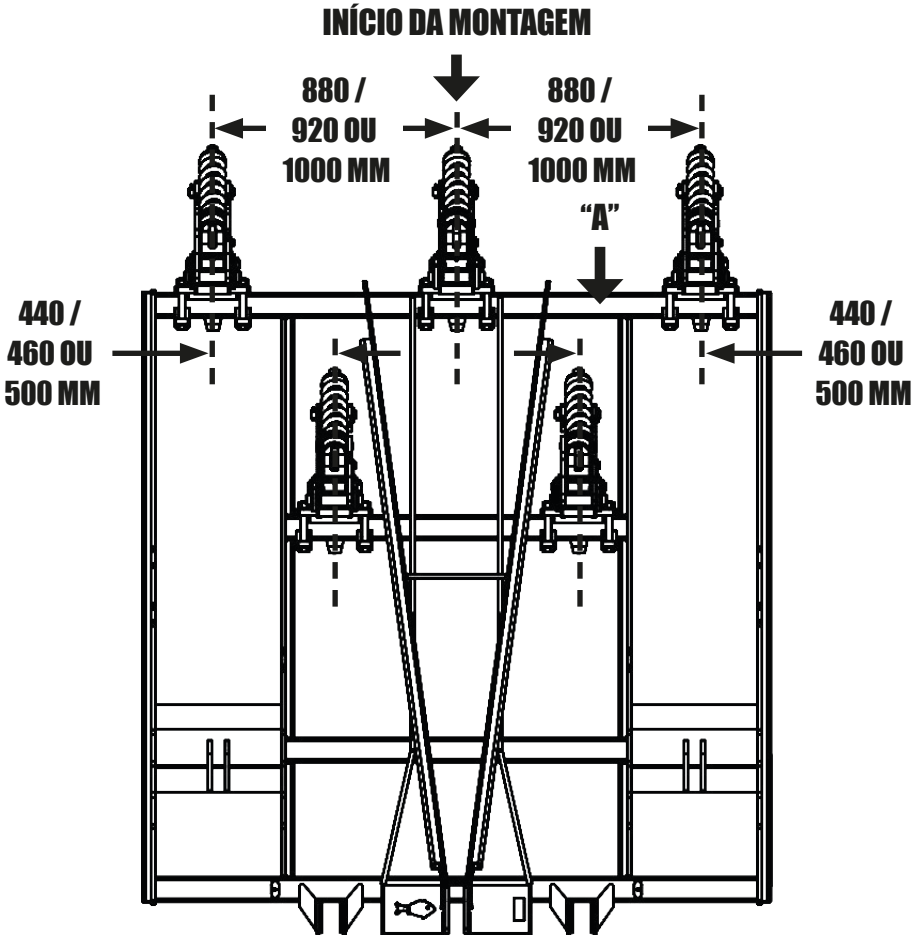

• Montagem das hastes - SCB-CR 7 hastes

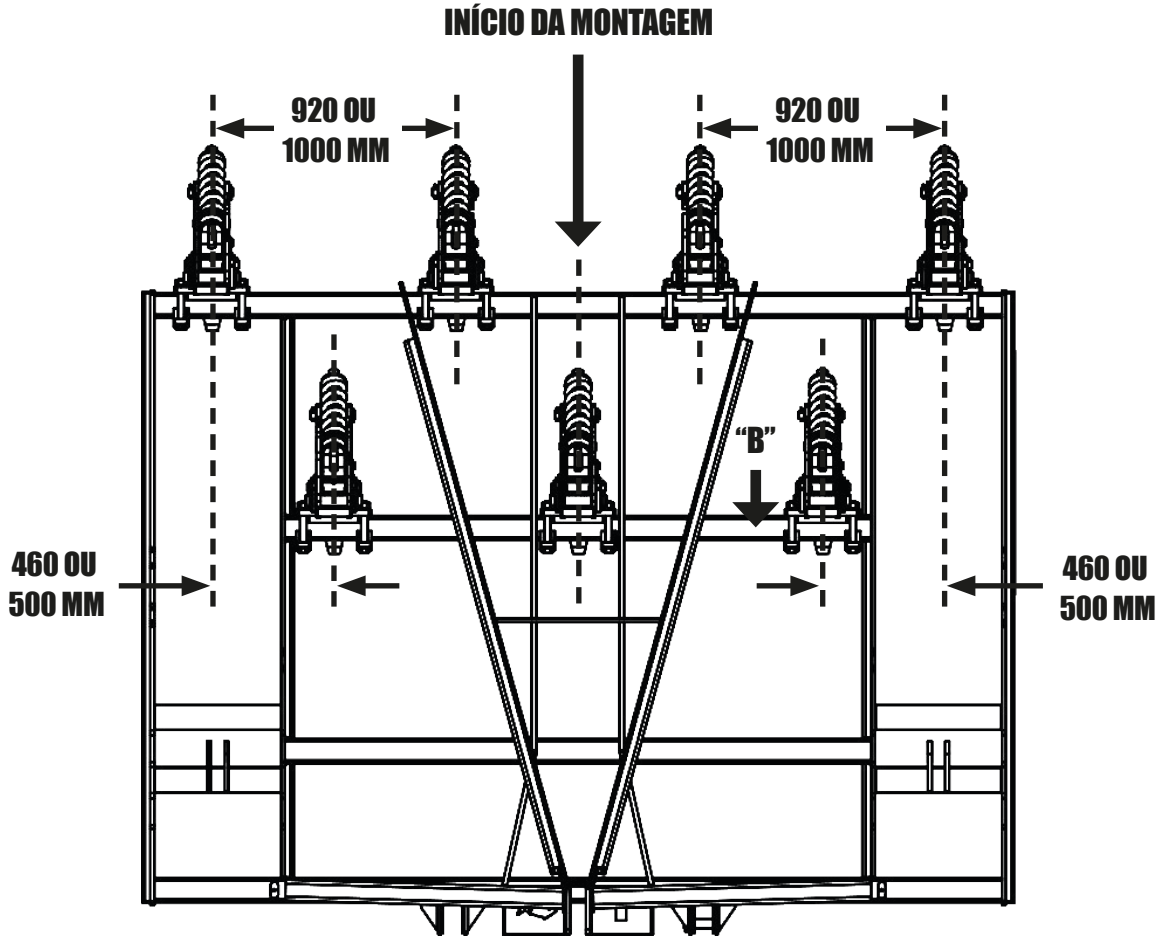

ATENÇÃO No SCB-CR 5 hastes, inicie a montagem das hastes pelo centro da barra "A" e no SCB-CR 7 hastes pelo centro da barra "B" indo para as demais.

OBSERVAÇÃO A seção dianteira do subsolador deve conter número menor de hastes do que a seção traseira.

Montagem

• Montagem dos discos

Para montar o disco de corte (1), proceda da seguinte forma:

01 - Acople o disco de corte (1) na armação (2), fixando através dos parafusos (3), suporte de fixação (4), arruelas de pressão (5) e porcas (6).

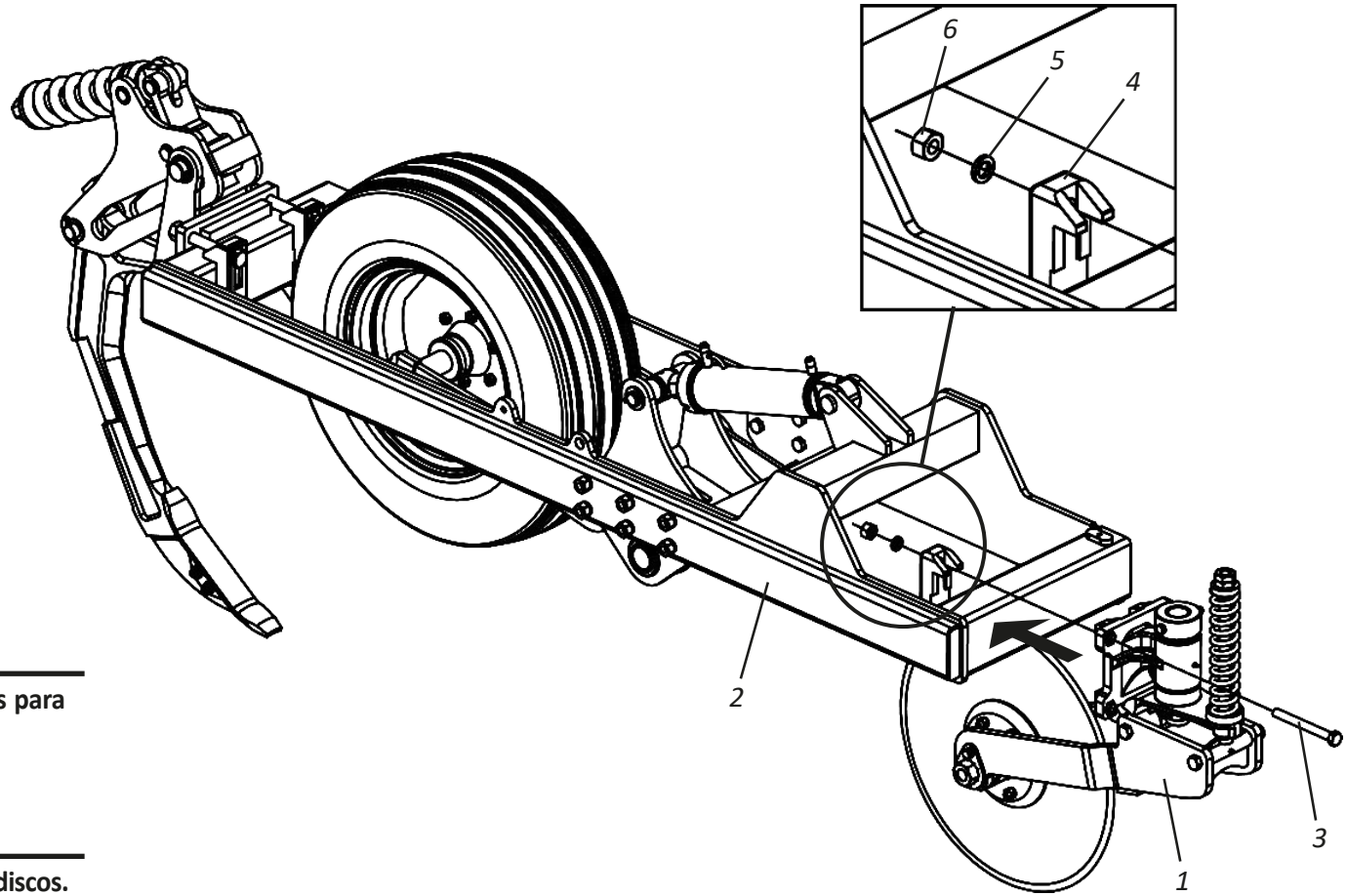

⚠ ATENÇÃO

Verifique na página a seguir, a montagem correta dos discos para cada modelo do SCB-CR.

OBSERVAÇÃO

Repita os procedimentos acima para a montagem dos outros discos.

Montagem

• Montagem dos discos - SCB-CR 5 hastes

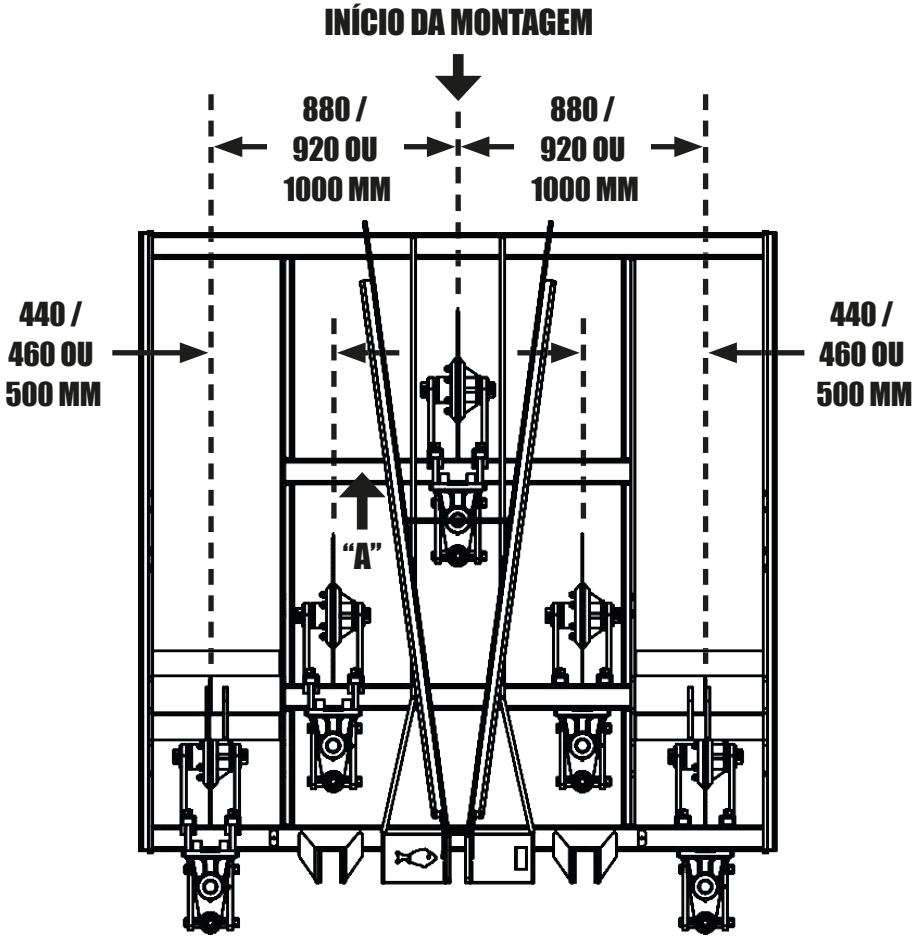

• Montagem dos discos - SCB-CR 7 hastes

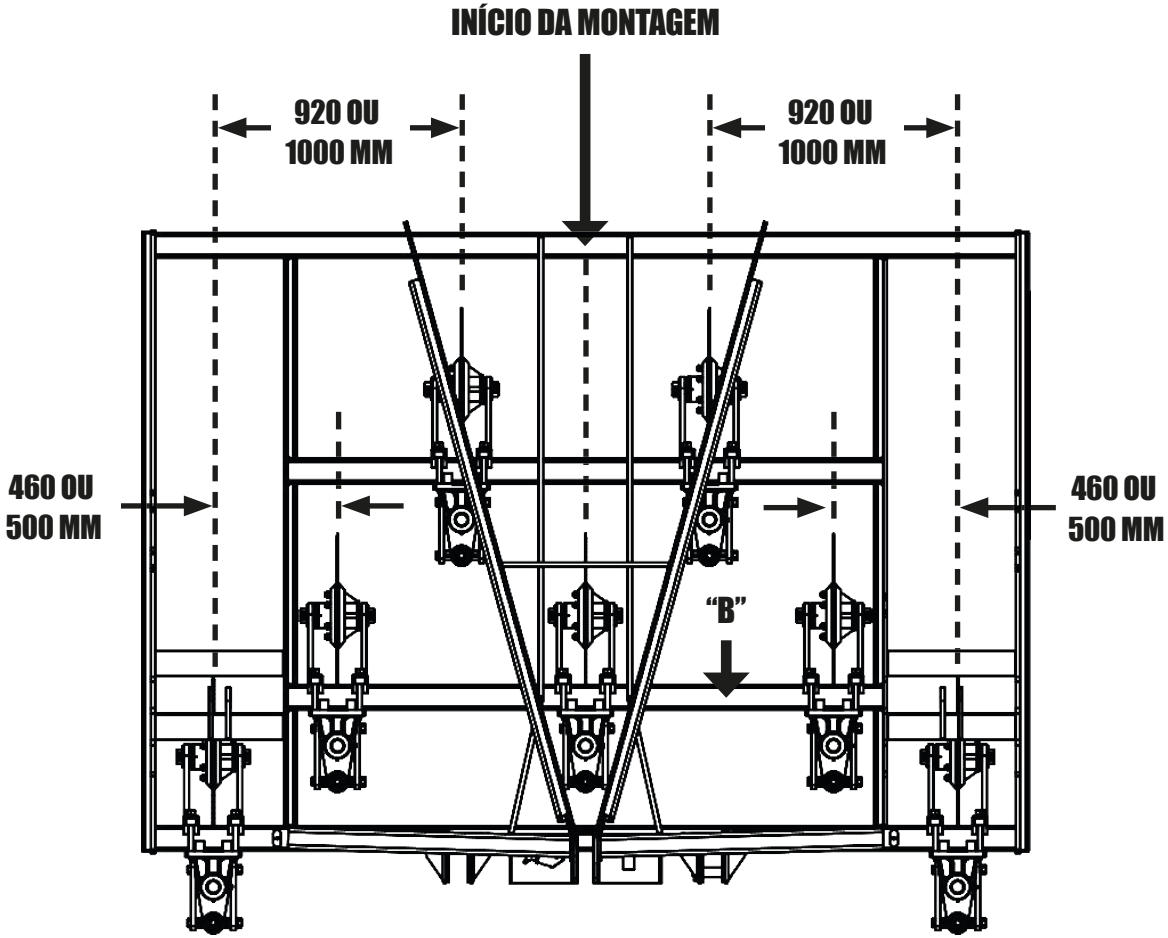

ATENÇÃO No SCB-CR 5 hastes, inicie a montagem dos discos pelo centro da barra "A" e no SCB-CR 7 hastes pelo centro da barra "B" indo para as demais.

OBSERVAÇÃO Os discos de corte devem ser montados no mesmo alinhamento das hastes.

Montagem

• Montagem do rolo destorroador

Para montar o rolo destorroador, proceda da seguinte forma:

01 - Introduza as barras de oscilação (1), entre os suportes (2) e trave com os pinos (3), arruelas lisa (4) e contrapinos (5).

02 - Em seguida, acople a mola (6) entre as barras de oscilação (1) e o suporte (2), fixando através dos pinos (8), arruela lisa (9), contrapino (10) e pino (11), arruela lisa (12) e contrapino (13).

03 - Depois, fixe o rolo destorroador (14) nas barras de oscilação (1) através dos parafusos (15), chapas (16), arruelas de pressão (17) e porcas (18).

04 - Finalize fixando o rolo destorroador completo (19) no chassi (20) através da chapa (21), arruelas de pressão (22) e porcas (23).

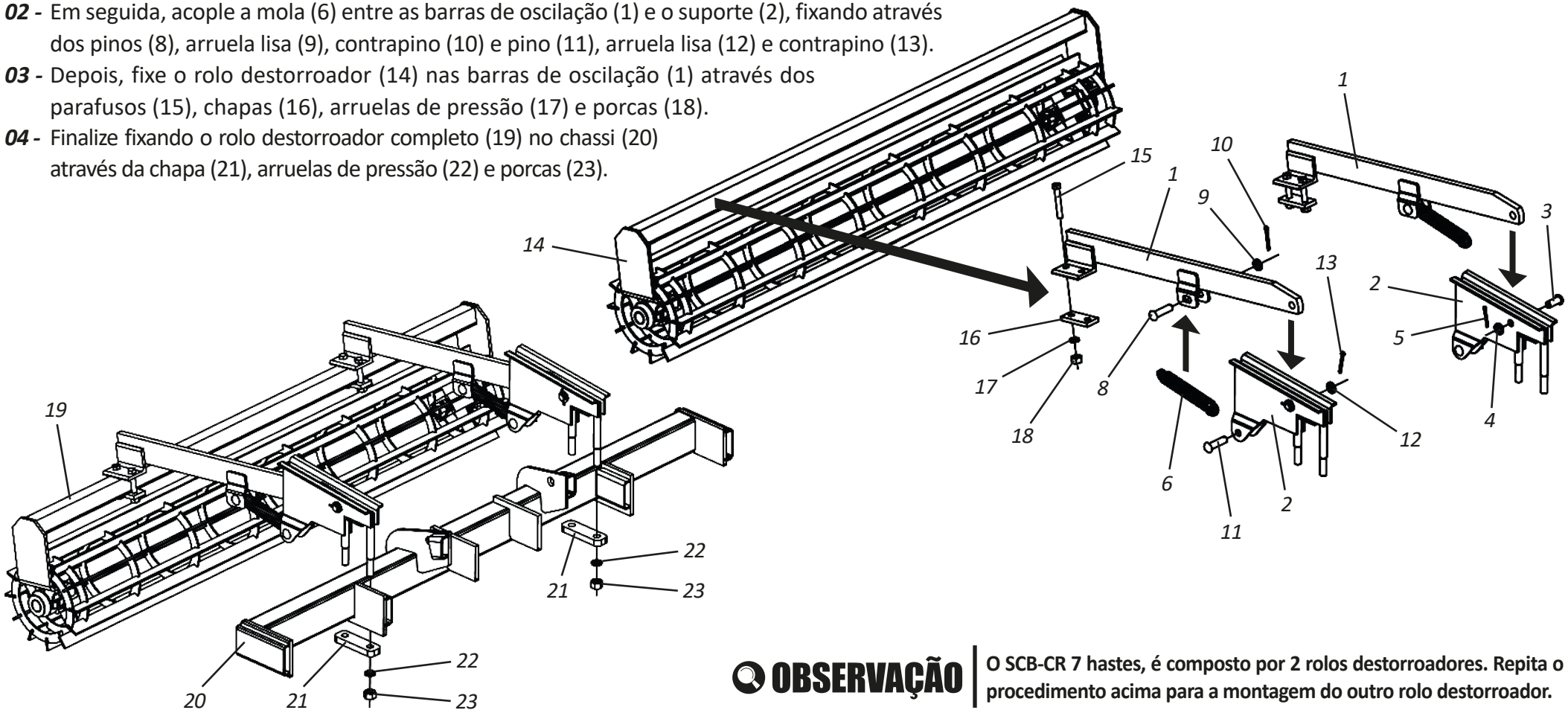

OBSERVAÇÃO O SCB-CR 7 hastes, é composto por 2 rolos destorroadores. Repita o procedimento acima para a montagem do outro rolo destorroador.

Montagem

• Montagem do sistema hidráulico - SCB-CR 5/7 hastes

ITEM	DESCRIÇÃO DO PRODUTO	TODOS	SCB-CR 5	SCB-CR 7
1	Mangueira Hidráulica 3/8" x 4300 mm c/ 1TRF e 1TCG	1		
2	Mangueira Hidráulica 3/8" x 4300 mm c/ 1TRF e 1TRG	1		
3	Mangueira Hidráulica 3/8" x 3500 mm c/ 1TRG e 1TCG		2	
3	Mangueira Hidráulica 3/8" x 4000 mm c/ 1TRG e 1TCG			2
4	Mangueira Hidráulica 3/8" x 3000 mm c/ 2TCG		2	
4	Mangueira Hidráulica 3/8" x 3500 mm c/ 2TCG			2

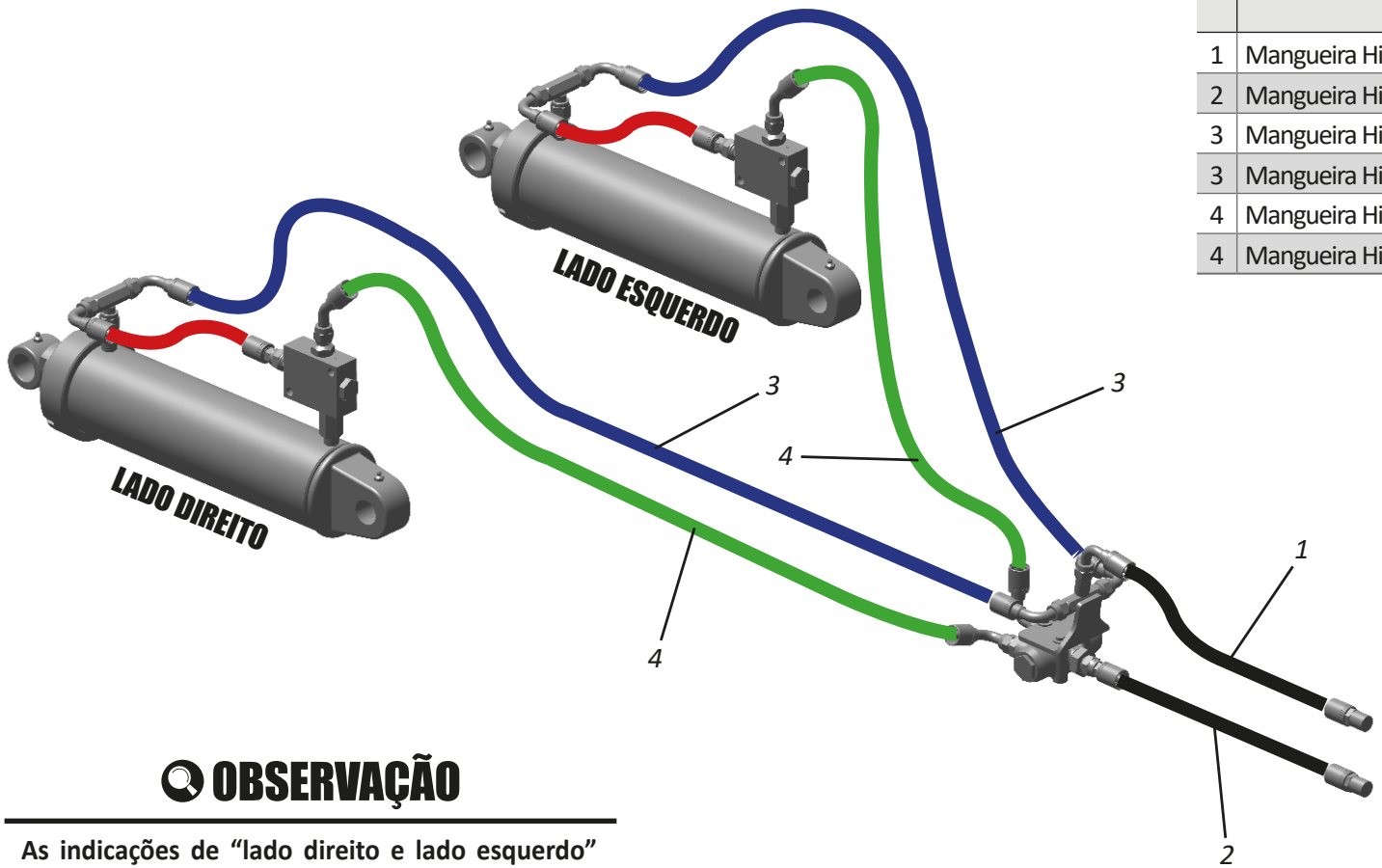

OBSERVAÇÃO

As indicações de "lado direito e lado esquerdo" são feitas observando o SCB-CR por trás.

⚠ ATENÇÃO

Ao terminar a montagem do sistema hidráulico, faça uma revisão geral no SCB-CR. Reaperte todos os parafusos e porcas, verifique todos os pinos, contrapinos e travas, revise todas as mangueiras.

Engate

• Buchas adaptadoras

Na caixa de embalagem são enviados 4 buchas adaptadoras para utilizar nos tratores categoria 4 e 5 ao acoplar o **SCB-CR**; são elas:

TRATORES CATEGORIA 4

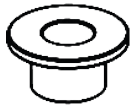

Bucha de ø35,3 x ø82,55 x 41,5mm

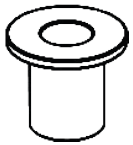

Bucha de ø35,3 x ø82,55 x 70,5mm

TRATORES CATEGORIA 5

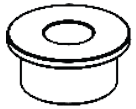

Bucha de ø35,3 x ø88,9 x 41,5mm

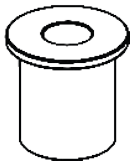

Bucha de ø35,3 x ø88,9 x 86,5mm

Observadas as instruções acima, proceda o acoplamento do **SCB-CR** em cada categoria do trator, conforme instruções a seguir.

• Engate do subsolador - Parte I

Para acoplar o **SCB-CR** ao trator, proceda da seguinte forma:

01 - Aproxime-se lentamente o trator ao **SCB-CR** em marcha-a-ré, ficando atento a aplicação dos freios. Depois, desligue o motor do trator, alivie a pressão do comando acionando a alavanca algumas vezes e verifique se os engates estão limpos, caso não esteja limpe-os.

02 - Em seguida, solte a corrente (1) do ponto **"A"** através da pino (2) e trava (3).

03 - Depois, articule o jumelo (4) e fixe a corrente (1) através do pino (2) e trava (3) em um dos pontos **"B"** de forma que mantenha o jumelo (4) paralelo ao cabeçalho de engate (5).

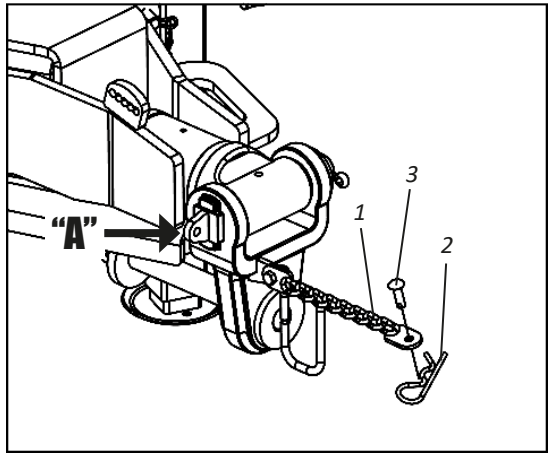

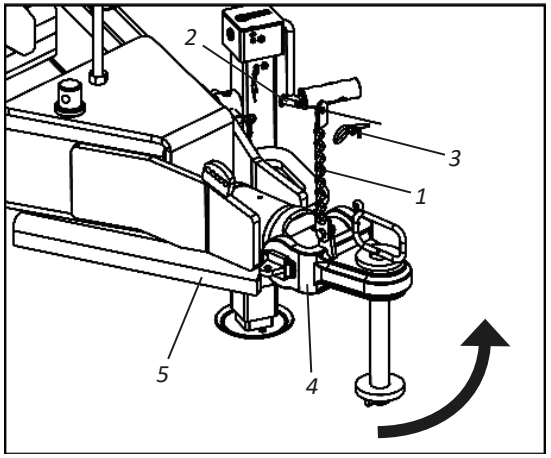

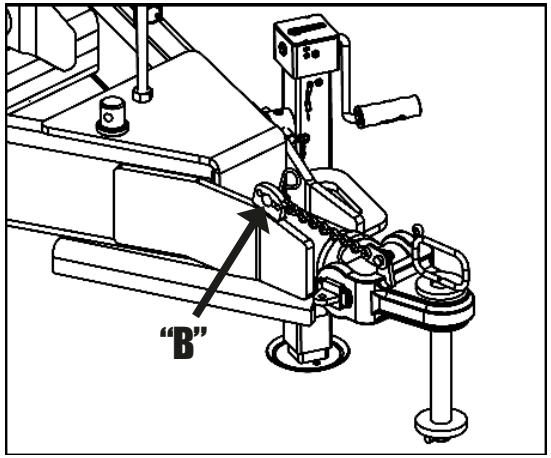

Engate

• Engate do subsolador - Parte II

04 - Em seguida, nivele o cabeçalho de engate (5) em relação ao engate do trator através do regulador (6).

05 - Depois, verifique na página anterior as buchas adaptadoras correspondentes a categoria do seu trator e acople as buchas adaptadoras menor (7) e maior (8) no engate do trator, conforme **detalhe "C"**.

06 - Em seguida, aproxime-se lentamente o trator ao **SCB-CR** em marcha-a-ré, ficando atento a aplicação dos freios e engate o **SCB-CR** ao trator fixando-o através do pino de engate (9), arruela lisa (10) e trava com argola (11).

07 - Depois, acople as mangueiras (12) no engate rápido do trator.

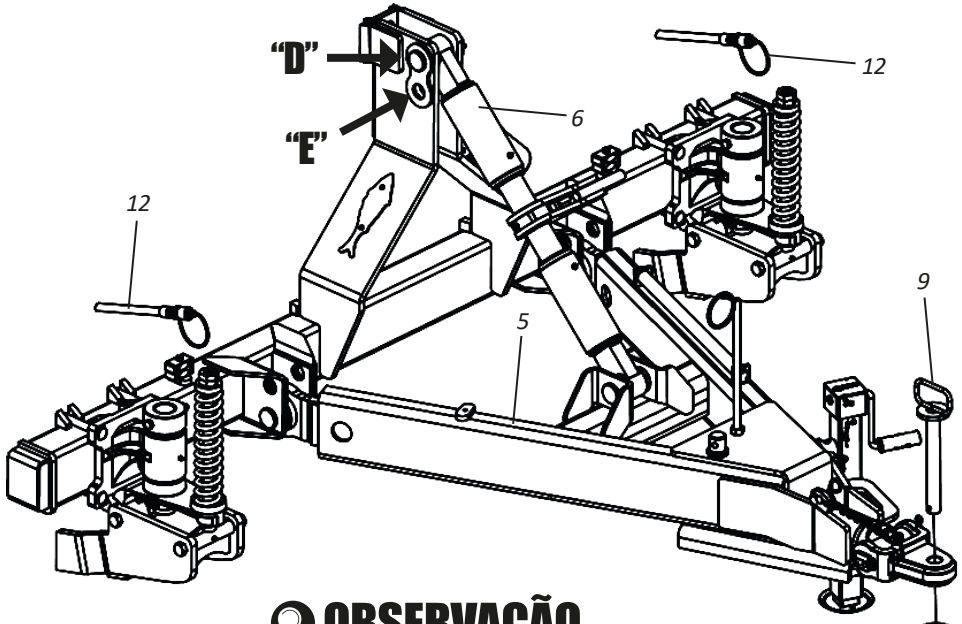

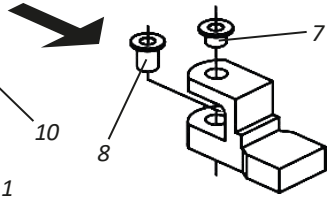

⚠ ATENÇÃO

Ao finalizar o engate do SCB-CR nos tratores categoria 4 ou 5 faça a fixação da corrente de segurança (13) no cabeçalho de engate (5) e no trator somente quando for transportar o SCB-CR. Não transporte o SCB-CR sem fixar a corrente de segurança (13). Ignorar essa advertência poderá resultar em graves acidentes ou morte.
Antes de iniciar o trabalho ou transporte do SCB-CR, solte a corrente (1) do ponto "B" e fixe-a no ponto "A". Ignorar essa advertência poderá resultar em danos ao SCB-CR.

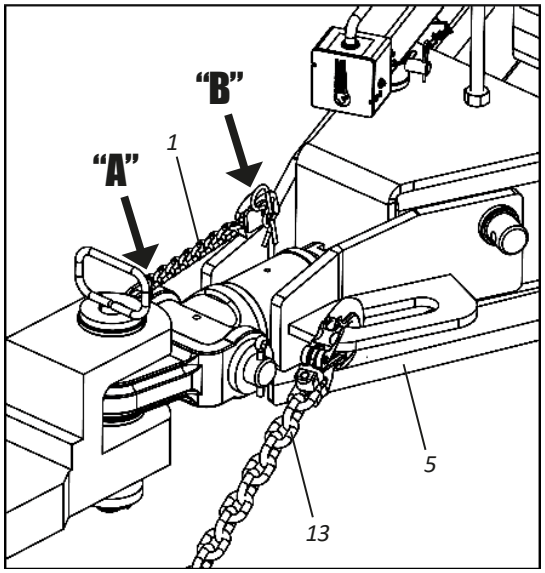

OBSERVAÇÃO

Ao ajustar o cabeçalho de engate (5) para acoplar o SCB-CR, dependendo do modelo do trator, posicione o regulador (6) no ponto "D" ou "E".

IMPORTANTE

Antes de conectar ou desconectar as mangueiras hidráulicas, desligue o motor e alivie a pressão do sistema hidráulico acionando as alavancas do comando totalmente.
Ao aliviar a pressão do sistema, certifique-se que ninguém está próximo da área de movimentação do equipamento.

Engate

• Suporte de apoio

Após o engate do **SCB-CR** no trator, coloque o suporte de apoio (1) na posição de transporte/trabalho, para isso, proceda da seguinte forma:

01 - Retire o suporte de apoio (1) do ponto **"A"** e coloque-o no ponto **"B"**.

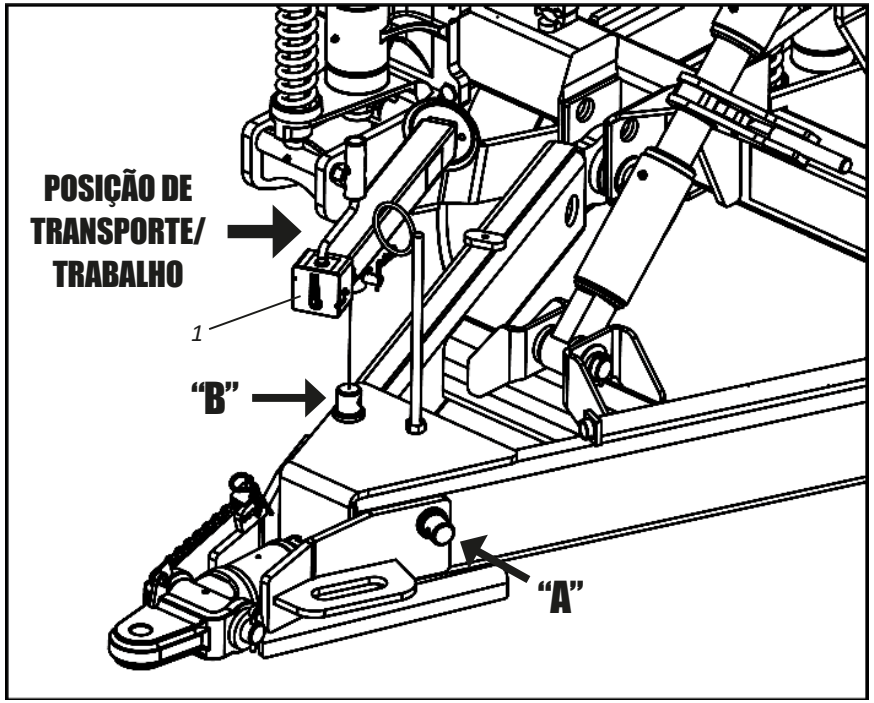

⚠ ATENÇÃO **NÃO trabalhe ou transporte o SCB-CR com o suporte de apoio (1) no ponto "A". Ignorar essa advertência poderá causar danos ou graves acidentes.**

Nivelamento

• Nivelamento do subsolador

Para nivelar o **SCB-CR**, proceda da seguinte forma:

01 - Coloque o trator e o **SCB-CR** em local plano.
02 - Em seguida, solte as travas com argola (1) e retire o tubo (2) do cabeçalho (3).

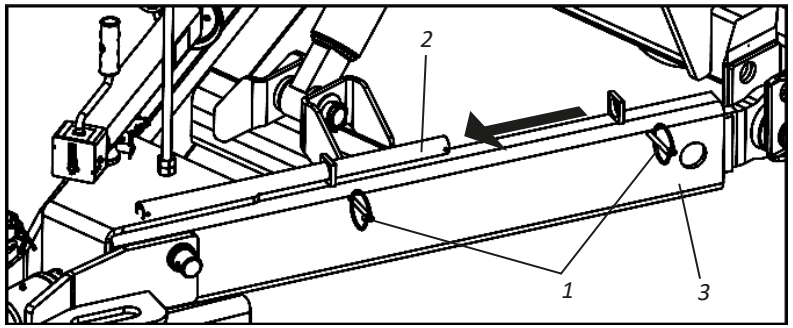

03 - Depois, acople o tubo (2) no regulador (4) e faça o nivelamento do **SCB-CR.**

⚠ ATENÇÃO

As hastes devem ficar paralelas ao solo, isto é, todas devem tocar no mesmo plano.

! IMPORTANTE

Ao finalizar o nivelamento, fixe novamente o tubo (2) no cabeçalho de engate (3) através das travas com argola (1).

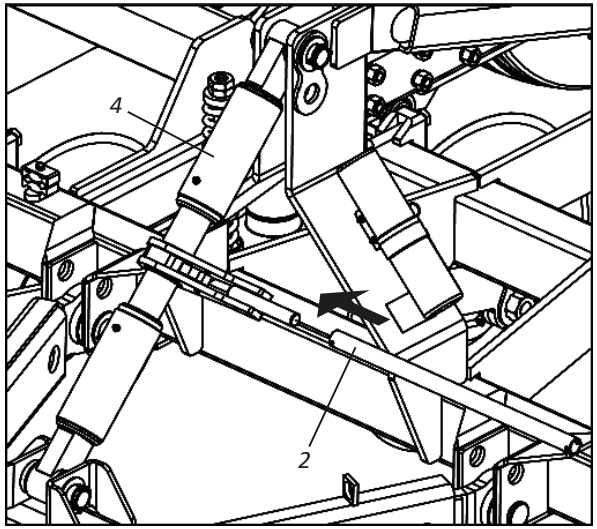

Regulagens

• Regulagem para transporte

O **SCB-CR** possui 2 modelos diferentes de travas para serem fixadas nos cilindros hidráulicos quando for transportar o mesmo. Os 2 modelos de travas são:

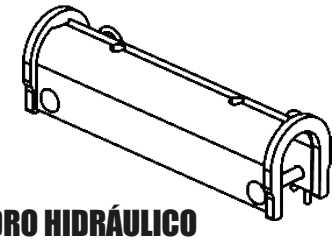

TRAVA DO CILINDRO HIDRÁULICO MENOR P/ HASTE DE Ø41,27 MM

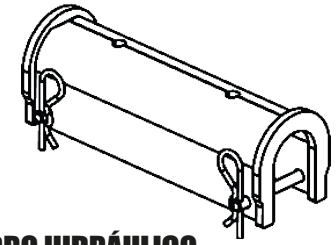

TRAVA DO CILINDRO HIDRÁULICO MAIOR P/ HASTE DE Ø2"

Para fixar as travas nos cilindros hidráulicos, proceda da seguinte forma:

01 - Faça o acionamento total do curso dos cilindros hidráulicos (1 e 2) abrindo-os.
02 - Em seguida, coloque as travas (3 e 4) correspondentes a cada cilindro hidráulico.
03 - Depois fixe os pinos (5) e travas (6).

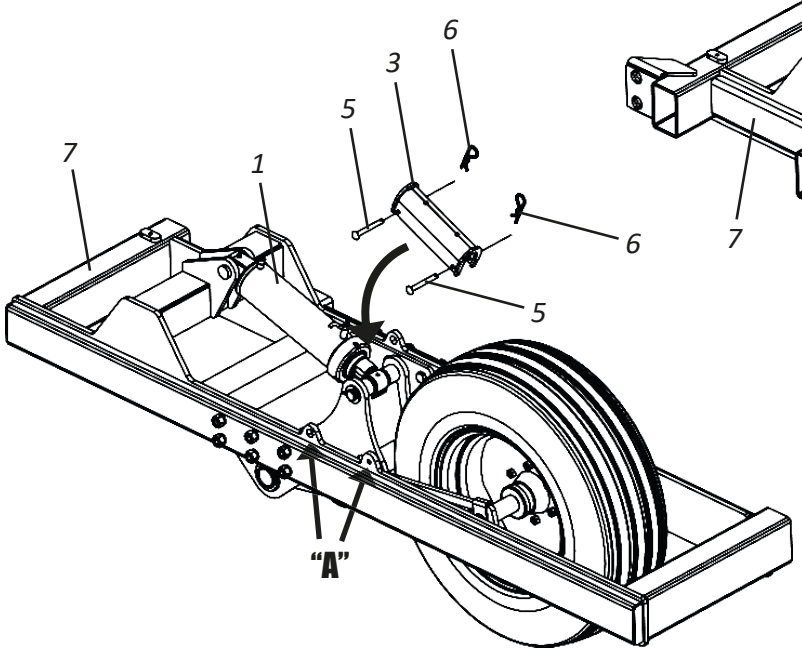

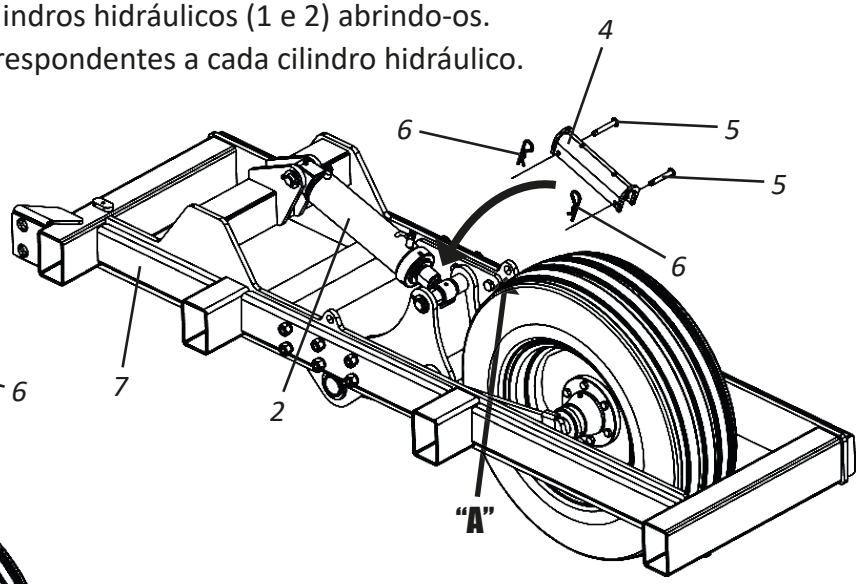

⚠ ATENÇÃO

Não transporte o SCB-CR sem antes colocar as travas (3 e 4) nos cilindros hidráulicos (1 e 2). Ignorar essa advertência poderá causar danos ao subsolador.

❗ IMPORTANTE

Antes de colocar as travas nos cilindros hidráulicos, identifique o modelo correto para cada cilindro.

OBSERVAÇÃO

Depois de finalizar o transporte do SCB-CR, retire as travas (3 e 4) dos cilindros hidráulicos (1 e 2) e fixe-as novamente no chassi (7) conforme mostra o detalhe "A", através dos pinos (5) e trava (6).

Regulagens

• Regulagem de profundidade das hastes

A profundidade de trabalho das hastes (1) é limitada através das rodas (2) que são acionadas pelos cilindros hidráulicos (3). Para limitar a profundidade de trabalho das hastes (1), proceda da seguinte forma:

01 - Primeiramente, determine a profundidade de trabalho das hastes (1).

02 - Em seguida, levante as rodas (2) através dos cilindros hidráulicos (3) até a medida determinada, coloque os anéis limitadores (4) nas hastes dos cilindros hidráulicos (3).

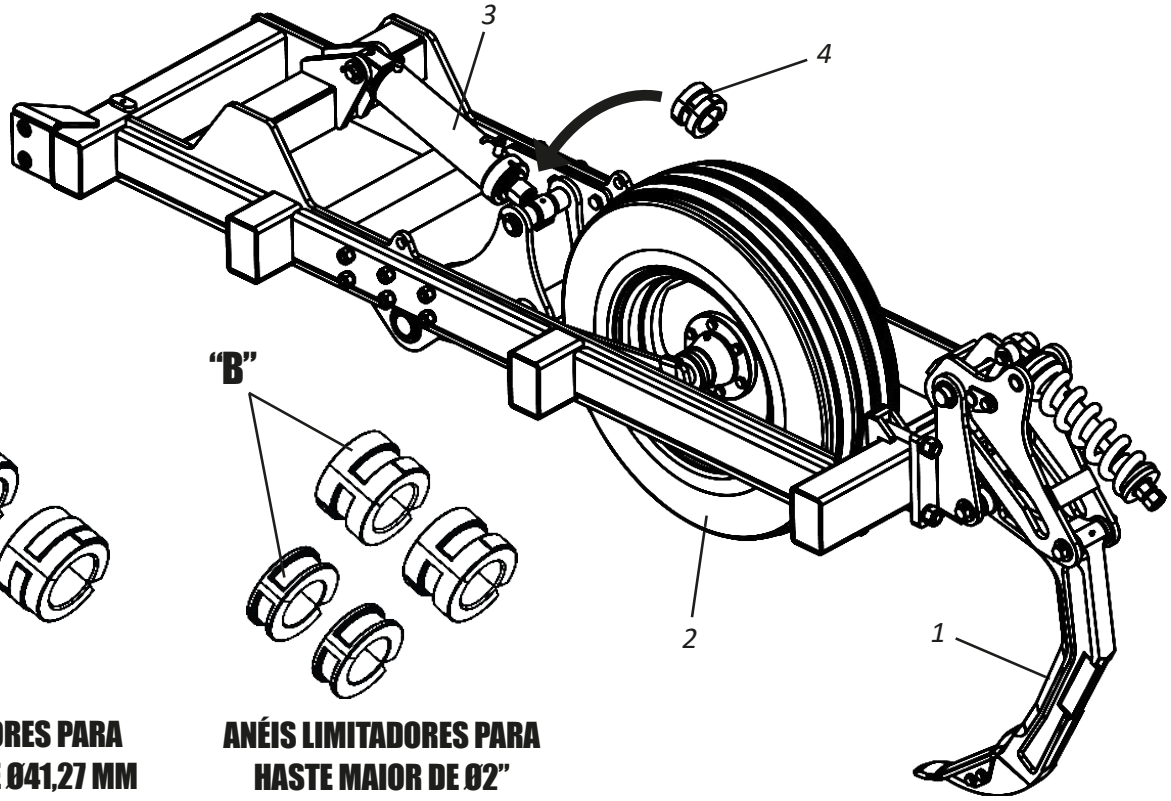

⚠ ATENÇÃO

Após a regulagem, a profundidade será constante, isto porque os anéis limitadores (4) estão limitando o curso do cilindro hidráulico (3), impedindo a oscilação das rodas, mantendo sempre a mesma profundidade.

❗ IMPORTANTE

O SCB-CR, possui 2 conjuntos diferentes de anéis limitadores (A e B). Antes de montá-los, identifique o conjunto correto para cada cilindro.

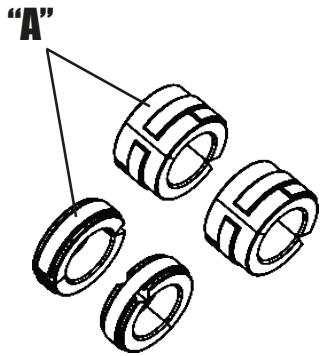

ANÉIS LIMITADORES PARA HASTE MENOR DE Ø41,27 MM

ANÉIS LIMITADORES PARA HASTE MAIOR DE Ø2"

Regulagens

• Combinações de anéis limitadores

Os conjuntos (A e B) de anéis limitadores mencionados na página anterior, possuem tamanhos diferentes, que combinados conforme abaixo, oferecem várias regulagens de profundidade.

ANÉIS LIMITADORES PARA HASTE MENOR DE Ø41,27 MM	
OPÇÃO 1	OPÇÃO 2 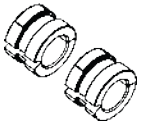
OPÇÃO 3	OPÇÃO 4 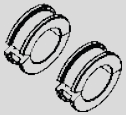
OPÇÃO 5 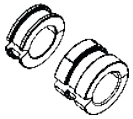	OPÇÃO 6 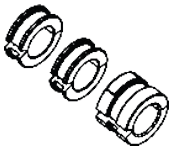
OPÇÃO 7 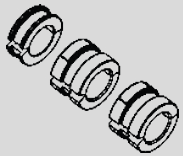	OPÇÃO 8 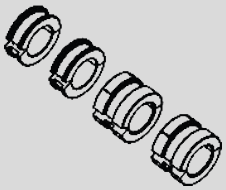

ANÉIS LIMITADORES PARA HASTE MAIOR DE Ø2”	
OPÇÃO 1	OPÇÃO 2
OPÇÃO 3	OPÇÃO 4
OPÇÃO 5 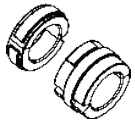	OPÇÃO 6 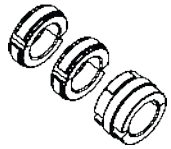
OPÇÃO 7 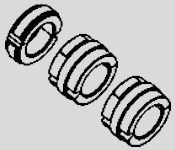	OPÇÃO 8 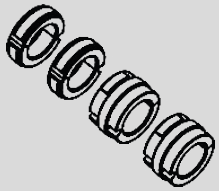

Regulagens

• Desarme automático

O sistema de desarme automático permite que as hastes subsoladoras (1) desarmem ao deparar com obstáculos. Para retornar à posição de trabalho, basta levantar o subsolador e dar marcha-á-ré para que o sistema rearme-se novamente.

• Regulagem da carga do desarme automático

O desarme automático das hastes sai de fábrica com a regulagem de pré-carga determinada, ou seja, com 33,5 cm de comprimento da mola.

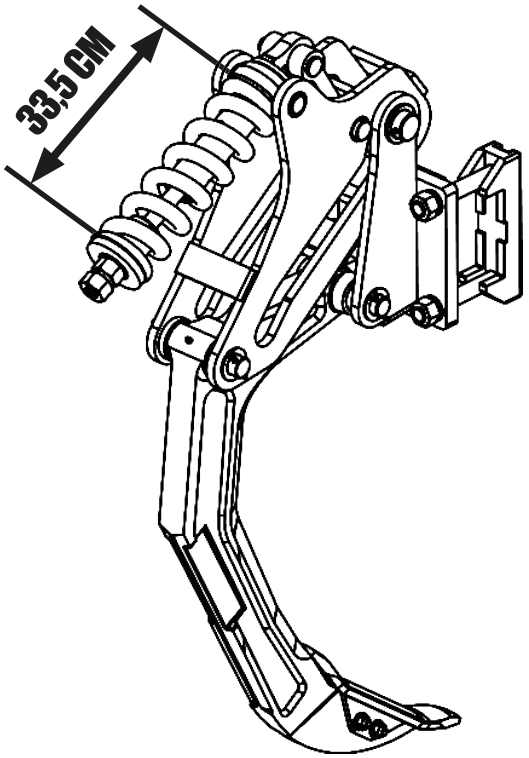

ATENÇÃO Não há necessidade de proceder outras regulagens no sistema de desarme das hastes. Se estiver desarmando, verifique as condições do solo, que deve estar muito duro ou com alto índice de compactação.

IMPORTANTE Nunca trabalhe com o comprimento das molas inferior à 33,5 cm pois poderá travar o sistema e prejudicar o subsolador.

OBSERVAÇÃO Para maior eficiência da subsolagem de forma vibratória, trabalhe com a menor pressão possível, desde que em condições normais de trabalho, a haste não desarme com frequência.

Regulagens

• Regulagem de pressão do disco de corte

Para regular a pressão do disco de corte, proceda da seguinte forma:

Girando a porca (1) para direita (sentido horário).

Para maior pressão na mola (2).

Girando a porca (1) para esquerda (sentido anti-horário).

Para menor pressão na mola (2).

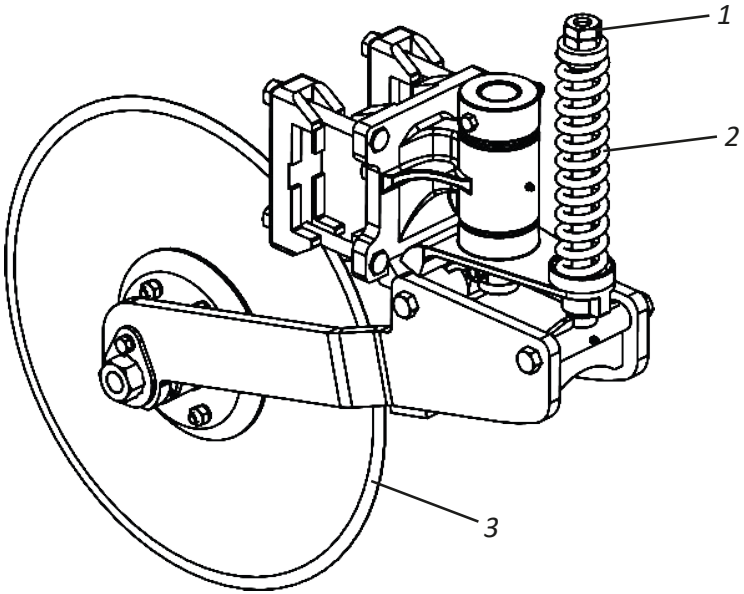

ATENÇÃO Ao regular a pressão do disco de corte (3), tome os devidos cuidados para não anular a ação de articulação do mesmo.

Operações

• Rolo destorroador

O rolo destorroador tem a função de reduzir os torrões e facilitar o trabalho de outros equipamentos deixando o solo pré-nivelado. O rolo destorroador é composto por molas helicoidal de tração gradativa (1) e mancais de banho a óleo (2) ou mancais a graxa.

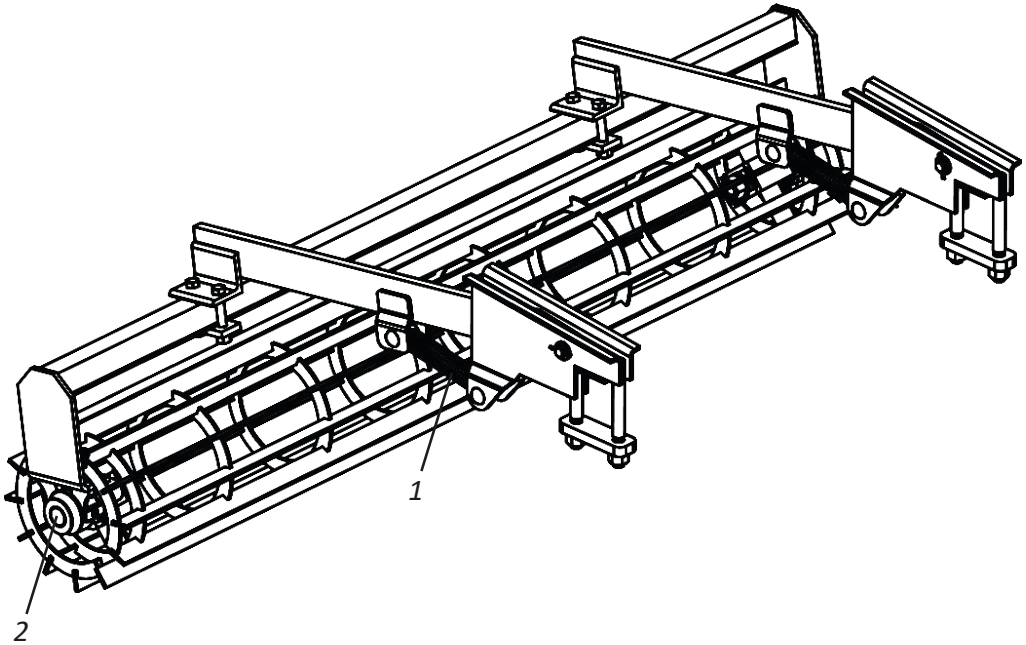

ATENÇÃO

Estando em operação ou mesmo parado, não permita que pessoas permaneçam sobre o SCB-CR, principalmente sobre o rolo destorroador. Ignorar essa advertência poderá causar graves acidentes ou até mesmo a morte.

Operações

• Recomendações para operação

A preparação do **SCB-CR** e do trator permitirá você economizar tempo além de um resultado melhor nos trabalhos em campo. As sugestões a seguir, podem lhe ser úteis.

RECOMENDAÇÕES GERAIS

01 - Ajuste o trator de acordo com o conteúdo do manual de instruções, usando sempre os pesos frontais e traseiros para estabilizar o subsolador.
02 - Faça o acoplamento ao trator sempre em marcha lenta e com muito cuidado.
03 - Quando usar o **SCB-CR** é importante checar o sistema de engate e nivelamento transversal para ter certeza de que os discos terão a mesma profundidade de penetração no solo.
04 - Depois de feito o engate e nivelamento, as próximas regulagens serão feitas diretamente no campo de trabalho, analisando o terreno em sua textura, umidade e os tipos de operações a serem feitas com o **SCB-CR**.
05 - No trator, escolha uma marcha que permita manter certa reserva de potência, garantindo-se contra esforços imprevistos.
06 - Respeite as velocidades de trabalho e transporte especificadas na página 9. Não aconselhamos ultrapassar as velocidades para manter a eficiência do serviço e evitar possíveis danos ao **SCB-CR**.
07 - Não desacople nenhuma mangueira sem antes aliviar a pressão do circuito, para isso, acione algumas vezes as alavancas do comando com o motor desligado.
08 - Após o primeiro dia de trabalho com o **SCB-CR**, reaperte todos os parafusos e porcas, verifique as condições dos pinos e travas. Depois, realize um reaperto geral em todos os parafusos e porcas a cada 10 horas de trabalho.
09 - Quando usar o **SCB-CR** é importante checar o sistema de nivelamento transversal para ter certeza de que as hastes terão a mesma profundidade de penetração no solo.
10 - Quando efetuar qualquer manutenção no **SCB-CR**, deve-se abaixá-lo até o solo e desligar o motor.
11 - O **SCB-CR** possui várias regulagens porém, somente as condições locais poderão determinar a melhor regulagem do mesmo.

Em caso de dúvidas, nunca opere ou manusei o SCB-CR, consulte o Pós Venda.
Telefone: 0800-152577 / E-mail: posvenda@baldan.com.br

Operações

• Operações hastes

01 - A subsolagem deve ser feita em terrenos relativamente secos para romper a camada compactada do solo.
02 - Esta camada encontra-se logo abaixo da camada superficial do solo, ou seja, aproximandamente 10 a 15 cm de profundidade e esta camada varia de 5 a 15 cm de espessura.
03 - Verifique a profundidade da camada compactada do solo através de um penetrômetro ou trincheira e proceda a regulagem de profundidade de trabalho das hastes.
04 - As hastes são equipadas com um exclusivo sistema de desarme e rearme automático que ao encontrarem obstáculos desarmão, retornando a posição normal de trabalho simplesmente levantando o subsolador e dando marcha-a-ré (página 32).
05 - Ao operar com o subsolador, escolha uma marcha que permita ao trator manter uma certa reserva de potência, garantindo-se contra esforços imprevisto.
06 - Ao efetuar manobras, acione o cilindro hidráulico levantando totalmente o subsolador para evitar grande esforço no mesmo e sobrecarregar principalmente os componentes de tração.
07 - Em terrenos de difícil penetração ou seja compactos, a profundidade de corte das hastes pode ser mínima tornando insatisfatória a operação. Nestes casos recomendamos a aplicação de outros produtos Baldan mais adequados.
08 - A velocidade de trabalho varia de acordo com as condições do terreno.

Em caso de dúvidas, nunca opere ou manusei o SCB-CR, consulte o Pós Venda.
Telefone: 0800-152577 / E-mail: posvenda@baldan.com.br

▪ Manutenção

O **SCB-CR** foi desenvolvido para lhe prover o máximo rendimento sobre condições de terrenos. A experiência tem mostrado que a manutenção periódica de certas partes do **SCB-CR** é o melhor caminho para auxiliá-lo a não ter problemas, assim sugerimos a verificação.

• Pressão dos pneus

Os pneus devem estar sempre calibrados corretamente evitando desgastes prematuros por excesso ou falta de pressão e assegurando precisão na distribuição.

SCB-CR 5 HASTES / SCB-CR 7 HASTES

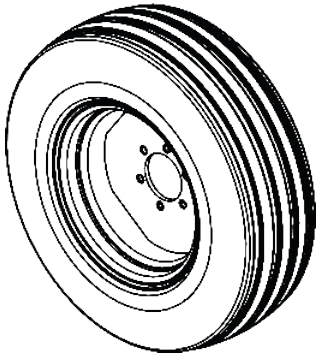

PNEUS 10.5/80-18 10 LONAS SUPER FLOTATION
USAR: 54 LBS/POL²

⚠ ATENÇÃO

Jamais solde a roda montada com pneu, o calor pode causar aumento de pressão de ar e provocar a explosão do pneu.

Ao encher o pneu se posicione ao lado do pneu, nunca em frente do mesmo.

Para o enchimento do pneu, utilize sempre dispositivo de contenção (gaiola de enchimento).

Faça a montagem dos pneus com equipamentos adequados. O serviço deve ser executado somente por pessoas capacitadas para o trabalho.

IMPORTANTE | **Ao calibrar os pneus, não exceda a calibragem recomendada.**

OBSERVAÇÃO | **A pressão dos pneus do trator deverão ser feitas de acordo com a recomendada pelo fabricante.**

▪ Manutenção

• Lubrificação

A lubrificação é indispensável para um bom desempenho e maior durabilidade das partes móveis do **SCB-CR**, contribuindo na economia dos custos de manutenção.

Antes de iniciar a operação, lubrifique cuidadosamente todas as graxeiras observando sempre os intervá-los de lubrificação a seguir. Certifique-se da qualidade do lubrificante, quanto a sua eficiência e pureza, evitando utilizar produtos contaminados por água, terra e outros agentes.

• Tabela de graxas e equivalentes

Fabricante	Tipos de graxa recomendada
Petrobrás	Lubrax GMA-2
Atlantic	Litholine MP 2
Ipiranga	Ipiflex 2
Castrol	LM 2
Mobil	Grease MP
Texaco	Marfak 2
Shell	Alvania EP 2
Esso	Multi H
Bardahl	Maxlub APG-2EP
Valvoline	Palladium MP-2
Petronas	Tutela Jota MP 2 EP
	Tutela Alfa 2K
	Tutela KP 2K

⚠ ATENÇÃO

Se houver fabricantes e ou marcas equivalentes que não constam na tabela, consultar manual técnico do fabricante.

• Lubrificação a cada 10 horas de trabalho - Parte I

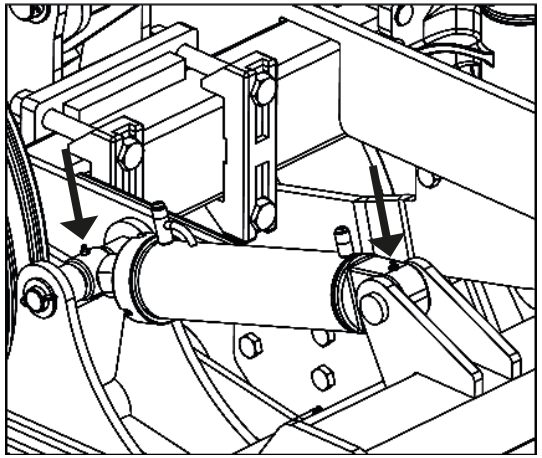

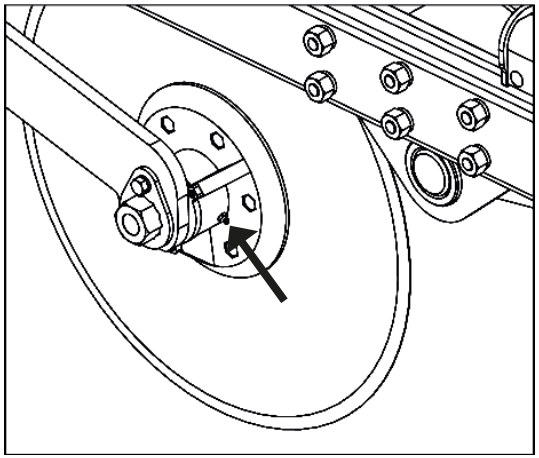

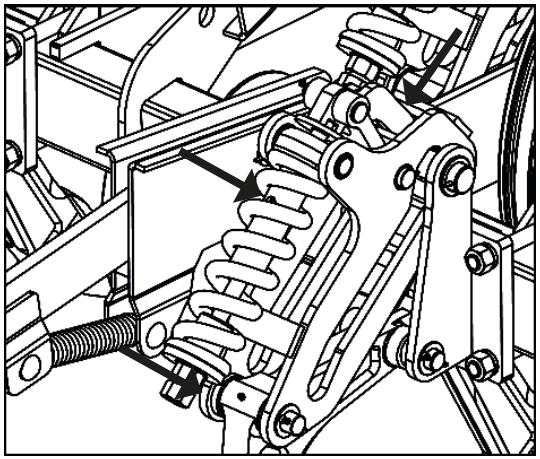

⚠ ATENÇÃO **Ao lubrificar o SCB-CR, não exceda na quantidade de graxa nova. Introduza uma quantidade suficiente.**

▪ Manutenção

• Lubrificação a cada 10 horas de trabalho - Parte II

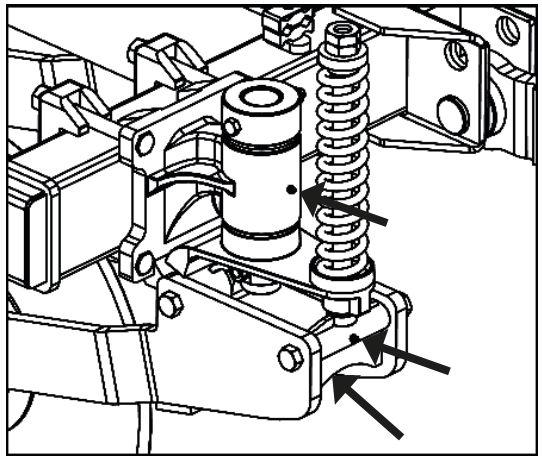

• Lubrificação a cada 30 horas de trabalho

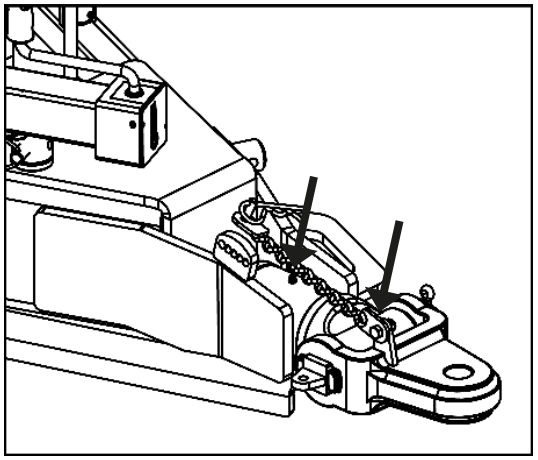

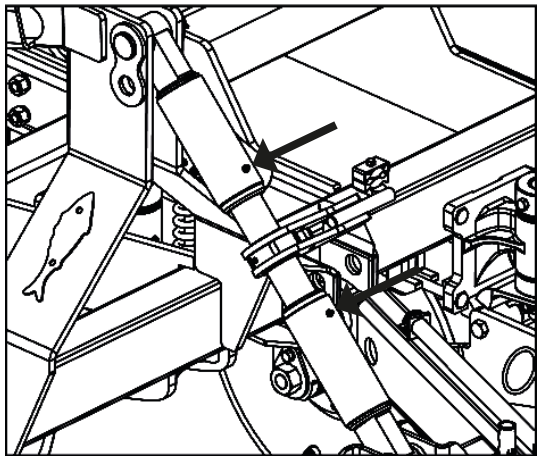

• Lubrificação a cada 24 horas de trabalho

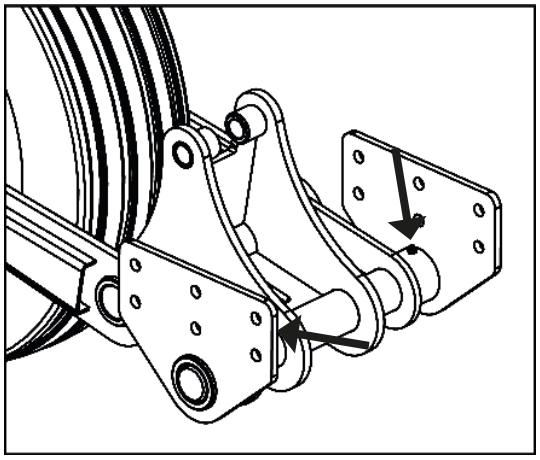

• Lubrificação a cada 60 horas de trabalho

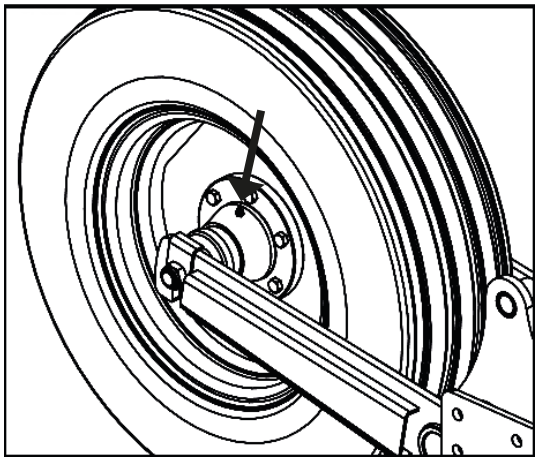

⚠ ATENÇÃO

Ao lubrificar o SCB-CR, não exceda na quantidade de graxa nova. Introduza uma quantidade suficiente.

Manutenção

• Mancal a óleo

Nos primeiros dias de trabalho do **SCB-CR**, verifique o nível de óleo dos mancais diariamente, depois, verifiquem a cada 120 horas de trabalho.

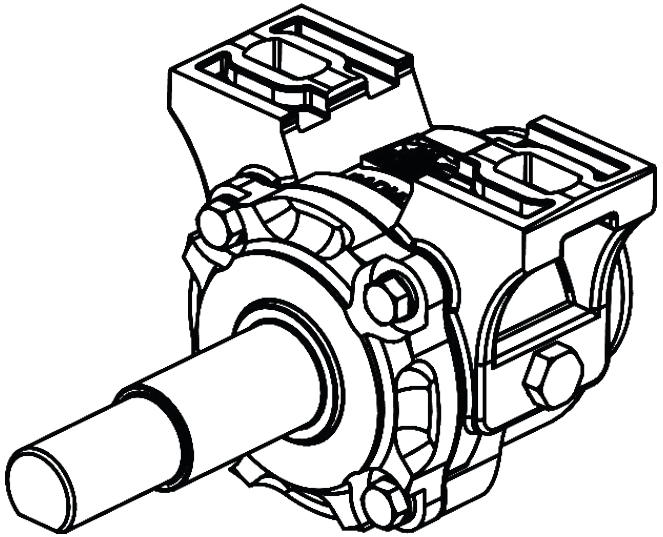

⚠ ATENÇÃO

Substitua o óleo a cada 1200 horas de rabalho utilizando 0,090 litros.
Use o óleo de transmissão: 90 API GL4, MIL-L-2105; SAEJ306, maio/81: SAE 80W,90 e 140.

OBSERVAÇÃO

O nível de óleo ideal, é quando o mesmo atinge o orifício do bujão.
Para verificar o nível de óleo do mancal, procure um lugar plano.

• Mancal a graxa

Os mancais a graxa deverão ser lubrificados a cada 12 horas de trabalho, utilizando a graxa especificada abaixo.

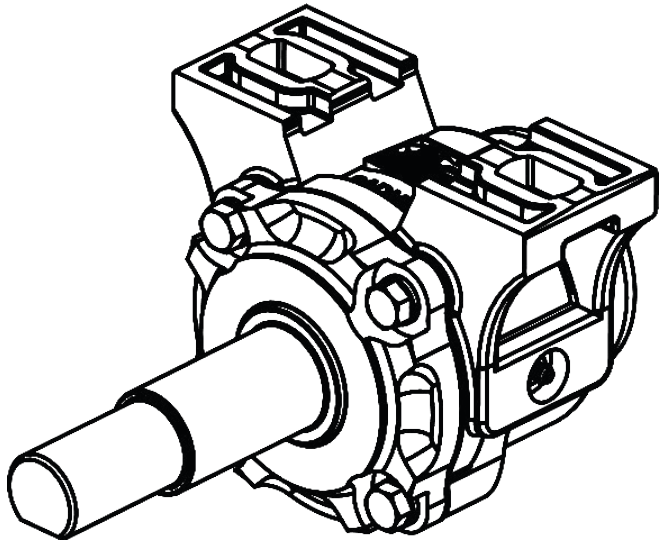

⚠ ATENÇÃO

A quantidade de graxa em cada mancal é de 200 gramas.
Use somente a graxa: EP (Especificação DIN51825 KP00K Consistência NLGI 2/3).

OBSERVAÇÃO

Antes de lubrificar o mancal, limpe a graxeira com um pano limpo e isento de fiapos.
Substitua as graxeiras que estiverem danificadas.

Manutenção

• Manutenção operacional

	CAUSAS PROVÁVEIS	SOLUÇÕES
Os pneus estão danificados.	Área de trabalho com pedras, tocos ou restos de cultura com caules que provocam o picotamento dos pneus.	Eliminar os elementos que causam danos aos pneus antes do período de uso do **SCB-CR**.
	Os pneus não estão com a pressão adequada, provocando deformações.	Manter a pressão adequada nos pneus.
Barulho estranho nas rodas.	Rodas soltas ou cubo da roda com jogo.	Reapertar as porcas da roda e ajustar rolamentos do cubo da roda.
	Quebra de rolamentos.	Identificar a ocorrência e substituir as peças danificadas.
Engate rápido não se adapta.	Engates de tipos diferentes.	Efetuar a troca dos mesmos por machos e fêmeas do mesmo tipo.
Vazamento nas mangueiras hidráulicas.	Falta material vedante na rosca.	Usar fita veda-rosca e reapertar cuidadosamente.
	Aperto insuficiente.	Reapertar cuidadosamente.
	Reparos danificados.	Substituir terminais.
Vazamento nos engates rápido.	Aperto insuficiente.	Reaperte com cuidado sem excesso.
	Reparos danificados.	Substituir reparos.
Engates rápido não acoplam.	Engates de marcas diferentes.	Usar engates rápido da mesma marca.
	Mistura de engates tipo agulha com engates tipo esfera.	Usar sempre engates rápido do mesmo tipo.
	Pressão no sistema.	Alivie a pressão para fazer o engate.
Vazamento nos cilindros hidráulicos.	Óleo com impurezas.	Substituir óleo, reparos e elemento filtrante.
	Pressão de trabalho superior a recomendada.	Regular o comando através da válvula de alívio c/ ajuda de um manômetro.
	Reparos danificados.	Substituir reparos.
	Haste danificada.	Substituir haste.

Manutenção

• Cuidados

01 - Antes de cada trabalho, verifique as condições de todas as mangueiras, pinos, parafusos, mancais, discos e seções. Quando necessário, reaperte-os.
02 - A velocidade de deslocamento deve ser cuidadosamente controlada conforme as condições do terreno.
03 - O **SCB-CR** é utilizado em várias aplicações, exigindo conhecimento e atenção durante seu manuseio.
04 - Somente as condições locais, poderão determinar a melhor forma de operação do **SCB-CR**.
05 - Ao montar ou desmontar qualquer parte do **SCB-CR**, empregar métodos e ferramentas adequadas.
06 - Observe atentamente os intervalos de lubrificação, nos diversos pontos de lubrificação do **SCB-CR**. Respeite os intervalos de lubrificação.
07 - Confira sempre se as peças apresentam desgastes. Se houver necessidade de reposição, exija sempre peças originais Baldan.
08 - Mantenha os pneus do **SCB-CR** sempre calibrados.
09 - Mantenha os discos do **SCB-CR** sempre afiados.

! IMPORTANTE | **A manutenção adequada e periódica são necessárias para garantir a longa vida do SCB-CR.**

• Limpeza geral - Parte I

01 - Quando for armazenar o **SCB-CR**, faça uma limpeza geral e lave-a por completo somente com água. Verifique se a tinta não se desgastou, se isso aconteceu, dar uma demão geral, passe o óleo protetor e lubrifique totalmente o **SCB-CR**. Não utilize óleo queimado ou outro tipo de abrasivo.
02 - Lubrifique totalmente o **SCB-CR**. Verifique todas as partes móveis do **SCB-CR**, se apresentarem desgastes ou folgas, faça o ajuste necessário ou a reposição das peças, deixando a grade pronta para o próximo trabalho.
03 - Após todos os cuidados de manutenção, armazene a grade em local coberto e seco, devidamente apoiada.

Evite: - Que os discos fiquem diretamente em contato com o solo.
- A compressão das molas.
- Que as mangueiras hidráulicas fiquem devidamente tampados.

04 - Ao ligar ou desligar as mangueiras hidráulicas, não deixe que as extremidades toquem no solo. Antes de ligar as mangueiras hidráulicas, limpe as conexões com pano limpo e isento de fiapos. **Não utilize estopa!**

▪ Manutenção

• Limpeza geral - Parte II

05 - Substitua todos os adesivos principalmente os de advertência que estiverem danificados ou faltando. Conscientize a todos da importância dos mesmos e sobre os perigos de acidentes quando as instruções não forem seguidas.
06 - Após todos os cuidados de manutenção, armazene seu **SCB-CR** em uma superfície plana, local coberto e seco, longe dos animais e crianças.
07 - Recomendamos lavar o **SCB-CR** somente com água no início dos trabalhos.

⚠ ATENÇÃO | **Não utilize produtos químicos ou abrasivos para lavar o SCB-CR, isto poderá danificar a pintura e os adesivos da mesma.**

• Conservação do subsolador - Parte I

Para prolongar a vida útil e aparência do **SCB-CR** por mais tempo, siga as instruções a seguir:

01 - Lave e limpe todos os componentes do subsolador durante e ao final da temporada de trabalho.
02 - Utilize produtos neutros para limpar o subsolador, seguindo as orientações de segurança e manuseio fornecidas pelo fabricante.
03 - Sempre realize as manutenções nos períodos indicados neste manual.

• Conservação do subsolador - Parte II

As práticas e cuidados abaixo se adotados pelo proprietário ou operador fazem a diferença para a conservação do **SCB-CR.**

01 - Cuidado ao realizar a lavagem com alta pressão; não direcionar o jato de água diretamente nos conectores e componentes elétricos. Isole todos os componentes elétricos;
02 - Use somente água e detergente NEUTRO (pH igual a 7);

▪ Manutenção

• Conservação do subsolador - Parte III

03 - Aplique o produto, seguindo rigorosamente as indicações do fabricante, sobre a superfície molhada e na sequência correta, respeitando o tempo de aplicação e lavagem;

04 - Manchas e sujeiras não removidas com os produtos, devem ser removidas com o auxílio de uma esponja.

05 - Enxágue a máquina com água limpa para remover todos os resíduos de produtos químicos.

06 - Não utilize: - Detergentes com princípio ativo básico (pH maior que 7), podem agredir/manchar a pintura do subsolador.

- Detergentes com princípio ativo ácido (pH menor que 7), agem como decapante/removedor de zincagem (a proteção das peças contra oxidação).

07 - Deixe a máquina secar à sombra, de forma que não acumule água em seus componentes. A secagem muito rápida pode causar manchas em sua pintura.

08 - Após a secagem lubrifique todas as correntes e graxeiras de acordo com as recomendações do manual do operador.

09 - Pulverize toda máquina, principalmente as partes zincadas, com óleo protetivo, seguindo as orientações de aplicação do fabricante. O protetivo também evita a aderência de sujidades na máquina, facilitando lavagens posteriores.

10 - Observe o tempo de cura (absorção) e os intervalos de aplicação conforme recomendado pelo fabricante.

⚠ ATENÇÃO | **Não utilize nenhum outro tipo de óleo para proteção do subsolador (óleo hidráulico usado, óleo "queimado", óleo diesel, óleo de mamona, querosene, etc).**

❗ IMPORTANTE | **Recomendamos os seguintes óleos protetivos:**
- Bardahl: Agro protetivo 200 ou 300
- ITWChemical: Zoxol DW - Série 4000

🔍 OBSERVAÇÃO | **Ignorar as medidas de conservação citadas acima pode implicar na perda de garantia dos componentes pintados ou zincados que apresentem eventual oxidação (ferrugem).**

▪ Içamento

• Advertências para o içamento - Parte I

⚠ Leia atentamente todas as informações contidas nas páginas 45 à 47 antes de iniciar o procedimento de içamento da SCB-CR conforme instruções da página 48.

⚠ Antes de iniciar o içamento da SCB-CR, procure um local seguro e de fácil acesso, que esteja limpo e livre de óleo, graxa, e que não esteja molhado, pois há perigo de acidentes.

⚠ Para evitar ferimentos graves ou morte durante o içamento da SCB-CR, utilize EPI'S (Equipamentos de Proteção Individual).

⚠ Não arraste os ganchos, correntes ou lingas pois podem provocar danos nas quais devem ser evitados.

⚠ Antes de iniciar o içamento da SCB-CR, certifique-se de que não há pessoas perto, em cima ou sob a mesma. NUNCA permaneça em cima ou sob a SCB-CR suspensa. Ignorar essa advertência poderá causar ferimentos graves ou morte.

⚠ Ao içar a SCB-CR, evite que a mesma enrosque em algum lugar. Não submeta o equipamento à esforços desnecessários.

⚠ Nunca fixe a carga na ponta do gancho. Utilize olhais com dimensões grandes ou faça a fixação com uma manilha adequada.

⚠ Nunca tente forçar a fixação de um anel de grandes dimensões em um gancho de dimensões menores, utilize gancho com abertura adequada.

⚠ Eleve a SCB-CR à alguns centímetros do chão e verifique se a fixação está segura e se os ângulos e as tensões nas pernas da linga estão corretas, antes de iniciar a movimentação.

⚠ Movimente a SCB-CR com devido cuidado. Abaixe-a suavemente para evitar trancos ou colisões.

⚠ Se necessário, movimente o gancho somente com a ponta dos dedos; nunca coloque a mão dentro do mesmo, pois seus dedos poderão ser prensados pela carga.

⚠ Nas fixações com olhais de suspensão, assegure-se de que os olhais estão posicionados adequadamente. As pontas do gancho deverão estar posicionados para o lado de fora da carga.

⚠ Antes de içar a SCB-CR, certifique-se que o peso da mesma esteja uniformemente distribuído.

⚠ Nunca eleve a SCB-CR utilizando cinta que é utilizada na amarração da carga. Esses materiais são dimensionados somente para amarrar carga e não suporta seu peso. Para elevação, utilize somente correntes GRAU 8 ou 10 com a capacidade de carga compatível com o peso da SCB-CR a ser içada.

⚠ Os acessórios devem possuir a mesma capacidade de carga da corrente; Não repare as correntes quebradas com arames, parafusos ou solda. Substitua toda a corrente que apresente algum dano.

⚠ Ao elevar com múltiplas lingas em um só gancho, o ângulo de elevação não deve ser superior a 90°. O gancho pode ser danificado e há risco de abertura da trava do gancho.

⚠ Não torce a fixação de um elo da corrente com um gancho, utilize sempre um anel de carga.

▪ Içamento

• Advertências para o içamento - Parte II

⚠ Nunca movimente a SCB-CR com a corrente torcida.

⚠ Certifique-se que a pessoa responsável está instruída quanto ao içamento correto da SCB-CR. Leia ou explique todos os procedimentos a pessoa que não possa ler.

⚠ A Baldan não se responsabiliza por qualquer dano provocado em situações imprevisíveis ou alheias ao içamento normal da SCB-CR.

⚠ O içamento incorreto da SCB-CR pode resultar em acidentes graves ou fatais e danos ao subsolador.

⚠ Bebidas alcoólicas ou alguns medicamentos podem gerar a perda de reflexos e alterar as condições físicas do responsável e das pessoas envolvidas no içamento da SCB-CR, por isso nunca faça o içamento da mesma sob o uso dessas substâncias.

▪ Içamento

• Inspeção dos ganchos com trava, correntes e lingas

01 - Um exame periódico aprofundado deve ser feito pelo menos a cada 12 meses ou mais frequentemente de acordo com as normas e o tipo de uso dos ganchos, correntes e lingas.
02 - A inspeção regular inclui tanto as verificações de funcionamento como as manutenções periódicas.
03 - As inspeções dos ganchos, correntes e lingas devem ser realizadas por pessoas que possuem conhecimento do projeto, uso e manutenção desses materiais.
04 - Antes de inspecionar uma corrente, deve-se limpá-la totalmente, retirando a sujeita e óleo. Todos os métodos de limpeza que não atacam o material base da corrente são aceitáveis.
05 - As correntes e lingas que sofreram sobrecargas devem ser descartadas. Alongamento permanente não é permitido.
06 - As correntes que apresentam trincas ou cavidades devem ser descartadas.
07 - Quando uma corrente torcida sofre uma sobrecarga ela desenvolve deformações permanentes. Neste caso, esta corrente deve ser substituída imediatamente.
08 - Se a corrente conter elos deformados ou corrosão profunda, deve ser substituída imediatamente.
09 - Danos ou desgastes nos ganchos, correntes e lingas devem ser informados ao seu superior, que neste caso, deve providenciar à retirada de uso destes para reparo ou substituição.
10 - Os ganchos, correntes e lingas que permanecerem sem uso por um período de tempo, devem ser inspecionados antes de serem utilizados novamente.

• Armazenagem

01 - Deve ser providenciada uma armazenagem adequada preferencialmente à temperatura ambiente. Boa armazenagem preserva os ganchos, correntes e lingas e facilita sua localização.
02 - Os ganchos, correntes e lingas armazenados por muito tempo devem ser protegidos contra a corrosão.
03 - Os ganchos, correntes e lingas que permanecerem sem uso por um período de tempo, devem ser inspecionados antes de serem utilizados novamente.

Em caso de dúvidas sobre inspeção e armazenamento dos ganchos, correntes e lingas, consulte o manual do fabricante.

Içamento

• Pontos de içamento

O **SCB-CR** possui 4 pontos de içamento **"A"** localizados no montante e identificados através do adesivo (1) fixado ao lado desses pontos. Ao montar, carregar, descarregar ou dar manutenção no **SCB-CR**, se precisar fazer o içamento com guincho, é indispensável o engate das correntes nos 4 pontos de içamento **"A"**.

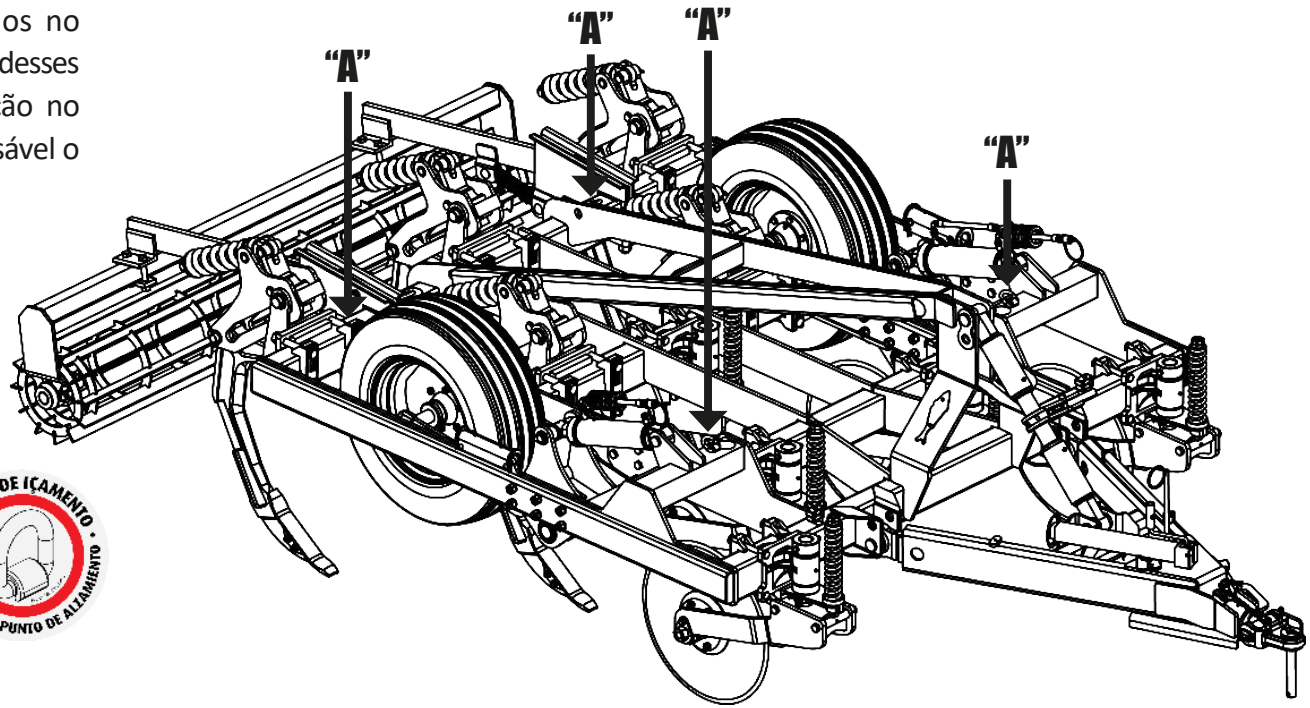

CARGA MÁXIMA: 1000 KG

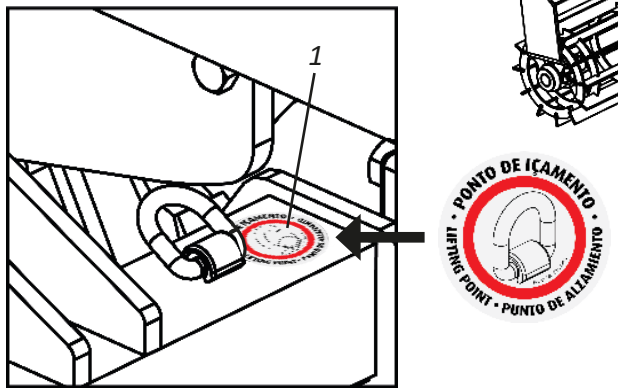

⚠ ATENÇÃO

Antes de iniciar o içamento do SCB-CR, verifique o peso do mesmo (página 16) para utilizar gancho, corrente e linga adequada. Certifique-se ao engatar o gancho que o peso do SCB-CR esteja uniformemente distribuído.

Utilize ganchos e correntes normalizadas ou seja, que atendam as normas de segurança. Os ganchos e correntes utilizados para içamento do SCB-CR devem ser GRAU 8 ou 10 com capacidade de carga compatível com o peso do SCB-CR a ser içado.

Antes de iniciar o içamento do SCB-CR, certifique-se de que não há pessoas perto, em cima ou sob o SCB-CR. NÃO permaneça em cima ou sob o SCB-CR suspenso. Ignorar essas advertências poderá causar graves acidentes ou morte.

Opcional

• Acessórios opcionais

O **SCB-CR** possui opcionais que poderão ser adquiridos de acordo com a necessidade de trabalho.

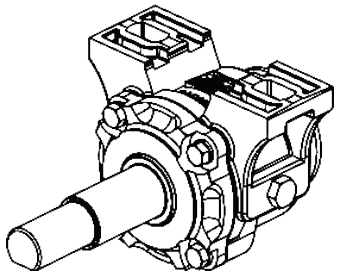

MANCAL RADIAL À ÓLEO

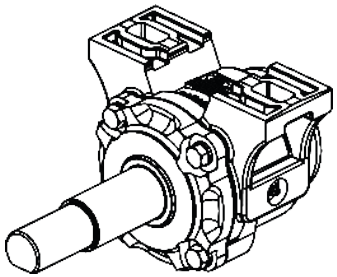

MANCAL À GRAXA

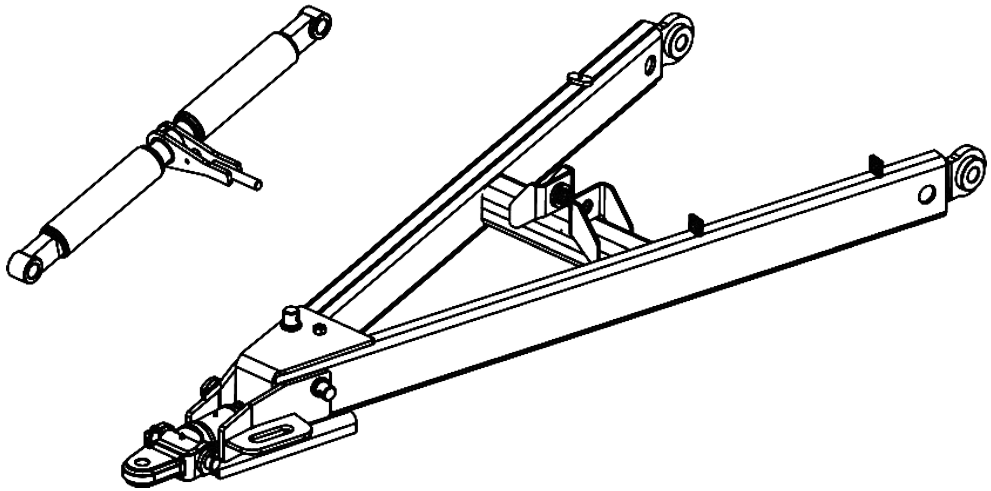

CABEÇALHO DE ENGATE LONGO + REGULADOR - SCB-CR 5 E 7 HASTES
RECOMENDA-SE UTILIZÁ-LOS PARA TRATORES COM RODADO DUPLO (FILIPADO)

Identificação

• Plaqueta de identificação

Para consultar o catálogo de peças ou solicitar assistência técnica da Baldan, indique sempre o modelo (01), número de série (02) e data de fabricação (03), que se encontra na plaqueta de identificação do seu **SCB-CR**.

⚠ ATENÇÃO

Os desenhos contidos nesse Manual de Instruções, são de caráter ilustrativo.

CONTATO

Em caso de dúvidas, nunca opere ou manusei o seu equipamento sem consultar o Pós Venda.
Telefone: 0800-152577
e-mail: posvenda@baldan.com.br

PUBLICAÇÕES

Código: 60550101389 | CPT: SCB13023A

• Identificação do produto

Faça a identificação correta dos dados abaixo, para ter sempre informações sobre a vida do seu equipamento.

Proprietário: _____

Revenda: _____

Fazenda: _____

Cidade: _____

Estado: _____

Nº Cert. de garantia: _____

Implemento: _____

Nº de série: _____

Data da compra: _____

Nota fiscal: _____

BALDAN

▪ Anotações:

▪ Anotações:

▪ Garantia Baldan

A BALDAN IMPLEMENTOS AGRÍCOLAS S/A, garante o funcionamento normal do implemento ao revendedor por um período de 6 (seis) meses contados a partir da data de entrega na nota fiscal de revenda ao primeiro consumidor final. Durante este período a **BALDAN** compromete-se à reparar defeitos de material e ou fabricação de sua responsabilidade, sendo a mão de obra, fretes e outras despesas de responsabilidades do revendedor.

No período de garantia, a solicitação e substituição de eventuais partes defeituosas deverá ser feita ao revendedor da região, que enviará a peça defeituosa para análise na **BALDAN**.

Quando não for possível tal procedimento e esgotada a capacidade de resolução por parte do revendedor, o mesmo solicitará apoio da **Assistência Técnica da BALDAN**, através de formulário específico distribuídos aos revendedores. Após análise dos itens substituídos por parte da Assistência Técnica da Baldan, e concluído que, não se trata de garantia, então será responsabilidade do revendedor os custos relacionados à substituição; bem como as despesas de material, viagem incluindo estadia e refeições, acessórios, lubrificante utilizado e demais despesas oriundas do chamado à Assistência Técnica, ficando a empresa Baldan está autorizada a efetuar o respectivo faturamento em nome da revenda. Qualquer reparo feito no produto que se encontra dentro do prazo de garantia pelo revendedor, somente será autorizado pela **BALDAN** mediante apresentação prévia de orçamento descrevendo peças e mão de obra à ser executada.

Fica excluído deste termo o produto que sofre reparos ou modificações em oficiais que não pertençam a rede de revendedores **BALDAN**, bem como a aplicação de peças ou componentes não genuínos ao produto do usuário. A presente garantia torna-se-á nula quando for constatado que o defeito ou dano é resultante de uso indevido do produto, da inobservância das instruções ou da inexperiência do operador.

Fica convencionado que a presente garantia não abrange pneus, depósitos de polietileno, cardans, componentes hidráulico, etc, que são equipamentos garantidos pelos seus fabricantes. Os defeitos de fabricação e ou material, objeto deste termo de garantia, não constituirão, em nenhuma hipótese, motivo para rescisão de contrato de compra e venda, ou para indenização de qualquer natureza.

A **BALDAN** reserva-se o direito de alterar e ou aperfeiçoar as características técnicas de seus produtos, sem prévio aviso, e sem obrigação de assim proceder com os produtos anteriormente fabricados.

▪ Certificado de inspeção e entrega

SERVIÇO ANTES DA ENTREGA: Este implemento foi preparado cuidadosamente pela organização de venda, vistoriado em todas as suas partes de acordo com as prescrições do fabricante.

SERVIÇO DE ENTREGA: O usuário foi informado sobre os termos de garantia vigentes e instruído sobre a utilização e cuidados de manutenção.

Confirmo que fui informado sobre os termos de garantia vigentes e instruído sobre a utilização e manutenção correta do implemento.

Implemento: _____ Nº de Serie: _____

Data: _____ Nº Fiscal: _____

Revenda: _____

Fone: _____ CEP: _____

Cidade: _____ Estado: _____

Proprietário: _____

Fone: _____

Endereço: _____ Número: _____

Cidade: _____ Estado: _____

E-mail: _____

Data da venda: _____

Assinatura / Carimbo da Revenda _____

1ª via - Proprietário

▪ Certificado de inspeção e entrega

SERVIÇO ANTES DA ENTREGA: Este implemento foi preparado cuidadosamente pela organização de venda, vistoriado em todas as suas partes de acordo com as prescrições do fabricante.

SERVIÇO DE ENTREGA: O usuário foi informado sobre os termos de garantia vigentes e instruído sobre a utilização e cuidados de manutenção.

Confirmo que fui informado sobre os termos de garantia vigentes e instruído sobre a utilização e manutenção correta do implemento.

Implemento: _____ Nº de Serie: _____

Data: _____ Nº Fiscal: _____

Revenda: _____

Fone: _____ CEP: _____

Cidade: _____ Estado: _____

Proprietário: _____

Fone: _____

Endereço: _____ Número: _____

Cidade: _____ Estado: _____

E-mail: _____

Data da venda: _____

Assinatura / Carimbo da Revenda _____

2ª via - Revenda

▪ Certificado de inspeção e entrega

SERVIÇO ANTES DA ENTREGA: Este implemento foi preparado cuidadosamente pela organização de venda, vistoriado em todas as suas partes de acordo com as prescrições do fabricante.

SERVIÇO DE ENTREGA: O usuário foi informado sobre os termos de garantia vigentes e instruído sobre a utilização e cuidados de manutenção.

Confirmo que fui informado sobre os termos de garantia vigentes e instruído sobre a utilização e manutenção correta do implemento.

Implemento: _____ Nº de Serie: _____

Data: _____ Nº Fiscal: _____

Revenda: _____

Fone: _____ CEP: _____

Cidade: _____ Estado: _____

Proprietário: _____

Fone: _____

Endereço: _____ Número: _____

Cidade: _____ Estado: _____

E-mail: _____

Data da venda: _____

Assinatura / Carimbo da Revenda _____

3ª via - Fabricante (Favor enviar preenchida em até 15 dias)

1.74.05.0059-5

AC MATÃO
ECT/DR/SP

CARTÃO-RESPOSTA

NÃO É NECESSÁRIO SELAR

O SELO SERÁ PAGO POR:

BALDAN

BALDAN IMPLEMENTOS AGRÍCOLAS S/A.

Av. Baldan, 1500 | Nova Matão | CEP: 15993-900 | Matão-SP | Brasil
Fone: (0**16) 3221-6500 | Fax: (0**16) 3382-6500
Home Page: www.baldan.com.br | e-mail: sac@baldan.com.br
Exportação: Fone: 55 16 3321-6500 | Fax: 55 16 3382-4212 | 3382-2480
e-mail: export@baldan.com.br

BALDAN

Avenida Baldan, 1500
Nova Matão
15.993-900
Matão/SP - Brasil
sac@baldan.com.br
export@baldan.com.br

+55 16 3221 6500
baldan.com.br