Catalogo de Partes

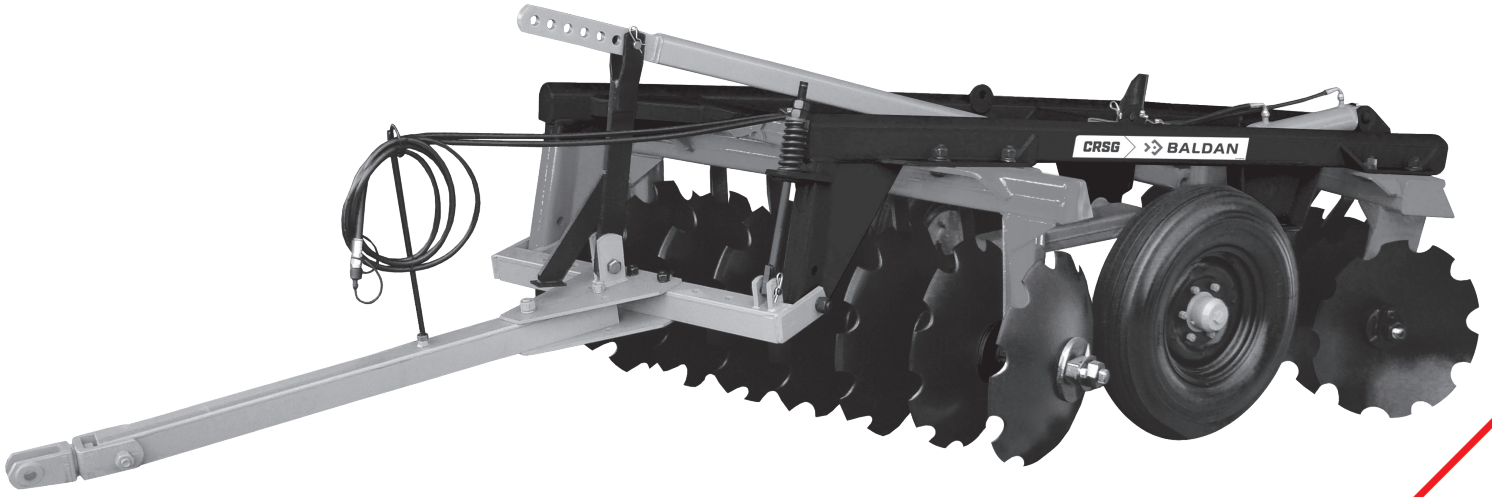

CRSG 12 Hasta 28 Discos

Rastra Aradora Offset Control Remoto

BALDAN

Índice

CRSG 12 hasta 28 Discos *4*
Tabla CRSG 12 hasta 28 Discos *5*
Tabla CRSG 12 hasta 28 Discos *6*
Barra de Tiro CRSG 12 hasta 16 Discos *7*
Barra de Tiro CRSG 18 hasta 28 Discos *7*
Eje de Articulación de la Rueda *8*
Cilindro Hidráulico *8*
Sección de Discos *9*
Cojinete Axial (Aceite) *10*
Cojinete de Grasa *10*
Cojinete de Aceite *11*
Calcomanias *12*

BALDAN

• CRSG 12 hasta 28 Discos

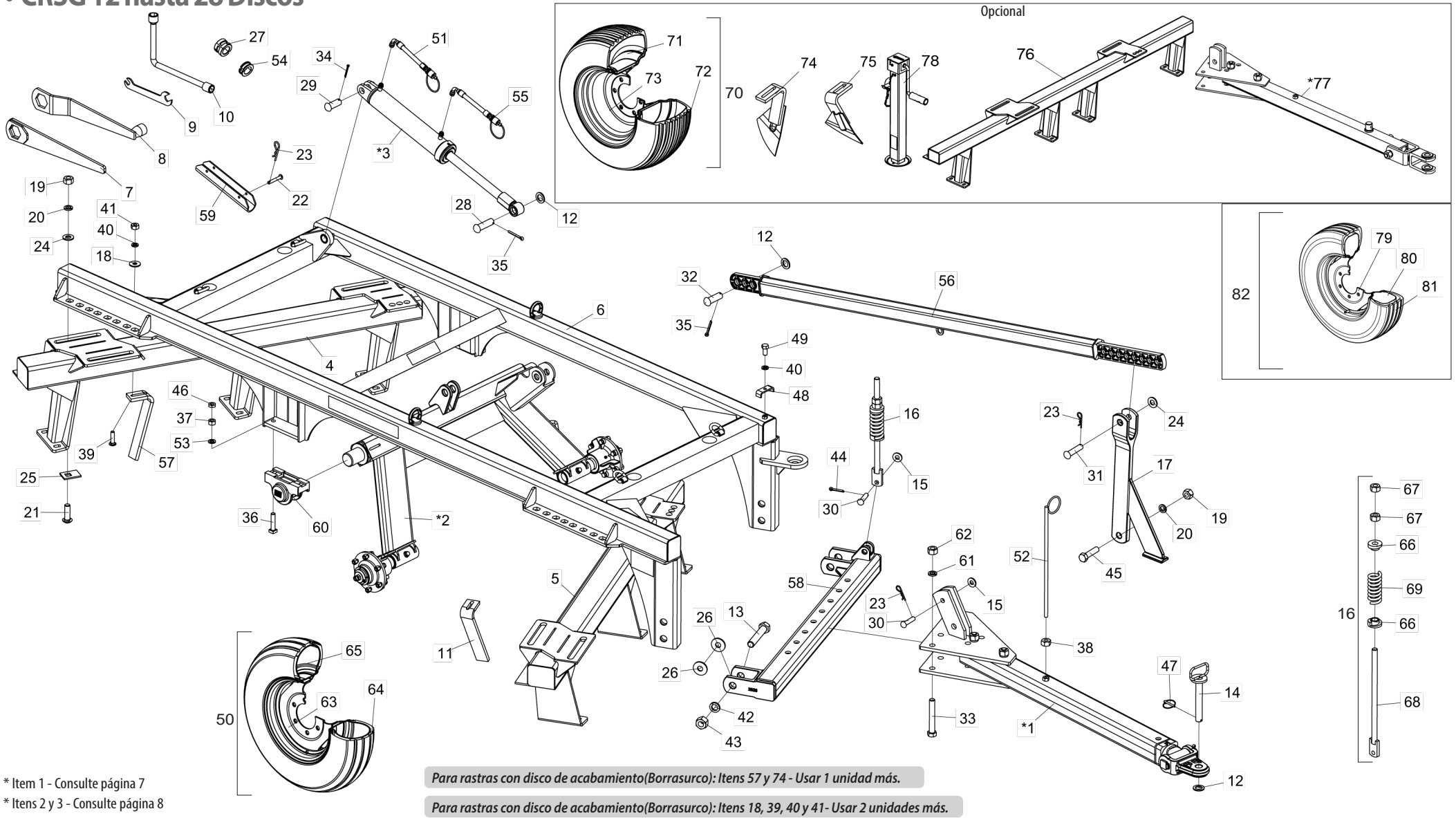

Para rastras con disco de acabamiento(Borrasurco): Itens 57 y 74 - Usar 1 unidad más.

Para rastras con disco de acabamiento(Borrasurco): Itens 18, 39, 40 y 41- Usar 2 unidades más.

* Item 1 - Consulte página 7

* Itens 2 y 3 - Consulte página 8

• Tabla CRSG 12 hasta 28 Discos

Item	Código	Descripción del producto	Todos	CRSG 12 Discos	CRSG 14 Discos	CRSG 16 Discos	CRSG 18 Discos	CRSG 20 Discos	CRSG 22 Discos	CRSG 24 Discos	CRSG 28 Discos
*1	5084010307-0	Barra de Tiro de Enganche Completa		1	1	1					
*1	5084010297-9	Barra de Tiro de Enganche Completa					1	1	1	1	1
*2	5530025000-8	Eje de Articulación de la Rueda		1	1	1					
*2	5232012187-6	Eje de Articulación de la Rueda					1	1	1	1	1
*3	6020061005-1	Cil. Hidr. "D.A" Ø1.5/8" X Ø2.1/4" X 352mm (C) X 600mm (Cerrado)		1	1	1					
*3	6020059364-5	Cil. Hidr. "D.A" Ø1.5/8" X Ø3.1/4" X 408mm(Curso) X 689mm(Cerrado)					1	1	1	1	1
4	5022011835-2	Armación Trasera CRSG 12 Discos		1							
4	5022011837-9	Armación Trasera CRSG 14 Discos			1						
4	5022011839-5	Armación Trasera CRSG 16 Discos				1					
4	5022011841-7	Armación Trasera CRSG 18 Discos					1				
4	5022011843-3	Armación Trasera CRSG 20 Discos						1			
4	5022011845-0	Armación Trasera CRSG 22 Discos							1		
4	5022011847-6	Armación Trasera CRSG 24 Discos								1	
4	5022011849-2	Armación Trasera CRSG 28 Discos									1
5	5022011834-4	Armación Delantera CRSG 12 Discos		1							
5	5022011836-0	Armación Delantera CRSG 14 Discos			1						
5	5022011838-7	Armación Delantera CRSG 16 Discos				1					
5	5022011840-9	Armación Delantera CRSG 18 Discos					1				
5	5022011842-5	Armación Delantera CRSG 20 Discos						1			
5	5022011844-1	Armación Delantera CRSG 22 Discos							1		
5	5022011846-8	Armación Delantera CRSG 24 Discos								1	
5	5022011848-4	Armación Delantera CRSG 28 Discos									1
6	5404011226-2	Chasí de las Armaciones		1	1	1					
6	5404011230-0	Chasí de las Armaciones					1	1	1	1	1
7	5138010019-7	Llave P/Tuerca De 1.5/8"	1								
8	5138010031-6	Llave P/Tuerca Sextavada 1.5/8" y 1"		1	1	1	1	1			
8	5138010007-3	Llave P/Tuerca Sextavada 1.5/8" Y 1"							1	1	1
9	5138020001-9	Llave P/Tuerca Sextavada 3/8" - 1/2"	1								
10	6020058707-6	Llave "L" P/Tuerca Sextavada 5/8" - 3/4"		1	1	1	1	1			
10	5138050016-0	Llave "L" P/Tuerca Sextavada 5/8" - 3/4"							1	1	1
11	5352050039-8	Limpiador Derecho De La Rueda		3	4	5	5	5	6	7	9
12	6020010453-9	Arandela Plana M33 Ø34.00 X Ø60.00 X 5.00mm		2	2	2	3	3	3	3	3
13	6020311139-0	Tornillo Cab.Sextavada 1" X 6.1/2" 8F Unc1A Gr5 Rp		2	2	2					
13	6020311156-0	Tornillo Cab.Sextavada 1.1/4" X 7" 7F Unc1A Gr5 Rp					2	2	2	2	2
14	5432060023-8	Perno De Ø1" X 210mm		1	1	1					
14	5432010025-1	Perno De Ø1.1/4" X 215mm					1	1	1	1	1
15	5024010007-7	Arandela Lisa De Ø20,3 X Ø46,5 X 4,75mm		1	1	1	2	2	2	2	2
16	5566010026-0	Varilla Estabilizadora Completa(565mm)	1								
17	6010602832-2	Soporte de la Barra Estabilizadora		1	1	1					
17	6020602833-8	Soporte de la Barra Estabilizadora					1	1	1	1	1
18	5024010068-9	Arandela Lisa De Ø13,3 X Ø35,5 X 3,00mm		12	16	20	20	20	24	28	36
18	5024010068-9	Arandela Lisa De Ø13,3 X Ø35,5 X 3,00mm		20	24	28	32	36	40	44	52

Item	Código	Descripción del producto	Todos	CRSG 12 Discos	CRSG 14 Discos	CRSG 16 Discos	CRSG 18 Discos	CRSG 20 Discos	CRSG 22 Discos	CRSG 24 Discos	CRSG 28 Discos
19	6020310778-4	Tuerca Sextavada 1" 8F Unc Gr5 Ch.1.5/8" Alt.25,00mm		11	11	11	9	9	9	9	9
20	6020010420-2	Arandela De Presión 1" Media Industrial	9								
21	6020311195-1	Tornillo Cab.Francesa 1" X 3.1/4" 8F Unc1A Gr5 Rp Especial	8								
22	6020310421-1	Perno Cab.Francesa Ø9,8 X 61mm	2								
23	6020390308-4	Traba Nma - Tipo "R" De Ø4,5 X 80mm (455)		3	3	3	4	4	4	4	4
24	6020015901-5	Arandela Plana Ø26,50 X Ø56,00 X 3,00mm		10	10	10	9	9	9	9	9
25	5558210003-8	Traba Del Tornillo De las Armaciones y Chasi	8								
26	5024010737-3	Arandela de Ø27 X Ø70 X 6mm	4								
27	5348050009-8	Limitador De 42 X 49.5mm Completo	1								
28	6020310591-9	Perno Cabeza Francesa Ø30,53 X 97mm	1								
29	5432120045-4	Perno Cabeza Francesa Ø30,53 X 71mm	1								
30	6020310598-6	Perno Cabeza Francesa Ø3/4" X 75mm		1	1	1	2	2	2	2	2
31	6020310595-1	Perno Cabeza Francesa Ø1" X 105mm	1								
32	6020310665-6	Perno Cabeza Francesa Ø30,53 X 85mm	1								
33	6020311104-8	Tornillo Cab.Sextavada 3/4" X 5.1/2" 10F Unc1A Gr5 Rp		3	3	3					
33	6020311140-4	Tornillo Cab.Sextavada 1" X 7" 8F Unc1A Gr5 Rp					4	4	4	4	4
34	6020050118-0	Contraperno 1/4" X 2.1/2"	1								
35	6020050116-3	Contraperno 1/4" X 2"	2								
36	6020310242-1	Tornillo Cab.Cuadrada 3/4" X 3.1/2" 10F Unc1A Gr5 Rp	4								
37	6020310770-9	Tuerca Sextavada 3/4" 10F Unc Gr5 Ch.1.7/32" Alt.18,50mm	4								
38	6020310760-1	Tuerca Sextavada 5/8" 11F Unc Gr5 Ch.1.1/16" Alt.15,00mm	1								
39	6020310144-1	Tornillo Cab.Francesa 1/2" X 2" 12F W Gr2 Rp Especial		12	16	20	20	20	24	28	36
39	6020310144-1	Tornillo Cab.Francesa 1/2" X 2" 12F W Gr2 Rp Especial		20	24	28	32	36	40	44	52
40	6020010410-5	Arandela De Presión 1/2" Media Industrial		13	17	21	21	21	25	29	37
40	6020010410-5	Arandela De Presión 1/2" Media Industrial		21	25	30	33	37	41	45	53
41	6020310754-7	Tuerca Sextavada 1/2" 12F W Gr5 Ch.7/8" Alt.12,00mm		12	16	20	20	20	24	28	36
41	6020310754-7	Tuerca Sextavada 1/2" 12F W Gr5 Ch.7/8" Alt.12,00mm		20	24	28	32	36	40	44	52
42	6020010420-2	Arandela De Presión 1" Media Industrial		2	2	2					
42	6020010424-5	Arandela De Presión 1.1/4" Media Industrial					2	2	2	2	2
43	6020310793-8	Tuerca Sextavada 1.1/4" 7F Unc Gr5 Ch.2" Alt.31,00mm					2	2	2	2	2
44	6020050114-7	Contraperno 1/4" X 1.1/2"	1								
45	6020310431-9	Tornillo Cab.Sextavada 1" X 4" 8F Unc1A Gr5 Rp	1								
46	6020310784-9	Tuerca Sextavada 3/4" 10F Unc Gr5 Ch.1.1/4" Alt.11,00mm	4								
47	6020390301-7	Traba C/Argola Ø5,75 X 50mm	1								
48	5460040002-1	Traba "U" De 26 X 95 X 6,5	1								
49	6020311045-9	Tornillo Cab.Sextavada 1/2" X 1" 12F W Gr5 Rt S/Punta	1								
50	5498100003-2	Rueda Completa 600 X 17		2	2	2					
50	5498100005-9	Rueda Completa 750 X 16				2	2	2	2	2	2
51	5372012701-2	Manguera 3/8" x 5700mm 1TCG E 1TRF		1	1	1					
51	5372011086-1	Manguera 3/8" X 6400mm C/ 1Tcg Y 1Trf					1	1	1	1	1
52	5530060020-3	Soporte De La Manguera	1								
53	6020010513-6	Arandela Plana Ø20 X Ø35 X 3mm	4								

BALDAN

• Tabla CRSG 12 hasta 28 Discos

Item	Código	Descripción del producto	Todos	CRSG 12 Discos	CRSG 14 Discos	CRSG 16 Discos	CRSG 18 Discos	CRSG 20 Discos	CRSG 22 Discos	CRSG 24 Discos	CRSG 28 Discos
54	5348050006-3	Limitador De 42 X 25mm Completo	1								
55	5372012700-4	Manguera Ø3/8"x5300mm com 1TCG E 1TRF		1	1	1					
55	5372011085-3	Manguera Ø3/8" X 6000mm Con 1Tcg Y 1Trf					1	1	1	1	1
56	5040010851-7	Barra Estabilizadora De Levante	1								
57	5352050040-1	Limpiador Trasero (2.1/2" X 5/8" With Hole Oblong)		3	4	5	5	5	6	7	9
58	5040010852-5	Barra Transversal De Enganche Completa		1	1	1					
58	5040010873-8	Barra Transversal De Enganche Completa					1	1	1	1	1
59	5558040025-5	Traba Del Pistón De 348mm		1	1	1					
59	5558010567-9	Traba Del Pistón De 410mm					1	1	1	1	1
60	5204010537-9	Maza del Eje de Articulación de los Neumáticos	2								
61	6020010414-8	Arandela De Presión 3/4" Media Industrial		3	3	3					
61	6020010420-2	Arandela De Presión 1" Media Industrial					4	4	4	4	4
62	6020310770-9	Tuerca Sextavada 3/4" 10F Unc Gr5 Ch.1.7/32" Alt.18,50mm		3	3	3					
62	6020310778-4	Tuerca Sextavada 1" 8F Unc Gr5 Ch.1.5/8" Alt.25,00mm					4	4	4	4	4
63	6020350400-7	Llanta 4,50X16 F16.388 43/03 (Rastra)		2	2	2					
63	6020350402-3	Llanta 5,5" X 16" 16.392					2	2	2	2	2
64	6020310400-9	Neumático 600 X 16 X 6 Telas		2	2						
64	6020310406-8	Neumático 750 X 16 X 10 Telas				2	2	2	2	2	2
65	6020050350-6	Camara De Aire 600X16		2	2	2					
65	6020050356-5	Camara De Aire 750X16					2	2	2	2	2
66	6010600463-6	Buje De Apoyo De La Resorte	2								
67	6020310778-4	Tuerca Sextavada 1" 8F Unc Gr5 Ch.1.5/8" Alt.25,00mm	2								
68	5566080078-5	Varilla Del Ø1" X 565mm	1								
69	6020250293-0	Resorte Helicoidal Ø43 X Ø67 X 157mm	1								
		Opcional									
70	5498100072-5	Rueda Completa 11 X 15 - Bl 10 Telas					2	2	2	2	2
71	6020350397-3	Llanta C/Anillo 10.0 Telas x 15" (Llanta11X15)					2	2	2	2	2
72	6020310413-0	Neumático 11X15 Raiado Bl 10 Telas					2	2	2	2	2
73	6020050362-0	Camara De Aire Pa 15/16					2	2	2	2	2
74	5352050048-7	Limpiador Trasero		3	4	5	5	5	6	7	9
74	5352050048-7	Limpiador Trasero		5	6	7	8	9	10	11	13
75	5352050049-5	Limpiador Delantero		3	4	5	5	5	6	7	9
75	5352050049-5	Limpiador Delantero		5	6	7	8	9	10	11	13
76	5022012129-9	Arm. Tras. CRSG 20 Discos (P/Rastras C/Dsc. Acabamiento - Borrasurco)						1			
76	5022011973-1	Arm. Tras. CRSG 28 Discos (P/Rastras C/Dsc. Acabamiento - Borrasurco)									1
*77	5084010324-0	Barra de Tiro de Enganche Completa P/Gato Hidráulico		1	1	1					
*77	5084010300-2	Barra de Tiro de Enganche Completa P/Gato Hidráulico					1	1	1	1	1
78	6020370264-0	Soporte Completo De Levantamiento (Gato Hidraulico)	1								
79	6020350400-7	Llanta 4,50X16 F16.388 43/03 (Rastra)		1	1	1					
80	6020050350-6	Camara De Aire 600X16		1	1	1					
81	6020310376-2	Neumático 650 X 16 X 08		1	1	1					
82	5498010014-9	Rueda Completa 650 X 16 X 8 Telas		1	1						

• Barra de Tiro CRSG 12 hasta 16 Discos

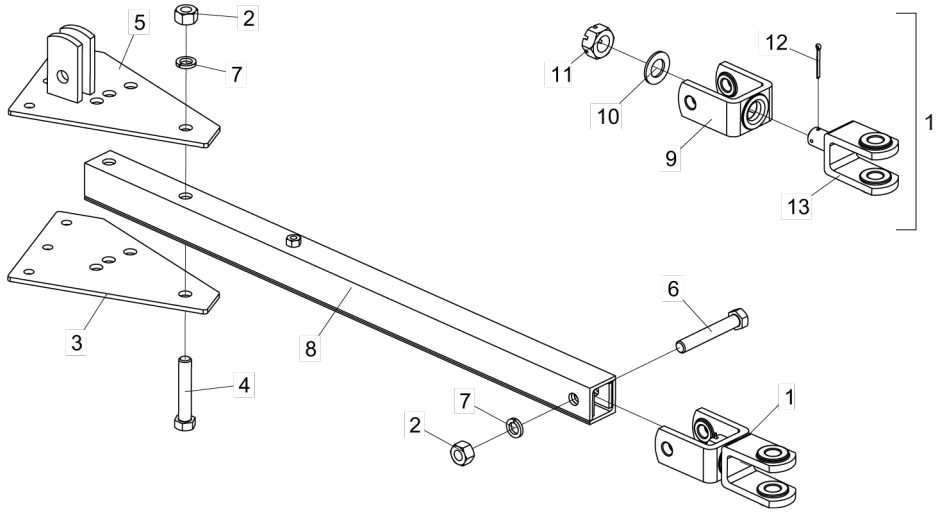

Item	Código	Descripción del producto	Todos	S/Perno P/Gato Hidráulico	C/Perno P/Gato Hidráulico
1	5332010094-8	Enganche	1		
2	6020310778-4	Tuerca Sextavada 1" 8F Unc Gr5 Ch.1.5/8" Alt.25,00Mm	3		
3	5136110028-3	Chapa De Regulaje	1		
4	6020311136-6	Tornillo Cab.Sextavada 1" X 5.1/2" 8F Unc1A Gr5 Rp	2		
5	5136110002-0	Chapa Superior Regulaje	1		
6	6020311139-0	Tornillo Cab.Sextavada 1" X 6.1/2" 8F Unc1A Gr5 Rp	1		
7	6020010420-2	Arandela De Presión 1" Media Industrial	3		
8	5084030014-2	Barra de Tiro		1	
8	5084010325-8	Barra de Tiro P/Gato Hidráulico			1
9	6010602853-5	Soporte "U" Mayor del Enganche	1		
10	5024010720-9	Arandela Lisa De Ø39,5 X 70 X 4,75Mm	1		
11	6020310348-7	Tuerca Sextavada M39 X 3,00 Mb Cl8 Ch.60Mm Alt.30,00Mm S/Coroa	1		
12	6020050118-0	Contraperno 1/4" X 2.1/2"	1		
13	5530016587-6	Soporte "U" Menor del Enganche	1		

• Barra de Tiro CRSG 18 hasta 28 Discos

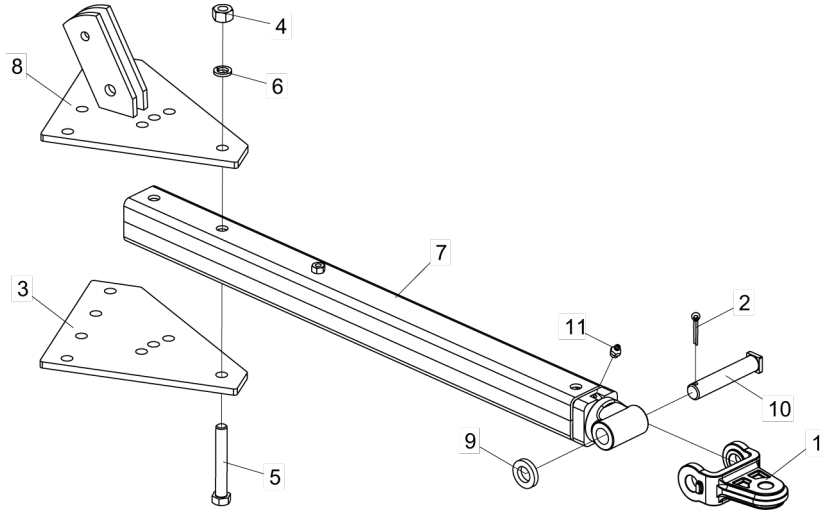

Item	Código	Descripción del producto	Todos	S/Perno P/Gato Hidráulico	C/Perno P/Gato Hidráulico
1	6010602851-9	Soporte Tipo "U" Del Enganche	1		
2	6020050122-8	Contraperno 3/8" X 2.1/2"	1		
3	5136110063-1	Chapa Superior Y Inferior de la Barra de Tiro	1		
4	6020310778-4	Tuerca Sextavada 1" 8F Unc Gr5 Ch.1.5/8" Alt.25,00Mm	2		
5	6020311140-4	Tornillo Cab.Sextavada 1" X 7" 8F Unc1A Gr5 Rp	2		
6	6020010420-2	Arandela De Presión 1" Media Industrial	2		
7	5084010298-7	Barra de Tiro		1	
7	5084010299-5	Barra de Tiro P/Soporte de Levante			1
8	5136016860-7	Chapa Superior De Regulaje de la Barra de Tiro	1		
9	5024010217-7	Arandela Lisa De Ø39 X Ø68 X 12,00Mm	1		
10	5432040003-4	Perno Cabeza Cuadrada Ø37,5 X 190Mm	1		
11	6020130108-7	Grasero 1/8"	1		

• Eje de Articulación de la Rueda

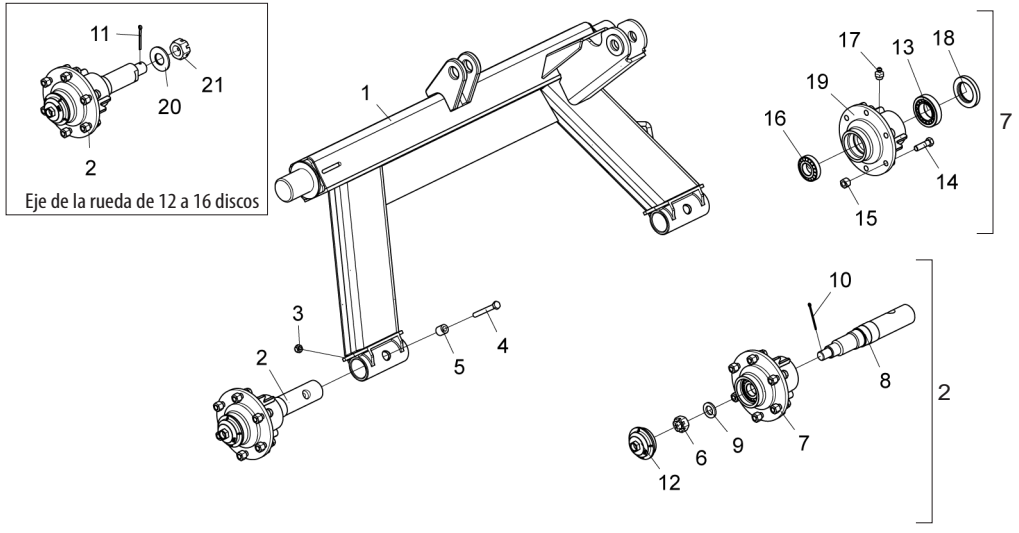

Item	Código	Descripción del producto	Todos	12 a 16 Discos	18 a 28 Discos
1	5232013021-2	Eje de Articulación de los Neumáticos		1	
1	5232012188-4	Eje de Articulación de los Neumáticos			1
2	5232013045-0	Eje de la Rueda		2	
2	5232012189-2	Eje de la Rueda			2
3	6020310847-0	Tuerca Sextavada Autobloqueo C/Nylon M12 X 1 ,75 Ma Cl8 Ch.19Mm Alt.12,00Mm			2
4	6020317451-1	Tornillo Cab.Sextavada M12 X 1,75 X 100Mm Cl8.8 Rp			2
5	5080010155-4	Buje Del Varilla Del Resorte			2
6	6020310800-4	Tuerca Sextavada 1" 14F Uns Gr5 Ch.1.1/2" Alt.22,00Mm	2		
7	5204010535-2	Maza de la Rueda	2		
8	5232013020-4	Eje De 353mm		2	
8	5232012190-6	Eje De Ø2.1/4" X 355mm			2
9	5024010039-5	Arandela Lisa De Ø26,2 X Ø44 X 4,75Mm(Zincado)	2		
10	6020050100-7	Contraperno 1/8" X 1.3/4"	2		
11	6020050110-4	Contraperno 3/16" X 2.1/2"		2	
12	5096010053-8	Tapa de la Maza	2		
13	6020350056-7	Rodamiento 32210	2		
14	6020310998-1	Tornillo Cab.Sextavada 9/16" X 2" 18F Unf1A Gr5 Rp(Recartilhado)(Fosfatizado)	12		
15	6020310816-0	Tuerca Sextavada Conica Doble De La Rueda 9/16" 18F Unf Gr5 Ch.7/8" Alt.19,00Mm	12		
16	6020350080-0	Rodamiento 30207	2		
17	6020130108-7	Grasero 1/8"	2		
18	6020350224-1	Retenedor Ø55,00 X Ø90,00 X 12,50Mm	2		
19	5204010536-0	Maza de la Rueda	2		
20	5024011017-0	Arandela de Ø32,50 x Ø70 x 4,75 mm		2	
21	6020318177-1	Tuerca hexagonal castillo 1.1/4" 12F UNF Gr2 Ch.1.7/8" Alt.27,8 mm		2	

• Cilindro Hidráulico

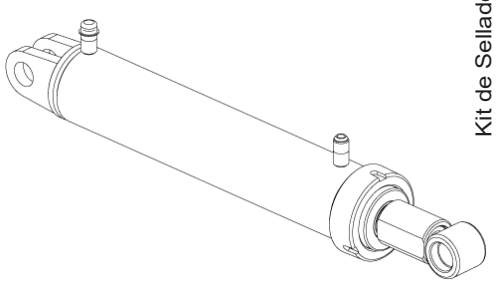

Para piezas de repuesto, verifique la camisa del cilindro: el código Baldan, el código y el nombre del fabricante y la fecha de fabricación.

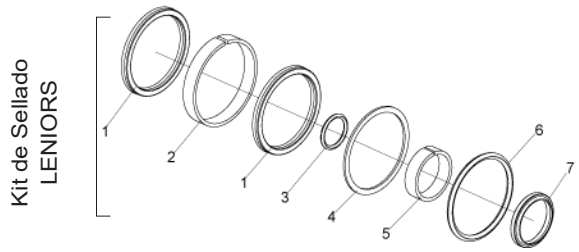

Código	Descripción del producto	Todos
J027637	Raspador D-1625	1
	Anillo Guia 6W8-1875-495	1
	Gaxeta B 1870-1625-375B	1
	O-Ring (Tampa) 2-140	1
	Anillo O-Ring 2-226	1
	Anillo Parbak 8-225	1
	Anillo Guia W2-2250-500	1
	Gaxeta Std 2500-1750	1
	Anillo O-Ring 2-215	1
60201901874	Kit de Reparación Leniors J027637	1

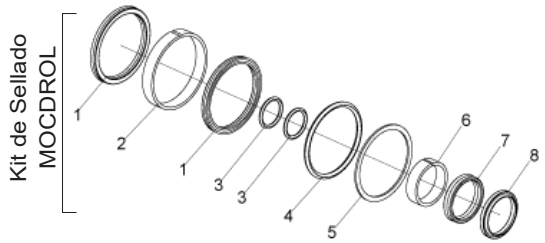

Código	Descripción del producto	Todos
49101027	Gaxeta 2500-2750	2
	Anillo Guia W2-3250-500 (Ø3.1/4" x 1/2")	1
	Anillo O'Ring 2-222	2
	Anillo O'Ring 2-232	1
	Anillo Parback 8-232	1
	Anillo Guia 6W8-1826-495 (Ø41,22 x 47,62 x 1/2")	1
	Gaxeta 6-1970-1574-354B	1
	Raspador 6D-1574	1
6020190167-0	Juego de Raplanta Mocdrol 49101027	1

• Sección de Discos

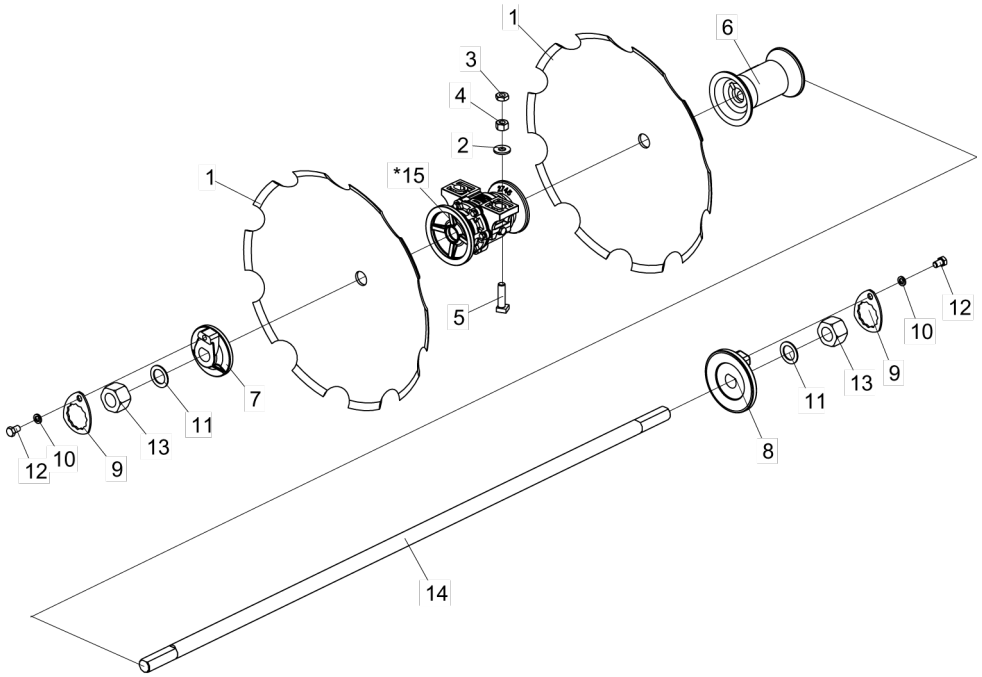

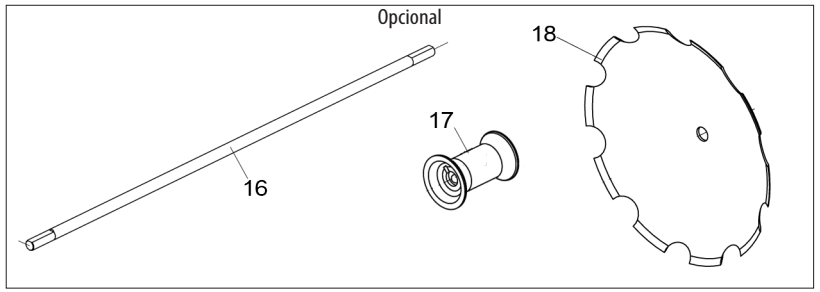

Ítem	Código	Descripción del producto	12 Discos	14 Discos	16 Discos	18 Discos	20 Discos	22 Discos	24 Discos	28 Discos
1	2667420262-7	Disco Concavo Liso 24" X 5,00 Ag Rd 1.5/8" Afiladura Externa	12	14	16	18	20	22	24	28
1	2667430262-1	Disco Concavo Liso 24" X 6,00 Ag Rd 1.5/8" Afiladura Externa	12	14	16	18	20	22	24	28
1	2667430273-7	Disco Concavo Liso 24" X 6,00 Ag Rd 1.5/8" Afiladura Interna	12	14	16	18	20	22	24	28
1	2767420262-3	Disco Concavo Dentado 24" X 5,00 Ag Rd 1.5/8" Afiladura Externa	12	14	16	18	20	22	24	28
1	2767420273-9	Disco Concavo Dentado 24" X 5,00 Ag Rd 1.5/8" Afiladura Interna	12	14	16	18	20	22	24	28
1	2767430262-8	Disco Concavo Dentado 24" X 6,00 Ag Rd 1.5/8" Afiladura Externa	12	14	16	18	20	22	24	28
1	2767430273-3	Disco Concavo Dentado 24" X 6,00 Ag Rd 1.5/8" Afiladura Interna	12	14	16	18	20	22	24	28
1	2767470262-6	Disco Concavo Dentado 24" X 7,50 Ag Rd 1.5/8" Afiladura Externa	12	14	16	18	20	22	24	28
1	2767470273-1	Disco Concavo Dentado 24" X 7,50 Ag Rd 1.5/8" Afiladura Interna	12	14	16	18	20	22	24	28
1	2669420262-3	Disco Concavo Liso 26" X 5,00 Ag Rd 1.5/8" Afiladura Externa	12	14	16	18	20	22	24	28
1	2669430262-8	Disco Concavo Liso 26" X 6,00 Ag Rd 1.5/8" Afiladura Externa	12	14	16	18	20	22	24	28
1	2669430273-3	Disco Concavo Liso 26" X 6,00 Ag Rd 1.5/8" Afiladura Interna	12	14	16	18	20	22	24	28
1	2669470273-1	Disco Concavo Liso 26" X 7,50 Ag Rd 1.5/8" Afiladura Interna	12	14	16	18	20	22	24	28
1	2769420262-0	Disco Concavo Dentado 26" X 5,00 Ag Rd 1.5/8" Afiladura Externa	12	14	16	18	20	22	24	28
1	2769420273-5	Disco Concavo Dentado 26" X 5,00 Ag Rd 1.5/8" Afiladura Interna	12	14	16	18	20	22	24	28
1	2769430262-4	Disco Concavo Dentado 26" X 6,00 Ag Rd 1.5/8" Afiladura Externa	12	14	16	18	20	22	24	28
1	2769430273-0	Disco Concavo Dentado 26" X 6,00 Ag Rd 1.5/8" Afiladura Interna	12	14	16	18	20	22	24	28
1	2769470262-2	Disco Concavo Dentado 26" X 7,50 Ag Rd 1.5/8" Afiladura Externa	12	14	16	18	20	22	24	28
1	2769470273-8	Disco Concavo Dentado 26" X 7,50 Ag Rd 1.5/8" Afiladura Interna	12	14	16	18	20	22	24	28
1	2670430262-1	Disco Concavo Liso 28" X 6,00 Ag Rd 1.5/8" Afiladura Externa	12	14	16	18	20	22	24	28
1	2670430273-7	Disco Concavo Liso 28" X 6,00 Ag Rd 1.5/8" Afiladura Interna	12	14	16	18	20	22	24	28
1	2770420262-3	Disco Concavo Dentado 28" X 5,00 Ag Rd 1.5/8" Afiladura Externa	12	14	16	18	20	22	24	28
1	2770420273-9	Disco Concavo Dentado 28" X 5,00 Ag Rd 1.5/8" Afiladura Interna	12	14	16	18	20	22	24	28
1	2770430262-8	Disco Concavo Dentado 28" X 6,00 Ag Rd 1.5/8" Afiladura Externa	12	14	16	18	20	22	24	28
1	2770430273-3	Disco Concavo Dentado 28" X 6,00 Ag Rd 1.5/8" Afiladura Interna	12	14	16	18	20	22	24	28
1	2770470262-6	Disco Concavo Dentado 28" X 7,50 Ag Rd 1.5/8" Afiladura Externa	12	14	16	18	20	22	24	28
1	2770470273-1	Disco Concavo Dentado 28" X 7,50 Ag Rd 1.5/8" Afiladura Interna	12	14	16	18	20	22	24	28
2	5024010007-7	Arandela Lisa De Ø20,3 X Ø46,5 X 4,75mm	8	8	8	12	16	16	16	16
3	6020310784-9	Tuerca Sextavada 3/4" 10F Unc Gr5 Ch.1.1/4" Alt.11,00mm	8	8	8	12	16	16	16	16
4	6020310770-9	Tuerca Sextavada 3/4" 10F Unc Gr5 Ch.1.7/32" Alt.18,50mm	8	8	8	12	16	16	16	16
5	6020310240-5	Tornillo Cab.Cuadrada 3/4" X 2.3/4" 10F Unc1A Gr5 Excentrico Rp	8	8	8	12	16	16	16	16
6	5120010056-9	Separador De 225mm P/Eje De Ø1.5/8"	6	8	10	10				
6	5120010011-9	Separador De 225mm P/Eje De Ø1.5/8"					8	10	12	16
7	5024010366-1	Arandela Convexa De La Punta Del Eje P/Eje De Ø1.5/8"	2	2	2	2	4	4	4	4
8	5024010365-3	Arandela Concava De La Punta Del Eje P/Eje De Ø1.5/8"	2	2	2	2	4	4	4	4
9	5558010096-0	Traba De La Tuerca Del Eje	4	4	4	4	8	8	8	8
10	6020010412-1	Arandela De Presión 5/8" Media Industrial	4	4	4	4	8	8	8	8
11	5024010367-0	Arandela Lisa De Ø43 X Ø78 X 3,00mm	4	4	4	4	8	6	6	6
12	6020310183-2	Tornillo Cab.Sextavada 5/8" X 1" 11F Unc1A Gr2 Rt	4	4	4	4	8	8	8	8
13	5456010072-0	Tuerca Hexagonal De Ø1.5/8" 7Fpp-W Gr5 Chave 69mm Altura 44mm (Especial)	4	4	4	4	8	8	8	8
14	5232010345-2	Eje Ø1.5/8" X 1390mm	2					2	4	
14	5232050005-2	Eje Ø1.5/8" X 1620mm		2						4
14	5232010625-7	Eje Ø1.5/8" X 1880mm			2					
14	5232050159-8	Eje Ø1.5/8" X 2110mm				2				
14	5232050267-5	Eje Ø1.5/8" X 1160mm					4	2		
*15	5368010321-2	Cojinete Delantero/Trasero Cpl (Aceite) De 250mm S/Protección P/Eje Ø1.5/8"	4	4	4	6	8	8	8	8
		Opcional								
*15	5368010356-5	Cojinete Delantero/Trasero Cpl (Aceite) De 250mm C/Protección P/Eje Ø1.5/8"								
*15	5368010293-3	Cojinete Delantero/Trasero Cpl Grasa De 250mm S/Protección P/Eje Ø1.5/8"								
*15	5368010289-5	Cojinete Delantero/Trasero Cpl Grasa De 250mm C/Protección P/Eje Ø1.5/8"								
*15	5368010850-8	Cojinete Comp.Dela/Tras 250mm Aceite S/Protección P/Eje Ø1.5/8" Entre Orificios 159mm								
*15	5368010888-5	Cojinete Comp.Dela/Trase 250mm Aceite C/Protección Eje Ø1.5/8" Entre Agujeros 159mm								
16	5232050267-5	Eje Ø1.5/8" X 1160mm					3			
16	5232010345-2	Eje Ø1.5/8" X 1390mm					1			
16	5232050260-8	Eje Ø1.5/8" X 1850mm (Para Grades Con Disco De Acabamento)								1
16	5232050005-2	Eje Ø1.5/8" X 1620mm								3
17	5120010056-9	Separador De 225mm P/Eje De Ø1.5/8"								17
18	2767430273-3	Disco Concavo Dentado 24" X 6,00 Ag Rd 1.5/8" Afiladura Interna					1			1

* Item 15 - Cojinete axial (aceite) / Cojinete de grasa - Ver página 10

* Item 15 - Cojinete de aceite - Ver página 11

BALDAN

• Cojinete Axial (Aceite)

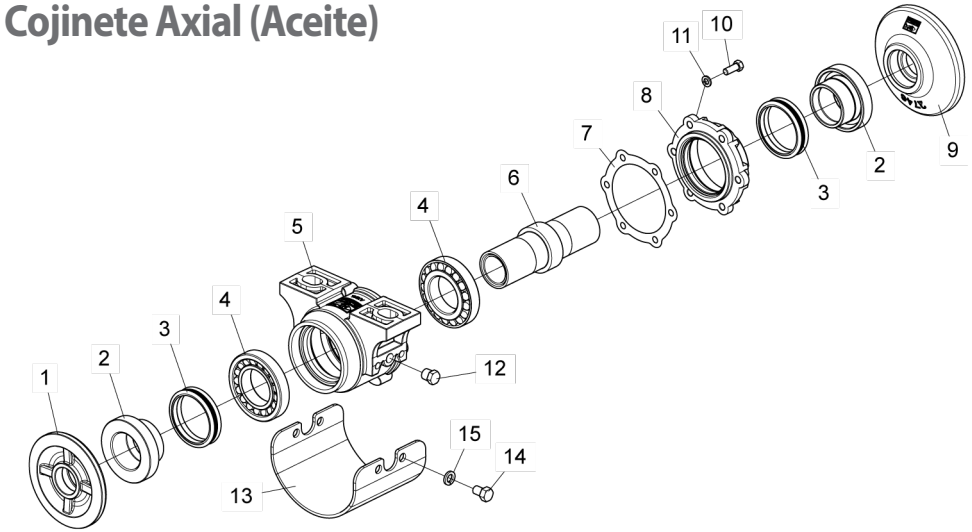

Item	Código	Descripción del producto	Todos	C/Protección	S/Protección
1	5024010730-6	Arandela Convexa	1		
2	5080010247-0	Buje1.5/8"	2		
3	6020010297-8	Anillo De Vedacción Axial De Ø77 X Ø93mm	2		
4	6020350072-9	Rodamiento 30212	2		
5	5368010698-0	Cojinete Delantero/Trasero Suelto Con Aceite C/Protección		1	
5	5368010697-1	Cojinete Delantero/Trasero Suelto Con Aceite S/Protección			1
6	5080010686-6	Buje Del Rodamiento	1		
7	6020190107-6	Empaquetadura Ø112 X Ø143 X 1/64"	6		
8	5538010155-5	Tapa Del Cojinete Axial	1		
9	5024010729-2	Arandela Concava	1		
10	6020310021-6	Tornillo Cab.Sextavada 3/8" X 1" 16F Unc1A Gr5 Rt(Fosfatizado)	6		
11	6020010406-7	Arandela De Presión 3/8" Media Industrial	6		
12	5081010007-6	Tapón Cab.Hexagonal 3/4" - R.3/8" - 19F - Bspt(Gas)	2		
13	5464010106-0	Proteccion Del Cojinete		1	
14	6020310062-3	Tornillo Cab.Sextavada 1/2" X 3/4" 13F Unc Gr5 Rt		4	
15	6020010410-5	Arandela De Presión 1/2" Media Industrial		4	

• Cojinete de Grasa

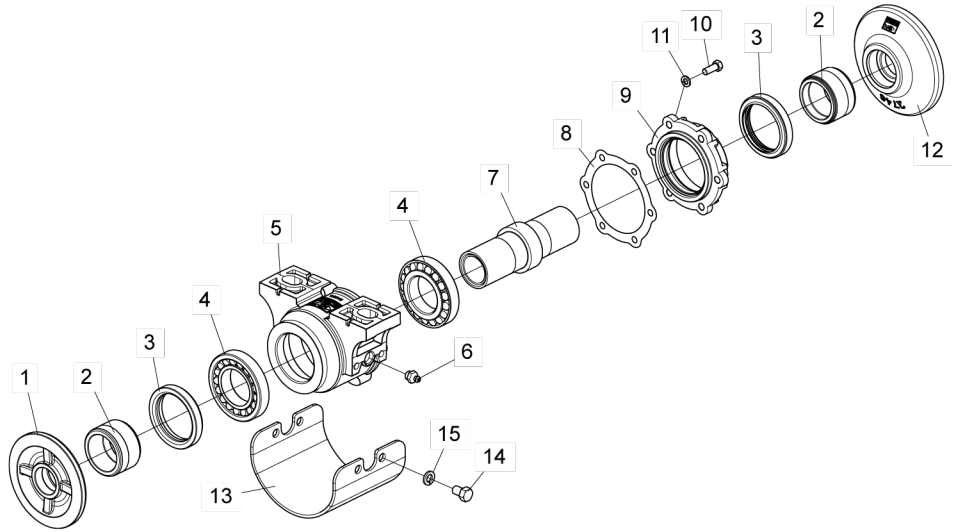

Item	Código	Descripción del producto	Todos	C/Protección	S/Protección
1	5024010730-6	Arandela Convexa	1		
2	5080080007-0	Buje	2		
3	6020350235-7	Retenedor Ø78,00 X Ø100,00 X 17,50mm	2		
4	6020350072-9	Rodamiento 30212	2		
5	5368010696-3	Cojinete Delantero/Trasero Suelto Con Grasa C/Protección		1	
5	5368010695-5	Cojinete Delantero/Trasero Suelto Con Grasa S/Protección			1
6	6020130108-7	Grasero 1/8"	2		
7	5080010686-6	Buje Del Rodamiento	1		
8	6020190107-6	Empaquetadura Ø112 X Ø143 X 1/64"	6		
9	5538010089-3	Tapa Del Cojinete	1		
10	6020310021-6	Tornillo Cab.Sextavada 3/8" X 1" 16F Unc1A Gr5 Rt(Fosfatizado)	6		
11	6020010406-7	Arandela De Presión 3/8" Media Industrial	6		
12	5024010729-2	Arandela Concava	1		
13	5464010106-0	Proteccion Del Cojinete		1	
14	6020310062-3	Tornillo Cab.Sextavada 1/2" X 3/4" 13F Unc Gr5 Rt		4	
15	6020010410-5	Arandela De Presión 1/2" Media Industrial		4	

• Cojinete de Aceite

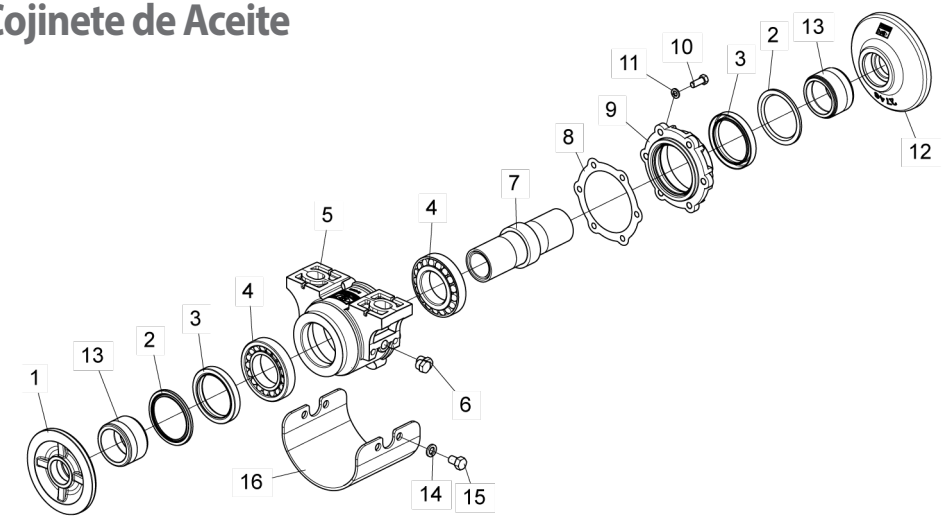

Item	Código	Descripción del producto	Todos	C/Protección	S/Protección
1	5024010700-4	Arandela Convexa Del Cojinete	1		
2	6020010478-4	Arandela 078100 (Joinseal) 1057 (Arca)	2		
3	6020350228-4	Retenedor Ø78,00 X Ø100,00 X 13,00mm	2		
4	6020350072-9	Rodamiento 30212	2		
5	5368010885-0	Aceite de cojinete delantero/trasero simple con protección		1	
5	5368010797-8	Aceite de cojinete delantero/trasero simple sin protección			1
6	5081010007-6	Tapón Cab.Hexagonal 3/4" - R.3/8" - 19F - Bspt(Gas)	2		
7	5080010686-6	Buje Del Rodamiento	1		
8	6020190107-6	Empaquetadura Ø112 X Ø143 X 1/64"	6		
9	5538010089-3	Tapa Del Cojinete	1		
10	6020310021-6	Tornillo Cab.Sextavada 3/8" X 1" 16F Unc1A Gr5 Rt(Fosfatizado)	6		
11	6020010406-7	Arandela De Presión 3/8" Media Industrial	6		
12	5024010699-7	Arandela Concava Del Cojinete	1		
13	5080080007-0	Buje	2		
15	6020310062-3	Tornillo Cab.Sextavada 1/2" X 3/4" 13F Unc Gr5 Rt		4	
14	6020010410-5	Arandela De Presión 1/2" Media Industrial		4	
16	5464010106-0	Proteccion Del Cojinete		1	

• Calcomanias

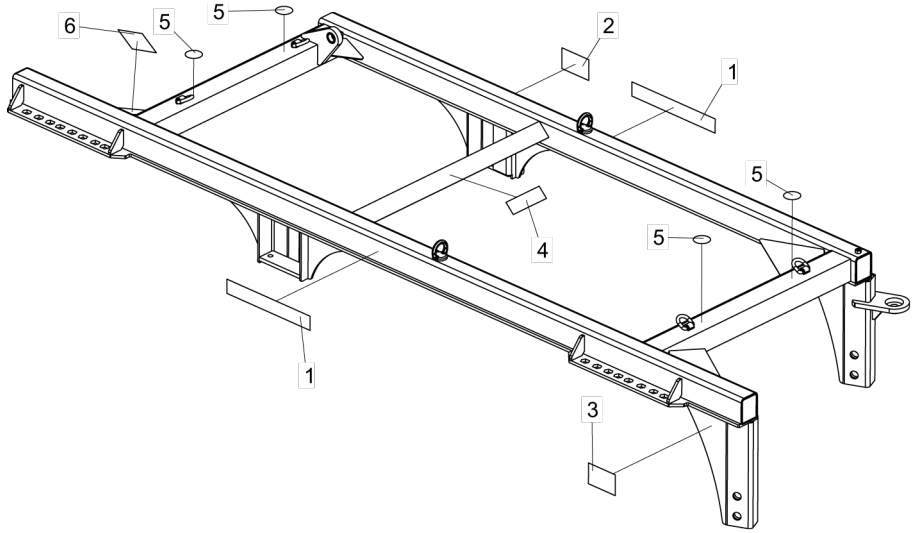

Item	Código	Descripción del producto	Todos
1	6020071096-0	Calcomania Crsg-Baldan(500 X 65Mm)	2
2	5206010308-9	Calcomania Advertencia De Las Mangueras Hidraulicas (150 X 95Mm)	1
3	5206010310-0	Calcomania Advertencia Del Disco (150 X 95Mm)	1
4	6020070886-8	Calcomania De Lubricar y Reapretar(58 X 195Mm)	1
5	6020072250-0	Calcomania Punto Alzamiento(Ø70mm)	4
6	5206010150-7	Calcomania Atencion Poner Traba Del Piston Para Transporte	1

Item 1

Item 2

Item 3

Item 4

Item 5

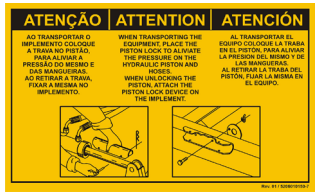

Item 6

BALDAN

Avenida Baldan, 1500
Nova Matão
15.993-900
Matão/SP - Brasil
sac@baldan.com.br
export@baldan.com.br

+55 16 3221 6500
baldan.com.br