Catalogo de Partes

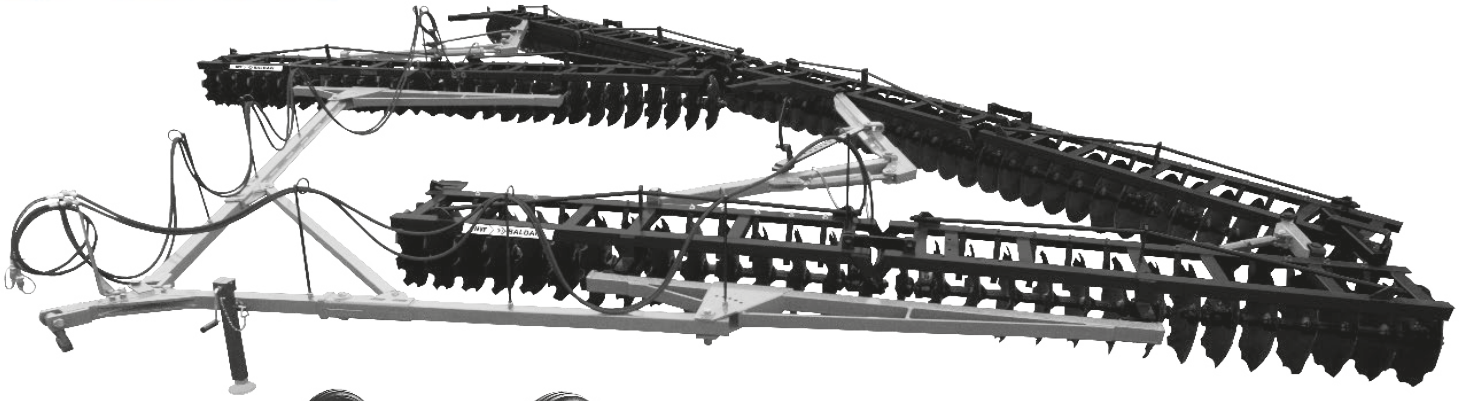

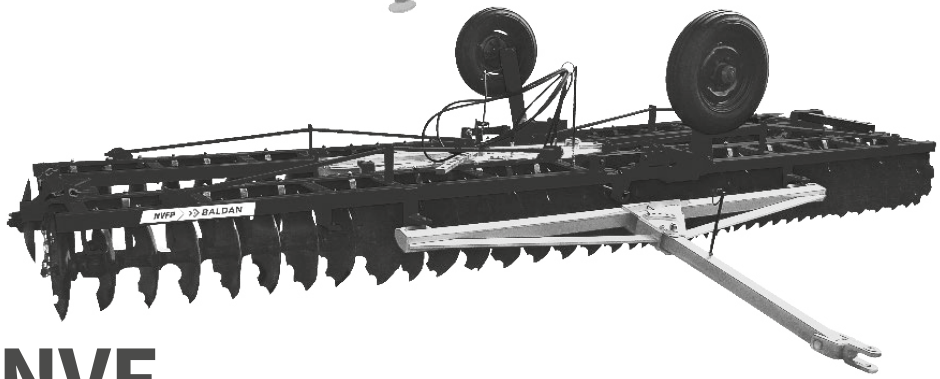

NVF

Niveladora Flotante

NVFP

Niveladora Flotante con Neumáticos

BALDAN

Índice

NVF (Sin Neumáticos) Apertura Mecánica 4
Tabla NVF (Sin Neumáticos) Apertura Mecánica 5
NVF (Sin Neumáticos) Apertura Hidráulica 6
Tabla NVF (Sin Neumáticos) Apertura Hidráulica 7-8
NVF-P (Con Neumáticos) Apertura Mecánica 9
Tabla NVF-P (Con Neumáticos) Apertura Mecánica 10-11
NVF-P (Con Neumáticos) Apertura Hidráulica 12
Tabla NVF-P (Con Neumáticos) Apertura Hidráulica 13-14
NVF Tandem (Barra de Tiro de Enganche Doble) 15
Tabla NVF Tandem (Barra de Tiro de Enganche Doble) 16-17
Barra de Tiro de Enganche 18
Manija de Traba 18
Armación Delantera Izquierda NVF-P 19
Armación Trasera Izquierda NVF-P 20
Regulador Completo 21
Cilindro de Articulación de las Armaciones 21
Sección de Discos NVF/NVF-P 22
Cojinete Radial (Grasa) 23
Mancal Radial (Óleo) 23
Cojinete Axial (Aceite) 24
Cojinete de Fricción 24
Calcomanias NVF/NVF-P 25
Calcomanias NVF Tandem 25

• NVF (Sin Neumáticos) Apertura Mecánica

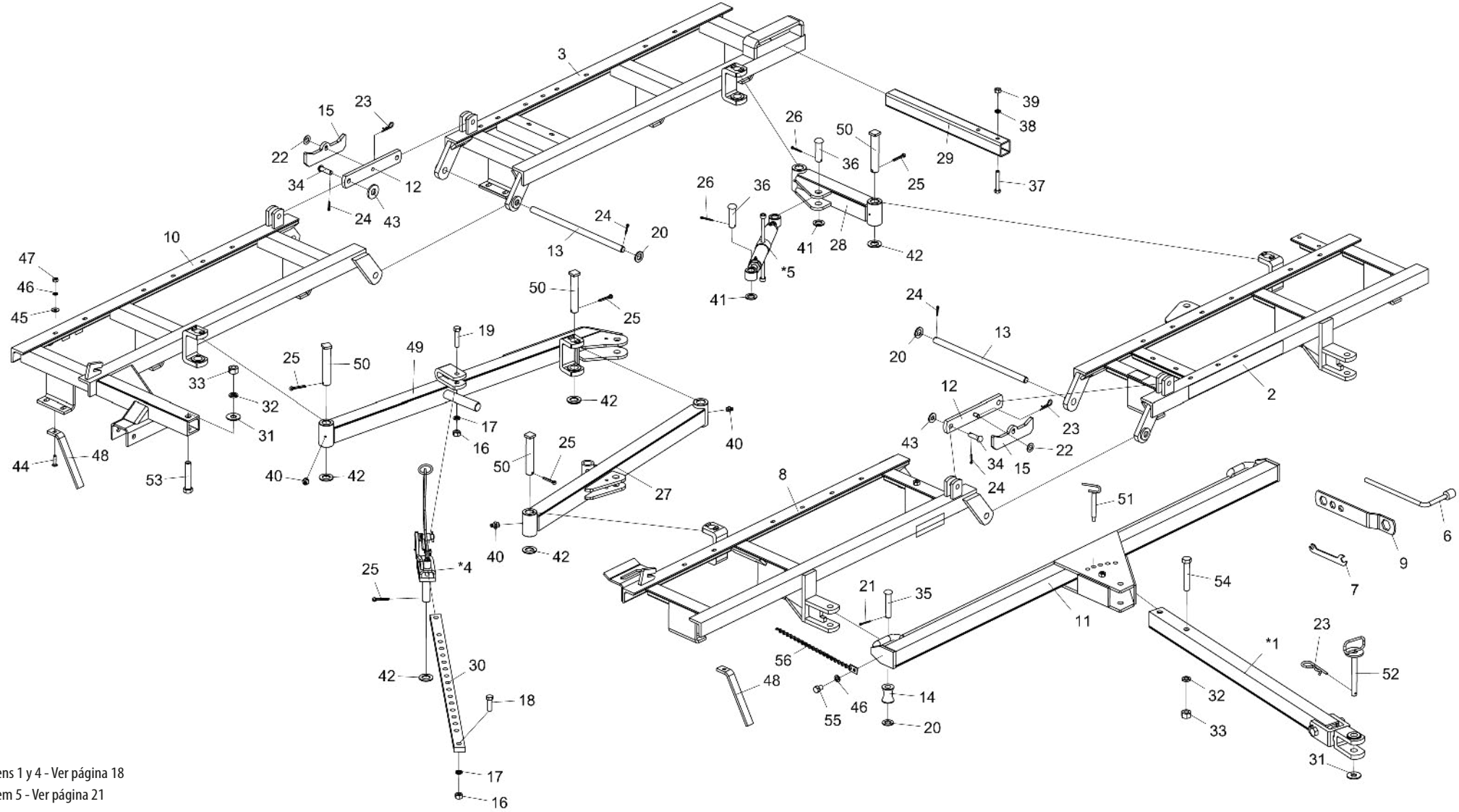

* Itens 1 y 4 - Ver página 18

* Item 5 - Ver página 21

• Tabla NVF (Sin Neumáticos) Apertura Mecánica

Item	Código	Descripción del producto	Todos	NVF 40 Discos	NVF 44 Discos	NVF 48 Discos	NVF 52 Discos	NVF 56 Discos	NVF 60 Discos	NVF 64 Discos	NVF 68 Discos	NVF 72 Discos
*1	5084030011-8	Barra de Tiro Completo	1									
2	5022010451-3	Armación Delantera Izquierda NVF-40(Izquierda) Esp.200Mm		1								
2	5022010077-1	Armación Delantera Izquierda NVF-44(Izquierda) Esp.200Mm			1							
2	5022010073-9	Armación Delantera Izquierda NVF-48(Izquierda) Esp.200Mm				1						
2	5022010460-2	Armación Delantera Izquierda NVF-52(Izquierda) Esp.200Mm					1					
2	5022010466-1	Armación Delantera Izquierda NVF-56(Izquierda) Esp.200Mm						1				
2	5022010472-6	Armación Delantera Izquierda NVF-60(Izquierda) Esp.200Mm							1			
2	5022010478-5	Armación Delantera Izquierda NVF-64(Izquierda) Esp.200Mm								1		
2	5022010484-0	Armación Delantera Izquierda NVF-68(Izquierda) Esp.200Mm									1	
2	5022010490-4	Armación Delantera Izquierda NVF-72(Izquierda) Esp.200Mm										1
3	5022010082-8	Armación Trasera Izquierda NVF-40(Izquierda) Esp.200Mm		1								
3	5022010078-0	Armación Trasera Izquierda NVF-44(Izquierda) Esp.200Mm			1							
3	5022010074-7	Armación Trasera Izquierda NVF-48(Izquierda) Esp.200Mm				1						
3	5022010462-9	Armación Trasera Izquierda NVF-52(Izquierda) Esp.200Mm					1					
3	5022010468-8	Armación Trasera Izquierda NVF-56(Izquierda) Esp.200Mm						1				
3	5022010474-2	Armación Trasera Izquierda NVF-60(Izquierda) Esp.200Mm							1			
3	5022010480-7	Armación Trasera Izquierda NVF-64(Izquierda) Esp.200Mm								1		
3	5022010486-6	Armación Trasera Izquierda NVF-68(Izquierda) Esp.200Mm									1	
3	5022010492-0	Armación Trasera Izquierda NVF-72(Izquierda) Esp.200Mm										1
*4	5468010014-7	Tirador De Traba Completo	1									
*5	5484010065-3	Regulador Completo	1									
6	6020058710-6	Llave P/Tuerca Sextavada 5/8"	1									
7	5138020001-9	Llave P/Tuerca Sextavada 3/8" - 1/2"	1									
8	5022010084-4	Armación Delantera Derecha NVFp-40 Esp.200Mm (Izquierda)		1								
8	5022010455-6	Armación Delantera Derecha NVF-44(Izquierda) Esp.200Mm			1							
8	5022010459-9	Armación Delantera Derecha NVF-48(Izquierda) Esp.200Mm				1						
8	5022010465-3	Armación Delantera Derecha NVF-52(Izquierda) Esp.200Mm					1					
8	5022010471-8	Armación Delantera Derecha NVF-56(Izquierda) Esp.200Mm						1				
8	5022010477-7	Armación Delantera Derecha NVF-60(Izquierda) Esp.200Mm							1			
8	5022010483-1	Armación Delantera Derecha NVF-64(Izquierda) Esp.200Mm								1		
8	5022010489-0	Armación Delantera Derecha NVF-68(Izquierda) Esp.200Mm									1	
8	5022010495-5	Armación Delantera Derecha NVF-72(Izquierda) Esp.200Mm										1
9	5138090001-0	Llave P/Tuerca Sextavada 1.1/4" - 1" - 3/4" - 5/8"	2									
10	5022010450-5	Armación Trasera Derecha NVF-40(Izquierda) Esp.200Mm		1								
10	5022010454-8	Armación Trasera Derecha NVF-44(Izquierda) Esp.200Mm			1							
10	5022010458-0	Armación Trasera Derecha NVF-48(Izquierda) Esp.200Mm				1						
10	5022010464-5	Armación Trasera Derecha NVF-52(Izquierda) Esp.200Mm					1					
10	5022010470-0	Armación Trasera Derecha NVF-56(Izquierda) Esp.200Mm						1				
10	5022010476-9	Armación Trasera Derecha NVF-60(Izquierda) Esp.200Mm							1			
10	5022010482-3	Armación Trasera Derecha NVF-64(Izquierda) Esp.200Mm								1		
10	5022010488-2	Armación Trasera Derecha NVF-68(Izquierda) Esp.200Mm									1	
10	5022010494-7	Armación Trasera Derecha NVF-72(Izquierda) Esp.200Mm										1
11	5040020107-0	Barra Transversal De Enganche	1	1	1	1	1	1				
11	5040020108-8	Barra Transversal De Enganche							1	1	1	1
12	5558010497-4	Traba de las Armaciones	2									
13	5232200003-0	Eje De Union Ø1.1/8" X 582Mm	2									
14	5120010041-0	Carretel De 027 X 057 X 75Mm	2									
15	5558010496-6	Traba P/Transporte	2									
16	6020310770-9	Tuerca Sextavada 3/4" 10F Unc Gr5 Ch.1.7/32" Alt.18,50Mm	2									
17	6020010414-8	Arandela De Presión 3/4" Media Industrial	1									
18	6020311096-3	Tornillo Cab.Sextavada 3/4" X 2.1/2" 10F Unc1A Gr5 Rp	1									

Item	Código	Descripción del producto	Todos	NVF 40 Discos	NVF 44 Discos	NVF 48 Discos	NVF 52 Discos	NVF 56 Discos	NVF 60 Discos	NVF 64 Discos	NVF 68 Discos	NVF 72 Discos
19	6020311098-0	Tornillo Cab.Sextavada 3/4" X 3.1/2" 10F Unc1A Gr5 Rp	1									
20	5024010192-8	Arandela Lisa De Ø30 X Ø52 X 4,75Mm(Zincado)	4									
21	6020050108-2	Contraperno 3/16" X 2"		2	2	2	2	2	2	2	2	2
22	5024010059-0	Arandela Lisa De Ø16,5 X Ø29 X 1,21Mm							2		2	2
23	6020390308-4	Traba Nma - Tipo "R" De Ø4,5 X 80Mm (455)		3	2	3	3	3	5	3	3	3
24	6020050114-7	Contraperno 1/4" X 1.1/2"	4									
25	6020050122-8	Contraperno 3/8" X 2.1/2"	6									
26	6020050116-3	Contraperno 1/4" X 2"	2									
27	5040070014-9	Barra Estabilizadora Delantera		1	1	1						
27	5040070015-7	Barra Estabilizadora Delantera					1	1				
27	5040070012-2	Barra Estabilizadora Delantera							1	1		
27	5040070016-5	Barra Estabilizadora Delantera									1	1
28	5040070013-0	Barra De Union De 495Mm	1									
29	5572070328-8	Viga de 70 X 70 X 750mm	1									
30	5558070066-6	Traba De Regulaje De 2" X 1" X 1360Mm	1									
31	5024010634-2	Arandela Lisa De Ø26,8 X Ø66,5 X 4,75Mm(Zincado)	1									
32	6020010420-2	Arandela De Presión 1" Media Industrial	3									
33	6020310778-4	Tuerca Sextavada 1" 8F Unc Gr5 Ch.1.5/8" Alt.25,00Mm	3									
34	6020310597-8	Perno Ø3/4" X 62mm	4									
35	6020310662-1	Perno Cabeza Francesa Ø1" X 125mm	2									
36	5432120090-0	Perno Cabeza Francesa Ø30,53 X 97Mm	2									
37	6020311080-7	Tornillo Cab.Sextavada 5/8" X 4" 11F Unc1A Gr5 Rp	2									
38	6020010412-1	Arandela De Presión 5/8" Media Industrial	2									
39	6020310760-1	Tuerca Sextavada 5/8" 11F Unc Gr5 Ch.1.1/16" Alt.15,00Mm		1	1	1	1	1	1	1		
40	6020130108-7	Grasero 1/8"		5	5	5	5	7	5	5	5	5
40	6020130108-7	Grasero 1/8"		17	17	17	23	23	23	23	27	27
41	5024010061-1	Arandela Lisa De Ø33,5 X Ø53,5 X 4,75Mm(Zincado)	2									
42	5024010130-8	Arandela Lisa De Ø39 X Ø66 X 4,75Mm(Zincado)	5									
43	5024010007-7	Arandela Lisa De Ø20,3 X Ø46,5 X 4,75Mm	4									
44	6020311176-5	Tornillo Cab.Francesa 1/2" X 2" 12F W Gr2 Rp		24	28	32	32	36	40	44	44	48
44	6020311176-5	Tornillo Cab.Francesa 1/2" X 2" 12F W Gr2 Rp		40	44	48	52	56	60	64	68	72
45	5024010068-9	Arandela Lisa De Ø13,3 X Ø35,5 X 3,00Mm		24	28	32	32	36	40	44	44	48
45	5024010068-9	Arandela Lisa De Ø13,3 X Ø35,5 X 3,00Mm		40	44	48	52	56	60	64	68	72
46	6020010410-5	Arandela De Presión 1/2" Media Industrial		25	29	33	33	37	42	45	45	49
46	6020010410-5	Arandela De Presión 1/2" Media Industrial		40	44	48	52	56	60	64	68	72
47	6020310754-7	Tuerca Sextavada 1/2" 12F W Gr5 Ch.7/8" Alt.12,00Mm		24	28	32	32	36	40	44	44	48
47	6020310754-7	Tuerca Sextavada 1/2" 12F W Gr5 Ch.7/8" Alt.12,00Mm		40	44	48	52	56	60	64	68	72
48	5352030058-5	Limpiador Menor		24	28	32	32	36	40	44	44	48
48	5352030058-5	Limpiador Menor		40	44	48	52	56	60	64	68	72
49	5040010077-0	Barra Estabilizadora Trasera Izquierda		1	1	1						
49	5040010078-8	Barra Estabilizadora Trasera Izquierda					1	1				
49	5040010079-6	Barra Estabilizadora Trasera Izquierda							1	1		
49	5040010080-0	Barra Estabilizadora Trasera Izquierda									1	1
50	5432040003-4	Perno Cabeza Cuadrada Ø37,5 X 190Mm	5									
51	5432060027-0	Perno De Ø3/4" X 155Mm	1									
52	5432060023-8	Perno De Ø1" X 210Mm	1									
53	6020311136-6	Tornillo Cab.Sextavada 1" X 5.1/2" 8F Unc1A Gr5 Rp	1									
54	6020311138-2	Tornillo Cab.Sextavada 1" X 6" 8F Unc1A Gr5 Rp	1									
55	6020311046-7	Tornillo Cab.Sextavada 1/2" X 3/4" 12F W Gr2 Rt							1	1	1	1
56	5192010046-9	Corrente Polida Torcida De 05,5Mm 510Mm Cpl							1	1	1	1

• NVF (Sin Neumáticos) Apertura Hidráulica

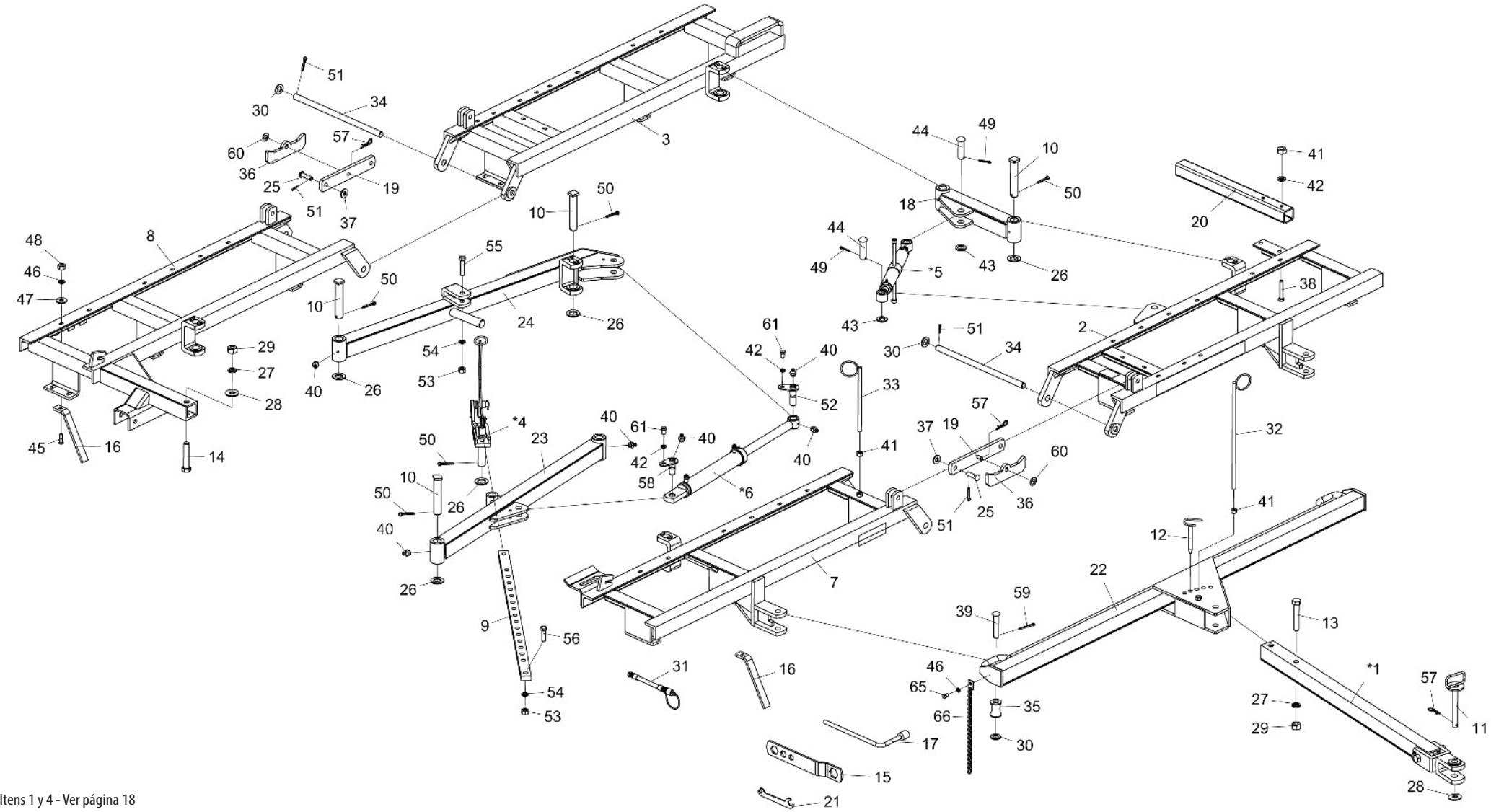

* Itens 1 y 4 - Ver página 18

* Itens 5 y 6 - Ver página 21

• Tabla NVF (Sin Neumáticos) Apertura Hidráulica

Item	Código	Descripción del producto	Todos	NVF 40 Discos	NVF 44 Discos	NVF 48 Discos	NVF 52 Discos	NVF 56 Discos	NVF 60 Discos	NVF 64 Discos	NVF 68 Discos	NVF 72 Discos
*1	5084030011-8	Barra de Tiro Completo	1									
2	5022010451-3	Armación Delantera Izquierda NVF-40(Izquierda) Esp.200Mm		1								
2	5022010077-1	Armación Delantera Izquierda NVF-44(Izquierda) Esp.200Mm			1							
2	5022010073-9	Armación Delantera Izquierda NVF-48(Izquierda) Esp.200Mm				1						
2	5022010460-2	Armación Delantera Izquierda NVF-52(Izquierda) Esp.200Mm					1					
2	5022010466-1	Armación Delantera Izquierda NVF-56(Izquierda) Esp.200Mm						1				
2	5022010472-6	Armación Delantera Izquierda NVF-60(Izquierda) Esp.200Mm							1			
2	5022010478-5	Armación Delantera Izquierda NVF-64(Izquierda) Esp.200Mm								1		
2	5022010484-0	Armación Delantera Izquierda NVF-68(Izquierda) Esp.200Mm									1	
2	5022010490-4	Armación Delantera Izquierda NVF-72(Izquierda) Esp.200Mm										1
3	5022010082-8	Armación Trasera Izquierda NVF-40(Izquierda) Esp.200Mm		1								
3	5022010078-0	Armación Trasera Izquierda NVF-44(Izquierda) Esp.200Mm			1							
3	5022010074-7	Armación Trasera Izquierda NVF-48(Izquierda) Esp.200Mm				1						
3	5022010462-9	Armación Trasera Izquierda NVF-52(Izquierda) Esp.200Mm					1					
3	5022010468-8	Armación Trasera Izquierda NVF-56(Izquierda) Esp.200Mm						1				
3	5022010474-2	Armación Trasera Izquierda NVF-60(Izquierda) Esp.200Mm							1			
3	5022010480-7	Armación Trasera Izquierda NVF-64(Izquierda) Esp.200Mm								1		
3	5022010486-6	Armación Trasera Izquierda NVF-68(Izquierda) Esp.200Mm									1	
3	5022010492-0	Armación Trasera Izquierda NVF-72(Izquierda) Esp.200Mm										1
*4	5468010014-7	Tirador De Traba Completo	1									
*5	5484010065-3	Regulador Completo	1									
*6	6020055721-5	Cilindro Hidr. "D.A" Ø1.5/8" X Ø2.1/2" X 336Mm(Curso) X 680Mm(Cerrado)	1									
7	5022010084-4	Armación Delantera Derecha NVFp-40 Esp.200Mm (Izquierda)		1								
7	5022010455-6	Armación Delantera Derecha NVF-44(Izquierda) Esp.200Mm			1							
7	5022010459-9	Armación Delantera Derecha NVF-48(Izquierda) Esp.200Mm				1						
7	5022010465-3	Armación Delantera Derecha NVF-52(Izquierda) Esp.200Mm					1					
7	5022010471-8	Armación Delantera Derecha NVF-56(Izquierda) Esp.200Mm						1				
7	5022010477-7	Armación Delantera Derecha NVF-60(Izquierda) Esp.200Mm							1			
7	5022010483-1	Armación Delantera Derecha NVF-64(Izquierda) Esp.200Mm								1		
7	5022010489-0	Armación Delantera Derecha NVF-68(Izquierda) Esp.200Mm									1	
7	5022010495-5	Armación Delantera Derecha NVF-72(Izquierda) Esp.200Mm										1
8	5022010450-5	Armación Trasera Derecha NVF-40(Izquierda) Esp.200Mm		1								
8	5022010454-8	Armación Trasera Derecha NVF-44(Izquierda) Esp.200Mm			1							
8	5022010458-0	Armación Trasera Derecha NVF-48(Izquierda) Esp.200Mm				1						

Item	Código	Descripción del producto	Todos	NVF 40 Discos	NVF 44 Discos	NVF 48 Discos	NVF 52 Discos	NVF 56 Discos	NVF 60 Discos	NVF 64 Discos	NVF 68 Discos	NVF 72 Discos
8	5022010464-5	Armación Trasera Derecha NVF-52(Izquierda) Esp.200Mm					1					
8	5022010470-0	Armación Trasera Derecha NVF-56(Izquierda) Esp.200Mm						1				
8	5022010476-9	Armación Trasera Derecha NVF-60(Izquierda) Esp.200Mm							1			
8	5022010482-3	Armación Trasera Derecha NVF-64(Izquierda) Esp.200Mm								1		
8	5022010488-2	Armación Trasera Derecha NVF-68(Izquierda) Esp.200Mm									1	
8	5022010494-7	Armación Trasera Derecha NVF-72(Izquierda) Esp.200Mm										1
9	5558070066-6	Traba De Regulaje De 2" X 1" X 1360Mm	1									
10	5432040003-4	Perno Cabeza Cuadrada Ø37,5 X 190Mm	5									
11	5432060023-8	Perno De Ø1" X 210Mm	1									
12	5432060027-0	Perno De Ø3/4" X 155Mm	1									
13	6020311138-2	Tornillo Cab.Sextavada 1" X 6" 8F Unc1A Gr5 Rp	1									
14	6020311136-6	Tornillo Cab.Sextavada 1" X 5.1/2" 8F Unc1A Gr5 Rp	1									
15	5138090001-0	Llave P/Tuerca Sextavada 1.1/4" - 1" - 3/4" - 5/8"	2									
16	5352030058-5	Limpiador Menor		24	28	32	32	36	40	44	44	48
16	5352030058-5	Limpiador Menor		40	44	48	52	56	60	64	68	72
17	6020058710-6	Llave P/Tuerca Sextavada 5/8"	1									
18	5040070013-0	Barra De Union De 495Mm	1									
19	5558010497-4	Traba de las Armaciones	2									
20	5572070328-8	Viga de 70 X 70 X 750mm	1									
21	5138020001-9	Llave P/Tuerca Sextavada 3/8" - 1/2"	1									
22	5040020107-0	Barra Transversal De Enganche		1	1	1	1	1				
22	5040020108-8	Barra Transversal De Enganche							1	1	1	1
23	5040070014-9	Barra Estabilizadora Delantera		1	1	1						
23	5040070015-7	Barra Estabilizadora Delantera					1	1				
23	5040070012-2	Barra Estabilizadora Delantera							1	1		
23	5040070016-5	Barra Estabilizadora Delantera									1	1
24	5040010077-0	Barra Estabilizadora Trasera Izquierda		1	1	1						
24	5040010078-8	Barra Estabilizadora Trasera Izquierda					1	1				
24	5040010079-6	Barra Estabilizadora Trasera Izquierda							1	1		
24	5040010080-0	Barra Estabilizadora Trasera Izquierda									1	1
25	6020310597-8	Perno Ø3/4" X 62mm	4									
26	5024010130-8	Arandela Lisa De Ø39 X Ø66 X 4,75Mm(Zincado)	5									
27	6020010420-2	Arandela De Presión 1" Media Industrial	3									
28	5024010634-2	Arandela Lisa De Ø26,8 X Ø66,5 X 4,75Mm(Zincado)	1									

BALDAN

• Tabla NVF (Sin Neumáticos) Apertura Hidráulica

Item	Código	Descripción del producto	Todos	NVF 40 Discos	NVF 44 Discos	NVF 48 Discos	NVF 52 Discos	NVF 56 Discos	NVF 60 Discos	NVF 64 Discos	NVF 68 Discos	NVF 72 Discos
29	6020310778-4	Tuerca Sextavada 1" 8F Unc Gr5 Ch.1.5/8" Alt.25,00Mm	3									
30	5024010192-8	Arandela Lisa De Ø30 X Ø52 X 4,75Mm(Zincado)	4									
31	5372011030-6	Manguera Ø3/8" X 4500Mm C/1Trg Y 1Trf C/Enganche Rapido Macho		2	2	2	2	2				
31	5372011026-8	Manguera Ø3/8" X 5500Mm C/1Trg Y 1Trf C/Enganche Rapido Macho							2	2	2	2
32	5530060020-3	Soporte De La Manguera	1									
33	5530060001-7	Soporte Menor De Las Mangueras	1									
34	5232200003-0	Eje De Union Ø1.1/8" X 582Mm	2									
35	5120010041-0	Carretel De 027 X 057 X 75Mm	2									
36	5558010496-6	Traba P/Transporte	2									
37	5024010007-7	Arandela Lisa De Ø20,3 X Ø46,5 X 4,75Mm	4									
38	6020311080-7	Tornillo Cab.Sextavada 5/8" X 4" 11F Unc1A Gr5 Rp	2									
39	6020310662-1	Perno Cabeza Francesa Ø1" X 125mm	2									
40	6020130108-7	Grasero 1/8"	9									
40	6020130108-7	Grasero 1/8"		19	21	21	25	25	25	25	29	9
41	6020310760-1	Tuerca Sextavada 5/8" 11F Unc Gr5 Ch.1.1/16" Alt.15,00Mm		4	4	4	4	2	4	4	4	4
42	6020010412-1	Arandela De Presión 5/8" Media Industrial	4									
43	5024010061-1	Arandela Lisa De Ø33,5 X Ø53,5 X 4,75Mm(Zincado)	2									
44	5432120090-0	Perno Cabeza Francesa Ø30,53 X 97Mm	2									
45	6020311176-5	Tornillo Cab.Francesa 1/2" X 2" 12F W Gr2 Rp		24	28	32	32	36	40	44	44	48
45	6020311176-5	Tornillo Cab.Francesa 1/2" X 2" 12F W Gr2 Rp		40	44	48	52	56	60	64	68	72
46	6020010410-5	Arandela De Presión 1/2" Media Industrial		25	29	33	33	37	42	46	46	50
46	6020010410-5	Arandela De Presión 1/2" Media Industrial		40	44	48	52	56	60	64	68	72
47	5024010068-9	Arandela Lisa De Ø13,3 X Ø35,5 X 3,00Mm		24	28	32	32	36	40	44	44	48
47	5024010068-9	Arandela Lisa De Ø13,3 X Ø35,5 X 3,00Mm		40	44	48	52	56	60	64	68	72
48	6020310754-7	Tuerca Sextavada 1/2" 12F W Gr5 Ch.7/8" Alt.12,00Mm		24	28	32	32	36	40	44	44	48
48	6020310754-7	Tuerca Sextavada 1/2" 12F W Gr5 Ch.7/8" Alt.12,00Mm		40	44	48	52	56	60	64	68	72
49	6020050116-3	Contraperno 1/4" X 2"	2									
50	6020050122-8	Contraperno 3/8" X 2.1/2"	6									
51	6020050114-7	Contraperno 1/4" X 1.1/2"	4									
52	5432080008-3	Perno Con Traba Ø31 X 95Mm Sin La Grasera	1									
53	6020310770-9	Tuerca Sextavada 3/4" 10F Unc Gr5 Ch.1.7/32" Alt.18,50Mm	2									
54	6020010414-8	Arandela De Presión 3/4" Media Industrial	1									
55	6020311098-0	Tornillo Cab.Sextavada 3/4" X 3.1/2" 10F Unc1A Gr5 Rp	1									

Item	Código	Descripción del producto	Todos	NVF 40 Discos	NVF 44 Discos	NVF 48 Discos	NVF 52 Discos	NVF 56 Discos	NVF 60 Discos	NVF 64 Discos	NVF 68 Discos	NVF 72 Discos
56	6020311096-3	Tornillo Cab.Sextavada 3/4" X 2.1/2" 10F Unc1A Gr5 Rp		1	1	1	1	1				
56	6020311094-7	Tornillo Cab.Sextavada 3/4" X 2.1/4" 10F Unc1A Gr5 Rt							1	1	1	1
57	6020390308-4	Traba Nma - Tipo "R" De Ø4,5 X 80Mm (455)		3	3	3	3	3	5	9	5	5
58	5432080013-0	Perno Con Traba Ø31 X 70Mm Sin La Grasera	1									
59	6020050108-2	Contraperno 3/16" X 2"	2									
60	5024010059-0	Arandela Lisa De Ø16,5 X Ø29 X 1,21Mm							2	2	2	2
61	6020310183-2	Tornillo Cab.Sextavada 5/8" X 1" 11F Unc1A Gr2 Rt	2									
65	6020311046-7	Tornillo Cab.Sextavada 1/2" X 3/4" 12F W Gr2 Rt							1	1	1	1
66	5192010046-9	Corrente Polida Torcida De 05,5Mm 510Mm Cpl							1	1	1	1

• NVF-P (Con Neumáticos) Apertura Mecánica

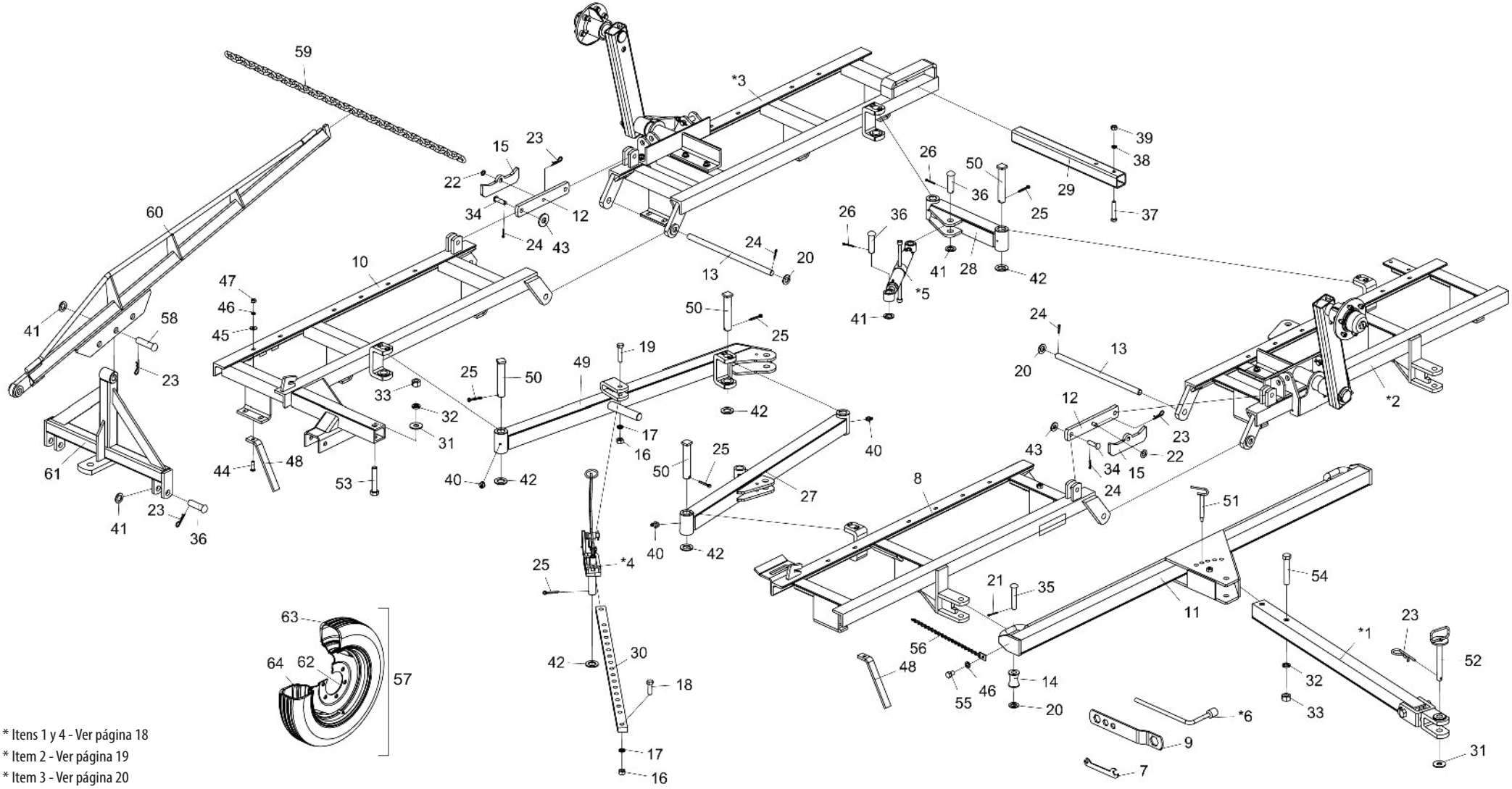

* Itens 1 y 4 - Ver página 18
* Item 2 - Ver página 19
* Item 3 - Ver página 20
* Item 5 - Ver página 21

BALDAN

• Tabla NVF-P (Con Neumáticos) Apertura Mecánica

Ítem	Código	Descripción del producto	Todos	NVF 40 Discos	NVF 44 Discos	NVF 48 Discos	NVF 52 Discos	NVF 56 Discos	NVF 60 Discos	NVF 64 Discos	NVF 68 Discos	NVF 72 Discos
*1	5084030011-8	Barra de Tiro Completo	1									
*2	5022010448-3	Armación Delantera Izquierda NVF-40(Izquierda) Esp.200Mm		1								
*2	5022010452-1	Armación Delantera Izquierda NVF-44(Izquierda) Esp.200Mm			1							
*2	5022010456-4	Armación Delantera Izquierda NVF-48(Izquierda) Esp.200Mm				1						
*2	5022010461-0	Armación Delantera Izquierda NVF-52(Izquierda) Esp.200Mm					1					
*2	5022010467-0	Armación Delantera Izquierda NVF-56(Izquierda) Esp.200Mm						1				
*2	5022010473-4	Armación Delantera Izquierda NVF-60(Izquierda) Esp.200Mm							1			
*2	5022010479-3	Armación Delantera Izquierda NVF-64(Izquierda) Esp.200Mm								1		
*2	5022010485-8	Armación Delantera Izquierda NVF-68(Izquierda) Esp.200Mm									1	
*2	5022010491-2	Armación Delantera Izquierda NVF-72(Izquierda) Esp.200Mm										1
*3	5022010449-1	Armación Trasera Izquierda NVF-40(Izquierda) Esp.200Mm		1								
*3	5022010453-0	Armación Trasera Izquierda NVF-44(Izquierda) Esp.200Mm			1							
*3	5022010457-2	Armación Trasera Izquierda NVF-48(Izquierda) Esp.200Mm				1						
*3	5022010463-7	Armación Trasera Izquierda NVF-52(Izquierda) Esp.200Mm					1					
*3	5022010469-6	Armación Trasera Izquierda NVF-56(Izquierda) Esp.200Mm						1				
*3	5022010475-0	Armación Trasera Izquierda NVF-60(Izquierda) Esp.200Mm							1			
*3	5022010481-5	Armación Trasera Izquierda NVF-64(Izquierda) Esp.200Mm								1		
*3	5022010487-4	Armación Trasera Izquierda NVF-68(Izquierda) Esp.200Mm									1	
*3	5022010493-9	Armación Trasera Izquierda NVF-72(Izquierda) Esp.200Mm										1
*4	5468010014-7	Tirador De Traba Completo	1									
*5	5484010065-3	Regulador Completo	1									
6	6020058710-6	Llave P/Tuerca Sextavada 5/8"	1									
7	5138020001-9	Llave P/Tuerca Sextavada 3/8" - 1/2"	1									
8	5022010084-4	Armación Delantera Derecha NVFp-40 Esp.200Mm (Izquierda)		1								
8	5022010455-6	Armación Delantera Derecha NVF-44(Izquierda) Esp.200Mm			1							
8	5022010459-9	Armación Delantera Derecha NVF-48(Izquierda) Esp.200Mm				1						
8	5022010465-3	Armación Delantera Derecha NVF-52(Izquierda) Esp.200Mm					1					
8	5022010471-8	Armación Delantera Derecha NVF-56(Izquierda) Esp.200Mm						1				
8	5022010477-7	Armación Delantera Derecha NVF-60(Izquierda) Esp.200Mm							1			
8	5022010483-1	Armación Delantera Derecha NVF-64(Izquierda) Esp.200Mm								1		
8	5022010489-0	Armación Delantera Derecha NVF-68(Izquierda) Esp.200Mm									1	
8	5022010495-5	Armación Delantera Derecha NVF-72(Izquierda) Esp.200Mm										1
9	5138090001-0	Llave P/Tuerca Sextavada 1.1/4" - 1" - 3/4" - 5/8"	2									
10	5022010450-5	Armación Trasera Derecha NVF-40(Izquierda) Esp.200Mm		1								
10	5022010454-8	Armación Trasera Derecha NVF-44(Izquierda) Esp.200Mm			1							
10	5022010458-0	Armación Trasera Derecha NVF-48(Izquierda) Esp.200Mm				1						
10	5022010464-5	Armación Trasera Derecha NVF-52(Izquierda) Esp.200Mm					1					
10	5022010470-0	Armación Trasera Derecha NVF-56(Izquierda) Esp.200Mm						1				
10	5022010476-9	Armación Trasera Derecha NVF-60(Izquierda) Esp.200Mm							1			
10	5022010482-3	Armación Trasera Derecha NVF-64(Izquierda) Esp.200Mm								1		
10	5022010488-2	Armación Trasera Derecha NVF-68(Izquierda) Esp.200Mm									1	
10	5022010494-7	Armación Trasera Derecha NVF-72(Izquierda) Esp.200Mm										1

Ítem	Código	Descripción del producto	Todos	NVF 40 Discos	NVF 44 Discos	NVF 48 Discos	NVF 52 Discos	NVF 56 Discos	NVF 60 Discos	NVF 64 Discos	NVF 68 Discos	NVF 72 Discos
11	5040020107-0	Barra Transversal De Enganche	1	1	1	1	1	1				
11	5040020108-8	Barra Transversal De Enganche							1	1	1	1
12	5558010497-4	Traba de las Armaciones	2									
13	5232200003-0	Eje De Union Ø1.1/8" X 582Mm	2									
14	5120010041-0	Carretel De 027 X 057 X 75Mm	2									
15	5558010496-6	Traba P/Transporte	2									
16	6020310770-9	Tuerca Sextavada 3/4" 10F Unc Gr5 Ch.1.7/32" Alt.18,50Mm	2									
17	6020010414-8	Arandela De Presión 3/4" Media Industrial	1									
18	6020311096-3	Tornillo Cab.Sextavada 3/4" X 2.1/2" 10F Unc1A Gr5 Rp		1	1	1	1	1				
18	6020311094-7	Tornillo Cab.Sextavada 3/4" X 2.1/4" 10F Unc1A Gr5 Rt							1	1	1	1
19	6020311098-0	Tornillo Cab.Sextavada 3/4" X 3.1/2" 10F Unc1A Gr5 Rp	1									
20	5024010192-8	Arandela Lisa De Ø30 X Ø52 X 4,75Mm(Zincado)	4									
21	6020050108-2	Contraperno 3/16" X 2"	2									
22	5024010059-0	Arandela Lisa De Ø16,5 X Ø29 X 1,21Mm							2	2	2	2
23	6020390308-4	Traba Nma - Tipo "R" De Ø4,5 X 80Mm (455)		3	3	3	3	3	5	10	5	5
24	6020050114-7	Contraperno 1/4" X 1.1/2"		4	4	4	4	4	4	5	4	4
25	6020050122-8	Contraperno 3/8" X 2.1/2"	6									
26	6020050116-3	Contraperno 1/4" X 2"	2									
27	5040070014-9	Barra Estabilizadora Delantera		1	1	1						
27	5040070015-7	Barra Estabilizadora Delantera					1	1				
27	5040070012-2	Barra Estabilizadora Delantera							1	1		
27	5040070016-5	Barra Estabilizadora Delantera									1	1
28	5040070013-0	Barra De Union De 495Mm	1									
29	5572070328-8	Viga de 70 X 70 X 750mm	1									
30	5558070066-6	Traba De Regulaje De 2" X 1" X 1360Mm	1									
31	5024010634-2	Arandela Lisa De Ø26,8 X Ø66,5 X 4,75Mm(Zincado)	1									
32	6020010420-2	Arandela De Presión 1" Media Industrial	3									
33	6020310778-4	Tuerca Sextavada 1" 8F Unc Gr5 Ch.1.5/8" Alt.25,00Mm	3									
34	6020310597-8	Perno Ø3/4" X 62mm	4									
35	6020310662-1	Perno Cabeza Francesa Ø1" X 125mm	2									
36	5432120090-0	Perno Cabeza Francesa Ø30,53 X 97Mm	2									
37	6020311087-4	Tornillo Cab.Sextavada 5/8" X 4" 11F Unc1A Gr5 Rp	2									
38	6020010412-1	Arandela De Presión 5/8" Media Industrial	2									
39	6020310760-1	Tuerca Sextavada 5/8" 11F Unc Gr5 Ch.1.1/16" Alt.15,00Mm		1	1	1	1	1	1	1		
40	6020130108-7	Grasero 1/8"		5	5	5	6	5	5	7	5	5
40	6020130108-7	Grasero 1/8"		17	17	17	23	23	23	23	27	27
41	5024010061-1	Arandela Lisa De Ø33,5 X Ø53,5 X 4,75Mm(Zincado)	2									
42	5024010130-8	Arandela Lisa De Ø39 X Ø66 X 4,75Mm(Zincado)	5									
43	5024010007-7	Arandela Lisa De Ø20,3 X Ø46,5 X 4,75Mm		4	4	4	4	4	4	3	4	4
44	6020311176-5	Tornillo Cab.Francesa 1/2" X 2" 12F W Gr2 Rp		24	28	32	32	36	40	44	44	48
44	6020311176-5	Tornillo Cab.Francesa 1/2" X 2" 12F W Gr2 Rp		40	44	48	52	56	60	64	68	72
45	5024010068-9	Arandela Lisa De Ø13,3 X Ø35,5 X 3,00Mm		24	28	32	32	36	40	44	44	48

• Tabla NVF-P (Con Neumáticos) Apertura Mecánica

Item	Código	Descripción del producto	Todos	NVF 40 Discos	NVF 44 Discos	NVF 48 Discos	NVF 52 Discos	NVF 56 Discos	NVF 60 Discos	NVF 64 Discos	NVF 68 Discos	NVF 72 Discos
45	5024010068-9	Arandela Lisa De Ø13,3 X Ø35,5 X 3,00Mm - Exportação		40	44	48	52	56	60	64	68	72
46	6020010410-5	Arandela De Presión 1/2" Media Industrial		25	29	33	33	37	42	46	46	50
46	6020010410-5	Arandela De Presión 1/2" Media Industrial		40	44	48	52	56	60	64	68	72
47	6020310754-7	Tuerca Sextavada 1/2" 12F W Gr5 Ch.7/8" Alt.12,00Mm		24	28	32	32	36	40	44	44	48
47	6020310754-7	Tuerca Sextavada 1/2" 12F W Gr5 Ch.7/8" Alt.12,00Mm		40	44	48	52	56	60	64	68	72
48	5352030058-5	Limpiador Menor		24	28	32	32	36	40	44	44	48
48	5352030058-5	Limpiador Menor		40	44	48	52	56	60	64	68	72
49	5040010077-0	Barra Estabilizadora Trasera Izquierda		1	1	1						
49	5040010078-8	Barra Estabilizadora Trasera Izquierda					1	1				
49	5040010079-6	Barra Estabilizadora Trasera Izquierda							1	1		
49	5040010080-0	Barra Estabilizadora Trasera Izquierda									1	1
50	5432040003-4	Perno Cabeza Cuadrada Ø37,5 X 190Mm	5									
51	5432060027-0	Perno De Ø3/4" X 155Mm	1									
52	5432060023-8	Perno De Ø1" X 210Mm	1									
53	6020311136-6	Tornillo Cab.Sextavada 1" X 5.1/2" 8F Unc1A Gr5 Rp	1									
54	6020311138-2	Tornillo Cab.Sextavada 1" X 6" 8F Unc1A Gr5 Rp	1									
55	6020311046-7	Tornillo Cab.Sextavada 1/2" X 3/4" 12F W Gr2 Rt							1	1	1	1
56	5192010046-9	Corrente Polida Torcida De 05,5Mm 510Mm Cpl							1	1	1	1
57	5498100003-2	Rueda Completa 600 X 16		2								
57	5498010014-9	Rueda Completa 650 X 16			2	2	2	2	2	2	2	2
58	5432120029-2	Perno Cabeza Francesa Ø30,53 X 113Mm	1									
59	5192020034-0	Corrente De 1723Mm(35 Elos)	1									
60	5040100014-0	Barra De Levante Das Armacoes	1									
61	5084040111-9	Barra de Tiro Para Transporte	1									
62	6020350400-7	Llanta 4,50X16 F16.388 43/03 (Rastra)	2									
63	6020310400-9	Neumático 600X16X16 Telas		2								
63	6020310376-2	Neumático 650X16X08 Telas			2	2	2	2	2	2	2	2
64	6020050350-6	Camara De Aire 6.00-16	2									

• NVF-P (Con Neumáticos) Apertura Hidráulica

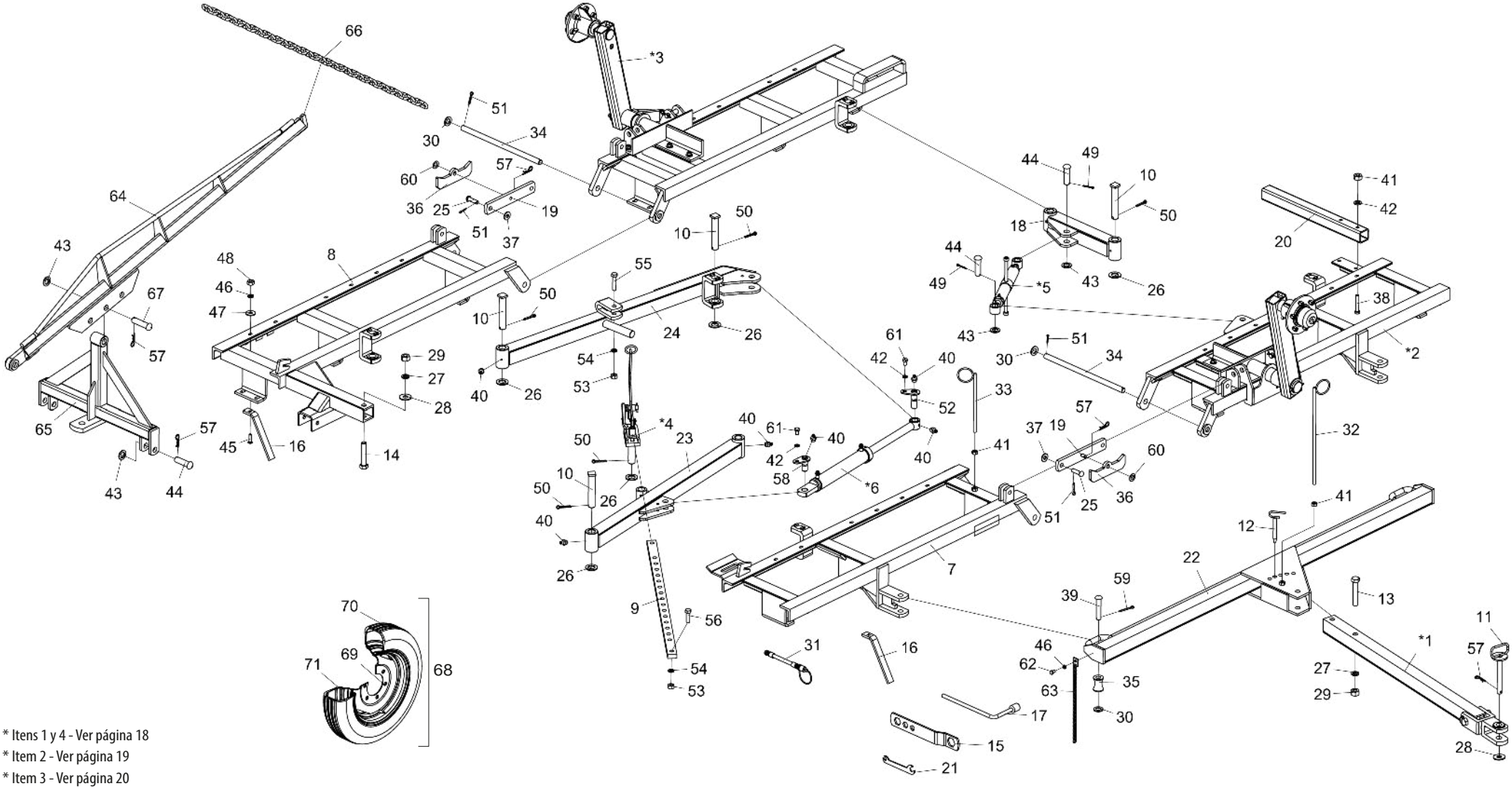

* Itens 1 y 4 - Ver página 18
* Item 2 - Ver página 19
* Item 3 - Ver página 20
* Itens 5 y 6 - Ver página 21

• Tabla NVF-P (Con Neumáticos) Apertura Hidráulica

Item	Código	Descripción del producto	Todos	NVF 40 Discos	NVF 44 Discos	NVF 48 Discos	NVF 52 Discos	NVF 56 Discos	NVF 60 Discos	NVF 64 Discos	NVF 68 Discos	NVF 72 Discos
*1	5084030011-8	Barra de Tiro Completo	1									
*2	5022010448-3	Armación Delantera Izquierda NVF-40(Izquierda) Esp.200Mm		1								
*2	5022010452-1	Armación Delantera Izquierda NVF-44(Izquierda) Esp.200Mm			1							
*2	5022010456-4	Armación Delantera Izquierda NVF-48(Izquierda) Esp.200Mm				1						
*2	5022010461-0	Armación Delantera Izquierda NVF-52(Izquierda) Esp.200Mm					1					
*2	5022010467-0	Armación Delantera Izquierda NVF-56(Izquierda) Esp.200Mm						1				
*2	5022010473-4	Armación Delantera Izquierda NVF-60(Izquierda) Esp.200Mm							1			
*2	5022010479-3	Armación Delantera Izquierda NVF-64(Izquierda) Esp.200Mm								1		
*2	5022010485-8	Armación Delantera Izquierda NVF-68(Izquierda) Esp.200Mm									1	
*2	5022010491-2	Armación Delantera Izquierda NVF-72(Izquierda) Esp.200Mm										1
*3	5022010449-1	Armación Trasera Izquierda NVF-40(Izquierda) Esp.200Mm		1								
*3	5022010453-0	Armación Trasera Izquierda NVF-44(Izquierda) Esp.200Mm			1							
*3	5022010457-2	Armación Trasera Izquierda NVF-48(Izquierda) Esp.200Mm				1						
*3	5022010463-7	Armación Trasera Izquierda NVF-52(Izquierda) Esp.200Mm					1					
*3	5022010469-6	Armación Trasera Izquierda NVF-56(Izquierda) Esp.200Mm						1				
*3	5022010475-0	Armación Trasera Izquierda NVF-60(Izquierda) Esp.200Mm							1			
*3	5022010481-5	Armación Trasera Izquierda NVF-64(Izquierda) Esp.200Mm								1		
*3	5022010487-4	Armación Trasera Izquierda NVF-68(Izquierda) Esp.200Mm									1	
*3	5022010493-9	Armación Trasera Izquierda NVF-72(Izquierda) Esp.200Mm										1
*4	5468010014-7	Tirador De Traba Completo	1									
*5	5484010065-3	Regulador Completo	1									
*6	6020055721-5	Cilindro Hidr. Ø1.5/8" X Ø2.1/2" X 336Mm(Curso) X 680Mm(Cerrado)	1									
7	5022010084-4	Armación Delantera Derecha NVFp-40 Esp.200Mm (Izquierda)		1								
7	5022010455-6	Armación Delantera Derecha NVF-44(Izquierda) Esp.200Mm			1							
7	5022010459-9	Armación Delantera Derecha NVF-48(Izquierda) Esp.200Mm				1						
7	5022010465-3	Armación Delantera Derecha NVF-52(Izquierda) Esp.200Mm					1					
7	5022010471-8	Armación Delantera Derecha NVF-56(Izquierda) Esp.200Mm						1				
7	5022010477-7	Armación Delantera Derecha NVF-60(Izquierda) Esp.200Mm							1			
7	5022010483-1	Armación Delantera Derecha NVF-64(Izquierda) Esp.200Mm								1		
7	5022010489-0	Armación Delantera Derecha NVF-68(Izquierda) Esp.200Mm									1	
7	5022010495-5	Armación Delantera Derecha NVF-72(Izquierda) Esp.200Mm										1
8	5022010450-5	Armación Trasera Derecha NVF-40(Izquierda) Esp.200Mm		1								
8	5022010454-8	Armación Trasera Derecha NVF-44(Izquierda) Esp.200Mm			1							
8	5022010458-0	Armación Trasera Derecha NVF-48(Izquierda) Esp.200Mm				1						
8	5022010464-5	Armación Trasera Derecha NVF-52(Izquierda) Esp.200Mm					1					
8	5022010470-0	Armación Trasera Derecha NVF-56(Izquierda) Esp.200Mm						1				
8	5022010476-9	Armación Trasera Derecha NVF-60(Izquierda) Esp.200Mm							1			
8	5022010482-3	Armación Trasera Derecha NVF-64(Izquierda) Esp.200Mm								1		
8	5022010488-2	Armación Trasera Derecha NVF-68(Izquierda) Esp.200Mm									1	
8	5022010494-7	Armación Trasera Derecha NVF-72(Izquierda) Esp.200Mm										1
9	5558070066-6	Traba De Regulaje De 2" X 1" X 1360Mm	1									
10	5432040003-4	Perno Cabeza Cuadrada Ø37,5 X 190Mm	5									

Item	Código	Descripción del producto	Todos	NVF 40 Discos	NVF 44 Discos	NVF 48 Discos	NVF 52 Discos	NVF 56 Discos	NVF 60 Discos	NVF 64 Discos	NVF 68 Discos	NVF 72 Discos
11	5432060023-8	Perno De Ø1" X 210Mm	1									
12	5432060027-0	Perno De Ø3/4" X 155Mm	1									
13	6020311138-2	Tornillo Cab.Sextavada 1" X 6" 8F Unc1A Gr5 Rp	1									
14	6020311136-6	Tornillo Cab.Sextavada 1" X 5.1/2" 8F Unc1A Gr5 Rp	1									
15	5138090001-0	Llave P/Tuerca Sextavada 1.1/4" - 1" - 3/4" - 5/8"	2									
16	5352030058-5	Limpiador Menor		24	28	32	32	36	40	44	44	48
16	5352030058-5	Limpiador Menor		40	44	48	52	56	60	64	68	72
17	6020058710-6	Llave P/Tuerca Sextavada 5/8"	1									
18	5040070013-0	Barra De Union De 495Mm	1									
19	5558010497-4	Traba de las Armaciones	2									
20	5572070328-8	Viga de 70 X 70 X 750mm	1									
21	5138020001-9	Llave P/Tuerca Sextavada 3/8" - 1/2"	1									
22	5040020107-0	Barra Transversal De Enganche		1	1	1	1	1				
22	5040020108-8	Barra Transversal De Enganche							1	1	1	1
23	5040070014-9	Barra Estabilizadora Delantera		1	1	1						
23	5040070015-7	Barra Estabilizadora Delantera					1	1				
23	5040070012-2	Barra Estabilizadora Delantera							1	1		
23	5040070016-5	Barra Estabilizadora Delantera									1	1
24	5040010077-0	Barra Estabilizadora Trasera Izquierda		1	1	1						
24	5040010078-8	Barra Estabilizadora Trasera Izquierda					1	1				
24	5040010079-6	Barra Estabilizadora Trasera Izquierda							1	1		
24	5040010080-0	Barra Estabilizadora Trasera Izquierda									1	1
25	6020310597-8	Perno Ø3/4" X 62mm	4									
26	5024010130-8	Arandela Lisa De Ø39 X Ø66 X 4,75Mm(Zincado)	5									
27	6020010420-2	Arandela De Presión 1" Media Industrial	3									
28	5024010634-2	Arandela Lisa De Ø26,8 X Ø66,5 X 4,75Mm(Zincado)	1									
29	6020310778-4	Tuerca Sextavada 1" 8F Unc Gr5 Ch.1.5/8" Alt.25,00Mm	3									
30	5024010192-8	Arandela Lisa De Ø30 X Ø52 X 4,75Mm(Zincado)	4									
31	5372011030-6	Mang. Ø3/8" X 4500Mm C/1Trg Y 1Trf C/Enganche Rapido Macho		2	2	2	2	2				
31	5372011026-8	Mang. Ø3/8" X 5500Mm C/1Trg Y 1Trf C/Enganche Rapido Macho							2	2	2	2
32	5530060020-3	Soporte De La Manguera	1									
33	5530060001-7	Soporte Menor De Las Mangueras	1									
34	5232200003-0	Eje De Union Ø1.1/8" X 582Mm	2									
35	5120010041-0	Carretel De 027 X 057 X 75Mm	2									
36	5558010496-6	Traba P/Transporte	2									
37	5024010007-7	Arandela Lisa De Ø20,3 X Ø46,5 X 4,75Mm	4									
38	6020311087-4	Tornillo Cab.Sextavada 5/8" X 4" 11F Unc1A Gr5 Rp	2									
39	6020310662-1	Perno Cabeza Francesa Ø1" X 125mm	2									
40	6020130108-7	Grasero 1/8"		10	9	10	10	10	10	9	9	9
40	6020130108-7	Grasero 1/8"		19	19	21	25	25	25	25	29	29
41	6020310760-1	Tuerca Sextavada 5/8" 11F Unc Gr5 Ch.1.1/16" Alt.15,00Mm		3	4	5	3	4	6	4	6	4
41	6020310760-1	Tuerca Sextavada 5/8" 11F Unc Gr5 Ch.1.1/16" Alt.15,00Mm		4	3	3	3	3	4	3	4	4

BALDAN

• Tabla NVF-P (Con Neumáticos) Apertura Hidráulica

Ítem	Código	Descripción del producto	Todos	NVF 40 Discos	NVF 44 Discos	NVF 48 Discos	NVF 52 Discos	NVF 56 Discos	NVF 60 Discos	NVF 64 Discos	NVF 68 Discos	NVF 72 Discos
42	6020010412-1	Arandela De Presión 5/8" Media Industrial	4									
43	5024010061-1	Arandela Lisa De Ø33,5 X Ø53,5 X 4,75Mm(Zincado)	2									
44	5432120090-0	Perno Cabeza Francesa Ø30,53 X 97Mm		2	2	2	2	2	2	2	2	3
45	6020311176-5	Tornillo Cab.Francesa 1/2" X 2" 12F W Gr2 Rp		24	28	32	32	36	40	44	44	48
45	6020311176-5	Tornillo Cab.Francesa 1/2" X 2" 12F W Gr2 Rp		40	44	48	52	56	60	64	68	72
46	6020010410-5	Arandela De Presión 1/2" Media Industrial		24	28	32	32	36	41	45	45	48
46	6020010410-5	Arandela De Presión 1/2" Media Industrial		40	44	48	52	56	60	64	68	72
47	5024010068-9	Arandela Lisa De Ø13,3 X Ø35,5 X 3,00Mm		24	28	32	32	36	40	44	44	48
47	5024010068-9	Arandela Lisa De Ø13,3 X Ø35,5 X 3,00Mm		40	44	48	52	56	60	64	68	72
48	6020310754-7	Tuerca Sextavada 1/2" 12F W Gr5 Ch.7/8" Alt.12,00Mm		24	28	32	32	36	40	44	44	48
48	6020310754-7	Tuerca Sextavada 1/2" 12F W Gr5 Ch.7/8" Alt.12,00Mm		40	44	48	52	56	60	64	68	72
49	6020050116-3	Contraperno 1/4" X 2"	2									
50	6020050122-8	Contraperno 3/8" X 2.1/2"	6									
51	6020050114-7	Contraperno 1/4" X 1.1/2"	4									
52	5432080008-3	Perno Con Traba Ø31 X 95Mm Sin La Grasera	1									
53	6020310770-9	Tuerca Sextavada 3/4" 10F Unc Gr5 Ch.1.7/32" Alt.18,50Mm	2									
54	6020010414-8	Arandela De Presión 3/4" Media Industrial	1									
55	6020311098-0	Tornillo Cab.Sextavada 3/4" X 3.1/2" 10F Unc1A Gr5 Rp	1									
56	6020311096-3	Tornillo Cab.Sextavada 3/4" X 2.1/2" 10F Unc1A Gr5 Rp		1	1	1	1	1				
56	6020311094-7	Tornillo Cab.Sextavada 3/4" X 2.1/4" 10F Unc1A Gr5 Rt							1	1	1	1
57	6020390308-4	Traba Nma - Tipo "R" De Ø4,5 X 80Mm (455)		6	3	3	3	3	8	5	5	3
58	5432080013-0	Perno Con Traba Ø31 X 70Mm Sin La Grasera	1									
59	6020050108-2	Contraperno 3/16" X 2"	2									
60	5024010059-0	Arandela Lisa De Ø16,5 X Ø29 X 1,21Mm							2	2	2	2
61	6020310183-2	Tornillo Cab.Sextavada 5/8" X 1" 11F Unc1A Gr2 Rt	2									
62	6020311046-7	Tornillo Cab.Sextavada 1/2" X 3/4" 12F W Gr2 Rt							1	1	1	1
63	5192010046-9	Corrente Polida Torcida De 05,5Mm 510Mm Cpl							1	1	1	1
64	5040100014-0	Barra De Levante Das Armacoes	1									
65	5084040111-9	Barra de Tiro Para Transporte	1									
66	5192020034-0	Corrente De 1723Mm(35 Elos)	1									
67	5432120029-2	Perno Cabeza Francesa Ø30,53 X 113Mm		1	1	1	1	1	1	1	6	1
68	5498100003-2	Rueda Completa 600 X 16		2								
68	5498100003-2	Rueda Completa 650 X 16			2	2	2	2	2	2	2	2
69	6020350400-7	Llanta 4,50X16 F16.388 43/03 (Rastra)	2									
70	6020310400-9	Neumático 600X16X06Ls.		2								
70	6020310376-2	Neumático 650X16X08Ls.			2	2	2	2	2	2	2	2
71	6020050350-6	Camara De Aire 600X16	2									

• NVF Tandem (Barra de Tiro de Enganche Doble)

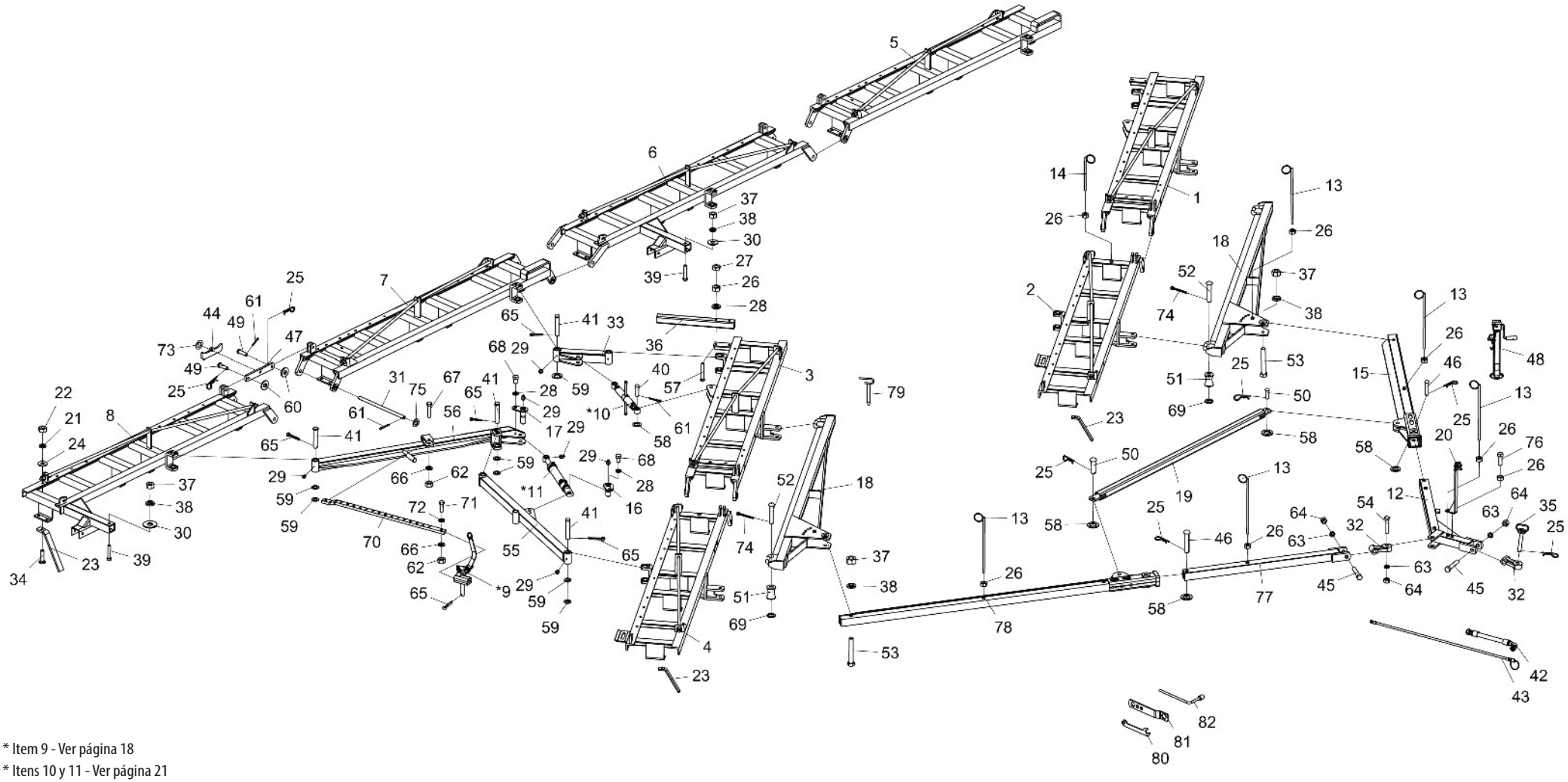

* Item 9 - Ver página 18
* Itens 10 y 11 - Ver página 21

BALDAN

• Tabla NVF Tandem (Barra de Tiro de Enganche Doble)

Item	Código	Descripción del producto	Todos	NVF 44 Discos	NVF 52 Discos	NVF 60 Discos
1	5022011235-4	Armación Delantera Izquierda NVF-44(Izquierda) Esp.200Mm S/Pneu Ced		1		
1	5022011237-0	Armación Delantera Izquierda NVF-52(Izquierda) Esp.200Mm Completa Ced			1	
1	5022011812-3	Armación Delantera Izquierda NVF-60 Esp.200mm(Ced)				1
2	5022010874-8	Armación Delantera Derecha NVF 44 Discos - CED		1		
2	5022011230-3	Armación Delantera Derecha NVF-52(Izquierda) Esp.200Mm Completa Ced			1	
2	5022011211-7	Armación Delantera Derecha NVF-60(Izquierda) Esp.200Mm Completa Ced				1
3	5022010077-1	Armación Delantera Izquierda NVF-44(Izquierda) Esp.200Mm S/Pneu		1		
3	5022010460-2	Armación Delantera Izquierda NVF-52(Izquierda) Esp.200Mm			1	
3	5022011812-3	Armación Delantera Izquierda NVF-60 Esp.200mm(Ced)				1
4	5022010874-8	Armación Delantera Derecha 44 Discos - CED		1		
4	5022010465-3	Armación Delantera Derecha NVF-52(Izquierda) Esp.200Mm			1	
4	5022011810-7	Armación Delantera Derecha NVF-60(Esq) Esp.200mm(Ced)				1
5	5022010078-0	Armación Trasera Izquierda NVF-44(Izquierda) Esp.200Mm S/Pneu		1		
5	5022010462-9	Armación Trasera Izquierda NVF-52(Izquierda) Esp.200Mm			1	
5	5022010474-2	Armación Trasera Izquierda NVF-60(Izquierda) Esp.200Mm				1
6	5022010871-3	Armación Trasera Derecha 44 Discos - CED		1		
6	5022011231-1	Armación Trasera Derecha NVF-52(Izquierda) Esp.200Mm Completa Ced			1	
6	5022011216-8	Armación Trasera Derecha NVF-60(Izquierda) Esp.200Mm Completa Ced				1
7	5022010872-1	Armación Trasera Izquierda NVF-44(Izquierda) Esp.200Mm Ced		1		
7	5022011232-0	Armación Trasera Izquierda NVF-52(Izquierda) Esp.200Mm Completa Ced			1	
7	5022011213-3	Armación Trasera Izquierda NVF-60(Izquierda) Esp.200Mm Completa Ced				1
8	5022010873-0	Armación Trasera Derecha 44 Discos - CED		1		
8	5022010464-5	Armación Trasera Derecha NVF-52(Izquierda) Esp.200Mm			1	
8	5022010476-9	Armación Trasera Derecha NVF-60(Izquierda) Esp.200Mm				1
*9	5468010014-7	Tirador De Traba Completo	2			
*10	5484010065-3	Regulador Completo	2			
*11	6020055721-5	Cilindro Hidraulico "D.A" Ø1.5/8" X Ø2.1/2" X 336Mm(Curso) X 680Mm(Cerrado)	2			
12	5084010084-4	Barra de Tiro Frontal		1	1	
12	5084010214-6	Barra de Tiro Frontal				1
13	5530060020-3	Soporte De La Manguera		10	7	9
14	5530060001-7	Soporte Menor De Las Mangueras		2		2
15	5084010086-0	Cabezal Izquierdo Mayor		1	1	
15	5084010213-8	Cabezal Izquierdo Mayor(Ced-120 Dsc)				1
16	5432080013-0	Perno Con Traba Ø31 X 70Mm Sin La Grasera	2			

Item	Código	Descripción del producto	Todos	NVF 44 Discos	NVF 52 Discos	NVF 60 Discos
17	5432080008-3	Perno Con Traba Ø31 X 95Mm Sin La Grasera	2			
18	5084010103-4	Cabezal Do Tandem NVF-44 Discos Ced		2		
18	5084010088-7	Cabezal Do Tanden NVF			2	
18	5040010693-0	Barra Transversal De Enganche Ced-120 Discos				2
19	5530011770-7	Soporte Central Estabilizador (NVF-44 Discos) Ced		1		
19	5530011194-6	Soporte Central Estabilizador			1	
19	5530014795-9	Soporte Central Estabilizador (NVF-60) Ced				1
20	5226010020-3	Divisor De Aceite Completo	1			
21	6020010410-5	Arandela De Presión 1/2" Media Industrial		58	64	80
22	6020310754-7	Tuerca Sextavada 1/2" 12F W Gr5 Ch.7/8" Alt.12,00Mm		56	64	80
23	5352030058-5	Limpiador Menor		56	64	80
24	5024010068-9	Arandela Lisa De Ø13,3 X Ø35,5 X 3,00Mm		56	64	80
25	6020390308-4	Traba Nma - Tipo "R" De Ø4,5 X 80Mm (455)		10	11	13
26	6020310760-1	Tuerca Sextavada 5/8" 11F Unc Gr5 Ch.1.1/16" Alt.15,00Mm		4	4	16
27	6020310738-5	Tuerca Sextavada 5/8" 11F Unc Gr5 Ch.1.1/16" Alt.11,00Mm	4			
28	6020010412-1	Arandela De Presión 5/8" Media Industrial	12			
29	6020130108-7	Grasero 1/8"	18			
30	5024010634-2	Arandela Lisa De Ø26,8 X Ø66,5 X 4,75Mm(Zincado)				2
31	5232200003-0	Eje De Union Ø1.1/8" X 582Mm	5			
32	5332010023-9	Drawbar Lateral Shackle Tandem	2			
33	5040070013-0	Barra De Union De 495Mm	2			
34	6020311176-5	Tornillo Cab.Francesa 1/2" X 2" 12F W Gr2 Rp		56	64	80
35	5432060023-8	Perno De Ø1" X 210Mm		2	2	
35	5432010025-1	Perno De Ø1.1/4" X 215Mm				1
36	5572070328-8	Viga de 70 X 70 X 750mm	2			
37	6020310778-4	Tuerca Sextavada 1" 8F Unc Gr5 Ch.1.5/8" Alt.25,00Mm		3	19	4
38	6020010420-2	Arandela De Presión 1" Media Industrial		3	3	4
39	6020311136-6	Tornillo Cab.Sextavada 1" X 5.1/2" 8F Unc1A Gr5 Rp	2			
40	5432120090-0	Perno Cabeza Francesa Ø30,53 X 97Mm	4			
41	5432040003-4	Perno Cabeza Cuadrada Ø37,5 X 190Mm	10			
42	6020250822-0	Manguera Hidr. Alta Presión 3/8" X 7200Mm C/1Tcg y 1Trg (Sae 100R2 At - P.T.4800Psi)		2	2	
42	6020250846-7	Manguera Hidr. Alta Presión 3/8" X 9200Mm C/1Tcg y 1Trg (Sae 100R2 At - P.T.4800Psi)				2
42	6020250823-8	Manguera Hidr. Alta Presión 3/8" X 5500Mm C/1Tcg y 1Trg (Sae 100R2 At - P.T.4800Psi)		2	2	
42	6020250845-9	Manguera Hidr. Alta Presión 3/8" X 6500Mm C/1Tcg y 1Trg (Sae 100R2 At - P.T.4800Psi)				2

• Tabla NVF Tandem (Barra de Tiro de Enganche Doble)

Item	Código	Descripción del producto	Todos	NVF 44 Discos	NVF 52 Discos	NVF 60 Discos
43	5372011103-5	Manguera Ø3/8" X 1500Mm Con 1Trg Y 1Trf C/Enganche Rapido Macho	2			
44	5558010496-6	Traba P/Transporte	4			
45	6020311156-0	Tornillo Cab.Sextavada 1.1/4" X 7" 7F Unc1A Gr5 Rp	2			
46	6020310639-7	Perno Ø30,53 X 106mm		2	2	
46	5432120031-4	Perno Cabeza Francesa Ø30,53 X 135Mm				2
47	5558010497-4	Traba de las Armaciones	4			
48	6020370264-0	Soporte Completo De Levantamiento (Gato Hidraulico)	1			
49	6020310597-8	Perno Ø3/4" X 62mm	8			
50	6020310665-6	Perno Cabeza Francesa Ø30,53 X 85mm	2			
51	5120010041-0	Carretel De 027 X 057 X 75Mm	4			
52	6020310662-1	Perno Cabeza Francesa Ø1" X 125mm	4			
53	6020311138-2	Tornillo Cab.Sextavada 1" X 6" 8F Unc1A Gr5 Rp		2	2	
53	6020311140-4	Tornillo Cab.Sextavada 1" X 7" 8F Unc1A Gr5 Rp		1	1	2
54	5420010073-8	Tornillo Cabeza Cuadrada 1.1/4" X 6" Rp-Forjado	1			
55	5040070014-9	Barra Estabilizadora Delantera		2		
55	5040070015-7	Barra Estabilizadora Delantera			2	
55	5040070012-2	Barra Estabilizadora Delantera				2
56	5040010077-0	Barra Estabilizadora Trasera Izquierda		2		
56	5040010078-8	Barra Estabilizadora Trasera Izquierda			2	
56	5040010079-6	Barra Estabilizadora Trasera Izquierda				2
57	6020311087-4	Tornillo Cab.Sextavada 5/8" X 4.1/2" 11F Unc1A Gr5 Rp	4			
58	5024010061-1	Arandela Lisa De Ø33,5 X Ø53,5 X 4,75Mm(Zincado)		4	4	8
59	5024010130-8	Arandela Lisa De Ø39 X Ø66 X 4,75Mm(Zincado)		10	10	20
60	5024010007-7	Arandela Lisa De Ø20,3 X Ø46,5 X 4,75Mm		4	4	8
62	6020050114-7	Contraperno 1/4" X 1.1/2"		10	12	
62	6020050116-3	Contraperno 1/4" X 2"				16
62	6020310770-9	Tuerca Sextavada 3/4" 10F Unc Gr5 Ch.1.7/32" Alt.18,50Mm	4			
63	6020010424-5	Arandela De Presión 1.1/4" Media Industrial	3			
64	6020310793-8	Tuerca Sextavada 1.1/4" 7F Unc Gr5 Ch.2" Alt.31,00Mm		3	3	5
65	6020050122-8	Contraperno 3/8" X 2.1/2"		14	12	12
66	6020010414-8	Arandela De Presión 3/4" Media Industrial		4	2	4
67	6020311098-0	Tornillo Cab.Sextavada 3/4" X 3.1/2" 10F Unc1A Gr5 Rp	2			
68	6020310183-2	Tornillo Cab.Sextavada 5/8" X 1" 11F Unc1A Gr2 Rt		10	4	4
69	5024010072-7	Arandela Lisa De Ø26 X Ø40 X 2,00Mm				4

Item	Código	Descripción del producto	Todos	NVF 44 Discos	NVF 52 Discos	NVF 60 Discos
71	6020311096-3	Tornillo Cab.Sextavada 3/4" X 2.1/2" 10F Unc1A Gr5 Rp		2	2	
71	6020311094-7	Tornillo Cab.Sextavada 3/4" X 2.1/4" 10F Unc1A Gr5 Rt				2
72	5024010723-3	Arrandela Lisa De Ø20,5 X Ø28 X 4,75Mm				2
73	5024010059-0	Arandela Lisa De Ø16,5 X Ø29 X 1,21Mm				2
74	6020050108-2	Contraperno 3/16" X 2"		4	4	4
75	5024010192-8	Arandela Lisa De Ø30 X Ø52 X 4,75Mm(Zincado)	10			
76	6020310180-8	Tornillo Cab.Sextavada 5/8" X 2" 11F Unc1A Gr5 Rp				1
77	5572017304-1	Viga Frontal		1	1	
77	5084010211-1	Cabezal Frontal				1
78	5084010087-9	Cabezal Derecho Mayor		1	1	
78	5084010212-0	Cabezal Derecho Mayor(Ced-120 Dsc)				1
79	5432060027-0	Perno De Ø3/4" X 155Mm		1	1	
80	5138020001-9	Llave P/Tuerca Sextavada 3/8" - 1/2"	1			
81	5138090001-0	Llave P/Tuerca Sextavada 1.1/4" - 1" - 3/4" - 5/8"		2	2	1
82	6020058710-6	Llave P/Tuerca Sextavada 5/8"	1			

• Barra de Tiro de Enganche

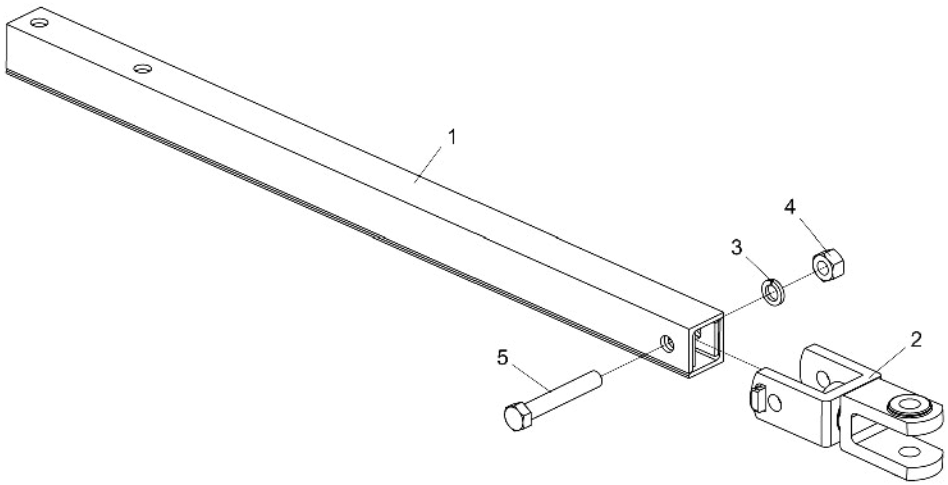

Item	Código	Descripción del producto	Todos
1	5084030003-7	Barra de Tiro	1
2	5332010008-5	Enganche Del Enganche	1
3	6020010420-2	Arandela De Presión 1" Media Industrial	1
4	6020310778-4	Tuerca Sextavada 1" 8F Unc Gr5 Ch.1.5/8" Alt.25,00Mm	1
5	6020311139-0	Tornillo Cab.Sextavada 1" X 6.1/2" 8F Unc1A Gr5 Rp	1

• Manija de Traba

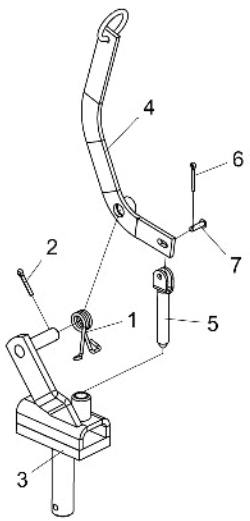

Item	Código	Descripción del producto	Todos
1	6020250372-4	Resorte Helicoidal Ø26 X Ø36 X 78Mm	1
2	6020050114-7	Contraperno 1/4" X 1.1/2"	1
3	5170020027-6	Cuerpo Del Tirador De Traba Completo	1
4	5090020011-8	Palanca Del Tirador De Traba Completo	1
5	5432060017-3	Perno De Ø19 X 110Mm Con Chapa	1
6	6020050101-5	Contraperno 1/8" X 1"	1
7	6020310825-0	Perno Cab.Francesa Ø8,3 X 25mm	1

• Armación Delantera Izquierda NVF-P

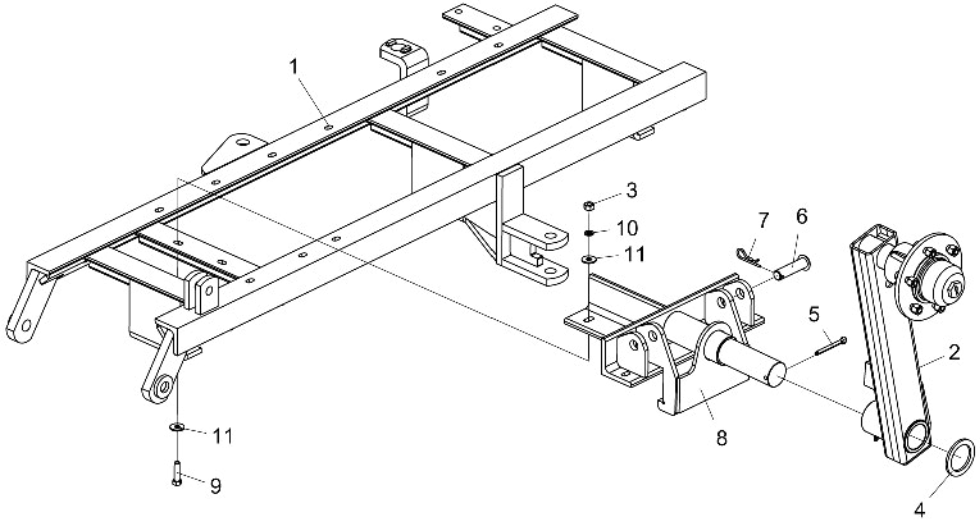

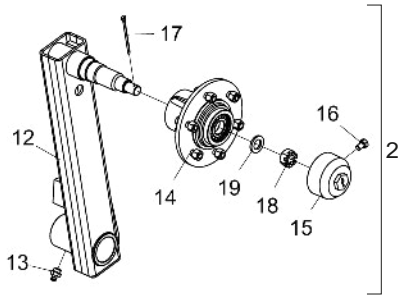

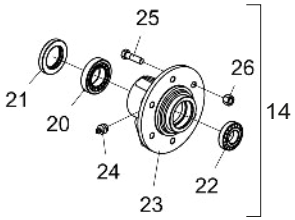

Item	Código	Descripción del producto	Todos	NVF 40 Discos	NVF 44 Discos	NVF 48 Discos	NVF 52 Discos	NVF 56 Discos	NVF 60 Discos	NVF 64 Discos	NVF 68 Discos	NVF 72 Discos
1	5022010081-0	Armación Delantera Izquierda NVF-40(Izquierda) Esp.200Mm		1								
1	5022011072-6	Armación Delantera Izquierda NVF-44(Izquierda) Esp.200Mm			1							
1	5022011073-4	Armación Delantera Izquierda NVF-48(Izquierda) Esp.200Mm				1						
1	5022010085-2	Armación Delantera Izquierda NVF-52(Izquierda) Esp.200Mm					1					
1	5022010093-3	Armación Delantera Izquierda NVF-56(Izquierda) Esp.200Mm						1				
1	5022010089-5	Armación Delantera Izquierda NVF-60(Izquierda) Esp.200Mm							1			
1	5022010097-6	Armación Delantera Izquierda NVF-64(Izquierda) Esp.200Mm								1		
1	5022010101-8	Armación Delantera Izquierda NVF-68(Izquierda) Esp.200Mm									1	
1	5022010105-0	Armación Delantera Izquierda NVF-72(Izquierda) Esp.200Mm										1
2	5326030061-6	Fleje Izquierda De La Rueda	1									
3	6020310754-7	Tuerca Sextavada 1/2" 12F W Gr5 Ch.7/8" Alt.12,00Mm	5									
4	5024010109-0	Arandela Lisa De Ø71 X Ø97 X 6,30Mm	1									
5	6020050126-0	Contraperno 3/8" X 3.1/2"	1									
6	6020310596-0	Perno Cab.Francesa Ø1" X 90mm	1									
7	6020390308-4	Traba Nma - Tipo "R" De Ø4,5 X 80Mm (455)	1									
8	5530010282-3	Soporte Delantero	1									
9	6020310049-6	Tornillo Cab.Sextavada 1/2" X 2" 12F W Gr5 Rp	5									
10	6020010410-5	Arandela De Presión 1/2" Media Industrial	5									
11	5024010068-9	Arandela Lisa De Ø13,3 X Ø35,5 X 3,00Mm	10									
12	5326030059-4	Fleje Izquierda C/Eje	1									
13	6020130108-7	Grasero 1/8"	1									
14	5204060025-6	Maza (Suelto)	1									
15	5096020004-4	Tapa De La Maza De La Rueda	1									
16	6020311020-3	Tornillo Cab.Sextavada 5/16" X 1/2" 18F Unc1A Gr2 Rt	1									
17	6020050102-3	Contraperno 1/8" X 2.1/2"	1									
18	6020310800-4	Tuerca Sextavada 1" 14F Uns Gr5 Ch.1.1/2" Alt.22,00Mm	1									
19	5024010039-5	Arandela Lisa De Ø26,2 X Ø44 X 4,75Mm(Zincado)	1									
20	6020350056-7	Rodamiento 32210	1									
21	6020350224-1	Retenedor Ø55,00 X Ø90,00 X 12,50Mm	1									
22	6020350080-0	Rodamiento 30207	1									
23	5204010063-6	Maza De La Rueda	1									
24	6020130108-7	Grasero 1/8"	1									
25	6020310998-1	Tornillo Cab.Sextavada 9/16" X 2" 18F Unf1A Gr5 Rp	6									
26	6020310816-0	Tuerca Sextavada Conica Doble De La Rueda 9/16" 18F Unf Gr5 Ch.7/8"	6									

• Armación Trasera Izquierda NVF-P

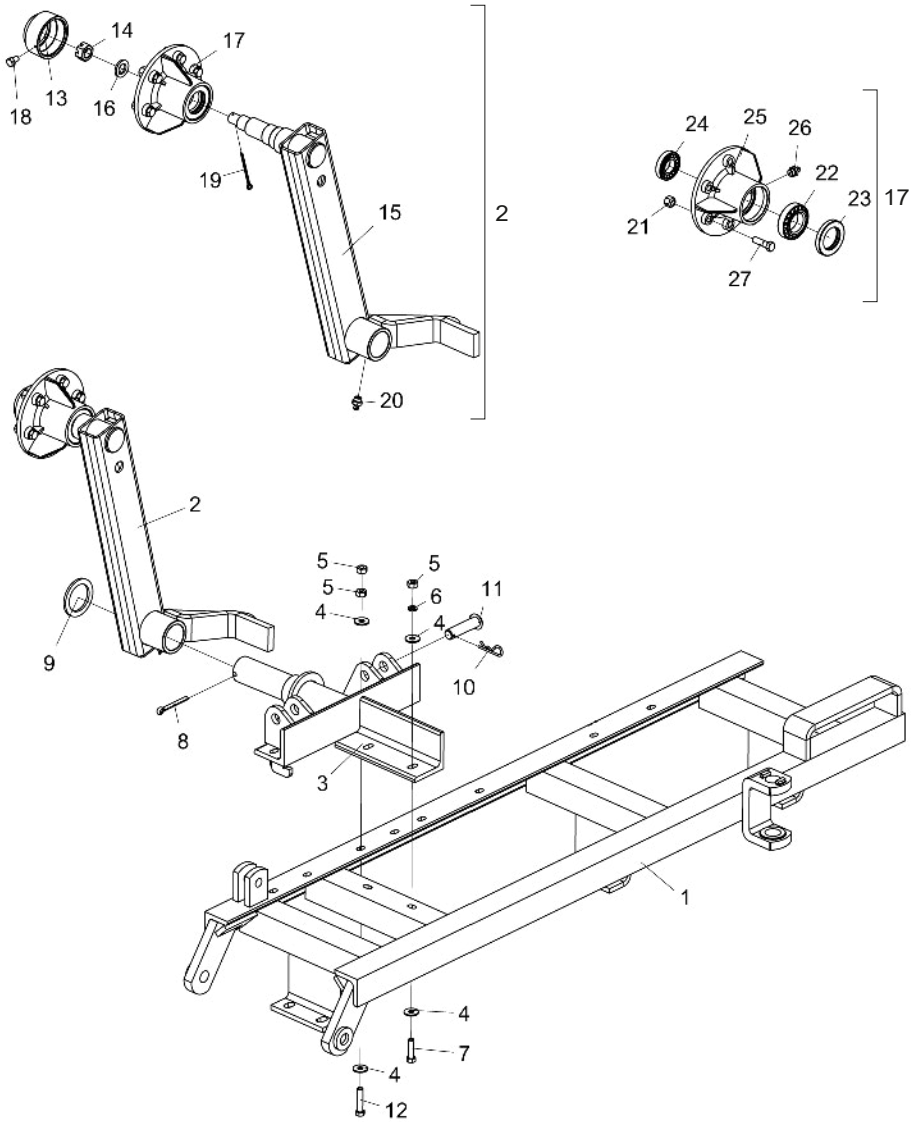

Item	Código	Descripción del producto	Todos	NVF 40 Discos	NVF 44 Discos	NVF 48 Discos	NVF 52 Discos	NVF 56 Discos	NVF 60 Discos	NVF 64 Discos	NVF 68 Discos	NVF 72 Discos
1	5022011071-8	Armación Trasera Izquierda NVF-40(Izquierda) Esp.200Mm		1								
1	5022011070-0	Armación Trasera Izquierda NVF-44(Izquierda) Esp.200Mm			1							
1	5022011069-6	Armación Trasera Izquierda NVF-48(Izquierda) Esp.200Mm				1						
1	5022010086-0	Armación Trasera Izquierda NVF-52(Izquierda) Esp.200Mm					1					
1	5022010094-1	Armación Trasera Izquierda NVF-56(Izquierda) Esp.200Mm						1				
1	5022010090-9	Armación Trasera Izquierda NVF-60(Izquierda) Esp.200Mm							1			
1	5022010098-4	Armación Trasera Izquierda NVF-64(Izquierda) Esp.200Mm								1		
1	5022010102-6	Armación Trasera Izquierda NVF-68(Izquierda) Esp.200Mm									1	
1	5022010106-9	Armación Trasera Izquierda NVF-72(Izquierda) Esp.200Mm										1
2	5326030062-4	Fleje Derecha De La Rueda	1									
3	5530010281-5	Soporte Trasero	1									
4	5024010068-9	Arandela Lisa De Ø13,3 X Ø35,5 X 3,00Mm	12									
5	6020310754-7	Tuerca Sextavada 1/2" 12F W Gr5 Ch.7/8" Alt.12,00Mm	6									
6	6020010410-5	Arandela De Presión 1/2" Media Industrial	6									
7	6020310049-6	Tornillo Cab.Sextavada 1/2" X 2" 12F W Gr5 Rp	4									
8	6020050126-0	Contraperno 3/8" X 3.1/2"	1									
9	5024010109-0	Arandela Lisa De Ø71 X Ø97 X 6,30Mm	1									
10	6020390308-4	Traba Nma - Tipo "R" De Ø4,5 X 80Mm (455)	1									
11	6020310596-0	Perno Cab.Francesa Ø1" X 90mm	1									
12	6020312300-3	Tornillo Cab.Sextavada 1/2" X 2.1/2" 12F W Gr5 Rp	2									
13	5096020004-4	Tapa De La Maza De La Rueda	1									
14	6020310800-4	Tuerca Sextavada 1" 14F Uns Gr5 Ch.1.1/2" Alt.22,00Mm	1									
15	5326030060-8	Fleje Derecha C/Eje	1									
16	5024010039-5	Arandela Lisa De Ø26,2 X Ø44 X 4,75Mm(Zincado)	1									
17	5204060025-6	Maza (Suelto)	1									
18	6020311020-3	Tornillo Cab.Sextavada 5/16" X 1/2" 18F Unc1A Gr2 Rt	1									
19	6020050102-3	Contraperno 1/8" X 2.1/2"	1									
20	6020130108-7	Grasero 1/8"	1									
21	6020310816-0	Tuerca Sextavada Conica Doble De La Rueda 9/16" 18F Unf Gr5 Ch.7/8"	6									
22	6020350056-7	Rodamiento 32210	1									
23	6020350224-1	Retenedor Ø55,00 X Ø90,00 X 12,50Mm	1									
24	6020350080-0	Rodamiento 30207	1									
25	5204010063-6	Maza De La Rueda	1									
26	6020130108-7	Grasero 1/8"	1									
27	6020310998-1	Tornillo Cab.Sextavada 9/16" X 2" 18F Unf1A Gr5 Rp	6									

• Regulador Completo

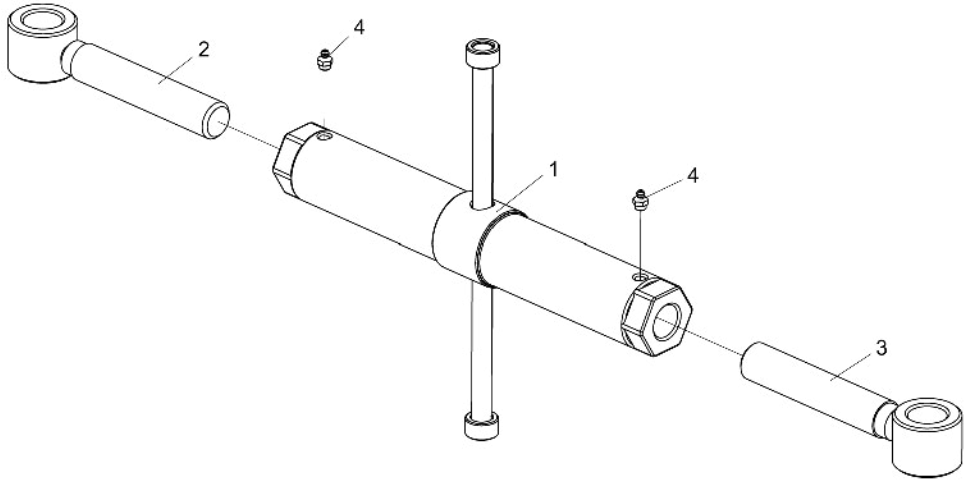

Item	Código	Descripción del producto	Todos
1	5484010014-9	Regulador De Lo Cabezal	1
2	5484040003-7	Regulador De R.1.1/4"Unc X 197Mm Con Buje	1
3	5484040002-9	Regulador R.1.1/4"Unc Izquierda X 197Mm	1
4	6020130108-7	Grasero 1/8"	2

• Cilindro de Articulación de las Armaciones

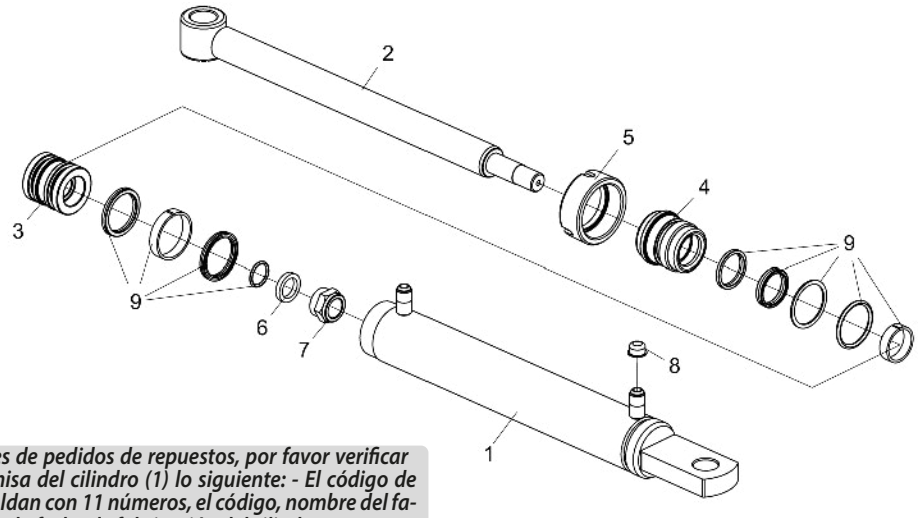

Item	Código	Descripción del producto	Todos
1	5144010581-9	Camisa "CONJUNTO" de Ø63,50 (2.1/2") x 564mm	1
2	5326020008-5	Vastago Ø41.27 (1.5/8") x 501.5mm	1
3	5236010005-7	Embolo del Pistón de Ø26,72 x Ø62,90 x 60mm	1
4	5152010005-2	Conexión Ø41,10 X Ø70 X 68MM	1
5	5456050005-2	Tuerca Cilindrica 73,75 12F (Piston)	1
6	5024010110-3	Arandela Lisa De Ø27 X Ø38 X 1/4"	1
7	5456140002-7	Tuerca Auto-Trabante Con Nylon R.1" Uns 14Fpp - Clave 1.1/2" - Altura 28,0Mm Especial	1
8	6020390042-5	Tapa Plastica Bt-21(Bt 10.0021.0 Nt)	2
9	6020190065-7	Kit De Reparo Para Cilindros "D.A" 1.5/8" X 2.1/2"	1

Para fines de pedidos de repuestos, por favor verificar en la camisa del cilindro (1) lo siguiente: - El código de partes Baldan con 11 números, el código, nombre del fabricante y la fecha de fabricación del cilindro.

BALDAN

• Sección de Discos NVF/NVF-P

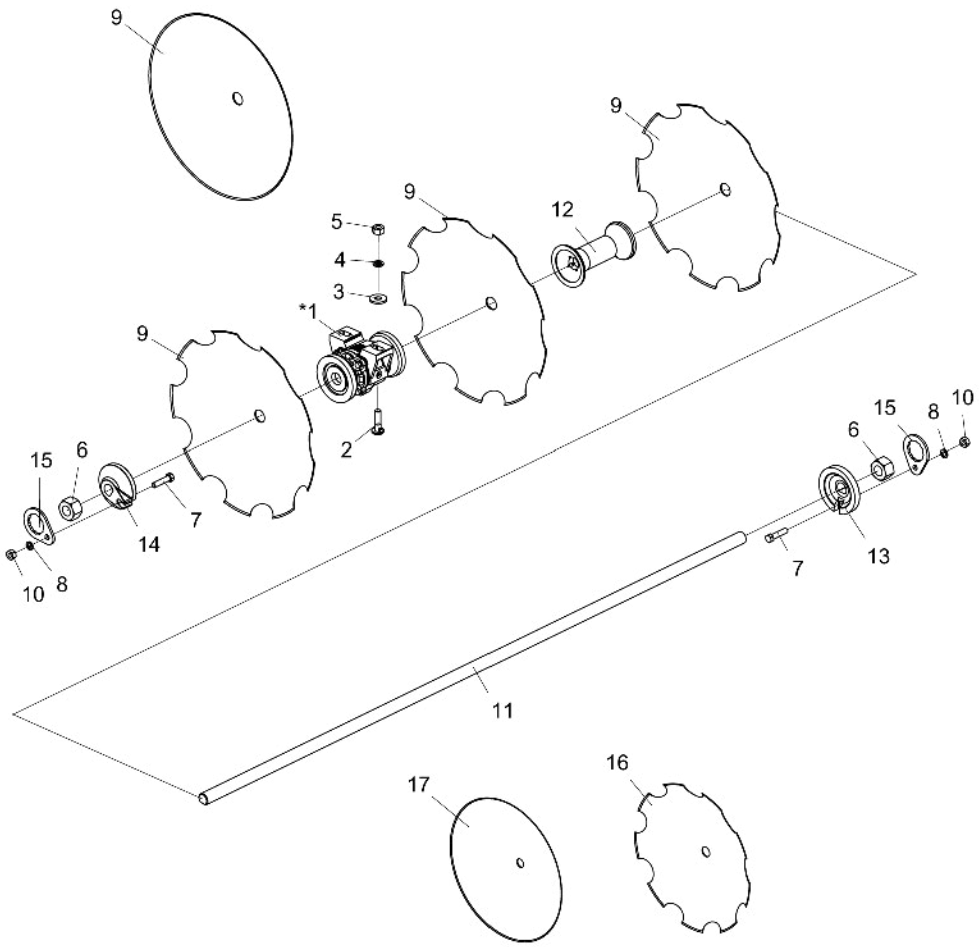

Ítem	Código	Descripción del producto	Todos	NVF 40 Discos	NVF 44 Discos	NVF 48 Discos	NVF 52 Discos	NVF 56 Discos	NVF 60 Discos	NVF 64 Discos	NVF 68 Discos	NVF 72 Discos	NVF 44 Discos TANDEM	NVF 52 Discos TANDEM	NVF 60 Discos TANDEM
*1	5368010137-6	Cojinete Delantero/Trasero Grasa De 200Mm S/Protección P/Eje Ø1.1/4"		12	12	12	16	16	16	16	20	20	24	32	32
*1	5368010139-2	Cojinete Delantero/Trasero Aceite De 200Mm S/Protección P/Eje Ø1.1/4"		12	12	12	16	16	16	16	20	20	24	32	32
*1	5368010491-0	Cojinete Delantero/Trasero(Aceite) De 200Mm S/Protección P/Eje Ø1.1/4"		12	12	12	16	16	16	16	20	20	24	32	32
*1	5368020013-7	Cojinete Completo Fricción De 190Mm P/Eje Ø1.1/4"		12	12	12	16	16	16	16	20	20	24	32	32
2	6020312010-1	Tornillo Cab.Francesa 5/8" X 2.1/4" 11F Unc1A Gr5 Rp C/Traba		24	24	24	32	32	32	32	40	40	48	64	64
3	5024010298-3	Arandela Lisa De Ø17 X Ø44 X 4,75Mm(Zincada)		24	24	24	32	32	32	32	40	40	48	64	64
4	6020010412-1	Arandela De Presión 5/8" Media Industrial		24	24	24	32	32	32	32	40	40	48	64	64
5	6020310760-1	Tuerca Sextavada 5/8" 11F Unc Gr5 Ch.1.1/16" Alt.15,00Mm		24	24	24	32	32	32	32	40	40	48	64	64
6	6020310793-8	Tuerca Sextavada 1.1/4" 7F Unc Gr5 Ch.2" Alt.31,00Mm		8	8	8	16	16	16	16	16	16	16	32	32
7	6020312060-8	Tornillo Cab.Sextavada 1/2" X 2.1/4" 12F W Gr5 Rp		8	8	8	16	16	16	16	16	16	16	32	32
8	6020010410-5	Arandela De Presión 1/2" Media Industrial		8	8	8	16	16	16	16	16	16	16	32	32
9	2663360181-9	Disco Concavo Liso 20" X 3,50 Ag Rd 1.1/4" Afiladura Externa		40	44	48	52	56	60	64	68	70	88	104	120
9	2663400181-5	Disco Concavo Liso 20" X 4,50 Ag Rd 1.1/4" Afiladura Externa		40	44	48	52	56	60	64	68	70	88	104	120
9	2665360181-5	Disco Concavo Liso 22" X 3,50 Ag Rd 1.1/4" Afiladura Externa		40	44	48	52	56	60	64	68	70	88	104	120
9	2665400181-1	Disco Concavo Liso 22" X 4,50 Ag Rd 1.1/4" Afiladura Externa		40	44	48	52	56	60	64	68	70	88	104	120
9	2763360181-5	Disco Concavo Dentado 20" X 3,50 Ag Rd 1.1/4" Afiladura Externa		40	44	48	52	56	60	64	68	70	88	104	120
9	2763390181-9	Disco Concavo Dentado 20" X 4,00 Ag Rd 1.1/4" Afiladura Externa		40	44	48	52	56	60	64	68	70	88	104	120
9	2763400181-1	Disco Concavo Dentado 20" X 4,50 Ag Rd 1.1/4" Afiladura Externa		40	44	48	52	56	60	64	68	70	88	104	120
9	2765360181-1	Disco Concavo Dentado 22" X 3,50 Ag Rd 1.1/4" Afiladura Externa		40	44	48	52	56	60	64	68	70	88	104	120
9	2765400181-8	Disco Concavo Dentado 22" X 4,50 Ag Rd 1.1/4" Afiladura Externa		40	44	48	52	56	60	64	68	70	88	104	120
10	6020310754-7	Tuerca Sextavada 1/2" 12F W Gr5 Ch.7/8" Alt.12,00Mm													
11	5232050134-2	Eje Ø1.1/4" X 2200Mm			4								8		
11	5232050197-0	Eje Ø1.1/4" X 2400Mm				4									
11	5232050136-9	Eje Ø1.1/4" X 1180Mm					4							8	
11	5232050137-7	Eje Ø1.1/4" X 1390Mm					4	8	4					8	8
11	5232050058-3	Eje Ø1.1/4" X 1600Mm							4	8	4	4			8
11	5232050036-2	Eje Ø1.1/4" X 1810Mm									4				
11	5232050138-5	Eje Ø1.1/4" X 2000Mm		4								4			
12	5120010019-4	Separador De 200Mm P/Eje De Ø1.1/4"		24	28	32	28	32	36	40	40	44	56	56	72
13	6010601053-9	Arandela Concava De La Punta Del Eje Para Eje De Ø11/4"		4	4	4	8	8	8	8	8	8	8	16	16
14	6010601054-7	Arandela Convexa De La Punta Del Eje Para Eje De Ø11/4"		4	4	4	8	8	8	8	8	8	8	16	16
15	5558050004-7	Traba De La Tuerca Del Eje		8	8	8	16	16	16	16	16	16	16	32	32
16	2761340181-0	Disco Concavo Dentado 18" X 3,00 Ag Rd 1.1/4" Afiladura Externa	2												
17	2661340181-3	Disco Concavo Liso 18" X 3,00 Ag Rd 1.1/4" Afiladura Externa	2												
17	2661390181-6	Disco Concavo Liso 18" X 4,00 Ag Rd 1.1/4" Afiladura Externa	2												

* Item 1:
- Radial (Grasa/Aceite) - Ver página 23
- Axial (Aceite)/Atrito - Ver página 24

Rastras con cojinetes de fricción no utilizan los elementos 2, 3, 4 y 5.

• Cojinete Radial (Grasa)

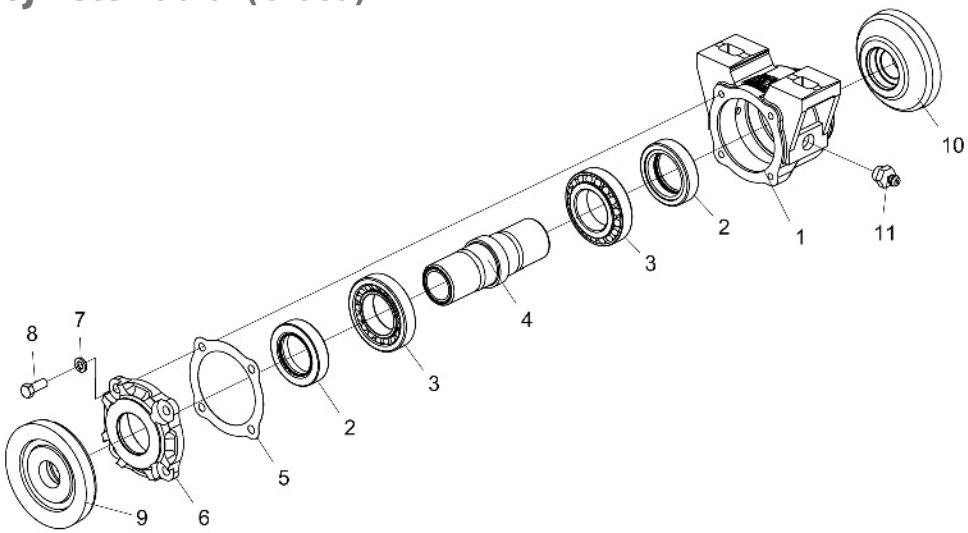

Item	Código	Descripción del producto	Todos
1	5368010079-5	Cojinete Delantero/Trasero Suelto Con Grasa S/Protección	1
2	6020350236-5	Retenedor Ø49,00 X Ø76,10 X 17,50Mm	2
3	6020350054-0	Rodamiento 30210	2
4	5080010284-4	Buje Del Cojinete P/Eje Ø1.1/4"	1
5	6020190104-1	Empaquetadura Ø90 X Ø134 X 1/64"	3
6	5538010031-1	Tapa Del Cojinete	1
7	6020010406-7	Arandela De Presión 3/8" Media Industrial	4
8	6020310021-6	Tornillo Cab.Sextavada 3/8" X 1" 16F Unc1A Gr5 Rt(Fosfatizado)	4
9	5024060035-5	Arandela De Apoyo Concava De 200Mm	1
10	5024060036-3	Arandela De Apoyo Convexa De 200Mm	1
11	6020130108-7	Grasero 1/8"	2

• Mancal Radial (Óleo)

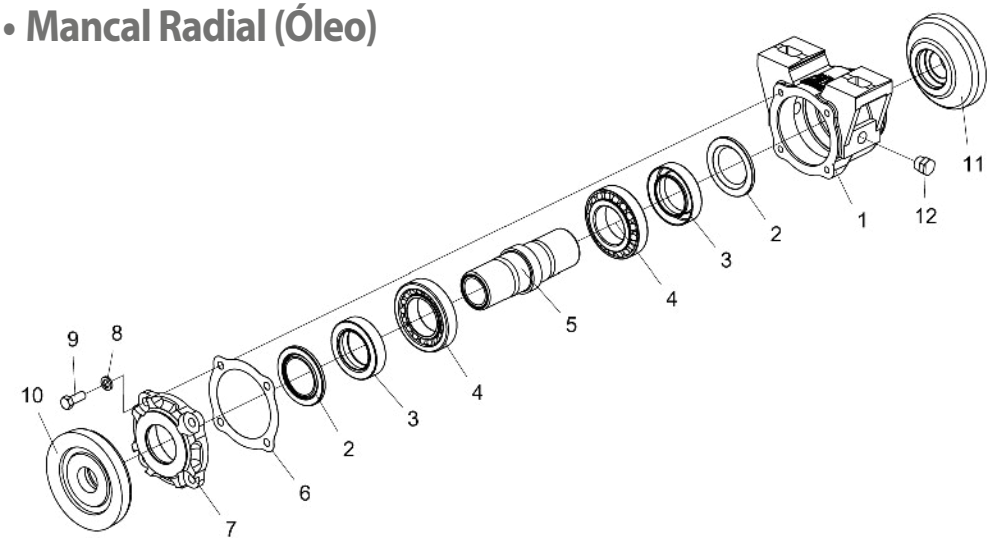

Item	Código	Descripción del producto	Todos
1	5368010077-9	Cojinete Delantero/Trasero Suelto Con Aceite S/Protección	1
2	6020010472-5	Arandela 1199(Joinseal)-1002(Arca)	2
3	6020350291-8	Retenedor Ø49,00 X Ø76,00 X 17,50Mm	2
4	6020350054-0	Rodamiento 30210	2
5	5080010284-4	Buje Del Cojinete P/Eje Ø1.1/4"	1
6	6020190104-1	Empaquetadura Ø90 X Ø134 X 1/64"	3
7	5538010031-1	Tapa Del Cojinete	1
8	6020010406-7	Arandela De Presión 3/8" Media Industrial	4
9	6020310021-6	Tornillo Cab.Sextavada 3/8" X 1" 16F Unc1A Gr5 Rt(Fosfatizado)	4
10	5024060035-5	Arandela De Apoyo Concava De 200Mm	1
11	5024060036-3	Arandela De Apoyo Convexa De 200Mm	1
12	5081010007-6	Tapón Cab.Hexagonal 3/4" - R.3/8" - 19F - Bspt(Gas)	2

• Cojinete Axial (Aceite)

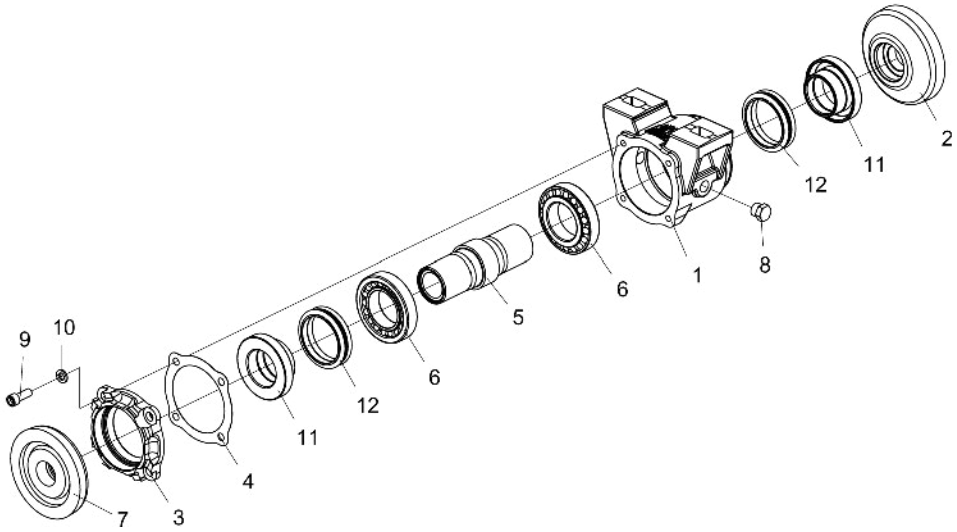

Item	Código	Descripción del producto	Todos
1	5368010406-5	Cojinete Delantero/Trasero Suelto Axial S/Protección	1
2	5024010739-0	Arandela De Apoyo Convexa De 200Mm	1
3	5538016078-0	Tapa Del Cojinete	1
4	6020190104-1	Empaquetadura Ø90 X Ø134 X 1/64"	3
5	5080010320-4	Buje Del Cojinete Axial	1
6	6020350054-0	Rodamiento 30210	2
7	5024010738-1	Arandela De Apoyo Concava De 200Mm	1
8	5081010007-6	Tapón Cab.Hexagonal 3/4" - R.3/8" - 19F - Bspt(Gas)	2
9	6020310189-1	Tornillo Allen C/C 3/8" X 1" 16F Unc1A Rt(Fosfatizado)	4
10	6020010406-7	Arandela De Presión 3/8" Media Industrial	4
11	5080010319-0	Buje	2
12	6020010992-1	Anillo De Vedacción Axial De Ø62 X Ø78Mm	2

• Cojinete de Fricción

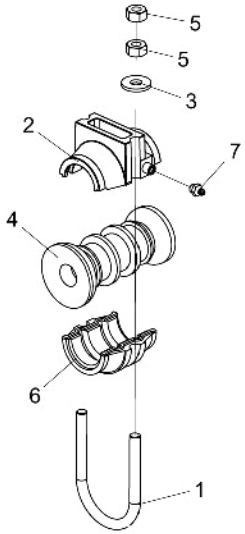

Item	Código	Descripción del producto	Todos
1	5068010059-1	Abrazadera De Rosca Ø5/8" X 111Mm	1
2	5368020014-5	Cojinete Superior Fricción	1
3	5024010298-3	Arandela Lisa De Ø17 X Ø44 X 4,75Mm(Zincada)	2
4	6010600101-7	Separador Con Friso	1
5	6020310760-1	Tuerca Sextavada 5/8" 11F Unc Gr5 Ch.1.1/16" Alt.15,00Mm	4
6	6010600061-4	Cojinete Inferior De Fricción	1
7	6020130108-7	Grasero 1/8"	1

• Calcomanias NVF/NVF-P

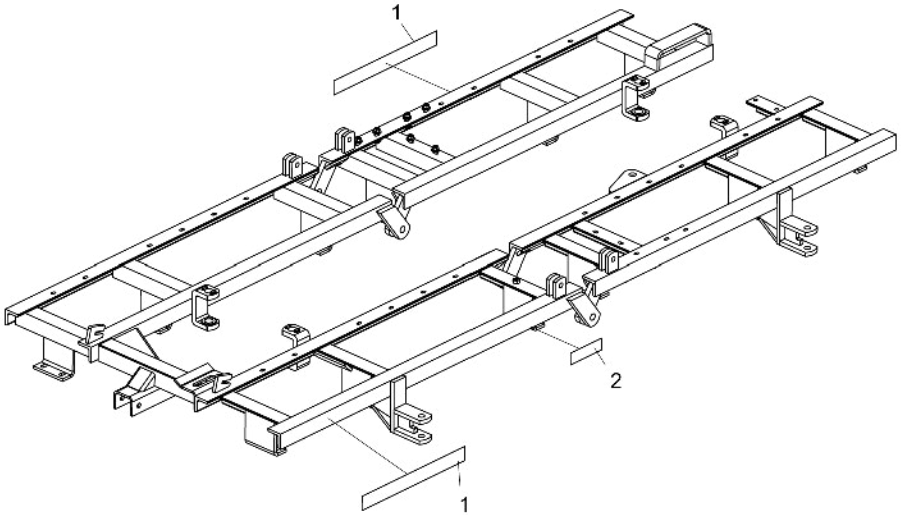

Item	Código	Descripción del producto	Todos	NVF	NVF-P
1	6020071343-8	Calcomania NVF Baldan(650 X 70Mm)		2	
1	6020071113-3	Calcomania NVF-P Baldan(650 X 70Mm)			2
2	6020070886-8	Calcomania De Lubricar y Reapretar(58 X 195Mm)	1		

Item 1

Item 2

• Calcomanias NVF Tandem

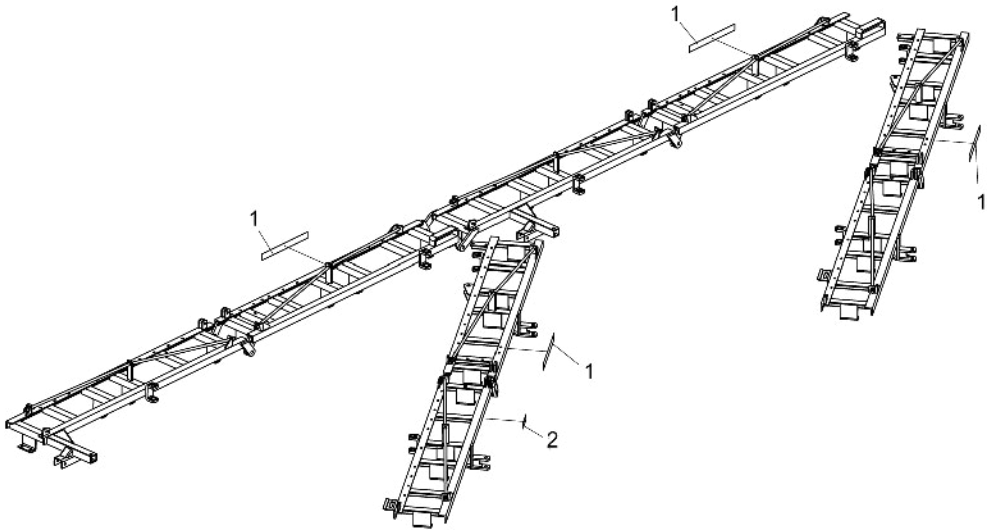

Item	Código	Descripción del producto	Todos
1	6020071343-8	Calcomania NVF Baldan(650 X 70Mm)	3
2	6020070886-8	Calcomania De Lubricar y Reapretar(58 X 195Mm)	2

Item 1

Item 2

BALDAN

Avenida Baldan, 1500
Nova Matão
15.993-900
Matão/SP - Brasil
sac@baldan.com.br
export@baldan.com.br

+55 16 3221 6500
baldan.com.br