# Catálogo de Peças

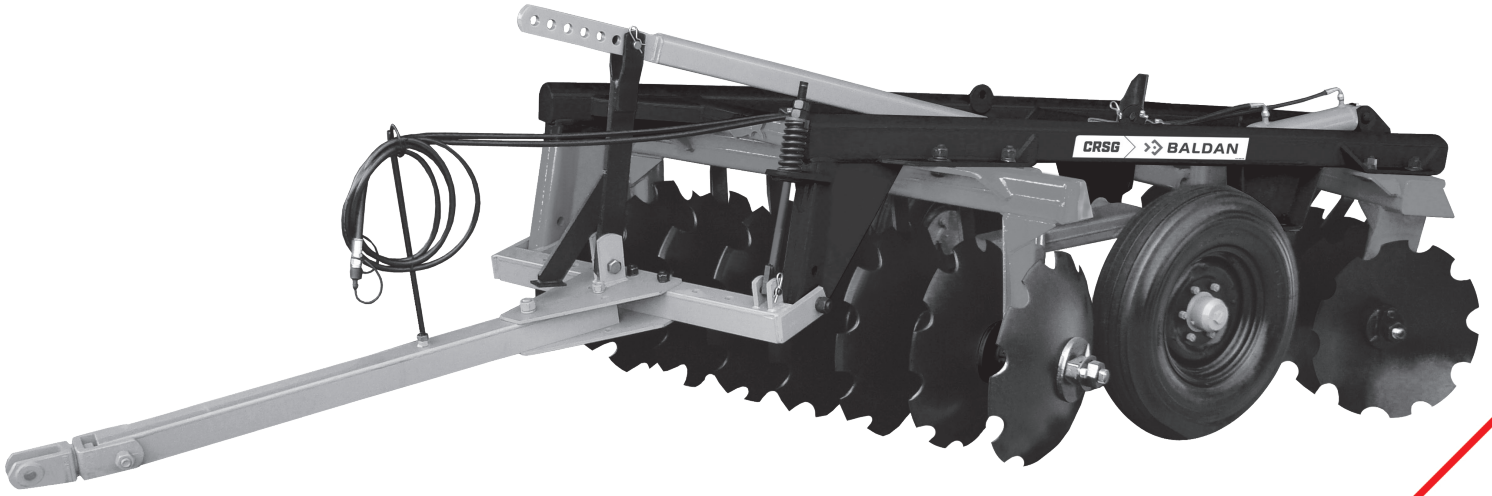


## CRSG 12 a 28 Discos

Grade Aradora Controle Remoto

BALDAN

# Índice

*CRSG 12 a 28 Discos* ..... 4
*Tabela CRSG 12 a 28 Discos* ..... 5
*Tabela CRSG 12 a 28 Discos* ..... 6
*Cabeçalho de Engate CRSG 12 a 16 Discos* ..... 7
*Cabeçalho de Engate CRSG 18 a 28 Discos* ..... 7
*Eixo de Articulação da Roda* ..... 8
*Cilindro Hidráulico* ..... 8
*Seção de Discos* ..... 9
*Mancal Axial (Óleo)* ..... 10
*Mancal Graxa* ..... 10
*Mancal Óleo* ..... 11
*Adesivos* ..... 12

BALDAN

## • CRSG 12 a 28 Discos

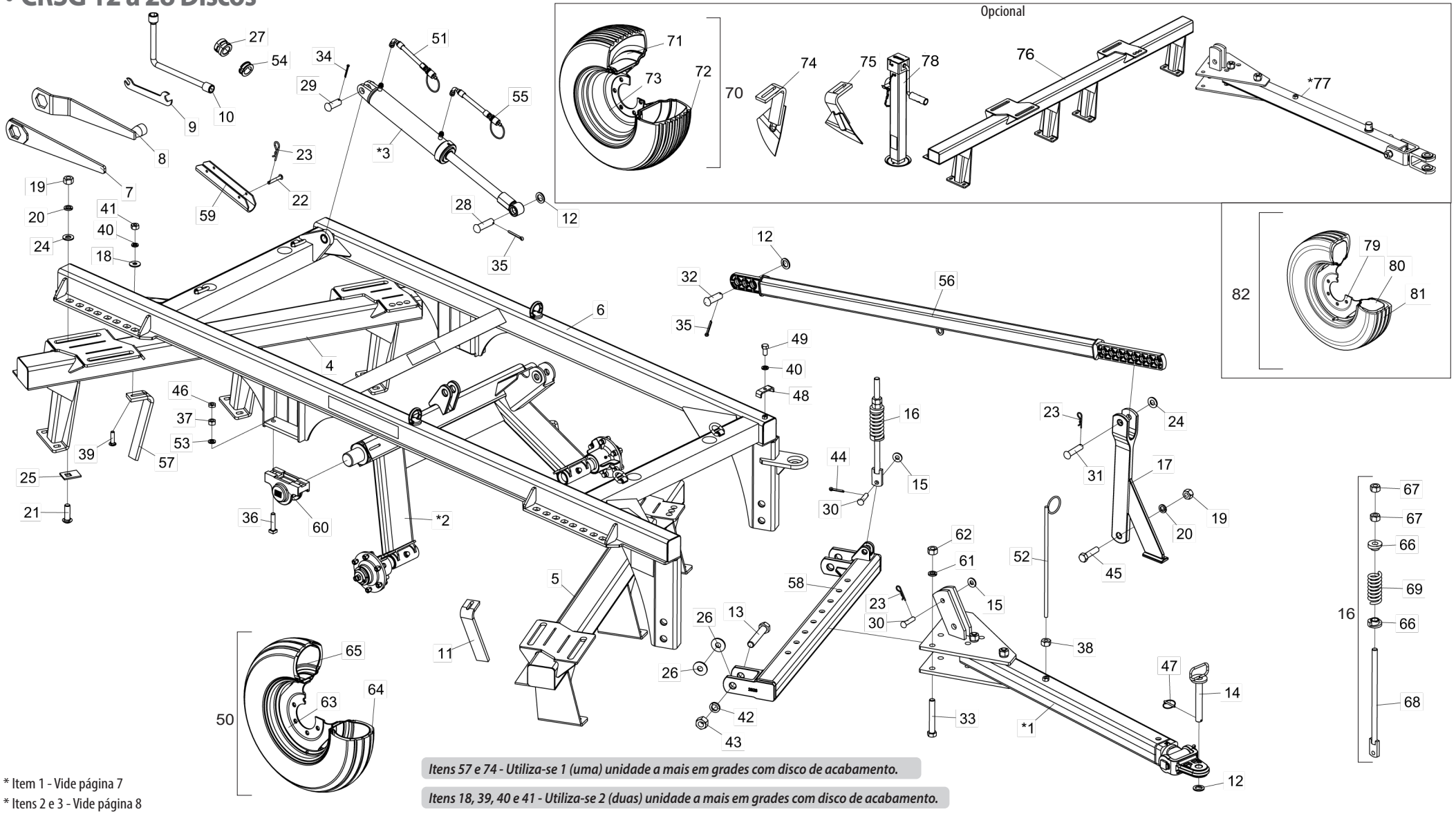


*Itens 57 e 74 - Utiliza-se 1 (uma) unidade a mais em grades com disco de acabamento.*

*Itens 18, 39, 40 e 41 - Utiliza-se 2 (duas) unidade a mais em grades com disco de acabamento.*

* Item 1 - Vide página 7

* Itens 2 e 3 - Vide página 8

## • Tabela CRSG 12 a 28 Discos

| Item | Código | Descrição do Produto | Todos | CRSG 12 Discos | CRSG 14 Discos | CRSG 16 Discos | CRSG 18 Discos | CRSG 20 Discos | CRSG 22 Discos | CRSG 24 Discos | CRSG 28 Discos |
|---|---|---|---|---|---|---|---|---|---|---|---|
| *1 | 5084010307-0 | Cabeçalho de Engate Completo | | 1 | 1 | 1 | | | | | |
| *1 | 5084010297-9 | Cabeçalho de Engate Completo | | | | | 1 | 1 | 1 | 1 | 1 |
| *2 | 5530025000-8 | Suporte Articulação da Roda | | 1 | 1 | 1 | | | | | |
| *2 | 5232012187-6 | Eixo de Articulação da Roda Completo | | | | | 1 | 1 | 1 | 1 | 1 |
| *3 | 6020061005-1 | Cilindro Hidr. "D.A" Ø1.5/8" X Ø2.1/4" X 352mm (C) X 600Mm (F) | | 1 | 1 | 1 | | | | | |
| *3 | 6020059364-5 | Cilindro Hidr. "D.A" Ø1.5/8" X Ø3.1/4" X 408mm(C) X 689mm(F) | | | | | 1 | 1 | 1 | 1 | 1 |
| 4 | 5022011835-2 | Armação Traseira CRSG 12 Discos | | 1 | | | | | | | |
| 4 | 5022011837-9 | Armação Traseira CRSG 14 Discos | | | 1 | | | | | | |
| 4 | 5022011839-5 | Armação Traseira CRSG 16 Discos | | | | 1 | | | | | |
| 4 | 5022011841-7 | Armação Traseira CRSG 18 Discos | | | | | 1 | | | | |
| 4 | 5022011843-3 | Armação Traseira CRSG 20 Discos | | | | | | 1 | | | |
| 4 | 5022011845-0 | Armação Traseira CRSG 22 Discos | | | | | | | 1 | | |
| 4 | 5022011847-6 | Armação Traseira CRSG 24 Discos | | | | | | | | 1 | |
| 4 | 5022011849-2 | Armação Traseira CRSG 28 Discos | | | | | | | | | 1 |
| 5 | 5022011834-4 | Armação Dianteira CRSG 12 Discos | | 1 | | | | | | | |
| 5 | 5022011836-0 | Armação Dianteira CRSG 14 Discos | | | 1 | | | | | | |
| 5 | 5022011838-7 | Armação Dianteira CRSG 16 Discos | | | | 1 | | | | | |
| 5 | 5022011840-9 | Armação Dianteira CRSG 18 Discos | | | | | 1 | | | | |
| 5 | 5022011842-5 | Armação Dianteira CRSG 20 Discos | | | | | | 1 | | | |
| 5 | 5022011844-1 | Armação Dianteira CRSG 22 Discos | | | | | | | 1 | | |
| 5 | 5022011846-8 | Armação Dianteira CRSG 24 Discos | | | | | | | | 1 | |
| 5 | 5022011848-4 | Armação Dianteira CRSG 28 Discos | | | | | | | | | 1 |
| 6 | 5404011226-2 | Montante das Armações Dianteira e Traseira | | 1 | 1 | 1 | | | | | |
| 6 | 5404011230-0 | Montante das Armações Dianteira e Traseira | | | | | 1 | 1 | 1 | 1 | 1 |
| 7 | 5138010019-7 | Chave P/Porca de 1.5/8" | 1 | | | | | | | | |
| 8 | 5138010031-6 | Chave P/Porca Sextavada 1.5/8" e 1" | | 1 | 1 | 1 | 1 | 1 | | | |
| 8 | 5138010007-3 | Chave P/Porca Sextavada 1.5/8" e 1" | | | | | | | 1 | 1 | 1 |
| 9 | 5138020001-9 | Chave P/Porca Sextavada 3/8" - 1/2" | 1 | | | | | | | | |
| 10 | 6020058707-6 | Chave Completa P/Porca de 5/8" e 3/4" | | 1 | 1 | 1 | 1 | 1 | | | |
| 10 | 5138050016-0 | Chave "L" P/Porca Sextavada 5/8" - 3/4" | | | | | | | 1 | 1 | 1 |
| 11 | 5352050039-8 | Limpador Dianteiro (2.1/2" X 5/8" C/Furo Oblongo) | | 3 | 4 | 5 | 5 | 5 | 6 | 7 | 9 |
| 12 | 6020010453-9 | Arruela Lisa M33 Ø34,00 X Ø60,00 X 5,00mm | | 2 | 2 | 2 | 3 | 3 | 3 | 3 | 3 |
| 13 | 6020311139-0 | Parafuso Cab.Sextavada 1" X 6.1/2" 8F Unc1A Gr5 Rp | | 2 | 2 | 2 | | | | | |
| 13 | 6020311156-0 | Parafuso Cab.Sextavada 1.1/4" X 7" 7F Unc1A Gr5 Rp | | | | | 2 | 2 | 2 | 2 | 2 |
| 14 | 5432060023-8 | Pino C/Puxador de Ø1" X 210mm | | 1 | 1 | 1 | | | | | |
| 14 | 5432010025-1 | Pino C/Puxador de Ø1.1/4" X 215mm | | | | | 1 | 1 | 1 | 1 | 1 |
| 15 | 5024010007-7 | Arruela Lisa de Ø20,3 X Ø46,5 X 4,75mm | | 1 | 1 | 1 | 2 | 2 | 2 | 2 | 2 |
| 16 | 5566010026-0 | Varão Estabilizador Completo(565mm) | 1 | | | | | | | | |
| 17 | 6010602832-2 | Suporte da Barra Estabilizadora | | 1 | 1 | 1 | | | | | |
| 17 | 6020602833-8 | Suporte da Barra Estabilizadora | | | | | 1 | 1 | 1 | 1 | 1 |
| 18 | 5024010068-9 | Arruela Lisa de Ø13,3 X Ø35,5 X 3,00mm | | 12 | 16 | 20 | 20 | 20 | 24 | 28 | 36 |
| 18 | 5024010068-9 | Arruela Lisa de Ø13,3 X Ø35,5 X 3,00mm - Para Exportação | | 20 | 24 | 28 | 32 | 36 | 40 | 44 | 52 |

| Item | Código | Descrição do Produto | Todos | CRSG 12 Discos | CRSG 14 Discos | CRSG 16 Discos | CRSG 18 Discos | CRSG 20 Discos | CRSG 22 Discos | CRSG 24 Discos | CRSG 28 Discos |
|---|---|---|---|---|---|---|---|---|---|---|---|
| 19 | 6020310778-4 | Porca Sextavada 1" 8F Unc Gr5 Ch.1.5/8" Alt.25,00mm | | 11 | 11 | 11 | 9 | 9 | 9 | 9 | 9 |
| 20 | 6020010420-2 | Arruela de Pressão 1" Média Industrial | 9 | | | | | | | | |
| 21 | 6020311195-1 | Parafuso Cab.Francesa 1" X 3.1/4" 8F Unc1A Gr5 Rp Especial | 8 | | | | | | | | |
| 22 | 6020310421-1 | Pino Cab.Francesa Ø9,8 X 61mm | 2 | | | | | | | | |
| 23 | 6020390308-4 | Trava Nma - Tipo "R" de Ø4,5 X 80mm (455) | | 3 | 3 | 3 | 4 | 4 | 4 | 4 | 4 |
| 24 | 6020015901-5 | Arruela Lisa De Ø26,50 X Ø56,00 X 3,00mm | | 10 | 10 | 10 | 9 | 9 | 9 | 9 | 9 |
| 25 | 5558210003-8 | Trava do Parafuso das Armações e Montante | 8 | | | | | | | | |
| 26 | 5024010737-3 | Arruela de Ø27 X Ø70 X 6mm | 4 | | | | | | | | |
| 27 | 5348050009-8 | Limitador de Ø42 X 49,5mm Completo | 1 | | | | | | | | |
| 28 | 6020310591-9 | Pino Cab.Francesa Ø30,53 X 97mm | 1 | | | | | | | | |
| 29 | 5432120045-4 | Pino Cab.Francesa Ø30,53 X 71mm | 1 | | | | | | | | |
| 30 | 6020310598-6 | Pino Cab.Francesa Ø3/4" X 75mm | | 1 | 1 | 1 | 2 | 2 | 2 | 2 | 2 |
| 31 | 6020310595-1 | Pino Cab.Francesa Ø1" X 105mm | 1 | | | | | | | | |
| 32 | 6020310665-6 | Pino Cab.Francesa Ø30,53 X 85mm | 1 | | | | | | | | |
| 33 | 6020311104-8 | Parafuso Cab.Sextavada 3/4" X 5.1/2" 10F Unc1A Gr5 Rp | | 3 | 3 | 3 | | | | | |
| 33 | 6020311140-4 | Parafuso Cab.Sextavada 1" X 7" 8F Unc1A Gr5 Rp | | | | | 4 | 4 | 4 | 4 | 4 |
| 34 | 6020050118-0 | Contrapino 1/4" X 2.1/2" | 1 | | | | | | | | |
| 35 | 6020050116-3 | Contrapino 1/4" X 2" | 2 | | | | | | | | |
| 36 | 6020310242-1 | Parafuso Cab.Quadrada 3/4" X 3.1/2" 10F Unc1A Gr5 Rp | 4 | | | | | | | | |
| 37 | 6020310770-9 | Porca Sextavada 3/4" 10F Unc Gr5 Ch.1.7/32" Alt.18,50mm | 4 | | | | | | | | |
| 38 | 6020310760-1 | Porca Sextavada 5/8" 11F Unc Gr5 Ch.1.1/16" Alt.15,00mm | 1 | | | | | | | | |
| 39 | 6020310144-1 | Parafuso Cab.Francesa 1/2" X 2" 12F W Gr2 Rp Especial | | 12 | 16 | 20 | 20 | 20 | 24 | 28 | 36 |
| 39 | 6020310144-1 | Parafuso Cab.Francesa 1/2" X 2" 12F W Gr2 Rp Especial - P/Exportação | | 20 | 24 | 28 | 32 | 36 | 40 | 44 | 52 |
| 40 | 6020010410-5 | Arruela de Pressão 1/2" Média Industrial | | 13 | 17 | 21 | 21 | 21 | 25 | 29 | 37 |
| 40 | 6020010410-5 | Arruela de Pressão 1/2" Média Industrial - Para Exportação | | 21 | 25 | 30 | 33 | 37 | 41 | 45 | 53 |
| 41 | 6020310754-7 | Porca Sextavada 1/2" 12F W Gr5 Ch.7/8" Alt.12,00mm | | 12 | 16 | 20 | 20 | 20 | 24 | 28 | 36 |
| 41 | 6020310754-7 | Porca Sextavada 1/2" 12F W Gr5 Ch.7/8" Alt.12,00mm - P/Exportação | | 20 | 24 | 28 | 32 | 36 | 40 | 44 | 52 |
| 42 | 6020010420-2 | Arruela de Pressão 1" Média Industrial | | 2 | 2 | 2 | | | | | |
| 42 | 6020010424-5 | Arruela de Pressão 1.1/4" Média Industrial | | | | | 2 | 2 | 2 | 2 | 2 |
| 43 | 6020310793-8 | Porca Sextavada 1.1/4" 7F Unc Gr5 Ch.2" Alt.31,00mm | | | | | 2 | 2 | 2 | 2 | 2 |
| 44 | 6020050114-7 | Contrapino 1/4" X 1.1/2" (Zincado Branco) | 1 | | | | | | | | |
| 45 | 6020310431-9 | Parafuso Cab.Sextavada 1" X 4" 8F Unc1A Gr5 Rp | 1 | | | | | | | | |
| 46 | 6020310784-9 | Porca Sextavada 3/4" 10F Unc Gr5 Ch.1.1/4" Alt.11,00mm | 4 | | | | | | | | |
| 47 | 6020390301-7 | Trava C/Argola Ø5,75 X 50mm | 1 | | | | | | | | |
| 48 | 5460040002-1 | Presilha "U" de 26 X 95 X 6,3 | 1 | | | | | | | | |
| 49 | 6020311045-9 | Parafuso Cab.Sextavada 1/2" X 1" 12F W Gr5 Rt S/Ponta | 1 | | | | | | | | |
| 50 | 5498100003-2 | Roda Montada 600 X 16 | | 2 | 2 | 2 | | | | | |
| 50 | 5498100005-9 | Roda Montada 750 X 16 | | | | 2 | 2 | 2 | 2 | 2 | 2 |
| 51 | 5372012701-2 | Mangueira Ø3/8" x 5700mm Com 1TCG E 1TRF C/ Engate Rápido Macho | | 1 | 1 | 1 | | | | | |
| 51 | 5372011086-1 | Mangueira Ø3/8" X 6400mm Com 1Tcg e 1Trf C/Engate Rapido | | | | | 1 | 1 | 1 | 1 | 1 |
| 52 | 5530060020-3 | Suporte das Mangueiras | 1 | | | | | | | | |
| 53 | 6020010513-6 | Arruela Lisa De Ø20 X Ø35 X 3mm | 4 | | | | | | | | |

BALDAN

## • Tabela CRSG 12 a 28 Discos

| Item | Código | Descrição do Produto | Todos | CRSG 12 Discos | CRSG 14 Discos | CRSG 16 Discos | CRSG 18 Discos | CRSG 20 Discos | CRSG 22 Discos | CRSG 24 Discos | CRSG 28 Discos |
|---|---|---|---|---|---|---|---|---|---|---|---|
| 54 | 5348050006-3 | Limitador de Ø42 X 25mm Completo | 1 | | | | | | | | |
| 55 | 5372012700-4 | Mangueira Ø3/8"x5300mm com 1TCG E 1TRF C/Engate Rápido Macho | | 1 | 1 | 1 | | | | | |
| 55 | 5372011085-3 | Mangueira Ø3/8" X 6000mm Com 1Tcg e 1Trf C/Engate Rapido | | | | | 1 | 1 | 1 | 1 | 1 |
| 56 | 5040010851-7 | Barra Estabilizadora de Levante | 1 | | | | | | | | |
| 57 | 5352050040-1 | Limpador Traseiro (2.1/2" X 5/8" C/Furo Oblongo) | | 3 | 4 | 5 | 5 | 5 | 6 | 7 | 9 |
| 58 | 5040010852-5 | Barra Transversal de Engate Completa | | 1 | 1 | 1 | | | | | |
| 58 | 5040010873-8 | Barra Transversal de Engate Completa | | | | | 1 | 1 | 1 | 1 | 1 |
| 59 | 5558040025-5 | Trava do Pistão de 348mm | | 1 | 1 | 1 | | | | | |
| 59 | 5558010567-9 | Trava do Pistão de 410mm | | | | | 1 | 1 | 1 | 1 | 1 |
| 60 | 5204010537-9 | Cubo do Eixo de Articulação Dos Pneus (C/Bucha Autolubrificante) | 2 | | | | | | | | |
| 61 | 6020010414-8 | Arruela de Pressão 3/4" Média Industrial | | 3 | 3 | 3 | | | | | |
| 61 | 6020010420-2 | Arruela de Pressão 1" Média Industrial | | | | | 4 | 4 | 4 | 4 | 4 |
| 62 | 6020310770-9 | Porca Sextavada 3/4" 10F Unc Gr5 Ch.1.7/32" Alt.18,50mm | | 3 | 3 | 3 | | | | | |
| 62 | 6020310778-4 | Porca Sextavada 1" 8F Unc Gr5 Ch.1.5/8" Alt.25,00mm | | | | | 4 | 4 | 4 | 4 | 4 |
| 63 | 6020350400-7 | Roda 4,50X16 F16.388 43/03 (Grade) | | 2 | 2 | 2 | | | | | |
| 63 | 6020350402-3 | Roda 5,5" X 16" 16.392 | | | | | 2 | 2 | 2 | 2 | 2 |
| 64 | 6020310400-9 | Pneu 600 X 16 X 6 Ls. | | 2 | 2 | | | | | | |
| 64 | 6020310406-8 | Pneu 750 X 16 X 10 Ls. | | | | 2 | 2 | 2 | 2 | 2 | 2 |
| 65 | 6020050350-6 | Camara de Ar Agricola P/ Pneu 6.00-16 C/Valvula Tr-15 | | 2 | 2 | 2 | | | | | |
| 65 | 6020050356-5 | Camara de Ar Agricola P/ Pneu 6.50/7.00/7.50-16 C/Valvula Tr-15 | | | | | 2 | 2 | 2 | 2 | 2 |
| 66 | 6010600463-6 | Bucha de Encosto da Mola | 2 | | | | | | | | |
| 67 | 6020310778-4 | Porca Sextavada 1" 8F Unc Gr5 Ch.1.5/8" Alt.25,00mm | 2 | | | | | | | | |
| 68 | 5566080078-5 | Varão de Ø1" X 565mm | 1 | | | | | | | | |
| 69 | 6020250293-0 | Mola Helicoidal de Compressão Ø43 X Ø67 X 157mm | 1 | | | | | | | | |
| | | Opcional | | | | | | | | | |
| 70 | 5498100072-5 | Roda Montada 11 x 15 - BL 10 Lonas | | | | | 2 | 2 | 2 | 2 | 2 |
| 71 | 6020350397-3 | Roda com Anel 10.0LBx15" (Roda 11x15) | | | | | 2 | 2 | 2 | 2 | 2 |
| 72 | 6020310413-0 | Pneu 11x15 Raiado BL 10 Lonas | | | | | 2 | 2 | 2 | 2 | 2 |
| 73 | 6020050362-0 | Câmara de Ar PA 15/16 | | | | | 2 | 2 | 2 | 2 | 2 |
| 74 | 5352050048-7 | Limpador Traseiro | | 3 | 4 | 5 | 5 | 5 | 6 | 7 | 9 |
| 74 | 5352050048-7 | Limpador Traseiro - Para Exportação | | 5 | 6 | 7 | 8 | 9 | 10 | 11 | 13 |
| 75 | 5352050049-5 | Limpador Dianteiro | | 3 | 4 | 5 | 5 | 5 | 6 | 7 | 9 |
| 75 | 5352050049-5 | Limpador Dianteiro - Para Exportação | | 5 | 6 | 7 | 8 | 9 | 10 | 11 | 13 |
| 76 | 5022012129-9 | Armação Traseira CRSG 20 Discos (P/ Grades C/Dsc. Acabamento) | | | | | | 1 | | | |
| 76 | 5022011973-1 | Armação Traseira CRSG 28 Discos (P/ Grades C/Dsc. Acabamento) | | | | | | | | | 1 |
| *77 | 5084010324-0 | Cabeçalho de Engate Completo com Pino P/Suporte de Levante | | 1 | 1 | 1 | | | | | |
| *77 | 5084010300-2 | Cabeçalho de Engate Completo com Pino P/Suporte de Levante | | | | | 1 | 1 | 1 | 1 | 1 |
| 78 | 6020370264-0 | Suporte de Levante do Cabeçalho | 1 | | | | | | | | |
| 79 | 6020350400-7 | Roda 4,50X16 F16.388 43/03 | | 1 | 1 | 1 | | | | | |
| 80 | 6020050350-6 | Câmara De Ar Agrícola P/Pneu 6.00-16 C/Válvula Tr-15 | | 1 | 1 | 1 | | | | | |
| 81 | 6020310376-2 | Pneu 650 X 16 X 08 Lonas | | 1 | 1 | 1 | | | | | |
| 82 | 5498010014-9 | Roda Montada 650 X 16 X 8 Lonas | | 1 | 1 | | | | | | |

## • Cabeçalho de Engate CRSG 12 a 16 Discos

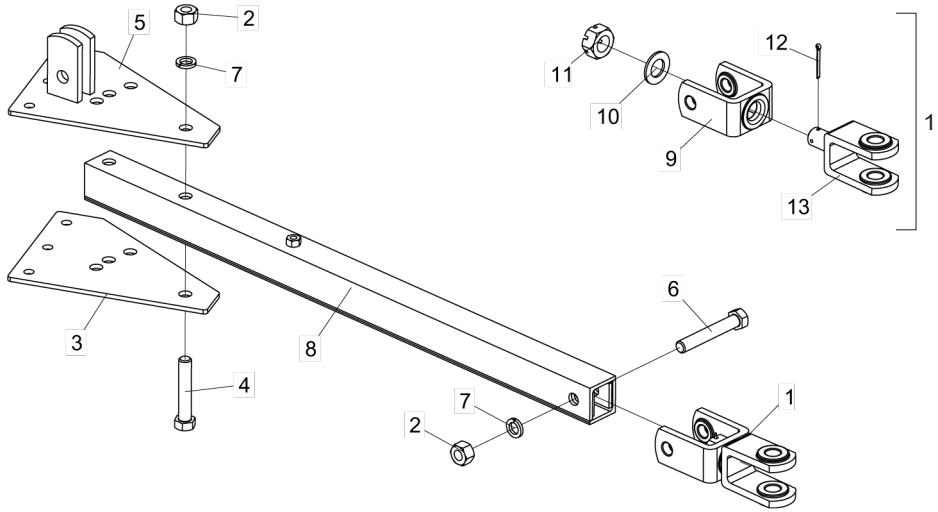


| Item | Código | Descrição do Produto | Todos | S/Pino P/Suporte de Levante | C/Pino P/Suporte de Levante |
|---|---|---|---|---|---|
| 1 | 5332010094-8 | Jumelo de Engate | 1 | | |
| 2 | 6020310778-4 | Porca Sextavada 1" 8F Unc Gr5 Ch.1.5/8" Alt.25,00mm (Bicromatizado) | 3 | | |
| 3 | 5136110028-3 | Chapa de Regulagem | 1 | | |
| 4 | 6020311136-6 | Parafuso Cab.Sextavada 1" X 5.1/2" 8F Unc1A Gr5 Rp(Bicromatizado) | 2 | | |
| 5 | 5136110002-0 | Chapa Superior Regulagem | 1 | | |
| 6 | 6020311139-0 | Parafuso Cab.Sextavada 1" X 6.1/2" 8F Unc1A Gr5 Rp(Bicromatizado) | 1 | | |
| 7 | 6020010420-2 | Arruela de Pressão 1" Media Industrial(Bicromatizado) | 3 | | |
| 8 | 5084030014-2 | Cabeçalho de Engate | | 1 | |
| 8 | 5084010325-8 | Cabeçalho de Engate P/Suporte de Levante | | | 1 |
| 9 | 6010602853-5 | Suporte "U" Maior Do Jumelo | 1 | | |
| 10 | 5024010720-9 | Arruela Lisa De Ø39,5 X 70 X 4,75Mm | 1 | | |
| 11 | 6020310348-7 | Porca Sextavada Castelo M39 X 3,00 Mb Cl8 Ch.60Mm Alt.30,00Mm | 1 | | |
| 12 | 6020050118-0 | Contrapino 1/4" X 2.1/2" (Zincado Branco) | 1 | | |
| 13 | 5530016587-6 | Suporte "U" Menor Do Jumelo | 1 | | |

## • Cabeçalho de Engate CRSG 18 a 28 Discos

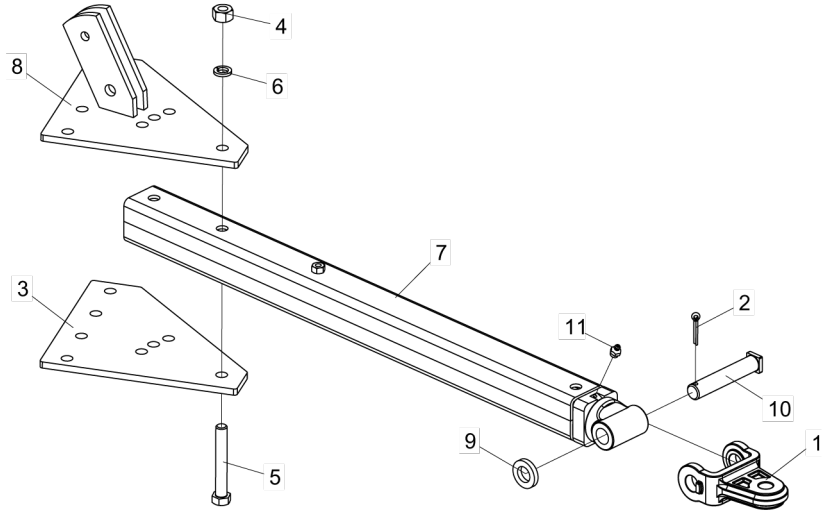


| Item | Código | Descrição do Produto | Todos | S/Pino P/Suporte de Levante | C/Pino P/Suporte de Levante |
|---|---|---|---|---|---|
| 1 | 6010602851-9 | Suporte Tipo "U" do Jumelo | 1 | | |
| 2 | 6020050122-8 | Contrapino 3/8" X 2.1/2" (Zincado Branco) | 1 | | |
| 3 | 5136110063-1 | Chapa Superior e Inferior do Cabeçalho | 1 | | |
| 4 | 6020310778-4 | Porca Sextavada 1" 8F Unc Gr5 Ch.1.5/8" Alt.25,00mm (Bicromatizado) | 2 | | |
| 5 | 6020311140-4 | Parafuso Cab.Sextavada 1" X 7" 8F Unc1A Gr5 Rp(Bicromatizado) | 2 | | |
| 6 | 6020010420-2 | Arruela de Pressão 1" Média Industrial(Bicromatizado) | 2 | | |
| 7 | 5084010298-7 | Cabeçalho de Engate | | 1 | |
| 7 | 5084010299-5 | Cabeçalho de Engate p/ Suporte de Levante | | | 1 |
| 8 | 5136016860-7 | Chapa Superior de Regulagem do Cabeçalho | 1 | | |
| 9 | 5024010217-7 | Arruela Lisa de Ø39 X Ø68 X 12,00mm | 1 | | |
| 10 | 5432040003-4 | Pino Cab.Quadrada Ø37,5 X 190mm | 1 | | |
| 11 | 6020130108-7 | Graxeira 1/8" Reta Bsp-28F | 1 | | |

## • Eixo de Articulação da Roda

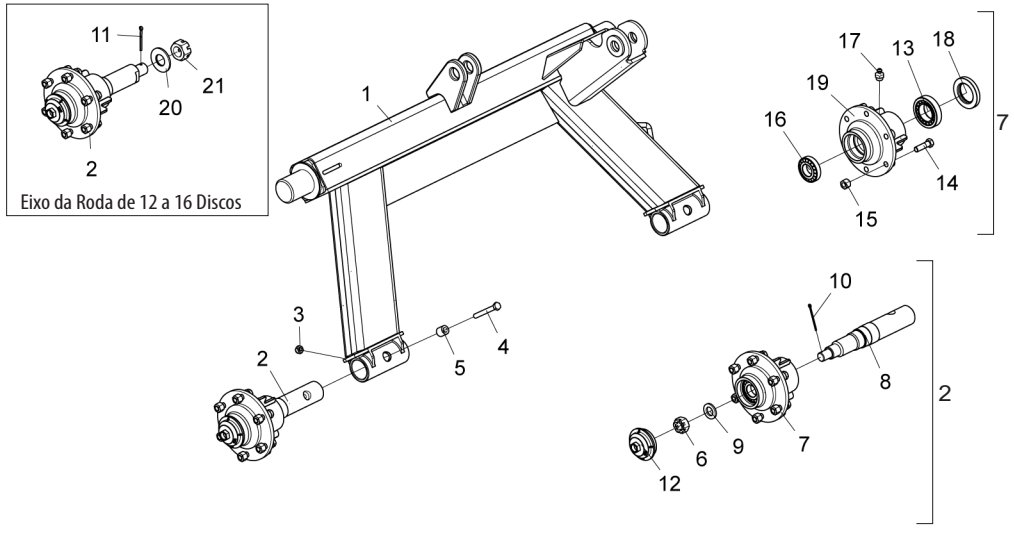


| Item | Código | Descrição do Produto | Todos | 12 a 16 Discos | 18 a 28 Discos |
|---|---|---|---|---|---|
| 1 | 5232013021-2 | Eixo de Articulação dos Pneus | | 1 | |
| 1 | 5232012188-4 | Eixo de Articulação da Roda Completa | | | 1 |
| 2 | 5232013045-0 | Eixo da Roda Completo | | 2 | |
| 2 | 5232012189-2 | Eixo da Roda Completo | | | 2 |
| 3 | 6020310847-0 | Porca Sextavada Autotravante C/Nylon M12 X 1 ,75 Ma Cl8 Ch.19mm Alt.12,00mm | | | 2 |
| 4 | 6020317451-1 | Parafuso Cab.Sextavada M12 X 1,75 X 100mm Cl8.8 Rp | | | 2 |
| 5 | 5080010155-4 | Bucha do Varão da Mola | | | 2 |
| 6 | 6020310800-4 | Porca Sextavada Castelo 1" 14F Uns Gr5 Ch.1.1/2" Alt.22,00mm | 2 | | |
| 7 | 5204010535-2 | Cubo da Roda Completa | 2 | | |
| 8 | 5232013020-4 | Eixo De 353mm | | 2 | |
| 8 | 5232012190-6 | Eixo De Ø2.1/4" X 355mm | | | 2 |
| 9 | 5024010039-5 | Arruela Lisa De Ø26,2 X Ø44 X 4,75mm | 2 | | |
| 10 | 6020050100-7 | Contrapino 1/8" X 1.3/4" | 2 | | |
| 11 | 6020050110-4 | Contrapino 3/16" X 2.1/2" | | 2 | |
| 12 | 5096010053-8 | Calota do Cubo da Roda | 2 | | |
| 13 | 6020350056-7 | Rolamento Cônico 32210 | 2 | | |
| 14 | 6020310998-1 | Parafuso Cab.Sextavada 9/16" X 2" 18F Unf1A Gr5 Rp | 12 | | |
| 15 | 6020310816-0 | Porca Sextavada Conica Dupla De Roda 9/16" 18F Unf Gr5 Ch.7/8" Alt.19,00mm | 12 | | |
| 16 | 6020350080-0 | Rolamento Cônico 30207 | 2 | | |
| 17 | 6020130108-7 | Graxeira 1/8" Reta Bsp-28F | 2 | | |
| 18 | 6020350224-1 | Retentor Ø55,00 X Ø90,00 X 12,50mm | 2 | | |
| 19 | 5204010536-0 | Cubo da Roda | 2 | | |
| 20 | 5024011017-0 | Arruela De Ø32,50 X Ø70 X 4,75mm | | 2 | |
| 21 | 6020318177-1 | Porca Sextavada Castelo 1.1/4" 12F Unf Gr2 Ch.1.7/8" Alt.27,8mm | | 2 | |

## • Cilindro Hidráulico

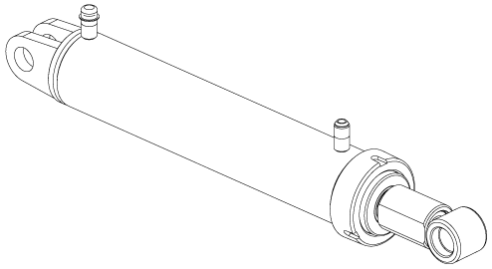

*Para efeito de reposição de peças, favor verificar na camisa do cilindro - O código Baldan, o código e o nome do fabricante e a data de fabricação.*

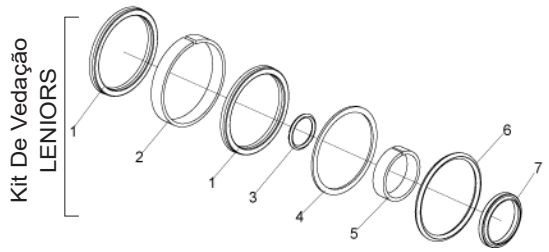


| Código | Descrição do produto | Todos |
|---|---|---|
| J027637 | Raspador D-1625 | 1 |
| | Anel Guia 6W8-1875-495 | 1 |
| | Gaxeta B 1870-1625-375B | 1 |
| | O-Ring (Tampa) 2-140 | 1 |
| | Anel O-Ring 2-226 | 1 |
| | Anel Parbak 8-225 | 1 |
| | Anel Guia W2-2250-500 | 1 |
| | Gaxeta Std 2500-1750 | 1 |
| | Anel O-Ring 2-215 | 1 |
| 60201901874 | Jogo De Reparo Leniors J027637 | 1 |

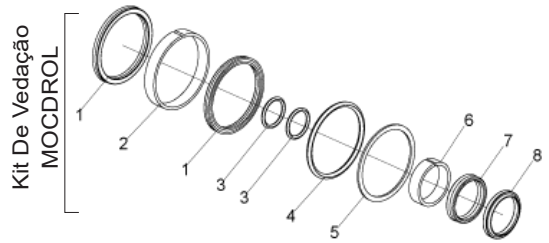


| Código | Descrição do produto | Todos |
|---|---|---|
| 49101027 | Gaxeta 2500-2750 | 2 |
| | Anel Guia W2-3250-500 (Ø3.1/4" x 1/2") | 1 |
| | Anel O'Ring 2-222 | 2 |
| | Anel O'Ring 2-232 | 1 |
| | Anel Parback 8-232 | 1 |
| | Anel Guia 6W8-1826-495 (Ø41,22 x 47,62 x 1/2") | 1 |
| | Gaxeta 6-1970-1574-354B | 1 |
| | Raspador 6D-1574 | 1 |
| 6020190167-0 | Jogo De Reparo Mocdrol 49101027 | 1 |

## • Seção de Discos

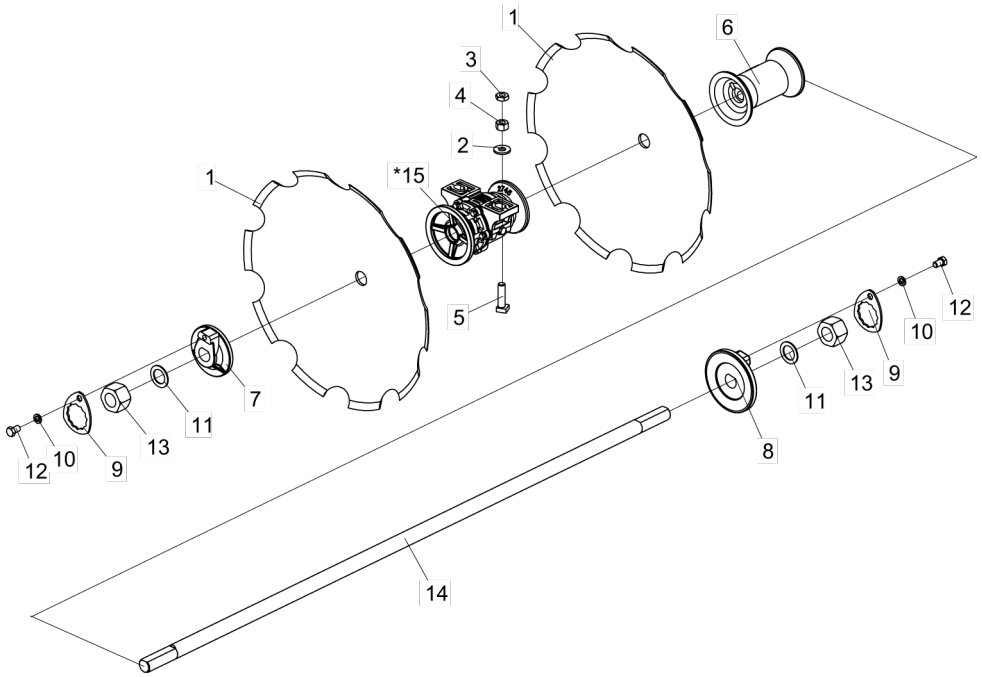


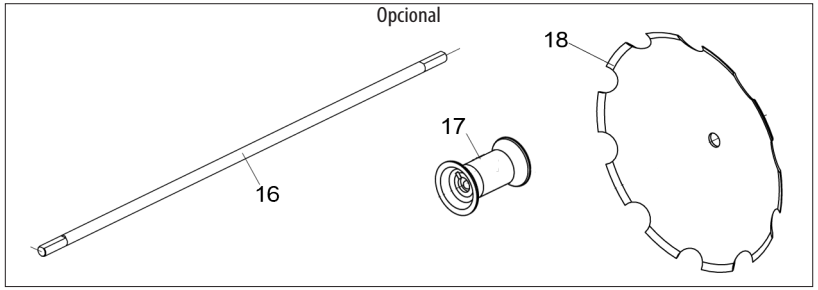


| Item | Código | Descrição do Produto | 12 Discos | 14 Discos | 16 Discos | 18 Discos | 20 Discos | 22 Discos | 24 Discos | 28 Discos |
|---|---|---|---|---|---|---|---|---|---|---|
| 1 | 2667420262-7 | Disco Conc Lis 24" X 4,75 FC RD 1.5/8" AFE | 12 | 14 | 16 | 18 | 20 | 22 | 24 | 28 |
| 1 | 2667430262-1 | Disco Conc Lis 24" X 6,00 FC RD 1.5/8" AFE | 12 | 14 | 16 | 18 | 20 | 22 | 24 | 28 |
| 1 | 2667430273-7 | Disco Conc Lis 24" X 6,00 FC RD 1.5/8" AFI | 12 | 14 | 16 | 18 | 20 | 22 | 24 | 28 |
| 1 | 2767420262-3 | Disco Conc Rec 24" X 4,75 FC RD 1.5/8" AFE | 12 | 14 | 16 | 18 | 20 | 22 | 24 | 28 |
| 1 | 2767420273-9 | Disco Conc Rec 24" X 4,75 FC RD 1.5/8" AFI | 12 | 14 | 16 | 18 | 20 | 22 | 24 | 28 |
| 1 | 2767430262-8 | Disco Conc Rec 24" X 6,00 FC RD 1.5/8" AFE | 12 | 14 | 16 | 18 | 20 | 22 | 24 | 28 |
| 1 | 2767430273-3 | Disco Conc Rec 24" X 6,00 FC RD 1.5/8" AFI | 12 | 14 | 16 | 18 | 20 | 22 | 24 | 28 |
| 1 | 2767470262-6 | Disco Conc Rec 24" X 7,50 FC RD 1.5/8" AFE | 12 | 14 | 16 | 18 | 20 | 22 | 24 | 28 |
| 1 | 2767470273-1 | Disco Conc Rec 24" X 7,50 FC RD 1.5/8" AFI | 12 | 14 | 16 | 18 | 20 | 22 | 24 | 28 |
| 1 | 2669420262-3 | Disco Conc Lis 26" X 4,75 FC RD 1.5/8" AFE | 12 | 14 | 16 | 18 | 20 | 22 | 24 | 28 |
| 1 | 2669430262-8 | Disco Conc Lis 26" X 6,00 FC RD 1.5/8" AFE | 12 | 14 | 16 | 18 | 20 | 22 | 24 | 28 |
| 1 | 2669430273-3 | Disco Conc Lis 26" X 6,00 FC RD 1.5/8" AFI | 12 | 14 | 16 | 18 | 20 | 22 | 24 | 28 |
| 1 | 2669470273-1 | Disco Conc Lis 26" X 7,50 FC RD 1.5/8" AFI | 12 | 14 | 16 | 18 | 20 | 22 | 24 | 28 |
| 1 | 2769420262-0 | Disco Conc Rec 26" X 4,75 FC RD 1.5/8" AFE | 12 | 14 | 16 | 18 | 20 | 22 | 24 | 28 |
| 1 | 2769420273-5 | Disco Conc Rec 26" X 4,75 FC RD 1.5/8" AFI | 12 | 14 | 16 | 18 | 20 | 22 | 24 | 28 |
| 1 | 2769430262-4 | Disco Conc Rec 26" X 6,00 FC RD 1.5/8" AFE | 12 | 14 | 16 | 18 | 20 | 22 | 24 | 28 |
| 1 | 2769430273-0 | Disco Conc Rec 26" X 6,00 FC RD 1.5/8" AFI | 12 | 14 | 16 | 18 | 20 | 22 | 24 | 28 |
| 1 | 2769470262-2 | Disco Conc Rec 26" X 7,50 FC RD 1.5/8" AFE | 12 | 14 | 16 | 18 | 20 | 22 | 24 | 28 |
| 1 | 2769470273-8 | Disco Conc Rec 26" X 7,50 FC RD 1.5/8" AFI | 12 | 14 | 16 | 18 | 20 | 22 | 24 | 28 |
| 1 | 2670430262-1 | Disco Conc Lis 28" X 6,00 FC RD 1.5/8" AFE | 12 | 14 | 16 | 18 | 20 | 22 | 24 | 28 |
| 1 | 2670430273-7 | Disco Conc Lis 28" X 6,00 FC RD 1.5/8" AFI | 12 | 14 | 16 | 18 | 20 | 22 | 24 | 28 |
| 1 | 2770420262-3 | Disco Conc Rec 28" X 4,75 FC RD 1.5/8" AFE | 12 | 14 | 16 | 18 | 20 | 22 | 24 | 28 |
| 1 | 2770420273-9 | Disco Conc Rec 28" X 4,75 FC RD 1.5/8" AFI | 12 | 14 | 16 | 18 | 20 | 22 | 24 | 28 |
| 1 | 2770430262-8 | Disco Conc Rec 28" X 6,00 FC RD 1.5/8" AFE | 12 | 14 | 16 | 18 | 20 | 22 | 24 | 28 |
| 1 | 2770430273-3 | Disco Conc Rec 28" X 6,00 FC RD 1.5/8" AFI | 12 | 14 | 16 | 18 | 20 | 22 | 24 | 28 |
| 1 | 2770470262-6 | Disco Conc Rec 28" X 7,50 FC RD 1.5/8" AFE | 12 | 14 | 16 | 18 | 20 | 22 | 24 | 28 |
| 1 | 2770470273-1 | Disco Conc Rec 28" X 7,50 FC RD 1.5/8" AFI | 12 | 14 | 16 | 18 | 20 | 22 | 24 | 28 |
| 2 | 5024010007-7 | Arruela Lisa de Ø20,3 X Ø46,5 X 4,75mm | 8 | 8 | 8 | 12 | 16 | 16 | 16 | 16 |
| 3 | 6020310784-9 | Porca Sextavada 3/4" 10F Unc Gr5 Ch.1.1/4" Alt.11,00mm (Bicromatizado) | 8 | 8 | 8 | 12 | 16 | 16 | 16 | 16 |
| 4 | 6020310770-9 | Porca Sextavada 3/4" 10F Unc Gr5 Ch.1.7/32" Alt.18,50mm (Bicromatizado) | 8 | 8 | 8 | 12 | 16 | 16 | 16 | 16 |
| 5 | 6020310240-5 | Parafuso Cab.Quad. 3/4" X 2.3/4" 10F Unc1A Gr5 Excêntrico Rp(Bicromatizado) | 8 | 8 | 8 | 12 | 16 | 16 | 16 | 16 |
| 6 | 5120010056-9 | Carretel Separador De 225mm P/Eixo De Ø1.5/8"(M.R) | 6 | 8 | 10 | 10 | | | | |
| 6 | 5120010011-9 | Carretel Separador De 225mm P/Eixo De Ø1.5/8" | | | | | 8 | 10 | 12 | 16 |
| 7 | 5024010366-1 | Arruela Convexa Da Ponta Do Eixo P/Eixo De Ø1.5/8" | 2 | 2 | 2 | 2 | 4 | 4 | 4 | 4 |
| 8 | 5024010365-3 | Arruela Côncava Da Ponta Do Eixo P/Eixo De Ø1.5/8" | 2 | 2 | 2 | 2 | 4 | 4 | 4 | 4 |
| 9 | 5558010096-0 | Trava Da Porca Do Eixo | 4 | 4 | 4 | 4 | 8 | 8 | 8 | 8 |
| 10 | 6020010412-1 | Arruela De Pressão 5/8" Média Industrial(Bicromatizado) | 4 | 4 | 4 | 4 | 8 | 8 | 8 | 8 |
| 11 | 5024010367-0 | Arruela Lisa De Ø43 X Ø65 X 3,00mm | 4 | 4 | 4 | 4 | 8 | 6 | 6 | 6 |
| 12 | 6020310183-2 | Parafuso Cab.Sextavada 5/8" X 1" 11F Unc1A Gr2 Rt(Bicromatizado) | 4 | 4 | 4 | 4 | 8 | 8 | 8 | 8 |
| 13 | 5456010072-0 | Porca Sextavada De Ø1.5/8" 7Fpp-W Gr5 Chave 69mm Altura 44mm(Especial) | 4 | 4 | 4 | 4 | 8 | 8 | 8 | 8 |
| 14 | 5232010345-2 | Eixo De Ø1.5/8" X 1390mm | 2 | | | | | 2 | 4 | |
| 14 | 5232050005-2 | Eixo De Ø1.5/8" X 1620mm | | 2 | | | | | | 4 |
| 14 | 5232010625-7 | Eixo De Ø1.5/8" X 1880mm | | | 2 | | | | | |
| 14 | 5232050159-8 | Eixo De Ø1.5/8" X 2110mm | | | | 2 | | | | |
| 14 | 5232050267-5 | Eixo De Ø1.5/8" X 1160mm | | | | | 4 | 2 | | |
| *15 | 5368010321-2 | Mancal Dnt/Trs Cpl Axial De 250mm S/Prot. P/Eixo Ø1.5/8" Entre Furos 159mm | 4 | 4 | 4 | 6 | 8 | 8 | 8 | 8 |
| | | Opcional | | | | | | | | |
| *15 | 5368010356-5 | Mancal Dnt/Trs Cpl Axial De 250mm C/Prot. P/Eixo Ø1.5/8" Entre Furos 159mm | | | | | | | | |
| *15 | 5368010293-3 | Mancal Dnt/Trs Cpl Graxa De 250mm S/Prot. P/Eixo Ø1.5/8" Entre Furos 159mm | | | | | | | | |
| *15 | 5368010289-5 | Mancal Dnt/Trs Cpl Graxa De 250mm C/Prot. P/Eixo Ø1.5/8" Entre Furos 159mm | | | | | | | | |
| *15 | 5368010850-8 | Mancal Dnt/Trs Cpl Óleo De 250mm S/Prot. P/Eixo Ø1.5/8" Entre Furos 159mm | | | | | | | | |
| *15 | 5368010888-5 | Mancal Dnt/Trs Cpl Óleo De 250mm C/Prot. P/Eixo Ø1.5/8" Entre Furos 159mm | | | | | | | | |
| 16 | 5232050267-5 | Eixo De Ø1.5/8" X 1160mm (P/Dsc.Acamabento) | | | | | 3 | | | |
| 16 | 5232010345-2 | Eixo De Ø1.5/8" X 1390mm (P/Dsc.Acamabento) | | | | | 1 | | | |
| 16 | 5232050260-8 | Eixo de Ø1.5/8" x 1850mm (P/Dsc.Acamabento) | | | | | | | | 1 |
| 16 | 5232050005-2 | Eixo De Ø1.5/8" X 1620mm (P/Dsc.Acamabento) | | | | | | | | 3 |
| 17 | 5120010056-9 | Carretel Separador De 225mm P/Eixo De Ø1.5/8"(M.R) (P/Dsc.Acamabento) | | | | | | | | 17 |
| 18 | 2767430273-3 | Disco Conc Rec 24" X 6,00 FC RD 1.5/8" AFI (Dsc.Acamabento) | | | | | 1 | | | 1 |

* Item 15 - Mancal Axial (Óleo) / Mancal Graxa - Vide página 10

* Item 15 - Mancal Óleo - Vide página 11

## • Mancal Axial (Óleo)

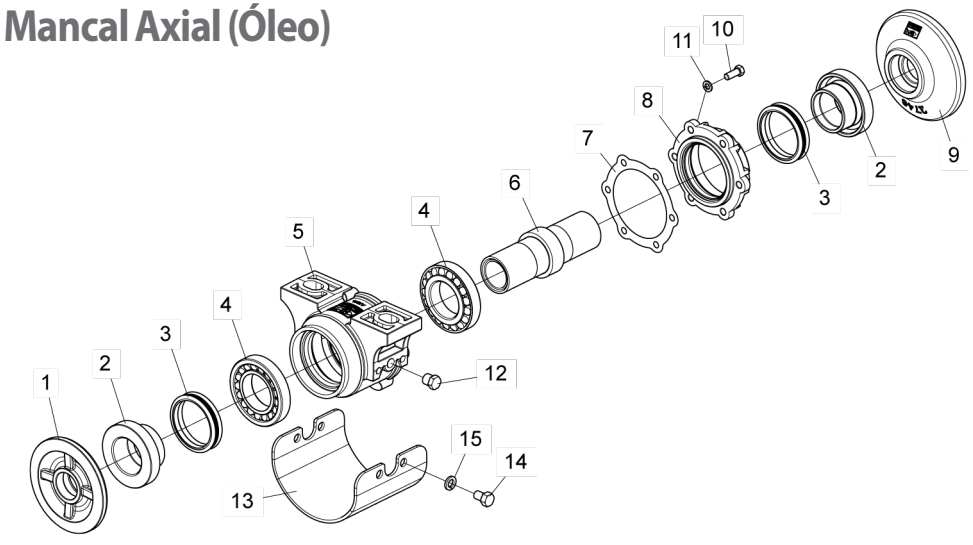


| Item | Código | Descrição do Produto | Todos | C/Proteção | S/Proteção |
|---|---|---|---|---|---|
| 1 | 5024010730-6 | Arruela Convexa | 1 | | |
| 2 | 5080010247-0 | Bucha Sobreposta Axial De 1.5/8" | 2 | | |
| 3 | 6020010297-8 | Anel De Vedação Axial De Ø77 X Ø93mm | 2 | | |
| 4 | 6020350072-9 | Rolamento Conico 30212 | 2 | | |
| 5 | 5368010698-0 | Mancal Dnt/Trs Avulso A Óleo C/Proteção | | 1 | |
| 5 | 5368010697-1 | Mancal Dnt/Trs Avulso A Óleo S/Proteção | | | 1 |
| 6 | 5080010686-6 | Bucha Do Mancal(P/Rolamento 30212) | 1 | | |
| 7 | 6020190107-6 | Junta De Papel Ø112 X Ø143 X 1/64" | 6 | | |
| 8 | 5538010155-5 | Tampa Do Mancal Axial | 1 | | |
| 9 | 5024010729-2 | Arruela Côncava | 1 | | |
| 10 | 6020310021-6 | Parafuso Cab.Sextavada 3/8" X 1" 16F Unc1A Gr5 Rt(Fosfatizado) | 6 | | |
| 11 | 6020010406-7 | Arruela De Pressão 3/8" Média Industrial(Bicromatizado) | 6 | | |
| 12 | 5081010007-6 | Bujão Cab.Sextavada 3/4" - R.3/8" - 19F - Bspt(Gás) | 2 | | |
| 13 | 5464010106-0 | Proteção Do Mancal | | 1 | |
| 14 | 6020310062-3 | Parafuso Cab.Sextavada 1/2" X 3/4" 13F Unc Gr5 Rt(Bicromatizado) | | 4 | |
| 15 | 6020010410-5 | Arruela De Pressão 1/2" Média Industrial(Bicromatizado) | | 4 | |

## • Mancal Graxa

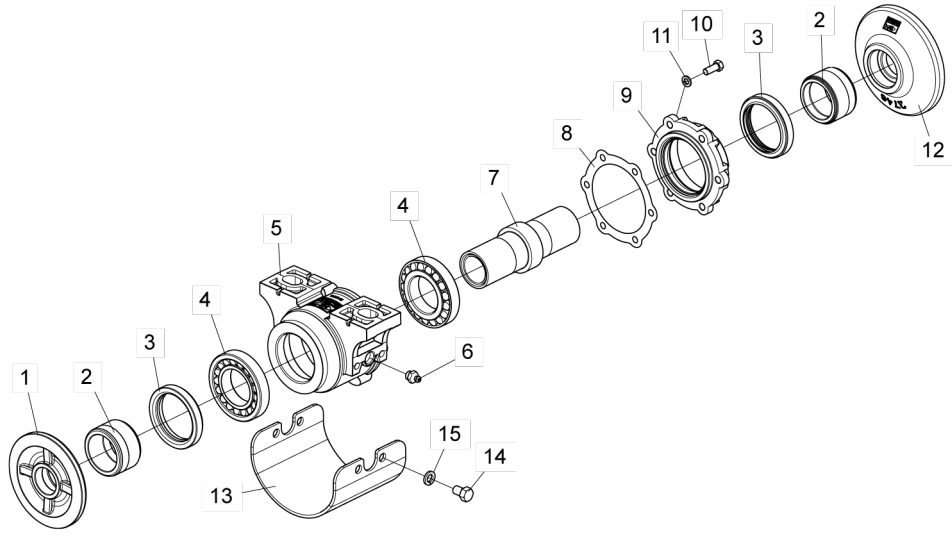


| Item | Código | Descrição do Produto | Todos | C/Proteção | S/Proteção |
|---|---|---|---|---|---|
| 1 | 5024010730-6 | Arruela Convexa | 1 | | |
| 2 | 5080080007-0 | Bucha Sobreposta | 2 | | |
| 3 | 6020350235-7 | Retentor Ø78,00 X Ø100,00 X 17,50mm (Arca 5227 Bbrg) | 2 | | |
| 4 | 6020350072-9 | Rolamento Conico 30212 | 2 | | |
| 5 | 5368010696-3 | Mancal Dnt/Trs Avulso A Graxa C/Proteção | | 1 | |
| 5 | 5368010695-5 | Mancal Dnt/Trs Avulso A Graxa S/Proteção | | | 1 |
| 6 | 6020130108-7 | Graxeira 1/8" Reta Bsp-28F | 2 | | |
| 7 | 5080010686-6 | Bucha Do Mancal(P/Rolamento 30212) | 1 | | |
| 8 | 6020190107-6 | Junta De Papel Ø112 X Ø143 X 1/64" | 6 | | |
| 9 | 5538010089-3 | Tampa Do Mancal | 1 | | |
| 10 | 6020310021-6 | Parafuso Cab.Sextavada 3/8" X 1" 16F Unc1A Gr5 Rt(Fosfatizado) | 6 | | |
| 11 | 6020010406-7 | Arruela De Pressão 3/8" Média Industrial(Bicromatizado) | 6 | | |
| 12 | 5024010729-2 | Arruela Côncava | 1 | | |
| 13 | 5464010106-0 | Proteção Do Mancal | | 1 | |
| 14 | 6020310062-3 | Parafuso Cab.Sextavada 1/2" X 3/4" 13F Unc Gr5 Rt(Bicromatizado) | | 4 | |
| 15 | 6020010410-5 | Arruela De Pressão 1/2" Média Industrial(Bicromatizado) | | 4 | |

## • Mancal Óleo

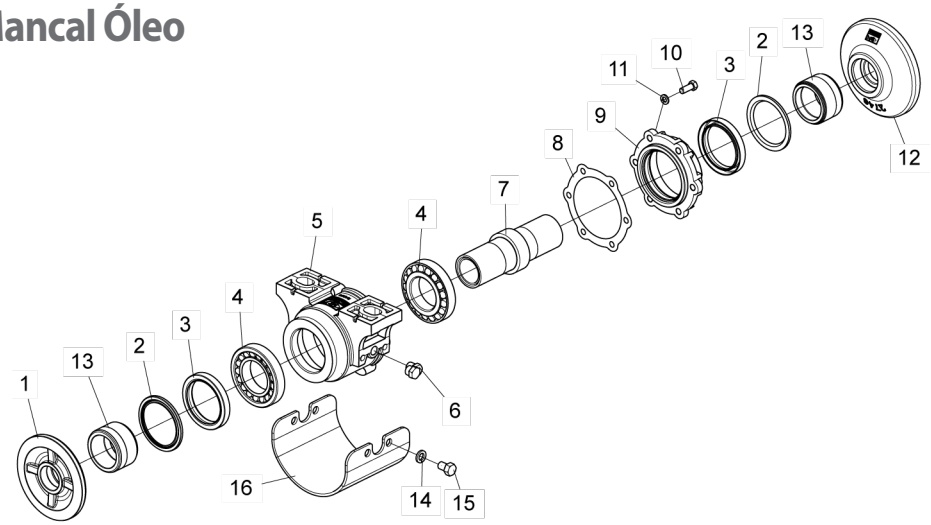


| Item | Código | Descrição do Produto | Todos | C/Proteção | S/Proteção |
|---|---|---|---|---|---|
| 1 | 5024010700-4 | Arruela Convexa Do Mancal | 1 | | |
| 2 | 6020010478-4 | Arruela 078100 (Joinseal) 1057 (Arca) | 2 | | |
| 3 | 6020350228-4 | Retentor Ø78,00 X Ø100,00 X 13,00mm (Arca 5015 Brg) | 2 | | |
| 4 | 6020350072-9 | Rolamento Conico 30212 | 2 | | |
| 5 | 5368010885-0 | Mancal Dnt/Trs Avulso Óleo C/Proteção | | 1 | |
| 5 | 5368010797-8 | Mancal Dnt/Trs Avulso A Óleo S/Proteção | | | 1 |
| 6 | 5081010007-6 | Bujão Cab.Sextavada 3/4" - R.3/8" - 19F - Bspt(Gás) | 2 | | |
| 7 | 5080010686-6 | Bucha Do Mancal(P/Rolamento 30212) | 1 | | |
| 8 | 6020190107-6 | Junta De Papel Ø112 X Ø143 X 1/64" | 6 | | |
| 9 | 5538010089-3 | Tampa Do Mancal | 1 | | |
| 10 | 6020310021-6 | Parafuso Cab.Sextavada 3/8" X 1" 16F Unc1A Gr5 Rt(Fosfatizado) | 6 | | |
| 11 | 6020010406-7 | Arruela De Pressão 3/8" Média Industrial(Bicromatizado) | 6 | | |
| 12 | 5024010699-7 | Arruela Côncava Do Mancal | 1 | | |
| 13 | 5080080007-0 | Bucha Sobreposta | 2 | | |
| 15 | 6020310062-3 | Parafuso Cab.Sextavada 1/2" X 3/4" 13F Unc Gr5 Rt(Bicromatizado) | | 4 | |
| 14 | 6020010410-5 | Arruela De Pressão 1/2" Média Industrial(Bicromatizado) | | 4 | |
| 16 | 5464010106-0 | Proteção Do Mancal | | 1 | |

## • Adesivos

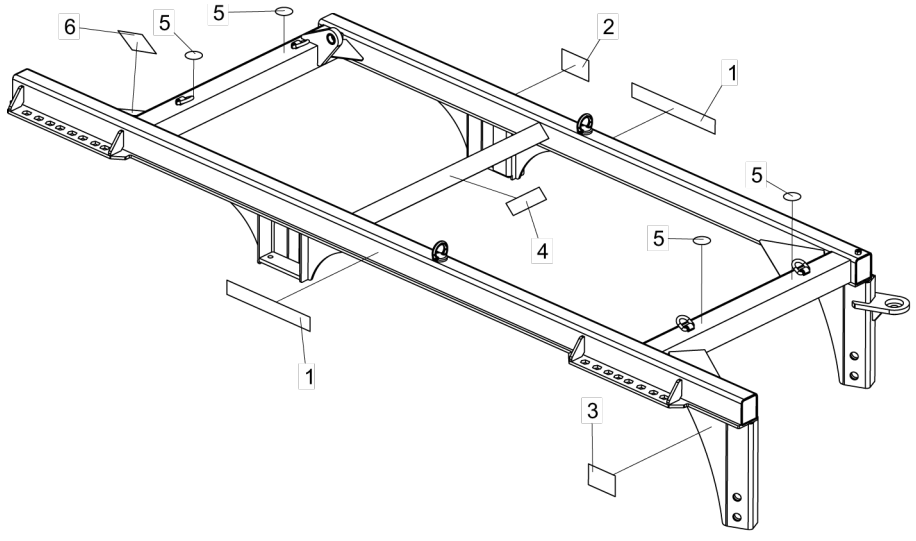


| Item | Código | Descrição do Produto | Todos |
|---|---|---|---|
| 1 | 6020071096-0 | Decalque CRSG-Baldan(65 X 465mm) | 2 |
| 2 | 5206010308-9 | Decalque Advertência das Mangueiras Hidraulicas(150 X 95mm) | 1 |
| 3 | 5206010310-0 | Decalque Advertência do Disco(150 X 95mm) | 1 |
| 4 | 6020070886-8 | Decalque de Lubrificar e Reapertar(58 X 195mm) | 1 |
| 5 | 6020072250-0 | Decalque Ponto Içamento(Ø70mm) | 4 |
| 6 | 5206010150-7 | Decalque Atenção Colocar Trava Pistão P/Transporte | 1 |

Item 1

Item 2

Item 3

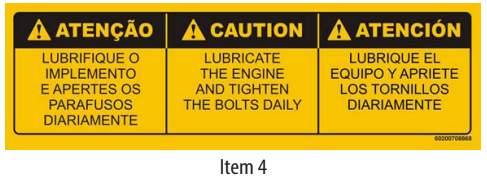


Item 4

Item 5

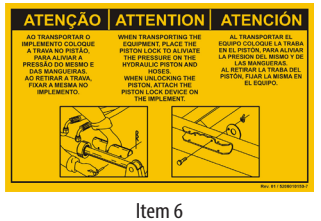


Item 6

BALDAN

Avenida Baldan, 1500
Nova Matão
15.993-900
Matão/SP - Brasil
sac@baldan.com.br
export@baldan.com.br

**+55 16 3221 6500**
**baldan.com.br**