Catálogo de Peças

HI

Grade Hidráulica

BALDAN

Índice

HI *4*
Tabela HI *5*
Seção de Discos *6*
Mancal Atrito *7*
Adesivos *8*

BALDAN

• HI

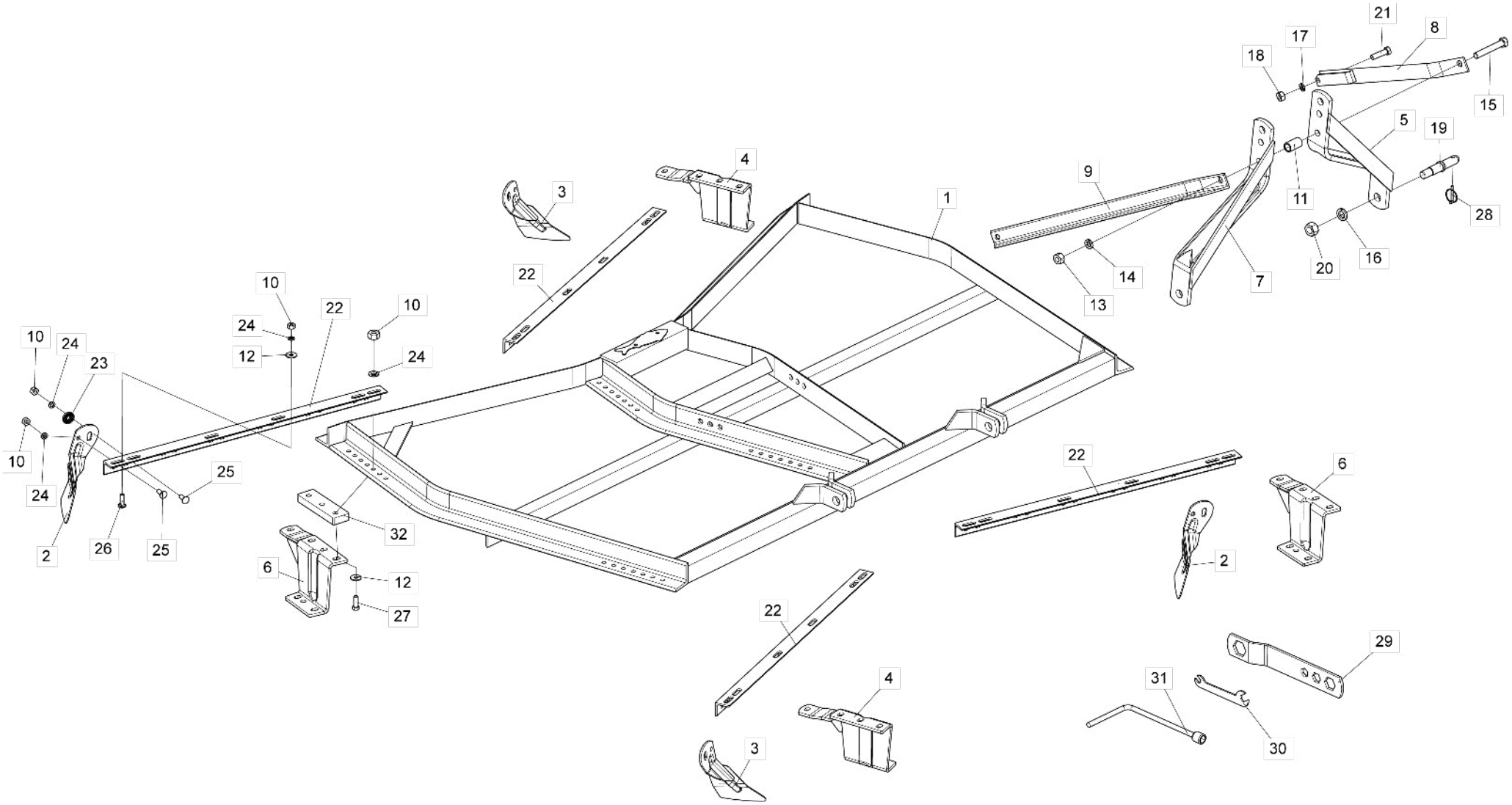
21
8
17
18
15
5
19
9
11
28
4
3
1
22
14
13
7
20
16
10
22
10
24
12
24
10
24
23
10
24
25
2
26
25
32
6
12
27
22
6
2
22
29
4
31
3
30

• Tabela HI

Item	Código	Descrição do Produto	Todos	10 DSC	16 DSC	20 DSC	24 DSC	28 DSC	32 DSC
1	5022100006-1	Armação Hi-10 Discos		1					
1	5022012348-8	Armação Hi-16 Discos			1				
1	5022012349-6	Armação Hi-20 Discos				1			
1	5022012350-0	Armação Hi-24 Discos					1		
1	5022010812-8	Armação Hi-28 Discos						1	
1	5022010813-6	Armação Hi-32 Discos							1
2	5352050016-9	Limpador Traseiro		4	7	9	11	13	15
3	5352050015-0	Limpador Dianteiro		4	7	9	11	13	15
4	5522050014-3	Sapata Completa Esquerda		2	4	4	4	4	5
5	5136050028-8	Chapa Direita De Engate Do 3ºPonto	1						
6	5522050013-5	Sapata Completa Direita		2	4	4	4	4	5
7	5136050029-6	Chapa Esquerda De Engate Do 3ºPonto	1						
8	5072020029-2	Braço De 2" X 5/8" X 730mm Completo		1					
8	5072020002-0	Braço Esquerdo De Regulagem 3ºPonto			1	1			
8	5072020004-7	Braço Esquerdo De Regulagem 3ºPonto					1		
8	5072020006-3	Braço Esquerdo De Regulagem 3ºPonto						1	1
9	5072020003-9	Braço Direito De Regulagem 3ºPonto			1	1			
9	5072020005-5	Braço Direito De Regulagem 3ºPonto					1		
9	5072020007-1	Braço Direito De Regulagem 3ºPonto						1	1
10	6020310754-7	Porca Sextavada 1/2" 12F W Gr5 Ch.7/8" Alt.12,00mm		28	60	68	76	86	102
11	5080020370-5	Bucha De Ø23 X Ø32 X 55mm			1	1	1	1	1
12	5024010068-9	Arruela Lisa De Ø13,3 X Ø35,5 X 3,00mm		4	32	46	32	46	46
13	6020310770-9	Porca Sextavada 3/4" 10F Unc Gr5 Ch.1.7/32" Alt.18,50mm	1						
14	6020010414-8	Arruela De Pressão 3/4" Média Industrial	1						
15	6020311103-0	Parafuso Cab.Sextavada 3/4" X 5" 10F Unc1A Gr5 Rp	1						
16	6020010420-2	Arruela De Pressão 1" Média Industrial	2						
17	6020010414-8	Arruela De Pressão 3/4" Média Industrial		1					
17	6020010410-5	Arruela De Pressão 1/2" Média Industrial			2	2	2		
17	6020010412-1	Arruela De Pressão 5/8" Média Industrial						2	2
18	6020310770-9	Porca Sextavada 3/4" 10F Unc Gr5 Ch.1.7/32" Alt.18,50mm		1					
18	6020310754-7	Porca Sextavada 1/2" 12F W Gr5 Ch.7/8" Alt.12,00mm			2	2	2		
18	6020310760-1	Porca Sextavada 5/8" 11F Unc Gr5 Ch.1.1/16" Alt.15,00mm						2	2
19	5432050002-0	Pino De Engate 3ºPonto		2	2	2			
19	5432050003-9	Pino De Engate 3ºPonto De 223mm (Categoria 1 E 2)					2		
19	5432050006-3	Pino De Engate 3ºPonto De 166mm (Categoria 2)						2	2
20	6020310782-2	Porca Sextavada 1" 12F Unf Gr5 Ch.1.1/2" Alt.22,50mm	2						
21	6020311114-5	Parafuso Cab.Sextavada 3/4" X 2.3/4" 10F Unc1A Gr5 Rp		1					
21	6020317427-9	Parafuso Cab.Sextavada 1/2" X 1.3/4" 12F W Gr5 Rt			2	2	2		
21	6020311075-0	Parafuso Cab.Sextavada 5/8" X 2.1/4" 11F Unc1A Gr5 Rp						2	2
22	5530150068-7	Suporte Dos Limpadores De 700mm		2		4			
22	5530150071-7	Suporte Dos Limpadores De 480mm			4				
22	5530150067-9	Suporte Dos Limpadores De 900mm					4		
22	5530150070-9	Suporte Dos Limpadores De 1055mm						4	
22	5530150069-5	Suporte Dos Limpadores De 1260mm							4

Item	Código	Descrição do Produto	Todos	10 DSC	16 DSC	20 DSC	24 DSC	28 DSC	32 DSC
23	5024040001-1	Arruela Especial De Ø14 X Ø40 X 8mm		8	14	18	22	26	30
24	6020010410-5	Arruela De Pressão 1/2" Média Industrial		28	60	50	54	60	70
25	6020311175-7	Parafuso Cab.Francesa 1/2" X 1.5/8" 12F W Gr2 Rt		16	28	36	44	52	60
26	6020310143-3	Parafuso Cab.Francesa 1/2" X 1.5/8" 12F W Gr2 Rt Especial		4	8	8	8	8	10
27	6020312001-2	Parafuso Cab.Sextavada 1/2" X 1.1/2" 12F W Gr5 Rt		8	24	30	24	30	32
27	6020312300-3	Parafuso Cab.Sextavada 1/2" X 2.1/2" 12F W Gr5 Rp - P/Dicos de 22"		8	24	30	24	30	32
28	6020390292-4	Trava C/Argola Ø8 X 54mm	2						
29	5138090001-0	Chave P/Porca Sextavada 1.1/4" - 1" - 3/4" - 5/8"	1						
30	5138020001-9	Chave P/Porca Sextavada 3/8" - 1/2"	1						
31	6020058712-2	Chave "L" Completa P/Porca De 1/2"	1						
32	5530018784-5	Suporte De Elevação P/Hi - P/Discos de 22"		4	8	8	8	8	10

BALDAN

• Seção de Discos

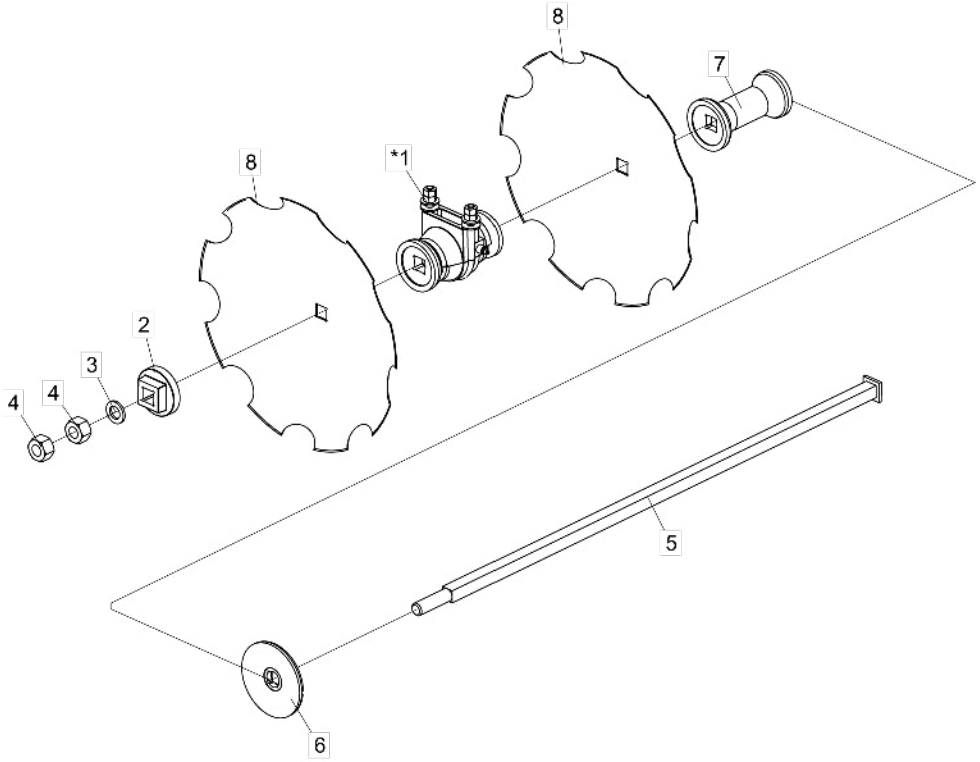

Item	Código	Descrição do Produto	HI 10 Discos	HI 16 Discos	HI 20 Discos	HI 24 Discos	HI 28 Discos	HI 32 Discos
*1	5368020015-3	Mancal Completo Atrito de 185mm P/Eixo Q.1" (Entre Furos 106mm)	4	8	8	8	8	10
2	6010600012-6	Arruela de Encosto da Ponta do Eixo	2	4	4	4	4	4
3	5024010039-5	Arruela Lisa de Ø26,2 X Ø44 X 4,75mm(Zincado)	2	4	4	4	4	4
4	6020310778-4	Porca Sextavada 1" 8F Unc Gr5 Ch.1.5/8" Alt.25,00mm	2	4	4	4	4	4
5	5232012364-0	Eixo Q1" X 860mm C/Trava	2		4			
5	5232012363-1	Eixo Q1" X 670mm C/Trava		4				
5	5232012365-8	Eixo Q1" X 1035mm C/Trava				4		
5	5232012366-6	Eixo Q1" X 1230mm C/Trava					4	
5	5232012367-4	Eixo Q1" X 1415mm C/Trava						4
6	6010600048-7	Arruela Côncava Q26,5 Cab.Eixo Furo Quadrado	2	4	4	4	4	4
7	5120010006-2	Carretel Separador de 182mm P/Eixo Quadrado de 1"	4	4	8	12	16	18
8	2659342121-9	Disco Conc Lis 16" X 3,00 Fc Q 1" Afe	10	16	20	24	28	32
8	2659362121-8	Disco Conc Lis 16" X 3,50 Fc Q 1" Afe	10	16	20	24	28	32
8	2659392121-1	Disco Conc Lis 16" X 4,00 Fc Q 1" Afe	10	16	20	24	28	32
8	2661342121-0	Disco Conc Lis 18" X 3,00 Fc Q 1" Afe	10	16	20	24	28	32
8	2661392121-3	Disco Conc Lis 18" X 4,00 Fc Q 1" Afe	10	16	20	24	28	32
8	2663342121-7	Disco Conc Lis 20" X 3,00 Fc Q 1" Afe	10	16	20	24	28	32
8	2663362121-6	Disco Conc Lis 20" X 3,50 Fc Q 1" Afe	10	16	20	24	28	32
8	2663392121-0	Disco Conc Lis 20" X 4,00 Fc Q 1" Afe	10	16	20	24	28	32
8	2663402121-2	Disco Conc Lis 20" X 4,50 Fc Q 1" Afe	10	16	20	24	28	32
8	2665392121-6	Disco Conc Lis 22" X 4,00 Fc Q 1" Afe	10	16	20	24	28	32
8	2759342121-5	Disco Conc Rec 16" X 3,00 Fc Q 1" Afe	10	16	20	24	28	32
8	2759362121-4	Disco Conc Rec 16" X 3,50 Fc Q 1" Afe	10	16	20	24	28	32
8	2759392121-8	Disco Conc Rec 16" X 4,00 Fc Q 1" Afe	10	16	20	24	28	32
8	2761342121-7	Disco Conc Rec 18" X 3,00 Fc Q 1" Afe	10	16	20	24	28	32
8	2761362121-6	Disco Conc Rec 18" X 3,50 Fc Q 1" Afe	10	16	20	24	28	32
8	2761392121-0	Disco Conc Rec 18" X 4,00 Fc Q 1" Afe	10	16	20	24	28	32
8	2763342121-3	Disco Conc Rec 20" X 3,00 Fc Q 1" Afe	10	16	20	24	28	32
8	2763362121-2	Disco Conc Rec 20" X 3,50 Fc Q 1" Afe	10	16	20	24	28	32
8	2763392121-6	Disco Conc Rec 20" X 4,00 Fc Q 1" Afe	10	16	20	24	28	32
8	2763402121-9	Disco Conc Rec 20" X 4,50 Fc Q 1" Afe	10	16	20	24	28	32
8	2765392121-2	Disco Conc Rec 22" X 4,00 Fc Q 1" Afe	10	16	20	24	28	32

* Item 1 - Vide página 7

• Mancal Atrito

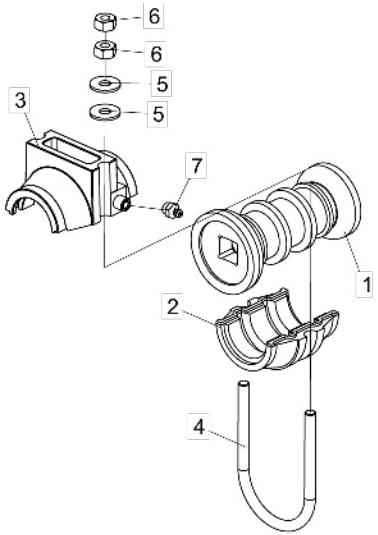

Item	Código	Descrição do Produto	Todos
1	6010600009-6	Carretel C/Friso	1
2	6010600061-4	Mancal Inferior de Atrito	1
3	5368020014-5	Mancal Superior Atrito	1
4	5068010012-5	Bracadeira do Mancal de Atrito	1
5	5024010068-9	Arruela Lisa de Ø13,3 X Ø35,5 X 3,00mm	4
6	6020310754-7	Porca Sextavada 1/2" 12F W Gr5 Ch.7/8" Alt.12,00mm (Bicromatizado)	4
7	6020130108-7	Graxeira 1/8" Reta Bsp-28F	1

• Adesivos - Até 04/2023

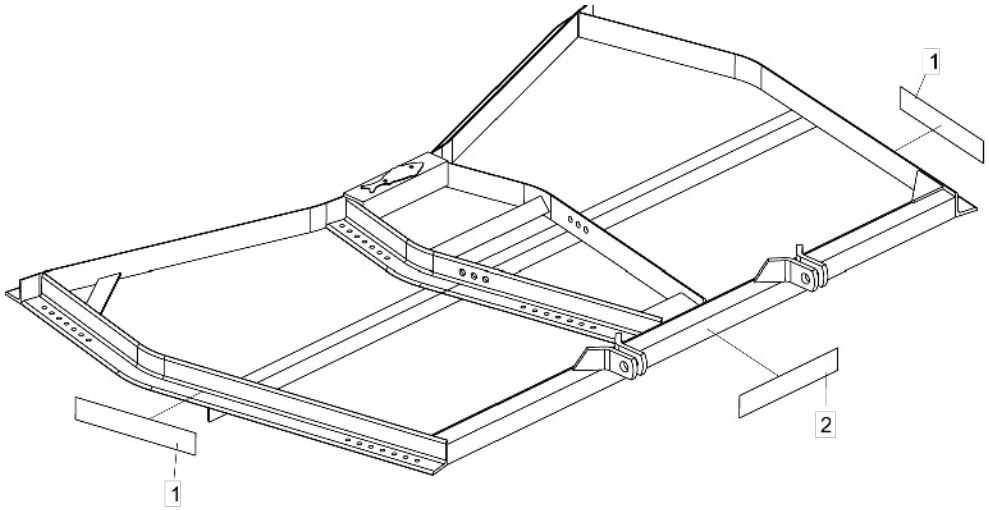

Item	Código	Descrição do Produto	Todos
1	6020071023-4	Decalque HI	2
2	6020070886-8	Decalque Lubrificar e Reapertar	1

Item 1

Item 2

• Adesivos - A Partir de 05/2023

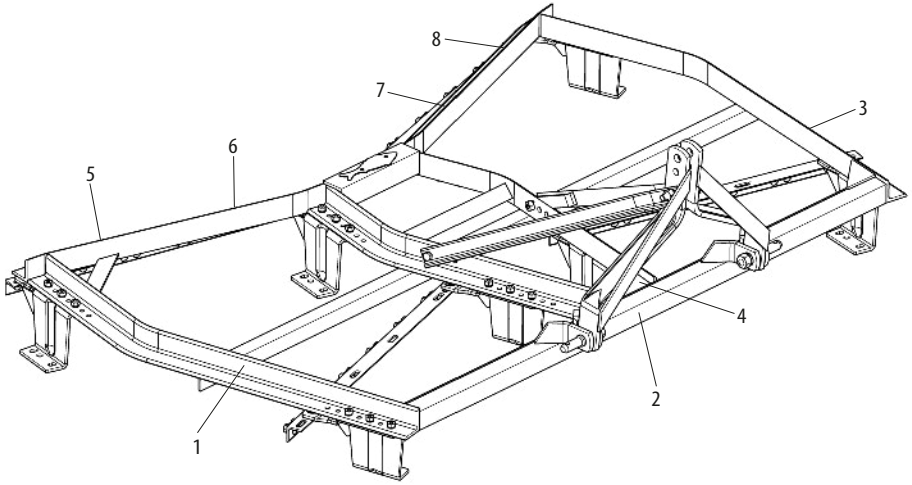

Item	Código	Descrição do produto	Todos	10 Discos	16 Discos	20 Discos	24 Discos	28 Discos	32 Discos
1	6020079148-0	Decalque Baldan Hi (42 X 450mm)		1					
1	6020079154-4	Decalque Baldan Hi (43 X 690mm)			1	1			
1	6020079158-7	Decalque Baldan Hi (37 X 890mm)					1		
1	6020079160-9	Decalque Baldan Hi (50 X 885mm)						1	
1	6020079166-8	Decalque Baldan Hi (55 X 1015mm)							1
2	6020070886-8	Decalque Lubrificar e Reapertar	1						
3	6020079147-1	Decalque Hi Baldan (42 X 450mm)		1					
3	6020079153-6	Decalque Hi Baldan (43 X 690mm)			1	1			
3	6020079157-9	Decalque Hi Baldan (37 X 890mm)					1		
3	6020079159-5	Decalque Hi Baldan (50 X 885mm)						1	
3	6020079165-0	Decalque Hi Baldan (55 X 1015mm)							1
4	6020095955-0	Emblema 70 X 132,6mm	1						
5	6020079152-8	Decalque Lanterna Esquerda (35 X 150mm)		1	1	1	1		
5	6020079164-1	Decalque Lanterna Esquerda (45 X 200mm)						1	1
6	6020079149-8	Decalque Hi (40 X 250mm)		1	1	1	1		
6	6020079161-7	Decalque Hi (50 X 400mm)						1	1
7	6020079150-1	Decalque Baldan (40 X 250mm)		1	1	1	1		
7	6020079162-5	Decalque Baldan (50 X 400mm)						1	1
8	6020079151-0	Decalque Lanterna Direita (35 X 150mm)		1	1	1	1		
8	6020079163-3	Decalque Lanterna Direita (45 X 200mm)						1	1

Item 1

Item 2

Item 3

Item 4

Item 5

Item 6

Item 7

Item 8

BALDAN

Avenida Baldan, 1500
Nova Matão
15.993-900
Matão/SP - Brasil
sac@baldan.com.br
export@baldan.com.br

+55 16 3221 6500
baldan.com.br