Catálogo de Peças

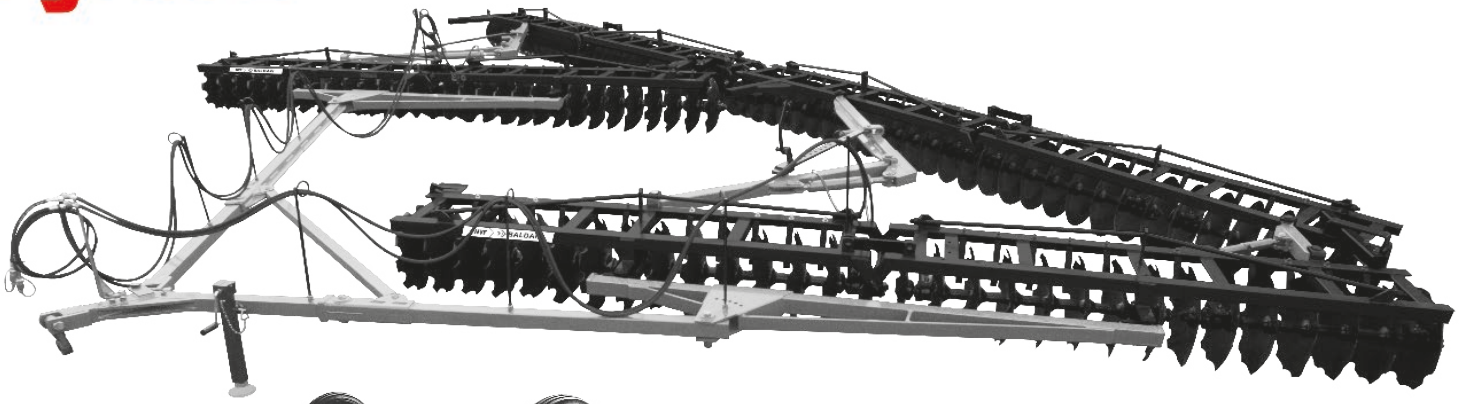

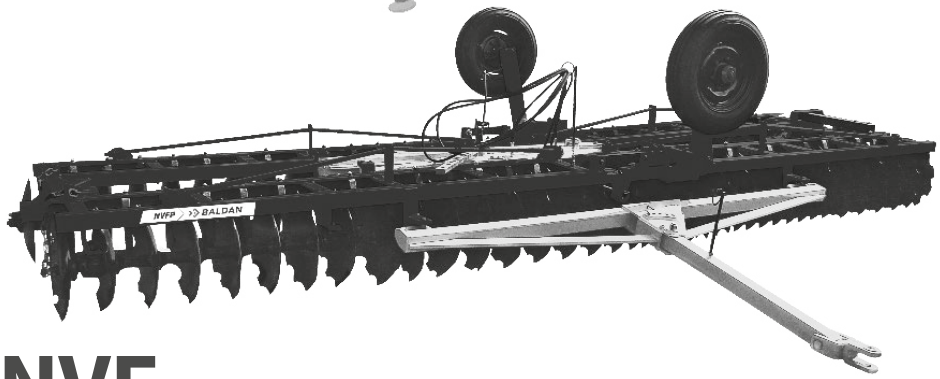

NVF

Grade Niveladora Flutuante

NVFP

Grade Niveladora Flutuante com Pneus

BALDAN

Índice

NVF (Sem Pneus) Abertura Mecânica 4
Tabela NVF (Sem Pneus) Abertura Mecânica 5
NVF (Sem Pneus) Abertura Hidráulica 6
Tabela NVF (Sem Pneus) Abertura Hidráulica 7-8
NVF-P (Com Pneus) Abertura Mecânica 9
Tabela NVF-P (Com Pneus) Abertura Mecânica 10-11
NVF-P (Com Pneus) Abertura Hidráulica 12
Tabela NVF-P (Com Pneus) Abertura Hidráulica 13-14
NVF Tandem (Cabeçalho de Engate Duplo) 15
Tabela NVF Tandem (Cabeçalho de Engate Duplo) 16-17
Cabeçalho de Engate 18
Puxador de Trava 18
Armação Dianteira Esquerda NVF-P 19
Armação Traseira Esquerda NVF-P 20
Regulador Completo 21
Cilindro de Articulação das Armações 21
Seção de Discos NVF/NVF-P 22
Mancal Radial (Graxa) 23
Mancal Radial (Óleo) 23
Mancal Axial (Óleo) 24
Mancal Atrito 24
Adesivos NVF/NVF-P 25
Adesivos NVF Tandem 25

• NVF (Sem Pneus) Abertura Mecânica

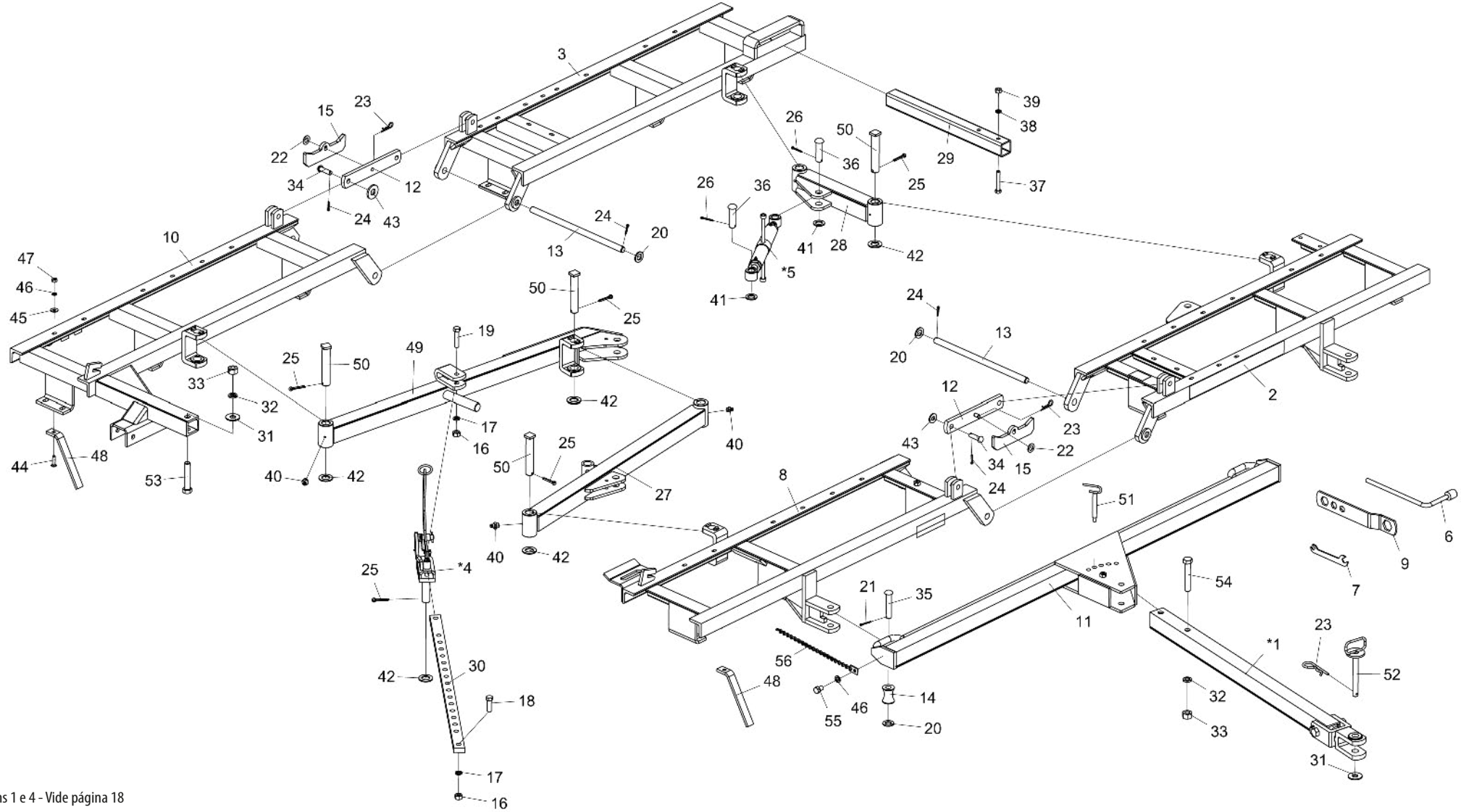

* Itens 1 e 4 - Vide página 18

* Item 5 - Vide página 21

• Tabela NVF (Sem Pneus) Abertura Mecânica

Item	Código	Descrição do Produto	Todos	NVF 40 Discos	NVF 44 Discos	NVF 48 Discos	NVF 52 Discos	NVF 56 Discos	NVF 60 Discos	NVF 64 Discos	NVF 68 Discos	NVF 72 Discos
*1	5084030011-8	Cabeçalho de Engate Completo	1									
2	5022010451-3	Armação Dianteira Esquerda NVF-40(Esq) Esp.200mm		1								
2	5022010077-1	Armação Dianteira Esquerda NVF-44(Esq) Esp.200mm			1							
2	5022010073-9	Armação Dianteira Esquerda NVF-48(Esq) Esp.200mm				1						
2	5022010460-2	Armação Dianteira Esquerda NVF-52(Esq) Esp.200mm					1					
2	5022010466-1	Armação Dianteira Esquerda NVF-56(Esq) Esp.200mm						1				
2	5022010472-6	Armação Dianteira Esquerda NVF-60(Esq) Esp.200mm							1			
2	5022010478-5	Armação Dianteira Esquerda NVF-64(Esq) Esp.200mm								1		
2	5022010484-0	Armação Dianteira Esquerda NVF-68(Esq) Esp.200mm									1	
2	5022010490-4	Armação Dianteira Esquerda NVF-72(Esq) Esp.200mm										1
3	5022010082-8	Armação Traseira Esquerda NVF-40(Esq) Esp.200mm		1								
3	5022010078-0	Armação Traseira Esquerda NVF-44(Esq) Esp.200mm			1							
3	5022010074-7	Armação Traseira Esquerda NVF-48(Esq) Esp.200mm				1						
3	5022010462-9	Armação Traseira Esquerda NVF-52(Esq) Esp.200mm					1					
3	5022010468-8	Armação Traseira Esquerda NVF-56(Esq) Esp.200mm						1				
3	5022010474-2	Armação Traseira Esquerda NVF-60(Esq) Esp.200mm							1			
3	5022010480-7	Armação Traseira Esquerda NVF-64(Esq) Esp.200mm								1		
3	5022010486-6	Armação Traseira Esquerda NVF-68(Esq) Esp.200mm									1	
3	5022010492-0	Armação Traseira Esquerda NVF-72(Esq) Esp.200mm										1
*4	5468010014-7	Puxador de Trava Completo	1									
*5	5484010065-3	Regulador Completo	1									
6	6020058710-6	Chave "L" Para Porca Sextavada 5/8"	1									
7	5138020001-9	Chave P/Porca Sextavada 3/8" - 1/2"	1									
8	5022010084-4	Armação Dianteira Direita NVF-40(Esq) Esp.200mm		1								
8	5022010455-6	Armação Dianteira Direita NVF-44(Esq) Esp.200mm			1							
8	5022010459-9	Armação Dianteira Direita NVF-48(Esq) Esp.200mm				1						
8	5022010465-3	Armação Dianteira Direita NVF-52(Esq) Esp.200mm					1					
8	5022010471-8	Armação Dianteira Direita NVF-56(Esq) Esp.200mm						1				
8	5022010477-7	Armação Dianteira Direita NVF-60(Esq) Esp.200mm							1			
8	5022010483-1	Armação Dianteira Direita NVF-64(Esq) Esp.200mm								1		
8	5022010489-0	Armação Dianteira Direita NVF-68(Esq) Esp.200mm									1	
8	5022010495-5	Armação Dianteira Direita NVF-72(Esq) Esp.200mm										1
9	5138090001-0	Chave P/Porca Sextavada 1.1/4" - 1" - 3/4" - 5/8"	2									
10	5022010450-5	Armação Traseira Direita NVF-40(Esq) Esp.200mm		1								
10	5022010454-8	Armação Traseira Direita NVF-44(Esq) Esp.200mm			1							
10	5022010458-0	Armação Traseira Direita NVF-48(Esq) Esp.200mm				1						
10	5022010464-5	Armação Traseira Direita NVF-52(Esq) Esp.200mm					1					
10	5022010470-0	Armação Traseira Direita NVF-56(Esq) Esp.200mm						1				
10	5022010476-9	Armação Traseira Direita NVF-60(Esq) Esp.200mm							1			
10	5022010482-3	Armação Traseira Direita NVF-64(Esq) Esp.200mm								1		
10	5022010488-2	Armação Traseira Direita NVF-68(Esq) Esp.200mm									1	
10	5022010494-7	Armação Traseira Direita NVF-72(Esq) Esp.200mm										1
11	5040020107-0	Barra Transversal de Engate	1	1	1	1	1	1				
11	5040020108-8	Barra Transversal de Engate							1	1	1	1
12	5558010497-4	Trava das Armações	2									
13	5232200003-0	Eixo de União Ø1.1/8" X 582mm	2									
14	5120010041-0	Carretel de Ø27 X Ø57 X 75mm	2									
15	5558010496-6	Trava P/Transporte NVF	2									
16	6020310770-9	Porca Sextavada 3/4" 10F UNC GR5 Ch.1.7/32" Alt.18,50mm	2									
17	6020010414-8	Arruela de Pressão 3/4" Média Industrial(Bicromatizado)	1									
18	6020311096-3	Parafuso Cab.Sextavada 3/4" X 2.1/2" 10F UNC1A GR5	1									

Item	Código	Descrição do Produto	Todos	NVF 40 Discos	NVF 44 Discos	NVF 48 Discos	NVF 52 Discos	NVF 56 Discos	NVF 60 Discos	NVF 64 Discos	NVF 68 Discos	NVF 72 Discos
19	6020311098-0	Parafuso Cab.Sextavada 3/4" X 3.1/2" 10F UNC1A GR5	1									
20	5024010192-8	Arruela Lisa de Ø30 X Ø52 X 4,75mm(Zincado)	4									
21	6020050108-2	Contrapino 3/16" X 2" (Zincado Branco)		2	2	2	2	2	2	2	2	2
22	5024010059-0	Arruela Lisa de Ø16,5 X Ø29 X 1,21mm							2		2	2
23	6020390308-4	Trava Nma - Tipo "R" de Ø4,5 X 80mm (455)		3	2	3	3	3	5	3	3	3
24	6020050114-7	Contrapino 1/4" X 1.1/2" (Zincado Branco)	4									
25	6020050122-8	Contrapino 3/8" X 2.1/2" (Zincado Branco)	6									
26	6020050116-3	Contrapino 1/4" X 2" (Zincado Branco)	2									
27	5040070014-9	Barra Estabilizadora Dianteira		1	1	1						
27	5040070015-7	Barra Estabilizadora Dianteira					1	1				
27	5040070012-2	Barra Estabilizadora Dianteira							1	1		
27	5040070016-5	Barra Estabilizadora Dianteira									1	1
28	5040070013-0	Barra de União de 495mm	1									
29	5572070328-8	Viga de 70 X 70 X 750mm	1									
30	5558070066-6	Trava de Regulagem de 2" X 1" X 1360mm	1									
31	5024010634-2	Arruela Lisa de Ø26,8 X Ø66,5 X 4,75mm(Zincado)	1									
32	6020010420-2	Arruela de Pressão 1" Média Industrial(Bicromatizado)	3									
33	6020310778-4	Porca Sextavada 1" 8F UNC GR5 Ch.1.5/8" Alt.25,00mm	3									
34	6020310597-8	Pino Cab.Francesa Ø3/4" X 62mm	4									
35	6020310662-1	Pino Cab.Francesa Ø1" X 125mm	2									
36	5432120090-0	Pino Cab.Francesa Ø30,53 X 97mm	2									
37	6020311080-7	Parafuso Cab.Sextavada 5/8" X 4" 11F UNC1A GR5	2									
38	6020010412-1	Arruela de Pressão 5/8" Média Industrial(Bicromatizado)	2									
39	6020310760-1	Porca Sextavada 5/8" 11F UNC GR5 Ch.1.1/16" Alt.15,00mm		1	1	1	1	1	1	1		
40	6020130108-7	Graxeira 1/8" Reta Bsp-28F - Mancal Rolamento		5	5	5	5	7	5	5	5	5
40	6020130108-7	Graxeira 1/8" Reta Bsp-28F - Mancal Atrito		17	17	17	23	23	23	23	27	27
41	5024010061-1	Arruela Lisa de Ø33,5 X Ø53,5 X 4,75mm(Zincado)	2									
42	5024010130-8	Arruela Lisa de Ø39 X Ø66 X 4,75mm(Zincado)	5									
43	5024010007-7	Arruela Lisa de Ø20,3 X Ø46,5 X 4,75mm	4									
44	6020311176-5	Parafuso Cab.Francesa 1/2" X 2" 12F W GR2 Rp		24	28	32	32	36	40	44	44	48
44	6020311176-5	Parafuso Cab.Francesa 1/2" X 2" 12F W GR2 Rp - Exportação		40	44	48	52	56	60	64	68	72
45	5024010068-9	Arruela Lisa de Ø13,3 X Ø35,5 X 3,00mm		24	28	32	32	36	40	44	44	48
45	5024010068-9	Arruela Lisa de Ø13,3 X Ø35,5 X 3,00mm - Exportação		40	44	48	52	56	60	64	68	72
46	6020010410-5	Arruela de Pressão 1/2" Média Industrial		25	29	33	33	37	42	45	45	49
46	6020010410-5	Arruela de Pressão 1/2" Média Industrial - Exportação		40	44	48	52	56	60	64	68	72
47	6020310754-7	Porca Sextavada 1/2" 12F W GR5 Ch.7/8" Alt.12,00mm		24	28	32	32	36	40	44	44	48
47	6020310754-7	Porca Sextavada 1/2" 12F W GR5 Ch.7/8" Alt.12,00mm - Exportação		40	44	48	52	56	60	64	68	72
48	5352030058-5	Limpador dos Discos		24	28	32	32	36	40	44	44	48
48	5352030058-5	Limpador dos Discos - Exportação		40	44	48	52	56	60	64	68	72
49	5040010077-0	Barra Estabilizadora Traseira Esquerda		1	1	1						
49	5040010078-8	Barra Estabilizadora Traseira Esquerda					1	1				
49	5040010079-6	Barra Estabilizadora Traseira Esquerda							1	1		
49	5040010080-0	Barra Estabilizadora Traseira Esquerda									1	1
50	5432040003-4	Pino Cab.Quadrada Ø37,5 X 190mm	5									
51	5432060027-0	Pino C/Puxador de Ø3/4" X 155mm	1									
52	5432060023-8	Pino C/Puxador de Ø1" X 210mm	1									
53	6020311136-6	Parafuso Cab.Sextavada 1" X 5.1/2" 8F UNC1A GR5	1									
54	6020311138-2	Parafuso Cab.Sextavada 1" X 6" 8F UNC1A GR5 Rp(Bicromatizado)	1									
55	6020311046-7	Parafuso Cab.Sextavada 1/2" X 3/4" 12F W GR2 Rt(Bicromatizado)							1	1	1	1
56	5192010046-9	Corrente Polida Torcida de Ø5,5mm 510mm							1	1	1	1

• NVF (Sem Pneus) Abertura Hidráulica

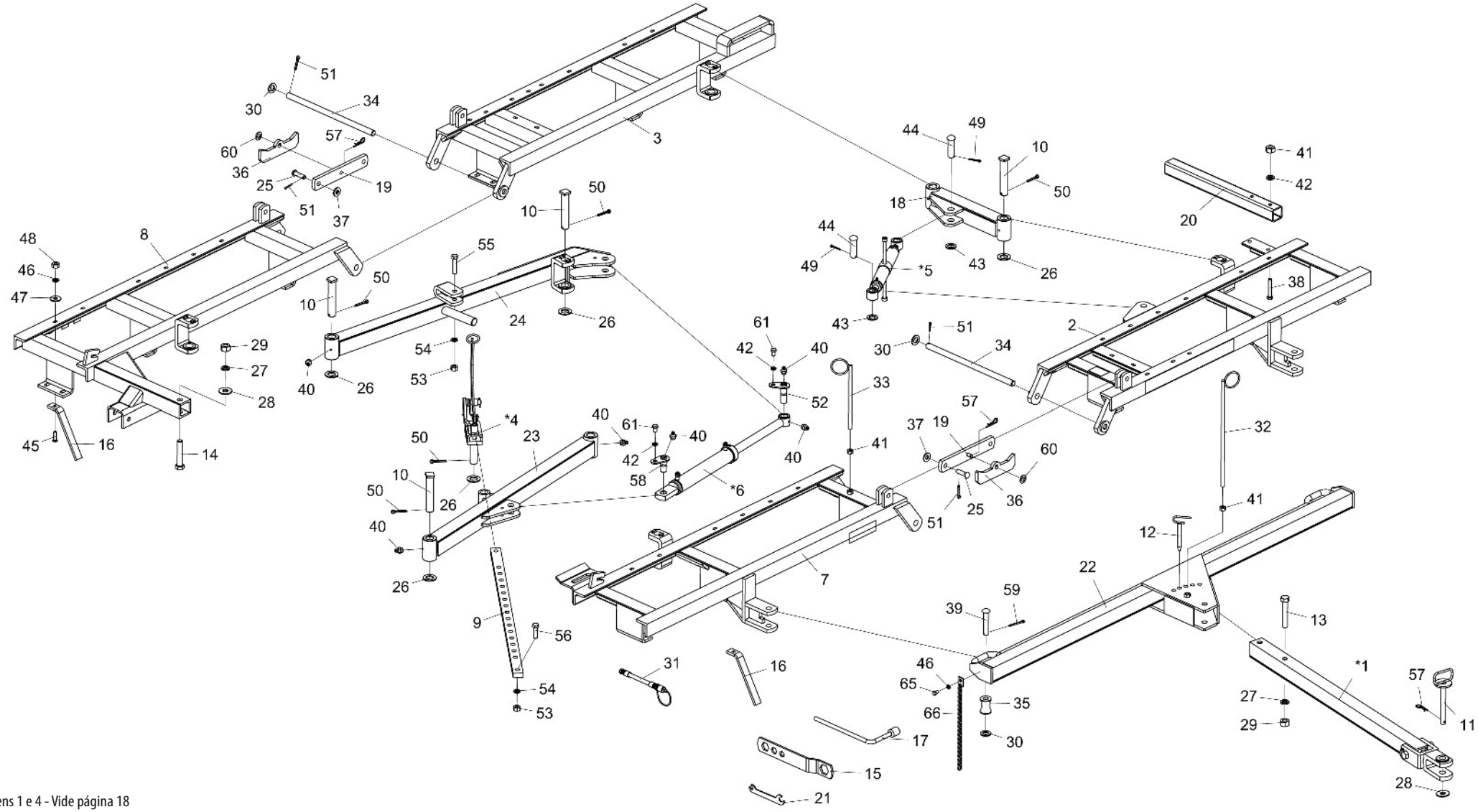

* Itens 1 e 4 - Vide página 18

* Itens 5 e 6 - Vide página 21

• Tabela NVF (Sem Pneus) Abertura Hidráulica

Item	Código	Descrição do Produto	Todos	NVF 40 Discos	NVF 44 Discos	NVF 48 Discos	NVF 52 Discos	NVF 56 Discos	NVF 60 Discos	NVF 64 Discos	NVF 68 Discos	NVF 72 Discos
*1	5084030011-8	Cabeçalho de Engate Completo	1									
2	5022010451-3	Armação Dianteira Esquerda NVF-40(Esq) Esp.200mm		1								
2	5022010077-1	Armação Dianteira Esquerda NVF-44(Esq) Esp.200mm			1							
2	5022010073-9	Armação Dianteira Esquerda NVF-48(Esq) Esp.200mm				1						
2	5022010460-2	Armação Dianteira Esquerda NVF-52(Esq) Esp.200mm					1					
2	5022010466-1	Armação Dianteira Esquerda NVF-56(Esq) Esp.200mm						1				
2	5022010472-6	Armação Dianteira Esquerda NVF-60(Esq) Esp.200mm							1			
2	5022010478-5	Armação Dianteira Esquerda NVF-64(Esq) Esp.200mm								1		
2	5022010484-0	Armação Dianteira Esquerda NVF-68(Esq) Esp.200mm									1	
2	5022010490-4	Armação Dianteira Esquerda NVF-72(Esq) Esp.200mm										1
3	5022010082-8	Armação Traseira Esquerda NVF-40(Esq) Esp.200mm		1								
3	5022010078-0	Armação Traseira Esquerda NVF-44(Esq) Esp.200mm			1							
3	5022010074-7	Armação Traseira Esquerda NVF-48(Esq) Esp.200mm				1						
3	5022010462-9	Armação Traseira Esquerda NVF-52(Esq) Esp.200mm					1					
3	5022010468-8	Armação Traseira Esquerda NVF-56(Esq) Esp.200mm						1				
3	5022010474-2	Armação Traseira Esquerda NVF-60(Esq) Esp.200mm							1			
3	5022010480-7	Armação Traseira Esquerda NVF-64(Esq) Esp.200mm								1		
3	5022010486-6	Armação Traseira Esquerda NVF-68(Esq) Esp.200mm									1	
3	5022010492-0	Armação Traseira Esquerda NVF-72(Esq) Esp.200mm										1
*4	5468010014-7	Puxador de Trava Completo	1									
*5	5484010065-3	Regulador Completo	1									
*6	6020055721-5	Cilindro Hidr. "D.A" Ø1.5/8" X Ø2.1/2" X 336mm(C) X 680mm(F)	1									
7	5022010084-4	Armação Dianteira Direita NVF-40(Esq) Esp.200mm		1								
7	5022010455-6	Armação Dianteira Direita NVF-44(Esq) Esp.200mm			1							
7	5022010459-9	Armação Dianteira Direita NVF-48(Esq) Esp.200mm				1						
7	5022010465-3	Armação Dianteira Direita NVF-52(Esq) Esp.200mm					1					
7	5022010471-8	Armação Dianteira Direita NVF-56(Esq) Esp.200mm						1				
7	5022010477-7	Armação Dianteira Direita NVF-60(Esq) Esp.200mm							1			
7	5022010483-1	Armação Dianteira Direita NVF-64(Esq) Esp.200mm								1		
7	5022010489-0	Armação Dianteira Direita NVF-68(Esq) Esp.200mm									1	
7	5022010495-5	Armação Dianteira Direita NVF-72(Esq) Esp.200mm										1
8	5022010450-5	Armação Traseira Direita NVF-40(Esq) Esp.200mm		1								
8	5022010454-8	Armação Traseira Direita NVF-44(Esq) Esp.200mm			1							
8	5022010458-0	Armação Traseira Direita NVF-48(Esq) Esp.200mm				1						

Item	Código	Descrição do Produto	Todos	NVF 40 Discos	NVF 44 Discos	NVF 48 Discos	NVF 52 Discos	NVF 56 Discos	NVF 60 Discos	NVF 64 Discos	NVF 68 Discos	NVF 72 Discos
8	5022010464-5	Armação Traseira Direita NVF-52(Esq) Esp.200mm					1					
8	5022010470-0	Armação Traseira Direita NVF-56(Esq) Esp.200mm						1				
8	5022010476-9	Armação Traseira Direita NVF-60(Esq) Esp.200mm							1			
8	5022010482-3	Armação Traseira Direita NVF-64(Esq) Esp.200mm								1		
8	5022010488-2	Armação Traseira Direita NVF-68(Esq) Esp.200mm									1	
8	5022010494-7	Armação Traseira Direita NVF-72(Esq) Esp.200mm										1
9	5558070066-6	Trava de Regulagem de 2" X 1" X 1360mm	1									
10	5432040003-4	Pino Cab.Quadrada Ø37,5 X 190mm	5									
11	5432060023-8	Pino C/Puxador de Ø1" X 210mm	1									
12	5432060027-0	Pino C/Puxador de Ø3/4" X 155mm	1									
13	6020311138-2	Parafuso Cab.Sextavada 1" X 6" 8F UNC1A GR5 RP(Bicromatizado)	1									
14	6020311136-6	Parafuso Cab.Sextavada 1" X 5.1/2" 8F UNC1A GR5	1									
15	5138090001-0	Chave P/Porca Sextavada 1.1/4" - 1" - 3/4" - 5/8"	2									
16	5352030058-5	Limpador Dos Discos		24	28	32	32	36	40	44	44	48
16	5352030058-5	Limpador Dos Discos - Exportação		40	44	48	52	56	60	64	68	72
17	6020058710-6	Chave "L" Para Porca Sextavada 5/8"	1									
18	5040070013-0	Barra de União de 495mm	1									
19	5558010497-4	Trava das Armacoes	2									
20	5572070328-8	Viga de 70 X 70 X 750mm	1									
21	5138020001-9	Chave P/Porca Sextavada 3/8" - 1/2"	1									
22	5040020107-0	Barra Transversal de Engate		1	1	1	1	1				
22	5040020108-8	Barra Transversal de Engate							1	1	1	1
23	5040070014-9	Barra Estabilizadora Dianteira		1	1	1						
23	5040070015-7	Barra Estabilizadora Dianteira					1	1				
23	5040070012-2	Barra Estabilizadora Dianteira							1	1		
23	5040070016-5	Barra Estabilizadora Dianteira									1	1
24	5040010077-0	Barra Estabilizadora Traseira Esquerda		1	1	1						
24	5040010078-8	Barra Estabilizadora Traseira Esquerda					1	1				
24	5040010079-6	Barra Estabilizadora Traseira Esquerda							1	1		
24	5040010080-0	Barra Estabilizadora Traseira Esquerda									1	1
25	6020310597-8	Pino Cab.Francesa Ø3/4" X 62mm	4									
26	5024010130-8	Arruela Lisa de Ø39 X Ø66 X 4,75mm(Zincado)	5									
27	6020010420-2	Arruela de Pressão 1" Média Industrial(Bicromatizado)	3									
28	5024010634-2	Arruela Lisa de Ø26,8 X Ø66,5 X 4,75mm(Zincado)	1									

BALDAN

• Tabela NVF (Sem Pneus) Abertura Hidráulica

Item	Código	Descrição do Produto	Todos	NVF 40 Discos	NVF 44 Discos	NVF 48 Discos	NVF 52 Discos	NVF 56 Discos	NVF 60 Discos	NVF 64 Discos	NVF 68 Discos	NVF 72 Discos
29	6020310778-4	Porca Sextavada 1" 8F UNC GR5 Ch.1.5/8" Alt.25,00mm	3									
30	5024010192-8	Arruela Lisa de Ø30 X Ø52 X 4,75mm(Zincado)	4									
31	5372011030-6	Mangueira Ø3/8" X 4500mm C 1TRG e 1TRF C/Engate Rápido		2	2	2	2	2				
31	5372011026-8	Mangueira Ø3/8" X 5500mm Com 1TRG e 1TRF C/Engate Rápido							2	2	2	2
32	5530060020-3	Suporte das Mangueiras	1									
33	5530060001-7	Suporte Menor das Mangueiras	1									
34	5232200003-0	Eixo de União Ø1.1/8" X 582mm	2									
35	5120010041-0	Carretel de Ø27 X 057 X 75mm	2									
36	5558010496-6	Trava P/Transporte NVF	2									
37	5024010007-7	Arruela Lisa de Ø20,3 X Ø46,5 X 4,75mm	4									
38	6020311080-7	Parafuso Cab.Sextavada 5/8" X 4" 11F UNC1A GR5	2									
39	6020310662-1	Pino Cab.Francesa Ø1" X 125mm	2									
40	6020130108-7	Graxeira 1/8" Reta Bsp-28F - Mancal Rolamento	9									
40	6020130108-7	Graxeira 1/8" Reta Bsp-28F - Mancal Atrito		19	21	21	25	25	25	25	29	9
41	6020310760-1	Porca Sextavada 5/8" 11F UNC GR5 Ch.1.1/16" Alt.15,00mm		4	4	4	4	2	4	4	4	4
42	6020010412-1	Arruela de Pressão 5/8" Média Industrial(Bicromatizado)	4									
43	5024010061-1	Arruela Lisa de Ø33,5 X Ø53,5 X 4,75mm(Zincado)	2									
44	5432120090-0	Pino Cab.Francesa Ø30,53 X 97mm	2									
45	6020311176-5	Parafuso Cab.Francesa 1/2" X 2" 12F W GR2 RP		24	28	32	32	36	40	44	44	48
45	6020311176-5	Parafuso Cab.Francesa 1/2" X 2" 12F W GR2 RP - Exportação		40	44	48	52	56	60	64	68	72
46	6020010410-5	Arruela de Pressão 1/2" Média Industrial		25	29	33	33	37	42	46	46	50
46	6020010410-5	Arruela de Pressão 1/2" Média Industrial - Exportação		40	44	48	52	56	60	64	68	72
47	5024010068-9	Arruela Lisa de Ø13,3 X Ø35,5 X 3,00mm		24	28	32	32	36	40	44	44	48
47	5024010068-9	Arruela Lisa de Ø13,3 X Ø35,5 X 3,00mm - Exportação		40	44	48	52	56	60	64	68	72
48	6020310754-7	Porca Sextavada 1/2" 12F W GR5 Ch.7/8" Alt.12,00mm		24	28	32	32	36	40	44	44	48
48	6020310754-7	Porca Sextavada 1/2" 12F W GR5 Ch.7/8" Alt.12,00mm - Exportação		40	44	48	52	56	60	64	68	72
49	6020050116-3	Contrapino 1/4" X 2"(Zincado Branco)	2									
50	6020050122-8	Contrapino 3/8" X 2.1/2" (Zincado Branco)	6									
51	6020050114-7	Contrapino 1/4" X 1.1/2"(Zincado Branco)	4									
52	5432080008-3	Pino C/Trava Ø31 X 95mm S/Graxeira	1									
53	6020310770-9	Porca Sextavada 3/4" 10F UNC GR5 Ch.1.7/32" Alt.18,50mm	2									
54	6020010414-8	Arruela de Pressão 3/4" Média Industrial(Bicromatizado)	1									
55	6020311098-0	Parafuso Cab.Sextavada 3/4" X 3.1/2" 10F UNC1A GR5	1									

Item	Código	Descrição do Produto	Todos	NVF 40 Discos	NVF 44 Discos	NVF 48 Discos	NVF 52 Discos	NVF 56 Discos	NVF 60 Discos	NVF 64 Discos	NVF 68 Discos	NVF 72 Discos
56	6020311096-3	Parafuso Cab.Sextavada 3/4" X 2.1/2" 10F UNC1A GR5		1	1	1	1	1				
56	6020311094-7	Parafuso Cab.Sextavada 3/4" X 2.1/4" 10F UNC1A GR5							1	1	1	1
57	6020390308-4	Trava Nma - Tipo "R" de Ø4,5 X 80mm (455)		3	3	3	3	3	5	9	5	5
58	5432080013-0	Pino C/Trava Ø31 X 70mm S/Graxeira	1									
59	6020050108-2	Contrapino 3/16" X 2" (Zincado Branco)	2									
60	5024010059-0	Arruela Lisa de Ø16,5 X Ø29 X 1,21mm							2	2	2	2
61	6020310183-2	Parafuso Cab.Sextavada 5/8" X 1" 11F UNC1A GR2	2									
65	6020311046-7	Parafuso Cab.Sextavada 1/2" X 3/4" 12F W GR2 RT(Bicromatizado)							1	1	1	1
66	5192010046-9	Corrente Polida Torcida de Ø5,5mm 510mm							1	1	1	1

• NVF-P (Com Pneus) Abertura Mecânica

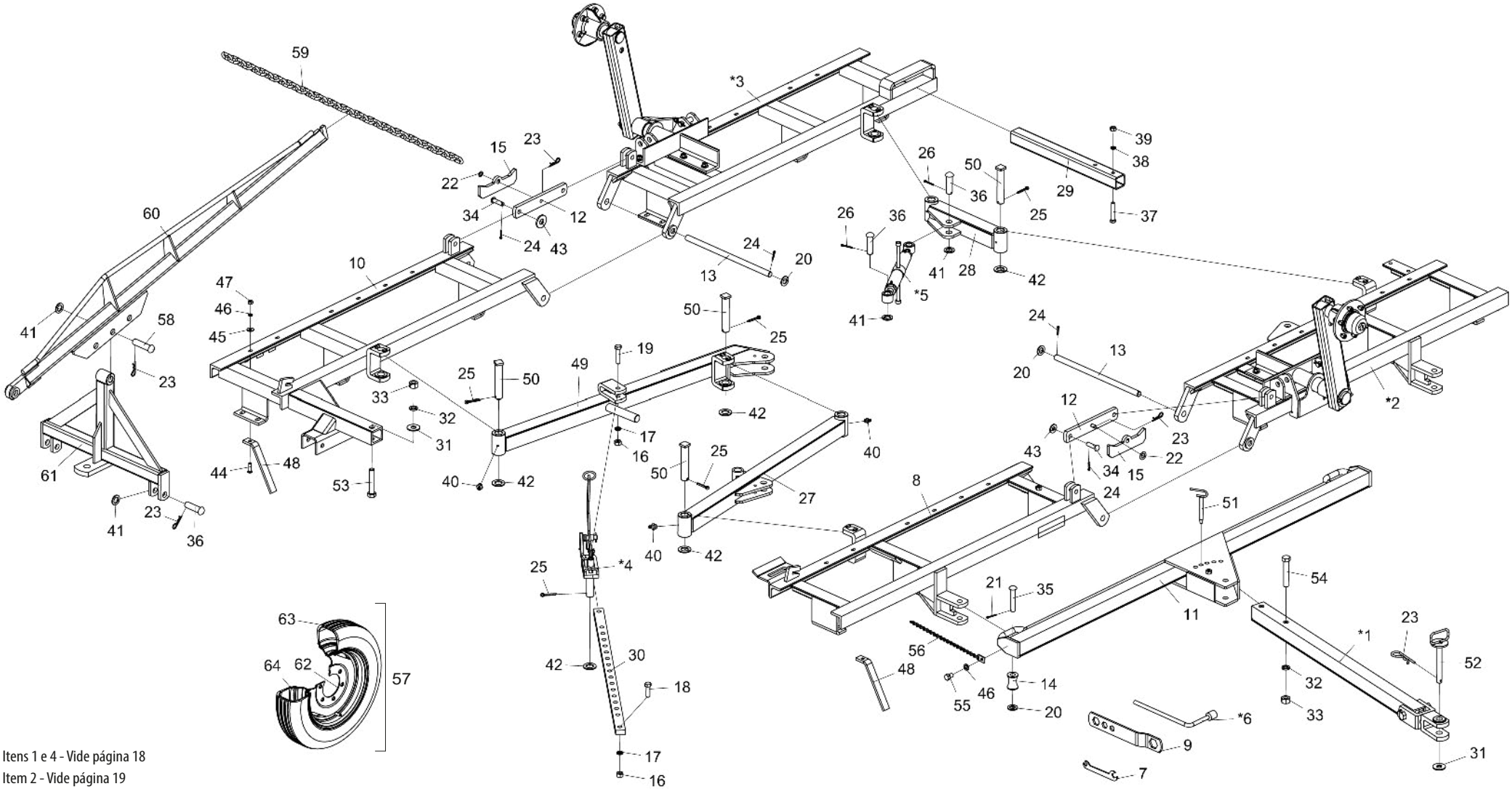

* Itens 1 e 4 - Vide página 18
* Item 2 - Vide página 19
* Item 3 - Vide página 20
* Item 5 - Vide página 21

BALDAN

• Tabela NVF-P (Com Pneus) Abertura Mecânica

Item	Código	Descrição do Produto	Todos	NVF 40 Discos	NVF 44 Discos	NVF 48 Discos	NVF 52 Discos	NVF 56 Discos	NVF 60 Discos	NVF 64 Discos	NVF 68 Discos	NVF 72 Discos
*1	5084030011-8	Cabeçalho de Engate Completo	1									
*2	5022010448-3	Armação Dianteira Esquerda NVF-40(Esq) Esp.200mm C/Pneu		1								
*2	5022010452-1	Armação Dianteira Esquerda NVF-44(Esq) Esp.200mm C/Pneu			1							
*2	5022010456-4	Armação Dianteira Esquerda NVF-48(Esq) Esp.200mm C/Pneu				1						
*2	5022010461-0	Armação Dianteira Esquerda NVF-52(Esq) Esp.200mm C/Pneu					1					
*2	5022010467-0	Armação Dianteira Esquerda NVF-56(Esq) Esp.200mm C/Pneu						1				
*2	5022010473-4	Armação Dianteira Esquerda NVF-60(Esq) Esp.200mm C/Pneu							1			
*2	5022010479-3	Armação Dianteira Esquerda NVF-64(Esq) Esp.200mm C/Pneu								1		
*2	5022010485-8	Armação Dianteira Esquerda NVF-68(Esq) Esp.200mm C/Pneu									1	
*2	5022010491-2	Armação Dianteira Esquerda NVF-72(Esq) Esp.200mm C/Pneu										1
*3	5022010449-1	Armação Traseira Esquerda NVF-40(Esq) Esp.200mm C/Pneu		1								
*3	5022010453-0	Armação Traseira Esquerda NVF-44(Esq) Esp.200mm C/Pneu			1							
*3	5022010457-2	Armação Traseira Esquerda NVF-48(Esq) Esp.200mm C/Pneu				1						
*3	5022010463-7	Armação Traseira Esquerda NVF-52(Esq) Esp.200mm C/Pneu					1					
*3	5022010469-6	Armação Traseira Esquerda NVF-56(Esq) Esp.200mm C/Pneu						1				
*3	5022010475-0	Armação Traseira Esquerda NVF-60(Esq) Esp.200mm C/Pneu							1			
*3	5022010481-5	Armação Traseira Esquerda NVF-64(Esq) Esp.200mm C/Pneu								1		
*3	5022010487-4	Armação Traseira Esquerda NVF-68(Esq) Esp.200mm C/Pneu									1	
*3	5022010493-9	Armação Traseira Esquerda NVF-72(Esq) Esp.200mm C/Pneu										1
*4	5468010014-7	Puxador de Trava Completo	1									
*5	5484010065-3	Regulador Completo	1									
6	6020058710-6	Chave "L" Para Porca Sextavada 5/8"	1									
7	5138020001-9	Chave P/Porca Sextavada 3/8" - 1/2"	1									
8	5022010084-4	Armação Dianteira Direita NVF-40(Esq) Esp.200mm		1								
8	5022010455-6	Armação Dianteira Direita NVF-44(Esq) Esp.200mm			1							
8	5022010459-9	Armação Dianteira Direita NVF-48(Esq) Esp.200mm				1						
8	5022010465-3	Armação Dianteira Direita NVF-52(Esq) Esp.200mm					1					
8	5022010471-8	Armação Dianteira Direita NVF-56(Esq) Esp.200mm						1				
8	5022010477-7	Armação Dianteira Direita NVF-60(Esq) Esp.200mm							1			
8	5022010483-1	Armação Dianteira Direita NVF-64(Esq) Esp.200mm								1		
8	5022010489-0	Armação Dianteira Direita NVF-68(Esq) Esp.200mm									1	
8	5022010495-5	Armação Dianteira Direita NVF-72(Esq) Esp.200mm										1
9	5138090001-0	Chave P/Porca Sextavada 1.1/4" - 1" - 3/4" - 5/8"	2									
10	5022010450-5	Armação Traseira Direita NVF-40(Esq) Esp.200mm		1								
10	5022010454-8	Armação Traseira Direita NVF-44(Esq) Esp.200mm			1							
10	5022010458-0	Armação Traseira Direita NVF-48(Esq) Esp.200mm				1						
10	5022010464-5	Armação Traseira Direita NVF-52(Esq) Esp.200mm					1					
10	5022010470-0	Armação Traseira Direita NVF-56(Esq) Esp.200mm						1				
10	5022010476-9	Armação Traseira Direita NVF-60(Esq) Esp.200mm							1			
10	5022010482-3	Armação Traseira Direita NVF-64(Esq) Esp.200mm								1		
10	5022010488-2	Armação Traseira Direita NVF-68(Esq) Esp.200mm									1	
10	5022010494-7	Armação Traseira Direita NVF-72(Esq) Esp.200mm										1

Item	Código	Descrição do Produto	Todos	NVF 40 Discos	NVF 44 Discos	NVF 48 Discos	NVF 52 Discos	NVF 56 Discos	NVF 60 Discos	NVF 64 Discos	NVF 68 Discos	NVF 72 Discos
11	5040020107-0	Barra Transversal de Engate	1	1	1	1	1	1				
11	5040020108-8	Barra Transversal de Engate							1	1	1	1
12	5558010497-4	Trava das Armações	2									
13	5232200003-0	Eixo de União Ø1.1/8" X 582mm	2									
14	5120010041-0	Carretel de Ø27 X Ø57 X 75mm	2									
15	5558010496-6	Trava P/Transporte NVF	2									
16	6020310770-9	Porca Sextavada 3/4" 10F UNC GR5 Ch.1.7/32" Alt.18,50mm	2									
17	6020010414-8	Arruela de Pressão 3/4" Média Industrial	1									
18	6020311096-3	Parafuso Cab.Sextavada 3/4" X 2.1/2" 10F UNC1A GR5 RP		1	1	1	1	1				
18	6020311094-7	Parafuso Cab.Sextavada 3/4" X 2.1/4" 10F UNC1A GR5 RT							1	1	1	1
19	6020311098-0	Parafuso Cab.Sextavada 3/4" X 3.1/2" 10F UNC1A GR5 RP	1									
20	5024010192-8	Arruela Lisa de Ø30 X Ø52 X 4,75mm	4									
21	6020050108-2	Contrapino 3/16" X 2"	2									
22	5024010059-0	Arruela Lisa de Ø16,5 X Ø29 X 1,21mm							2	2	2	2
23	6020390308-4	Trava Nma - Tipo "R" de Ø4,5 X 80mm (455)		3	3	3	3	3	5	10	5	5
24	6020050114-7	Contrapino 1/4" X 1.1/2"		4	4	4	4	4	4	5	4	4
25	6020050122-8	Contrapino 3/8" X 2.1/2"	6									
26	6020050116-3	Contrapino 1/4" X 2"	2									
27	5040070014-9	Barra Estabilizadora Dianteira		1	1	1						
27	5040070015-7	Barra Estabilizadora Dianteira					1	1				
27	5040070012-2	Barra Estabilizadora Dianteira							1	1		
27	5040070016-5	Barra Estabilizadora Dianteira									1	1
28	5040070013-0	Barra de União de 495mm	1									
29	5572070328-8	Viga de 70 X 70 X 750mm	1									
30	5558070066-6	Trava de Regulagem de 2" X 1" X 1360mm	1									
31	5024010634-2	Arruela Lisa de Ø26,8 X Ø66,5 X 4,75mm	1									
32	6020010420-2	Arruela de Pressão 1" Média Industrial	3									
33	6020310778-4	Porca Sextavada 1" 8F UNC GR5 Ch.1.5/8" Alt.25,00mm	3									
34	6020310597-8	Pino Cab.Francesa Ø3/4" X 62mm	4									
35	6020310662-1	Pino Cab.Francesa Ø1" X 125mm	2									
36	5432120090-0	Pino Cab.Francesa Ø30,53 X 97mm	2									
37	6020311087-4	Parafuso Cab.Sextavada 5/8" X 4" 11F UNC1A GR5 RP	2									
38	6020010412-1	Arruela de Pressão 5/8" Média Industrial	2									
39	6020310760-1	Porca Sextavada 5/8" 11F UNC GR5 Ch.1.1/16" Alt.15,00mm		1	1	1	1	1	1	1		
40	6020130108-7	Graxeira 1/8" Reta Bsp-28F - Mancal Rolamento		5	5	5	6	5	5	7	5	5
40	6020130108-7	Graxeira 1/8" Reta Bsp-28F - Mancal Atrito		17	17	17	23	23	23	23	27	27
41	5024010061-1	Arruela Lisa de Ø33,5 X Ø53,5 X 4,75mm	2									
42	5024010130-8	Arruela Lisa de Ø39 X Ø66 X 4,75mm	5									
43	5024010007-7	Arruela Lisa de Ø20,3 X Ø46,5 X 4,75mm		4	4	4	4	4	4	3	4	4
44	6020311176-5	Parafuso Cab.Francesa 1/2" X 2" 12F W Gr2 RP		24	28	32	32	36	40	44	44	48
44	6020311176-5	Parafuso Cab.Francesa 1/2" X 2" 12F W Gr2 RP - Exportação		40	44	48	52	56	60	64	68	72
45	5024010068-9	Arruela Lisa de Ø13,3 X Ø35,5 X 3,00mm		24	28	32	32	36	40	44	44	48

• Tabela NVF-P (Com Pneus) Abertura Mecânica

Item	Código	Descrição do Produto	Todos	NVF 40 Discos	NVF 44 Discos	NVF 48 Discos	NVF 52 Discos	NVF 56 Discos	NVF 60 Discos	NVF 64 Discos	NVF 68 Discos	NVF 72 Discos
45	5024010068-9	Arruela Lisa de Ø13,3 X Ø35,5 X 3,00mm - Exportação		40	44	48	52	56	60	64	68	72
46	6020010410-5	Arruela de Pressão 1/2" Média Industrial		25	29	33	33	37	42	46	46	50
46	6020010410-5	Arruela de Pressão 1/2" Média Industrial - Exportação		40	44	48	52	56	60	64	68	72
47	6020310754-7	Porca Sextavada 1/2" 12F W GR5 Ch.7/8" Alt.12,00mm		24	28	32	32	36	40	44	44	48
47	6020310754-7	Porca Sextavada 1/2" 12F W GR5 Ch.7/8" Alt.12,00mm - Exportação		40	44	48	52	56	60	64	68	72
48	5352030058-5	Limpador dos Discos		24	28	32	32	36	40	44	44	48
48	5352030058-5	Limpador dos Discos - Exportação		40	44	48	52	56	60	64	68	72
49	5040010077-0	Barra Estabilizadora Traseira Esquerda		1	1	1						
49	5040010078-8	Barra Estabilizadora Traseira Esquerda					1	1				
49	5040010079-6	Barra Estabilizadora Traseira Esquerda							1	1		
49	5040010080-0	Barra Estabilizadora Traseira Esquerda									1	1
50	5432040003-4	Pino Cab.Quadrada Ø37,5 X 190mm	5									
51	5432060027-0	Pino C/Puxador de Ø3/4" X 155mm	1									
52	5432060023-8	Pino C/Puxador de Ø1" X 210mm	1									
53	6020311136-6	Parafuso Cab.Sextavada 1" X 5.1/2" 8F UNC1A GR5 RP	1									
54	6020311138-2	Parafuso Cab.Sextavada 1" X 6" 8F UNC1A GR5 RP	1									
55	6020311046-7	Parafuso Cab.Sextavada 1/2" X 3/4" 12F W Gr2 RT							1	1	1	1
56	5192010046-9	Corrente Polida Torcida de Ø5,5mm 510mm Cpl							1	1	1	1
57	5498100003-2	Roda Montada 600 X 16		2								
57	5498010014-9	Roda Montada 650 X 16			2	2	2	2	2	2	2	2
58	5432120029-2	Pino Cab.Francesa Ø30,53 X 113mm	1									
59	5192020034-0	Corrente de 1723mm(35 Elos)	1									
60	5040100014-0	Barra de Levante das Armações	1									
61	5084040111-9	Cabeçalho de Engate para Transporte Lateral	1									
62	6020350400-7	Roda 4,50x16	2									
63	6020310400-9	Pneu 600X16X16Ls.		2								
63	6020310376-2	Pneu 650X16X08Ls.			2	2	2	2	2	2	2	2
64	6020050350-6	Câmara de Ar Agrícola P/Pneu 6.00-16 C/Válvula	2									

BALDAN

• NVF-P (Com Pneus) Abertura Hidráulica

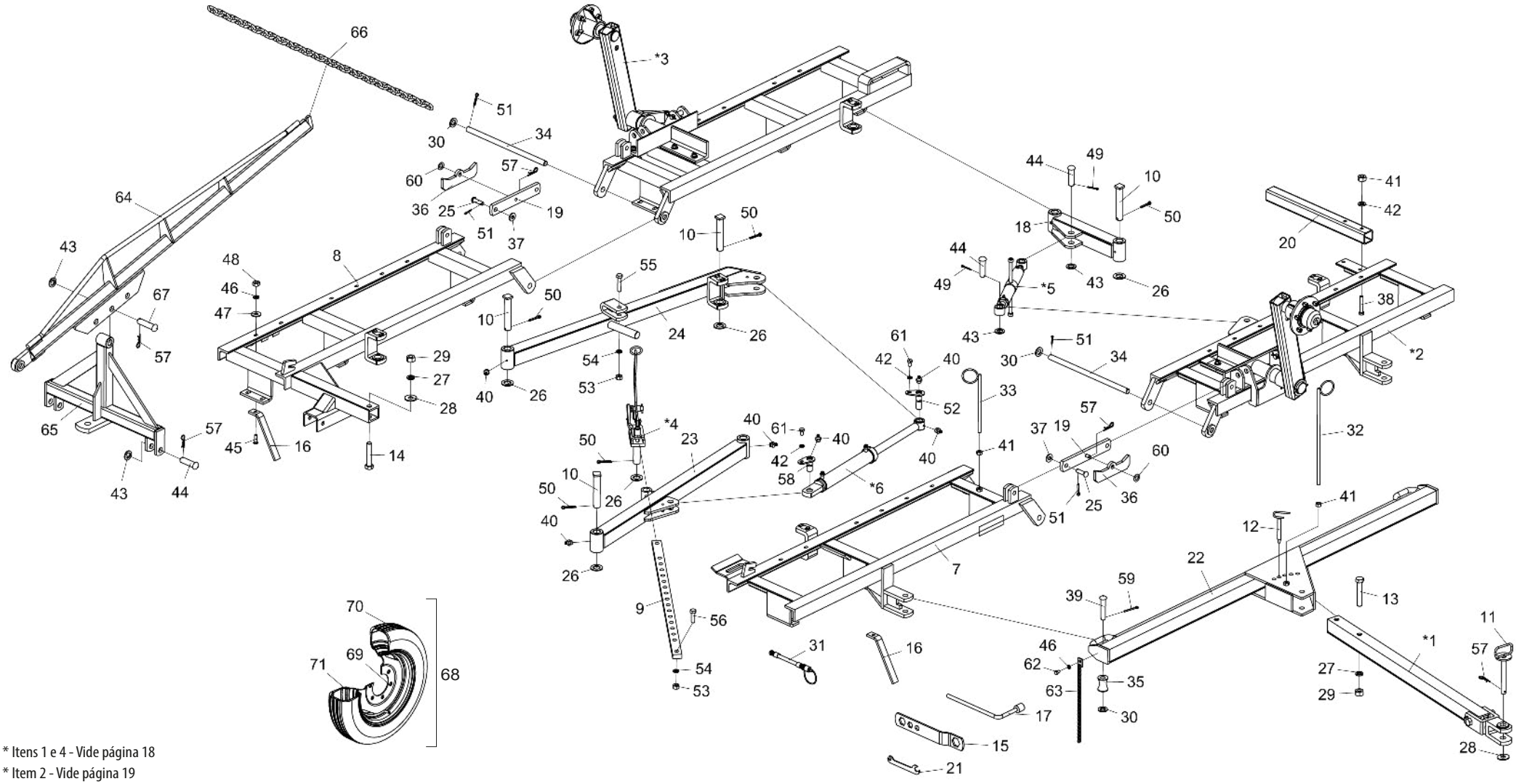

* Itens 1 e 4 - Vide página 18
* Item 2 - Vide página 19
* Item 3 - Vide página 20
* Itens 5 e 6 - Vide página 21

• Tabela NVF-P (Com Pneus) Abertura Hidráulica

Item	Código	Descrição do Produto	Todos	NVF 40 Discos	NVF 44 Discos	NVF 48 Discos	NVF 52 Discos	NVF 56 Discos	NVF 60 Discos	NVF 64 Discos	NVF 68 Discos	NVF 72 Discos
*1	5084030011-8	Cabeçalho de Engate Completo	1									
*2	5022010448-3	Armação Dianteira Esquerda NVF-40(Esq) Esp.200mm C/Pneu		1								
*2	5022010452-1	Armação Dianteira Esquerda NVF-44(Esq) Esp.200mm C/Pneu			1							
*2	5022010456-4	Armação Dianteira Esquerda NVF-48(Esq) Esp.200mm C/Pneu				1						
*2	5022010461-0	Armação Dianteira Esquerda NVF-52(Esq) Esp.200mm C/Pneu					1					
*2	5022010467-0	Armação Dianteira Esquerda NVF-56(Esq) Esp.200mm C/Pneu						1				
*2	5022010473-4	Armação Dianteira Esquerda NVF-60(Esq) Esp.200mm C/Pneu							1			
*2	5022010479-3	Armação Dianteira Esquerda NVF-64(Esq) Esp.200mm C/Pneu								1		
*2	5022010485-8	Armação Dianteira Esquerda NVF-68(Esq) Esp.200mm C/Pneu									1	
*2	5022010491-2	Armação Dianteira Esquerda NVF-72(Esq) Esp.200mm C/Pneu										1
*3	5022010449-1	Armação Traseira Esquerda NVF-40(Esq) Esp.200mm C/Pneu		1								
*3	5022010453-0	Armação Traseira Esquerda NVF-44(Esq) Esp.200mm C/Pneu			1							
*3	5022010457-2	Armação Traseira Esquerda NVF-48(Esq) Esp.200mm C/Pneu				1						
*3	5022010463-7	Armação Traseira Esquerda NVF-52(Esq) Esp.200mm C/Pneu					1					
*3	5022010469-6	Armação Traseira Esquerda NVF-56(Esq) Esp.200mm C/Pneu						1				
*3	5022010475-0	Armação Traseira Esquerda NVF-60(Esq) Esp.200mm C/Pneu							1			
*3	5022010481-5	Armação Traseira Esquerda NVF-64(Esq) Esp.200mm C/Pneu								1		
*3	5022010487-4	Armação Traseira Esquerda NVF-68(Esq) Esp.200mm C/Pneu									1	
*3	5022010493-9	Armação Traseira Esquerda NVF-72(Esq) Esp.200mm C/Pneu										1
*4	5468010014-7	Puxador de Trava Completo	1									
*5	5484010065-3	Regulador Completo	1									
*6	6020055721-5	Cilindro Hidr. "D.A" Ø1.5/8" X Ø2.1/2" X 336mm(C) X 680mm(F)	1									
7	5022010084-4	Armação Dianteira Direita NVF-40(Esq) Esp.200mm		1								
7	5022010455-6	Armação Dianteira Direita NVF-44(Esq) Esp.200mm			1							
7	5022010459-9	Armação Dianteira Direita NVF-48(Esq) Esp.200mm				1						
7	5022010465-3	Armação Dianteira Direita NVF-52(Esq) Esp.200mm					1					
7	5022010471-8	Armação Dianteira Direita NVF-56(Esq) Esp.200mm						1				
7	5022010477-7	Armação Dianteira Direita NVF-60(Esq) Esp.200mm							1			
7	5022010483-1	Armação Dianteira Direita NVF-64(Esq) Esp.200mm								1		
7	5022010489-0	Armação Dianteira Direita NVF-68(Esq) Esp.200mm									1	
7	5022010495-5	Armação Dianteira Direita NVF-72(Esq) Esp.200mm										1
8	5022010450-5	Armação Traseira Direita NVF-40(Esq) Esp.200mm		1								
8	5022010454-8	Armação Traseira Direita NVF-44(Esq) Esp.200mm			1							
8	5022010458-0	Armação Traseira Direita NVF-48(Esq) Esp.200mm				1						
8	5022010464-5	Armação Traseira Direita NVF-52(Esq) Esp.200mm					1					
8	5022010470-0	Armação Traseira Direita NVF-56(Esq) Esp.200mm						1				
8	5022010476-9	Armação Traseira Direita NVF-60(Esq) Esp.200mm							1			
8	5022010482-3	Armação Traseira Direita NVF-64(Esq) Esp.200mm								1		
8	5022010488-2	Armação Traseira Direita NVF-68(Esq) Esp.200mm									1	
8	5022010494-7	Armação Traseira Direita NVF-72(Esq) Esp.200mm										1
9	5558070066-6	Trava de Regulagem de 2" X 1" X 1360mm	1									
10	5432040003-4	Pino Cab.Quadrada Ø37,5 X 190mm	5									

Item	Código	Descrição do Produto	Todos	NVF 40 Discos	NVF 44 Discos	NVF 48 Discos	NVF 52 Discos	NVF 56 Discos	NVF 60 Discos	NVF 64 Discos	NVF 68 Discos	NVF 72 Discos
11	5432060023-8	Pino C/Puxador de Ø1" X 210mm	1									
12	5432060027-0	Pino C/Puxador de Ø3/4" X 155mm	1									
13	6020311138-2	Parafuso Cab.Sextavada 1" X 6" 8F UNC1A GR5 RP	1									
14	6020311136-6	Parafuso Cab.Sextavada 1" X 5.1/2" 8F UNC1A GR5 RP	1									
15	5138090001-0	Chave P/Porca Sextavada 1.1/4" - 1" - 3/4" - 5/8"	2									
16	5352030058-5	Limpador dos Discos		24	28	32	32	36	40	44	44	48
16	5352030058-5	Limpador dos Discos		40	44	48	52	56	60	64	68	72
17	6020058710-6	Chave "L" Para Porca Sextavada 5/8"	1									
18	5040070013-0	Barra de União de 495mm	1									
19	5558010497-4	Trava das Armações	2									
20	5572070328-8	Viga de 70 X 70 X 750mm	1									
21	5138020001-9	Chave P/Porca Sextavada 3/8" - 1/2"	1									
22	5040020107-0	Barra Transversal de Engate		1	1	1	1	1				
22	5040020108-8	Barra Transversal de Engate							1	1	1	1
23	5040070014-9	Barra Estabilizadora Dianteira		1	1	1						
23	5040070015-7	Barra Estabilizadora Dianteira					1	1				
23	5040070012-2	Barra Estabilizadora Dianteira							1	1		
23	5040070016-5	Barra Estabilizadora Dianteira									1	1
24	5040010077-0	Barra Estabilizadora Traseira Esquerda		1	1	1						
24	5040010078-8	Barra Estabilizadora Traseira Esquerda					1	1				
24	5040010079-6	Barra Estabilizadora Traseira Esquerda							1	1		
24	5040010080-0	Barra Estabilizadora Traseira Esquerda									1	1
25	6020310597-8	Pino Cab.Francesa Ø3/4" X 62mm	4									
26	5024010130-8	Arruela Lisa de Ø39 X Ø66 X 4,75mm	5									
27	6020010420-2	Arruela de Pressão 1" Média Industrial	3									
28	5024010634-2	Arruela Lisa de Ø26,8 X Ø66,5 X 4,75mm	1									
29	6020310778-4	Porca Sextavada 1" 8F UNC GR5 Ch.1.5/8" Alt.25,00mm	3									
30	5024010192-8	Arruela Lisa de Ø30 X Ø52 X 4,75mm	4									
31	5372011030-6	Mang. Ø3/8" X 4500mm Com 1TRG e 1TRF C/Engate Rapido Macho		2	2	2	2	2				
31	5372011026-8	Mang. Ø3/8" X 5500mm Com 1TRG e 1TRF C/Engate Rapido Macho							2	2	2	2
32	5530060020-3	Suporte das Mangueiras	1									
33	5530060001-7	Suporte Menor das Mangueiras	1									
34	5232200003-0	Eixo de União Ø1.1/8" X 582mm	2									
35	5120010041-0	Carretel de Ø27 X Ø57 X 75mm	2									
36	5558010496-6	Trava P/Transporte NVF	2									
37	5024010007-7	Arruela Lisa de Ø20,3 X Ø46,5 X 4,75mm	4									
38	6020311087-4	Parafuso Cab.Sextavada 5/8" X 4" 11F UNC1A GR5 RP	2									
39	6020310662-1	Pino Cab.Francesa Ø1" X 125mm	2									
40	6020130108-7	Graxeira 1/8" Reta Bsp-28F - Mancal Rolamento		10	9	10	10	10	10	9	9	9
40	6020130108-7	Graxeira 1/8" Reta Bsp-28F - Mancal Atrito		19	19	21	25	25	25	25	29	29
41	6020310760-1	Porca Sextavada 5/8" 11F UNC GR5 Ch.1.1/16" Alt.15,00mm		3	4	5	3	4	6	4	6	4
41	6020310760-1	Porca Sextavada 5/8" 11F UNC GR5 Ch.1.1/16" Alt.15,00mm		4	3	3	3	3	4	3	4	4

BALDAN

• Tabela NVF-P (Com Pneus) Abertura Hidráulica

Item	Código	Descrição do Produto	Todos	NVF 40 Discos	NVF 44 Discos	NVF 48 Discos	NVF 52 Discos	NVF 56 Discos	NVF 60 Discos	NVF 64 Discos	NVF 68 Discos	NVF 72 Discos
42	6020010412-1	Arruela de Pressão 5/8" Média Industrial	4									
43	5024010061-1	Arruela Lisa de Ø33,5 X Ø53,5 X 4,75mm	2									
44	5432120090-0	Pino Cab.Francesa Ø30,53 X 97mm		2	2	2	2	2	2	2	2	3
45	6020311176-5	Parafuso Cab.Francesa 1/2" X 2" 12F W GR2 RP		24	28	32	32	36	40	44	44	48
45	6020311176-5	Parafuso Cab.Francesa 1/2" X 2" 12F W GR2 RP - Exportação		40	44	48	52	56	60	64	68	72
46	6020010410-5	Arruela de Pressão 1/2" Média Industrial		24	28	32	32	36	41	45	45	48
46	6020010410-5	Arruela de Pressão 1/2" Média Industrial - Exportação		40	44	48	52	56	60	64	68	72
47	5024010068-9	Arruela Lisa de Ø13,3 X Ø35,5 X 3,00mm		24	28	32	32	36	40	44	44	48
47	5024010068-9	Arruela Lisa de Ø13,3 X Ø35,5 X 3,00mm - Exportação		40	44	48	52	56	60	64	68	72
48	6020310754-7	Porca Sextavada 1/2" 12F W GR5 Ch.7/8" Alt.12,00mm		24	28	32	32	36	40	44	44	48
48	6020310754-7	Porca Sextavada 1/2" 12F W GR5 Ch.7/8" Alt.12,00mm - Exportação		40	44	48	52	56	60	64	68	72
49	6020050116-3	Contrapino 1/4" X 2"(Zincado Branco)	2									
50	6020050122-8	Contrapino 3/8" X 2.1/2" (Zincado Branco)	6									
51	6020050114-7	Contrapino 1/4" X 1.1/2"(Zincado Branco)	4									
52	5432080008-3	Pino C/Trava Ø31 X 95mm S/Graxeira	1									
53	6020310770-9	Porca Sextavada 3/4" 10F UNC GR5 Ch.1.7/32" Alt.18,50mm	2									
54	6020010414-8	Arruela de Pressão 3/4" Média Industrial	1									
55	6020311098-0	Parafuso Cab.Sextavada 3/4" X 3.1/2" 10F UNC1A GR5 RP	1									
56	6020311096-3	Parafuso Cab.Sextavada 3/4" X 2.1/2" 10F UNC1A GR5 RP		1	1	1	1	1				
56	6020311094-7	Parafuso Cab.Sextavada 3/4" X 2.1/4" 10F UNC1A GR5 RT							1	1	1	1
57	6020390308-4	Trava Nma - Tipo "R" de Ø4,5 X 80mm (455)		6	3	3	3	3	8	5	5	3
58	5432080013-0	Pino C/Trava Ø31 X 70mm S/Graxeira	1									
59	6020050108-2	Contrapino 3/16" X 2" (Zincado Branco)	2									
60	5024010059-0	Arruela Lisa de Ø16,5 X Ø29 X 1,21mm							2	2	2	2
61	6020310183-2	Parafuso Cab.Sextavada 5/8" X 1" 11F UNC1A GR2 RT	2									
62	6020311046-7	Parafuso Cab.Sextavada 1/2" X 3/4" 12F W GR2 RT							1	1	1	1
63	5192010046-9	Corrente Polida Torcida de Ø5,5mm 510mm Cpl							1	1	1	1
64	5040100014-0	Barra de Levante das Armações	1									
65	5084040111-9	Cabeçalho de Engate Para Transporte Lateral	1									
66	5192020034-0	Corrente de 1723mm(35 Elos)	1									
67	5432120029-2	Pino Cab.Francesa Ø30,53 X 113mm (Usinado)		1	1	1	1	1	1	1	6	1
68	5498100003-2	Roda Montada 600 X 16		2								
68	5498100003-2	Roda Montada 650 X 16			2	2	2	2	2	2	2	2
69	6020350400-7	Roda 4,50x16	2									
70	6020310400-9	Pneu 600X16X06Ls.		2								
70	6020310376-2	Pneu 650X16X08Ls.			2	2	2	2	2	2	2	2
71	6020050350-6	Câmara de Ar Agrícola P/Pneu 6.00-16 C/Válvula	2									

• NVF Tandem (Cabeçalho de Engate Duplo)

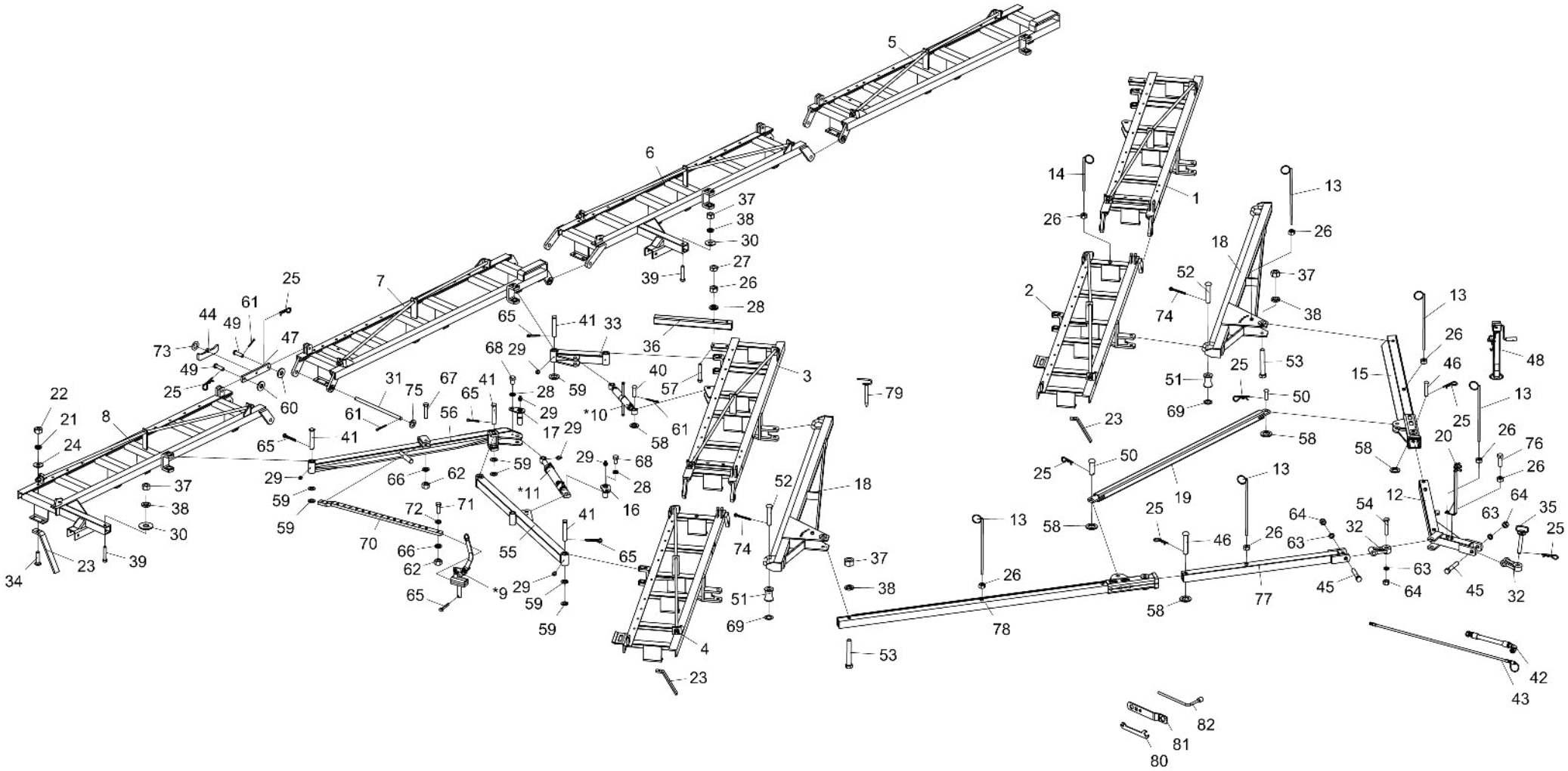

* Item 9 - Vide página 18
* Itens 10 e 11 - Vide página 21

• Tabela NVF Tandem (Cabeçalho de Engate Duplo)

Item	Código	Descrição do Produto	Todos	NVF 44 Discos	NVF 52 Discos	NVF 60 Discos
1	5022011235-4	Armação Dianteira Esquerda NVF-44(Esq) Esp.200mm S/Pneu CED		1		
1	5022011237-0	Armação Dianteira Esquerda NVF-52(Esq) Esp.200mm Completa CED			1	
1	5022011812-3	Armação Dianteira Esquerda NVF-60 Esp.200mm(Ced)				1
2	5022010874-8	Armação Dianteira Direita 44 Discos - CED		1		
2	5022011230-3	Armação Dianteira Direita NVF-52(Esq) Esp.200mm Completa CED			1	
2	5022011211-7	Armação Dianteira Direita NVF-60(Esq) Esp.200mm Completa CED				1
3	5022010077-1	Armação Dianteira Esquerda NVF-44(Esq) Esp.200mm S/Pneu		1		
3	5022010460-2	Armação Dianteira Esquerda NVF-52(Esq) Esp.200mm			1	
3	5022011812-3	Armação Dianteira Esquerda NVF-60 Esp.200mm(Ced)				1
4	5022010874-8	Armação Dianteira Direita 44 Discos - CED		1		
4	5022010465-3	Armação Dianteira Direita NVF-52(Esq) Esp.200mm			1	
4	5022011810-7	Armação Dianteira Direita NVF-60(Esq) Esp.200mm(Ced)				1
5	5022010078-0	Armação Traseira Esquerda NVF-44(Esq) Esp.200mm S/Pneu		1		
5	5022010462-9	Armação Traseira Esquerda NVF-52(Esq) Esp.200mm			1	
5	5022010474-2	Armação Traseira Esquerda NVF-60(Esq) Esp.200mm				1
6	5022010871-3	Armação Traseira Direita 44 Discos - CED		1		
6	5022011231-1	Armação Traseira Direita NVF-52(Esq) Esp.200mm Completa CED			1	
6	5022011216-8	Armação Traseira Direita NVF-60(Esq) Esp.200mm Completa CED				1
7	5022010872-1	Armação Traseira Esquerda NVF-44(Esq) Esp.200mm CED		1		
7	5022011232-0	Armação Traseira Esquerda NVF-52(Esq) Esp.200mm Completa CED			1	
7	5022011213-3	Armação Traseira Esquerda NVF-60(Esq) Esp.200mm Completa CED				1
8	5022010873-0	Armação Traseira Direita 44 Discos S/Orelha - CED		1		
8	5022010464-5	Armação Traseira Direita NVF-52(Esq) Esp.200mm			1	
8	5022010476-9	Armação Traseira Direita NVF-60(Esq) Esp.200mm				1
*9	5468010014-7	Puxador de Trava Completo	2			
*10	5484010065-3	Regulador Completo	2			
*11	6020055721-5	Cilindro Hidráulico "D.A" Ø1.5/8" X Ø2.1/2" X 336mm(Curso) X 680mm(Fechado)	2			
12	5084010084-4	Cabeçalho de Engate Frontal		1	1	
12	5084010214-6	Cabeçalho de Engate Frontal				1
13	5530060020-3	Suporte das Mangueiras		10	7	9
14	5530060001-7	Suporte Menor das Mangueiras		2		2
15	5084010086-0	Cabeçalho Esquerdo Maior		1	1	
15	5084010213-8	Cabeçalho Esquerdo Maior(Ced-120 Dsc)				1
16	5432080013-0	Pino C/Trava Ø31 X 70mm S/Graxeira	2			

Item	Código	Descrição do Produto	Todos	NVF 44 Discos	NVF 52 Discos	NVF 60 Discos
17	5432080008-3	Pino C/Trava Ø31 X 95mm S/Graxeira	2			
18	5084010103-4	Cabeçalho do Tandem NVF-44 Discos CED		2		
18	5084010088-7	Cabeçalho do Tanden NVF			2	
18	5040010693-0	Barra Transversal de Engate CED-120 Discos				2
19	5530011770-7	Suporte Central Estabilizador NVF-44 CED		1		
19	5530011194-6	Suporte Central Estabilizador NVF-52 CED			1	
19	5530014795-9	Suporte Central Estabilizador NVF-60 CED				1
20	5226010020-3	Divisor de Oleo Completo	1			
21	6020010410-5	Arruela de Pressão 1/2" Média Industrial(Bicromatizado)		58	64	80
22	6020310754-7	Porca Sextavada 1/2" 12F W GR5 Ch.7/8" Alt.12,00mm (Bicromatizado)		56	64	80
23	5352030058-5	Limpador Dos Discos		56	64	80
24	5024010068-9	Arruela Lisa de Ø13,3 X Ø35,5 X 3,00mm		56	64	80
25	6020390308-4	Trava Nma - Tipo "R" de Ø4,5 X 80mm (455)		10	11	13
26	6020310760-1	Porca Sextavada 5/8" 11F UNC GR5 Ch.1.1/16" Alt.15,00mm (Bicromatizado)		4	4	16
27	6020310738-5	Porca Sextavada 5/8" 11F UNC GR5 Ch.1.1/16" Alt.11,00mm (Bicromatizado)	4			
28	6020010412-1	Arruela de Pressão 5/8" Média Industrial(Bicromatizado)	12			
29	6020130108-7	Graxeira 1/8" Reta Bsp-28F	18			
30	5024010634-2	Arruela Lisa de Ø26,8 X Ø66,5 X 4,75mm(Zincado)				2
31	5232200003-0	Eixo de União Ø1.1/8" X 582mm	5			
32	5332010023-9	Jumelo Lateral do Cabeçalho Tandem	2			
33	5040070013-0	Barra de União de 495mm	2			
34	6020311176-5	Parafuso Cab.Francesa 1/2" X 2" 12F W GR2 RP(Bicromatizado)		56	64	80
35	5432060023-8	Pino C/Puxador de Ø1" X 210mm		2	2	
35	5432010025-1	Pino C/Puxador de Ø1.1/4" X 215mm				1
36	5572070328-8	Viga de 70 X 70 X 750mm	2			
37	6020310778-4	Porca Sextavada 1" 8F UNC GR5 Ch.1.5/8" Alt.25,00mm (Bicromatizado)		3	19	4
38	6020010420-2	Arruela de Pressão 1" Média Industrial(Bicromatizado)		3	3	4
39	6020311136-6	Parafuso Cab.Sextavada 1" X 5.1/2" 8F UNC1A GR5 RP(Bicromatizado)	2			
40	5432120090-0	Pino Cab.Francesa Ø30,53 X 97mm	4			
41	5432040003-4	Pino Cab.Quadrada Ø37,5 X 190mm	10			
42	6020250822-0	Mangueira Hidr. Alta Pressão 3/8" X 7200mm C/1Tcg E 1Trg (Sae 100R2 At - P.T.4800Psi)		2	2	
42	6020250846-7	Mangueira Hidr. Alta Pressão 3/8" X 9200mm C/1Tcg E 1Trg (Sae 100R2 At - P.T.4800Psi)				2
42	6020250823-8	Mangueira Hidr. Alta Pressão 3/8" X 5500mm C/1Tcg E 1Trg (Sae 100R2 At - P.T.4800Psi)		2	2	
42	6020250845-9	Mangueira Hidr. Alta Pressão 3/8" X 6500mm C/1Tcg E 1Trg (Sae 100R2 At - P.T.4800Psi)				2

• Tabela NVF Tandem (Cabeçalho de Engate Duplo)

Item	Código	Descrição do Produto	Todos	NVF 44 Discos	NVF 52 Discos	NVF 60 Discos
43	5372011103-5	Mangueira Ø3/8" X 1500mm Com 1Trg E 1Trf C/Engate Rapido Macho	2			
44	5558010496-6	Trava P/Transporte NVF	4			
45	6020311156-0	Parafuso Cab.Sextavada 1.1/4" X 7" 7F UNC1A GR5 RP(Bicromatizado)	2			
46	6020310639-7	Pino Cab.Francesa Ø30,53 X 106mm(Forj)		2	2	
46	5432120031-4	Pino Cab.Francesa Ø30,53 X 135mm				2
47	5558010497-4	Trava das Armacoes	4			
48	6020370264-0	Suporte Completo de Levante	1			
49	6020310597-8	Pino Cab.Francesa Ø3/4" X 62mm	8			
50	6020310665-6	Pino Cab.Francesa Ø30,53 X 85mm	2			
51	5120010041-0	Carretel de 027 X 057 X 75mm	4			
52	6020310662-1	Pino Cab.Francesa Ø1" X 125mm	4			
53	6020311138-2	Parafuso Cab.Sextavada 1" X 6" 8F UNC1A GR5 RP(Bicromatizado)		2	2	
53	6020311140-4	Parafuso Cab.Sextavada 1" X 7" 8F UNC1A GR5 RP(Bicromatizado)		1	1	2
54	5420010073-8	Parafuso Cab.Quadrada 1.1/4" X 6" RP-Forjado	1			
55	5040070014-9	Barra Estabilizadora Dianteira		2		
55	5040070015-7	Barra Estabilizadora Dianteira			2	
55	5040070012-2	Barra Estabilizadora Dianteira				2
56	5040010077-0	Barra Estabilizadora Traseira Esquerda		2		
56	5040010078-8	Barra Estabilizadora Traseira Esquerda			2	
56	5040010079-6	Barra Estabilizadora Traseira Esquerda				2
57	6020311087-4	Parafuso Cab.Sextavada 5/8" X 4.1/2" 11F UNC1A GR5 RP(Bicromatizado)	4			
58	5024010061-1	Arruela Lisa de Ø33,5 X Ø53,5 X 4,75mm(Zincado)		4	4	8
59	5024010130-8	Arruela Lisa de Ø39 X Ø66 X 4,75mm(Zincado)		10	10	20
60	5024010007-7	Arruela Lisa de Ø20,3 X Ø46,5 X 4,75mm		4	4	8
62	6020050114-7	Contrapino 1/4" X 1.1/2"(Zincado Branco)		10	12	
62	6020050116-3	Contrapino 1/4" X 2"(Zincado Branco)				16
62	6020310770-9	Porca Sextavada 3/4" 10F UNC GR5 Ch.1.7/32" Alt.18,50mm (Bicromatizado)	4			
63	6020010424-5	Arruela de Pressão 1.1/4" Média Industrial(Bicromatizado)	3			
64	6020310793-8	Porca Sextavada 1.1/4" 7F UNC GR5 Ch.2" Alt.31,00mm (Bicromatizado)		3	3	5
65	6020050122-8	Contrapino 3/8" X 2.1/2" (Zincado Branco)		14	12	12
66	6020010414-8	Arruela de Pressão 3/4" Média Industrial(Bicromatizado)		4	2	4
67	6020311098-0	Parafuso Cab.Sextavada 3/4" X 3.1/2" 10F UNC1A GR5 RP(Bicromatizado)	2			
68	6020310183-2	Parafuso Cab.Sextavada 5/8" X 1" 11F UNC1A GR2 RT(Bicromatizado)		10	4	4
69	5024010072-7	Arruela Lisa de Ø26 X Ø40 X 2,00mm				4

Item	Código	Descrição do Produto	Todos	NVF 44 Discos	NVF 52 Discos	NVF 60 Discos
71	6020311096-3	Parafuso Cab.Sextavada 3/4" X 2.1/2" 10F UNC1A GR5 RP(Bicromatizado)		2	2	
71	6020311094-7	Parafuso Cab.Sextavada 3/4" X 2.1/4" 10F UNC1A GR5 RT(Bicromatizado)				2
72	5024010723-3	Arruela Lisa de Ø20,5 X Ø28 X 4,75mm				2
73	5024010059-0	Arruela Lisa de Ø16,5 X Ø29 X 1,21mm				2
74	6020050108-2	Contrapino 3/16" X 2" (Zincado Branco)		4	4	4
75	5024010192-8	Arruela Lisa de Ø30 X Ø52 X 4,75mm(Zincado)	10			
76	6020310180-8	Parafuso Cab.Sextavada 5/8" X 2" 11F UNC1A GR5 RP(Bicromatizado)				1
77	5572017304-1	Viga Frontal C/Reforço		1	1	
77	5084010211-1	Cabeçalho Frontal				1
78	5084010087-9	Cabeçalho Direito Maior		1	1	
78	5084010212-0	Cabeçalho Direito Maior(Ced-120 Dsc)				1
79	5432060027-0	Pino C/Puxador de Ø3/4" X 155mm		1	1	
80	5138020001-9	Chave P/Porca Sextavada 3/8" - 1/2"	1			
81	5138090001-0	Chave P/Porca Sextavada 1.1/4" - 1" - 3/4" - 5/8"		2	2	1
82	6020058710-6	Chave "L" Para Porca Sextavada 5/8"	1			

• Cabeçalho de Engate

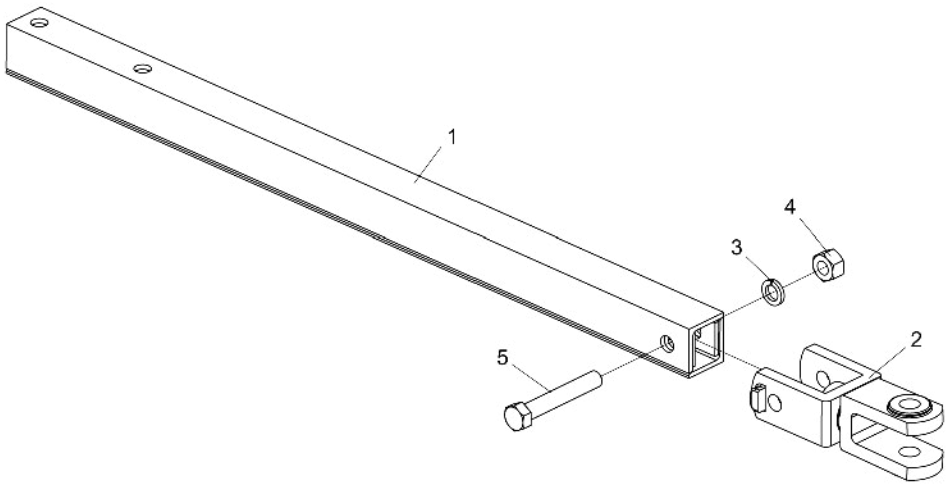

Item	Código	Descrição do Produto	Todos
1	5084030003-7	Cabeçalho de Engate	1
2	5332010008-5	Jumelo de Engate	1
3	6020010420-2	Arruela de Pressão 1" Média Industrial(Bicromatizado)	1
4	6020310778-4	Porca Sextavada 1" 8F UNC GR5 Ch.1.5/8" Alt.25,00mm (Bicromatizado)	1
5	6020311139-0	Parafuso Cab.Sextavada 1" X 6.1/2" 8F UNC1A GR5 RP(Bicromatizado)	1

• Puxador de Trava

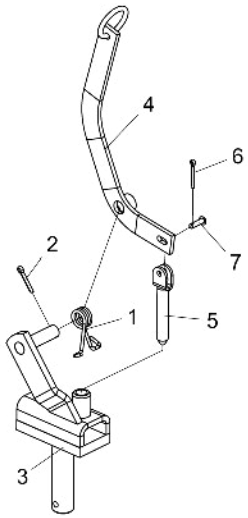

Item	Código	Descrição do Produto	Todos
1	6020250372-4	Mola Helicoidal de Torção Ø26 X Ø36 X 78mm Arame=Ø5mm	1
2	6020050114-7	Contrapino 1/4" X 1.1/2"(Zincado Branco)	1
3	5170020027-6	Corpo do Puxador de Trava	1
4	5090020011-8	Cabo do Puxador de Trava	1
5	5432060017-3	Pino de Ø19 X 110mm C/Chapa	1
6	6020050101-5	Contrapino 1/8" X 1" (Zincado Branco)	1
7	6020310825-0	Pino Cab.Francesa Ø8,3 X 25mm	1

• Armação Dianteira Esquerda NVF-P

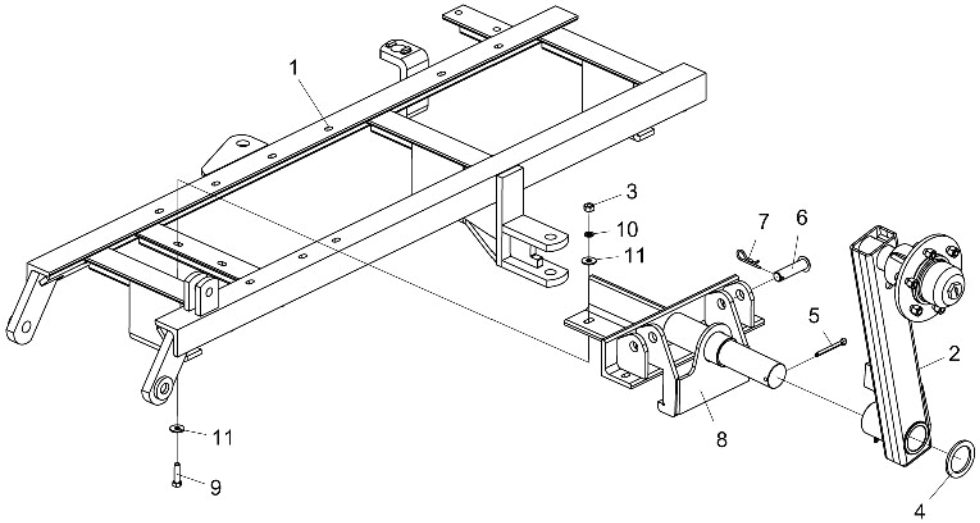

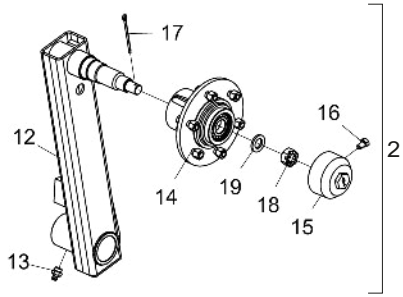

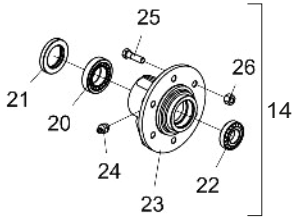

Item	Código	Descrição do Produto	Todos	NVF 40 Discos	NVF 44 Discos	NVF 48 Discos	NVF 52 Discos	NVF 56 Discos	NVF 60 Discos	NVF 64 Discos	NVF 68 Discos	NVF 72 Discos
1	5022010081-0	Armação Dianteira Esquerda NVF-40(Esq) Esp.200mm		1								
1	5022011072-6	Armação Dianteira Esquerda NVF-44(Esq) Esp.200mm			1							
1	5022011073-4	Armação Dianteira Esquerda NVF-48(Esq) Esp.200mm				1						
1	5022010085-2	Armação Dianteira Esquerda NVF-52(Esq) Esp.200mm					1					
1	5022010093-3	Armação Dianteira Esquerda NVF-56(Esq) Esp.200mm						1				
1	5022010089-5	Armação Dianteira Esquerda NVF-60(Esq) Esp.200mm							1			
1	5022010097-6	Armação Dianteira Esquerda NVF-64(Esq) Esp.200mm								1		
1	5022010101-8	Armação Dianteira Esquerda NVF-68(Esq) Esp.200mm									1	
1	5022010105-0	Armação Dianteira Esquerda NVF-72(Esq) Esp.200mm										1
2	5326030061-6	Haste Esquerda da Roda	1									
3	6020310754-7	Porca Sextavada 1/2" 12F W GR5 Ch.7/8" Alt.12,00mm	5									
4	5024010109-0	Arruela Lisa de Ø71 X Ø97 X 6,30mm	1									
5	6020050126-0	Contrapino 3/8" X 3.1/2" (Zincado Branco)	1									
6	6020310596-0	Pino Cab.Francesa Ø1" X 90mm	1									
7	6020390308-4	Trava Nma - Tipo "R" de Ø4,5 X 80mm (455)	1									
8	5530010282-3	Suporte Dianteiro	1									
9	6020310049-6	Parafuso Cab.Sextavada 1/2" X 2" 12F W GR5 Rp(Bicromatizado)	5									
10	6020010410-5	Arruela de Pressao 1/2" Media Industrial(Bicromatizado)	5									
11	5024010068-9	Arruela Lisa de Ø13,3 X Ø35,5 X 3,00mm	10									
12	5326030059-4	Haste Esquerda C/Eixo	1									
13	6020130108-7	Graxeira 1/8" Reta Bsp-28F	1									
14	5204060025-6	Cubo Semi-Montado	1									
15	5096020004-4	Calota do Cubo da Roda	1									
16	6020311020-3	Parafuso Cab.Sextavada 5/16" X 1/2" 18F Unc1A Gr2	1									
17	6020050102-3	Contrapino 1/8" X 2.1/2" (Zincado Branco)	1									
18	6020310800-4	Porca Sextavada Castelo 1" 14F UNS GR5 Ch.1.1/2" Alt.22,00mm	1									
19	5024010039-5	Arruela Lisa de Ø26,2 X Ø44 X 4,75mm(Zincado)	1									
20	6020350056-7	Rolamento Cônico 32210	1									
21	6020350224-1	Retentor Ø55,00 X Ø90,00 X 12,50mm	1									
22	6020350080-0	Rolamento Cônico 30207	1									
23	5204010063-6	Cubo da Roda	1									
24	6020130108-7	Graxeira 1/8" Reta Bsp-28F	1									
25	6020310998-1	Parafuso Cab.Sextavada 9/16" X 2" 18F UNF1A GR5 RP	6									
26	6020310816-0	Porca Sextavada Conica Dupla de Roda 9/16" 18F UNF GR5 Ch.7/8"	6									

• Armação Traseira Esquerda NVF-P

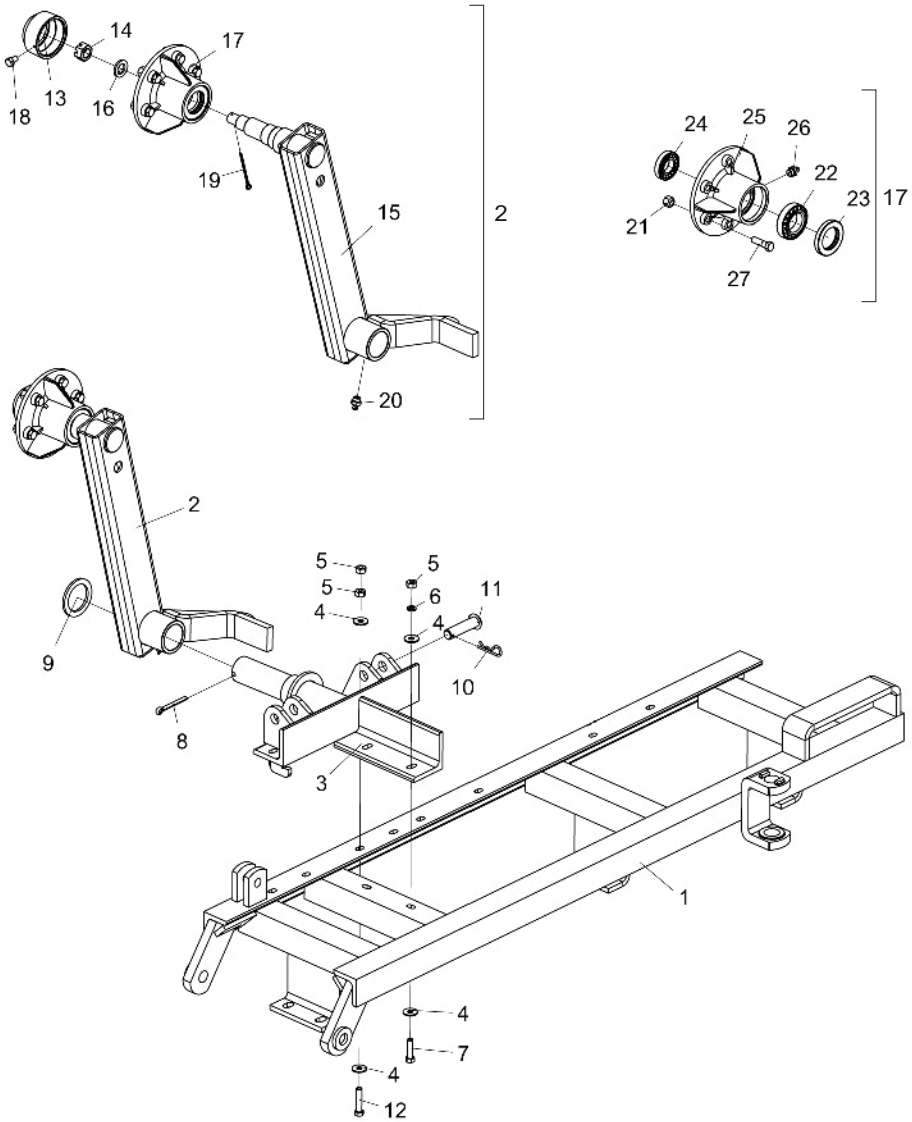

Item	Código	Descrição do Produto	Todos	NVF 40 Discos	NVF 44 Discos	NVF 48 Discos	NVF 52 Discos	NVF 56 Discos	NVF 60 Discos	NVF 64 Discos	NVF 68 Discos	NVF 72 Discos
1	5022011071-8	Armação Traseira Esquerda NVF-40(Esq) Esp.200mm		1								
1	5022011070-0	Armação Traseira Esquerda NVF-44(Esq) Esp.200mm			1							
1	5022011069-6	Armação Traseira Esquerda NVF-48(Esq) Esp.200mm				1						
1	5022010086-0	Armação Traseira Esquerda NVF-52(Esq) Esp.200mm					1					
1	5022010094-1	Armação Traseira Esquerda NVF-56(Esq) Esp.200mm						1				
1	5022010090-9	Armação Traseira Esquerda NVF-60(Esq) Esp.200mm							1			
1	5022010098-4	Armação Traseira Esquerda NVF-64(Esq) Esp.200mm								1		
1	5022010102-6	Armação Traseira Esquerda NVF-68(Esq) Esp.200mm									1	
1	5022010106-9	Armação Traseira Esquerda NVF-72(Esq) Esp.200mm										1
2	5326030062-4	Haste Direita da Roda	1									
3	5530010281-5	Suporte Traseiro	1									
4	5024010068-9	Arruela Lisa de Ø13,3 X Ø35,5 X 3,00mm	12									
5	6020310754-7	Porca Sextavada 1/2" 12F W GR5 Ch.7/8" Alt.12,00mm	6									
6	6020010410-5	Arruela de Pressão 1/2" Media Industrial(Bicromatizado)	6									
7	6020310049-6	Parafuso Cab.Sextavada 1/2" X 2" 12F W GR5 RP(Bicromatizado)	4									
8	6020050126-0	Contrapino 3/8" X 3.1/2" (Zincado Branco)	1									
9	5024010109-0	Arruela Lisa de Ø71 X Ø97 X 6,30mm	1									
10	6020390308-4	Trava Nma - Tipo "R" de Ø4,5 X 80mm (455)	1									
11	6020310596-0	Pino Cab.Francesa Ø1" X 90mm	1									
12	6020312300-3	Parafuso Cab.Sextavada 1/2" X 2.1/2" 12F W GR5 RP(Bicromatizado)	2									
13	5096020004-4	Calota Do Cubo da Roda	1									
14	6020310800-4	Porca Sextavada Castelo 1" 14F Uns GR5 Ch.1.1/2" Alt.22,00mm	1									
15	5326030060-8	Haste Direita C/Eixo	1									
16	5024010039-5	Arruela Lisa de Ø26,2 X Ø44 X 4,75mm(Zincado)	1									
17	5204060025-6	Cubo Semi-Montado	1									
18	6020311020-3	Parafuso Cab.Sextavada 5/16" X 1/2" 18F Unc1A Gr2 Rt	1									
19	6020050102-3	Contrapino 1/8" X 2.1/2" (Zincado Branco)	1									
20	6020130108-7	Graxeira 1/8" Reta Bsp-28F	1									
21	6020310816-0	Porca Sextavada Cônica Dupla de Roda 9/16" 18F UNF GR5 Ch.7/8"	6									
22	6020350056-7	Rolamento Cônico 32210	1									
23	6020350224-1	Retentor Ø55,00 X Ø90,00 X 12,50mm	1									
24	6020350080-0	Rolamento Cônico 30207	1									
25	5204010063-6	Cubo da Roda	1									
26	6020130108-7	Graxeira 1/8" Reta Bsp-28F	1									
27	6020310998-1	Parafuso Cab.Sextavada 9/16" X 2" 18F UNF1A GR5 RP	6									

• Regulador Completo

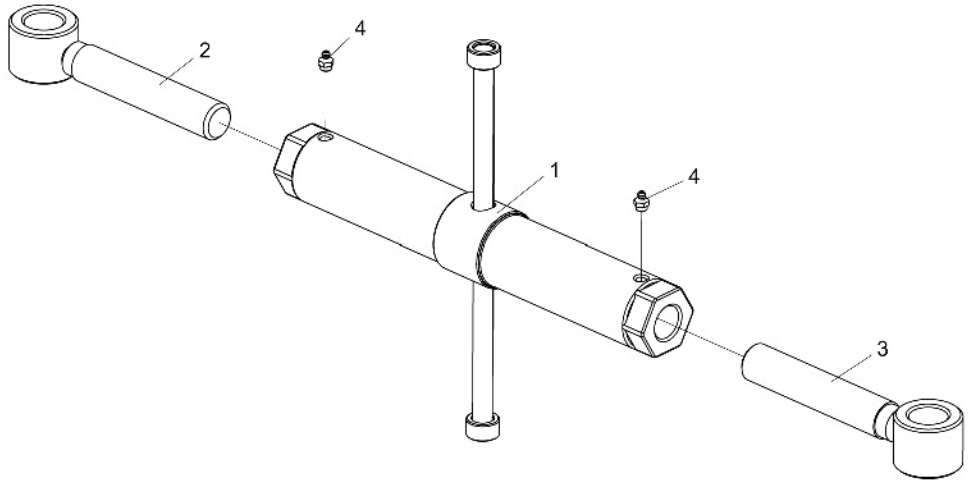

Item	Código	Descrição do Produto	Todos
1	5484010014-9	Regulador	1
2	5484040003-7	Regulador de R.1.1/4"Unc X 197mm C/Bucha	1
3	5484040002-9	Regulador R.1.1/4"Unc Esquerda X 197mm	1
4	6020130108-7	Graxeira 1/8" Reta Bsp-28F	2

• Cilindro de Articulação das Armações

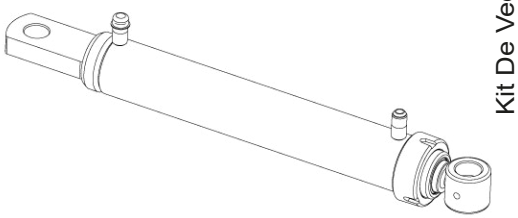

Para efeito de reposição de peças, favor verificar na camisa do cilindro - O código Baldan, o código e o nome do fabricante e a data de fabricação.

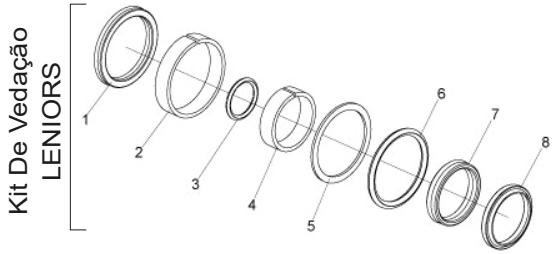

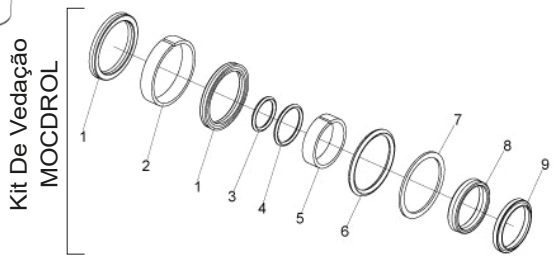

Item	Código	Descrição do produto	Todos
		Kit De Vedação LENIORS	
1	J003328	Gaxeta Std 2500-2000	1
2		Anel Guia W2-2500-500 (Ø2.1/2" x 1/2")	1
3		Anel O´Ring 2-126 (Ø2.1/2" x 1/2")	1
4		Anel Guia 6W8-1675-495 (Ø2.1/2" x 1/2")	1
5		Parback 8-330	1
6		Anel O´Ring 2-330 (Ø53,34 x Ø5,33mm)	1
7		Gaxeta B 1870-1625-375B (Ø53,34 x Ø5,33mm)	1
8		Raspador D-1625	1
-	6020190193-9	Jodo De Reparo Leniors J003328	1

Item	Código	Descrição do produto	Todos
		Kit De Vedação MOCDROL	
1	49001031	Gaxeta 2500-2000	2
2		Anel Guia W2-2500-2000	1
3		Anel O'Ring 2-218	1
4		Anel O'Ring 2-222	1
5		Anel Guia 6W8.1826.495 (Ø41,22 x 47,62 x 1/2")	1
6		Anel O'Ring 2-228	1
7		Anel Parback 8-228	1
8		Gaxeta 6.1970.1574.354B	1
9		Raspador 6D.1574	1
-	6020190158-0	Jogo De Reparo Mocdrol 49001031	1

BALDAN

• Seção de Discos NVF/NVF-P

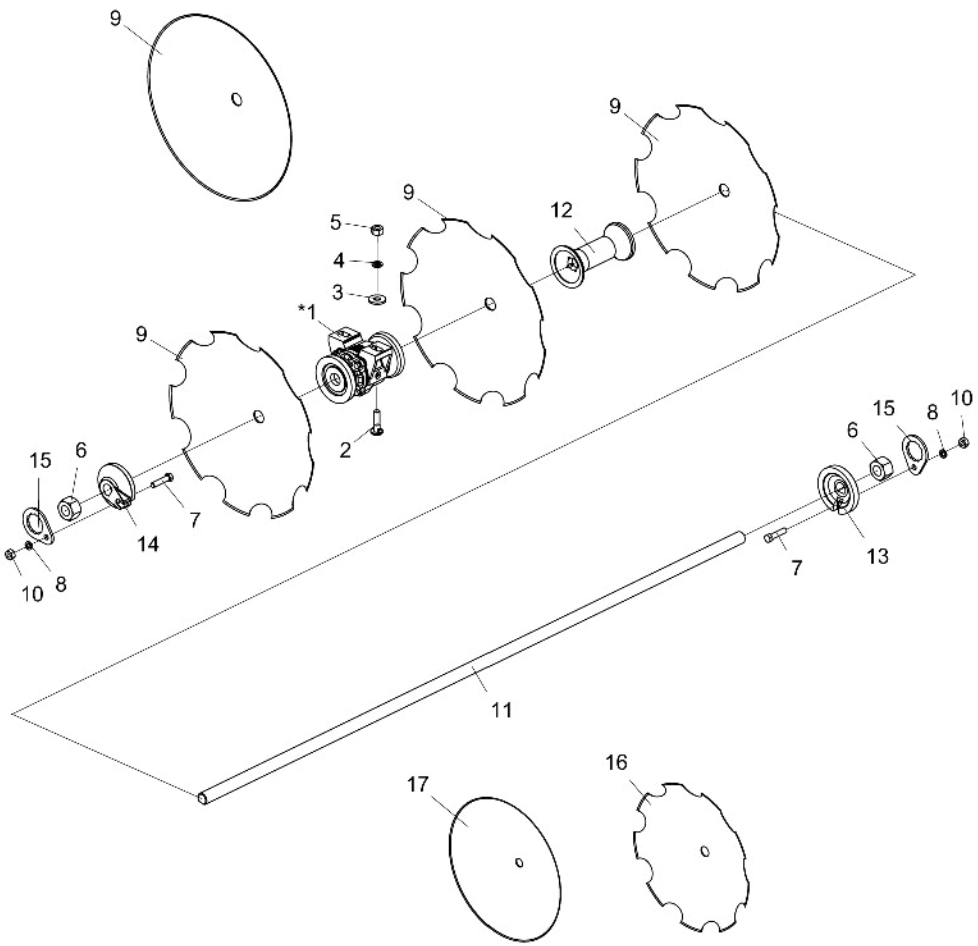

Item	Código	Descrição do Produto	Todos	NVF 40 Discos	NVF 44 Discos	NVF 48 Discos	NVF 52 Discos	NVF 56 Discos	NVF 60 Discos	NVF 64 Discos	NVF 68 Discos	NVF 72 Discos	NVF 44 Discos TANDEM	NVF 52 Discos TANDEM	NVF 60 Discos TANDEM
*1	5368010137-6	Mancal Dnt/Trs Cpl Graxa de 200mm S/Prot. P/Eixo Ø1.1/4"		12	12	12	16	16	16	16	20	20	24	32	32
*1	5368010139-2	Mancal Dnt/Trs Cpl Óleo de 200mm S/Prot. P/Eixo Ø1.1/4"		12	12	12	16	16	16	16	20	20	24	32	32
*1	5368010491-0	Mancal Dnt/Trs Cpl Axial de 200mm S/Prot. P/Eixo Ø1.1/4"		12	12	12	16	16	16	16	20	20	24	32	32
*1	5368020013-7	Mancal Cpl Atrito de 190mm P/Eixo Ø1.1/4"		12	12	12	16	16	16	16	20	20	24	32	32
2	6020312010-1	Parafuso Cab.Francesa 5/8" X 2.1/4" 11F UNC1A GR5 RP		24	24	24	32	32	32	32	40	40	48	64	64
3	5024010298-3	Arruela Lisa de Ø17 X Ø44 X 4,75mm		24	24	24	32	32	32	32	40	40	48	64	64
4	6020010412-1	Arruela de Pressão 5/8" Média Industrial		24	24	24	32	32	32	32	40	40	48	64	64
5	6020310760-1	Porca Sextavada 5/8" 11F UNC GR5 Ch.1.1/16"		24	24	24	32	32	32	32	40	40	48	64	64
6	6020310793-8	Porca Sextavada 1.1/4" 7F UNC GR5 Ch.2"		8	8	8	16	16	16	16	16	16	16	32	32
7	6020312060-8	Parafuso Cab.Sext. 1/2" X 2.1/4" 12F W GR5 RP		8	8	8	16	16	16	16	16	16	16	32	32
8	6020010410-5	Arruela de Pressão 1/2" Média Industrial		8	8	8	16	16	16	16	16	16	16	32	32
9	2663360181-9	Disco Conc Lis 20" X 3,50 Fc Rd 1.1/4" Afe		40	44	48	52	56	60	64	68	70	88	104	120
9	2663400181-5	Disco Conc Lis 20" X 4,50 Fc Rd 1.1/4" Afe		40	44	48	52	56	60	64	68	70	88	104	120
9	2665360181-5	Disco Conc Lis 22" X 3,50 Fc Rd 1.1/4" Afe		40	44	48	52	56	60	64	68	70	88	104	120
9	2665400181-1	Disco Conc Lis 22" X 4,50 Fc Rd 1.1/4" Afe		40	44	48	52	56	60	64	68	70	88	104	120
9	2763360181-5	Disco Conc Rec 20" X 3,50 Fc Rd 1.1/4" Afe		40	44	48	52	56	60	64	68	70	88	104	120
9	2763390181-9	Disco Conc Rec 20" X 4,00 Fc Rd 1.1/4" Afe		40	44	48	52	56	60	64	68	70	88	104	120
9	2763400181-1	Disco Conc Rec 20" X 4,50 Fc Rd 1.1/4" Afe		40	44	48	52	56	60	64	68	70	88	104	120
9	2765360181-1	Disco Conc Rec 22" X 3,50 Fc Rd 1.1/4" Afe		40	44	48	52	56	60	64	68	70	88	104	120
9	2765400181-8	Disco Conc Rec 22" X 4,50 Fc Rd 1.1/4" Afe		40	44	48	52	56	60	64	68	70	88	104	120
10	6020310754-7	Porca Sextavada 1/2" 12F W GR5 Ch.7/8"													
11	5232050134-2	Eixo de Ø1.1/4" X 2200mm			4								8		
11	5232050197-0	Eixo de Ø1.1/4" X 2400mm				4									
11	5232050136-9	Eixo de Ø1.1/4" X 1180mm					4							8	
11	5232050137-7	Eixo de Ø1.1/4" X 1390mm					4	8	4					8	8
11	5232050058-3	Eixo de Ø1.1/4" X 1600mm							4	8	4	4			8
11	5232050036-2	Eixo de Ø1.1/4" X 1810mm									4				
11	5232050138-5	Eixo de Ø1.1/4" X 2000mm		4								4			
12	5120010019-4	Carretel Separador de 200mm P/Eixo de Ø1.1/4"		24	28	32	28	32	36	40	40	44	56	56	72
13	6010601053-9	Arruela Côncava da Ponta do Eixo P/Eixo de Ø1.1/4"		4	4	4	8	8	8	8	8	8	8	16	16
14	6010601054-7	Arruela Convexa da Ponta do Eixo P/Eixo de Ø1.1/4"		4	4	4	8	8	8	8	8	8	8	16	16
15	5558050004-7	Trava da Porca do Eixo		8	8	8	16	16	16	16	16	16	16	32	32
16	2761340181-0	Disco Conc Rec 18" X 3,00 Fc Rd 1.1/4" Afe	2												
17	2661340181-3	Disco Conc Lis 18" X 3,00 Fc Rd 1.1/4" Afe	2												
17	2661390181-6	Disco Conc Lis 18" X 4,00 Fc Rd 1.1/4" Afe	2												

* Item 1:
- Radial (Graxa/Óleo) - Vide página 23
- Axial (Óleo)/Atrito - Vide página 24

Grades com mancais de atrito não utilizam os itens 2, 3, 4 e 5.

• Mancal Radial (Graxa)

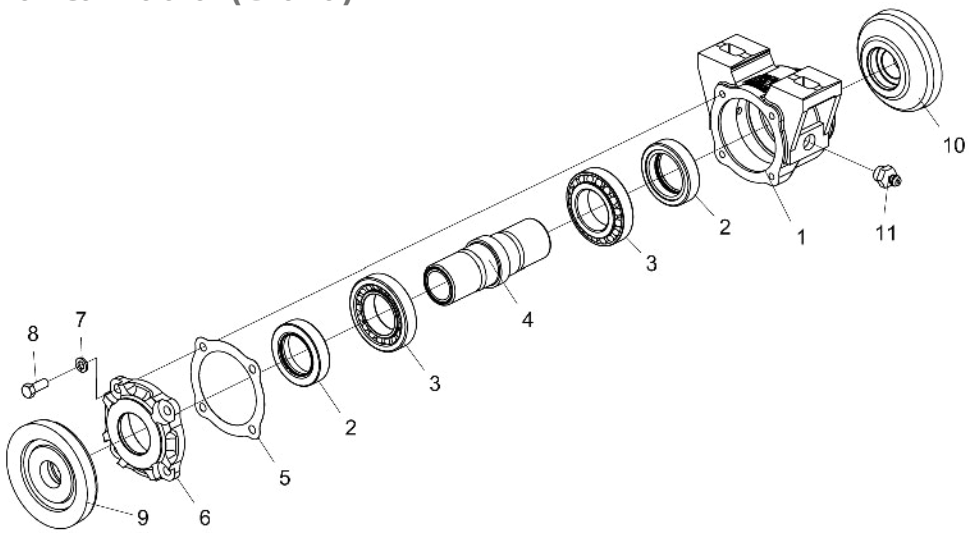

Item	Código	Descrição do Produto	Todos
1	5368010079-5	Mancal Dnt/Trs Avulso a Graxa S/Proteção	1
2	6020350236-5	Retentor Ø49,00 X Ø76,10 X 17,50mm (Arca 5282 Gb/ Sabo 01199 Gb)	2
3	6020350054-0	Rolamento Cônico 30210	2
4	5080010284-4	Bucha do Mancal P/Eixo Ø1.1/4"	1
5	6020190104-1	Junta de Papel Ø90 X Ø134 X 1/64"	3
6	5538010031-1	Tampa do Mancal	1
7	6020010406-7	Arruela de Pressão 3/8" Média Industrial(Bicromatizado)	4
8	6020310021-6	Parafuso Cab.Sextavada 3/8" X 1" 16F UNC1A GR5 RT(Fosfatizado)	4
9	5024060035-5	Arruela de Encosto Côncava de 200mm	1
10	5024060036-3	Arruela de Encosto Convexa de 200mm	1
11	6020130108-7	Graxeira 1/8" Reta Bsp-28F	2

• Mancal Radial (Óleo)

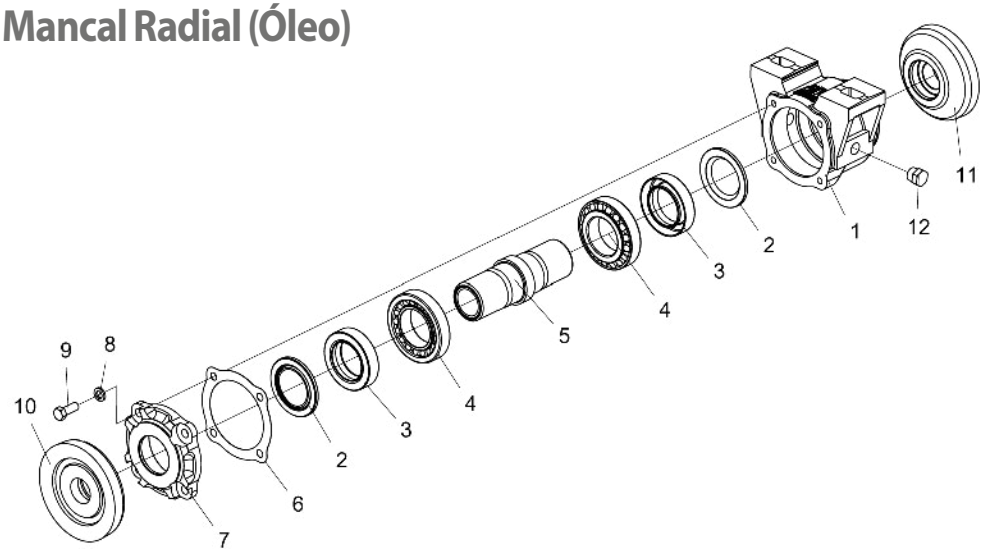

Item	Código	Descrição do Produto	Todos
1	5368010077-9	Mancal Dnt/Trs Avulso a Óleo S/Proteção	1
2	6020010472-5	Arruela 1199(Joinseal)-1002(Arca)	2
3	6020350291-8	Retentor Ø49,00 X Ø76,00 X 17,50mm (Arca 5304 Brg)	2
4	6020350054-0	Rolamento Cônico 30210	2
5	5080010284-4	Bucha do Mancal P/Eixo Ø1.1/4"	1
6	6020190104-1	Junta de Papel Ø90 X Ø134 X 1/64"	3
7	5538010031-1	Tampa do Mancal	1
8	6020010406-7	Arruela de Pressão 3/8" Média Industrial(Bicromatizado)	4
9	6020310021-6	Parafuso Cab.Sextavada 3/8" X 1" 16F UNC1A GR5 RT(Fosfatizado)	4
10	5024060035-5	Arruela de Encosto Côncava de 200mm	1
11	5024060036-3	Arruela de Encosto Convexa de 200mm	1
12	5081010007-6	Bujão Cab.Sextavada 3/4" - R.3/8" - 19F - Bspt(Gas)	2

• Mancal Axial (Óleo)

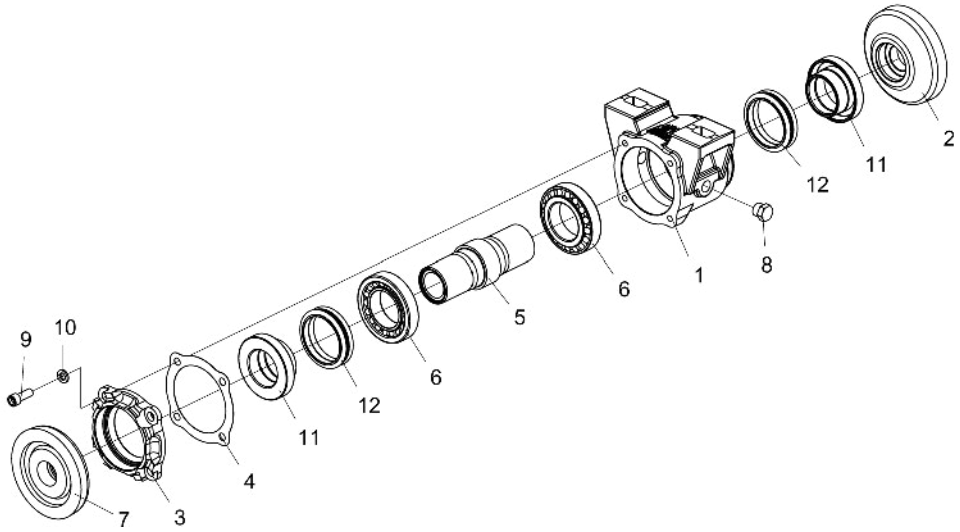

Item	Código	Descrição do Produto	Todos
1	5368010406-5	Mancal Dnt/Trs Avulso Axial S/Proteção	1
2	5024010739-0	Arruela De Encosto Convexa(M.R) Mancal De 200Mm	1
3	5538016078-0	Tampa Do Mancal	1
4	6020190104-1	Junta De Papel Ø90 X Ø134 X 1/64"	3
5	5080010320-4	Bucha Do Mancal Axial	1
6	6020350054-0	Rolamento Cônico 30210	2
7	5024010738-1	Arruela De Encosto Côncava(M.R) Mancal De 200Mm	1
8	5081010007-6	Bujão Cab.Sextavada 3/4" - R.3/8" - 19F - Bspt(Gas)	2
9	6020310189-1	Parafuso Allen C/C 3/8" X 1" 16F Unc1A Rt	4
10	6020010406-7	Arruela De Pressão 3/8" Média Industrial	4
11	5080010319-0	Bucha Sobreposta Axial	2
12	6020010992-1	Anel De Vedação Axial De Ø62 X Ø78Mm	2

• Mancal Atrito

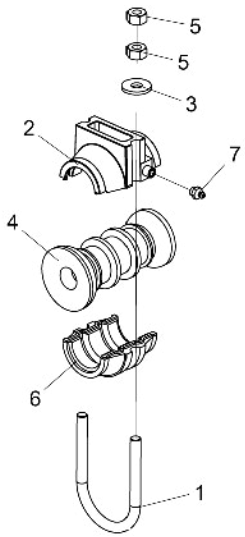

Item	Código	Descrição do Produto	Todos
1	5068010059-1	Bracadeira de Rosca Ø5/8" X 111mm	1
2	5368020014-5	Mancal Superior Atrito	1
3	5024010298-3	Arruela Lisa de Ø17 X Ø44 X 4,75mm(Zincada)	2
4	6010600101-7	Carretel C/Friso	1
5	6020310760-1	Porca Sextavada 5/8" 11F UNC GR5 Ch.1.1/16" Alt.15,00mm	4
6	6010600061-4	Mancal Inferior de Atrito	1
7	6020130108-7	Graxeira 1/8" Reta Bsp-28F	1

• Adesivos NVF/NVF-P

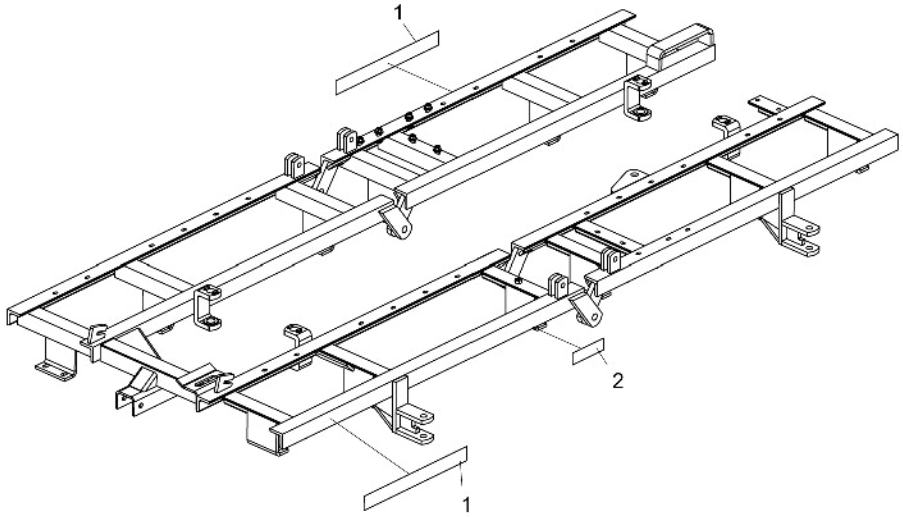

Item	Código	Descrição do Produto	Todos	NVF	NVF-P
1	6020071343-8	Decalque NVF Baldan (650x70mm)		2	
1	6020071113-3	Decalque NVF-P Baldan (650x70mm)			2
2	6020070886-8	Decalque de Lubrificar e Reapertar (58x195mm)	1		

Item 1

Item 2

• Adesivos NVF Tandem

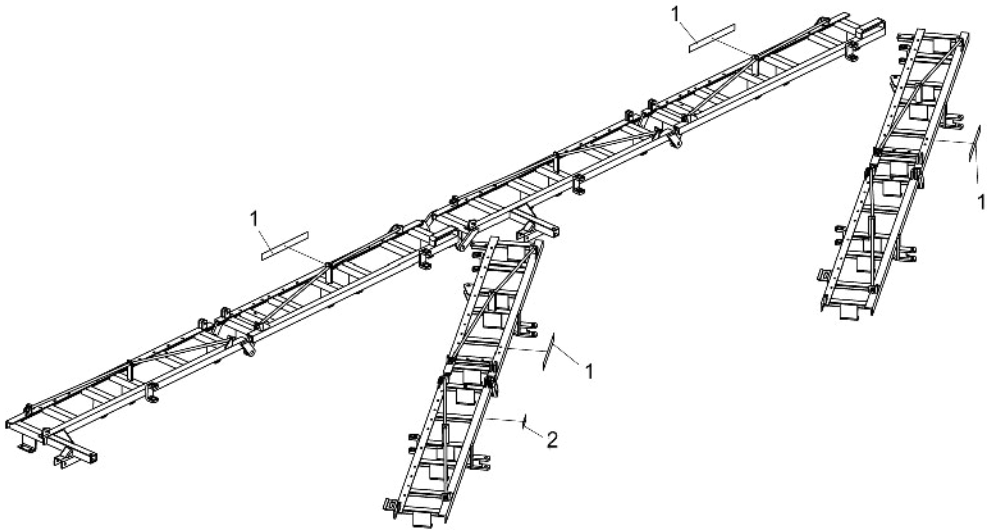

Item	Código	Descrição do Produto	Todos
1	6020071343-8	Decalque NVF Baldan (650x70mm)	3
2	6020070886-8	Decalque de Lubrificar e Reapertar (195x58mm)	2

Item 1

Item 2

BALDAN

Avenida Baldan, 1500
Nova Matão
15.993-900
Matão/SP - Brasil
sac@baldan.com.br
export@baldan.com.br

+55 16 3221 6500
baldan.com.br