Manual de Instrucciones

TACR

Terrazadora de Arrastre con Control Remoto

BALDAN

▪ Presentación

Gracias por su preferencia y lo felicitamos por la excelente elección que acaba de hacer, ya que compró un producto hecho con la tecnología **BALDAN IMPLEMENTOS AGRÍCOLAS S/A.**

Este manual lo guiará a través de los procedimientos que necesita desde la compra hasta los procedimientos de operación, seguridad y mantenimiento.

BALDAN garantiza que ha entregado este implemento al distribuidor completo y en perfecto estado.

La reventa fue responsable de la custodia y conservación durante el período en su posesión, así como del montaje, reapriete, lubricación y revisión.

En la entrega técnica, el distribuidor debe asesorar al cliente usuario sobre el mantenimiento, la seguridad, sus obligaciones en cualquier asistencia técnica, el estricto cumplimiento del plazo de garantía y la lectura del manual de instrucciones.

Cualquier reclamo de servicio de garantía debe hacerse al concesionario a quien lo compró.

Reiteramos la necesidad de una lectura cuidadosa del certificado de garantía y el cumplimiento de todos los elementos de este manual, ya que esto aumentará la vida útil de su implemento.

Manual de Instrucciones

TACR

Terrazadora de Arrastre con Control Remoto

BALDAN IMPLEMENTOS AGRÍCOLAS S/A.
CNPJ: 52.311.347/0009-06
Insc. Est.: 441.016.953.110

Escanee el Código QR en la placa de identificación de su máquina y acceda en línea a este Manual de Instrucciones.

BALDAN

Índice

GARANTÍA BALDAN **07**
INFORMACIONES GENERALES **08**
Al propietario *08*
NORMAS DE SEGURIDAD **9**
Al operador ..... *9 - 12*
ADVERTENCIAS ..... **13 - 14**
COMPONENTES **15**
TACR - Terrazadora de Arrastre con Control Remoto *15*
DIMENSIONES **16**
TACR - Terrazadora de Arrastre con Control Remoto *16*
ESPECIFICACIONES **17**
TACR - Terrazadora de Arrastre con Control Remoto *17*
MONTAJE **17**
Montaje de las secciones de discos *18*
Montaje de las secciones de discos - TACR 14 y 16 discos *19*
Montaje de las secciones de discos - TACR 18 y 20 discos *20*
Montaje de las secciones de discos - TACR 22 discos *21*
Montaje del marco lateral izquierdo en el marco delantero *22*
Montaje de las secciones de discos en los marcos laterales *23*
Montaje de los limpiadores delanteros y traseros *24*
Montaje de los limpiadores centrales *24*
Montaje de los brazos de ajuste *25*
Montaje del soporte de la rueda *26*
Montaje de los neumáticos *27*
Montaje del cabezal de acoplamiento *28*
Montaje de las ruedas guía *29*
Montaje del sistema hidráulico - TACR 14 / 16 / 18 / 20 / 22 Discos *30*
ENGANCHE **31**
Enganche al tractor ..... *31 - 33*
AJUSTES **34**
Posiciones de trabajo y transporte *34*
Ajuste de apertura y cierre *35*
Ajuste de la rueda guía *36*
OPERACIONES **37**
Recomendaciones para la operación ..... *37 - 38*
Operaciones con el TACR ..... *39 - 42*
MANTENIMIENTO **43**
Presión de los neumáticos *43*
Lubricación *44*

Índice

Lubricar cada 24 horas de trabajo *45*
Lubricar cada 60 horas de trabajo *46*
Lubricar cada 100 horas de trabajo *46*
Lubricación de los cojinetes de grasa *47*
Lubricación de los cojinetes de aceite *48*
Mantenimiento operativo *48*
Cuidados *49*
Limpieza general *50*
Conservación de la terrazadora ..... *50 - 51*
ELEVACIÓN **52**
Advertencias para elevación ..... *52 - 53*
Inspección de ganchos con traba, cadenas y eslingas *54*
Almacenamiento *54*
Puntos de elevación *55*
OPCIONAL **56**
Accesorios opcionales *56*
IDENTIFICACIÓN **57**
Plaqueta de identificación *57*
Identificación del producto *58*
NOTAS **59**
CERTIFICADO **60**
Certificado de garantía ..... *60 - 66*

▪ Garantía Baldan

BALDAN IMPLEMENTOS AGRÍCOLAS S/A, garantiza el funcionamiento normal del implemento al revendedor por un período de 6 (seis) meses a partir de la fecha de entrega de la factura de reventa al primer consumidor final.

Durante este período, **BALDAN** se compromete a reparar materiales y/o defectos de fabricación bajo su responsabilidad, con mano de obra, flete y otros gastos de responsabilidad del revendedor

Dentro del período de garantía, la solicitud y el reemplazo de cualquier pieza defectuosa debe hacerse al distribuidor regional, quien enviará la pieza defectuosa para su análisis a **BALDAN**.

Cuando no sea posible tal procedimiento y agotada la capacidad de resolución por parte del revendedor, el mismo solicitará apoyo de la Asistencia Técnica de **BALDAN**, a través de un formulario específico distribuido a los revendedores.

Una vez analizados los elementos sustituidos por la Asistencia Técnica de **BALDAN**, y concluido que no se trata de una cuestión de garantía, entonces el concesionario se hará cargo de los costes relacionados

de reemplazo; así como gastos de material, viajes, incluidos alojamiento y comidas, accesorios, lubricante usado y otros gastos derivados de la solicitud de asistencia técnica, y **BALDAN** está autorizada a realizar la facturación correspondiente en nombre de la reventa.

Cualquier reparación hecha en el producto que se encuentra dentro del plazo de garantía por el revendedor, sólo será autorizado por **BALDAN** mediante presentación previa de presupuesto describiendo piezas y mano de obra a ser ejecutada.

Se excluyen de este término los productos que son reparados o modificados por redes de revendedores no **BALDAN**, así como la aplicación de piezas o componentes no originales al producto del usuario.

Esta garantía se anula cuando se descubre que el defecto o daño es el resultado del uso incorrecto del producto, el incumplimiento de las instrucciones o la inexperiencia del operador.

Se acuerda que esta garantía no cubre neumáticos, tanques de polietileno, ejes cardán, componentes hidráulicos, etc., que son equipos garantizados por sus fabricantes.

Los defectos en la mano de obra y/o material, objeto de este término de garantía, no deberán, bajo ninguna circunstancia, dar lugar a la terminación del acuerdo de compra y venta, ni a indemnización de ninguna naturaleza.

BALDAN se reserva el derecho de modificar y/o perfeccionar las características técnicas de sus productos sin previo aviso y sin obligación de proceder con los productos fabricados previamente.

▪ Informaciones Generales

• Al propietario

BALDAN IMPLEMENTOS AGRÍCOLAS S/A no se hace responsable de los daños causados por accidentes derivados del uso, transporte o almacenamiento indebido o incorrecto de su implemento, ya sea por negligencia o inexperiencia de cualquier persona.

Sólo las personas que posean el total conocimiento del tractor y del implemento deben efectuar el transporte y la operación de los mismos.

BALDAN no es responsable de ningún daño causado en situaciones impredecibles o ajeno del uso normal del implemento.

El manejo inadecuado de este equipo puede provocar accidentes graves o fatales. Antes de poner en funcionamiento el equipo, lea cuidadosamente las instrucciones en este manual. Asegúrese de que la persona responsable de la operación está instruida en cuanto al manejo correcto y seguro. Asegúrese de que el operador ha leído y entiende el manual de instrucciones del producto.

NR-31 - SEGURIDAD Y SALUD EN EL TRABAJO EN LA AGRICULTURA, PECUARIA, SILVICULTURA, EXPLOTACIÓN FLORESTAL Y ACUICULTURA.

Esta Norma Reguladora tiene por objetivo establecer los preceptos a ser observados en la organización y en el ambiente de trabajo, de forma compatible la planificación y el desarrollo de las actividades de la agricultura, la ganadería, la silvicultura, la explotación forestal y la acuicultura con la seguridad y la salud y el medio ambiente del trabajo.

SR. PROPIETARIO U OPERADOR DEL EQUIPO.
Lea atentamente y cumpla con NR-31.

Para obtener más información, visite el sitio web y lea el NR-31 completo.
http://portal.mte.gov.br/legislacao/normas-regulamentadoras-1.htm

▪ Normas de seguridad

• Al operador

⚠ ATENCIÓN

ESTE SÍMBOLO INDICA IMPORTANTE ADVERTENCIA DE SEGURIDAD. EN ESTE MANUAL, SIEMPRE QUE USTED ENCUENTRE, LEA CON ATENCIÓN EL MENSAJE QUE SIGUE Y ESTÉ ATENTO CUANDO LA POSIBILIDAD DE ACCIDENTES PERSONALES.

⚠ ATENCIÓN

Lea el manual de instrucciones para conocer las prácticas de seguridad recomendadas.

⚠ ATENCIÓN

Sólo comience operar el tractor cuando esta debidament acomodado y con e cinturón de seguridad rabado.

⚠ ATENCIÓN

No transporte personas sobre el tractor ni dentro ni sobre el equipo.

⚠ ATENCIÓN

Hay riesgos de lesione gravas por tumbado a trabajar en terreno inclinados.
No utilice velocidad excesiva.

⚠ ATENCIÓN

No trabaje con el tractor si el frente se encuentra sin lastre suficiente para el equipo trasero.
Teniendo cuidado de levantar, añada pesos o las tiras en el frente o en las ruedas delanteras.

⚠ ATENCIÓN

Antes de hacer cualquier mantenimiento en su equipo, asegúrese de que esté debidamente parado.
Evite ser atropellado.

▪ Normas de seguridad

ATENCIÓN SIGA TODAS LAS RECOMENDACIONES, ADVERTENCIAS Y PRÁCTICAS DE SEGURIDAD RECOMENDADAS EN ESTE MANUAL, COMPRENDA LA IMPORTANCIA DE SU SEGURIDAD. LOS ACCIDENTES PUEDEN PROVOCAR DISCAPACIDAD O INCLUSO LA MUERTE. ¡RECUERDE, LOS ACCIDENTES SE PUEDEN EVITAR!

ATENCIÓN

No haga ajustes con la TACR en funcionamiento. Al hacer cualquier servicio en la TACR, apague antes el tractor.

Utilice herramientas adecuadas.

ATENCIÓN

Al buscar una posible fuga en las mangueras, utilice un pedazo de cartón o madera, nunca utilice las manos. Evite la incisión de fluido en la piel.

ATENCIÓN

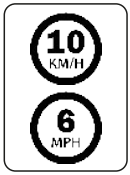

Al transportar la TACR, no sobrepase la velocidad de 10 Km/h o 6 MPH, evitando riesgos de daños y accidentes.

ATENCIÓN

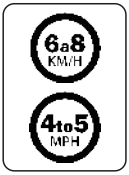

Al trabajar con la TACR, no sobrepase la velocidad de 6 a 8 Km/h o 4 a 5 MPH, evitando riesgos de daños y accidentes.

ATENCIÓN

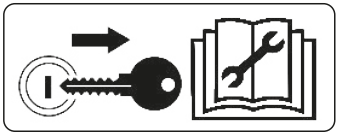

Retire la llave de encendido antes de realizar cualquier tipo de mantenimiento en la TACR. Protégete de posibles heridas o muertes causadas por una partida imprevista de TACR.

Si la TACR no está debidamente enganchada, no arranque en el tractor.

ATENCIÓN

El aceite hidráulico a presión puede causar graves lesiones si hay fugas. Compruebe periódicamente el estado de conservación de las mangueras. Si hay indicios de fugas, reemplace inmediatamente.

Antes de conectar o desconectar las mangueras hidráulicas alivie la presión del sistema, accionando el mando con el tractor apagado.

Normas de seguridad

ATENCIÓN

Mantenga siempre limpio de residuos como aceite o grasa los lugares de acceso y de trabajo, ya que pueden causar accidentes.

ATENCIÓN

Antes de iniciar el trabajo o transporte del TACR, verifique si hay personas u obstrucciones cercanas a la misma.

ATENCIÓN

Evite calentar partes próximas a las líneas de fluidos.
El calentamiento puede generar fragilidad en el material, rompimiento y salida del fluido presurizado, pudiendo causar quemaduras y lesiones.

ATENCIÓN

Mantenga libre el área de articulación mientras la TACR esté en funcionamiento.
En las curvas cerradas evite que las ruedas del tractor toquen el encabezado.

ATENCIÓN

Jamás haga soldaduras en la rueda montada con neumático, el calor puede causar un aumento de presión de aire y provocar la explosión del neumático.
Al llenar el neumático colócate al lado del neumático, nunca en frente al mismo.
Para el llenado del neumático, utilice siempre dispositivo de contención (jaula) de llenado).

ATENCIÓN

Manténgase siempre lejo de los elementos activos del TACR (discos), los mismos son afilados y pueden provocar accidentes.
Al realizar cualquier servicio en los discos, utilice guantes de seguridad en las manos.

ATENCIÓN

Desechar residuos de forma inadecuada afecta el medio ambiente y la ecología, pues estará contaminando ríos, canales o el suelo.
Infórmese sobre la forma correcta de reciclar o de descartar los residuos.

¡PROTEJA EL MEDIO AMBIENTE!

▪ Normas de seguridad

• Equipo de EPIs

ATENCIÓN **NO TRABAJE CON EL TACR SIN ANTES COLOCAR LOS EPIS (EQUIPOS DE SEGURIDAD). IGNORAR ESTA ADVERTENCIA PUEDE CAUSAR DAÑOS A LA SALUD, GRAVES ACCIDENTES O MUERTE.**

Al realizar determinados procedimientos con el **TACR**, coloque los EPIs (Equipos de Seguridad) a continuación:

IMPORTANTE

La práctica de seguridad debe ser realizada en todas las etapas de trabajo con el GSPCR-E evitando así accidentes como impacto de objetos, caída, ruidos, cortes y la ergonomía, o sea, la persona responsable por operar el GSPCR-E está sujeto a daños internos y externos a su cuerpo.

NOTA **Todos los EPIs (Equipos de Seguridad) deben poseer un certificado de autenticidad.**

▪ Advertências

⚠ Cuando opere con la TACR, no permita que las personas se mantengan muy cerca o sobre el mismo.

⚠ Al realizar cualquier servicio de mantenimiento, utilice equipos de EPIs.

⚠ Antes de conectar o desconectar las mangueras hidráulicas, alivie la presión del sistema accionando el mando con el tractor apagado.

⚠ Compruebe periódicamente el estado de conservación de las mangueras hidráulicas. Si hay indicios de fugas de aceite, sustituya inmediatamente la manguera, ya que el aceite trabaja bajoalta presión y puede provocar graves accidentes.

⚠ No utilice ropa muy holgada, ya que pueden enroscarse en la TACR.

⚠ Al colocar el motor del tractor en funcionamiento, esté debidamente sentado en el asiento del operador y consciente del conocimiento completo del manejo correcto y seguro tanto del tractor y del TACR.

⚠ Coloque siempre la palanca del cambio en la posición neutra, apague el engranaje del mando de la toma de fuerza y coloque los mandos del hidráulico en la posición neutra.

⚠ No conecte el motor del tractor en un recinto cerrado, sin la ventilación adecuada, ya que los gases de escape son nocivos para la salud.

⚠ Al maniobrar el tractor para el enganche del TACR, asegúrese de que tiene el espacio necesario y de que no hay nadie muy cerca. Haga siempre las maniobras en marcha lenta y esté preparado para frenar en emergencia.

⚠ No haga ajustes con la TACR en funcionamiento.

⚠ Al trabajar en terrenos inclinados, proceda con cuidado procurando siempre mantener la estabilidad necesaria. En caso de comienzo de desequilibrio reduzca la aceleración, gire las ruedas hacia el lado de la declividad del terreno y nunca levante la TACR.

⚠ Conduzca siempre el tractor a velocidades compatibles con la seguridad, especialmente en los trabajos en terrenos accidentados o en pendientes, mantenga el tractor siempre acoplado.

⚠ Al conducir el tractor en carreteras, mantenga los pedales del freno interconectados.

⚠ No trabaje con el tractor con la parte trasera ligera. Si la parte trasera tiende a levantarse, agregué más pesos en las ruedas traseras.

⚠ Al salir del tractor coloque la palanca del cambio en la posición neutra y aplique el freno de aparcamiento.

⚠ No deje nunca la TACR enganchado en el tractor en la posición levantada del sistema hidráulico.

⚠ Cualquier mantenimiento en la TACR deberá realizarse con la misma parado y con el tractor apagado.

⚠ No transite por carreteras principalmente en el período nocturno. Utilice señales de alerta en todo el recorrido.

▪ Advertencias

⚠ En caso de necesidad de transitar con la TACR por las carreteras, consulte los órganos de tránsito.

⚠ No permita el uso del TACR por personas que no hayan sido entrenadas, es decir, que no sepan operar correctamente.

⚠ No transporte o trabaje con la TACR cerca de obstáculos, ríos o arroyos.

⚠ Se prohibe el transporte de personas en maquinas autopropulsadas e implementos.

⚠ No se permiten cambios en las caracteristicas originales del TACR, ya que pueden alterar la segurdad, el funcionamiento y afectar la vida util.

⚠ Lea atentamente toda la información de seguridad contenida en este manual y en la TACR.

⚠ Lea o explique todos los procedimientos de este manual, al operador que no pueda leer

⚠ Compruebe siempre que la TACR esté en perfectas condiciones de uso. En caso de cualquier irregularidad que pueda interferir en el funcionamiento del TACR, tenga el mantenimiento adecuado antes de cualquier trabajo o transporte.

⚠ El mantenimiento y principalmente la inspección en zonas de riesgo del TACR, debe ser hecho solamente por trabajador capacitado o calificado, observando todas las orientaciones de seguridad. Antes de iniciar el mantenimiento, desconecte todos los sistemas de accionamiento del TACR.

⚠ Compruebe periódicamente todos los componentes del TACR antes de utilizarlo.

⚠ En función del equipo utilizado y de las condiciones de trabajo en el campo o en áreas de mantenimiento, se requieren precauciones. Baldan no tiene control directo sobre las precauciones, por lo que es responsabilidad del propietario poner en práctica los procedimientos de seguridad mientras trabaja con la TACR.

⚠ Compruebe la potencia mínima del tractor recomendada para cada modelo del TACR. Sólo utilice tractor con potencia y lastre compatible con la carga y topografía del terreno.

⚠ Durante el transporte del TACR, camine a velocidades compatibles con el terreno y nunca superiores a 16Km/h, esto reduce el mantenimiento y, consecuentemente, aumenta la vida útil del TACR.

⚠ Bebidas alcohólicas o algunos medicamentos pueden generar la pérdida de reflejos y alterar las condiciones físicas del operador. Por lo tanto, nunca opere la TACR bajo el uso de estas sustancias.

⚠ Lea o explique todos los procedimientos de este manual, al usuario que no pueda leer.

En caso de duda, consulte el Post Venta.
Teléfono: 0800-152577 / E-mail: posvenda@baldan.com.br

▪ Componentes

• TACR - Terrazadora de Arrastre con Control Remoto

1. Marco frontal
2. Marco lateral derecho
3. Marco lateral izquierdo
4. Brazo de ajuste
5. Soporte de la rueda
6. Cilindro de elevación de la rueda
7. Neumático
8. Rueda guía
9. Mangueras hidráulicas
10. Limpiador
11. Cojinete
12. Carrete
13. Disco
14. Jalea de acoplamiento
15. Enganche
16. Cabezal de acoplamiento
17. Soporte de las mangueras
18. Cilindro de elevación de cabecera

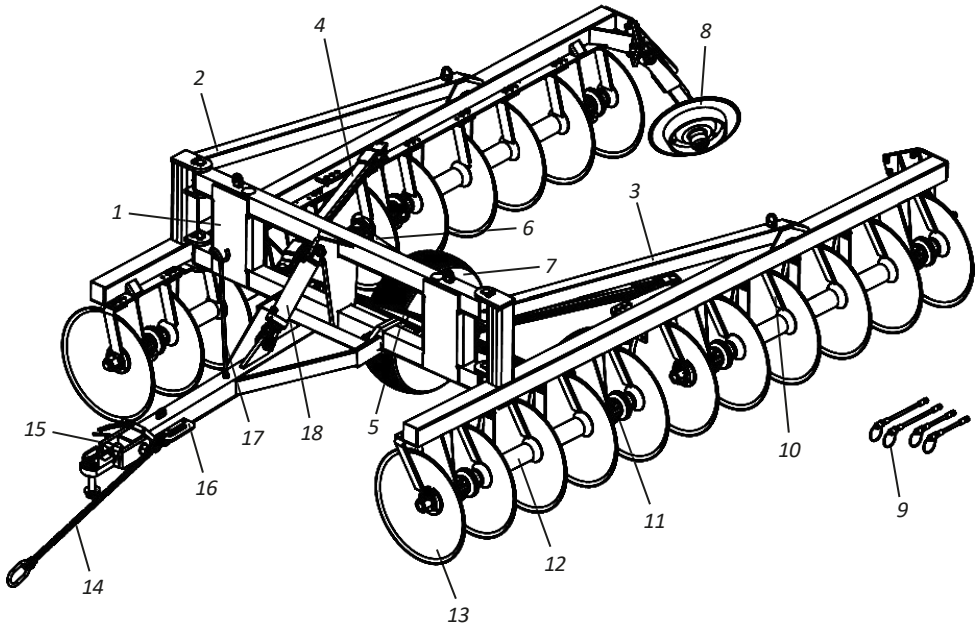

Dimensiones

- TACR - Terrazadora de Arrastre con Control Remoto

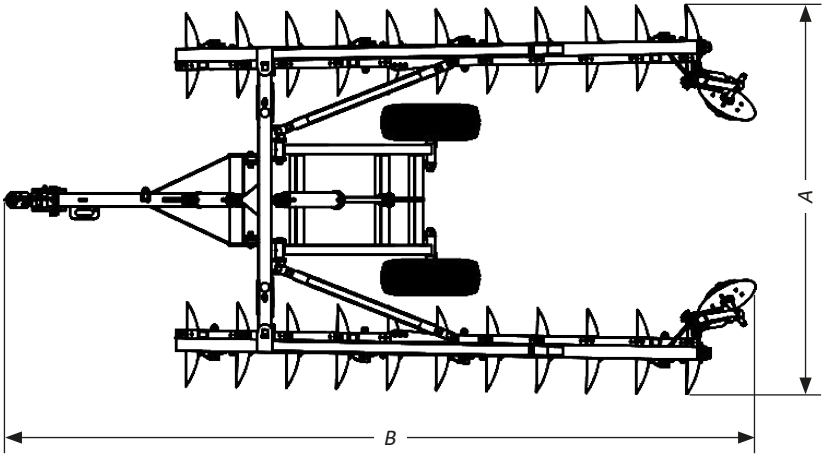

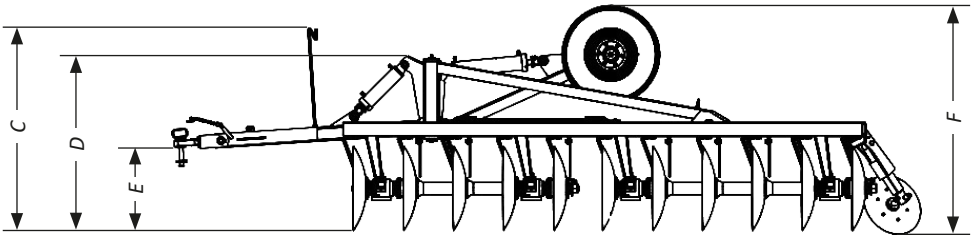

Modelo	Nr de Discos	Medida A (mm)	Medida B (mm)	Medida C (mm)	Medida D (mm)	Medida E (mm)	Medida F (mm)
TACR	14	3028	4502	1605	1382	668	1850
	16	3028	4892	1605	1382	668	1850
	18	3028	5287	1605	1382	668	1850
	20	3028	5684	1605	1382	668	1850
	22	3028	6086	1605	1382	668	1850

▪ Especificaciones

- **TACR - Terrazadora de Arrastre con Control Remoto**

Modelo	Nr de Discos	Dimensión del Terrazo (mm)	Profundidad de Total (mm)	Peso Aprox. (Kg)	Potência del Tractor (HP)
TACR	14	900x5450	50-300	1885	90-100
	16	900x6130	50-300	2028	104-112
	18	900x6820	50-300	2170	117-126
	20	900x7510	50-300	2390	130-140
	22	900x8200	50-300	2510	143-154

Diámetro de los discos(ø) .....26"
Diâmetro del eje(ø) ..... 1.5/8"
Espaciamiento entre discos..... 400 mm
Tipo de ruedas ..... Simple

Baldan se reserva el derecho de modificar y/o perfeccionar las características técnicas de sus productos, sin previo aviso, y sin obligación de proceder con los productos anteriormente fabricados. Las especificaciones técnicas son aproximadas e informadas en condiciones normales de trabajo.

USO PREVISTO DE LA TACR

- La **TACR** fue desarrollada para levantar terrazos y disminuir erosiones en el suelo.
- La **TACR** debe ser conducido y accionado solamente por un operador debidamente instruido.

USO NO PERMITIDO DE LA TACR

- Para evitar daños, graves accidentes o muerte, NO transporte a personas sobre cualquier parte de la misma.
- NO se permite utilizar el **TACR** para acoplar, remolcar o empujar otros implementos o accesorios.
- El **TACR** NO debe ser utilizado por un operador inexperto que no conozca todas las técnicas de conducción, mando y operación.

▪ Montaje

La **TACR** sale de fábrica desmontada. Para montarla, siga las instrucciones siguientes:

⚠ El montaje de la **TACR** debe ser hecho por la reventa, a través de personas entrenadas, capacitadas y calificadas para ese trabajo.

▪ Montaje

⚠ Antes de iniciar el montaje de la **TACR**, busque un lugar ideal, donde facilite la identificación de las piezas y el montaje del mismo.

⚠ No utilice ropa holgada, ya que pueden enroscarse en la **TACR**.

• Montaje de la sección de discos

Al iniciar el montaje de la **TACR**, comience siempre por el conjunto de los discos para ello,proceda de la siguiente forma:

01 - Introducir el eje (1) a través de la arandela de respaldo cóncava (2), la arandela plana (3), traba (4), tuerca (5), fijándola con el tornillo (6), arandela de presión (7) y tuerca (8).

02 - A continuación, colocar en el eje (1) el disco (9), carrete menor (10), el cojinete (11), disco (9), carrete mayor (12), disco (9), carrete mayor (12), disco (9), carrete menor (10), cojinete (11) y disco (9).

03 - Cuando el conjunto esté completo con todos los discos, cojinetes, carretes, coloquela arandela de respaldo convexa (13), arandela lisa (14), traba (15), tuerca (16), dando unapriete con la llave hasta firmar todo el conjunto.

04 - Hecho esto, calzar el conjunto de los discos y apretar la tuerca (16) a través deimpactos. Cuando esté casi alcanzando un apriete máximo, ajustar la traba (15) con laarandela convexa (13), siempre apretando la tuerca hasta que coincida con la perforación,fijarla con el tornillo (17), arandela de presión (18) y tuer (19).

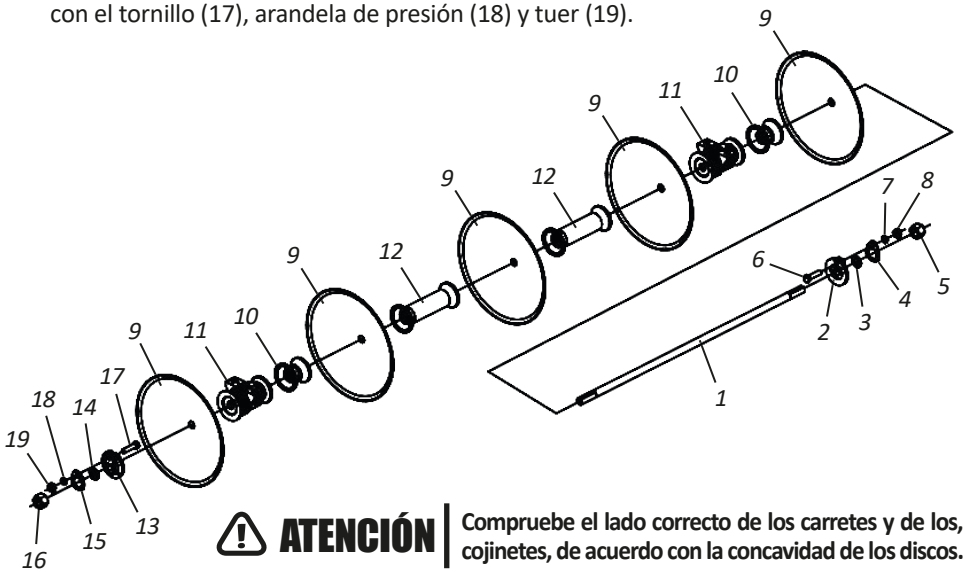

⚠ **ATENCIÓN** | **Compruebe el lado correcto de los carretes y de los, cojinetes, de acuerdo con la concavidad de los discos.**

▪ Montaje

• Montaje de las secciones de discos - TACR 14 y 16 discos

Compruebe el montaje de las secciones de discos de la **TACR**.

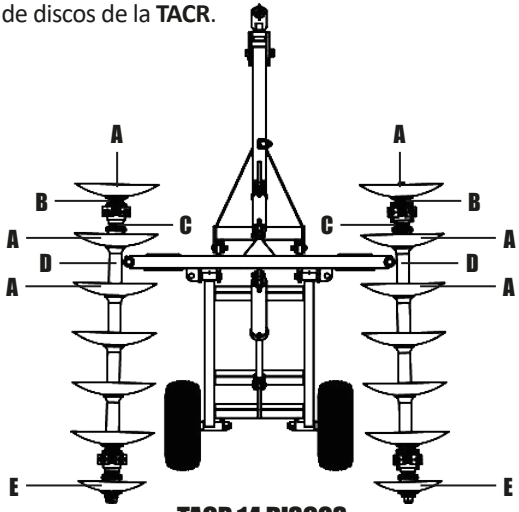

TACR 14 DISCOS

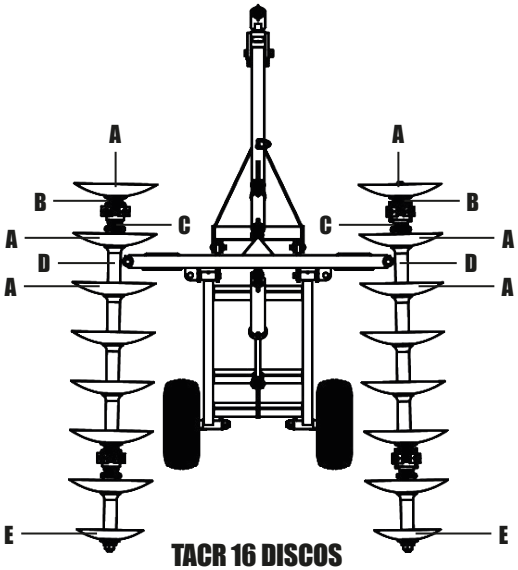

TACR 16 DISCOS

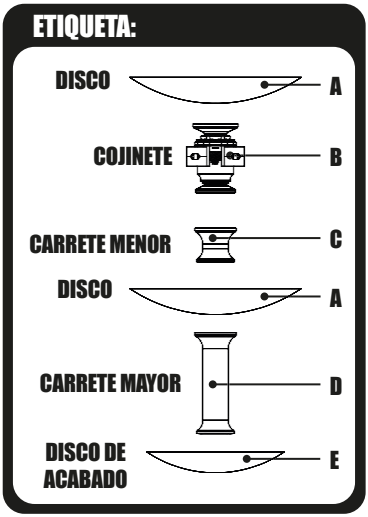

▪ Montagem

• Montaje de las secciones de discos - TACR 18 y 20 discos

Compruebe el montaje de las secciones de discos de la **TACR**.

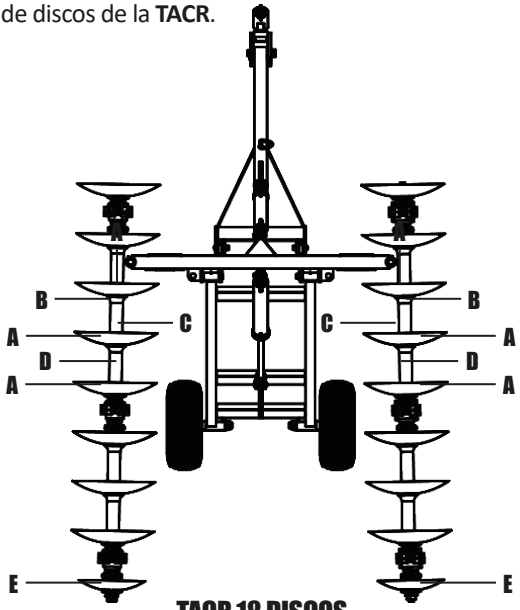

TACR 18 DISCOS

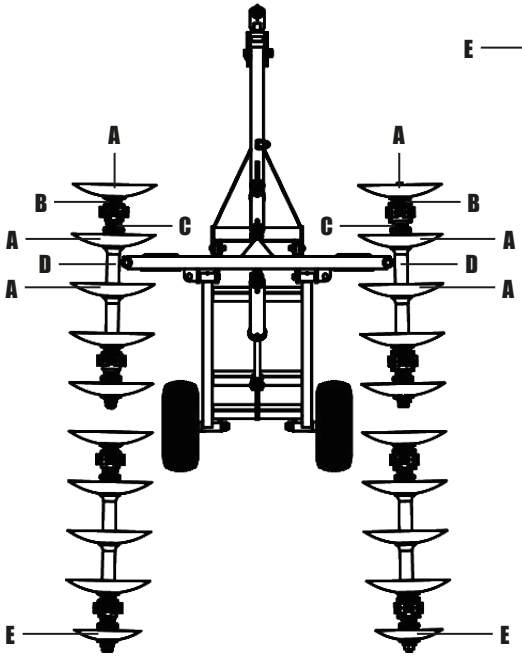

TACR 20 DISCOS

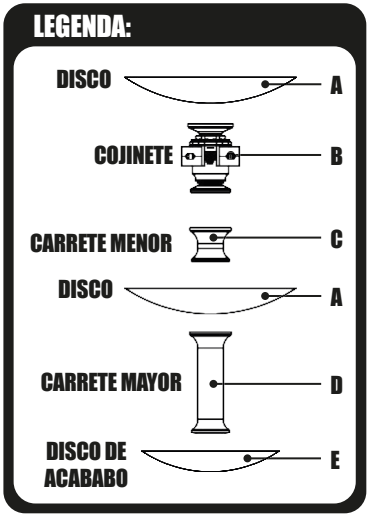

Montaje

• Montaje de las secciones de discos - TACR 22 discos

Compruebe el montaje de las secciones de discos de la **TACR**.

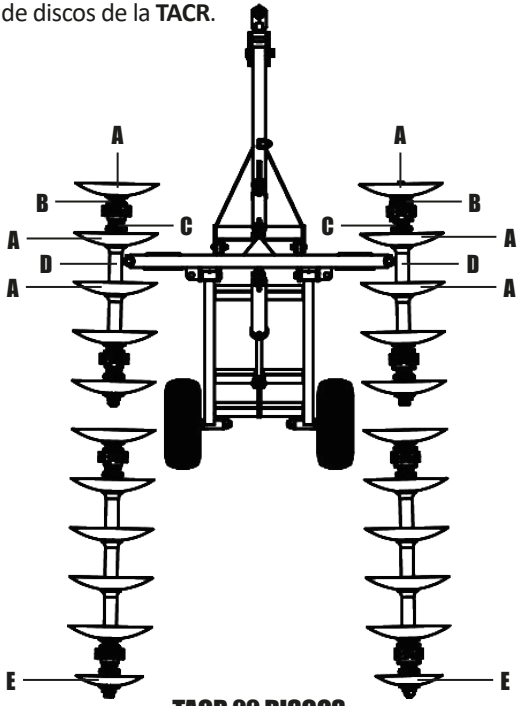

TACR 22 DISCOS

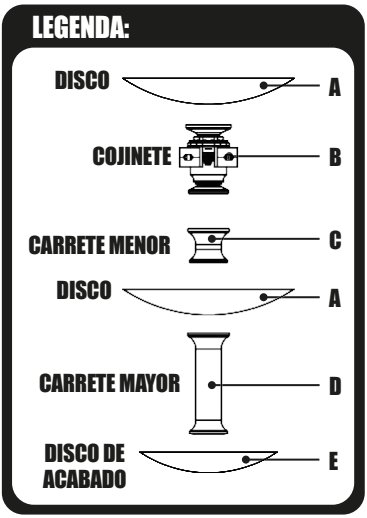

▪ Montaje

• Montaje del marco lateral izquierdo en el marco delantero

Para montar el marco lateral izquierdo (1) en el marco delantero (2), proceder como sigue:

01 - Fijar el marco lateral izquierdo (1) en el marco delantero (2), mediante la fijación de pasadores (3), arandelas planas (4) y chaveta (5).

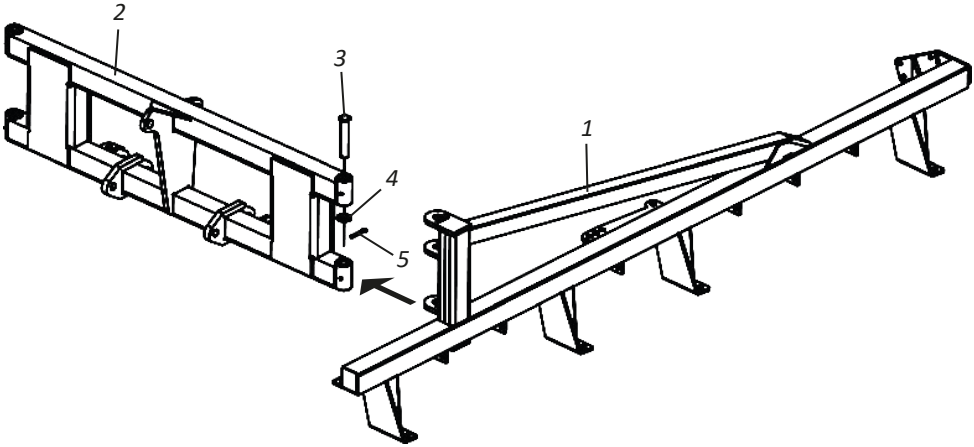

NOTA **Repita el procedimiento anterior para el montaje del marco lateral derecho en el marco frontal.**

▪ Montaje

• Montaje de las secciones de discos en los marcos laterales

Para montar las secciones de disco (1) a los marcos laterales (2), proceder como sigue:

01 - Levantar la **TACR** delantero o trasero y colocar la sección de disco (1) en línea y hacer coincidir con la perforación de los zapatos (3) con los cojinetes y, a continuación, fijar pormedio de tornillos (4), arandelas planas (5), arandelas de presión (6) y tuercas (7).

02 - A continuación, levante la otra parte de la **TACR** y repita la operación verificando laconcavidad de los discos de una sección a la otra que debe quedar contraria.

03 - Al finalizar el montaje, verifique las zapatas (3) quedando orientadas hacia la concavidadde los discos.

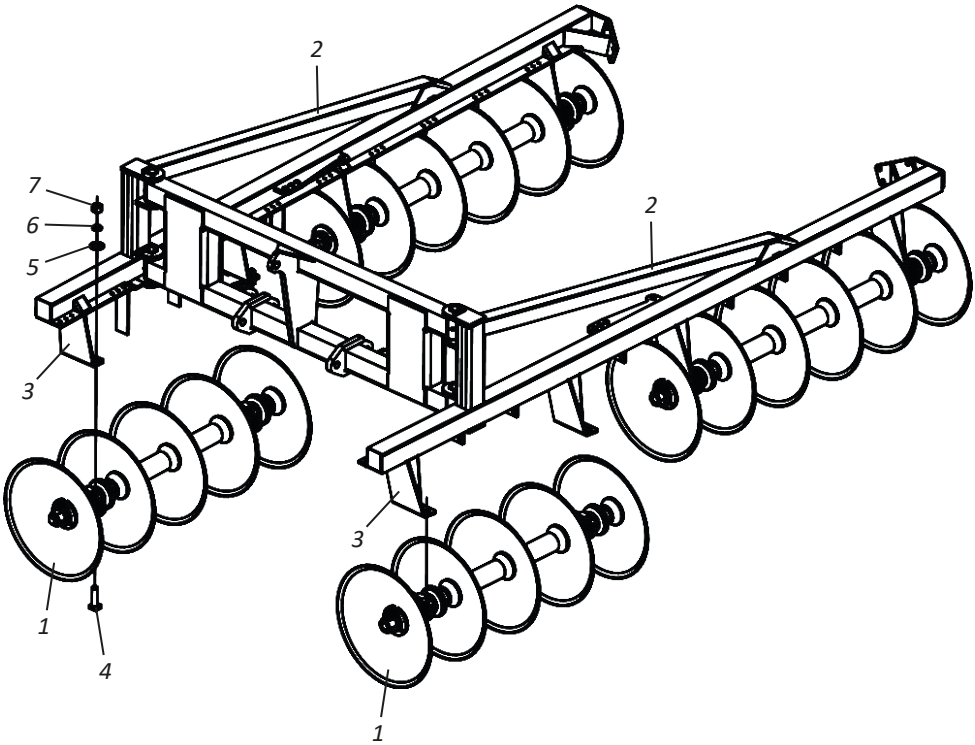

⚠ ATENCIÓN **Al montar las secciones de discos en los marcos laterales, observe que los zapatos de los marcos laterales deben estar orientados hacia la concavidad de los discos.**

▪ Montaje

• Montaje de los limpiadores delanteros y traseros

Para montar los limpiadores delantero y trasero (1) en los marcos laterales (2), proceder como sigue:

01 - Fijar el limpiadores delantero y trasero (1) en los marcos (2) a través de tornillos de fijación (3), las arandelas (5) y tuercas (6).

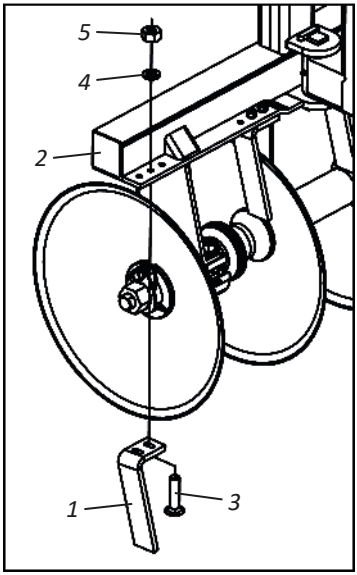

⚠ ATENCIÓN

Al montar los limpiadores, los mismos deben quedar de 0,5 a 1,0 cm de distancia de los discos.

• Montaje de los limpiadores centrales

Para montar los limpiadores de núcleo (1) los marcos laterales (2), procedemos como sigue:

01 - Fijar los limpiadores central (1) sobre los marcos (2) por medio de tornillos de fijación (3), arandelas (4) y las tuercas (5).

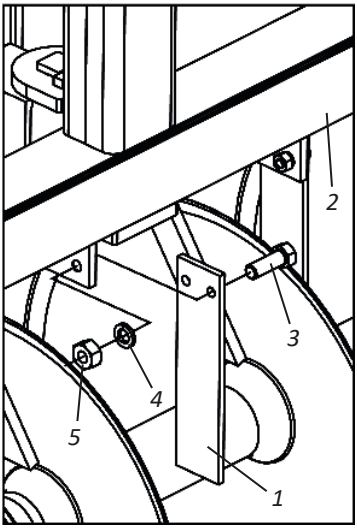

▪ Montaje

• Montaje de los brazos de ajuste

Para montar los brazos de ajuste (1), proceder como sigue:

01 - Fijar el brazo de ajuste (1) en el marco delantero (2) y el marco del lado derecho (3) mediante pasadores de fijación (4) y los pestillos con ojal (5).

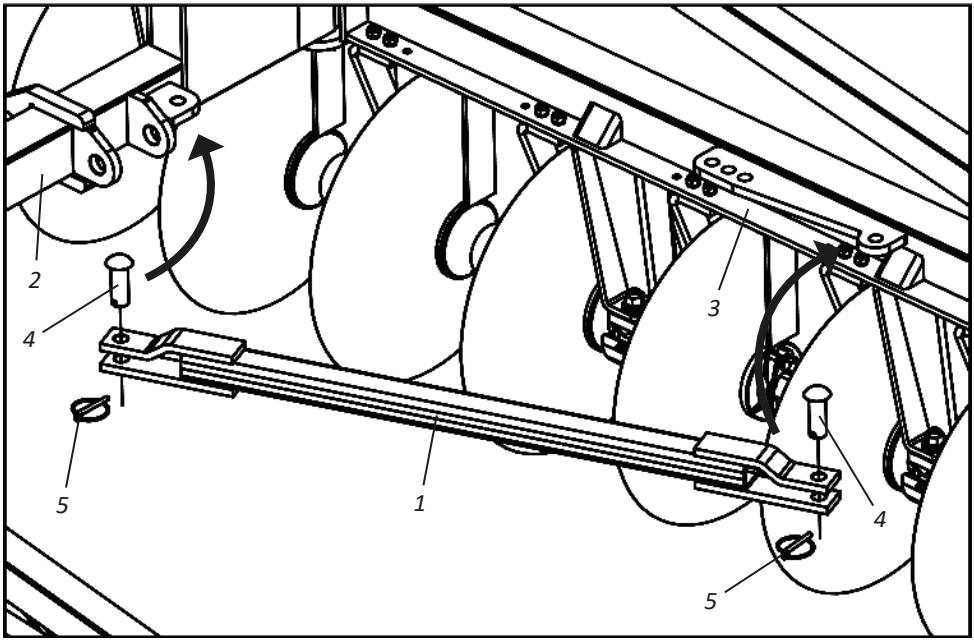

NOTA **La TACR se compone de 2 brazos de ajuste. Repita el procedimiento anterior para el montaje del otro brazo de ajuste en el marco lateral izquierdo.**

▪ Montaje

• Montaje del soporte de la rueda

Para montar el soporte de la rueda (1), proceder como sigue:

01 - Fijar el soporte de la rueda (1) en el marco central (2) por medio de pasadores de fijación(3), arandelas planas (4) y chavetas (5).

02 - A continuación, acoplar la base del cilindro hidráulico (6) en el marco central (2), fijando através del pasador (7), arandela lisa (8) y chaveta (9).

03 - A continuación, fijar el vástago del cilindro hidráulico (6) en el soporte de la rueda (1), através del pasador de fijación (10), la arandela plana (11) y chaveta (12).

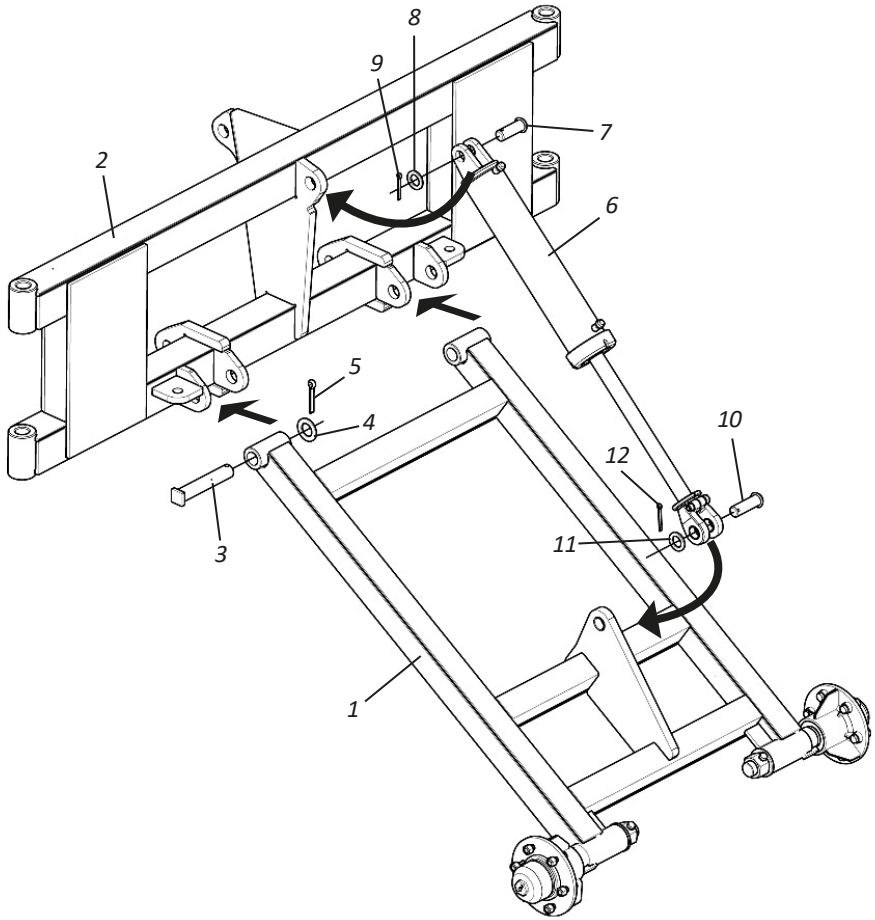

▪ Montaje

• Montaje de los neumáticos

Para montar los neumáticos (1) en el soporte de la rueda (2), proceder como sigue:

01 - Fijar la cubierta de neumático (1) en el soporte de la rueda (2) a través de tornillos de fijación (3) y las tuercas (4).

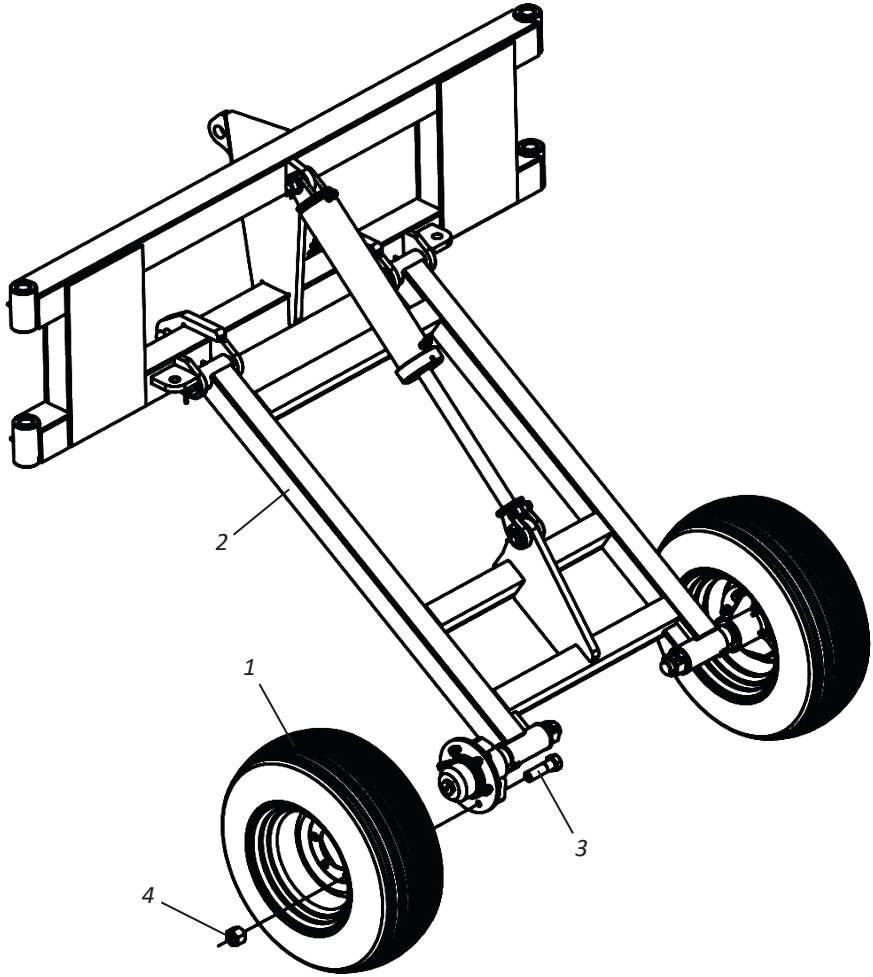

▪ Montaje

• Montaje del cabezal de acoplamiento

Para montar el cabezal de acoplamiento (1) en el marco delantero (2), proceder como sigue:

01 - Fijar la cabeza de acoplamiento (1) en el marco delantero (2), mediante la fijación depasadores (3), arandelas planas (4) y chaveta (5).

02 - Em seguida, acople a base do cilindro hidráulico (6) na armação frontal (2), fixando através do pino (7), arruela lisa (8) e contrapino (9).

03 - A continuación, acoplar el vástago del cilindro hidráulico (6) en la cabeza de acoplamiento (1) a través del pasador de fijación (10), la arandela plana (11) y chaveta (12).

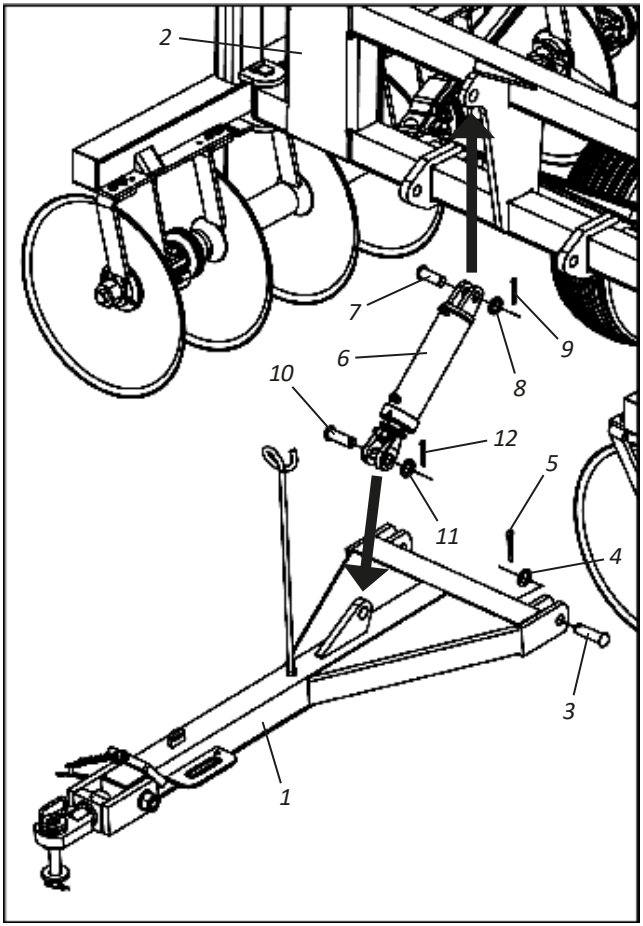

▪ Montaje

• Montaje de las ruedas guía

Para montar la rueda de guía (1) en el marco lateral izquierdo (2), proceder como sigue:

01 - Fijar la rueda de guía (1) en el marco lateral izquierdo (2) a través de tornillos de fijación (3), las arandelas (4) y las tuercas (5).

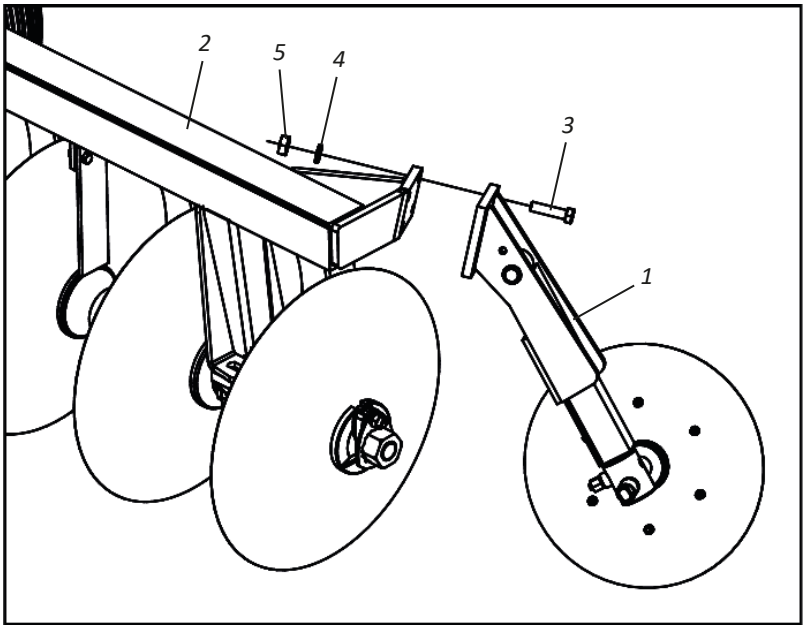

NOTA **La TACR se compone de 2 ruedas guía. Repita el procedimiento anterior para el montaje de la otra rueda guía en el marco lateral derecho.**

▪ Montaje

MONTAJE DEL SISTEMA HIDRAÚLICO - TACR 14 / 16 / 18 / 20 / 22 DISCOS

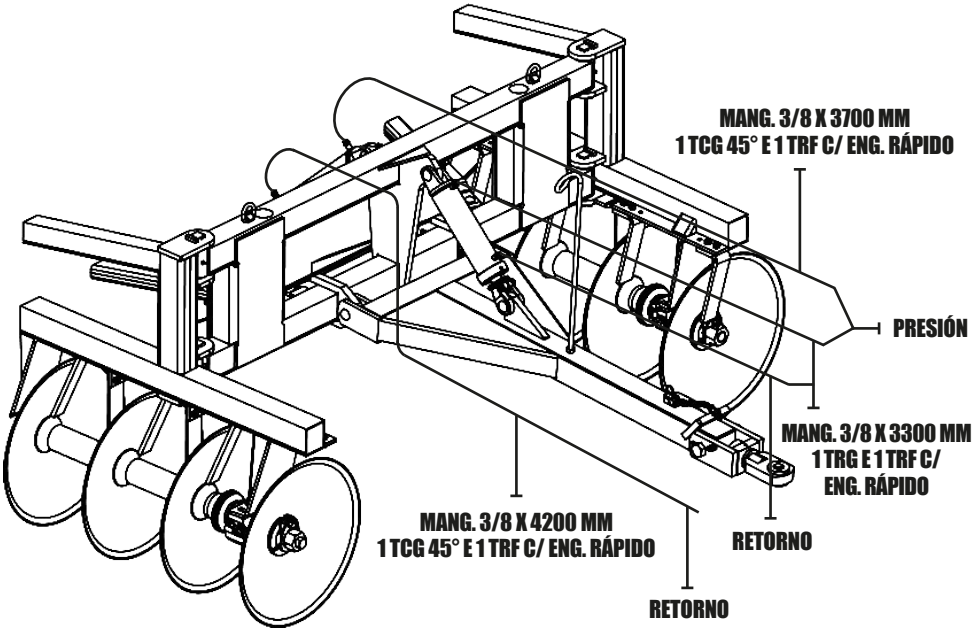

▪ Enganche

• Enganche al tractor - Parte I

Para acoplar la **TACR** en la barra de tracción del tractor, siga las siguientes instrucciones:

01 - Lentamente acerque el tractor al **TACR** en reversa, prestando atención a la aplicación de los frenos. Luego, apague el motor del tractor, libere la presión del comando accionando la palanca varias veces y verifique si los acoplamientos están limpios, si no, límpielos.

02 - Luego suelte la cadena (1) del punto **"A"** a través del pasador (2) y trabe (3).

03 - Luego, articular el pivote (4) y fijar la cadena (1) a través del pasador (2) y traba (3) en uno de los puntos **"B"** para que el pivote (4) quede paralelo al cabezal de enganche (5) .

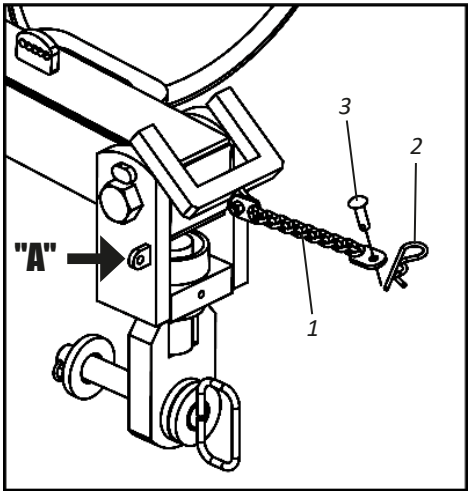

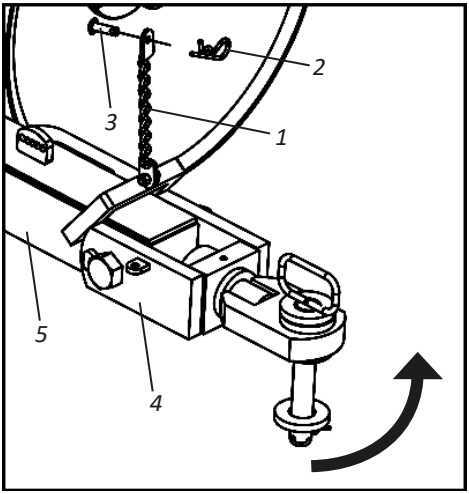

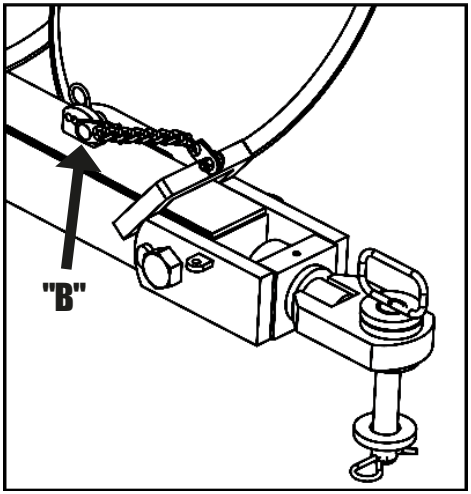

▪ Enganche

• Enganche al tractor - Parte II

04 - Luego nivele el cabezal de enganche (5) en relación con el enganche del tractor a través del cilindro hidráulico (6).

05 - Luego, acerque lentamente el tractor al **TACR** en marcha atrás, prestando atención a la aplicación de los frenos y acople el **TACR** al tractor, fijándolo a través del perno de acoplamiento (9), arandela plana (10) y traba (11).).

06 - Luego, acople las mangueras (12) al acople rápido del tractor.

▪ Enganche

• Enganche al tractor - Parte III

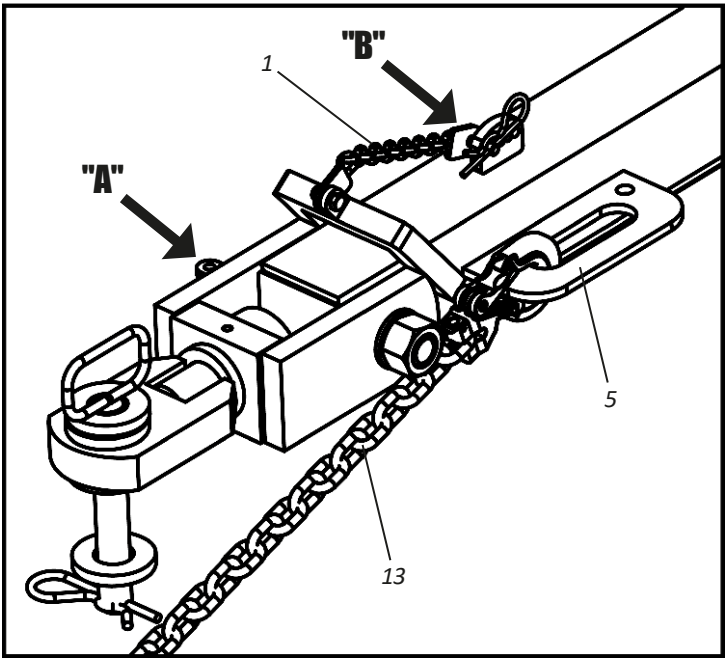

⚠ ATENCIÓN

Si ha adquirido opcionalmente la cadena de tracción (13), al final del enganche del TACR al tractor, fije la cadena de tracción (13) al cabezal de enganche (5) y al tractor solo cuando transporte el TACR. Antes de comenzar a trabajar o transportar el TACR, suelte la cadena (1) del punto "B" y fíjela al punto "A". Ignorar esta advertencia podría dañar el TACR.

! IMPORTANTE

Antes de conectar o desconectar las mangueras hidráulicas, pare el motor y libere la presión del sistema hidráulico operando las palancas de control completamente. Al aliviar la presión del sistema, asegúrese de que nadie esté cerca del área de movimiento del equipo.

▪ Ajuste

• Posiciones de trabajo y transporte

Antes de iniciar el trabajo o transporte de la **TACR**, la misma deberá estar nivelada para proceder a su apertura (trabajo) o cierre (transporte). Compruebe en la páginasiguiente los agujeros de ajuste para abrir o cerrar la **TACR**.

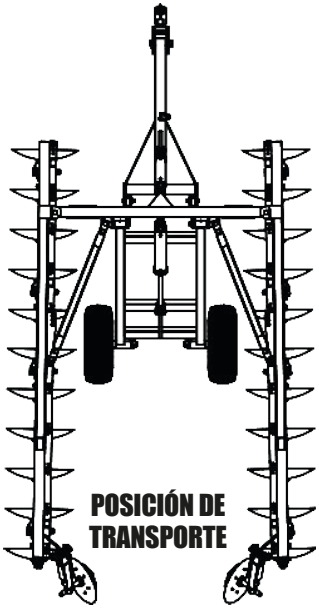

▪ Ajuste

• Ajuste de apertura y cierre

El ajuste de apertura de la **TACR** varía de acuerdo con el tipo de trabajo a realizar. Para regular la apertura de la **TACR**, proceda del siguiente modo:

01 - Quitar el anillo de bloqueo (1) y el pasador (2).
02 - A continuación, desplace la barra de ajuste (3) a uno de los agujeros (**"B", "C", "D"**) del marco (4) ajustando la apertura de la **TACR** de acuerdo con su necesidad de trabajo.
03 - A continuación, volver a insertar el pasador (2) y con el anillo de bloqueo (1).

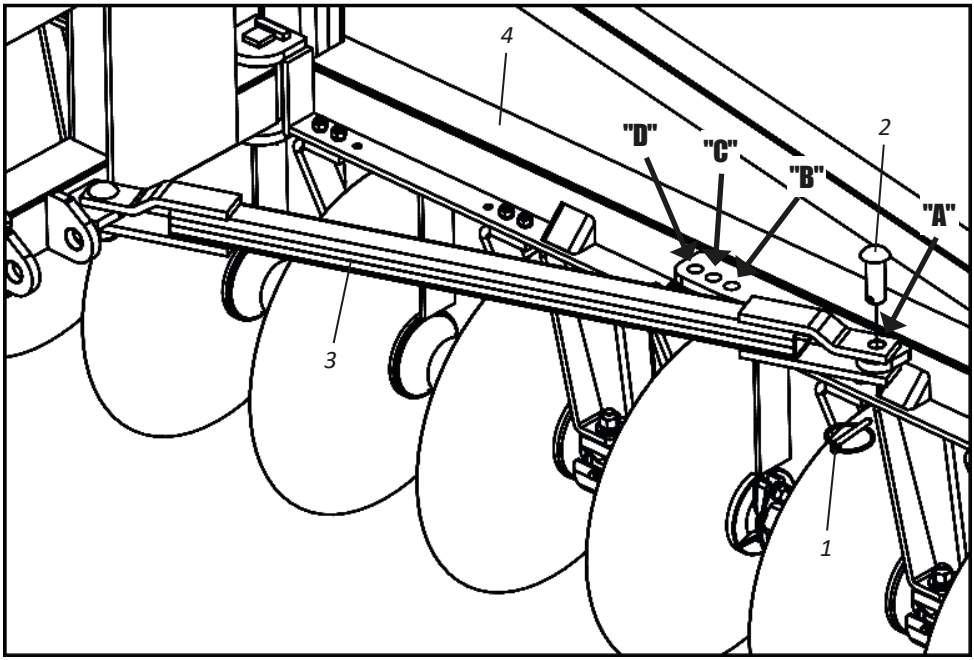

ETIQUETA:

Agujero A = Para el transporte de la **TACR**.
Agujeros B, C, D = Para trabajos de terrazo.

NOTA **Para transporte de la TACR, quitar la traba (1) y el pasador (2), sustituir el vástago de ajuste (3) en el agujero "A" y trabarla de nuevo.**

▪ Ajuste

• Ajuste de la rueda guía

La rueda de guía (1) es responsable para el montaje y la alineación del conjunto terrazadora y tractor, que actúa como un timón, evitando de desviaciones laterales.

Ajustar la rueda de guía (1) de modo que es paralelo al conjunto de accionamiento y el ejees de al menos 20 mm del soporte.

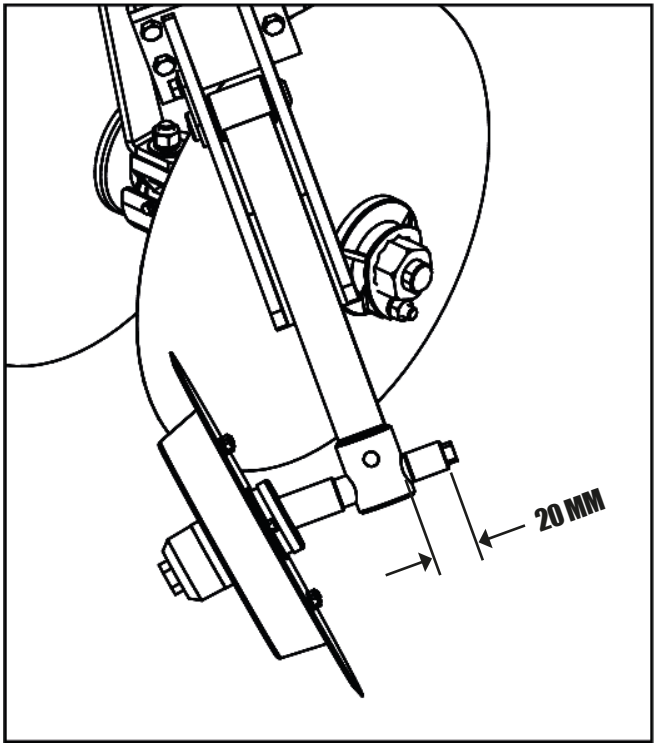

⚠ ATENCIÓN **No opere la TACR con el eje montado a menos de 20 mm de distancia del soporte.**

! IMPORTANTE **Al iniciar la construcción de un terrazo, asegurarse de que la rueda de guía (1) es paralela con la pared de corte hecha por los discos, si no, ajustar el mismo, girando el eje (2) para abrir o cerrar la rueda guía (1).**

▪ Operaciones

• Recomendaciones para la operación - Parte I

La preparación de la **TACR** y del tractor le permitirá ahorrar tiempo más allá de un resultado mejor en los trabajos en campo. Las siguientes sugerencias pueden ser útiles.

ESTRUCTURA DE LA TERRAZADORA

Después del primer día de trabajo con la **TACR**, vuelva a apretar todos los tornillos, tuercas y verifique las condiciones de los pasadores y trabas de la estructura de la terrazadora. Después realice un reajuste general en todos los tornillos y tuercas de la estructura de la terrazadora cada 24 horas de trabajo.

SECCIONES DE DISCOS

Atención especial a las secciones de discos de la **TACR**. Reapretar diariamente durante la primera semana de uso todos los tornillos y tuercas de las secciones de discos. A continuación,realice el reapriete en los tornillos y tuercas de las secciones de discos periódicamente.

RECOMENDACIONES GENERALES

01 - Ajuste el tractor de acuerdo con el contenido del manual de instrucciones, usando siempre los pesos frontales y traseros para estabilizar el equipo.

02 - Proceda al enganche al tractor siempre en marcha lenta y con mucho cuidado.

03 - Antes de empezar a trabajar con la **TACR** es importante chequear el sistema de enganche, hacer una revisión completa, reapretar las tuercas y tornillos y verificar el bloqueo de los pasadores y chavetas.

04 - Después de hecho el acoplamiento, los próximos ajustes serán hechosdirectamente en el campo de trabajo, analizando el terreno en su textura,humedad y los tipos de operaciones a ser hechas con la **TACR**.

05 - En el tractor, elija una marcha que permita mantener cierta reserva de potencia, garantizándose contra esfuerzos imprevistos.

06 - Respete las velocidades de trabajo y transporte especificadas en la página 10. No aconsejamos sobrepasar las velocidades para mantener la eficiencia del servicio y evitar posibles daños al **TACR**.

07 - No deje ninguna manguera sin antes aliviar la presión del circuito, para eso,accione algunas veces las palancas del mando con el motor apagado.

08 - Retire pedazos de madera o cualquier otro objeto que se pueda atrapar en los discos.

09 - En terrenos compactados donde es difícil la penetración de los discos, la profundidad puede ser mínima, haciendo el trabajo insatisfactorio. En estos, casos, se recomienda antes de la aplicación de otros productos más adecuados.

▪ Operaciones

• Recomendaciones para la operación - Parte II

10 - Durante el trabajo o transporte, la barra de tracción del tractor debe permanecer fija.

11 - Cuando realice cualquier mantenimiento en la **TACR**, se debe bajar hasta el suelo y apagar el motor.

12 - La **TACR** tiene varias ajustes, pero sólo las condiciones locales pueden determinar el mejor ajuste del mismo.

En caso de dudas, nunca opere o maneje la TACR, consulte el Post Venta.
Teléfono: 0800-152577/E-mail: posvenda@baldan.com.br

▪ Operaciones

• Operaciones con el TACR - Parte I

Antes de iniciar la construcción de terrazos, observar si el terreno aún no ha sido rastreado. Si no fue, se deben dar dos pasadas con el **TACR** en la posición de trabajo, con los discos totalmente apoyados en el suelo como en la figura abajo.

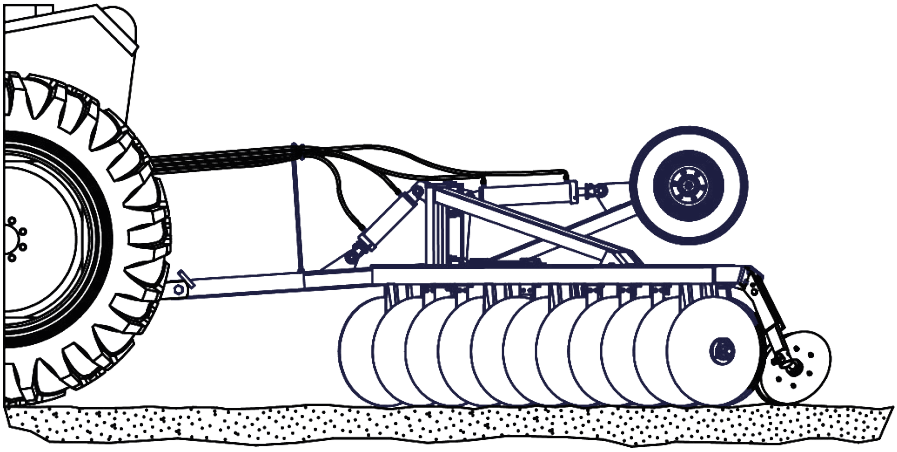

Para iniciar la construcción del terrazo, se debe comenzar a contar las pasadas de ahora en adelante.

Comience las primeras pasadas con el cilindro hidráulico (1) ligeramente presionado, dejando el primer disco por encima del suelo, como en la figura a continuación.

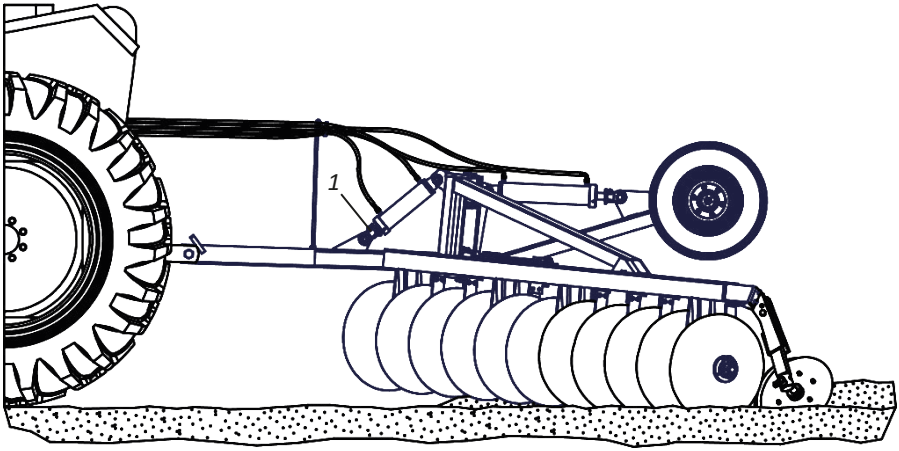

▪ Operaciones

• Operaciones con el TACR - Parte II

Después de la tercera o cuarta pasada, se debe accionar aún más el cilindro hidráulico(1), haciendo que todos los discos toquen el suelo, como se muestra a continuación.

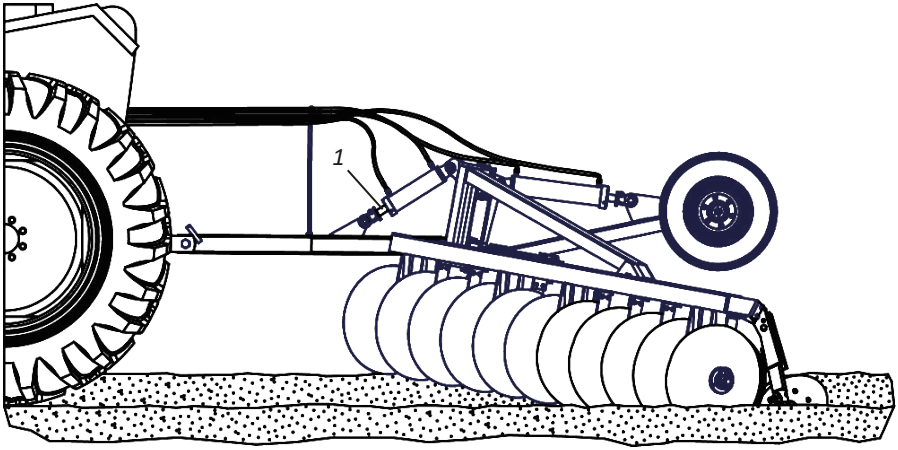

En las demás pasadas, el cilindro hidráulico (1) se debe accionar gradualmente hasta que se complete la terraza, como se muestra en la figura siguiente.

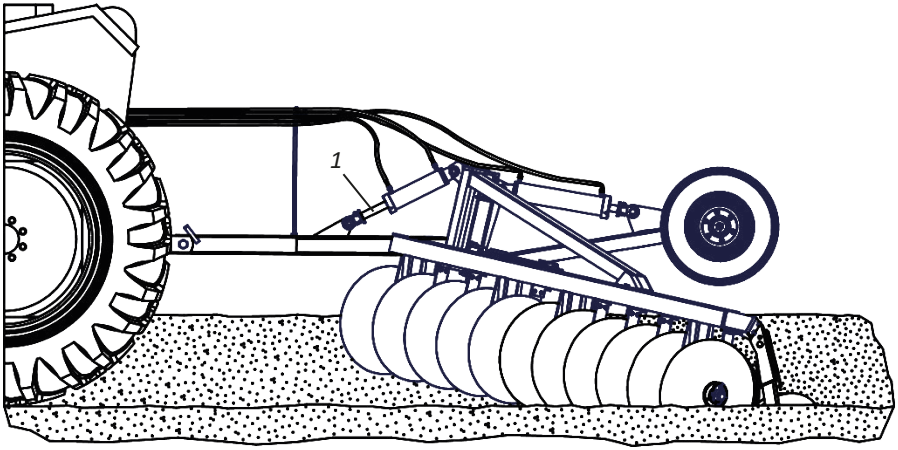

La velocidad del tractor para la ejecución del trabajo se determina de acuerdo con las condiciones del lugar de trabajo.

▪ Operaciones

• Operaciones con el TACR - Parte III

Las inclinaciones de los terrenos, en ciertas culturas del año varían de cero a 10% en la mayoría de los casos. A través de estas inclinaciones los terrenos pueden ser eficientemente protegidos contra la erosión hídrica, si son terrazos.

Esta eficiencia aumenta, si en lugar de simples terrazos estrechos, se construyen terrazos de base ancha cuyas inclinaciones laterales del terreno son completamente aprovechadas por la cultura.

La variación de las distancias entre terrazos es de acuerdo con el tipo de suelo y la inclinación del terreno.

La tabla al lado nos presenta sugerencias de espaciamientos para terrazos a nivel para cultivos anuales, en los 2 tipos de suelo e inclinaciones de 1 a 10%.

Para los espaciamientos recomendados en la tabla, la sección (tamaño), del canal debe tener 1,00 m como mínimo, o sea, es necesario que al multiplicarse la anchura del canal a la mitad de su altura el resultado sea 1,00 m en el punto mínimo.

Los valores inferiores ponen los terrazos en riesgo de rompimiento por el volumen acumulado de agua.

- La figura al lado nos muestra una manera práctica de medir la altura de una terrazo de base ancha (8 a 9m de ancho), sin el uso del teodolito.

- Después del terrazo listo, se estira un hilo,de borde del barranco formado por los discos, al lado superior del terreno, tocando la cima del terrazo hecho.

- La medida "X" se encuentra midiendo verticalmente la distancia del hilo, hasta el borde del barranco del lado opuesto, es decir, del lado inferior de el terrazo, como muestra la tabla 02.

• Distancia entre terrazos (M)

TABLA 01

Declividad	Tipos de suelo	
	Arcilloso	Arenoso
%	Espaciamiento	Espaciamiento
1	35	34
2	29	28
3	24	23
4	20	19
5	17	16
6	15	14
7	14	13
8	13	12
9	12	11
10	11	10

TABLA 02

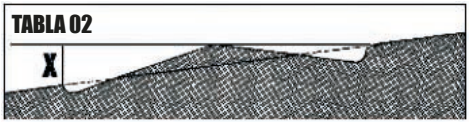

VALORES DE "X" PARA TERRAZOS DE 8 A 9 M DE ANCHO:

TERRENOS CON 1 A 3% DE INCLINACIÓN	X= 0,70 M
TERRENOS CON 4 A 7% DE INCLINACIÓN	X= 0,90 M
TERRENOS CON 8 A 10% DE INCLINACIÓN	X= 1,10 M

- Las terrazos quedan ligeramente sobredimensionadas de inicio, pero se asientan y se marchitan con las primeras curvas, adquiriendo forma y altura ideales.

- Las medidas "X" dadas a continuación, son suficientes para garantizar la sección mínima de 1,00m, requerida para terrazos de base ancha, de acuerdo con las distancias, entre cada

▪ Operaciones

• Operaciones con el TACR - Parte IV

terrazo, **como se muestra en la tabla 01** en la página anterior.

- El terrazo de un área con inclinación conocida se hace inicialmente con un terrazo de prueba, para determinar el número de pasadas necesarias para alcanzar la medida "X", indicada para esa inclinación de terreno.

- Si en el terrazo de prueba, la medida "X" encontrada es menor que la indicada, la operación del terrazo debe continuar, levantándose un poco la delantera de la **TACR** hasta que la altura indicada sea alcanzada. De ahí en adelante, para las demás terrazos, es sólo repetir el número de pasadas necesarias para que el terrazo alcance la altura indicada.

- Si la medida "X" encontrada es mayor que la indicada, se realiza una segunda terrazo de pruebas, bajando un poco la delantera de la **TACR** y disminuyendo el número de pasadas, hasta que la altura de el terrazo sea aquella indicada para la inclinación del terreno. De ahí en adelante, para los demás terrenos, basta repetir el número de pasadas utilizadas en el último terrazo de pruebas.

- El suelo no debe estar tan húmedo que no permita operaciones de aración o rastreo,con los cuales la **TACR** se identifique.

El suelo con la humedad ideal favorece el flujo de tierra, facilitando la formación de el terrazo.Una manera práctica de determinar la humedad del suelo, es comprimir, en la palma de la mano,una porción del suelo cortado por la **TACR** en su primera pasada. Si el torrente formado mantiene su forma, sin trincas y con las partículas firmemente juntas unas de otras, hay exceso de humedad, y siendo así, tendrá que ser aguardado más uno o dos días de sol para dar inicio a los trabajos. Si el torrente se desprende con facilidad, es porque el suelo está muy seco y sólo así podrá ser trabajado, siempre que no esté muy compactado. La humedad ideal se caracteriza por la formación del torrente y que después de soltarlo aparecen grietas, sin se deshacer. En estas condiciones, se obtiene el mejor rendimiento con el implemento, pues el suelo no adherirá a los discos, fluirá hacia el centro de el terrazo con más facilidad exigiendo menos esfuerzo de la tracción. Los terrazos fabricados en suelos compactados también son posibles, siempre que las medidas adicionales se pongan en práctica, como:

- Proceder a la construcción de un subsuelo con profundidad entre 40 y 50 cm en la pista destinada al terrazo, a una anchura de 10m.

- Rastrear la pista subsolada para promover su desterronamiento.

Tales medidas aseguran un mejor rendimiento de su **TACR**, además de preservarlo contra esfuerzos anormales durante el trabajo.

Después de hacer el terrazo es deseable una subsolación en su margen superior para una mejor absorción del agua, independiente del tipo de suelo.

Si su terreno tiene una cobertura vegetal muy gruesa, conviene que se haga un rastreo en las pistas destinadas a las terrazos para evitar el atasco de los discos de la **TACR**.

▪ Mantenimiento

La **TACR** fue desarrollada para proveer el máximo rendimiento sobre condiciones de terrenos. La experiencia ha demostrado que el mantenimiento periódico de ciertas partes de la **TACR** es el mejor camino para ayudarle a no tener problemas, así que sugerimos la verificación.

• Presión de los neumáticos

Los neumáticos deben estar siempre calibrados correctamente evitando desgastes prematuros por exceso o falta de presión.

NEUMÁTICOS 11L X 15 BL 10 LONAS

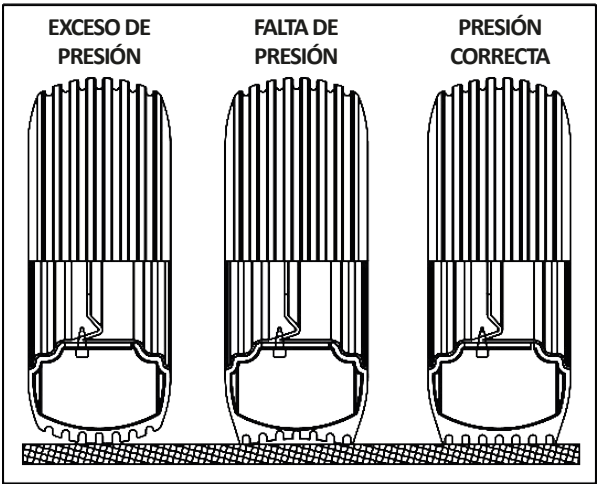

USAR: 52 LBS/POL²

⚠ ATENCIÓN

Jamás haga soldaduras en la rueda montada con neumático, el calor puede causar un aumento de presión de aire y provocar la explosión del neumático.
Al llenar el neumático se coloca al lado del neumático, nunca frente al mismo.
Para el llenado del neumático, utilice siempre dispositivo de contención (caja de llenado).
Haga el montaje de los neumáticos con equipos adecuados. El servicio debe ser ejecutado solamente por personas capacitadas para el trabajo.

! IMPORTANTE

Al calibrar los neumáticos, no exceda la calibración recomendada.

NOTA

Al calibrar los neumáticos, no exceda la calibración recomendada.

▪ Mantenimiento

El **TACR** ha sido desarrollada para proporcionarle el máximo rendimiento en condiciones de terrenos. La experiencia ha demostrado que el mantenimiento periódico de ciertas partes del **TACR** es la mejor manera de ayudarlo a evitar problemas, por lo que le sugerimos que lo revise.

• Lubricación

La lubricación es indispensable para el buen rendimiento y durabilidad de las piezas móviles del **TACR**, lo que contribuye al ahorro en los costes de mantenimiento.

Antes de comenzar la operación, lubrique cuidadosamente todos los engrasadores, observando siempre los intervalos de lubricación en la página siguiente. Asegúrese de la calidad del lubricante, su eficiencia y pureza, evitando el uso de productos contaminados por agua, tierra y otros agentes.

• Tabla de grasas y equivalentes

Fabricante	Tipos de grasas recomendadas
Petrobrás	Lubrax GMA-2
Atlantic	Litholine MP 2
Ipiranga	Ipiflex 2
Castrol	LM 2
Mobil	Grease MP
Texaco	Marfak 2
Shell	Alvania EP 2
Esso	Multi H
Bardahl	Maxlub APG-2EP
Valvoline	Palladium MP-2
Petronas	Tutela Jota MP 2 EP
	Tutela Alfa 2K
	Tutela KP 2K

⚠ ATENCIÓN **Si hay fabricantes o marcas equivalentes que no figuran en la tabla, consulte el manual técnico del fabricante.**

▪ Mantenimiento

• Lubricar cada 24 horas de trabajo

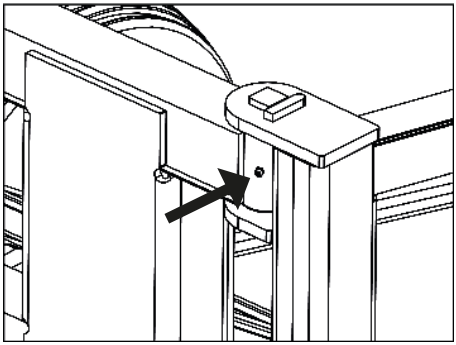

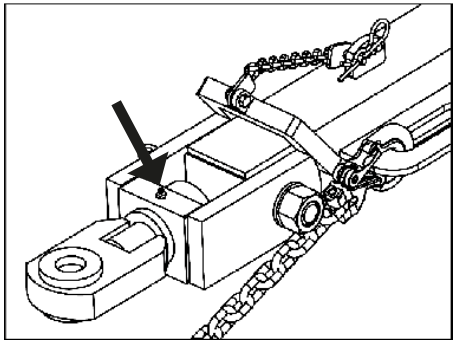

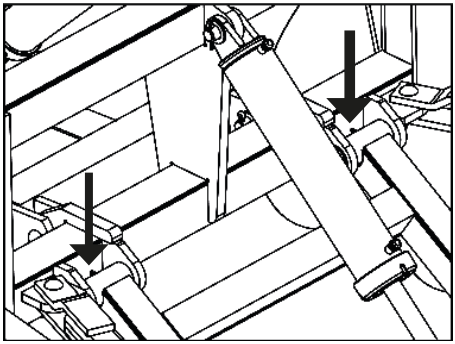

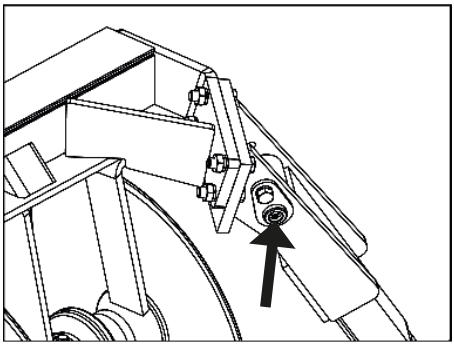

⚠ ATENCIÓN

Al lubricar la TACR, no exceda la cantidad de grasa nueva. Introduzca una cantidad suficiente.

▪ Mantenimiento

• Lubricar cada 60 horas de trabajo

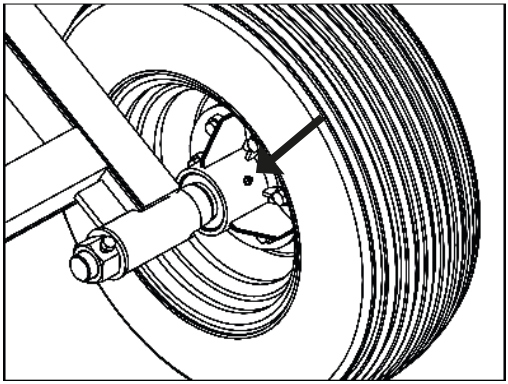

• Lubricar cada 100 horas de trabajo

Para lubricar la rueda guía, haga lo siguiente:

01 - Quitar el tapón (1).
02 - A continuación, limpiar toda la grasa vieja e introducir la grasa nueva.
03 - Colocar el tapón (1) en la rueda de guía.

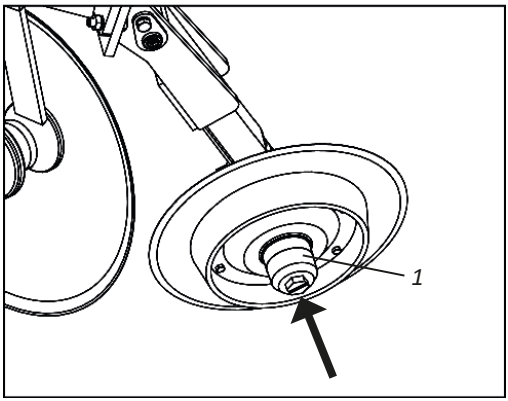

⚠ ATENCIÓN

Al lubricar la TACR, no exceda la cantidad de grasa nueva. Introduzca una cantidad suficiente.

▪ Mantenimiento

• Lubricación de los cojinetes de grasa

Los cojinetes de rodamientos de grasa deben relubricarse cada 12 horas de trabajo. Utilice grasa **EP (Especificación DIN51825 KP00K Consistencia NLGI 2/3)**.

La cantidad de grasa en cada cojinete es de **0,300 kg**.

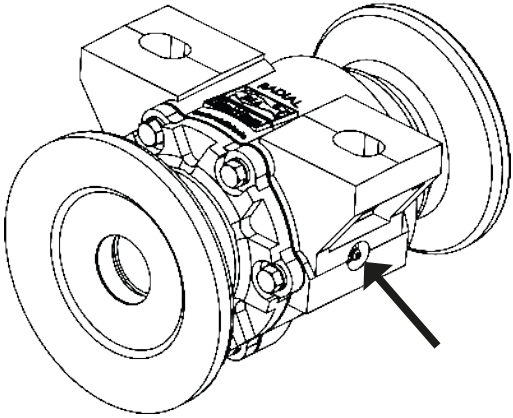

⚠ ATENCIÓN

Antes de relubricar el cojinete, limpie la grasa con un paño limpio y libre de pelusas. Sustituya las grasas que estén dañadas.

• Lubricación de los cojinetes de aceite

En los primeros días de trabajo con la **TACR**, compruebe el nivel de aceite de los cojinetes diariamente, después verifique cada 120 horas de trabajo.

El cambio de aceite debe realizarse cada 1200 horas de trabajo. Utilice aceite de transmisión **90 API GL4, MIL-L-2105; SAEJ306, mayo/81: SAE 80W, 90 y 140.**

La cantidad de aceite en cada cojinete es de **0,270 litros.**

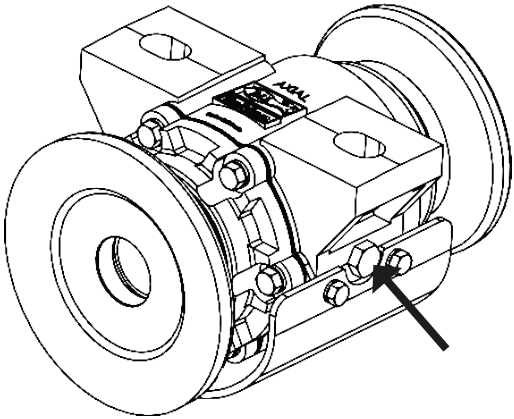

⚠ ATENCIÓN

El nivel de aceite ideal, es cuando el mismo alcanza el orificio del tapón. Para comprobar el nivel de aceite del cojinete, busque un lugar plano.

▪ Mantenimiento

• Mantenimiento Operativo

PROBLEMAS	CAUSAS PROBABLES	SOLUCIONES
Los neumáticos están dañados.	Área de trabajo con piedras, maderas o restos de cultivo con tallos que provocan la perforación de los neumáticos.	Eliminar los elementos que causan daños a los neumáticos antes del período de uso de la TACR.
	Los neumáticos no tienen la presión adecuada, provocando deformaciones.	Mantener la presión adecuada en los neumáticos.
Ruido extraño en las ruedas.	Ruedas sueltas o cubo de la rueda.	Reapretar las tuercas de la rueda y ajustar los rodamientos del cubo de la rueda.
	Quiebra de rodamientos.	Identificar la ocurrencia y sustituir las piezas dañadas.
El enganche rápido no se adapta.	Engranajes de diferentes tipos.	Efectuar el cambio de los mismos por machos y hembras del mismo tipo.
Fugas en las mangueras hidráulicas.	Falta material sellante en la rosca.	Utilizar cinta vendedora y volver a dibujar cuidadosamente.
	Apriete insuficiente.	Reapretar cuidadosamente.
	Reparaciones dañadas.	Sustituir terminales.
Fuga en los acoplamientos rápido.	Apriete insuficiente.	Reapretar con cuidado sin exceso.
	Reparaciones dañadas.	Sustituir reparaciones.
Los acoplamientos rápidos no se acoplan.	Enganches de diferentes marcas.	Utilizar acoplamientos rápidos de la misma marca.
	Mezcla de acoplamiento tipo aguja con acoplamientos tipo esfera.	Utilizar siempre acoplamientos rápidos del mismo tipo.
	Presión en el sistema.	Aliviar la presión para hacer el enganche.

▪ Mantenimiento

• Cuidados

01 - Antes de cada trabajo, verifique las condiciones de todas las mangueras, pernos, tornillos, cojinetes, discos y secciones. Cuando sea necesario, reajuste o cambie.

02 - La velocidad de desplazamiento debe controlarse cuidadosamente según las condiciones del terreno.

03 - La **TACR** se utiliza en varias aplicaciones, exigiendo conocimiento y atención durante su manejo.

04 - Sólo las condiciones locales, podrán determinar la mejor forma de operación dela **TACR**.

05 - Al montar o desmontar cualquier parte de la **TACR**, emplear métodos y herramientas adecuadas.

06 - Observe atentamente los intervalos de lubricación, en los diversos puntos de lubricación de la **TACR**. Respete los intervalos de lubricación.

07 - Compruebe siempre si las piezas presentan desgastes. Si hay necesidad de reposición, **Exija siempre piezas originales Baldan**.

08 - Mantenga los discos de la **TACR** siempre afilados.

! IMPORTANTE | **El mantenimiento adecuado y periódico son necesarios para garantizar la larga vida de la TACR.**

▪ Mantenimiento

• Limpieza general

01 - Cuando vaya a almacenar la **TACR**, haga una limpieza general y lávela porcompleto sólo con agua. Compruebe que la tinta no se desgastó, si esto ocurrió,dar una mano general, pase el aceite protector y lubrique completamente la **TACR**. No utilice aceite quemado u otro tipo de abrasivo.

02 - Lubrique totalmente la **TACR**. Compruebe todas las partes móviles de la **TACR**, si presentan desgastes o holguras, haga el ajuste necesario o la reposición de las piezas, dejando la terrazadora lista para el próximo trabajo.

03 - Después de todos los cuidados de mantenimiento, almacene la terrazadora en un lugar cubierto y seco, debidamente apoyado.

Evitar: - Que los discos queden directamente en contacto con el suelo.
- Que las mangueras hidráulicas queden debidamente tapadas.

04 - Al conectar o desconectar las mangueras hidráulicas, no deje que las extremidades toquen en el suelo. Antes de conectar o desconectar las mangueras hidráulicas, limpie las conexiones con un paño sin pelusas. **¡No utilice estopa!**

05 - Sustituya todos los adhesivos principalmente los de advertencia que estén dañados o faltando. Concientice a todos de la importancia de los mismos y sobre lospeligros de accidentes cuando las instrucciones no se siguen.

06 - Después de todos los cuidados de mantenimiento, almacene su **TACR** en una superficie plana, local cubierto y seco, lejos de los animales y niños.

07 - Recomendamos lavar la **TACR** solamente con agua al inicio de los trabajos.

⚠ ATENCIÓN | **No utilice productos químicos para lavar la TACR, esto puede dañar la pintura de la misma.**

• Conservación de la terrazadora - Parte I

Para prolongar la vida útil y la apariencia de la **TACR** durante más tiempo, siga las siguientes instrucciones:

01 - Lave y limpie todos los componentes de la **TACR** durante y al final de la temporada de trabajo.

02 - Utilice productos neutrales para limpiar la **TACR**, siguiendo las instrucciones deseguridad y manipulación proporcionadas por el fabricante.

03 - Siempre realice los mantenimientos en los períodos indicados en este manual.

• Conservación de la terrazadora - Parte II

Las prácticas y cuidados abajo si adoptados por el propietario o el operador hacen la diferencia para la conservación de la **TACR**.

▪ Mantenimiento

01 - Cuidado al realizar el lavado con alta presión;

02 - Utilice sólo agua y detergente NEUTRO (pH igual a 7);

03 - Aplique el producto siguiendo estrictamente las indicaciones del fabricante, sobre la superficie y la secuencia correcta, respetando el tiempo de aplicación y lavado;

04 - Manchas y suciedades no removidas con los productos, deben ser removidas con la ayudade una esponja.

05 - Enxágue a máquina com água limpa para remover todos os resíduos de produtos químicos.

06 - No utilice: - Detergentes con principio activo básico (pH mayor que 7), pueden agredir/ manchar la pintura de la terrazadora.

- Detergentes con principio activo ácido (pH menor que 7), actúan como decapante/removedor de zinc (la protección de las piezas contra la oxidación).

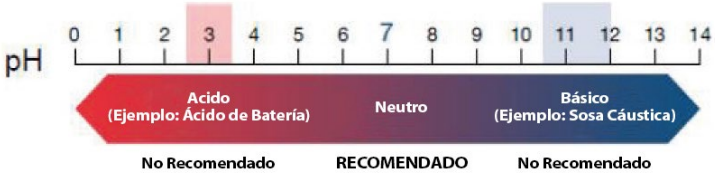

07 - Deje que la máquina se seque a la sombra, de forma que no acumule agua en sus componentes. El secado muy rápido puede causar manchas en su pintura.

08 - Después del secado, lubrique todas las corrientes y grasas de acuerdo con las recomendaciones del manual del operador.

09 - Pulverice toda máquina, principalmente las partes galvanizadas, con aceite protector, siguiendo las directrices de aplicación del fabricante. El protector también evita la adherencia de suciedad en la máquina, facilitando lavados posteriores.

10 - Observe el tiempo de curado (absorción) y los intervalos de aplicación según lo recomendado por el fabricante.

⚠ ATENCIÓN **No utilice ningún otro tipo de aceite para la protección del cepillo (aceite hidráulico usado, aceite "quemado", aceite diésel, aceite de ricino, queroseno, etc.).**

! IMPORTANTE **Recomendamos los siguientes aceites protectores:**
- Bardahl: Agro protector 200 o 300
- ITWChemical: Zoxol DW - Serie 4000

NOTA **Ignorar las medidas de conservación citadas anteriormente puede implicar en la pérdida de garantía de los componentes pintados o zincados que presenten posible oxidación.**

▪ Elevación

• Advertencias para elevación - Parte I

⚠ Lea detenidamente toda la información de las páginas 52 a 54 antes de iniciar el procedimiento de elevación del TACR como se indica en la página 55.

⚠ Antes de comenzar a levantar el TACR, busque un lugar seguro y de fácil acceso, que esté limpio y libre de aceite, grasa y que no esté mojado, ya que existe el peligro de accidentes.

⚠ Al levantar y mover el TACR y/o sus componentes, preste mucha atención al lugar de trabajo, los alrededores y siempre aísle el área de trabajo cuando haya movimiento de terceros.

⚠ Asegurar la capacidad de las máquinas elevadoras de carga y carga antes de levantar el TACR y/o los componentes; riesgo inminente de accidentes;

⚠ Para evitar lesiones graves o la muerte al levantar el TACR, use PPE (equipo de protección personal).

⚠ No arrastre ganchos, cadenas o eslingas ya que pueden causar daños que deben evitarse.

⚠ Al levantar el TACR, evite que se enrosque en alguna parte. No someta el equipo a esfuerzos in necesarios.

⚠ Nunca asegure la carga en el extremo del gancho. Utilice cáncamos grandes o fíjelos con un grillete adecuado.

⚠ Nunca intente forzar un anillo grande a un anzuelo de tamaño más pequeño, use un anzuelo con una abertura adecuada.

⚠ Eleve el TACR unos centímetros del suelo y verifique que el accesorio esté seguro y que los ángulos y las tensiones en las patas del sling sean correctos, antes de comenzar a moverse.

⚠ Mueva el TACR con cuidado. Bájalo suavemente para evitar golpes o golpes.

⚠ Si es necesario, mueva el anzuelo solo con la punta de los dedos; nunca ponga su mano dentro de él, ya que sus dedos podrían quedar atrapados por la carga.

⚠ En implementos con argollas de levantamiento, asegúrese de que las argollas estén correctamente colocadas. Los extremos de los ganchos deben colocarse hacia el exterior de la carga.

⚠ Antes de levantar el TACR, asegúrese de que el peso del TACR esté distribuido uniformemente.

⚠ Nunca levante el TACR usando una correa que se usa para amarrar la carga. Estos materiales están dimensionados solo para amarrar la carga y no soportan su peso. Para el izaje, utilice únicamente cadenas GRADO 8 o 10 con una capacidad de carga compatible con el peso del TACR a levantar.

⚠ Los accesorios deben tener la misma capacidad de carga que la cadena; No repare las cadenas rotas con alambres, tornillos o soldadura. Reemplace cualquier cadena que muestre algún daño.

⚠ No tuerza la unión de un eslabón de cadena con un gancho, use siempre un anillo de carga.

▪ Elevación

• Advertencias para elevación - Parte II

⚠ **Al levantar con múltiples eslingas en un gancho, el ángulo de elevación no debe exceder los 90°. El gancho podría dañarse y existe el riesgo de que se abra el pestillo del gancho.**

⚠ **Nunca haga funcionar el TACR con la cadena torcida.**

⚠ **Asegúrese de que la persona responsable esté instruida en el levantamiento correcto del TACR. Lea o explique todos los procedimientos a la persona que no puede leer.**

⚠ **Baldan no se responsabiliza por ningún daño causado en situaciones impredecibles o fuera del normal levantamiento del TACR.**

⚠ **Levantar incorrectamente el TACR puede provocar lesiones graves o fatales y daños al TACR.**

⚠ **Las bebidas alcohólicas o algunos medicamentos pueden causar pérdida de reflejos y alterar las condiciones físicas del responsable y de las personas involucradas en el levantamiento del TACR, por lo que nunca lo levante bajo el uso de estas sustancias.**

▪ Elevación

• Inspección de ganchos con traba, cadenas y eslingas

01 - Se debe realizar un examen periódico en profundidad al menos cada 12 meses o con mayor frecuencia según las normas y el tipo de uso de ganchos, cadenas y eslingas.

02 - La inspección periódica incluye comprobaciones funcionales y mantenimiento periódico.

03 - Las inspecciones de ganchos, cadenas y eslingas deben ser realizadas por personas que tengan conocimiento del diseño, uso y mantenimiento de estos materiales.

04 - Antes de inspeccionar una cadena, se debe limpiar a fondo, eliminando la suciedad y el aceite. Todos los métodos de limpieza que no ataquen el material base de la cadena son aceptables. as cadenas y eslingas que hayan sido sobrecargadas deben desecharse. No se permiten estiramientos permanentes.

05 - Las cadenas que tengan grietas o cavidades deben desecharse.

06 - Cuando una cadena torcida se sobrecarga, desarrolla una deformación permanente. En este caso, esta cadena debe ser reemplazada inmediatamente.

07 - Si la cadena contiene eslabones deformados o corrosión profunda, debe reemplazarse de inmediato.

08 - Los daños o el desgaste de los ganchos, cadenas y eslingas deben informarse a su superior, quien, en este caso, debe hacer arreglos para que sean retirados del uso para su reparación o reemplazo.

09 - Los ganchos, cadenas y eslingas que no se hayan utilizado durante un período de tiempo deben inspeccionarse antes de volver a utilizarse.

• Almacenamiento

01 - Se debe proporcionar un almacenamiento adecuado, preferiblemente a temperatura ambiente. Un buen almacenamiento conserva ganchos, cadenas y eslingas y los hace más fáciles de localizar.

02 - Los ganchos, cadenas y eslingas almacenados durante mucho tiempo deben protegerse contra la corrosión.

03 - Ganchos, cadenas y eslingas que no se utilizan durante un período de tiempo, devem ser inspecionados antes de serem utilizados novamente.

En caso de dudas sobre inspección y almacenamiento de anzuelos, cadenas y eslingas, consulte el manual del fabricante.

▪ Elevación

• Puntos de elevación

El **TACR** tiene 4 puntos de elevación **"A"** ubicados en los marcos frontal y lateral e identificados a través de la etiqueta (1) adherida al costado de estos puntos. Durante el montaje, la carga, la descarga o el mantenimiento del **TACR**, si necesita levantarlo con un cabrestante, es imprescindible enganchar las cadenas en los 4 puntos de elevación **"A".**

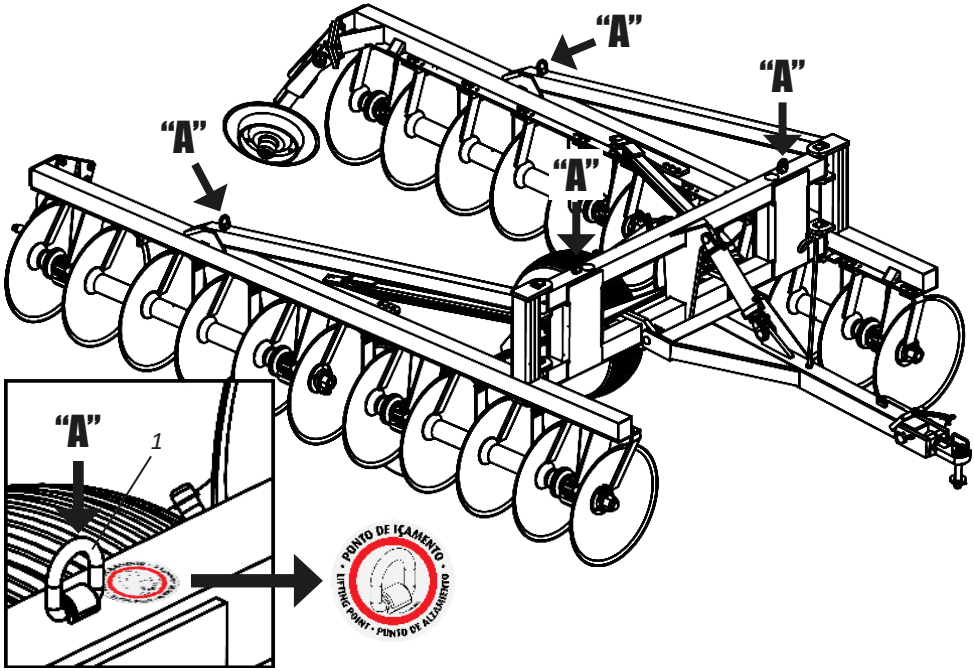

CARGA MÁXIMA: 1000 KG

⚠ ATENCIÓN

Antes de comenzar a levantar el TACR, verifique el peso del TACR (página 17) para usar un gancho, una cadena y una eslinga adecuados. Al colocar el gancho, asegúrese de que el peso del TACR esté distribuido uniformemente.

Utilice ganchos y cadenas estándar, es decir, aquellos que cumplan con los estándares de seguridad. Los ganchos y cadenas utilizados para levantar el TACR deben ser de GRADO 8 o 10 con una capacidad de carga compatible con el peso del TACR a levantar.

Antes de comenzar a levantar el TACR, asegúrese de que no haya personas cerca, encima o debajo del TACR. NO se pare sobre o debajo del TACR suspendido. Ignorar estas advertencias podría causar lesiones graves o la muerte.

▪ Opcional

• Accesorios opcionales

La **TACR** se puede adquirir opcionalmente con:

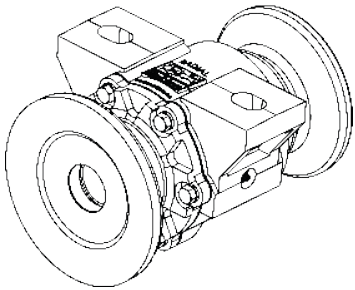

COJINETE GRASA S/ PROTECCIÓN Y C/ PROTECCIÓN

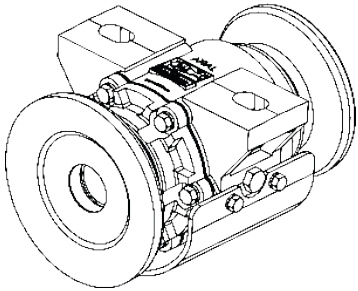

COJINETE AXIAL S/ PROTECCIÓN Y C/ PROTECCIÓN

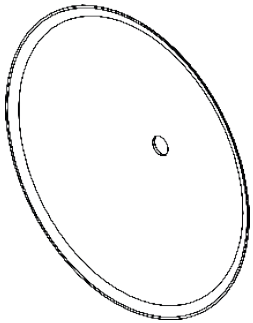

DISCO LISO

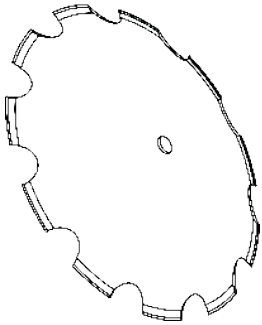

DISCO RECORTADO

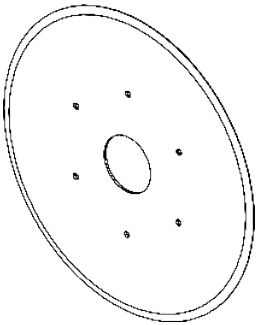

DISCO PLANO LISO DE 22" P/ RUEDA GUÍA

CADENA DE TRACCÍON

Identificación

Plaqueta de identificación

Para consultar el catálogo de piezas o solicitar asistencia técnica de Baldan, indique siempre el modelo (01), número de serie (02) y fecha de fabricación (03), que se encuentra en la placa de identificación de su **TACR**.

ATENCIÓN

Los dibujos contenidos en este Manual de Instrucciones, son de carácter ilustrativo.

CONTACTO

En caso de duda, nunca opere o maneje su equipo sin consultar el Post Venta.
Teléfono: 0800-152577
e-mail: posvenda@baldan.com.br

PUBLICACIONES

Código: 60550800295 | CPT: TACR08522A

▪ Identificación

• Identificación del producto

Haga la identificación correcta de los datos abajo, para tener siempre información sobre la vida de su equipo.

Propietario: _____

Reventa: _____

Hacienda: _____

Ciudad: _____

Estado:_____

Nº Cert. de garantía: _____

Implemento: _____

Nº de serie: _____

Fecha da compra: _____

Nota fiscal: _____

▪ Notas

Certificado de Garantía

BALDAN

BALDAN IMPLEMENTOS AGRÍCOLAS S/A, garantiza el funcionamiento normal del implemento al revendedor por un período de 6 (seis) meses a partir de la fecha de entrega de la factura de reventa al primer consumidor final. Durante este período, **BALDAN** se compromete a reparar materiales y/o defectos de fabricación bajo su responsabilidad, con mano de obra, flete y otros gastos de responsabilidad del revendedor.

Dentro del período de garantía, la solicitud y el reemplazo de cualquier pieza defectuosa debe hacerse al distribuidor regional, quien enviará la pieza defectuosa para su análisis a **BALDAN**.

Cuando no sea posible tal procedimiento y agotada la capacidad de resolución por parte del revendedor, el mismo solicitará apoyo de la Asistencia Técnica de **BALDAN**, a través de un formulario específico distribuido a los revendedores. Después de la revisión de los artículos reemplazados por la Asistencia Técnica de **BALDAN**, y se concluye que esto no es una garantía, entonces será responsabilidad del revendedor los costos de reemplazo; así como gastos de material, viajes, incluidos alojamiento y comidas, accesorios, lubricante usado y otros gastos derivados de la solicitud de asistencia técnica, y **BALDAN** está autorizada a realizar la facturación correspondiente en nombre de la reventa. Cualquier reparación hecha en el producto que se encuentra dentro del plazo de garantía por el revendedor, sólo será autorizado por **BALDAN** mediante presentación previa de presupuesto describiendo piezas y mano de obra a ser ejecutada.

Se excluyen de este término los productos que son reparados o modificados por redes de revendedores no **BALDAN**, así como la aplicación de piezas o componentes no originales al producto del usuario. Esta garantía se anula cuando se descubre que el defecto o daño es el resultado del uso incorrecto del producto, el incumplimiento de las instrucciones o la inexperiencia del operador.

Se acuerda que esta garantía no cubre neumáticos, tanques de polietileno, ejes cardán, componentes hidráulicos, etc., que son equipos garantizados por sus fabricantes. Los defectos en la mano de obra y/o material, objeto de este término de garantía, no deberán, bajo ninguna circunstancia, dar lugar a la terminación del acuerdo de compra y venta, ni a indemnización de ninguna naturaleza.

BALDAN se reserva el derecho de modificar y/o perfeccionar las características técnicas de sus productos sin previo aviso y sin obligación de proceder con los productos fabricados previamente.

▪ Certificado de inspección y entrega

SERVICIO ANTES DE LA ENTREGA: Este implemento ha sido preparado cuidadosamente porla organización de venta, inspeccionado en todas sus partes de acuerdo con las prescripciones del fabricante.

SERVICIO DE ENTREGA: Se ha informado al usuario sobre los términos de la garantíavigentes e instruido sobre el uso y el cuidado de mantenimiento.

Confirmo que he sido informado sobre los términos de garantía vigentes e instruido sobre eluso y el mantenimiento correcto del implemento.

Implemento: _____ Nº de Serie: _____

Fecha: _____ Nº Fiscal: _____

Reventa: _____

Teléfono: _____ CEP: _____

Ciudad: _____ Estado: _____

Propietario: _____

Teléfono: _____

Dirección: _____ Número: _____

Ciudad: _____ Estado: _____

E-mail: _____

Fecha da la venta: _____

Firma / Sello de la Reventa _____

1ª vía - Propietario

▪ Certificado de inspección y entrega

SERVICIO ANTES DE LA ENTREGA: Este implemento ha sido preparado cuidadosamente por la organización de venta, inspeccionado en todas sus partes de acuerdo con las prescripciones del fabricante.

SERVICIO DE ENTREGA: Se ha informado al usuario sobre los términos de la garantía vigentes e instruido sobre el uso y el cuidado de mantenimiento.

Confirmo que he sido informado sobre los términos de garantía vigentes e instruido sobre el uso y el mantenimiento correcto del implemento.

Implemento: _____ Nº de Serie: _____

Fecha: _____ Nº Fiscal: _____

Reventa: _____

Teléfono: _____ CEP: _____

Ciudad: _____ Estado: _____

Propietario: _____

Teléfono: _____

Dirección: _____ Número: _____

Ciudad: _____ Estado: _____

E-mail: _____

Fecha de la venta: _____

Firma / Sello de la Reventa _____

2ª vía - Reventa

▪ Certificado de inspección y entrega

SERVICIO ANTES DE LA ENTREGA: Este implemento ha sido preparado cuidadosamente por la organización de venta, inspeccionado en todas sus partes de acuerdo con las prescripciones del fabricante.

SERVICIO DE ENTREGA: Se ha informado al usuario sobre los términos de la garantía vigentes e instruido sobre el uso y el cuidado de mantenimiento.

Confirmo que he sido informado sobre los términos de garantía vigentes e instruido sobre el uso y el mantenimiento correcto del implemento.

Implemento: _____ Nº de Serie: _____

Fecha: _____ Nº Fiscal: _____

Revenda: _____

Teléfono: _____ CEP: _____

Ciudad: _____ Estado: _____

Propietario: _____

Teléfono: _____

Dirección: _____ Número: _____

Ciudad: _____ Estado: _____

E-mail: _____

Fecha de la venta: _____

Firma / Sello de la Reventa _____

3ª vía - Fabricante (Por favor, envíela llenada en hasta 15 días)

1.74.05.0059-5

AC MATÃO
ECT/DR/SP

CARTA-RESPUESTA

NO ES NECESARIO SELLAR

EL SELLO SERÁ PAGO POR:

BALDAN IMPLEMENTOS AGRÍCOLAS S/A.
Av. Baldan, 1500 | Nova Matão | CEP: 15993-000 | Matão-SP. | Brasil
Tel: (16) 3221-6500 | Fax: (16) 3382-6500
www.baldan.com.br | email: sac@baldan.com.br
Exportación: Tel: +55 (16) 3221-6500 | Fax: +55 (16) 3382-4212 | 3382-2480
email: export@baldan.com.br

BALDAN

Avenida Baldan, 1500
Nova Matão
15.993-900
Matão/SP - Brasil
sac@baldan.com.br
export@baldan.com.br

+55 16 3221 6500
baldan.com.br