Manual de Instruções

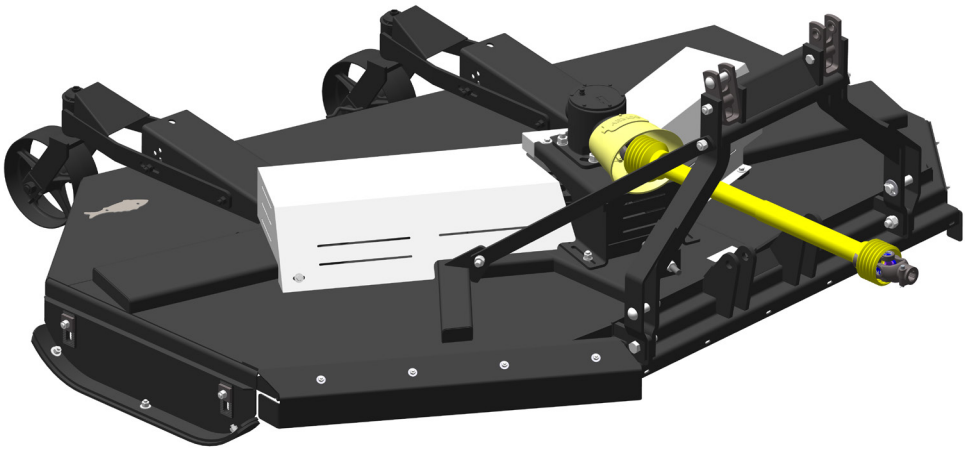

RPDL 2250/2700/3000

Roçadeira Hidráulica Dupla Central e Lateral

BALDAN

Apresentação

Agradecemos a preferência e queremos parabenizá-lo pela excelente escolha que acaba de fazer, pois você adquiriu um produto fabricado com a tecnologia **BALDAN IMPLEMENTOS AGRÍCOLAS S/A.**

Este manual irá orientá-lo nos procedimentos que se fazem necessários desde a sua aquisição até os procedimentos operacionais de utilização, segurança e manutenção.

A **BALDAN** garante que entregou este implemento à revenda completo e em perfeitas condições.

A revenda responsabilizou-se pela guarda e conservação durante o período que ficou em seu poder, e ainda, pela montagem, reapertos, lubrificações e revisão geral.

Na entrega técnica o revendedor deve orientar o cliente usuário sobre manutenção, segurança, suas obrigações em eventual assistência técnica, a rigorosa observância do termo de garantia e a leitura do manual de instruções.

Qualquer solitação de assistência técnica em garantia, deverá ser feita ao revendedor em que foi adquirido.

Reiteramos a necessidade da leitura atenta do certificado de garantia e a observância de todos os itens deste manual, pois agindo assim estará aumentando a vida de seu implemento.

Manual de Instruções

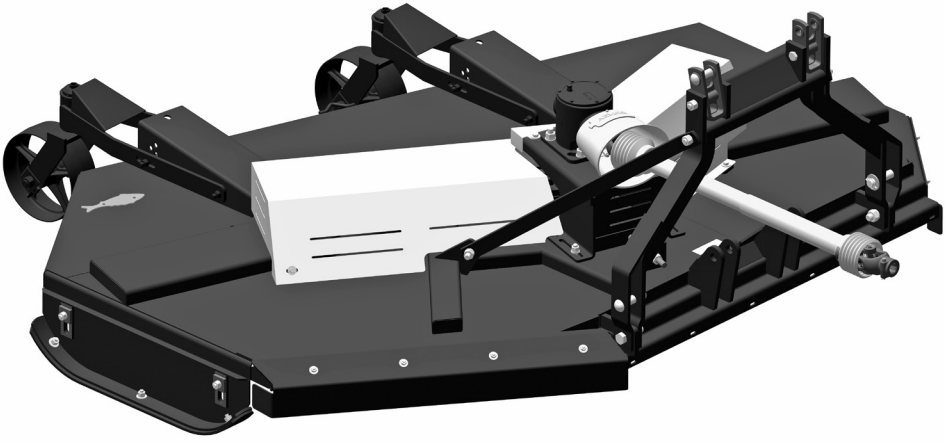

RPDL 2250/2700/3000

Roçadeira Hidráulica Dupla Central e Lateral

BALDAN IMPLEMENTOS AGRÍCOLAS S/A.
CNPJ: 52.311.347/0009-06
Insc. Est.: 441.016.953.110

Escaneie o Código QR Code na plaqueta de identificação do seu equipamento e acesse online este Manual de Instruções.

BALDAN

Índice

GARANTIA BALDAN **07**
INFORMAÇÕES GERAIS **08**
Ao proprietário *08*
NORMAS DE SEGURANÇA **09**
Ao operador ..... *09 - 12*
ADVERTÊNCIAS ..... **13 - 14**
COMPONENTES **15**
RPDL - Roçadeira Hidráulica Dupla Central e Lateral *15*
DIMENSÕES **16**
RPDL - Roçadeira Hidráulica Dupla Central e Lateral *16*
ESPECIFICAÇÕES **17**
RPDL - Roçadeira Hidráulica Dupla Central e Lateral *17*
ENGATE **18**
Engate ao trator *18*
Ajuste do comprimento do cardan ..... *19 - 20*
REGULAGEM **21**
Centralização *21*
Nivelamento *22*
Regulagem da altura de corte *23*
Posição de trabalho ..... *24 - 26*
OPERAÇÕES **27**
Recomendações para o cardan *27*
Sentido de giro das facas *28*
Recomendações para operação *29*
MANUTENÇÃO **30**
Tensão das correias *30*
Ajuste da porca da polia *31*
Proteções dianteira, traseira e lateral *32*
Troca das chapas guias das sapatas laterais *33*
Facas *34*
Desgaste das facas - Sistema barra porta facas *35*
Troca das facas - Sistema barra porta facas *36*
Troca das facas - Sistema bandeja giratória (Opcional) *37*
Lubrificação *38*
Lubrificação a cada 8 horas de trabalho *39*
Troca de óleo - Caixa multiplicadora (BPN) *40*
Troca de óleo - Caixa multiplicadora (Comer) *41*
Armazenamento *42*
Pós armazenamento *42*

Índice

Manutenção operacional ..... *42 - 43*
Cuidados *44*
Limpeza Geral *45*
Conservação da roçadeira ..... *45 - 46*
OPCIONAL **47**
Acessórios opcionais *47*
IDENTIFICAÇÃO **48**
Plaqueta de identificação *48*
Identificação do produto *49*
ANOTAÇÕES ..... **50 - 51**
CERTIFICADO **52**
Certificado de garantia ..... *52 - 58*

▪ Garantia Baldan

A **BALDAN IMPLEMENTOS AGRÍCOLAS S/A**, garante o funcionamento normal do implemento ao revendedor por um período de 6 (seis) meses contados a partir da data de entrega na nota fiscal de revenda ao primeiro consumidor final.

Durante este período a **BALDAN** compromete-se à reparar defeitos de material e ou fabricação de sua responsabilidade, sendo a mão de obra, fretes e outras despesas de responsabilidades do revendedor.

No período de garantia, a solicitação e substituição de eventuais partes defeituosas deverá ser feita ao revendedor da região, que enviará a peça defeituosa para análise na **BALDAN**.

Quando não for possível tal procedimento e esgotada a capacidade de resolução por parte do revendedor, o mesmo solicitará apoio da Assistência Técnica da **BALDAN**, através de formulário específico distribuídos aos revendedores.

Após análise dos itens substituídos por parte da Assistência Técnica da **BALDAN**, e concluído que, não se trata de garantia, então será responsabilidade do revendedor os custos relacionados à substituição; bem como as despesas de material, viagem incluindo estadia e refeições, acessórios, lubrificante utilizado e demais despesas oriundas do chamado à Assistência Técnica, ficando a empresa **BALDAN** está autorizada a efetuar o respectivo faturamento em nome da revenda.

Qualquer reparo feito no produto que se encontra dentro do prazo de garantia pelo revendedor, somente será autorizado pela **BALDAN** mediante apresentação prévia de orçamento descrevendo peças e mão de obra à ser executada.

Fica excluído deste termo o produto que sofre reparos ou modificações em oficinas que não pertençam a rede de revendedores **BALDAN**, bem como a aplicação de peças ou componentes não genuínos ao produto do usuário.

A presente garantia torna-se-á nula quando for constatado que o defeito ou dano é resultante de uso indevido do produto, da inobservância das instruções ou da inexperiência do operador.

Fica convencionado que a presente garantia não abrange pneus, depósitos de polietileno, cardans, componentes hidráulico, etc, que são equipamentos garantidos pelos seus fabricantes.

Os defeitos de fabricação e ou material, objeto deste termo de garantia, não constituirão, em nenhuma hipótese, motivo para rescisão de contrato de compra e venda, ou para indenização de qualquer natureza.

A **BALDAN** reserva-se o direito de alterar e ou aperfeiçoar as características técnicas de seus produtos, sem prévio aviso, e sem obrigação de assim proceder com os produtos anteriormente fabricados.

▪ Informações Gerais

• Ao proprietário

A BALDAN IMPLEMENTOS AGRÍCOLAS S/A, não se responsabiliza por qualquer dano causado por acidente proveniente de utilização, transporte ou no armazenamento indevido ou incorreto do seu implemento, seja por negligência e/ou inexperiência de qualquer pessoa.

Somente pessoas que possuem o total conhecimento do trator e do implemento devem efetuar o transporte e a operação dos mesmos.

A BALDAN não se responsabiliza por qualquer dano provocado em situações imprevisíveis ou alheias ao uso normal do implemento.

O manejo incorreto deste equipamento pode resultar em acidentes graves ou fatais. Antes de colocar o equipamento em funcionamento, leia cuidadosamente as instruções contidas neste manual. Certifique-se de que a pessoa responsável pela operação está instruída quanto ao manejo correto e seguro. Certifique-se ainda de que o operador leu e entendeu o manual de instruções do produto.

⚠ ATENÇÃO

NR-31 - SEGURANÇA E SAÚDE NO TRABALHO NA AGRICULTURA, PECUÁRIA SILVICULTURA, EXPLORAÇÃO FLORESTAL E AQUICULTURA.

Esta Norma Regulamentadora tem por objetivo estabelecer os preceitos a serem observados na organização e no ambiente de trabalho, de forma compatível o planejamento e o desenvolvimento das atividades da agricultura, pecuária, silvicultura, exploração florestal e aquicultura com a segurança e saúde e meio ambiente do trabalho.

SR. PROPRIETÁRIO OU OPERADOR DO EQUIPAMENTO.
Leia e cumpra atentamente o disposto na NR-31.

Mais informações, consulte o site e leia na íntegra a NR-31.
http://portal.mte.gov.br/legislacao/normas-regulamentadoras-1.htm

▪ Normas de segurança

• Ao operador

⚠ ATENÇÃO

ESTE SÍMBOLO INDICA IMPORTANTE ADVERTÊNCIA DE SEGURANÇA. NESTE MANUAL, SEMPRE QUE VOCÊ ENCONTRÁ-O, LEIA COM ATENÇÃO A MENSAGEM QUE SEGUE E ESTEJA ATENTO QUANTO À POSSIBILIDADE DE ACIDENTES PESSOAIS.

⚠ ATENÇÃO

Leia o manual de instruções atentamente para conhecer as práticas de segurança recomendadas.

⚠ ATENÇÃO

Somente comece a operar o trator, quando estiver devidamente acomodado e com o cinto de segurança travado.

⚠ ATENÇÃO

Não transporte pessoas sobre o trator e nem dentro ou sobre o equipamento.

⚠ ATENÇÃO

Há riscos de lesões graves por tombamento ao trabalhar em terrenos inclinados.
Não utilize velocidade excessiva.

⚠ ATENÇÃO

Não trabalhe com o trator se a frente estiver sem lastro suficiente para o equipamento traseiro. Havendo tendência para levantar, adicione pesos ou lastros na frente ou nas rodas dianteiras.

⚠ ATENÇÃO

Antes de fazer qualquer manutenção em seu equipamento, certifique-se que ele esteja devidamente parado.
Evite ser atropelado.

▪ Normas de segurança

SIGA TODAS AS RECOMENDAÇÕES, ADVERTÊNCIAS E PRÁTICAS SEGURAS RECOMENDADAS NESTE MANUAL, COMPREENDA A IMPORTÂNCIA DE SUA SEGURANÇA. ACIDENTES PODEM LEVAR À INVALIDEZ OU INCLUSIVE A MORTE. LEMBRE-SE, ACIDENTES PODEM SER EVITADOS!

⚠ ATENÇÃO

Antes de iniciar o trabalho ou transporte da RPDL, verifique se há pessoas ou obstruções próximas da mesma.

⚠ ATENÇÃO

Mantenha sempre limpo de resíduos como óleo ou graxa os lugares de acesso e de trabalho, pois podem causar acidentes.

⚠ ATENÇÃO

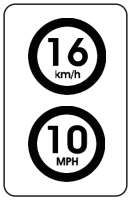

Ao transportar a RPDL, não ultrapasse a velocidade de 16Km/h ou 10 MPH, evitando riscos de danos e acidentes.

⚠ ATENÇÃO

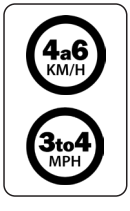

Ao trabalhar com a RPDL, não ultrapasse a velocidade de 4 a 6Km/h ou 3 a 4 MPH, evitando riscos de danos e acidentes.

⚠ ATENÇÃO

Não faça regulagens com a RPDL em funcionamento.
Ao fazer qualquer serviço na RPDL, desligue antes o trator.
Utilize ferramentas adequadas.

⚠ ATENÇÃO

Descartar resíduos de forma inadequada afeta o meio ambiente e a ecologia, pois estará poluindo rios, canais ou o solo.
Informe-se sobre a forma correta de reciclar ou de descartar os resíduos.

PROTEJA O MEIO AMBIENTE!

▪ Normas de segurança

⚠ ATENÇÃO

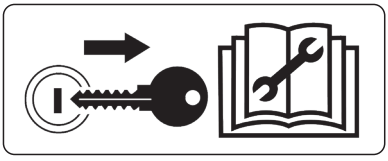

Retire a chave de ignição antes de realizar qualquer tipo de manutenção na RPDL.
- Proteja-se de possíveis ferimentos ou morte, causado por uma partida imprevista da RPDL.
- Se a RPDL não estiver devidamente engatada, não dê partida no trator.

⚠ ATENÇÃO

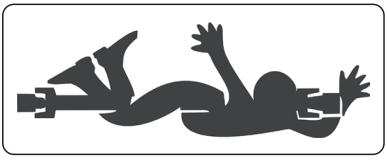

Existe riscos de lesões ou morte ao operador da roçadeira e aos expectadores durante as operações pelos motivos a seguir:
- Contato do corpo com as facas rotativas.
- Envolvimento do corpo em eixos de transmissão e eixos rotativos.

⚠ ATENÇÃO

Para prevenir ferimentos graves ou morte, quando a roçadeira está em funcionamento e as facas estão girando proceda da seguinte forma:

- Pare e desligue o equipamento se houver pessoas a menos de 50 metros de distância.

- Não coloque mãos ou pés sob o chassi. O contato com as facas podem causar ferimentos graves ou morte.

- Nunca permita pessoas sobre ou sob a roçadeira especialmente crianças.

⚠ ATENÇÃO

As roçadeiras podem soltar fragmentos ou lançar objetos à altas velocidades o que pode causar ferimentos graves ou morte para as pessoas próximas.

▪ Normas de segurança

• Equipamentos de EPI's

ATENÇÃO **NÃO TRABALHE COM A RPDL SEM COLOCAR ANTES OS EPIS (EQUIPAMENTOS DE SEGURANÇA). IGNORAR ESSA ADVERTÊNCIA PODERÁ CAUSAR DANOS A SAÚDE, GRAVES ACIDENTES OU MORTE.**

Ao realizar determinados procedimentos com a **RPDL,** coloque os seguintes EPIs (Equipamentos de Segurança) abaixo:

IMPORTANTE

A prática de segurança deve ser realizada em todas as etapas de trabalho com a RPDL, evitando assim acidentes como impacto de objetos, queda, ruídos, cortes e a ergonomia, ou seja, a pessoa responsável por operar a RPDL está sujeito a danos internos e externos ao seu corpo.

OBSERVAÇÃO **Todos os EPIs (Equipamentos de Segurança) devem possuir certificado de autenticidade.**

▪ Advertências

⚠ Quando operar com a RPDL, não permita que as pessoas se mantenham muito próximas ou sobre a mesma.

⚠ Ao proceder qualquer serviço de manutenção, utilize os equipamentos de EPI.

⚠ Não faça regulagens com a RPDL em funcionamento.

⚠ Não transite por rodovias principalmente no período noturno. Utilize sinais de alerta em todo o percurso.

⚠ Havendo necessidade de trafegar com a RPDL pelas rodovias, consulte antes os órgãos de trânsito.

⚠ Não use roupas muito folgadas, pois poderão enroscar-se na RPDL.

⚠ Ao colocar o motor do trator em funcionamento, esteja devidamente sentado no assento do operador e ciente do conhecimento completo do manejo correto e seguro tanto do trator como da RPDL. Coloque sempre a alavanca do câmbio na posição neutra, desligue a engrenagem do comando da tomada de força e coloque os comandos do hidráulico na posição neutra.

⚠ Não ligue o motor do trator em recinto fechado, sem a ventilação adequada, pois os gases de escape são nocivos à saúde.

⚠ Ao manobrar o trator para o engate da RPDL, certifique-se de que possui o espaço necessário e de que não há ninguém muito próximo, faça sempre as manobras em marcha lenta e esteja preparado para frear em emergência.

⚠ Ao trabalhar em terrenos inclinados, proceda com cuidado procurando sempre manter a estabilidade necessária. Em caso de começo de desequilíbrio reduza a aceleração, vire as rodas para o lado da declividade do terreno e nunca levante a RPDL.

⚠ Conduza sempre o trator a velocidades compatíveis com a segurança, especialmente nos trabalhos em terrenos acidentados ou em declives, mantenha o trator sempre engatado.

⚠ Ao conduzir o trator em estradas, mantenha os pedais do freio interligados e utilize sinalização de segurança.

⚠ Não permita a utilização da RPDL por pessoas que não tenham sido treinadas, ou seja, que não saibam operá-la corretamente.

⚠ Não transporte ou trabalhe com a RPDL perto de obstáculos, rios ou córregos.

⚠ Somente opere a RPDL se todas as proteções estiverem instaladas e de forma correta.

⚠ Não remova em hipótese alguma os componentes de proteção da RPDL.

⚠ Não trabalhe com o trator com a frente leve. Se a frente tiver tendência para levantar, adicione mais pesos na frente ou nas rodas dianteiras.

⚠ Ao sair do trator coloque a alavanca do câmbio na posição neutra e aplique o freio de estacionamento. Nunca deixe a RPDL engatada no trator na posição levantada do sistema hidráulico.

▪ Advertências

⚠ É vedado o transporte de pessoas em máquinas autopropelidas e implementos.

⚠ Não são autorizadas alterações das características originais RPDL, pois podem alterar a segurança, o funcionamento e afetar a vida útil.

⚠ Leia atentamente todas as informações de segurança contidas neste manual e na RPDL.

⚠ Toda inspeção deve ser feito com a RPDL parada e desligada, utilizando os meios de acesso seguros.

⚠ O acesso, manutenção e principalmente a inspeção em zonas de risco da RPDL, deve ser feito somente por trabalhador capacitado ou qualificado, observando todas as orientações de segurança.

⚠ Verifique periodicamente todos os componentes da RPDL antes de utilizá-la.

⚠ Em função do equipamento utilizado e das condições de trabalho no campo ou em áreas de manutenção, precauções são necessárias. A Baldan não tem controle direto sobre precauções, portanto é de responsabilidade do proprietário colocar em prática os procedimentos de segurança enquanto estiver trabalhando com a RPDL.

⚠ Toda e qualquer manutenção na RPDL deverá ser feito com a mesma parada e com o trator desligado.

⚠ Opere a RPDL apenas a partir do banco do condutor. Não solte os controles até que os movimentos estejam completos.

⚠ Não deixe o assento antes de bloquear os controles para evitar qualquer movimento.

⚠ Verifique regularmente a presença de pinos de segurança e parafusos. Não substitua por outros objectos, tais como pregos, fios, etc.

⚠ A manutenção da RPDL só deve ser feita por pessoas especializadas. Antes de iniciar a manutenção, desconecte todos os sistemas de acionamento da RPDL.

⚠ A garantia é imediatamente inválida quando as instruções de montagem, regulagem, operação e manutenção da RPDL não são observados.

⚠ Pessoas não qualificadas e crianças estão proibidas de operar a RPDL.

⚠ Bebidas alcoólicas ou alguns medicamentos podem gerar a perda de reflexos e alterar as condições físicas do operador. Por isso, nunca opere esse equipamento, sobre o uso dessas substâncias.

⚠ Leia ou explique todos os procedimentos deste manual, ao usuário que não possa ler.

Em caso de dúvidas, consulte o Pós Venda.
Telefone: 0800-152577 / E-mail: posvenda@baldan.com.br

▪ Componentes

• RPDL - Roçadeira Hidráulica Dupla Central e Lateral

1. Caixa de proteção das facas
2. Roda de profundidade traseira
3. Caixa multiplicadora
4. Suporte do 3° ponto
5. Jumelo de engate
6. Proteção das correias
7. Conjunto de proteção
8. Cardan
9. Proteção dianteira
10. Cabeçalho de engate
11. Sapata de regulagem de corte
12. Facas

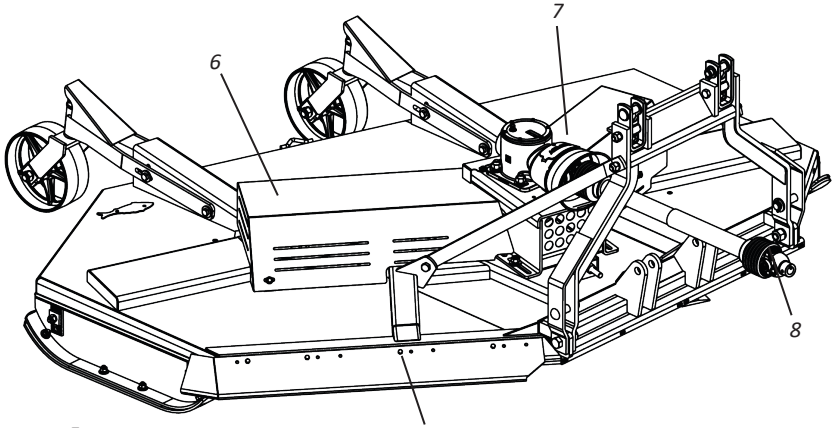

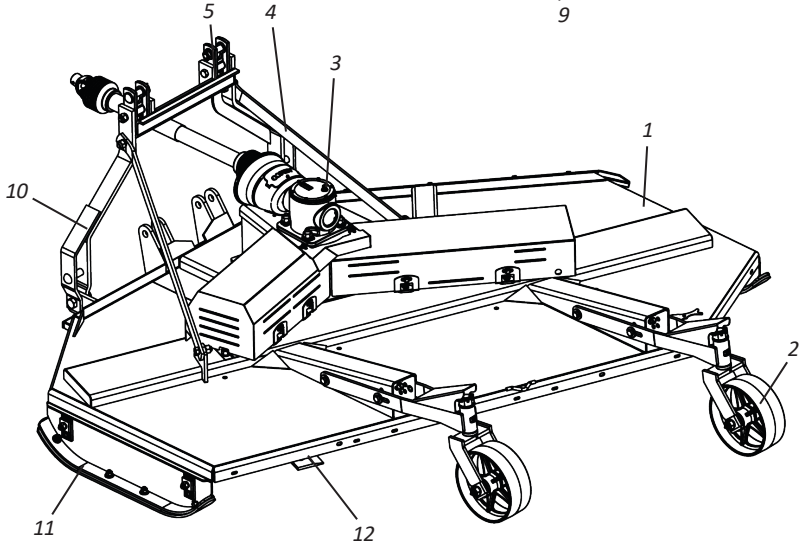

▪ Dimensões

• **RPDL - Roçadeira Hidráulica Dupla Central e Lateral**

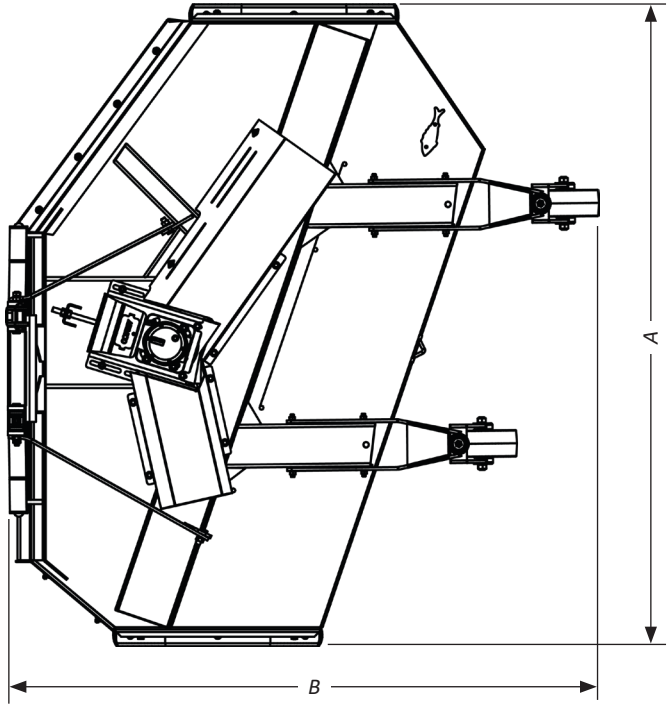

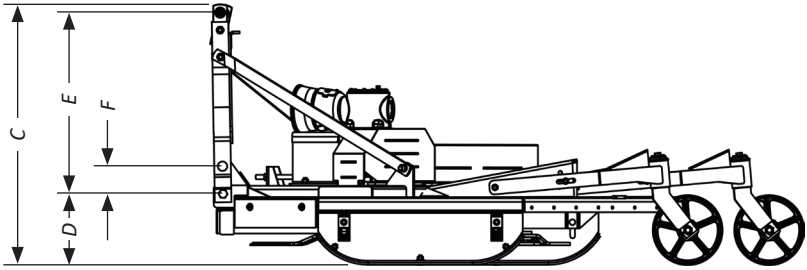

Modelo	A (mm)	B (mm)	C (mm)	D (mm)	E (mm)	F (mm)
RPDL 2250	2598	2366	1149	285	825	126
RPDL 2700	2993	2732	1149	285	825	126
RPDL 3000	3230	2895	1149	285	825	126

▪ Especificações

• RPDL - Roçadeira Hidráulica Dupla Central e Lateral

Modelo	Nº de Facas	Largura de Corte (mm)	Comprimento do Cardan (mm)	Peso Aprox. (Kg)	Potência do Trator (HP)
RPDL 2250	4	2250	600 - 800	700	65
RPDL 2700	4	2700	600 - 800	800	75
RPDL 3000	4	3000	600 - 800	870	85

Altura de corte ..... 50 - 200 mm
RPM na PTO 540
RPM das facas 950

A Baldan reserva-se o direito de alterar e ou aperfeiçoar as características técnicas de seus produtos, sem prévio aviso, e sem obrigação de assim proceder com os produtos anteriormente fabricados. As especificações técnicas são aproximadas e informadas em condições normais de trabalho.

USO PREVISTO DA RPDL

- A **RPDL** foi desenvolvida para os mais diversos trabalhos de roçada nos mais variados tipos de vegetações, geralmente são utilizadas para soqueira de algodão, milho e outros mais.
- A **RPDL** deve ser conduzida e acionada somente por um operador devidamente instruído.

USO NÃO PERMITIDO DA RPDL

- Para evitar danos, graves acidentes ou morte, NÃO transporte pessoas sobre qualquer parte da **RPDL.**
- NÃO é permitido utilizar a **RPDL** para acoplar, rebocar ou empurrar outros implementos ou acessórios.
- A **RPDL** NÃO deve ser utilizada por operador inexperiente que não conheça todas as técnicas de condução, comando e operação.

▪ Engate

Antes de acoplar a **RPDL**, verifique se o trator está dotado com jogo de pesos ou lastros na frente ou nas rodas dianteiras para não levantar o trator. As rodas traseiras darão ao trator maior estabilidade e tração no solo.

• Engate ao trator

01 - Aproxime-se lentamente o trator a **RPDL** em marcha-a-ré, ficando atento a aplicação dos freios.

02 - Em seguida, utilize a alavanca do controle de posição do hidráulico ao se aproximar da **RPDL**, deixando o braço inferior esquerdo no nível do engate da roçadeira.

03 - Engate o braço inferior esquerdo do trator através do pino de engate (1) no suporte **"A"** da **RPDL**.

04 - Engate o 3º ponto do trator no suporte **"B"** da **RPDL**.

05 - Depois, com o auxílio da alavanca reguladora **"C"**, engate o braço inferior direito do trator através do pino de engate (1) no suporte **"D"** da **RPDL**.

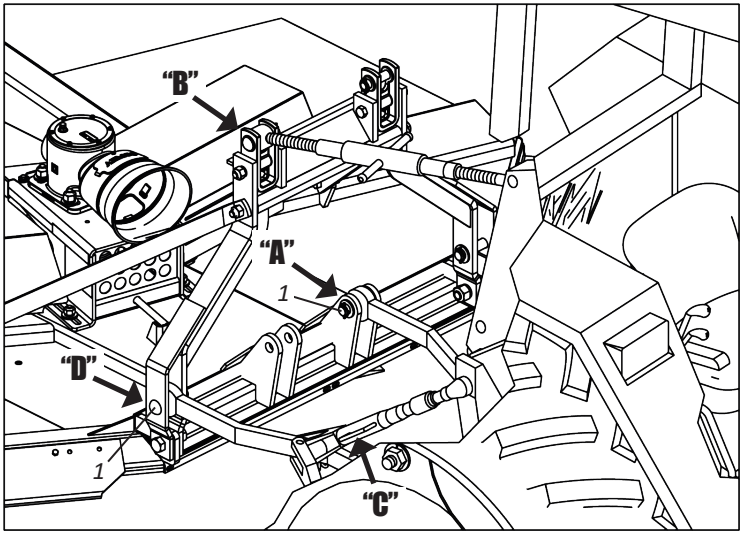

ATENÇÃO **Ao levantar o hidráulico do trator, verifique o limite de altura do hidráulico de forma que o cardan não toque na parte superior da caixa de proteção das facas. O levante do hidráulico varia de acordo com o modelo de trator.**

OBSERVAÇÃO **Ao engatar a RPDL, procure um lugar seguro e de fácil acesso, use sempre marcha reduzida com baixa aceleração.**

▪ Engate

Antes do engate do cardan, verifique o comprimento do mesmo em relação ao modelo do trator que tracionará a roçadeira.

• Ajuste do comprimento do cardan - Parte I

IMPORTANTE

Antes de efetuar o corte no cardan, verifique a regulagem da barra de tração do trator, podendo aumentar ou diminuir seu cumprimento, evitando o corte do cardan.

Para efetuar o corte do cardan, proceda da seguinte forma:

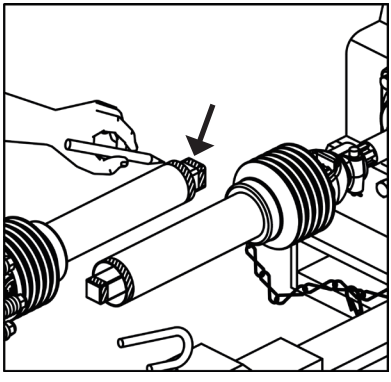

Prenda as metades do eixo do cardan próximas uma da outra na posição de trabalho e faça a marcação da parte que será cortada.

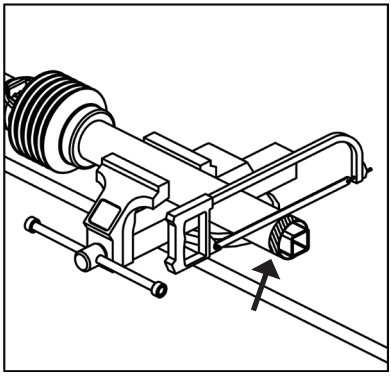

Diminua os tubos protetores interno e externo do cardan proporcionalmente.

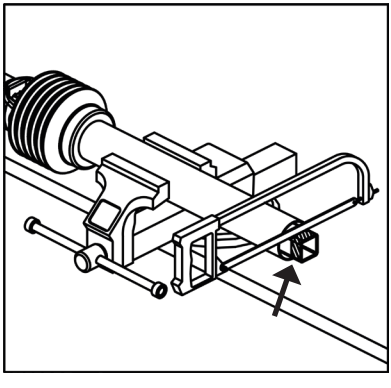

Corte as barras internas do cardan no mesmo comprimento dos tubos protetores.

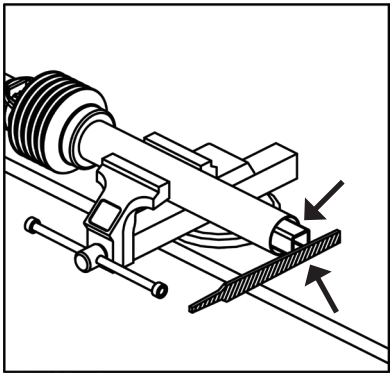

Retire todas as rebarbas e pontas. Limpe e engraxe as barras delizantes do cardan.

▪ Engate

• Ajuste do comprimento do cardan - Parte II

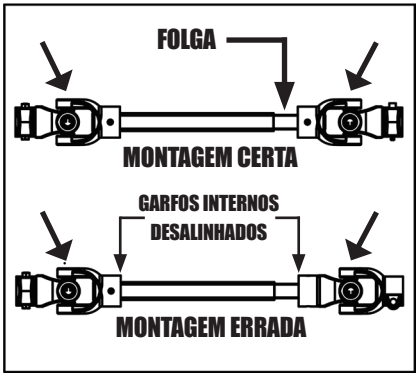

Na montagem, observe que os terminais internos e externos estejam sempre no mesmo plano, alinhados. Verifique também a folga no eixo telescópico, que deve ser de 5 a 7 cm.

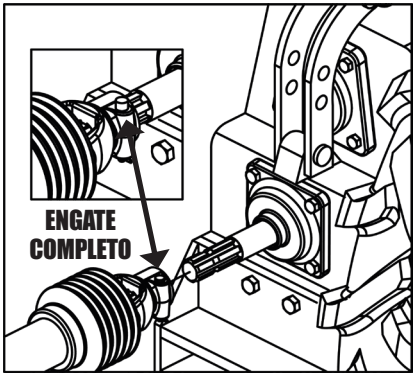

Acople a flange no eixo da TDP do trator observando que o engate só se completará quando a trava (1) saltar.

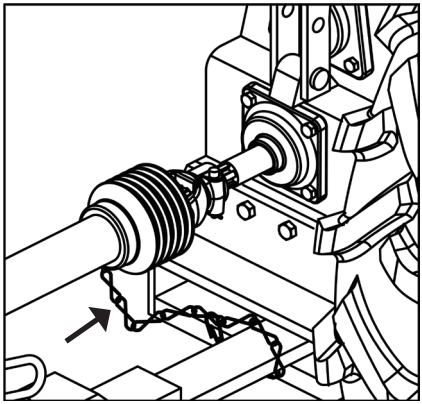

Não engate as correntes do cardan esticadas. Mantenha uma folga na instalação e considere os movimentos angulares.

IMPORTANTE

Toda vez que mudar de trator, verifique novamente o cumprimento do eixo do cardan.

OBSERVAÇÃO

Verifique na página 27 o ângulo de articulação do cardan e as outras recomendações para uso do mesmo.

ATENÇÃO

A montagem errada do cardan provoca vibração excessiva, prejudicial à transmissão.
Ao acoplar o cardan na TDP, o trator deve estar com o motor desligado e o freio de estacionamento aplicado.

▪ Regulagem

• Centralização

Para centralizar a **RPDL** em relação ao eixo longitudinal do trator, proceda da seguinte forma:

01 - Alinhe o engate superior da **RPDL** com o 3º ponto do trator.

02 - Depois, levante totalmente a **RPDL.**

03 - Em seguida, verifique as distâncias **"A"** dos braços inferiores do hidráulico são iguais em relação aos pneus do trator. Os braços inferiores devem estar nivelados um com o outro.

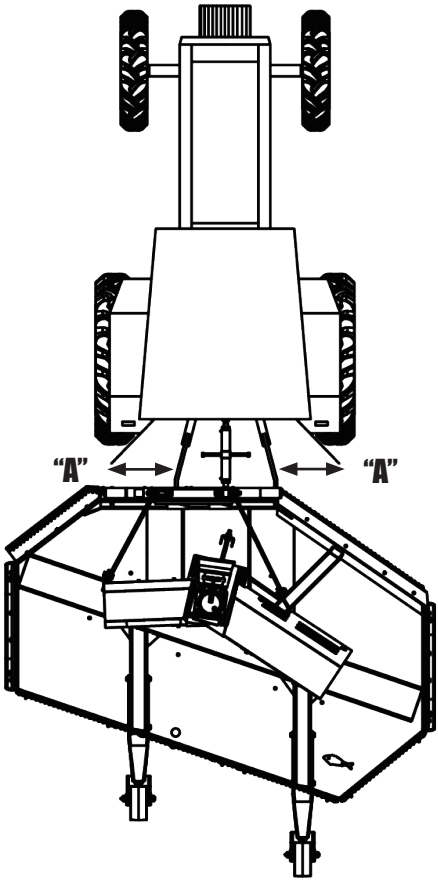

ATENÇÃO **Nunca ajuste os braços inferiores do hidráulico do trator com a RPDL abaixada.**

▪ Regulagem

• Nivelamento

Para nivelar a **RPDL** em relação ao eixo longitudinal do trator, proceda da seguinte forma:

01 - Primeiramente o trator deve estar em local plano.

02 - Em seguida, através do braço superior **"A"** e inferior direito **"B"**, que possuem regulagens, faça o nivelamento da **RPDL,** conforme letra **"C"**.

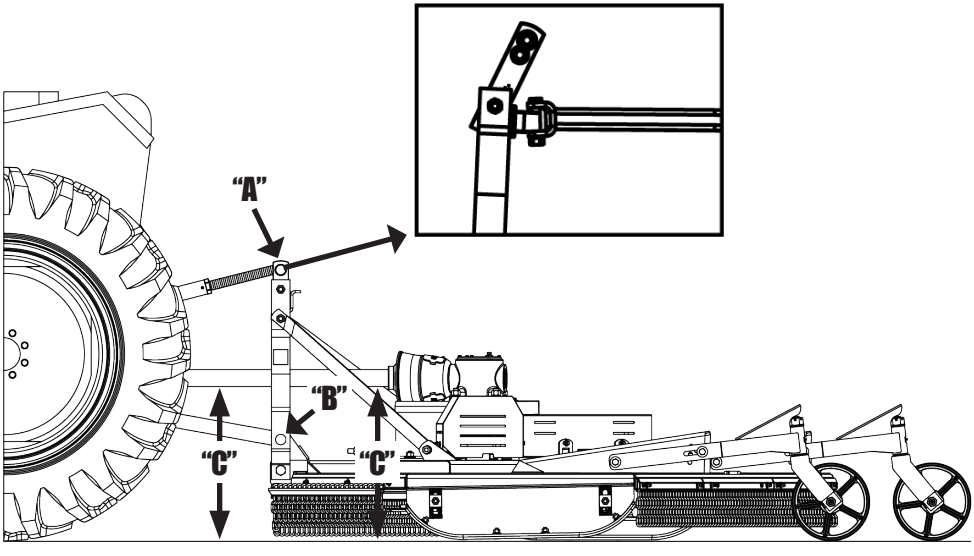

Atenção: O Jumelo "A" deve ser posicionado na vertical, com leve inclinação em direção ao implemento.

⚠ ATENÇÃO

Verifique a folga do cardan que deve ser de 5 a 7cm. Se não houver folga, ajuste o comprimento do cardan conforme instruções das páginas 19 e 20.

▪ Regulagem

• Regulagem da altura de corte

A altura de corte da **RPDL** é regulada através das sapatas laterais (1), rodas traseiras (2) e roda dianteira (3). Para regular a altura de corte, proceda da seguinte forma:

SAPATAS LATERAIS

01 - Solte as porcas (4), arruelas de pressão (5) e as chapas estriadas (6).

02 - Em seguida, ajuste as sapatas laterais (1), posicionando-as na altura desejada.

03 - Depois, reaperte as chapas estriadas (6) através das arruelas de pressão (5) e porcas (4).

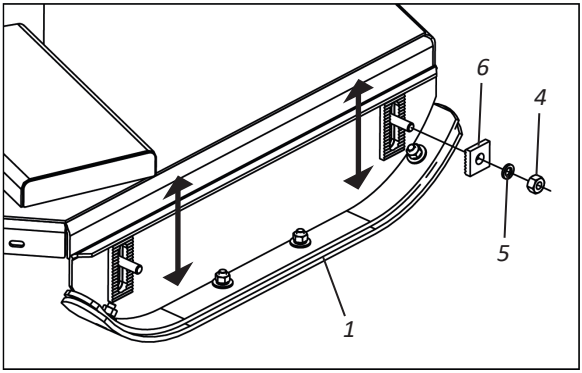

RODAS TRASEIRAS

04 - Após a regular das sapatas laterais (1), solte as porcas (7), arruelas de pressão (8), arruelas lisa (9) e retire os parafusos (10).

05 - Em seguida, ajuste a roda traseira (2) posicionando-a na altura desejada através da furação do suporte (11).

06 - Depois recoloque os parafusos (10), arruelas lisa (9), arruelas de pressão (8) e porcas (7) reapertando-as.

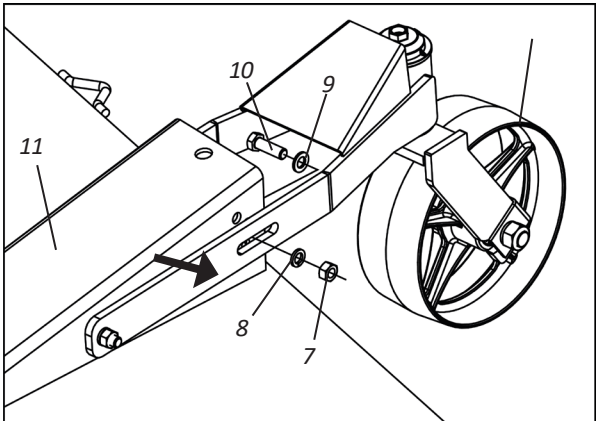

⚠ ATENÇÃO

Recomendamos que a altura de corte seja de no mínimo 50 mm acima do solo.

▪ Regulagem

• Posição de trabalho - Parte I

A **RPDL** pode trabalhar na posição central e lateral em relação ao trator. Para mudar a posição de trabalho, desengate o trator dos pontos **"A"** e engate nos pontos **"B"** ou vice-versa.

POSIÇÃO CENTRAL

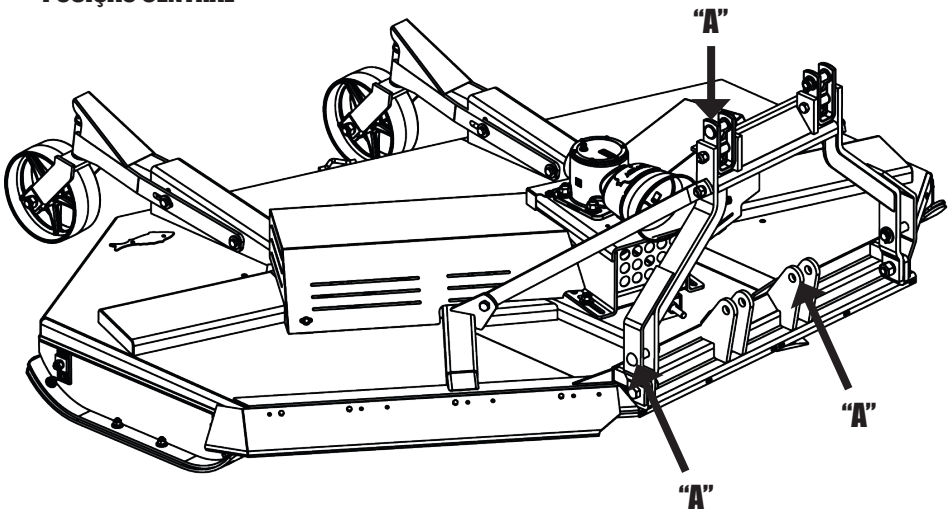

POSIÇÃO LATERAL

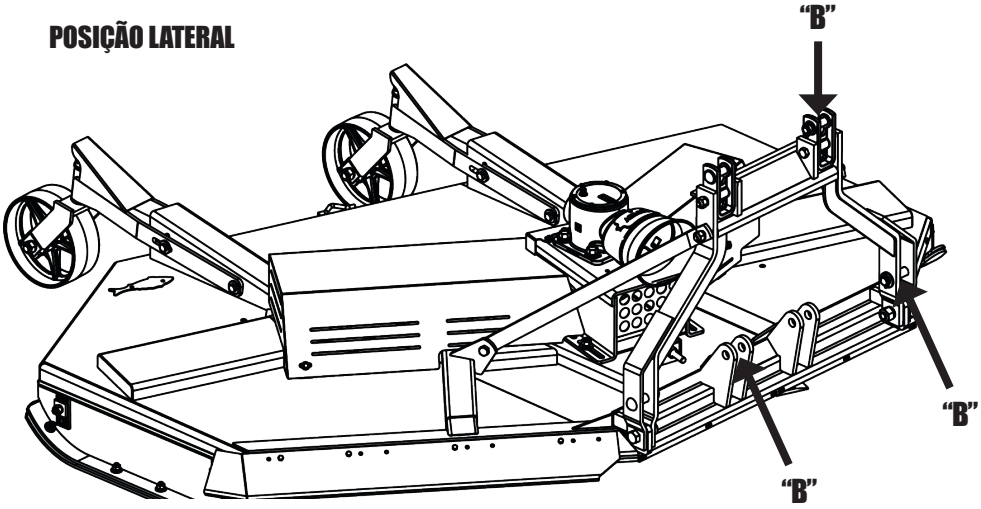

▪ Regulagem

• Posição de trabalho - Parte II

A caixa multiplicadora de velocidade (1) possui furos oblongos **"C"**. Ao mudar a posição de trabalho da **RPDL** (de central para lateral ou vice-versa) havendo necessidade, solte os parafusos **"D"** e gire a caixa multiplicadora de velocidade (1) para melhor posicionar o cardan (2).

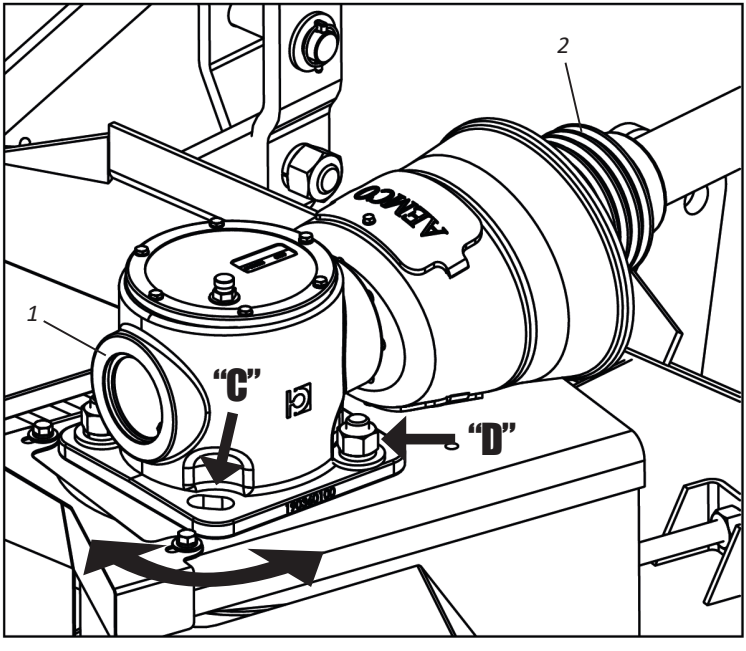

OBSERVAÇÃO | **Verifique na página 27 o ângulo de articulação do cardan e as outras recomendações para uso do mesmo.**

▪ Regulagem

• Posição de trabalho - Parte III

Para saber as medidas que excedem a lateral direita do trator utilizando a **RPDL** nas posições central ou lateral, utilize a fórmula abaixo.

Fórmula: A - C = X
B - C = X

Dados: **A** = Dimensão do centro do cabeçalho da **RPDL** na posição central até o fim do corte.
B = Dimensão do centro do cabeçalho da **RPDL** na posição lateral até o fim do corte.
C = Dimensão do rodeiro traseiro do trator dividido por 2.
X = Dimensão do corte que excede o trator.

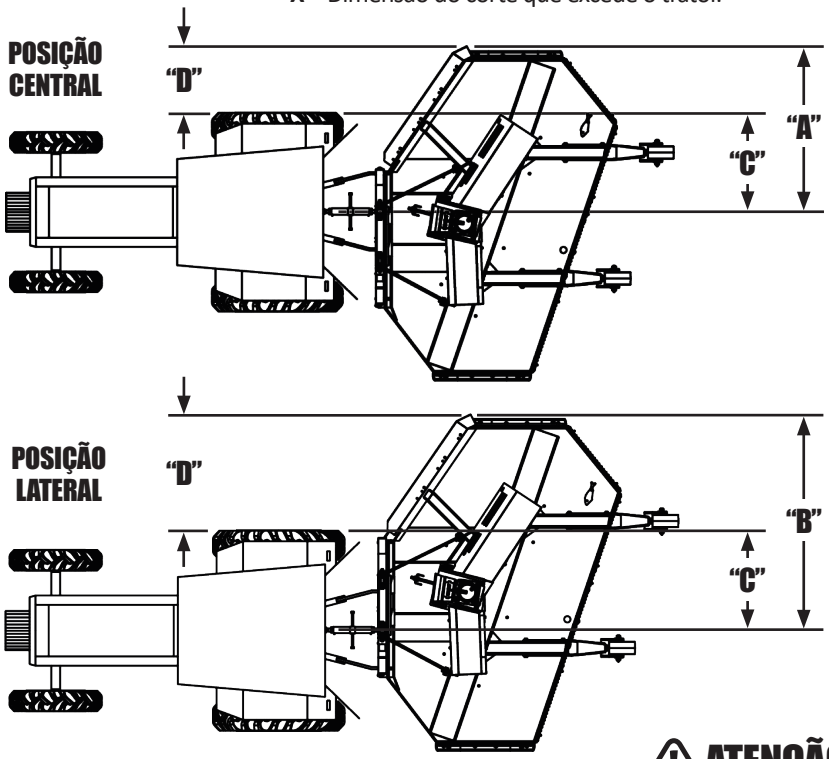

Modelo	Posição Central "A"	Posição Lateral "B"	Deslocamento entre "A" e "B"
RPDL 2250	1307	1782	475
RPDL 2700	1496	1971	475
RPDL 3000	1597	2072	475

⚠ ATENÇÃO

As medidas "C e D" variam de trator para trator devido aos diferentes tamanhos de bitolas.

▪ Operações

• Recomendações para o cardan

O cardan possui limitação quanto ao seu ângulo máximo de articulação. Esse ângulo, com o cardan em funcionamento, pode atingir no máximo 35° por um curto período de tempo. Em trabalho contínuo não deve ultrapassar 15°.

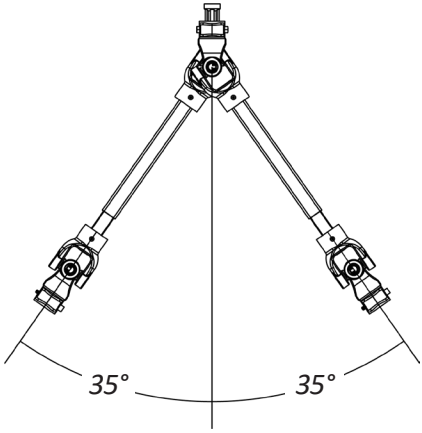

EM CURTO PERÍODO DE TEMPO

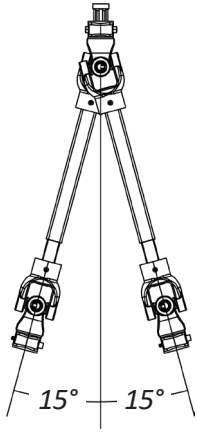

EM TRABALHO CONTÍNUO

⚠ ATENÇÃO

Nunca acione a TDP quando a junta estiver com ângulo superior a 15°. Em manobras com a TDP desligada, nunca ultrapasse os 35° de ângulo de articulação, isso pode ocorrer em trajetos de transporte ou manobras em galpões com o cardan acoplado.

A proteção de segurança (1) é um componente de fundamental importância para a segurança pessoal do usuário e para a vida útil do eixo cardan.

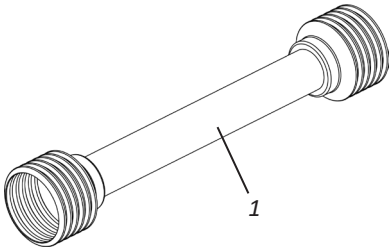

❗ IMPORTANTE

Não trabalhe com a RPDL se o cardan não estiver com a proteção (1). Ignorar essa advertência pode causar danos ao cardan ou graves acidentes.

Operações

• Sentido de giro das facas

As **RPDL** possuem 4 facas iguais que giram na posição horário.

HORÁRIO

VISTA POR BAIXO DA RPDL

ATENÇÃO

Mantenha-se afastado dos elementos rotativos principalmente das facas até que o movimento das mesmas seja interrompido. Ignorar essa advertência pode resultar em graves acidentes ou morte.

▪ Operações

• Recomendações para operação

01 - Antes de começar a trabalhar, faça uma revisão completa na **RPDL**. Deve-se completar o nível de óleo do multiplicador e reaperte as porcas e parafusos. Verifique também o travamento dos pinos e contrapinos.

02 - A rotação de trabalho é **540 rpm na TDP**. Verificação a rotação correspondente no motor, no manual do trator. Essa rotação no motor varia de trator para trator.

03 - Para melhor desempenho, recomendamos que a altura de corte seja de no **mínimo 50 mm** acima do solo.

04 - Para assegurar um bom resultado de trabalho, o local que será roçado deve estar livre de pedras e tocos.

05 - Primeiramente, coloque as facas em funcionamento e depois inicie o corte da vegetação.

06 - Não ligue a TDP com as facas travadas em monte de terra, paus ou tocos, objetos podem ser lançados e causar graves ferimentos.

07 - Durante o trabalho, mantenha a rotação do motor constante, evitando a variação de velocidade média do trator, para não haver ineficiência ou falhas no corte da vegetação.

08 - Para acoplar ou desacoplar o cardan, a TDP deve estar desligada.

09 - Durante o trabalho não varie a velocidade do trator, isso acarreta um corte ineficiente "falhas". Mantenha a velocidade média e conserve-a durante todo o trabalho. A velocidade média de trabalho recomendada é de **4 a 6 km/h**.

10 - Em solos demasiadamente ondulados a regulagem da altura de corte deve evitar que as facas toquem no solo excessivamente.

11 - Os estabilizadores dos braços inferiores do trator devem ser ajustados com a **RPDL** totalmente erguida.

12 - Em vegetação de grande densidade, recomendamos a utilização de marcha reduzida, mantendo a rotação na **TDP em 540 rpm constante**.

13 - Ao transportar ou efetuar verificação/manutenção, mantenha a tomada de força desligada.

14 - Pare e desligue o equipamento se houver pessoas a menos de **50 metros** de distância.

Em caso de dúvidas, nunca opere ou manusei a RPDL, consulte o Pós Venda.
Telefone: 0800-152577 / E-mail: posvenda@baldan.com.br

▪ Manutenção

• Tensão das correias

A **RPDL** possuem correias que diariamente deverão ser verificadas a sua tensão. Para regular a tensão das correias, proceda da seguinte forma:

01 - Solte as porcas (1) destravando o suporte (2).
02 - Em seguida, ajuste a tensão das correias (3) apertando a porca (4) do esticador (5).
03 - Depois, reaperte as porcas (1) travando o suporte (2).

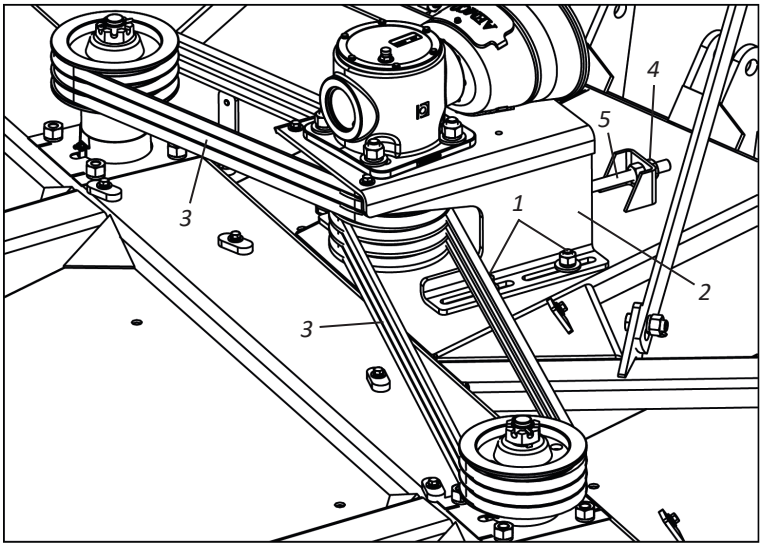

ATENÇÃO

Verifique a tensão das correias nas primeiras horas de trabalho, depois, faça a verificação diariamente.
Se houver desgaste nas correias, troque-as imediatamente.
Não opere a RPDL com as correias soltas.
A folga normal deve ser de ± 1 cm no centro das mesmas.

IMPORTANTE

Antes de realizar a regulagem de tensão das correias, certifique-se que o trator esteja desligado, caso não esteja, desligue-o e retire a chave de ignição.

OBSERVAÇÃO

A regulagem da tensão das correias deve ser feito para evitar patinagens excessivas durante o trabalho.
Encontrando um volume grande de vegetação ou havendo uma resistência de corte excessiva, diminua a velocidade de trabalho ou procure roçar uma faixa mais estreita.

▪ Manutenção

• Ajuste da porca da polia

Entre 50 a 70 horas de uso da **RPDL** deve-se verificar o aperto da porca da polia para isso, proceda da seguinte forma:

01 - Desengate o cardan (1) da caixa multiplicadora (2).

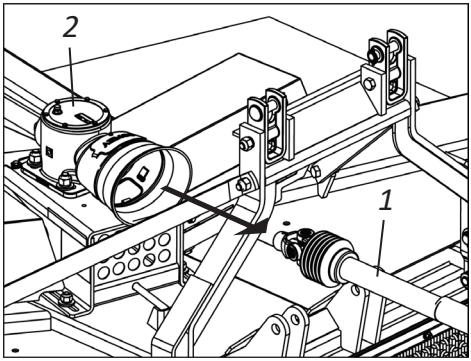

02 - Em seguida, solte arruelas e porcas (3) do suporte (4) e a porca e contraporca (5) junto com o esticador (6).

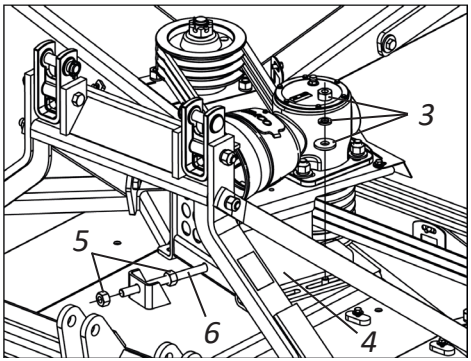

03 - Depois, retire a caixa multiplicadora (7) juntamente com a polia (8). Em seguida, solte a arruela e porca (9), trave a polia (8) e reaperte a arruela e porca (9) o necessário.

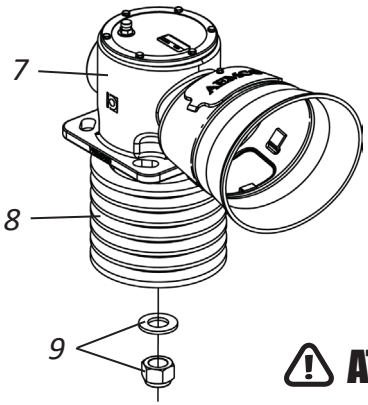

04 - Em seguida monte novamente todos os componentes e finalize acoplando o cardan (1) na caixa multiplicadora (2).

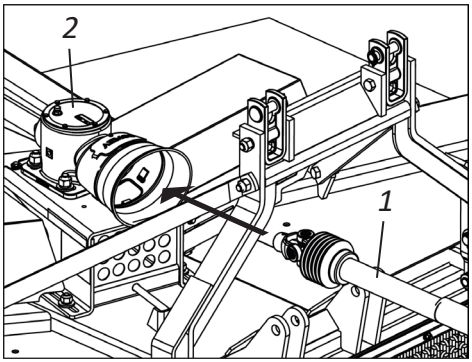

⚠ ATENÇÃO | **Verifique o ajuste da polia sempre que trocar o jogo de correias.**

▪ Manutenção

• Proteções dianteira, traseira e lateral

Sempre antes de utilizar a **RPDL**, verifique as condições das proteções dianteira (1), traseira (2), das proteções das correias (3), da proteção da polia (4) e da proteção do cardan (5). Em caso de quebra ou perda de qualquer uma dessas proteções, estas deverão ser substituídas ou repostas imediatamente para evitar graves acidentes ou morte durante o trabalho.

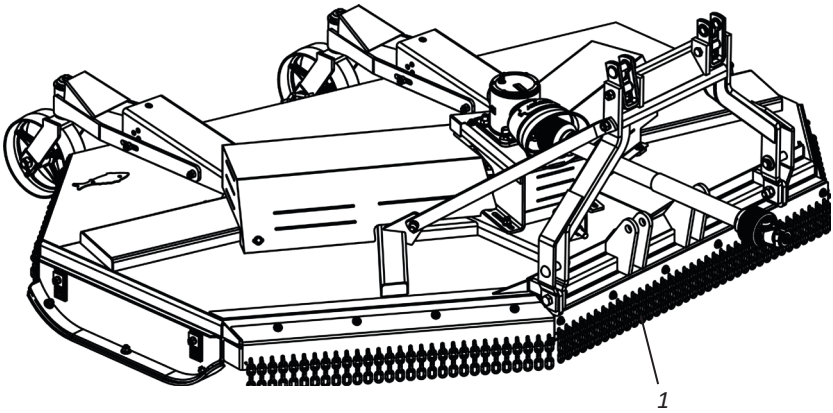

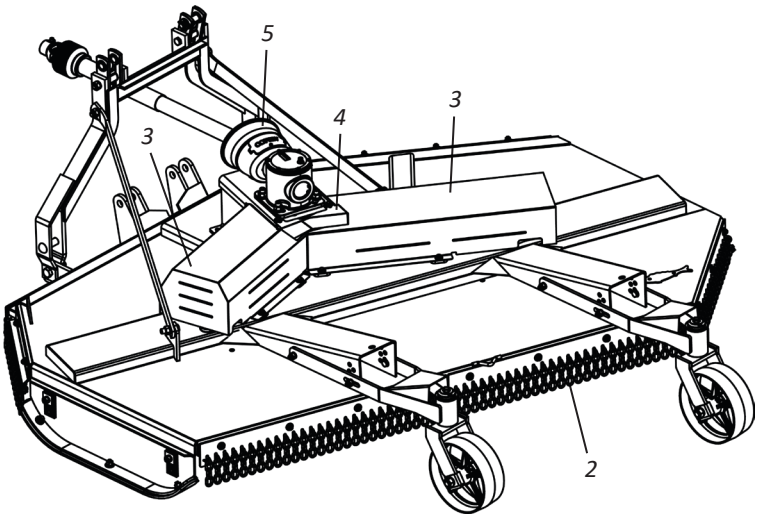

ATENÇÃO **Não trabalhe com a RPDL sem as proteções dianteira (1), traseira (2) e lateral (3). Ignorar essa advertência pode resultar em graves acidentes ou morte.**

▪ Manutenção

• Troca das chapas guias das sapatas laterais

Verifique periodicamente se há desgastes nas chapas guias (1) das sapatas laterais (2) da **RPDL,** havendo desgastes substitu-as. Para substituir as chapas guias (1), proceda da seguinte forma:

01 - Solte as porcas (3), arruelas de pressão (4), arruelas lisa (5) e parafusos (6).
02 - Em seguida, substitua as chapas guias (1).
03 - Depois, fixe-as com os parafusos (6), arruelas lisa (5), arruelas de pressão (4) e as porcas (3).

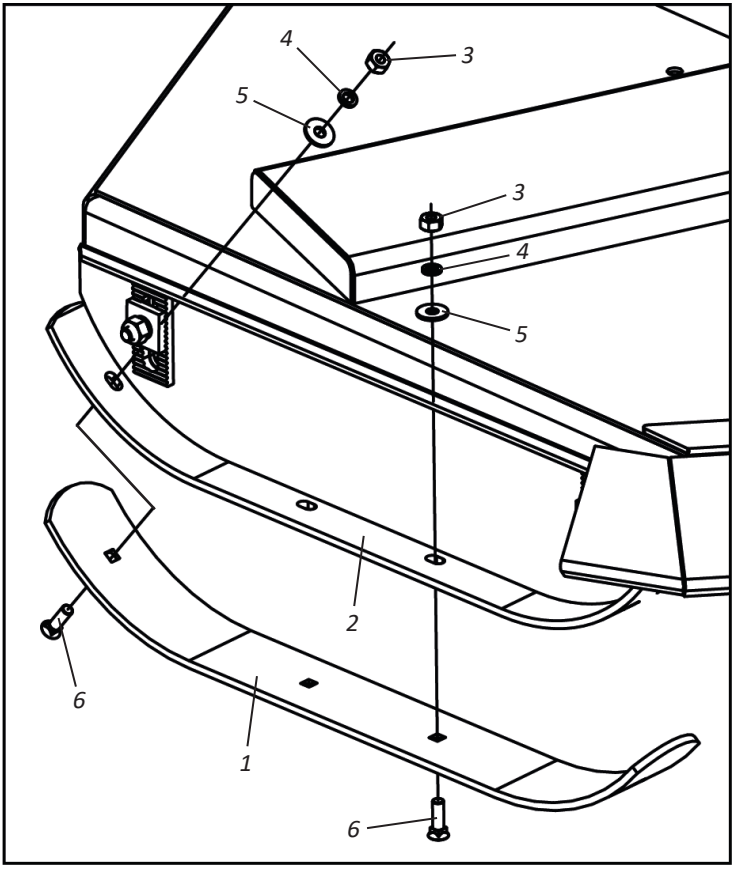

⚠ ATENÇÃO

Havendo desgastes nos parafusos (6), arruelas lisa (5), arruelas de pressão (4) e porcas (3), providencie imediatamente a substituição dos mesmos. Ignorar essa advertência pode resultar em graves acidentes.

▪ Manutenção

• Facas

A **RPDL** pode ser adquirida com sistemas barra porta facas ou bandeja giratória. As facas para cada sistema são diferentes conforme abaixo.

BARRA PORTA FACAS

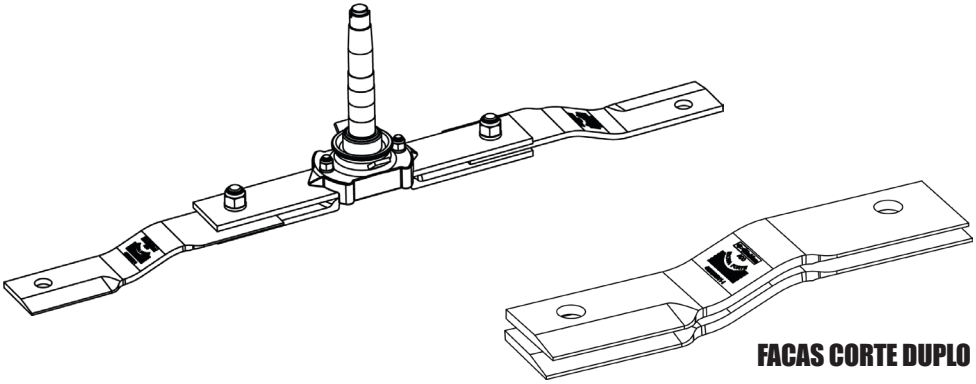

BANDEJA GIRATÓRIA

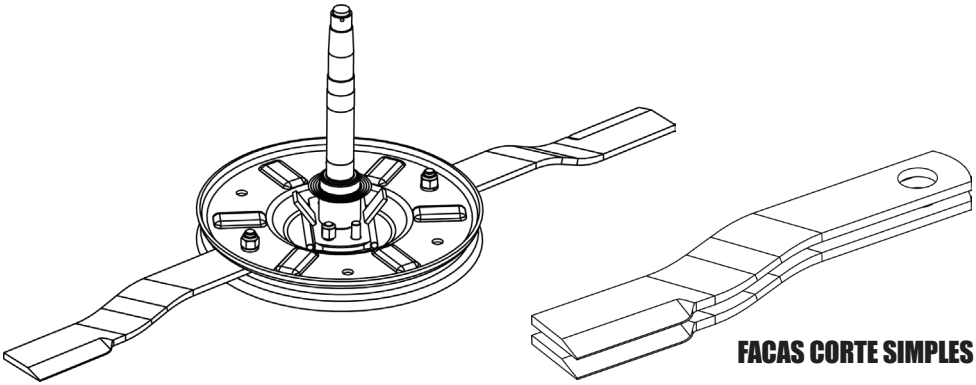

⚠ ATENÇÃO

Ao efetuar a reposição das facas, observe que as mesmas são fornecidas em pares, os quais devem ser mantidas até a montagem no mancal ou na bandeja da RPDL. Facas desequilibradas podem causar vibração excessiva e danificar os rolamentos, retentores e a caixa de transmissão. A variação de peso entre estas facas está dentro do limite de tolerância.

▪ Manutenção

• Desgaste das facas - Sistema barra porta facas

A **RPDL** com sistema barra porta facas possui facas reversíveis. Antes de iniciar os trabalhos, faça uma revisão completa na roçadeira principalmente nas facas para que não aconteça do desgaste afetar o furo que deve ficar com uma parede de 20mm. Se o desgaste afetar o furo ou a parede ficar muito fina, recomendamos a troca da faca imediatamente pois esta não terá a segurança necessária, possibilitando risco de acidentes.

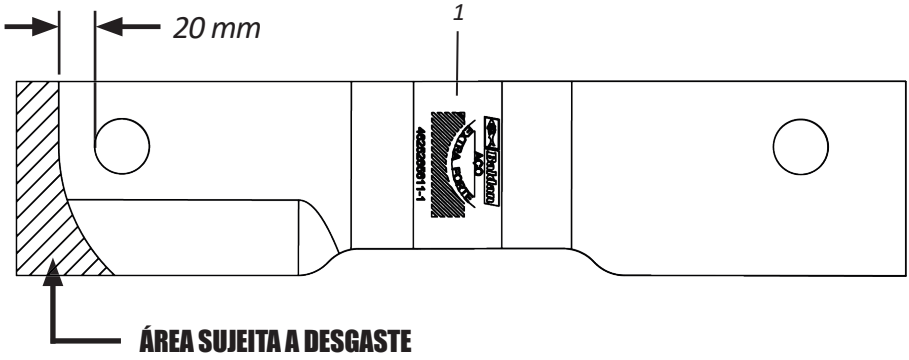

ATENÇÃO **Em caso de perda ou quebra de qualquer um dos elementos rotativos principalmente as facas (1), estas deverão ser repostas imediatamente para evitar vibrações e consequentemente danos a RPDL, falhas no trabalho, graves acidentes ou morte.**

IMPORTANTE **Mantenha sempre as facas (1) bem afiadas para aumentar o rendimento e requerer menos esforço do trator.**

▪ Manutenção

• Troca das facas - Sistema barra porta facas

Antes de cada utilização da **RPDL,** inspecione as facas verificando se as mesmas estão em boas condições e devidamente instaladas. Faça a substituição das facas caso estiverem quebradas, tortas, excessivamente gastas ou tenham sofrido qualquer tipo de avaria. Além disso, substitua as facas quando perceber imperfeições no corte. Para substituir as facas, proceda da seguinte forma:

01 - Solte os parafusos (1), arruelas de pressão (2) e porcas (3).
02 - Em seguida, substitua as facas (4).
03 - Depois, fixe-as novamente com os parafusos (1), arruelas de pressão (2) e porcas (3).

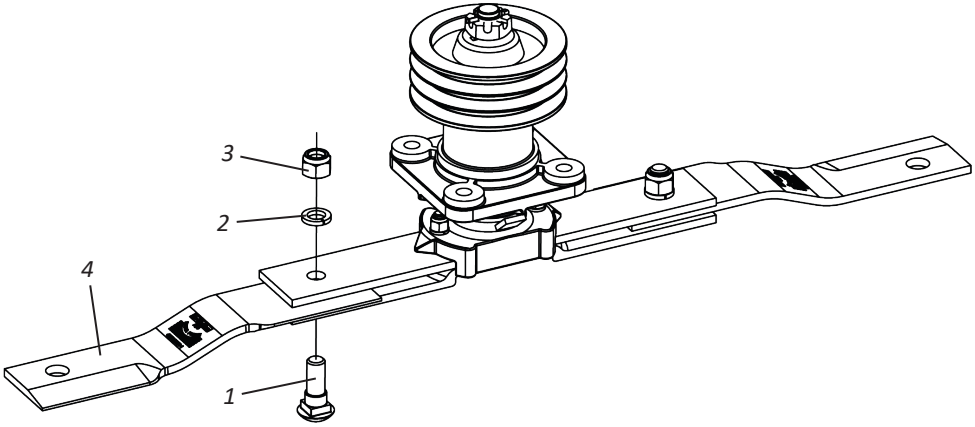

⚠ ATENÇÃO

Verifique periodicamente as condições e aperto dos parafusos (1), arruelas de pressão (2) e porcas (3) de fixação das facas (4). Ignorar essa advertência pode causar graves acidentes ou morte.

❗ IMPORTANTE

Ao trocar as facas (4), sempre troque o par evitando danos a RPDL por causa do desbalanceamento. Utilize sempre peças originais Baldan.
Ao trocar as facas (4), troque também os parafusos (1), arruelas de pressão (2) e porcas (3). Verifique periodicamente as condições e aperto dos parafusos e porcas de fixação das facas.

▪ Manutenção

• Troca das facas - Sistema bandeja giratória (Opcional)

Antes de cada utilização da **RPDL,** inspecione as facas verificando se as mesmas estão em boas condições e devidamente instaladas. Faça a substituição das facas caso estiverem quebradas, tortas, excessivamente gastas ou tenham sofrido qualquer tipo de avaria. Além disso, substitua as facas quando perceber imperfeições no corte. Para substituir as facas, proceda da seguinte forma:

01 - Solte os parafusos (1), arruelas de pressão (2) e porcas (3).
02 - Em seguida, retire a faca (4) da bandeja giratória (5).
03 - Depois, retire a bucha (6) da faca (4) e coloque-a na nova faca.
04 - Finalize fixando a nova faca na bandeja giratória (5) através dos parafusos (1), arruelas de pressão (2) e porcas (3).

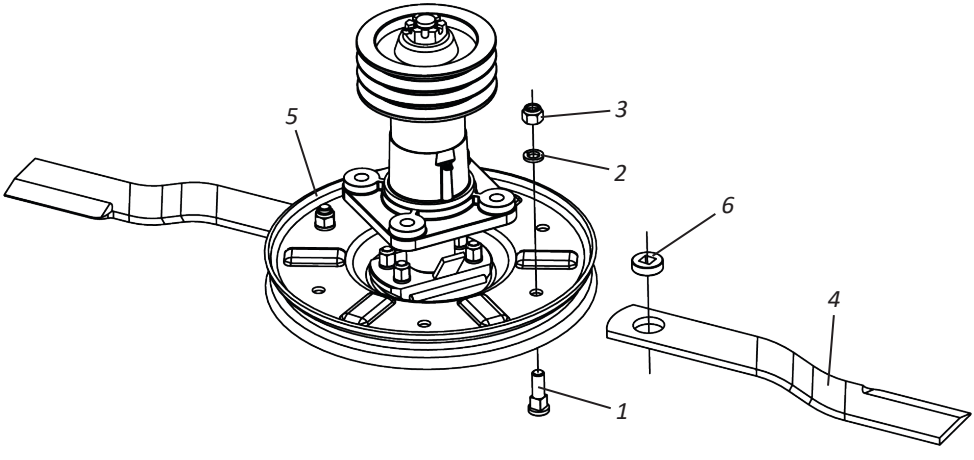

ATENÇÃO

Verifique periodicamente as condições e aperto dos parafusos (1), arruelas de pressão (2) e porcas (3) de fixação das facas (4). Ignorar essa advertência pode causar graves acidentes ou morte.

IMPORTANTE

Ao trocar as facas (4), sempre troque o par evitando danos a RPDL por causa do desbalanceamento. Utilize sempre peças originais Baldan.
Ao trocar as facas (4), troque também os parafusos (1), arruelas de pressão (2) e porcas (3). Verifique periodicamente as condições e aperto dos parafusos e porcas de fixação das facas.

▪ Manutenção

A **RPDL** foi desenvolvida para lhe prover o máximo rendimento sobre condições de terrenos. A experiência tem mostrado que a manutenção periódica de certas partes da **RPDL** é o melhor caminho para auxiliá-lo a não ter problemas, assim sugerimos a verificação.

⚠ ATENÇÃO **Verifique constantemente as porcas e parafusos, se necessário reaperte-as. A manutenção de reaperto geral do equipamento deve ser feito a cada 8 horas de trabalho.**

• Lubrificação

A lubrificação é indispensável para um bom desempenho e maior durabilidade das partes móveis da **RPDL**, contribuindo na economia dos custos de manutenção.

Antes de iniciar a operação, lubrifique cuidadosamente todas as graxeiras observando sempre os intervá-los de lubrificação na página a seguir. Certifique-se da qualidade do lubrificante, quanto a sua eficiência e pureza, evitando utilizar produtos contaminados por água, terra e outros agentes.

• Tabela de graxas e equivalentes

Fabricante	Tipos de graxa recomendada
Petrobrás	Lubrax GMA-2
Atlantic	Litholine MP 2
Ipiranga	Ipiflex 2
Castrol	LM 2
Mobil	Grease MP
Texaco	Marfak 2
Shell	Alvania EP 2
Esso	Multi H
Bardahl	Maxlub APG-2EP
Valvoline	Palladium MP-2
Petronas	Tutela Jota MP 2 EP
	Tutela Alfa 2K
	Tutela KP 2K

⚠ ATENÇÃO **Se houver fabricantes e ou marcas equivalentes que não constam na tabela, consultar manual técnico do fabricante.**

▪ Manutenção

• **Lubrificar a cada 8 horas de trabalho**

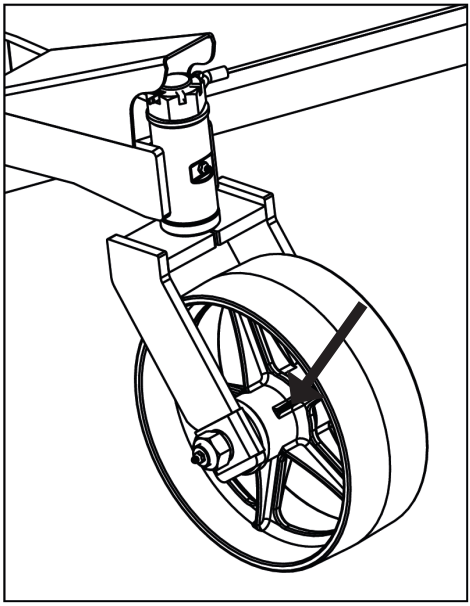

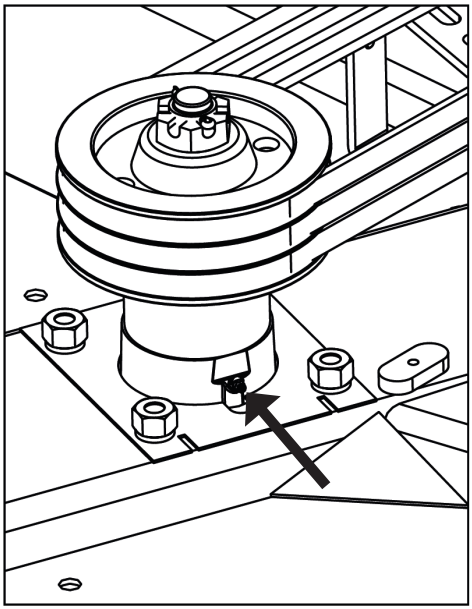

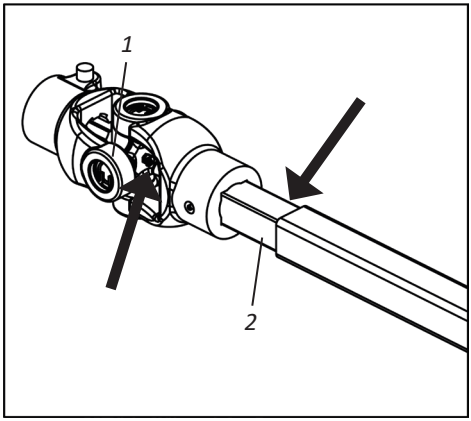

Lubrificar as cruzetas (1) com graxa em intervá-los de 8 horas. O eixo telescópico (2) deverá ser lubrificado semanalmente.

ATENÇÃO | **Ao lubrificar a RPDL, não exceda na quantidade de graxa nova. Introduza uma quantidade suficiente.**

▪ Manutenção

• Troca de óleo - Caixa multiplicadora (BPN)

Na **RPDL** equipada com caixa multiplicadora (BPN), antes de colocar a roçadeira em funcionamento, retire o bujão (1) da caixa multiplicadora (2) e coloque em seu lugar o respiro com vareta de nível (3). Verifique periodicamente o nível da caixa multiplicadora (2) para isso, proceda da seguinte forma:

01 - Coloque a **RPDL** em local plano.
02 - Em seguida, coloque o respiro c/ vareta de nível (3) no orifício sem rosqueá-lo.
03 - Depois, retire o respiro c/ vareta de nível (3) e verifique o marcador de nível conforme mostra o **detalhe "A"**, havendo necessidade complete ou troque o óleo.

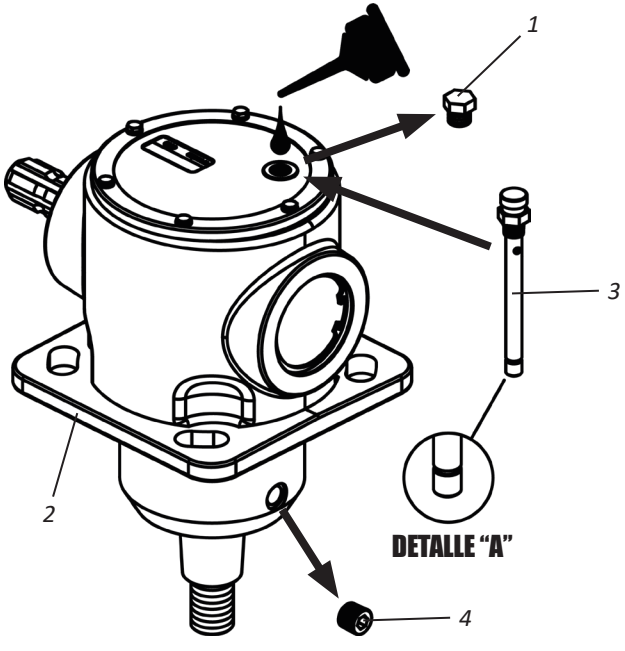

ATENÇÃO | **Substitua o óleo a cada 600 horas de trabalho utilizando 1,65 litros. Use somente o óleo especificado: SAE 90EP.**

IMPORTANTE | **Para esgotar todo o óleo da caixa multiplicadora de velocidade (2), retire o dreno (4).**

OBSERVAÇÃO | **Quando estiver em uso uma determinada marca de óleo, evite completar o nível de óleo c/ outra marca e outra especificação.**

▪ Manutenção

• Troca de óleo - Caixa multiplicadora (Comer)

Na **RPDL** equipada com caixa multiplicadora (Comer), antes de colocar a roçadeira em funcionamento, retire o bujão (1) da caixa multiplicadora (2) e coloque em seu lugar o respiro (3). Verifique periodicamente o nível de óleo da caixa multiplicadora (2) através do parafuso indicador de nível (4) e reabasteça sempre que necessário.

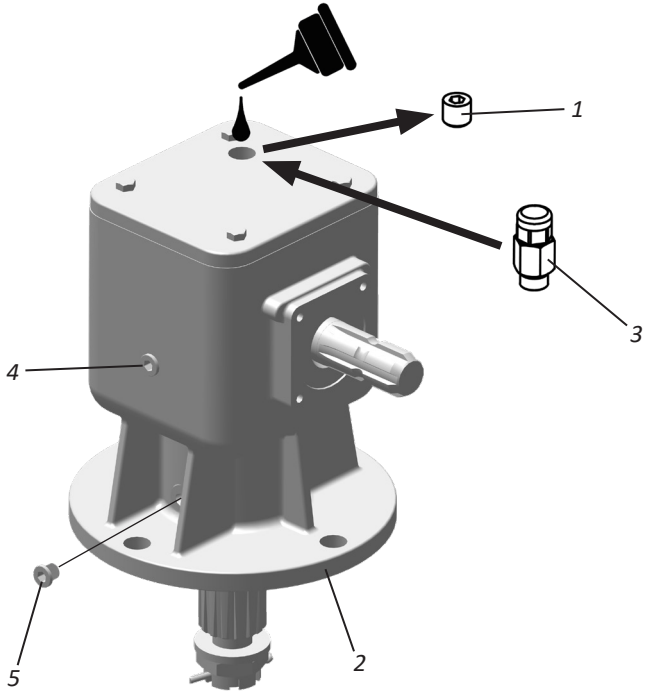

ATENÇÃO | **Substitua o óleo a cada 600 horas de trabalho utilizando 1,40 litros. Use somente o óleo especificado: SAE 80W-90.**

IMPORTANTE | **Para esgotar todo o óleo da caixa multiplicadora (2), retire o dreno (5).**

OBSERVAÇÃO | **Quando estiver em uso uma determinada marca de óleo, evite completar o nível de óleo c/ outra marca e outra especificação.**

▪ Manutenção

• Armazenamento

Antes de armazenar a **RPDL**, retire o cardan e guarde-o em local coberto e seco.

Verifique todos os componentes da transmissão, se necessário substitua todas as peças gastas ou danificadas. **Exija sempre peças originais Baldan**.

• Pós armazenamento

Antes de retornar os trabalhos com a **RPDL**, lubrifique todos os componentes e verifique o nível de óleo.

• Manutenção operacional - Parte I

PROBLEMAS	CAUSAS PROVÁVEIS	SOLUÇÕES
Não corta.	Facas gastas ou quebradas.	Substitua as facas (somente em pares) conforme instruções das páginas 34 à 37.
	Rotação da TDP incorreta.	Rotação correta 540 Rpm.
	Velocidade excessiva.	Reduzir a velocidade.
	Facas não giram quando a TDP está em execução	Verifique a conexão do eixo de transmissão.
	Caixa multiplicadora não está funcionando corretamente.	Reparar a caixa multiplicadora.
	Sentido de giro das facas.	Certifique-se do lado correto do corte das facas e o sentido de giro da caixa multiplicadora
Corte irregular.	Facas gastas ou quebradas.	Substitua as facas (somente em pares) conforme instruções das páginas 34 à 37.
	Velocidade excessiva.	Reduzir a velocidade.
	Altura de corte excessiva.	Abaixe a altura de corte.
	Vegetação de grande densidade e de altura excessiva.	Utilize velocidade reduzida.

▪ Manutenção

• Manutenção operacional - Parte II

PROBLEMAS	CAUSAS PROVÁVEIS	SOLUÇÕES
Roçadeira Barulhenta.	Componentes soltos.	Verificar todos os parafusos e apertar.
	Óleo baixo da caixa multiplicadora.	Verificar nível de óleo conforme instruções das páginas 40 e 41.
Vibração.	Facas quebradas.	Substitua as facas (somente em pares) conforme instruções das páginas 34 à 37.
	Comprimento do cardan incorreto.	Verifique o comprimento corredo do cardan.
	Montagem da cruzeta do eixo do cardan.	Verifique a montagem correta das cruzetas do cardan.
Desgastes da ponta e das facas muito rápido.	Facas tocando no solo.	Ajustar e operar a uma altura que vai eliminar o contato com o solo.
	Roçadeira não está operando à velocidade correta da TDP.	Manter a velocidade correta da TDP.

▪ Manutenção

• Cuidados

01 - Antes de cada trabalho, verifique as condições de todos os pinos, parafusos, caixa multiplicadora e facas. Quando necessário, reaperte-os ou troque-os.

02 - A cada 8 horas de trabalho, reaperte os parafusos e porcas.

03 - A velocidade de deslocamento deve ser cuidadosamente controlada conforme as condições do terreno.

04 - As **RPDL** são utilizadas em várias aplicações, exigindo conhecimento e atenção durante seu manuseio.

05 - Somente as condições locais, poderão determinar a melhor forma de operação da **RPDL**.

06 - Ao montar ou desmontar qualquer parte da **RPDL**, empregar métodos e ferramentas adequadas.

07 - Observe atentamente os intervalos de lubrificação, nos diversos pontos de lubrificação da **RPDL**.

08 - Confira sempre se as peças apresentam desgastes, principalmente as facas. Se houver necessidade de reposição, **exija sempre peças originais Baldan**.

IMPORTANTE | **A manutenção adequada e periódica são necessárias para garantir a longa vida da RPDL.**

▪ Manutenção

• Limpeza geral

01 - Quando for armazenar a **RPDL**, faça uma limpeza geral e lave-a por completo somente com água. Verifique se a tinta não se desgastou, se isso aconteceu, dar uma demão geral, passe o óleo protetor e lubrifique totalmente a **RPDL**.

02 - Lubrifique totalmente a roçadeira. Verifique todas as partes móveis da **RPDL**, se apresentarem desgastes ou folgas, faça o ajuste necessário ou a reposição das peças, deixando a roçadeira pronta para o próximo trabalho.

03 - No período que não usar a **RPDL**, limpe os resíduos que permanecem na mesma após o seu uso como grama, sujeira, resíduos de cultura, etc.

04 - Pulverize a **RPDL** inteira com óleo conservante, nunca use óleo queimado.

05 - Substitua todos os adesivos principalmente os de advertência que estiverem danificados ou faltando. Conscientize a todos da importância dos mesmos e sobre os perigos de acidentes quando as instruções não forem seguidas.

06 - Faça a limpeza no cardan semanalmente ou antes se necessário.

07 - Retire as capas de proteção, separe “macho” e “fêmea”, lave e remova crostas, secar e lubrificar as partes deslizantes com graxa e montar novamente.

08 - Após todos os cuidados de manutenção, armazene sua **RPDL** em uma superfície plana, local coberto e seco, longe dos animais e crianças.

09 - Recomendamos lavar a **RPDL** somente com água no início dos trabalhos.

⚠ ATENÇÃO | **Não utilize produtos químicos para lavar a RPDL, isto poderá danificar a pintura da mesma.**

• Conservação da roçadeira - Parte I

Para prolongar a vida útil e aparência da **RPDL** por mais tempo, siga as instruções a seguir:

01 - Lave e limpe todos os componentes da **RPDL** durante e ao final da temporada de trabalho.

02 - Utilize produtos neutros para limpar a **RPDL**, seguindo as orientações de segurança e manuseio fornecidas pelo fabricante.

03 - Sempre realize as manutenções nos períodos indicados neste manual.

• Conservação da roçadeira - Parte II

As práticas e cuidados abaixo se adotados pelo proprietário ou operador fazem a diferença para a conservação da **RPDL.**

01 - Cuidado ao realizar a lavagem com alta pressão;

▪ Manutenção

02 - Use somente água e detergente NEUTRO (pH igual a 7);

03 - Aplique o produto, seguindo rigorosamente as indicações do fabricante, sobre a superfície molhada e na sequência correta, respeitando o tempo de aplicação e lavagem;

04 - Manchas e sujeiras não removidas com os produtos, devem ser removidas com o auxílio de uma esponja.

05 - Enxágue a máquina com água limpa para remover todos os resíduos de produtos químicos.

06 - Não utilize: - Detergentes com princípio ativo básico (pH maior que 7), podem agredir/manchar a pintura da roçadeira.

- Detergentes com princípio ativo ácido (pH menor que 7), agem como decapante/removedor de zincagem (a proteção das peças contra oxidação).

07 - Deixe a máquina secar à sombra, de forma que não acumule água em seus componentes. A secagem muito rápida pode causar manchas em sua pintura.

08 - Após a secagem lubrifique todas as graxeiras de acordo com as recomendações do manual do operador.

09 - Pulverize toda máquina, principalmente as partes zincadas, com óleo protetivo, seguindo as orientações de aplicação do fabricante. O protetivo também evita a aderência de sujidades na máquina, facilitando lavagens posteriores.

10 - Observe o tempo de cura (absorção) e os intervalos de aplicação conforme recomendado pelo fabricante.

⚠ ATENÇÃO | **Não utilize nenhum outro tipo de óleo para proteção da roçadeira (óleo hidráulico usado, óleo "queimado", óleo diesel, óleo de mamona, querosene, etc).**

! IMPORTANTE | **Recomendamos os seguintes óleos protetivos:**
- Bardahl: Agro protetivo 200 ou 300
- ITWChemical: Zoxol DW - Série 4000

OBSERVAÇÃO | **Ignorar as medidas de conservação citadas acima pode implicar na perda de garantia dos componentes pintados ou zincados que apresentem eventual oxidação (ferrugem).**

▪ Opcional

• Acessórios opcionais

A **RPDL** possui opcionais que poderão serem adquiridos de acordo com a necessidade de trabalho.

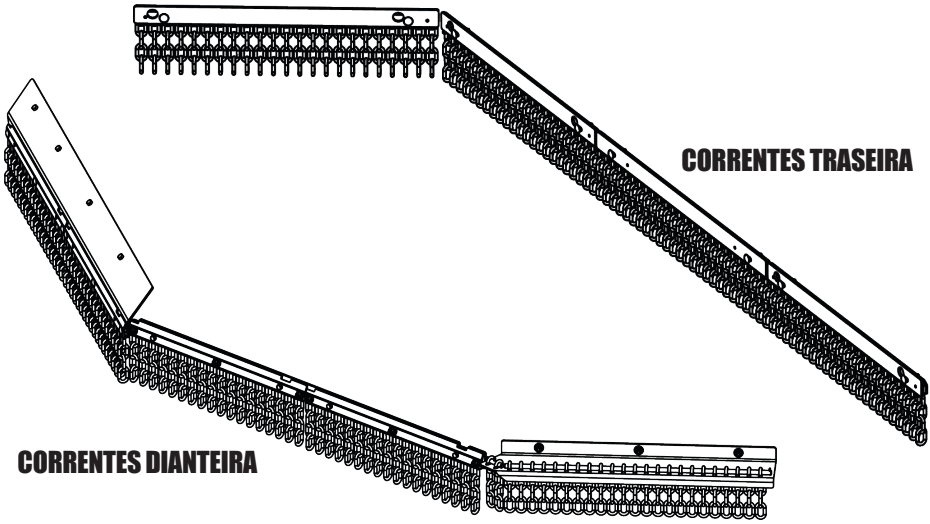

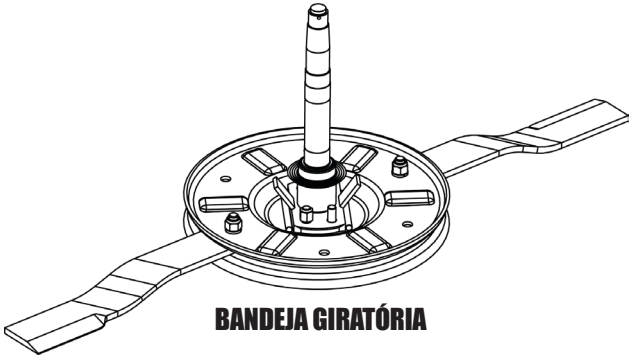

▪ Identificação

• Plaqueta de identificação

Para consultar o catálogo de peças ou solicitar assistência técnica da Baldan, indique sempre o modelo (01), número de série (02) e data de fabricação (03), que se encontra na plaqueta de identificação da sua **RPDL**.

⚠ ATENÇÃO

Os desenhos contidos nesse Manual de Instruções, são de caráter ilustrativo.

CONTATO

Em caso de dúvidas, nunca opere ou manusei o seu equipamento sem consultar o Pós Venda.
Telefone: 0800-152577
e-mail: posvenda@baldan.com.br

PUBLICAÇÕES

Código: 60550100595 | CPT: RPDL07021A

▪ Identificação

• Identificação do produto

Faça a identificação correta dos dados abaixo, para ter sempre informações sobre a vida do seu equipamento.

Proprietário: _____

Revenda: _____

Fazenda: _____

Cidade: _____

Estado:_____

Nº Cert. de garantia: _____

Implemento: _____

Nº de série: _____

Data da compra: _____

Nota fiscal: _____

▪ Anotações

▪ Anotações

Certificado de Garantia

BALDAN

A BALDAN IMPLEMENTOS AGRÍCOLAS S/A, garante o funcionamento normal do implemento ao revendedor por um período de 6 (seis) meses contados a partir da data de entrega na nota fiscal de revenda ao primeiro consumidor final. Durante este período a **BALDAN** compromete-se à reparar defeitos de material e ou fabricação de sua responsabilidade, sendo a mão de obra, fretes e outras despesas de responsabilidades do revendedor.

No período de garantia, a solicitação e substituição de eventuais partes defeituosas deverá ser feita ao revendedor da região, que enviará a peça defeituosa para análise na **BALDAN.**

Quando não for possível tal procedimento e esgotada a capacidade de resolução por parte do revendedor, o mesmo solicitará apoio da **Assistência Técnica da BALDAN,** através de formulário específico distribuídos aos revendedores. Após análise dos itens substituídos por parte da Assistência Técnica da Baldan, e concluído que, não se trata de garantia, então será responsabilidade do revendedor os custos relacionados à substituição; bem como as despesas de material, viagem incluindo estadia e refeições, acessórios, lubrificante utilizado e demais despesas oriundas do chamado à Assistência Técnica, ficando a empresa Baldan está autorizada a efetuar o respectivo faturamento em nome da revenda. Qualquer reparo feito no produto que se encontra dentro do prazo de garantia pelo revendedor, somente será autorizado pela **BALDAN** mediante apresentação prévia de orçamento descrevendo peças e mão de obra à ser executada.

Fica excluído deste termo o produto que sofre reparos ou modificações em oficiais que não pertençam a rede de revendedores **BALDAN**, bem como a aplicação de peças ou componentes não genuínos ao produto do usuário. A presente garantia torna-se-á nula quando for constatado que o defeito ou dano é resultante de uso indevido do produto, da inobservância das instruções ou da inexperiência do operador.

Fica convencionado que a presente garantia não abrange pneus, depósitos de polietileno, cardans, componentes hidráulico, etc, que são equipamentos garantidos pelos seus fabricantes. Os defeitos de fabricação e ou material, objeto deste termo de garantia, não constituirão, em nenhuma hipótese, motivo para rescisão de contrato de compra e venda, ou para indenização de qualquer natureza.

A **BALDAN** reserva-se o direito de alterar e ou aperfeiçoar as características técnicas de seus produtos, sem prévio aviso, e sem obrigação de assim proceder com os produtos anteriormente fabricados.

▪ Certificado de inspeção e entrega

SERVIÇO ANTES DA ENTREGA: Este implemento foi preparado cuidadosamente pela organização de venda, vistoriado em todas as suas partes de acordo com as prescrições do fabricante.

SERVIÇO DE ENTREGA: O usuário foi informado sobre os termos de garantia vigentes e instruído sobre a utilização e cuidados de manutenção.

Confirmo que fui informado sobre os termos de garantia vigentes e instruído sobre a utilização e manutenção correta do implemento.

Implemento: _____ Nº de Serie: _____

Data: _____ Nº Fiscal: _____

Revenda: _____

Fone: _____ CEP: _____

Cidade: _____ Estado: _____

Proprietário: _____

Fone: _____

Endereço: _____ Número: _____

Cidade: _____ Estado: _____

E-mail: _____

Data da venda: _____

Assinatura / Carimbo da Revenda _____

1ª via - Proprietário

▪ Certificado de inspeção e entrega

SERVIÇO ANTES DA ENTREGA: Este implemento foi preparado cuidadosamente pela organização de venda, vistoriado em todas as suas partes de acordo com as prescrições do fabricante.

SERVIÇO DE ENTREGA: O usuário foi informado sobre os termos de garantia vigentes e instruído sobre a utilização e cuidados de manutenção.

Confirmo que fui informado sobre os termos de garantia vigentes e instruído sobre a utilização e manutenção correta do implemento.

Implemento: _____ Nº de Serie: _____

Data: _____ Nº Fiscal: _____

Revenda: _____

Fone: _____ CEP: _____

Cidade: _____ Estado: _____

Proprietário: _____

Fone: _____

Endereço: _____ Número: _____

Cidade: _____ Estado: _____

E-mail: _____

Data da venda: _____

Assinatura / Carimbo da Revenda _____

2ª via - Revenda

▪ Certificado de inspeção e entrega

SERVIÇO ANTES DA ENTREGA: Este implemento foi preparado cuidadosamente pela organização de venda, vistoriado em todas as suas partes de acordo com as prescrições do fabricante.

SERVIÇO DE ENTREGA: O usuário foi informado sobre os termos de garantia vigentes e instruído sobre a utilização e cuidados de manutenção.

Confirmo que fui informado sobre os termos de garantia vigentes e instruído sobre a utilização e manutenção correta do implemento.

Implemento: _____ Nº de Serie: _____

Data: _____ Nº Fiscal: _____

Revenda: _____

Fone: _____ CEP: _____

Cidade: _____ Estado: _____

Proprietário: _____

Fone: _____

Endereço: _____ Número: _____

Cidade: _____ Estado: _____

E-mail: _____

Data da venda: _____

Assinatura / Carimbo da Revenda _____

3ª via - Fabricante (Favor enviar preenchida em até 15 dias)

1.74.05.0059-5

AC MATÃO
ECT/DR/SP

CARTÃO-RESPOSTA

NÃO É NECESSÁRIO SELAR

O SELO SERÁ PAGO POR:

BALDAN

BALDAN IMPLEMENTOS AGRÍCOLAS S/A.
Av. Baldan, 1500 | Nova Matão | CEP: 15993-900 | Matão-SP. | Brasil
Tel: (16) 3221-6500 | Fax: (16) 3382-6500
www.baldan.com.br | email: sac@baldan.com.br
Export: Tel: +55 (16) 3221-6500 | Fax: +55 (16) 3382-4212 | 3382-2480
email: export@baldan.com.br

Avenida Baldan, 1500
Nova Matão
15.993-900
Matão/SP - Brasil
sac@baldan.com.br
export@baldan.com.br

+55 16 3221 6500
baldan.com.br