Catalogo de Partes

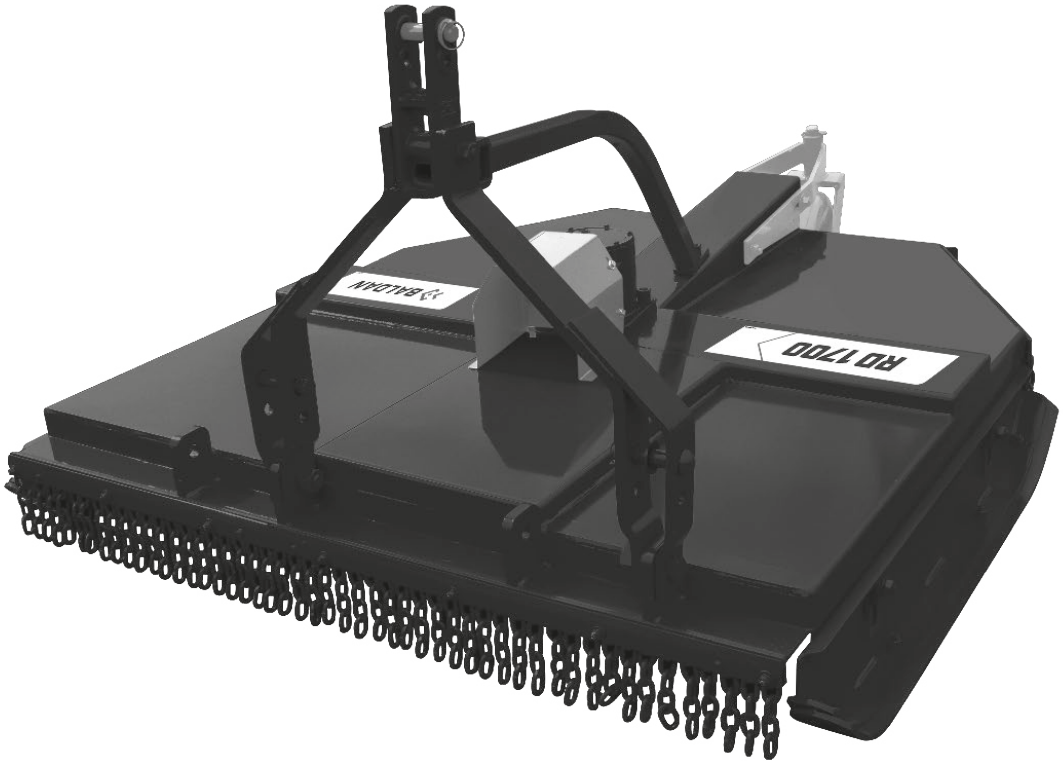

RD/RDU 1300/1500/1700

Desmalezadora Hidráulica Central y Lateral

BALDAN

Índice

RD 1300 C/Soporte 4
Tabla RD 1300 C/Soporte 5
RD 1300 C/Plato Giratório 6
Tabla RD 1300 C/Plato Giratório 7
RDU 1300 C/Soporte 8
Tabla RDU 1300 C/Soporte 9
RDU 1300 C/Plato Giratório 10
Tabla RDU 1300 C/Plato Giratório 11
RD 1500 C/Soporte 12
Tabla RD 1500 C/Soporte 13
RD 1500 C/Plato Giratório 14
Tabla RD 1500 C/Plato Giratório 15
RDU 1500 C/Soporte 16
Tabla RDU 1500 C/Soporte 17
RDU 1500 C/Plato Giratório 18
Tabla RDU 1500 C/Plato Giratório 19
RD 1700 C/Soporte 20
Tabla RD 1700 C/Soporte 21
RD 1700 C/Plato Giratório 22
Tabla RD 1700 C/Plato Giratório 23
RDU 1700 C/Soporte 24
Tabla RDU 1700 C/Soporte 25
RDU 1700 C/Plato Giratório 26
Tabla RDU 1700 C/Plato Giratório 27
Zapata De Regulacion De Corte Completa 28
Caja De Transmisión Multiplicadora (BPN) 29
Caja De Transmisión Multiplicadora (Comer) 30
Protecciones de Cadena 31
Protección Frontal Completa 31
Protección Trasera Derecha/Izquierda Completa 32
Protección Trasera Central Completa 32
Enganche Limitador de Altura 33
Rueda de Profundidad C/Rodemiento Completa 34
Cardán - STU 35
Cardán - AEMCO 35
Calcomanias 36
Adesivos Novos 37

BALDAN

• RD 1300 C/Soporte

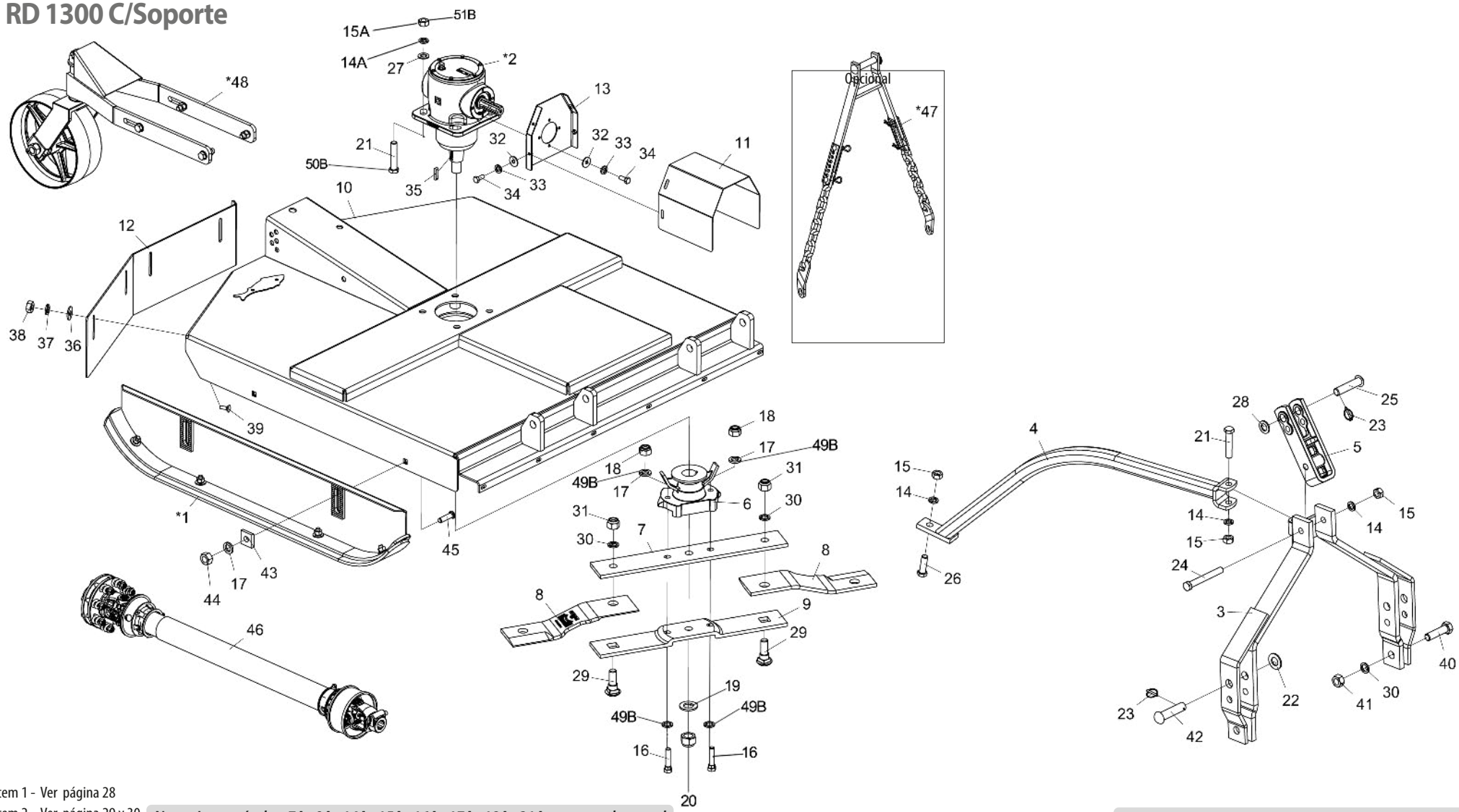

* Item 1 - Ver página 28
* Item 2 - Ver página 29 y 30
* Item 47 - Ver página 33
* Item 48 - Ver página 34

Nota: Los artículos 7A, 9A, 14A, 15A, 16A, 17A, 18A, 21A, se usan hasta el 10/2023, y los artículos 7B, 9B, 14B, 15B, 16B, 17B, 18B, 21B, 49B, 50B y 51B se usan a partir del 11. /2023.

Con el fin de reemplazar las partes internas de la caja de transmisión del multiplicador (2), verifique el nombre del fabricante en la caja.*

• Tabla RD 1300 C/Soporte

Item	Código	Descripción del producto	Todos
*1	5522010062-5	Zapata De Regulacion De Corte Completa	2
*2	6020057992-8	Caja De Transmisión Multiplicadora (BPN)	1
*2	6020059220-7	Caja De Transmisión Multiplicadora (COMER)	1
3	5084010146-8	Barra de Tiro	1
4	5530012174-7	Soporte Del Enganche	1
5	6010602571-4	Enganche De Enganche 290Mm (Categoria 1 Y 2)	1
6	5368010141-4	Cojinete De Fijación de las Cuchillas C/Limpiador	1
7A	5040140011-4	Barra Porta Cuchillas Superior	1
7B	5040011074-0	Barra Porta Cuchillas Superior	1
8	4625264811-9	Cuchilla 451 X 100 X 12mm Corte Doble	2
9A	5040140012-2	Barra Porta Cuchillas Inferior	1
9B	5040011073-2	Barra Porta Cuchillas Inferior	1
10	5092010604-5	Caja de Protección de las Cuchillas	1
11	5136016309-5	Chapa Superior Da Proteccion	1
12	5464010381-0	Proteccion Trasera De 1020Mm	1
13	5530016065-3	Soporte Fijador De La Proteccion	1
14A	6020010403-2	Arandela De Presión M20 Media	7
14B	6020010403-2	Arandela De Presión M20 Media	3
15A	6020311265-6	Tuerca Sextavada M20 X 2,50 Ma Cl8 Ch.30Mm Alt.16,00Mm	7
15B	6020311265-6	Tuerca Sextavada M20 X 2,50 Ma Cl8 Ch.30Mm Alt.16,00Mm	3
16A	6020310933-7	Tornillo cab. Sextavada M16 x 2,00 x 75mm CL8.8 Especial	2
16B	6020317861-4	Tornillo de cabina. Hexágono M1 6X 1.50 X 80mm CL8.8 RP	2
17A	6020010124-6	Arandela De Presión M16 Media	6
17B	6020010124-6	Arandela De Presión M16 Media	4
18A	6020317443-0	Tuerca Sextavada Autobloqueo C/Nylon M16 X 2,00 Ma Cl8 Ch.24Mm Alt.16,00Mm	2
18B	6020317434-1	Tuerca Hexagonal M16 X 1.50 MB CL8 CH.24mm HLT 13.00mm	2
19	6020010453-9	Arandela Lisa M33 Ø34,00 X Ø60,00 X 5,00mm (Zincado Branco)(Din 125A)	1
20	6020310810-1	Tuerca Sextavada Autobloqueo C/Nylon 1.1/4" 12F Unf Gr5 Ch.1.7/8" Alt.25,00Mm	1
21A	6020317430-9	Tornillo Cab.Sextavada M20 X 2,50 X 100Mm Cl8.8 Rp	5
21B	6020317430-9	Tornillo Cab.Sextavada M20 X 2,50 X 100Mm Cl8.8 Rp	1
22	6020010450-4	Arandela Lisa M33 Ø31,00 x Ø56,00 x 4,00mm (DIN 125A)	2
23	6020390293-2	Traba C/Argola Ø5,75 X 40Mm	3
24	6020312506-5	Tornillo Cab.Sextavada M20 X 2,50 X 160Mm Cl8.8 Rp	1
25	6020310595-1	Perno Cabeza Francesa Ø1" X 105mm	1
26	6020310188-3	Tornillo Cab.Sextavada M20 X 2,50 X 65Mm Cl8.8 Rp	1

Item	Código	Descripción del producto	Todos
27	6020015986-4	Arandela Lisa M20 (Ø21 x Ø37 x 3mm) Norma DIN 125	4
28	5024010039-5	Arandela Lisa De Ø26,2 X Ø44 X 4,75Mm(Zincado)	1
29	6020310934-5	Tornillo Cab. Francesa M24 x 3,00 x 80mm CL8.8 Especial	2
30	6020010196-3	Arandela De Presión M24 Media(Bicromatizad0)	4
31	6020310338-0	Tuerca Sextavada Autobloqueo C/Nylon M24 X 3,00 Ma Cl8 Ch.36Mm Alt.15,00Mm	2
32	6020010448-2	Arandela LisaM8 Ø8,40XØ24,00X2,00mm(DIN 9021)	8
33	6020010004-5	Arandela De Presión M8 Media	8
34	6020311269-9	Tornillo Cab.Sextavada M8 X 1,25 X 20Mm Cl8.8 Rt	8
35	6020058892-7	Llaveta C.3/8" x 44mm	1
36	6020010443-1	Arandela LisaM10 Ø10,50XØ30,00X2,50mm(DIN 9021)	4
37	6020010394-0	Arandela De Presión M10 Media	4
38	6020310822-5	Tuerca Sextavada M10 X 1,50 Ma Cl8 Ch.17Mm Alt.8,00Mm	4
39	6020317544-5	Tornillo Cab.Francesa M10 X 1,50 X 30Mm Cl8.8 Rt	4
40	6020310935-3	Tornillo Cab.Sextavada M24 X 3,00 X 90mm CL8.8 RP	2
41	6020310457-2	Tuerca Sextavada M24 X 3,00 Ma Cl8 Ch.36Mm Alt.19,00Mm	2
42	6020310660-5	Perno Cab.Francesa Ø28 X 105mm	2
43	6010601016-4	Chapa Estriada Menor	4
44	6020310818-7	Tuerca Sextavada M16 X 2,00 Ma Cl8 Ch.24Mm Alt.13,00Mm	4
45	6020310938-8	Tornillo Cab. Francesa M16 x 2,00 x 60mm CL8.8 RP	4
46	6020055613-8	Eje Cardan Agricola 1350 Mm (Cerrado)	1
*47	5252010120-9	Enganche Limitador De Altura	1
*48	5530018139-1	Rueda De Profundidade Completa Con Rodamiento	1
49B	6020016250-4	Arandela de seguridad de cuña M16-DIN25201	4
50B	6020317613-1	Tornillo de cabina. Hexágono M20 X 1,50 X 110mm CL8.8 RP	4
51B	6020310848-9	Tuerca Sexta. Autoblocante Nylon Bajo M20 X 1,50 MB CL8 CH.30mm HLT.22mm	4

BALDAN

• RD 1300 C/Plato Giratório

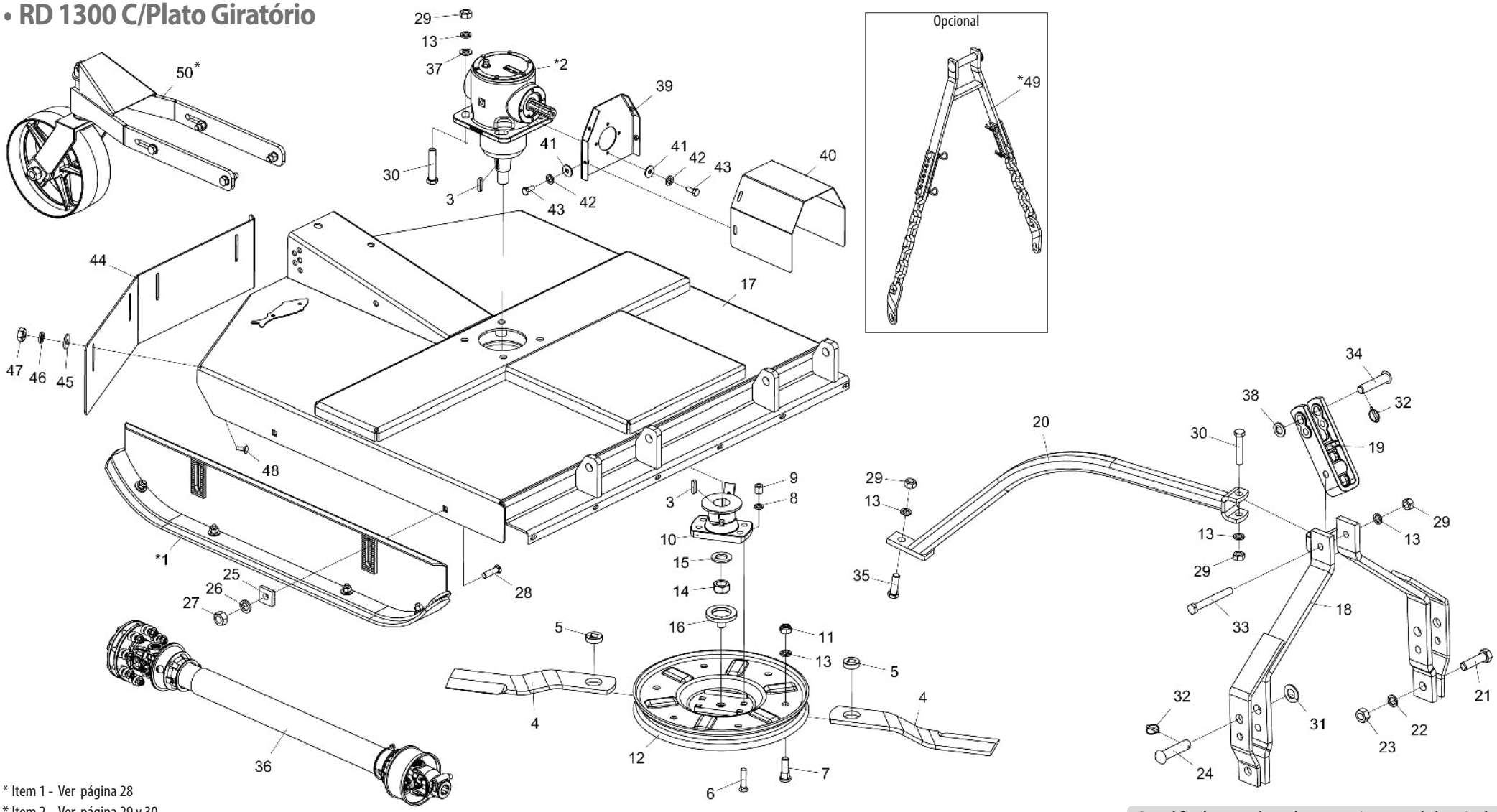

* Item 1 - Ver página 28
* Item 2 - Ver página 29 y 30
* Item 49 - Ver página 33
* Item 50 - Ver página 34

Con el fin de reemplazar las partes internas de la caja de transmisión del multiplicador (2), verifique el nombre del fabricante en la caja.*

• Tabla RD 1300 C/Plato Giratório

Item	Código	Descripción del producto	Todos
*1	5522010062-5	Zapata De Regulacion De Corte Completa	2
*2	6020057992-8	Caja De Transmisión Multiplicadora (BPN)	1
*2	6020059220-7	Caja De Transmisión Multiplicadora (Comer)	1
3	6020058892-7	Llaveta C.3/8" x 44mm	1
4	4625265212-4	Cuchilla 505 x 3.1/2" x 1/2" (Corte Simple)	2
5	5024070001-5	Arandela Lisa De Cuad.20 X Ø49 X 15,00Mm	2
6	6020310227-8	Tornillo Tipo A3 5/8" X 2.3/4" 18F Unf1A Gr2 Rp	4
7	6020310946-9	Tornillo Cab. Redonda M20 x 2,5 X 65mm CL8.8 RT	2
8	6020010412-1	Arandela De Presión 5/8" Media Industrial	4
9	6020310808-0	Tuerca Sextavada Dupla 5/8" 18F Unf Gr5 Ch.15/16" Alt.21,50Mm	4
10	5368010891-5	Cojinete De Fijación de las Cuchillas C/Limpiador	1
11	6020310837-3	Tuerca Sextavada Autobloqueo C/Nylon M20 X 2,50 Ma Cl8 Ch.30Mm Alt.18,70Mm	2
12	5038010010-7	Plato Giratório	1
13	6020010403-2	Arandela De Presión M20 Media	9
14	6020310810-1	Tuerca Sextavada Autobloqueo C/Nylon 1.1/4" 12F Unf Gr5 Ch.1.7/8" Alt.25,00Mm	1
15	6020010453-9	Arandela Lisa M33 Ø34,00 X Ø60,00 X 5,00mm (Zincado Branco)(Din 125A)	1
16	6020110132-0	Flange De Guia	1
17	5092010604-5	Caja de Protección de las Cuchillas	1
18	5084010146-8	Barra de Tiro	1
19	6010602571-4	Enganche De Enganche 290Mm (Categoria 1 Y 2)	1
20	5530012174-7	Soporte Del Enganche	1
21	6020310935-3	Tornillo Cab.Sextavada M24 X 3,00 X 90mm CL8.8 RP	2
22	6020010196-3	Arandela De Presión M24 Media(Bicromatizad0)	2
23	6020310457-2	Tuerca Sextavada M24 X 3,00 Ma Cl8 Ch.36Mm Alt.19,00Mm	2
24	6020310660-5	Perno Cab.Francesa Ø28 X 105mm	2
25	6010601016-4	Chapa Estriada Menor	4
26	6020010124-6	Arandela De Presión M16 Media	4
27	6020310818-7	Tuerca Sextavada M16 X 2,00 Ma Cl8 Ch.24Mm Alt.13,00Mm	4
28	6020310938-8	Tornillo Cab. Francesa M16 x 2,00 x 60mm CL8.8 RP	4
29	6020311265-6	Tuerca Sextavada M20 X 2,50 Ma Cl8 Ch.30Mm Alt.16,00Mm	7
30	6020317430-9	Tornillo Cab.Sextavada M20 X 2,50 X 100Mm Cl8.8 Rp	5
31	6020010450-4	Arandela Lisa M33 Ø31,00 x Ø56,00 x 4,00mm (DIN 125A)	2
32	6020390293-2	Traba C/Argola Ø5,75 X 40Mm	3
33	6020312506-5	Tornillo Cab.Sextavada M20 X 2,50 X 160Mm Cl8.8 Rp	1
34	6020310595-1	Perno Cabeza Francesa Ø1" X 105mm	1
35	6020310992-2	Tornillo Cab.Sextavada M20 X 2,50 X 55Mm Cl8.8 Rp	1

Item	Código	Descripción del producto	Todos
36	6020055613-8	Eje Cardan Agricola 1350 Mm (Cerrado)	1
37	6020015986-4	Arandela Lisa M20 (Ø21 x Ø37 x 3mm) Norma DIN 125	4
38	6020010441-5	Arandela Lisa M24 x Ø26xØ44x4mm	1
39	5530016065-3	Soporte Fijador De La Proteccion	1
40	5136016309-5	Chapa Superior Da Proteccion	1
41	6020010448-2	Arandela LisaM8 Ø8,40XØ24,00X2,00mm(DIN 9021)	8
42	6020010004-5	Arandela De Presión M8 Media	8
43	6020311269-9	Tornillo Cab.Sextavada M8 X 1,25 X 20Mm Cl8.8 Rt	8
44	5464010381-0	Proteccion Trasera De 1020Mm	1
45	6020010443-1	Arandela LisaM10 Ø10,50XØ30,00X2,50mm(DIN 9021)	4
46	6020010394-0	Arandela De Presión M10 Media	4
47	6020310822-5	Tuerca Sextavada M10 X 1,50 Ma Cl8 Ch.17Mm Alt.8,00Mm	4
48	6020317544-5	Tornillo Cab.Francesa M10 X 1,50 X 30Mm Cl8.8 Rt	4
*49	5252010120-9	Enganche Limitador De Altura	1
*50	5530018139-1	Rueda De Profundidade Completa Con Rodamiento	1

BALDAN

• RDU 1300 C/Soporte

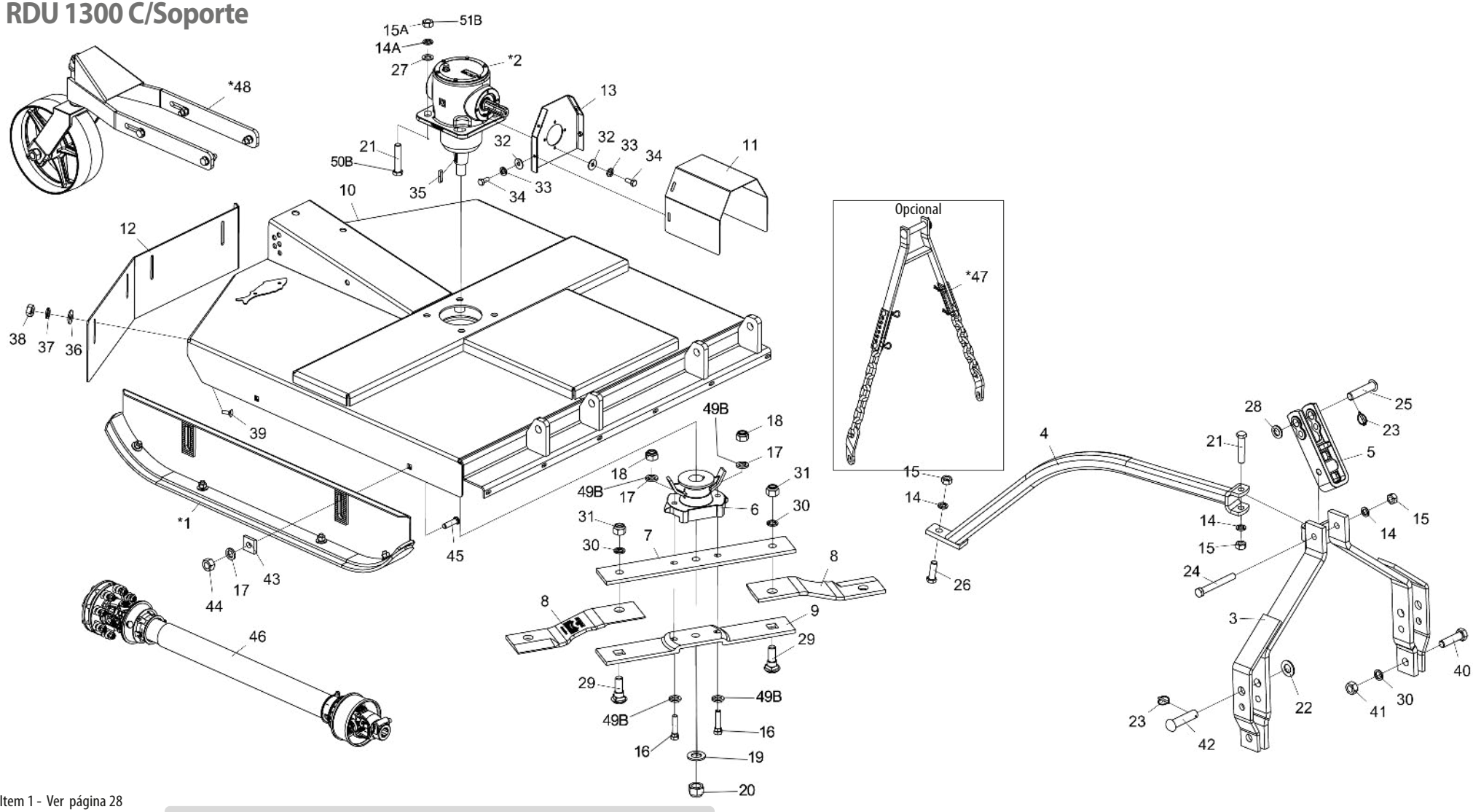

* Item 1 - Ver página 28
* Item 2 - Ver página 29 y 30
* Item 47 - Ver página 33
* Item 48 - Ver página 34

Nota: Los artículos 7A, 9A, 14A, 15A, 16A, 17A, 18A, 21A, se usan hasta el 10/2023, y los artículos 7B, 9B, 14B, 15B, 16B, 17B, 18B, 21B, 49B, 50B y 51B se usan a partir del 11 /2023.

Con el fin de reemplazar las partes internas de la caja de transmisión del multiplicador (2), verifique el nombre del fabricante en la caja.*

• Tabla RDU 1300 C/Soporte

Item	Código	Descripción del producto	Todos
*1	5522010062-5	Zapata De Regulacion De Corte Completa	2
*2	6020057992-8	Caja De Transmisión Multiplicadora (BPN)	1
*2	6020059220-7	Caja De Transmisión Multiplicadora (COMER)	1
3	5084010146-8	Barra de Tiro	1
4	5530012174-7	Soporte Del Enganche	1
5	6010602571-4	Enganche De Enganche 290Mm (Categoria 1 Y 2)	1
6	5368010141-4	Cojinete De Fijación de las Cuchillas C/Limpiador	1
7A	5040140011-4	Barra Porta Cuchillas Superior	1
7B	5040011074-0	Barra Porta Cuchillas Superior	1
8	4625264811-9	Cuchilla 451 X 100 X 12mm Corte Doble	2
9A	5040140012-2	Barra Porta Cuchillas Inferior	1
9B	5040011073-2	Barra Porta Cuchillas Inferior	1
10	5092010604-5	Caja de Protección de las Cuchillas	1
11	5136016309-5	Chapa Superior Da Proteccion	1
12	5464010381-0	Proteccion Trasera De 1020Mm	1
13	5530016065-3	Soporte Fijador De La Proteccion	1
14A	6020010403-2	Arandela De Presión M20 Media	7
14B	6020010403-2	Arandela De Presión M20 Media	3
15A	6020311265-6	Tuerca Sextavada M20 X 2,50 Ma Cl8 Ch.30Mm Alt.16,00Mm	7
15B	6020311265-6	Tuerca Sextavada M20 X 2,50 Ma Cl8 Ch.30Mm Alt.16,00Mm	3
16A	6020310933-7	Tornillo cab. Sextavada M16 x 2,00 x 75mm CL8.8 Especial	2
16B	6020317861-4	Tornillo de cabina. Hexágono M16 X 1.50 X 80mm CL8.8 RP	2
17A	6020010124-6	Arandela De Presión M16 Media	6
17B	6020010124-6	Arandela De Presión M16 Media	4
18A	6020317443-0	Tuerca Sextavada Autobloqueo C/Nylon M16 X 2,00 Ma Cl8 Ch.24Mm Alt.16,00Mm	2
18B	6020317434-1	Tuerca Hexagonal M16 X 1,50 MB CL8 CH.24mm HLT.13mm	2
19	6020010453-9	Arandela Lisa M33 Ø34,00 X Ø60,00 X 5,00mm (Zincado Branco)(Din 125A)	1
20	6020310810-1	Tuerca Sextavada Autobloqueo C/Nylon 1.1/4" 12F Unf Gr5 Ch.1.7/8" Alt.25,00Mm	1
21A	6020317430-9	Tornillo Cab.Sextavada M20 X 2,50 X 100Mm Cl8.8 Rp	5
21B	6020317430-9	Tornillo Cab.Sextavada M20 X 2,50 X 100Mm Cl8.8 Rp	1
22	6020010450-4	Arandela Lisa M33 Ø31,00 x Ø56,00 x 4,00mm (DIN 125A)	2
23	6020390293-2	Traba C/Argola Ø5,75 X 40Mm	3
24	6020312506-5	Tornillo Cab.Sextavada M20 X 2,50 X 160Mm Cl8.8 Rp	1
25	6020310595-1	Perno Cabeza Francesa Ø1" X 105mm	1
26	6020310188-3	Tornillo Cab.Sextavada M20 X 2,50 X 65Mm Cl8.8 Rp	1
27	6020015986-4	Arandela Lisa M20 (Ø21 x Ø37 x 3mm) Norma DIN 125	4

Item	Código	Descripción del producto	Todos
28	5024010039-5	Arandela Lisa De Ø26,2 X Ø44 X 4,75Mm(Zincado)	1
29	6020310934-5	Tornillo Cab. Francesa M24 x 3,00 x 80mm CL8.8 Especial	2
30	6020010196-3	Arandela De Presión M24 Media(Bicromatizad0)	4
31	6020310338-0	Tuerca Sextavada Autobloqueo C/Nylon M24 X 3,00 Ma Cl8 Ch.36Mm Alt.15,00Mm	2
32	6020010448-2	Arandela LisaM8 Ø8,40XØ24,00X2,00mm(DIN 9021)	8
33	6020010004-5	Arandela De Presión M8 Media	8
34	6020311269-9	Tornillo Cab.Sextavada M8 X 1,25 X 20Mm Cl8.8 Rt	8
35	6020058892-7	Llaveta C.3/8" x 44mm	1
36	6020010443-1	Arandela LisaM10 Ø10,50XØ30,00X2,50mm(DIN 9021)	4
37	6020010394-0	Arandela De Presión M10 Media	4
38	6020310822-5	Tuerca Sextavada M10 X 1,50 Ma Cl8 Ch.17Mm Alt.8,00Mm	4
39	6020317544-5	Tornillo Cab.Francesa M10 X 1,50 X 30Mm Cl8.8 Rt	4
40	6020310935-3	Tornillo Cab.Sextavada M24 X 3,00 X 90mm CL8.8 RP	2
41	6020310457-2	Tuerca Sextavada M24 X 3,00 Ma Cl8 Ch.36Mm Alt.19,00Mm	2
42	6020310660-5	Perno Cab.Francesa Ø28 X 105mm	2
43	6010601016-4	Chapa Estriada Menor	4
44	6020310818-7	Tuerca Sextavada M16 X 2,00 Ma Cl8 Ch.24Mm Alt.13,00Mm	4
45	6020310938-8	Tornillo Cab. Francesa M16 x 2,00 x 60mm CL8.8 RP	4
46	6020055613-8	Eje Cardan Agricola 1350 Mm (Cerrado)	1
*47	5252010120-9	Enganche Limitador De Altura	1
*48	5530018139-1	Rueda De Profundidade Completa Con Rodamiento	1
49B	6020016250-4	Arandela de seguridad de cuña M16-DIN25201	4
50B	6020317613-1	Tornillo de cabina. Hexágono M20 X 1,50 X 110mm CL8.8 RP	4
51B	6020310848-9	Tuerca Hexagonal Autoblocante con nylon bajo M20 X 1,50 MB CL8 CH.30mm HLT 22mm	4

BALDAN

• RDU 1300 C/Plato Giratório

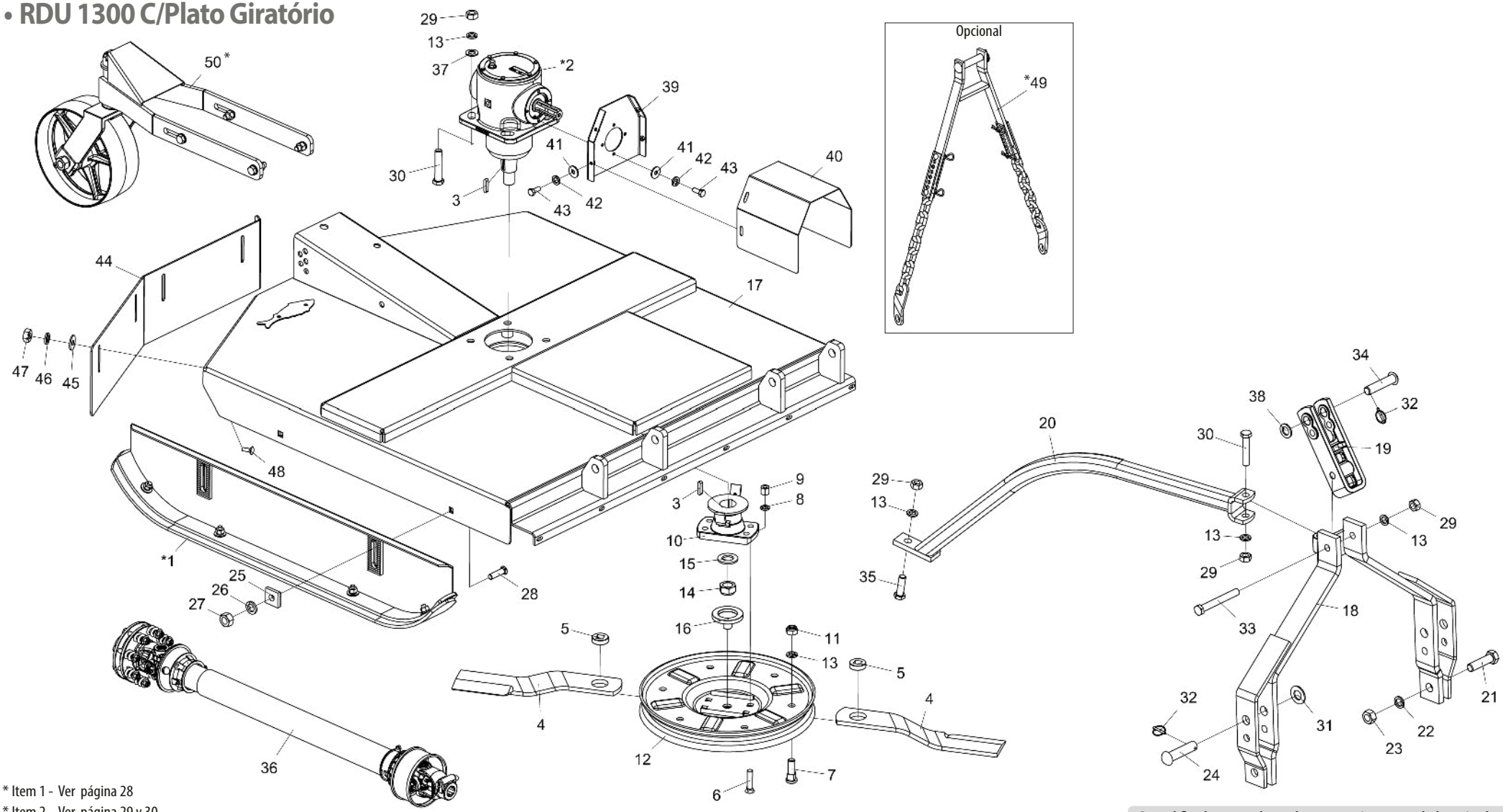

* Item 1 - Ver página 28
* Item 2 - Ver página 29 y 30
* Item 49 - Ver página 33
* Item 50 - Ver página 34

Con el fin de reemplazar las partes internas de la caja de transmisión del multiplicador (2), verifique el nombre del fabricante en la caja.*

• Tabla RDU 1300 C/Plato Giratório

Item	Código	Descripción del producto	Todos
*1	5522010062-5	Zapata De Regulacion De Corte Completa	2
*2	6020057992-8	Caja De Transmisión Multiplicadora (BPN)	1
*2	6020059220-7	Caja De Transmisión Multiplicadora (Comer)	1
3	6020058892-7	Llaveta C.3/8" x 44mm	1
4	4625265212-4	Cuchilla 505 x 3.1/2" x 1/2" (Corte Simple)	2
5	5024070001-5	Arandela Lisa De Cuad.20 X Ø49 X 15,00Mm	2
6	6020310227-8	Tornillo Tipo A3 5/8" X 2.3/4" 18F Unf1A Gr2 Rp	4
7	6020310946-9	Tornillo Cab. Redonda M20 x 2,5 X 65mm CL8.8 RT	2
8	6020010412-1	Arandela De Presión 5/8" Media Industrial	4
9	6020310808-0	Tuerca Sextavada Dupla 5/8" 18F Unf Gr5 Ch.15/16" Alt.21,50Mm	4
10	5368010891-5	Cojinete De Fijación de las Cuchillas C/Limpiador	1
11	6020310837-3	Tuerca Sextavada Autobloqueo C/Nylon M20 X 2,50 Ma Cl8 Ch.30Mm Alt.18,70Mm	2
12	5038010010-7	Plato Giratório	1
13	6020010403-2	Arandela De Presión M20 Media	9
14	6020310810-1	Tuerca Sextavada Autobloqueo C/Nylon 1.1/4" 12F Unf Gr5 Ch.1.7/8" Alt.25,00Mm	1
15	6020010453-9	Arandela Lisa M33 Ø34,00 X Ø60,00 X 5,00mm (Zincado Branco)(Din 125A)	1
16	6020110132-0	Flange De Guia	1
17	5092010604-5	Caja de Protección de las Cuchillas	1
18	5084010146-8	Barra de Tiro	1
19	6010602571-4	Enganche De Enganche 290Mm (Categoria 1 Y 2)	1
20	5530012174-7	Soporte Del Enganche	1
21	6020310935-3	Tornillo Cab.Sextavada M24 X 3,00 X 90mm CL8.8 RP	2
22	6020010196-3	Arandela De Presión M24 Media(Bicromatizad0)	2
23	6020310457-2	Tuerca Sextavada M24 X 3,00 Ma Cl8 Ch.36Mm Alt.19,00Mm	2
24	6020310660-5	Perno Cab.Francesa Ø28 X 105mm	2
25	6010601016-4	Chapa Estriada Menor	4
26	6020010124-6	Arandela De Presión M16 Media	4
27	6020310818-7	Tuerca Sextavada M16 X 2,00 Ma Cl8 Ch.24Mm Alt.13,00Mm	4
28	6020310938-8	Tornillo Cab. Francesa M16 x 2,00 x 60mm CL8.8 RP	4
29	6020311265-6	Tuerca Sextavada M20 X 2,50 Ma Cl8 Ch.30Mm Alt.16,00Mm	7
30	6020317430-9	Tornillo Cab.Sextavada M20 X 2,50 X 100Mm Cl8.8 Rp	5
31	6020010450-4	Arandela Lisa M33 Ø31,00 x Ø56,00 x 4,00mm (DIN 125A)	2
32	6020390293-2	Traba C/Argola Ø5,75 X 40Mm	3
33	6020312506-5	Tornillo Cab.Sextavada M20 X 2,50 X 160Mm Cl8.8 Rp	1
34	6020310595-1	Perno Cabeza Francesa Ø1" X 105mm	1

Item	Código	Descripción del producto	Todos
35	6020310992-2	Tornillo Cab.Sextavada M20 X 2,50 X 55Mm Cl8.8 Rp	1
36	6020055613-8	Eje Cardan Agricola 1350 Mm (Cerrado)	1
37	6020015986-4	Arandela Lisa M20 (Ø21 x Ø37 x 3mm) Norma DIN 125	4
38	6020010441-5	Arandela Lisa M24 x Ø26xØ44x4mm	1
39	5530016065-3	Soporte Fijador De La Proteccion	1
40	5136016309-5	Chapa Superior Da Proteccion	1
41	6020010448-2	Arandela LisaM8 Ø8,40XØ24,00X2,00mm(DIN 9021)	8
42	6020010004-5	Arandela De Presión M8 Media	8
43	6020311269-9	Tornillo Cab.Sextavada M8 X 1,25 X 20Mm Cl8.8 Rt	8
44	5464010381-0	Proteccion Trasera De 1020Mm	1
45	6020010443-1	Arandela LisaM10 Ø10,50XØ30,00X2,50mm(DIN 9021)	4
46	6020010394-0	Arandela De Presión M10 Media	4
47	6020310822-5	Tuerca Sextavada M10 X 1,50 Ma Cl8 Ch.17Mm Alt.8,00Mm	4
48	6020317544-5	Tornillo Cab.Francesa M10 X 1,50 X 30Mm Cl8.8 Rt	4
*49	5252010120-9	Enganche Limitador De Altura	1
*50	5530018139-1	Rueda De Profundidade Completa Con Rodamiento	1

BALDAN

• RD 1500 C/Soporte

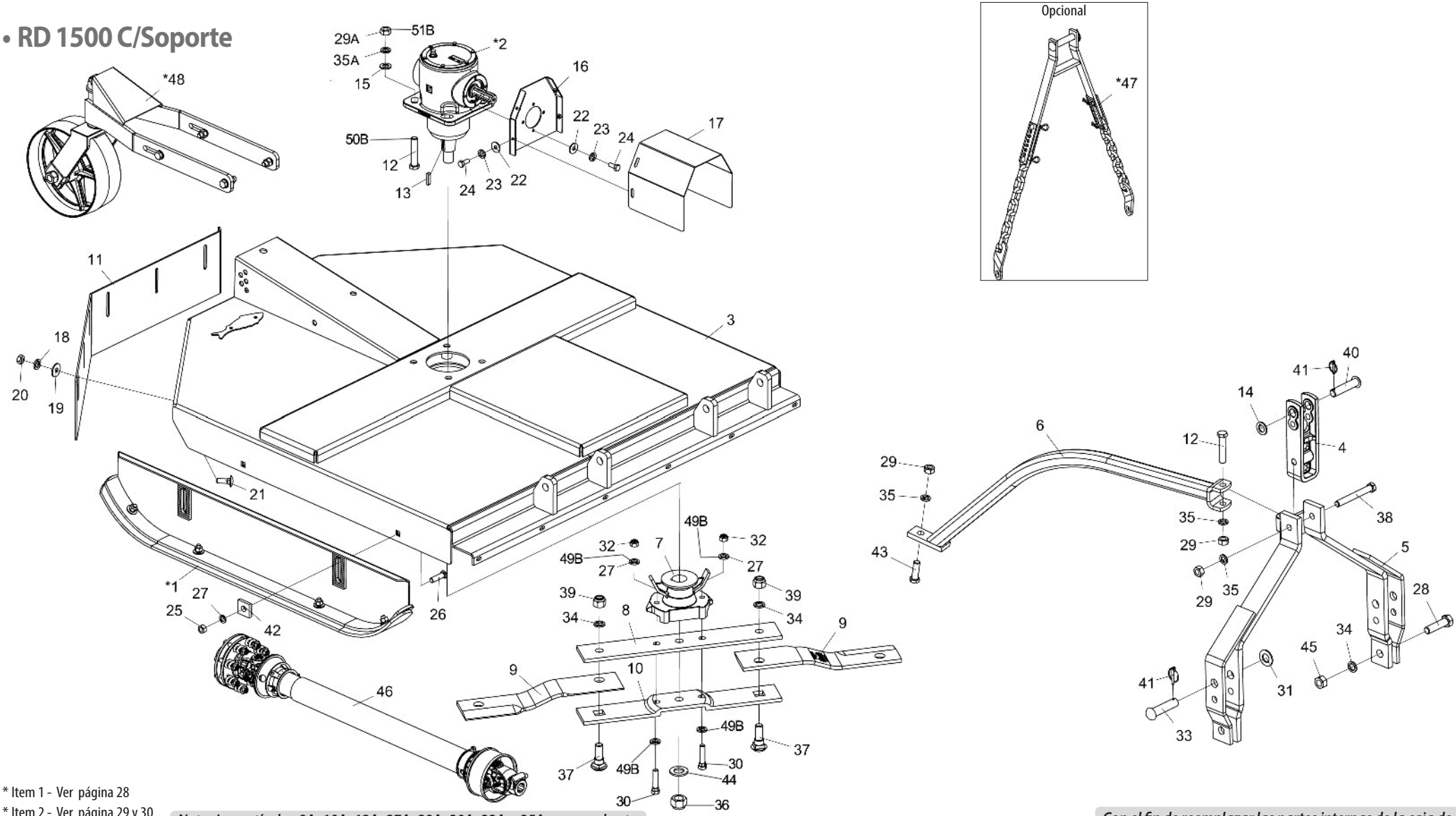

* Item 1 - Ver página 28
* Item 2 - Ver página 29 y 30
* Item 47 - Ver página 33
* Item 48 - Ver página 34

Nota: Los artículos 8A, 10A, 12A, 27A, 29A, 30A, 32A y 35A, se usan hasta 10/2023, y los artículos 8B, 10B, 12B, 27B, 29B, 30B, 32B, 35B, 49B, 50B Y 51B se usan a partir de 11/2023.

Con el fin de reemplazar las partes internas de la caja de transmisión del multiplicador (2), verifique el nombre del fabricante en la caja.*

• Tabla RD 1500 C/Soporte

Ítem	Código	Descripción del producto	Todos
*1	5522010062-5	Zapata De Regulacion De Corte Completa	2
*2	6020057992-8	Caja De Transmisión Multiplicadora (BPN)	1
*2	6020059220-7	Caja De Transmisión Multiplicadora (COMER)	1
3	5092010600-2	Caja de Protección de las Cuchillas	1
4	6010602571-4	Enganche De Enganche 290Mm (Categoria 1 Y 2)	1
5	5084010146-8	Barra de Tiro	1
6	5530012174-7	Soporte Del Enganche	1
7	5368010141-4	Cojinete De Fijación de las Cuchillas C/Limpiador	1
8A	5040140011-4	Barra Porta Cuchillas Superior	1
8B	5040011074-0	Barra Porta Cuchillas Superior	1
9	4625265611-1	Cuchilla 540 X 100 X 12mm Corte double Acero extrafuerte	2
10A	5040140012-2	Barra Porta Cuchillas Inferior	1
10B	5040011073-2	Barra Porta Cuchillas Inferior	1
11	5464010382-8	Protección Trasera de 1250mm	1
12A	6020317430-9	Tornillo Cab.Sextavada M20 X 2,50 X 100Mm Cl8.8 Rp	5
12B	6020317430-9	Tornillo Cab.Sextavada M20 X 2,50 X 100Mm Cl8.8 Rp	1
13	6020058892-7	Llaveta C.3/8" x 44mm	1
14	5024010039-5	Arandela Lisa De Ø26,2 X Ø44 X 4,75Mm(Zincado)	1
15	6020015986-4	Arandela Lisa M20 (Ø21 x Ø37 x 3mm) Norma DIN 125	4
16	5530016065-3	Soporte Fijador De La Proteccion	1
17	5136016309-5	Chapa Superior Da Proteccion	1
18	6020010394-0	Arandela De Presión M10 Media	6
19	6020010443-1	Arandela LisaM10 Ø10,50XØ30,00X2,50mm(DIN 9021)	6
20	6020310822-5	Tuerca Sextavada M10 X 1,50 Ma Cl8 Ch.17Mm Alt.8,00Mm	6
21	6020317544-5	Tornillo Cab.Francesa M10 X 1,50 X 30Mm Cl8.8 Rt	6
22	6020010448-2	Arandela LisaM8 Ø8,40XØ24,00X2,00mm(DIN 9021)	8
23	6020010004-5	Arandela De Presión M8 Media	8
24	6020311269-9	Tornillo Cab.Sextavada M8 X 1,25 X 20Mm Cl8.8 Rt	8
25	6020310818-7	Tuerca Sextavada M16 X 2,00 Ma Cl8 Ch.24Mm Alt.13,00Mm	4
26	6020310938-8	Tornillo Cab. Francesa M16 x 2,00 x 60mm CL8.8 RP	4
27A	6020010124-6	Arandela De Presión M16 Media	6
27B	6020010124-6	Arandela De Presión M16 Media	4
28	6020310935-3	Tornillo Cab.Sextavada M24 X 3,00 X 90mm CL8.8 RP	2
29A	6020311265-6	Tuerca Sextavada M20 X 2,50 Ma Cl8 Ch.30Mm Alt.16,00Mm	7
29B	6020311265-6	Tuerca Sextavada M20 X 2,50 Ma Cl8 Ch.30Mm Alt.16,00Mm	3
30A	6020310933-7	Tornillo cab. Sextavada M16 x 2,00 x 75mm CL8.8 Especial	2

Ítem	Código	Descripción del producto	Todos
30B	6020317861-4	Tornillo de cabina. Hexágono M16 X 1.50 X 80mm CL8.8 RP	2
31	6020010450-4	Arandela Lisa M33 Ø31,00 x Ø56,00 x 4,00mm (DIN 125A)	2
32A	6020317443-0	Tuerca Sextavada Autobloqueo C/Nylon M16 X 2,00 Ma Cl8 Ch.24Mm Alt.16,00Mm	2
32B	6020317434-1	Tuerca Hexagonal M16 X 1,50 MB CL8 CH.24mm HLT.13mm	2
33	6020310660-5	Perno Cab.Francesa Ø28 X 105mm	2
34	6020010196-3	Arandela De Presión M24 Media(Bicromatizado)	4
35A	6020010403-2	Arruela de Pressão M20 (Bicromatizado)	7
35B	6020010403-2	Arruela de Pressão M20 (Bicromatizado)	3
36	6020310810-1	Tuerca Sextavada Autobloqueo C/Nylon 1.1/4" 12F Unf Gr5 Ch.1.7/8" Alt.25,00Mm	1
37	6020310934-5	Tornillo Cab. Francesa M24 x 3,00 x 80mm CL8.8 Especial	2
38	6020312506-5	Tornillo Cab.Sextavada M20 X 2,50 X 160Mm Cl8.8 Rp	1
39	6020310338-0	Tuerca Sextavada Autobloqueo C/Nylon M24 X 3,00 Ma Cl8 Ch.36Mm Alt.15,00Mm	2
40	6020310595-1	Perno Cabeza Francesa Ø1" X 105mm	1
41	6020390293-2	Traba C/Argola Ø5,75 X 40Mm	3
42	6010601016-4	Chapa Estriada Menor	4
43	6020310188-3	Tornillo Cab.Sextavada M20 X 2,50 X 65Mm Cl8.8 Rp	1
44	6020010453-9	Arandela Lisa M33 Ø34,00 X Ø60,00 X 5,00mm (Zincado Branco)(Din 125A)	1
45	6020310457-2	Tuerca Sextavada M24 X 3,00 Ma Cl8 Ch.36Mm Alt.19,00Mm	2
46	6020055613-8	Eje Cardan Agricola 1350 Mm (Cerrado)	1
*47	5252010120-9	Enganche Limitador De Altura	1
*48	5530018139-1	Rueda De Profundidade Completa Con Rodamiento	1
49B	6020016250-4	Arandela de seguridad de cuña M16-DIN25201	4
50B	6020317613-1	Tornillo de cabina. Hexágono M20 X 1,50 X 110mm CL8.8 RP	4
51B	6020310848-9	Tuerca Hexagonal Autoblocante con Baja Nylon M20 X 1,50 MB CL8 CH.30mm HLT.22mm	4

BALDAN

• RD 1500 C/Plato Giratório

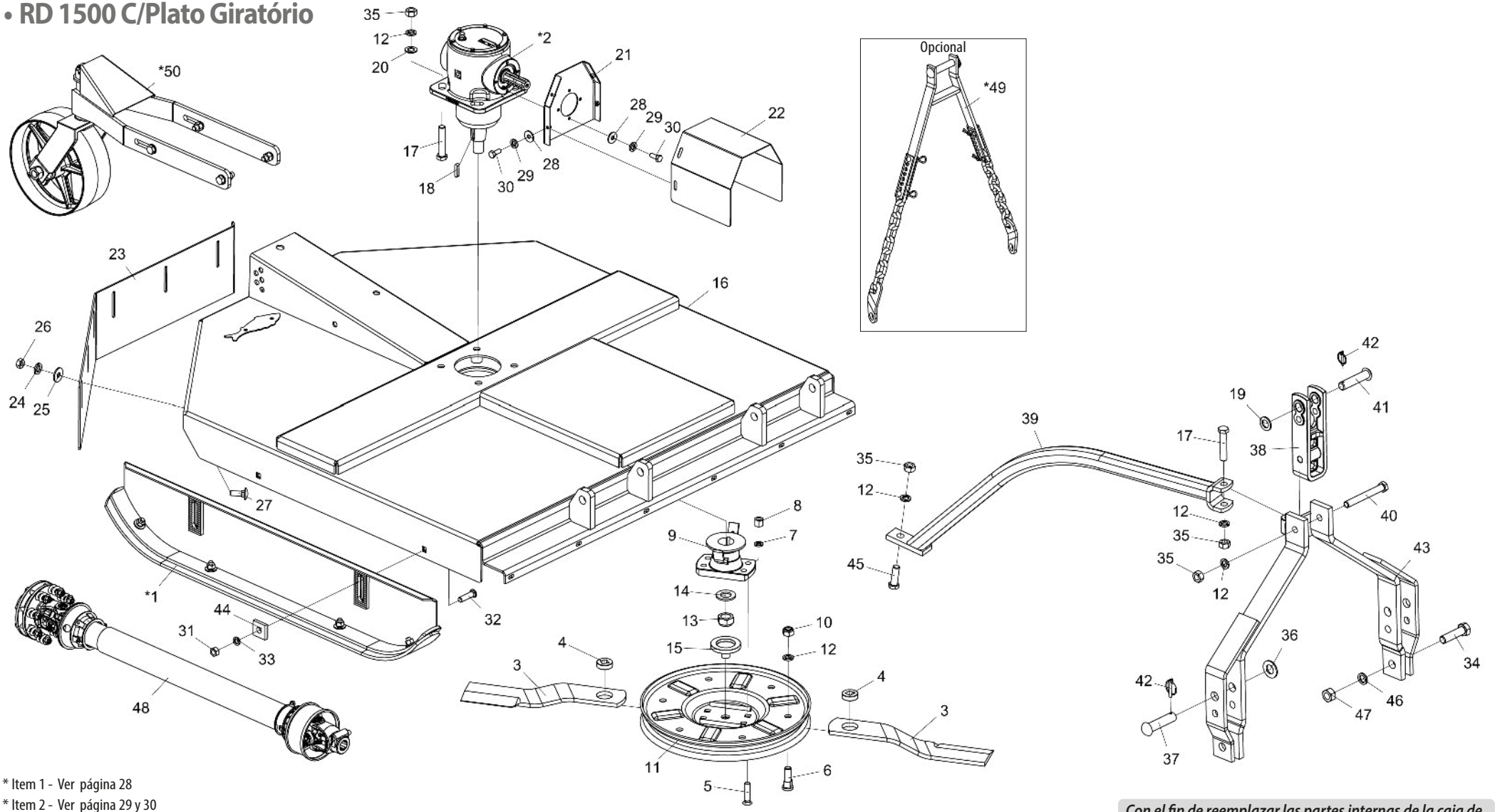

* Item 1 - Ver página 28
* Item 2 - Ver página 29 y 30
* Item 49 - Ver página 33
* Item 50 - Ver página 34

Con el fin de reemplazar las partes internas de la caja de transmisión del multiplicador (2), verifique el nombre del fabricante en la caja.*

• Tabla RD 1500 C/Plato Giratório

Ítem	Código	Descripción del producto	Todos
*1	5522010062-5	Zapata De Regulacion De Corte Completa	2
*2	6020057992-8	Caja De Transmisión Multiplicadora (BPN)	1
*2	6020059220-7	Caja De Transmisión Multiplicadora (Comer)	1
3	4625266010-0	Cuchilla 605 X 3.1/2" X 1/2" Corte Simple	2
4	5024070001-5	Arandela Lisa De Cuad.20 X Ø49 X 15,00Mm	2
5	6020310227-8	Tornillo Tipo A3 5/8" X 2.3/4" 18F Unf1A Gr2 Rp	4
6	6020310946-9	Tornillo Cab. Redonda M20 x 2,5 X 65mm CL8.8 RT	2
7	6020010412-1	Arandela De Presión 5/8" Media Industrial	4
8	6020310808-0	Tuerca Sextavada Dupla 5/8" 18F Unf Gr5 Ch.15/16" Alt.21,50Mm	4
9	5368010891-5	Cojinete De Fijación de las Cuchillas C/Limpiador	1
10	6020310837-3	Tuerca Sextavada Autobloqueo C/Nylon M20 X 2,50 Ma Cl8 Ch.30Mm Alt.18,70Mm	2
11	5038010010-7	Plato Giratório	1
12	6020010403-2	Arandela De Presión M20 Media	9
13	6020310810-1	Tuerca Sextavada Autobloqueo C/Nylon 1.1/4" 12F Unf Gr5 Ch.1.7/8" Alt.25,00Mm	1
14	6020010453-9	Arandela Lisa M33 Ø34,00 X Ø60,00 X 5,00mm (Zincado Branco)(Din 125A)	1
15	6020110132-0	Flange De Guia	1
16	5092010600-2	Caja de Protección de las Cuchillas	1
17	6020317430-9	Tornillo Cab.Sextavada M20 X 2,50 X 100Mm Cl8.8 Rp	5
18	6020058892-7	Llaveta C.3/8" x 44mm	1
19	6020010441-5	Arandela Lisa M24 x Ø26xØ44x4mm	1
20	6020015986-4	Arandela Lisa M20 (Ø21 x Ø37 x 3mm) Norma DIN 125	4
21	5530016065-3	Soporte Fijador De La Proteccion	1
22	5136016309-5	Chapa Superior Da Proteccion	1
23	5464010382-8	Protección Trasera de 1250mm	1
24	6020010394-0	Arandela De Presión M10 Media	6
25	6020010443-1	Arandela LisaM10 Ø10,50XØ30,00X2,50mm(DIN 9021)	6
26	6020310822-5	Tuerca Sextavada M10 X 1,50 Ma Cl8 Ch.17Mm Alt.8,00Mm	6
27	6020317544-5	Tornillo Cab.Francesa M10 X 1,50 X 30Mm Cl8.8 Rt	6
28	6020010448-2	Arandela LisaM8 Ø8,40XØ24,00X2,00mm(DIN 9021)	8
29	6020010004-5	Arandela De Presión M8 Media	8
30	6020311269-9	Tornillo Cab.Sextavada M8 X 1,25 X 20Mm Cl8.8 Rt	8
31	6020310818-7	Tuerca Sextavada M16 X 2,00 Ma Cl8 Ch.24Mm Alt.13,00Mm	4
32	6020310938-8	Tornillo Cab. Francesa M16 x 2,00 x 60mm CL8.8 RP	4
33	6020010124-6	Arandela De Presión M16 Media	4
34	6020310935-3	Tornillo Cab.Sextavada M24 X 3,00 X 90mm CL8.8 RP	2

Ítem	Código	Descripción del producto	Todos
35	6020311265-6	Tuerca Sextavada M20 X 2,50 Ma Cl8 Ch.30Mm Alt.16,00Mm	7
36	6020010450-4	Arandela Lisa M33 Ø31,00 x Ø56,00 x 4,00mm (DIN 125A)	2
37	6020310660-5	Perno Cab.Francesa Ø28 X 105mm	2
38	6010602571-4	Enganche De Enganche 290Mm (Categoria 1 Y 2)	1
39	5530012174-7	Soporte Del Enganche	1
40	6020312506-5	Tornillo Cab.Sextavada M20 X 2,50 X 160Mm Cl8.8 Rp	1
41	6020310595-1	Perno Cabeza Francesa Ø1" X 105mm	1
42	6020390293-2	Traba C/Argola Ø5,75 X 40Mm	3
43	5084010146-8	Barra de Tiro	1
44	6010601016-4	Chapa Estriada Menor	4
45	6020310992-2	Tornillo Cab.Sextavada M20 X 2,50 X 55Mm Cl8.8 Rp	1
46	6020010196-3	Arandela De Presión M24 Media(Bicromatizad0)	2
47	6020310457-2	Tuerca Sextavada M24 X 3,00 Ma Cl8 Ch.36Mm Alt.19,00Mm	2
48	6020055613-8	Eje Cardan Agricola 1350 Mm (Cerrado)	1
*49	5252010120-9	Enganche Limitador De Altura	1
*50	5530018139-1	Rueda De Profundidade Completa Con Rodamiento	1

BALDAN

• RDU 1500 C/Soporte

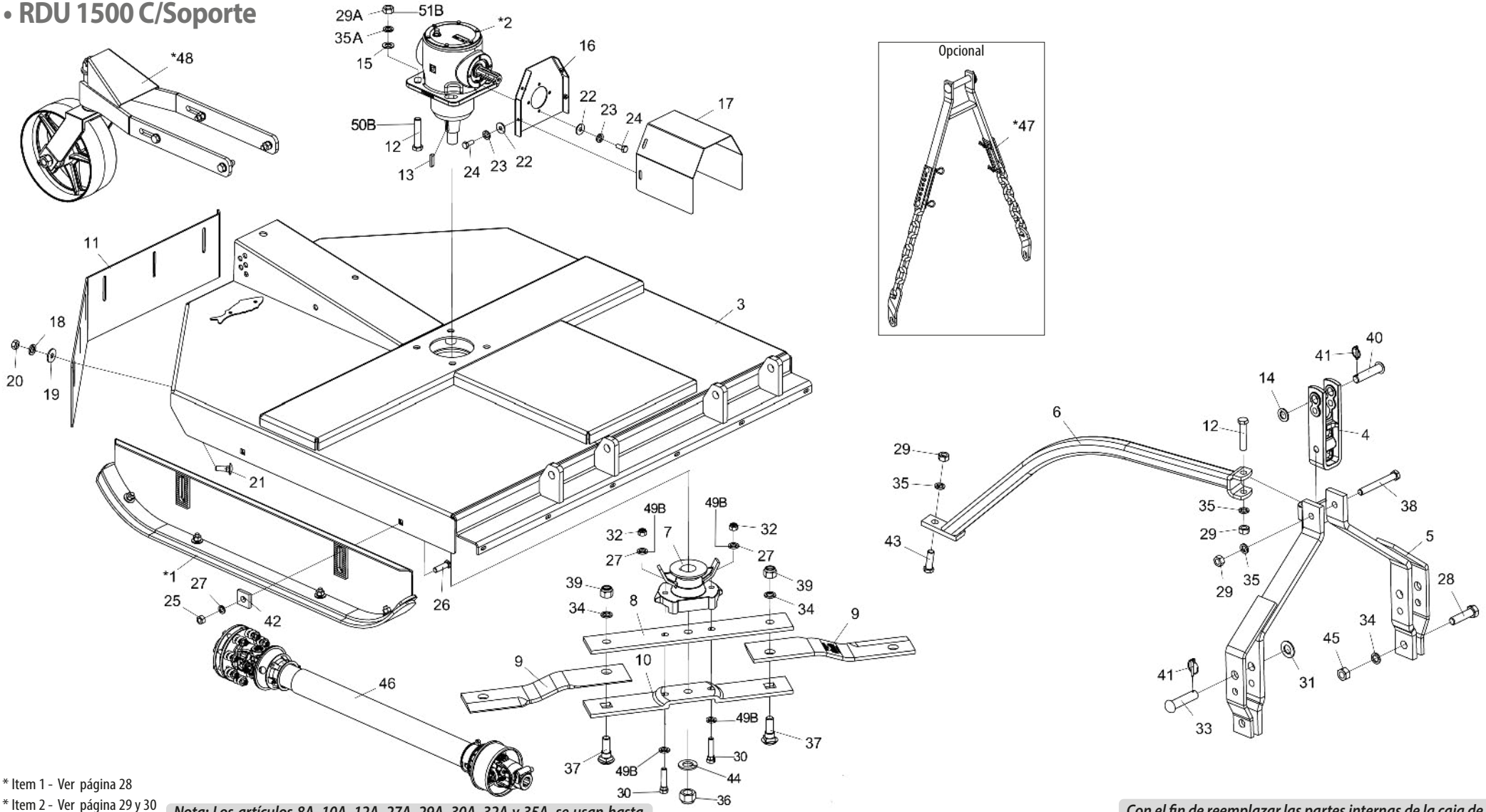

* Item 1 - Ver página 28
* Item 2 - Ver página 29 y 30
* Item 47 - Ver página 33
* Item 48 - Ver página 34

Nota: Los artículos 8A, 10A, 12A, 27A, 29A, 30A, 32A y 35A, se usan hasta 10/2023, y los artículos 8B, 10B, 12B, 27B, 29B, 30B, 32B, 35B, 49B, 50B Y 51B se usan a partir de 11/2023.

Con el fin de reemplazar las partes internas de la caja de transmisión del multiplicador (2), verifique el nombre del fabricante en la caja.*

• Tabla RDU 1500 C/Soporte

Ítem	Código	Descripción del producto	Todos
*1	5522010062-5	Zapata De Regulacion De Corte Completa	2
*2	6020057992-8	Caja De Transmisión Multiplicadora (BPN)	1
*2	6020059220-7	Caja De Transmisión Multiplicadora (COMER)	1
3	5092010600-2	Caja de Protección de las Cuchillas	1
4	6010602571-4	Enganche De Enganche 290Mm (Categoria 1 Y 2)	1
5	5084010146-8	Barra de Tiro	1
6	5530012174-7	Soporte Del Enganche	1
7	5368010141-4	Cojinete De Fijación de las Cuchillas C/Limpiador	1
8A	5040140011-4	Barra Porta Cuchillas Superior	1
8B	5040011074-0	Barra Porta Cuchillas Superior	1
9	4625265611-1	Cuchilla 540 X 100 X 12mm Corte double Acero extrafuerte	2
10A	5040140012-2	Barra Porta Cuchillas Inferior	1
10B	5040011073-2	Barra Porta Cuchillas Inferior	1
11	5464010382-8	Protección Trasera de 1250mm	1
12A	6020317430-9	Tornillo Cab.Sextavada M20 X 2,50 X 100Mm Cl8.8 Rp	5
12B	6020317430-9	Tornillo Cab.Sextavada M20 X 2,50 X 100Mm Cl8.8 Rp	1
13	6020058892-7	Llaveta C.3/8" x 44mm	1
14	5024010039-5	Arandela Lisa De Ø26,2 X Ø44 X 4,75Mm(Zincado)	1
15	6020015986-4	Arandela Lisa M20 (Ø21 x Ø37 x 3mm) Norma DIN 125	4
16	5530016065-3	Soporte Fijador De La Proteccion	1
17	5136016309-5	Chapa Superior Da Proteccion	1
18	6020010394-0	Arandela De Presión M10 Media	6
19	6020010443-1	Arandela LisaM10 Ø10,50XØ30,00X2,50mm(DIN 9021)	6
20	6020310822-5	Tuerca Sextavada M10 X 1,50 Ma Cl8 Ch.17Mm Alt.8,00Mm	6
21	6020317544-5	Tornillo Cab.Francesa M10 X 1,50 X 30Mm Cl8.8 Rt	6
22	6020010448-2	Arandela LisaM8 Ø8,40XØ24,00X2,00mm(DIN 9021)	8
23	6020010004-5	Arandela De Presión M8 Media	8
24	6020311269-9	Tornillo Cab.Sextavada M8 X 1,25 X 20Mm Cl8.8 Rt	8
25	6020310818-7	Tuerca Sextavada M16 X 2,00 Ma Cl8 Ch.24Mm Alt.13,00Mm	4
26	6020310938-8	Tornillo Cab. Francesa M16 x 2,00 x 60mm CL8.8 RP	4
27A	6020010124-6	Arandela De Presión M16 Media	6
27B	6020010124-6	Arandela De Presión M16 Media	4
28	6020310935-3	Tornillo Cab.Sextavada M24 X 3,00 X 90mm CL8.8 RP	2
29A	6020311265-6	Tuerca Sextavada M20 X 2,50 Ma Cl8 Ch.30Mm Alt.16,00Mm	7
29B	6020311265-6	Tuerca Sextavada M20 X 2,50 Ma Cl8 Ch.30Mm Alt.16,00Mm	3
30A	6020310933-7	Tornillo cab. Sextavada M16 x 2,00 x 75mm CL8.8 Especial	2

Ítem	Código	Descripción del producto	Todos
30B	6020317861-4	Tornillo de cabina. Hexágono M16 X 1,50 X 80mm CL8.8	2
31	6020010450-4	Arandela Lisa M33 Ø31,00 x Ø56,00 x 4,00mm (DIN 125A)	2
32A	6020317443-0	Tuerca Sextavada Autobloqueo C/Nylon M16 X 2,00 Ma Cl8 Ch.24Mm Alt.16,00Mm	2
32B	6020317434-1	Tuerca Hexagonal M16 X 1,50 MB CL8 CH.24mm HLT.13mm	2
33	6020310660-5	Perno Cab.Francesa Ø28 X 105mm	2
34	6020010196-3	Arandela De Presión M24 Media(Bicromatizad0)	4
35A	6020010403-2	Arandela De Presión M20 Media	7
35B	6020010403-2	Arandela De Presión M20 Media	3
36	6020310810-1	Tuerca Sextavada Autobloqueo C/Nylon 1.1/4" 12F Unf Gr5 Ch.1.7/8" Alt.25,00Mm	1
37	6020310934-5	Tornillo Cab. Francesa M24 x 3,00 x 80mm CL8.8 Especial	2
38	6020312506-5	Tornillo Cab.Sextavada M20 X 2,50 X 160Mm Cl8.8 Rp	1
39	6020310338-0	Tuerca Sextavada Autobloqueo C/Nylon M24 X 3,00 Ma Cl8 Ch.36Mm Alt.15,00Mm	2
40	6020310595-1	Perno Cabeza Francesa Ø1" X 105mm	1
41	6020390293-2	Traba C/Argola Ø5,75 X 40Mm	3
42	6010601016-4	Chapa Estriada Menor	4
43	6020310188-3	Tornillo Cab.Sextavada M20 X 2,50 X 65Mm Cl8.8 Rp	1
44	6020010453-9	Arandela Lisa M33 Ø34,00 X Ø60,00 X 5,00mm (Zincado Branco)(Din 125A)	1
45	6020310457-2	Tuerca Sextavada M24 X 3,00 Ma Cl8 Ch.36Mm Alt.19,00Mm	2
46	6020055613-8	Eje Cardan Agricola 1350 Mm (Cerrado)	1
*47	5252010120-9	Enganche Limitador De Altura	1
*48	5530018139-1	Rueda De Profundidade Completa Con Rodamiento	1
49B	6020016250-4	Arandela de seguridad de cuña M16-DIN25201	4
50B	6020317613-1	Tornillo de cabina. Hexágono M20 X 1,50 X 110mm CL8.8 RP	4
51B	6020310848-9	Tuerca Hexagonal Autoblocante con Baja Nylon M20 X 1,50 MB CL8 CH.30mm HLT.22mm	4

BALDAN

• RDU 1500 C/Plato Giratório

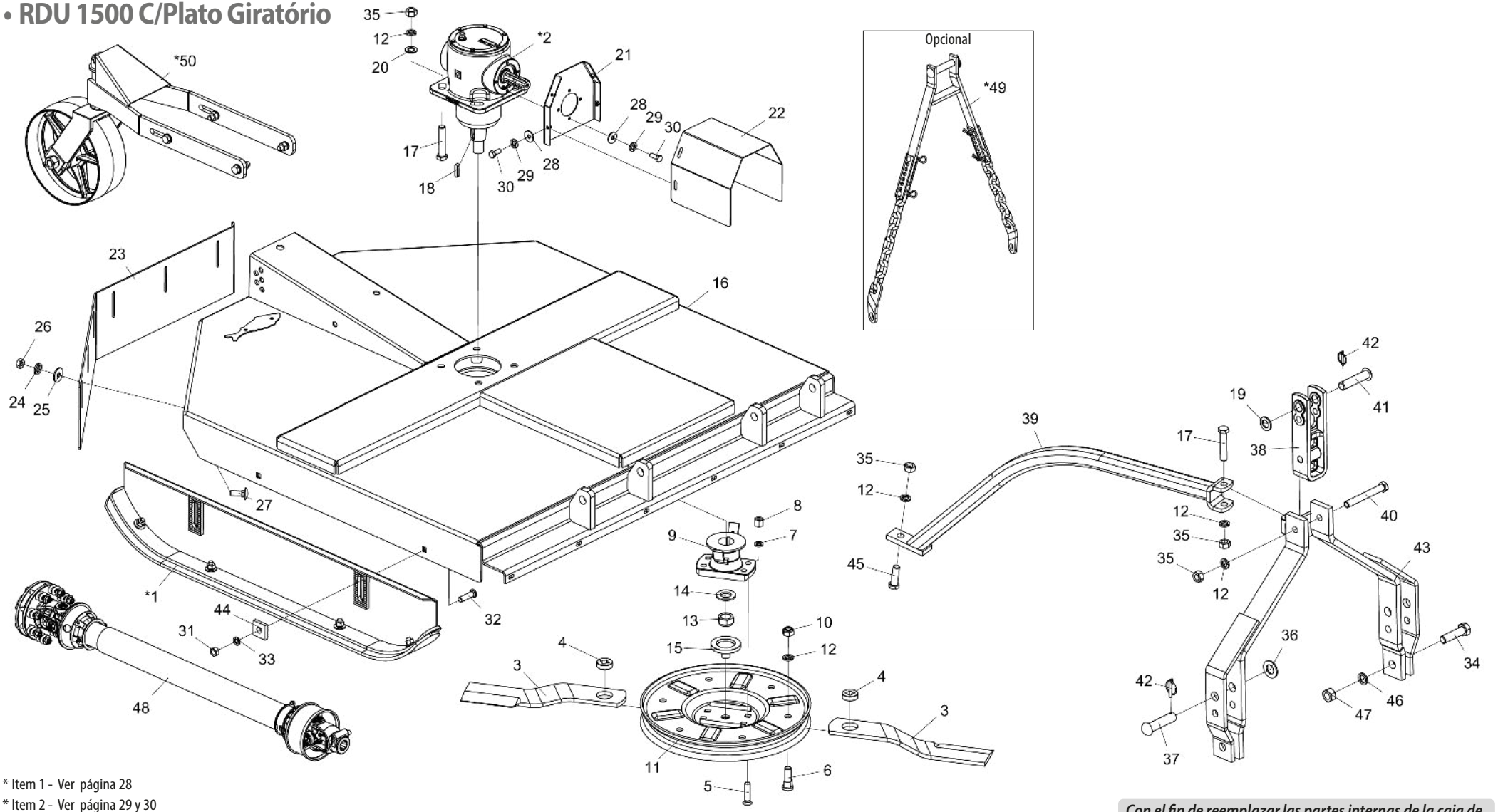

* Item 1 - Ver página 28
* Item 2 - Ver página 29 y 30
* Item 49 - Ver página 33
* Item 50 - Ver página 34

Con el fin de reemplazar las partes internas de la caja de transmisión del multiplicador (2), verifique el nombre del fabricante en la caja.*

• Tabla RDU 1500 C/Plato Giratório

Item	Código	Descripción del producto	Todos
*1	5522010062-5	Zapata De Regulacion De Corte Completa	2
*2	6020057992-8	Caja De Transmisión Multiplicadora (BPN)	1
*2	6020059220-7	Caja De Transmisión Multiplicadora (Comer)	1
3	4625266010-0	Cuchilla 605 X 3.1/2" X 1/2" Corte Simple	2
4	5024070001-5	Arandela Lisa De Cuad.20 X Ø49 X 15,00Mm	2
5	6020310227-8	Tornillo Tipo A3 5/8" X 2.3/4" 18F Unf1A Gr2 Rp	4
6	6020310946-9	Tornillo Cab. Redonda M20 x 2,5 X 65mm CL8.8 RT	2
7	6020010412-1	Arandela De Presión 5/8" Media Industrial	4
8	6020310808-0	Tuerca Sextavada Dupla 5/8" 18F Unf Gr5 Ch.15/16" Alt.21,50Mm	4
9	5368010891-5	Cojinete De Fijación de las Cuchillas C/Limpiador	1
10	6020310837-3	Tuerca Sextavada Autobloqueo C/Nylon M20 X 2,50 Ma Cl8 Ch.30Mm Alt.18,70Mm	2
11	5038010010-7	Plato Giratório	1
12	6020010403-2	Arandela De Presión M20 Media	9
13	6020310810-1	Tuerca Sextavada Autobloqueo C/Nylon 1.1/4" 12F Unf Gr5 Ch.1.7/8" Alt.25,00Mm	1
14	6020010453-9	Arandela Lisa M33 Ø34,00 X Ø60,00 X 5,00mm (Zincado Branco)(Din 125A)	1
15	6020110132-0	Flange De Guia	1
16	5092010600-2	Caja de Protección de las Cuchillas	1
17	6020317430-9	Tornillo Cab.Sextavada M20 X 2,50 X 100Mm Cl8.8 Rp	5
18	6020058892-7	Llaveta C.3/8" x 44mm	1
19	6020010441-5	Arandela Lisa M24 x Ø26xØ44x4mm	1
20	6020015986-4	Arandela Lisa M20 (Ø21 x Ø37 x 3mm) Norma DIN 125	4
21	5530016065-3	Soporte Fijador De La Proteccion	1
22	5136016309-5	Chapa Superior Da Proteccion	1
23	5464010382-8	Protección Trasera de 1250mm	1
24	6020010394-0	Arandela De Presión M10 Media	6
25	6020010443-1	Arandela LisaM10 Ø10,50XØ30,00X2,50mm(DIN 9021)	6
26	6020310822-5	Tuerca Sextavada M10 X 1,50 Ma Cl8 Ch.17Mm Alt.8,00Mm	6
27	6020317544-5	Tornillo Cab.Francesa M10 X 1,50 X 30Mm Cl8.8 Rt	6
28	6020010448-2	Arandela LisaM8 Ø8,40XØ24,00X2,00mm(DIN 9021)	8
29	6020010004-5	Arandela De Presión M8 Media	8
30	6020311269-9	Tornillo Cab.Sextavada M8 X 1,25 X 20Mm Cl8.8 Rt	8
31	6020310818-7	Tuerca Sextavada M16 X 2,00 Ma Cl8 Ch.24Mm Alt.13,00Mm	4
32	6020310938-8	Tornillo Cab. Francesa M16 x 2,00 x 60mm CL8.8 RP	4
33	6020010124-6	Arandela De Presión M16 Media	4
34	6020310935-3	Tornillo Cab.Sextavada M24 X 3,00 X 90mm CL8.8 RP	2

Item	Código	Descripción del producto	Todos
35	6020311265-6	Tuerca Sextavada M20 X 2,50 Ma Cl8 Ch.30Mm Alt.16,00Mm	7
36	6020010450-4	Arandela Lisa M33 Ø31,00 x Ø56,00 x 4,00mm (DIN 125A)	2
37	6020310660-5	Perno Cab.Francesa Ø28 X 105mm	2
38	6010602571-4	Enganche De Enganche 290Mm (Categoria 1 Y 2)	1
39	5530012174-7	Soporte Del Enganche	1
40	6020312506-5	Tornillo Cab.Sextavada M20 X 2,50 X 160Mm Cl8.8 Rp	1
41	6020310595-1	Perno Cabeza Francesa Ø1" X 105mm	1
42	6020390293-2	Traba C/Argola Ø5,75 X 40Mm	3
43	5084010146-8	Barra de Tiro	1
44	6010601016-4	Chapa Estriada Menor	4
45	6020310992-2	Tornillo Cab.Sextavada M20 X 2,50 X 55Mm Cl8.8 Rp	1
46	6020010196-3	Arandela De Presión M24 Media(Bicromatizad0)	2
47	6020310457-2	Tuerca Sextavada M24 X 3,00 Ma Cl8 Ch.36Mm Alt.19,00Mm	2
48	6020055613-8	Eje Cardan Agricola 1350 Mm (Cerrado)	1
*49	5252010120-9	Enganche Limitador De Altura	1
*50	5530018139-1	Rueda De Profundidade Completa Con Rodamiento	1

BALDAN

• RD 1700 C/Soporte

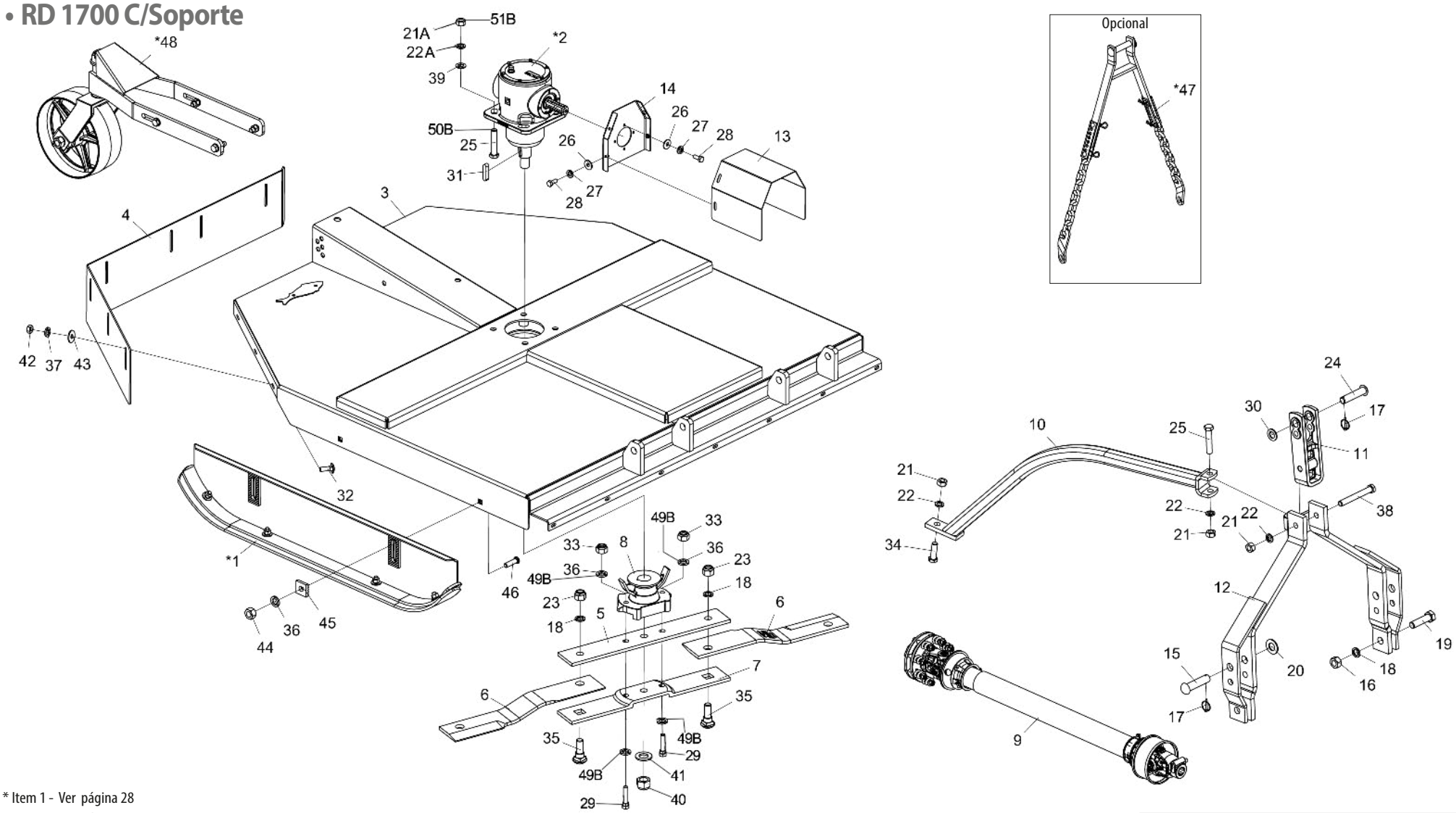

* Item 1 - Ver página 28
* Item 2 - Ver página 29 y 30
* Item 47 - Ver página 33
* Item 48 - Ver página 34

Nota: Los artículos 5A, 7A, 21A, 22A, 25A, 29A, 33A y 36A se usan hasta el 10/2023, y los artículos 5B, 7B, 21B, 22B, 25B, 29B, 33B, 36B, 49B, 50B y 51B se usan a partir de 11/2023.

Con el fin de reemplazar las partes internas de la caja de transmisión del multiplicador (2), verifique el nombre del fabricante en la caja.*

• Tabla RD 1700 C/Soporte

Item	Código	Descripción del producto	Todos
*1	5522010062-5	Zapata De Regulacion De Corte Completa	2
*2	6020057992-8	Caja De Transmisión Multiplicadora (BPN)	1
*2	6020059220-7	Caja De Transmisión Multiplicadora (COMER)	1
3	5092010602-9	Caja de Protección de las Cuchillas	1
4	5464010383-6	Protección Trasera de 1250mm	1
5A	5040140011-4	Barra Porta Cuchillas Superior	1
5B	5040011074-0	Barra Porta Cuchillas Superior	1
6	4625266256-1	Produto Sem Tradução Cadastrada Para Idioma Selecionado!	2
7A	5040140012-2	Barra Porta Cuchillas Inferior	1
7B	5040011073-2	Barra Porta Cuchillas Inferior	1
8	5368010141-4	Cojinete De Fijación de las Cuchillas C/Limpiador	1
9	6020055613-8	Eje Cardan Agricola 1350 Mm (Cerrado)	1
10	5530012174-7	Soporte Del Enganche	1
11	6010602571-4	Enganche De Enganche 290Mm (Categoria 1 Y 2)	1
12	5084010146-8	Barra de Tiro	1
13	5136016309-5	Chapa Superior Da Proteccion	1
14	5530016065-3	Soporte Fijador De La Proteccion	1
15	6020310660-5	Perno Cab.Francesa Ø28 X 105mm	2
16	6020310457-2	Tuerca Sextavada M24 X 3,00 Ma Cl8 Ch.36Mm Alt.19,00Mm	2
17	6020390293-2	Traba C/Argola Ø5,75 X 40Mm	3
18	6020010196-3	Arandela De Presión M24 Media(Bicromatizad0)	4
19	6020310935-3	Tornillo Cab.Sextavada M24 X 3,00 X 90mm CL8.8 RP	2
20	6020010450-4	Arandela Lisa M33 Ø31,00 x Ø56,00 x 4,00mm (DIN 125A)	2
21A	6020311265-6	Tuerca Sextavada M20 X 2,50 Ma Cl8 Ch.30Mm Alt.16,00Mm	7
21B	6020311265-6	Tuerca Sextavada M20 X 2,50 Ma Cl8 Ch.30Mm Alt.16,00Mm	3
22A	6020010403-2	Arandela De Presión M20 Media	7
22B	6020010403-2	Arandela De Presión M20 Media	3
23	6020310338-0	Tuerca Sextavada Autobloqueo C/Nylon M24 X 3,00 Ma Cl8 Ch.36Mm Alt.15,00Mm	2
24	6020310595-1	Perno Cabeza Francesa Ø1" X 105mm	1
25A	6020317430-9	Tornillo Cab.Sextavada M20 X 2,50 X 100Mm Cl8.8 Rp	5
25B	6020317430-9	Tornillo Cab.Sextavada M20 X 2,50 X 100Mm Cl8.8 Rp	1
26	6020010448-2	Arandela LisaM8 Ø8,40XØ24,00X2,00mm(DIN 9021)	8
27	6020010004-5	Arandela De Presión M8 Media	8
28	6020311269-9	Tornillo Cab.Sextavada M8 X 1,25 X 20Mm Cl8.8 Rt	8
29A	6020310933-7	Tornillo cab. Sextavada M16 x 2,00 x 75mm CL8.8 Especial	2
29B	6020317861-4	Tornillo de cabeza. Hexágono M16 X 1.50 X 80mm CL8.8 RP	2

Item	Código	Descripción del producto	Todos
30	5024010039-5	Arandela Lisa De Ø26,2 X Ø44 X 4,75Mm(Zincado)	1
31	6020058892-7	Llaveta C.3/8" x 44mm	1
32	6020317544-5	Tornillo Cab.Francesa M10 X 1,50 X 30Mm Cl8.8 Rt	7
33A	6020317443-0	Tuerca Sextavada Autobloqueo C/Nylon M16 X 2,00 Ma Cl8 Ch.24Mm Alt.16,00Mm	2
33B	6020317434-1	Tuerca Hexagonal M16 X 1,50 MB CL8 CH.24mm HLT.13mm	2
34	6020310188-3	Tornillo Cab.Sextavada M20 X 2,50 X 65Mm Cl8.8 Rp	1
35	6020310934-5	Tornillo Cab. Francesa M24 x 3,00 x 80mm CL8.8 Especial	2
36A	6020010124-6	Arandela De Presión M16 Media	6
36B	6020010124-6	Arandela De Presión M16 Media	4
37	6020010394-0	Arandela De Presión M10 Media	7
38	6020312506-5	Tornillo Cab.Sextavada M20 X 2,50 X 160Mm Cl8.8 Rp	1
39	6020015986-4	Arandela Lisa M20 (Ø21 x Ø37 x 3mm) Norma DIN 125	4
40	6020310810-1	Tuerca Sextavada Autobloqueo C/Nylon 1.1/4" 12F Unf Gr5 Ch.1.7/8" Alt.25,00Mm	1
41	6020010453-9	Arandela Lisa M33 Ø34,00 X Ø60,00 X 5,00mm (Zincado Branco)(Din 125A)	1
42	6020310822-5	Tuerca Sextavada M10 X 1,50 Ma Cl8 Ch.17Mm Alt.8,00Mm	7
43	6020010443-1	Arandela LisaM10 Ø10,50XØ30,00X2,50mm(DIN 9021)	7
44	6020310818-7	Tuerca Sextavada M16 X 2,00 Ma Cl8 Ch.24Mm Alt.13,00Mm	4
45	6010601016-4	Chapa Estriada Menor	4
46	6020310938-8	Tornillo Cab. Francesa M16 x 2,00 x 60mm CL8.8 RP	4
*47	5252010120-9	Enganche Limitador De Altura	1
*48	5530018139-1	Rueda De Profundidade Completa Con Rodamiento	1
49B	6020016250-4	Arandela de seguridad de cuña M16-DIN25201	4
50B	6020317613-1	Tornillo de cabeza. Hexágono M20 X 1,50 X 110mm CL8.8 RP	4
51B	6020310848-9	Tuerca hexagonal autoblocante con baja nylon M20 X 1,50 MB CL8 CH.30mm HLT.22mm	4

BALDAN

• RD 1700 C/Plato Giratório

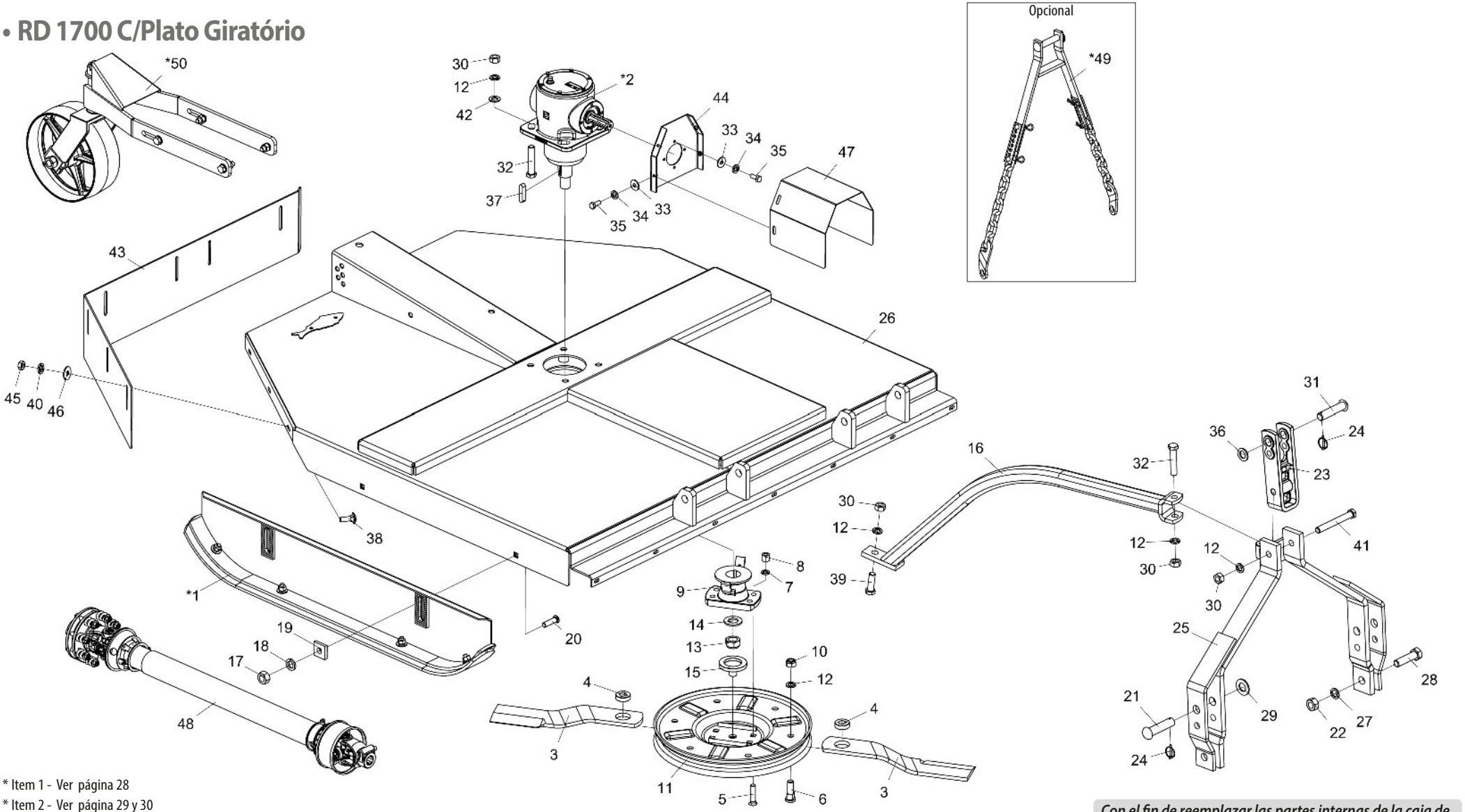

* Item 1 - Ver página 28
* Item 2 - Ver página 29 y 30
* Item 49 - Ver página 33
* Item 50 - Ver página 34

Con el fin de reemplazar las partes internas de la caja de transmisión del multiplicador (2), verifique el nombre del fabricante en la caja.*

• Tabla RD 1700 C/Plato Giratório

Item	Código	Descripción del producto	Todos
*1	5522010062-5	Zapata De Regulacion De Corte Completa	2
*2	6020057992-8	Caja De Transmisión Multiplicadora (BPN)	1
*2	6020059220-7	Caja De Transmisión Multiplicadora (Comer)	1
3	4625266816-0	Produto Sem Tradução Cadastrada Para Idioma Selecionado!	2
4	5024070001-5	Arandela Lisa De Cuad.20 X Ø49 X 15,00Mm	2
5	6020310227-8	Tornillo Tipo A3 5/8" X 2.3/4" 18F Unf1A Gr2 Rp	4
6	6020310946-9	Tornillo Cab. Redonda M20 x 2,5 X 65mm CL8.8 RT	2
7	6020010412-1	Arandela De Presión 5/8" Media Industrial	4
8	6020310808-0	Tuerca Sextavada Dupla 5/8" 18F Unf Gr5 Ch.15/16" Alt.21,50Mm	4
9	5368010891-5	Cojinete De Fijación de las Cuchillas C/Limpiador	1
10	6020310837-3	Tuerca Sextavada Autobloqueo C/Nylon M20 X 2,50 Ma Cl8 Ch.30Mm Alt.18,70Mm	2
11	5038010010-7	Plato Giratório	1
12	6020010403-2	Arandela De Presión M20 Media	9
13	6020310810-1	Tuerca Sextavada Autobloqueo C/Nylon 1.1/4" 12F Unf Gr5 Ch.1.7/8" Alt.25,00Mm	1
14	6020010453-9	Arandela Lisa M33 Ø34,00 X Ø60,00 X 5,00mm (Zincado Branco)(Din 125A)	1
15	6020110132-0	Flange De Guia	1
16	5530012174-7	Soporte Del Enganche	1
17	6020310818-7	Tuerca Sextavada M16 X 2,00 Ma Cl8 Ch.24Mm Alt.13,00Mm	4
18	6020010124-6	Arandela De Presión M16 Media	4
19	6010601016-4	Chapa Estriada Menor	4
20	6020310938-8	Tornillo Cab. Francesa M16 x 2,00 x 60mm CL8.8 RP	4
21	6020310660-5	Perno Cab.Francesa Ø28 X 105mm	2
22	6020310457-2	Tuerca Sextavada M24 X 3,00 Ma Cl8 Ch.36Mm Alt.19,00Mm	2
23	6010602571-4	Enganche De Enganche 290Mm (Categoria 1 Y 2)	1
24	6020390293-2	Traba C/Argola Ø5,75 X 40Mm	3
25	5084010146-8	Barra de Tiro	1
26	5092010602-9	Caja de Protección de las Cuchillas	1
27	6020010196-3	Arandela De Presión M24 Media(Bicromatizad0)	2
28	6020310935-3	Tornillo Cab.Sextavada M24 X 3,00 X 90mm CL8.8 RP	2
29	6020010450-4	Arandela Lisa M33 Ø31,00 x Ø56,00 x 4,00mm (DIN 125A)	2
30	6020311265-6	Tuerca Sextavada M20 X 2,50 Ma Cl8 Ch.30Mm Alt.16,00Mm	7
31	6020310595-1	Perno Cabeza Francesa Ø1" X 105mm	1
32	6020317430-9	Tornillo Cab.Sextavada M20 X 2,50 X 100Mm Cl8.8 Rp	5
33	6020010448-2	Arandela LisaM8 Ø8,40XØ24,00X2,00mm(DIN 9021)	8
34	6020010004-5	Arandela De Presión M8 Media	8

Item	Código	Descripción del producto	Todos
35	6020311269-9	Tornillo Cab.Sextavada M8 X 1,25 X 20Mm Cl8.8 Rt	8
36	6020010441-5	Arandela Lisa M24 x Ø26xØ44x4mm	1
37	6020058892-7	Llaveta C.3/8" x 44mm	1
38	6020317544-5	Tornillo Cab.Francesa M10 X 1,50 X 30Mm Cl8.8 Rt	7
39	6020310992-2	Tornillo Cab.Sextavada M20 X 2,50 X 55Mm Cl8.8 Rp	1
40	6020010394-0	Arandela De Presión M10 Media	7
41	6020312506-5	Tornillo Cab.Sextavada M20 X 2,50 X 160Mm Cl8.8 Rp	1
42	6020015986-4	Arandela Lisa M20 (Ø21 x Ø37 x 3mm) Norma DIN 125	4
43	5464010383-6	Protección Trasera de 1250mm	1
44	5530016065-3	Soporte Fijador De La Proteccion	1
45	6020310822-5	Tuerca Sextavada M10 X 1,50 Ma Cl8 Ch.17Mm Alt.8,00Mm	7
46	6020010443-1	Arandela LisaM10 Ø10,50XØ30,00X2,50mm(DIN 9021)	7
47	5136016309-5	Chapa Superior Da Proteccion	1
48	6020055613-8	Eje Cardan Agricola 1350 Mm (Cerrado)	1
*49	5252010120-9	Enganche Limitador De Altura	1
*50	5530018139-1	Rueda De Profundidade Completa Con Rodamiento	1

BALDAN

• RDU 1700 C/Soporte

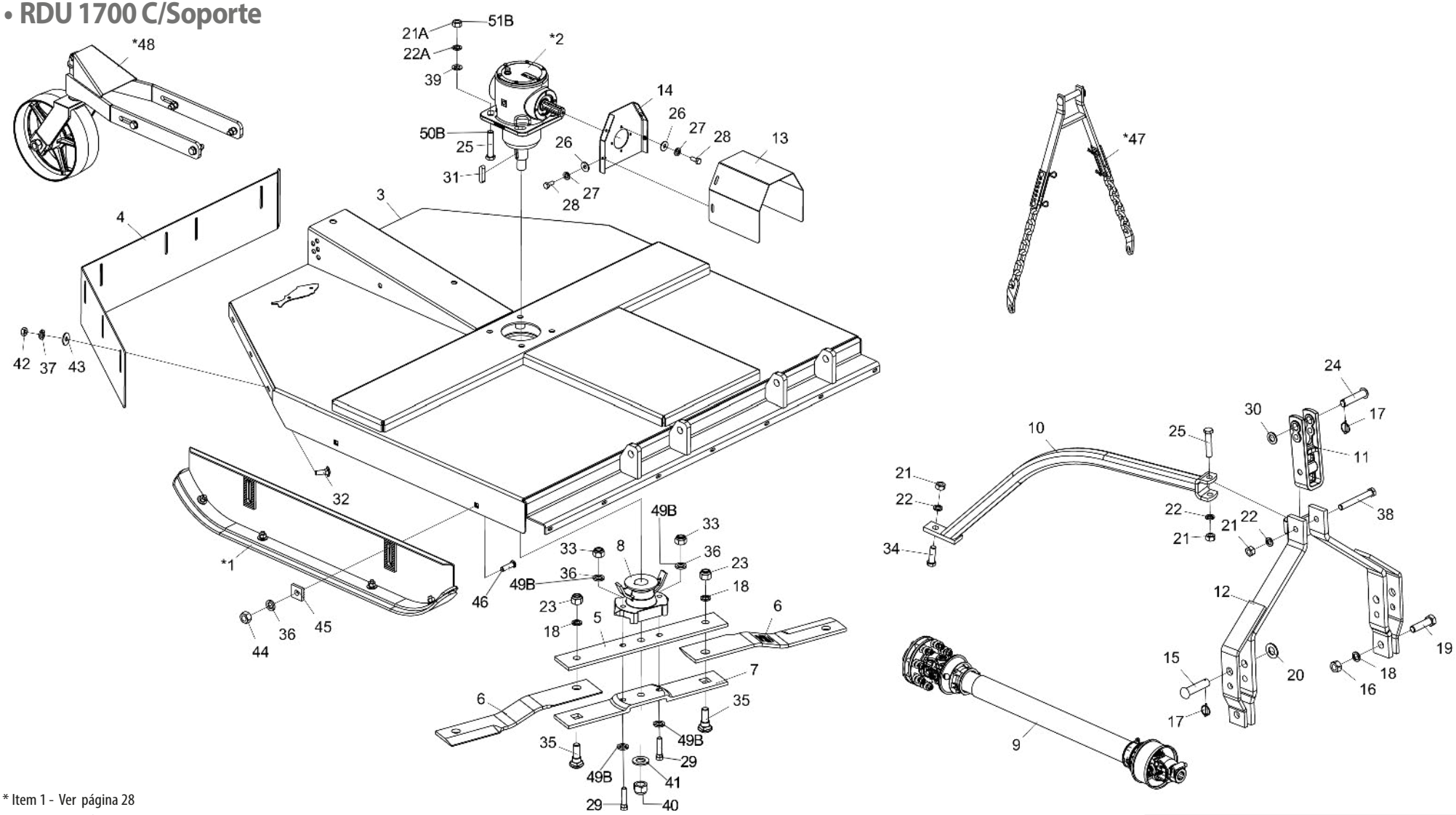

* Item 1 - Ver página 28
* Item 2 - Ver página 29 y 30
* Item 47 - Ver página 33
* Item 48 - Ver página 34

Nota: Los artículos 5A, 7A, 21A, 22A, 25A, 29A, 33A y 36A se usan hasta el 10/2023, y los artículos 5B, 7B, 21B, 22B, 25B, 29B, 33B, 36B, 49B, 50B y 51B se usan a partir de 11/2023.

Con el fin de reemplazar las partes internas de la caja de transmisión del multiplicador (2), verifique el nombre del fabricante en la caja.*

• Tabla RDU 1700 C/Soporte

Ítem	Código	Descripción del producto	Todos
*1	5522010062-5	Zapata De Regulacion De Corte Completa	2
*2	6020057992-8	Caja De Transmisión Multiplicadora (BPN)	1
*2	6020059220-7	Caja De Transmisión Multiplicadora (COMER)	1
3	5092010602-9	Caja de Protección de las Cuchillas	1
4	5464010383-6	Protección Trasera de 1250mm	1
5A	5040140011-4	Barra Porta Cuchillas Superior	1
5B	5040011074-0	Barra Porta Cuchillas Superior	1
6	4625266256-1	Produto Sem Tradução Cadastrada Para Idioma Selecionado!	2
7A	5040140012-2	Barra Porta Cuchillas Inferior	1
7B	5040011073-2	Barra Porta Cuchillas Inferior	1
8	5368010141-4	Cojinete De Fijación de las Cuchillas C/Limpiador	1
9	6020055613-8	Eje Cardan Agricola 1350 Mm (Cerrado)	1
10	5530012174-7	Soporte Del Enganche	1
11	6010602571-4	Enganche De Enganche 290Mm (Categoria 1 Y 2)	1
12	5084010146-8	Barra de Tiro	1
13	5136016309-5	Chapa Superior Da Proteccion	1
14	5530016065-3	Soporte Fijador De La Proteccion	1
15	6020310660-5	Perno Cab.Francesa Ø28 X 105mm	2
16	6020310457-2	Tuerca Sextavada M24 X 3,00 Ma Cl8 Ch.36Mm Alt.19,00Mm	2
17	6020390293-2	Traba C/Argola Ø5,75 X 40Mm	3
18	6020010196-3	Arandela De Presión M24 Media(Bicromatizad0)	4
19	6020310935-3	Tornillo Cab.Sextavada M24 X 3,00 X 90mm CL8.8 RP	2
20	6020010450-4	Arandela Lisa M33 Ø31,00 x Ø56,00 x 4,00mm (DIN 125A)	2
21A	6020311265-6	Tuerca Sextavada M20 X 2,50 Ma Cl8 Ch.30Mm Alt.16,00Mm	7
21B	6020311265-6	Tuerca Sextavada M20 X 2,50 Ma Cl8 Ch.30Mm Alt.16,00Mm	3
22A	6020010403-2	Arandela De Presión M20 Media	7
22B	6020010403-2	Arandela De Presión M20 Media	3
23	6020310338-0	Tuerca Sextavada Autobloqueo C/Nylon M24 X 3,00 Ma Cl8 Ch.36Mm Alt.15,00Mm	2
24	6020310595-1	Perno Cabeza Francesa Ø1" X 105mm	1
25A	6020317430-9	Tornillo Cab.Sextavada M20 X 2,50 X 100Mm Cl8.8 Rp	5
25B	6020317430-9	Tornillo Cab.Sextavada M20 X 2,50 X 100Mm Cl8.8 Rp	1
26	6020010448-2	Arandela LisaM8 Ø8,40XØ24,00X2,00mm(DIN 9021)	8
27	6020010004-5	Arandela De Presión M8 Media	8
28	6020311269-9	Tornillo Cab.Sextavada M8 X 1,25 X 20Mm Cl8.8 Rt	8
29A	6020310933-7	Tornillo cab. Sextavada M16 x 2,00 x 75mm CL8.8 Especial	2
29B	6020317861-4	Tornillo cabeza hexagonal M16 X 1,50 X 80mm CL8.8 RP	2

Ítem	Código	Descripción del producto	Todos
30	5024010039-5	Arandela Lisa De Ø26,2 X Ø44 X 4,75Mm(Zincado)	1
31	6020058892-7	Llaveta C.3/8" x 44mm	1
32	6020317544-5	Tornillo Cab.Francesa M10 X 1,50 X 30Mm Cl8.8 Rt	7
33A	6020317443-0	Tuerca Sextavada Autobloqueo C/Nylon M16 X 2,00 Ma Cl8 Ch.24Mm Alt.16,00Mm	2
33B	6020317434-1	Tuerca Hexagonal M16 X 1,50 MB CL8 CH.24mm HLT.13mm	2
34	6020310188-3	Tornillo Cab.Sextavada M20 X 2,50 X 65Mm Cl8.8 Rp	1
35	6020310934-5	Tornillo Cab. Francesa M24 x 3,00 x 80mm CL8.8 Especial	2
36A	6020010124-6	Arandela De Presión M16 Media	6
36B	6020010124-6	Arandela De Presión M16 Media	4
37	6020010394-0	Arandela De Presión M10 Media	7
38	6020312506-5	Tornillo Cab.Sextavada M20 X 2,50 X 160Mm Cl8.8 Rp	1
39	6020015986-4	Arandela Lisa M20 (Ø21 x Ø37 x 3mm) Norma DIN 125	4
40	6020310810-1	Tuerca Sextavada Autobloqueo C/Nylon 1.1/4" 12F Unf Gr5 Ch.1.7/8" Alt.25,00Mm	1
41	6020010453-9	Arandela Lisa M33 Ø34,00 X Ø60,00 X 5,00mm (Zincado Branco)(Din 125A)	1
42	6020310822-5	Tuerca Sextavada M10 X 1,50 Ma Cl8 Ch.17Mm Alt.8,00Mm	7
43	6020010443-1	Arandela LisaM10 Ø10,50XØ30,00X2,50mm(DIN 9021)	7
44	6020310818-7	Tuerca Sextavada M16 X 2,00 Ma Cl8 Ch.24Mm Alt.13,00Mm	4
45	6010601016-4	Chapa Estriada Menor	4
46	6020310938-8	Tornillo Cab. Francesa M16 x 2,00 x 60mm CL8.8 RP	4
*47	5252010120-9	Enganche Limitador De Altura	1
*48	5530018139-1	Soporte de control de altura montado	1
49B	6020016250-4	Arandela de seguridad de cuña M16-DIN25201	4
50B	6020317613-1	Tornillo de cabeza. Hexágono M20 X 1,50 X 110mm CL8.8 RP	4
51B	6020310848-9	Tuerca hexagonal autoblocante C/baja nylon M20 X 1,50 MB CL8 CH.30mm HLT.22mm	4

• RDU 1700 C/Plato Giratório

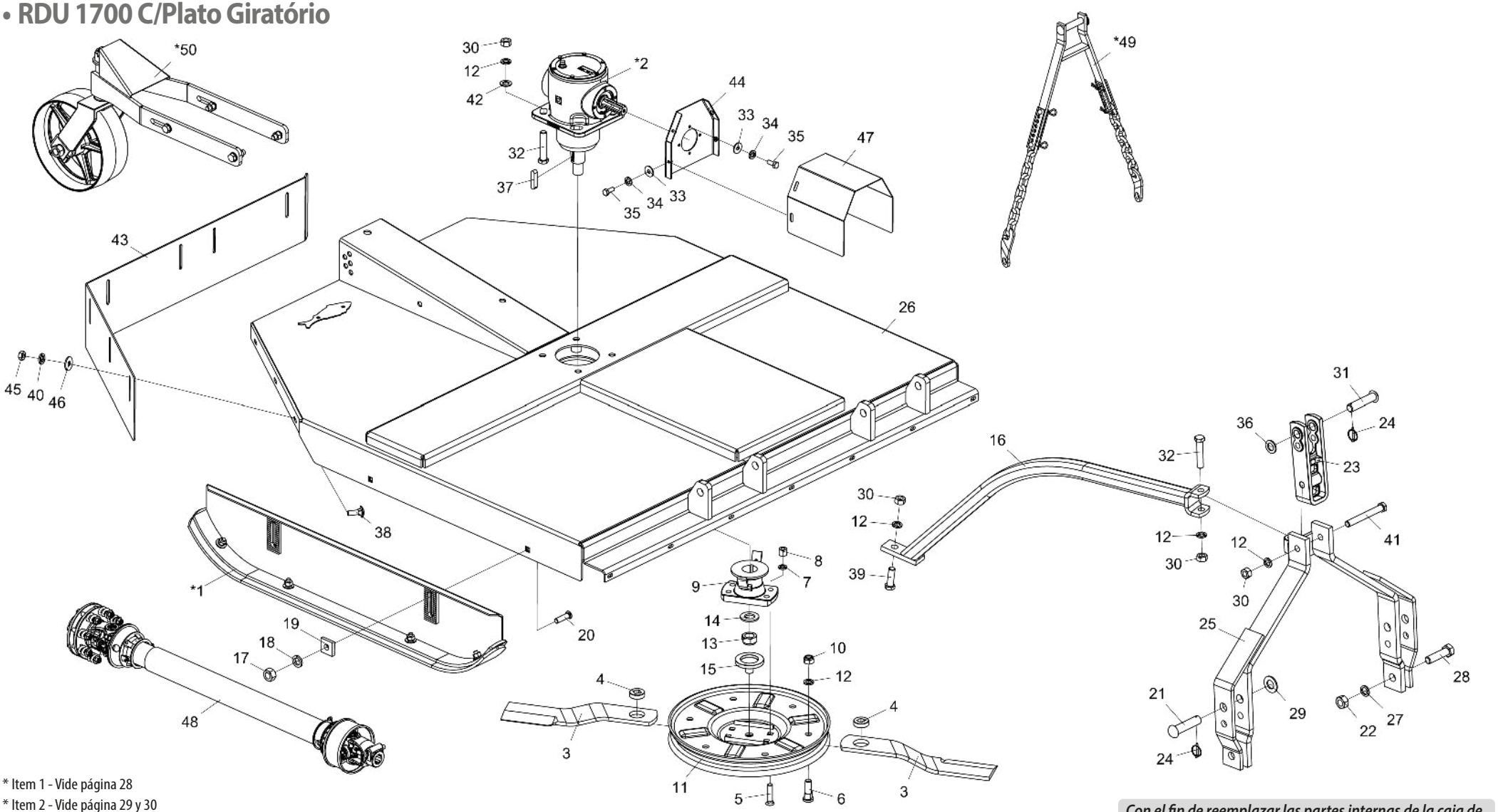

* Item 1 - Vide página 28
* Item 2 - Vide página 29 y 30
* Item 49 - Vide página 33
* Item 50 - Vide página 34

Con el fin de reemplazar las partes internas de la caja de transmisión del multiplicador (2), verifique el nombre del fabricante en la caja.*

• Tabla RDU 1700 C/Plato Giratório

Item	Código	Descripción del producto	Todos
*1	5522010062-5	Zapata De Regulacion De Corte Completa	2
*2	6020057992-8	Caja De Transmisión Multiplicadora (BPN)	1
*2	6020059220-7	Caja De Transmisión Multiplicadora (Comer)	1
3	4625266816-0	Produto Sem Tradução Cadastrada Para Idioma Selecionado!	2
4	5024070001-5	Arandela Lisa De Cuad.20 X Ø49 X 15,00Mm	2
5	6020310227-8	Tornillo Tipo A3 5/8" X 2.3/4" 18F Unf1A Gr2 Rp	4
6	6020310946-9	Tornillo Cab. Redonda M20 x 2,5 X 65mm CL8.8 RT	2
7	6020010412-1	Arandela De Presión 5/8" Media Industrial	4
8	6020310808-0	Tuerca Sextavada Dupla 5/8" 18F Unf Gr5 Ch.15/16" Alt.21,50Mm	4
9	5368010891-5	Cojinete De Fijación de las Cuchillas C/Limpiador	1
10	6020310837-3	Tuerca Sextavada Autobloqueo C/Nylon M20 X 2,50 Ma Cl8 Ch.30Mm Alt.18,70Mm	2
11	5038010010-7	Plato Giratório	1
12	6020010403-2	Arandela De Presión M20 Media	9
13	6020310810-1	Tuerca Sextavada Autobloqueo C/Nylon 1.1/4" 12F Unf Gr5 Ch.1.7/8" Alt.25,00Mm	1
14	6020010453-9	Arandela Lisa M33 Ø34,00 X Ø60,00 X 5,00mm (Zincado Branco)(Din 125A)	1
15	6020110132-0	Flange De Guia	1
16	5530012174-7	Soporte Del Enganche	1
17	6020310818-7	Tuerca Sextavada M16 X 2,00 Ma Cl8 Ch.24Mm Alt.13,00Mm	4
18	6020010124-6	Arandela De Presión M16 Media	4
19	6010601016-4	Chapa Estriada Menor	4
20	6020310938-8	Tornillo Cab. Francesa M16 x 2,00 x 60mm CL8.8 RP	4
21	6020310660-5	Perno Cab.Francesa Ø28 X 105mm	2
22	6020310457-2	Tuerca Sextavada M24 X 3,00 Ma Cl8 Ch.36Mm Alt.19,00Mm	2
23	6010602571-4	Enganche De Enganche 290Mm (Categoria 1 Y 2)	1
24	6020390293-2	Traba C/Argola Ø5,75 X 40Mm	3
25	5084010146-8	Barra de Tiro	1
26	5092010602-9	Caja de Protección de las Cuchillas	1
27	6020010196-3	Arandela De Presión M24 Media(Bicromatizad0)	2
28	6020310935-3	Tornillo Cab.Sextavada M24 X 3,00 X 90mm CL8.8 RP	2
29	6020010450-4	Arandela Lisa M33 Ø31,00 x Ø56,00 x 4,00mm (DIN 125A)	2
30	6020311265-6	Tuerca Sextavada M20 X 2,50 Ma Cl8 Ch.30Mm Alt.16,00Mm	7
31	6020310595-1	Perno Cabeza Francesa Ø1" X 105mm	1
32	6020317430-9	Tornillo Cab.Sextavada M20 X 2,50 X 100Mm Cl8.8 Rp	5
33	6020010448-2	Arandela LisaM8 Ø8,40XØ24,00X2,00mm(DIN 9021)	8
34	6020010004-5	Arandela De Presión M8 Media	8

Item	Código	Descripción del producto	Todos
35	6020311269-9	Tornillo Cab.Sextavada M8 X 1,25 X 20Mm Cl8.8 Rt	8
36	6020010441-5	Arandela Lisa M24 x Ø26xØ44x4mm	1
37	6020058892-7	Llaveta C.3/8" x 44mm	1
38	6020317544-5	Tornillo Cab.Francesa M10 X 1,50 X 30Mm Cl8.8 Rt	7
39	6020310992-2	Tornillo Cab.Sextavada M20 X 2,50 X 55Mm Cl8.8 Rp	1
40	6020010394-0	Arandela De Presión M10 Media	7
41	6020312506-5	Tornillo Cab.Sextavada M20 X 2,50 X 160Mm Cl8.8 Rp	1
42	6020015986-4	Arandela Lisa M20 (Ø21 x Ø37 x 3mm) Norma DIN 125	4
43	5464010383-6	Protección Trasera de 1250mm	1
44	5530016065-3	Soporte Fijador De La Proteccion	1
45	6020310822-5	Tuerca Sextavada M10 X 1,50 Ma Cl8 Ch.17Mm Alt.8,00Mm	7
46	6020010443-1	Arandela LisaM10 Ø10,50XØ30,00X2,50mm(DIN 9021)	7
47	5136016309-5	Chapa Superior Da Proteccion	1
48	6020055613-8	Eje Cardan Agricola 1350 Mm (Cerrado)	1
*49	5252010120-9	Enganche Limitador De Altura	1
*50	5530018139-1	Rueda De Profundidade Completa Con Rodamiento	1

• Zapata De Regulacion De Corte Completa

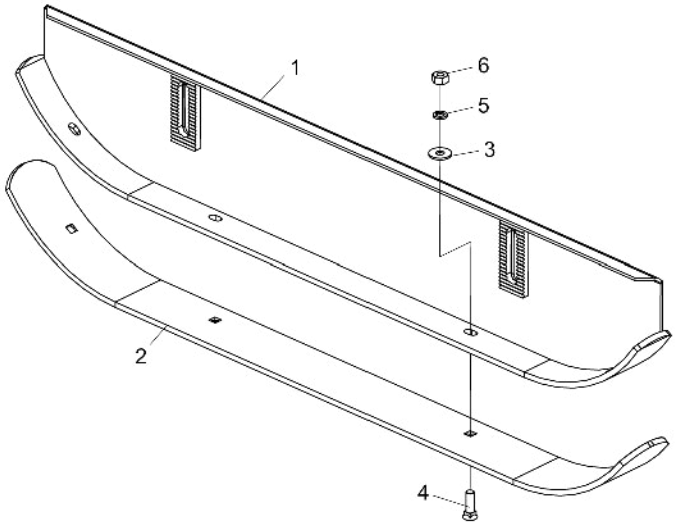

Item	Código	Descripción del producto	Todos
1	5522010061-7	Zapata De Regulacion De Corte	1
2	5040120729-2	Barra De 102 X 1435 X 9,50Mm	1
3	5024010068-9	Arandela Lisa De Ø13,3 X Ø35,5 X 3,00Mm	4
4	6020310232-4	Tornillo Tipo A3 1/2" X 1.3/4" 12F Gr2 Rp	4
5	6020010410-5	Arandela De Presión 1/2" Media Industrial	4
6	6020310754-7	Tuerca Sextavada 1/2" 12F W Gr5 Ch.7/8" Alt.12,00Mm	4

• Caja De Transmisión Multiplicadora (BPN)

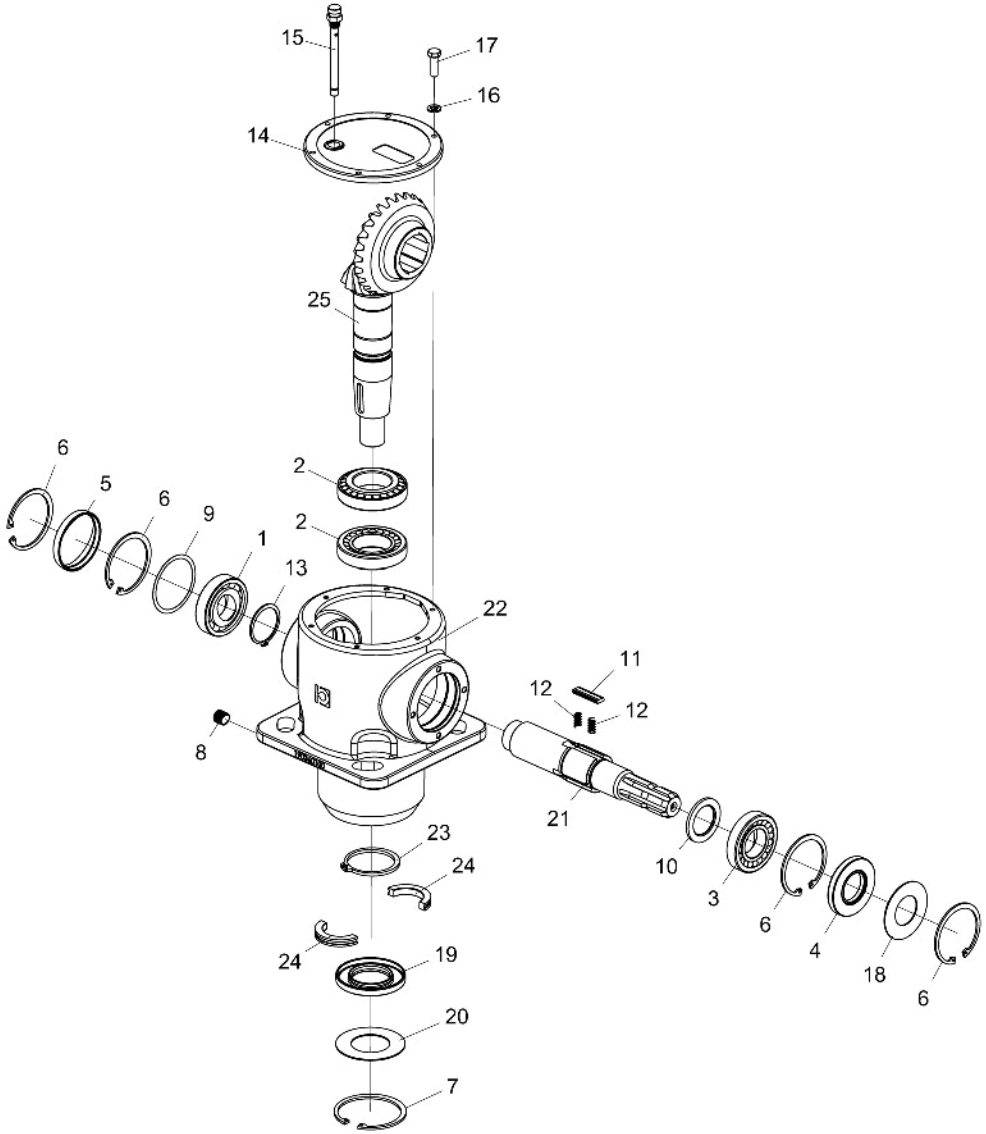

Item	Código	Descripción del producto	Todos
1	6020350952-1	Rodamiento 6208	1
2	6020350951-3	Rodamiento 30208	2
3	6020350953-0	Rodamiento 30210	1
4	6020350949-1	Retenedor	1
5	6020395050-3	Tapa Vulcanizada Ø80 X 10	1
6	6020015907-4	Anillo Elastico P/Agujero I-80 X 2,5	4
7	6020015908-2	Anillo Elastico P/Agujero I-90 X 3,0	1
8	6020030755-3	Tapón 3/8" Gas Conico	1
9	6020058142-6	Espaciador. Ø69,3 X Ø79,7 X 0,4	1
10	6020015910-4	Arandela	1
11	6020058144-2	Chaveta Especial 5 X 13 X 44	3
12	6020251706-7	Resorte 3,8 X 4,8 - Arame 0,5	6
13	6020015905-8	Anillo Elastico P/Eje E-50 X 2,0	1
14	6020395049-0	Tapa Fundida P/Caja 3068	1
15	6020350948-3	Respiro Con Varilla De Nivel 3/8" Gas Conico	1
16	6020015909-0	Arandela De Presion M6	6
17	6020310270-7	Tornillo Cab.Sextavada M6 x 20mm	6
18	6020072030-2	Disco De Protección Ø41 X Ø79,5 X 1,6	1
19	6020350950-5	Retentor Ø50,00 X Ø90,00 X 10,00Mm	1
20	6020072029-9	Deflector De Po Ø50,5 X Ø90 X 1,6	1
21	6020090674-0	Eje Xy Caja 3068 Mont."R"	1
22	6020058143-4	Caja Suelta	1
23	6020015906-6	Anillo Elastico P/Eje E-65 X 4,0	1
24	6020015904-0	Anillo Bi-Partido Ø46 X Ø65 X 10	2
25	6020058134-5	Coroa Z=25 - C/Giro Livre/Piñon Helicoidal Z=13/Cx.3068(Bpn - 448024)	1

• Caja De Transmisión Multiplicadora (Comer)

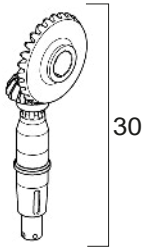

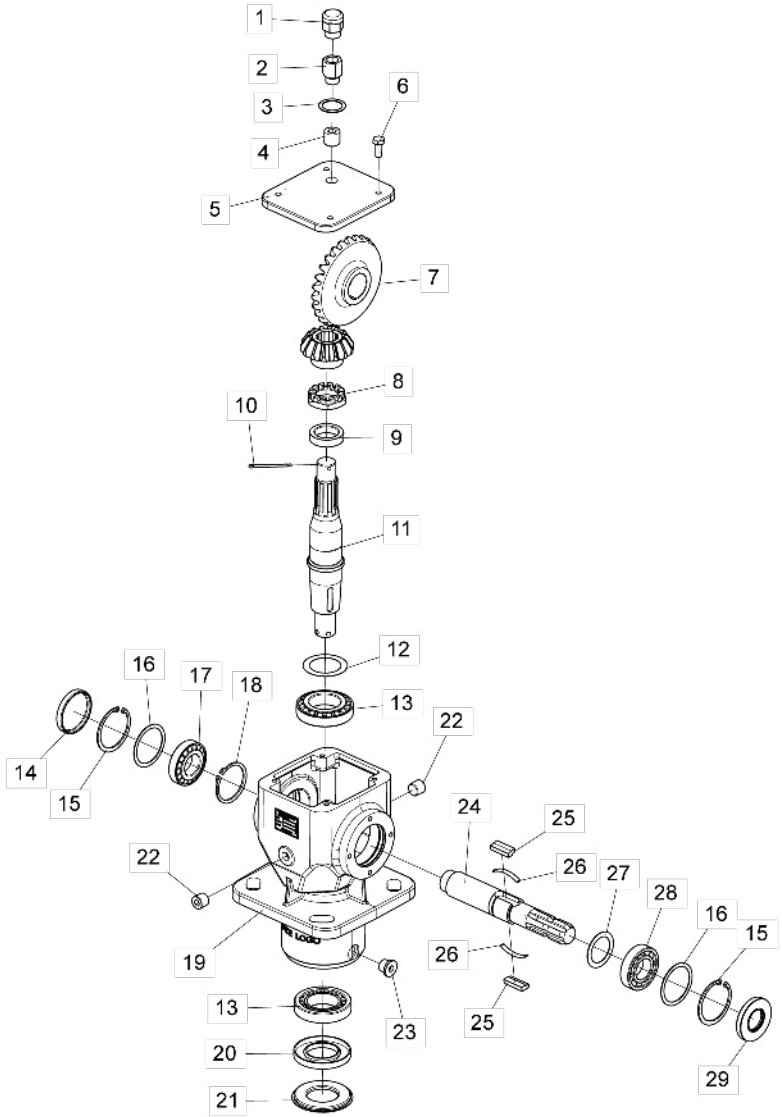

Item	Código	Descripción del producto	Todos
1	6020350992-0	Respiro 1/2"BSP (Comer 8.6.7.00269)	1
2	6020310967-1	Prolongador 1/2"BSP (Comer 8.6.0.01113)	1
3	6020059228-2	Cuña 1/2"BSP 21.46x28x1 (Comer 8.3.3.01114)	1
4	6020030858-4	Tapón P/Llave Allen 1/2" BSP (Comer 8.6.6.00088)	1
5	6020395146-1	Tapa de la Caja Multiplicadora Comer (0.140.1302.00)	1
6	6020311269-9	Tornillo Cab.Sextavada M8 X 1,25 X 20Mm Cl8.8 Rt	4
7	6020059223-1	Corona M5.64 Z27 (Comer 0.140.6010.00) / Corona M5.64 Z14 (0.140.5010.00) Eje salida (0.140.3007.00)	1
8	6020310965-5	Tuerca Castillo C/Corona M30 x 1,5mm	1
9	6020095888-0	Espaciador 30.3x43x10.5 (Comer 0.132.7109.00)	1
10	6020059229-0	Contra-perno M4 x 55mm (Comer 8.4.7.01111)	1
11	6020095890-2	Eje de salida (Comer 0.140.3009.00)	1
12	6020059225-8	Cuçna 50.3x70.3 (Comer 0.712.7500.00)	1
13	6020350054-0	Rodamiento 30210	2
14	6020395145-3	Tapa Ø72 x 10mm (Comer 8.7.0.00744)	1
15	6020016003-0	Anillo elástico I75 x 2,5mm (Comer 8.5.2.00131)	2
16	6020059226-6	Cuña 60.3x71.7 (Comer 0.248.7500.00)	2
17	6020350080-0	Rodamiento 30207	1
18	6020016004-8	Anillo elástico E40 x 1,8mm (Comer 8.5.1.00712)	1
19	6020061257-7	Carcasa mecanizada (Comer 0.140.0501.00)	1
20	6020350991-2	Retenedor 50x90x10 (Comer 8.7.1.01107)	1
21	6020395147-0	Tapa de Protección Inferior (Comer 0.139.7100.00)	1
22	6020030859-2	Tapón P/Llave Allen 3/8"BSP	2
23	6020030860-6	Tapón Magnético P/Llave Allen 3/8"BSP (Comer 9510.106.025)	1
24	6020096139-3	Eje de entrada 3/8 Z6 (Comer 0.140.2010.00)	1
25	6020059227-4	Llaveta 13 x 7 x 31mm (Comer 0.267.7109.00)	2
26	6020251948-5	Resorte de Traba de la Llaveta	2
27	6020059224-0	Cuña 48. 0x35.3x1 (Comer 0.313.7000.00)	1
28	6020350022-2	Rodamiento 6207-Z	1
29	6020350990-4	Retenedor NBR 35x72x10 (Comer 8.7.1.02545)	1
		Juego de repuesto (Eje/Corona/Piñón)	
30	5528011159-6	Sistema de reemplazo de transmisión Cx de desbrozadora (Comer)	-

• Protecciones de Cadena

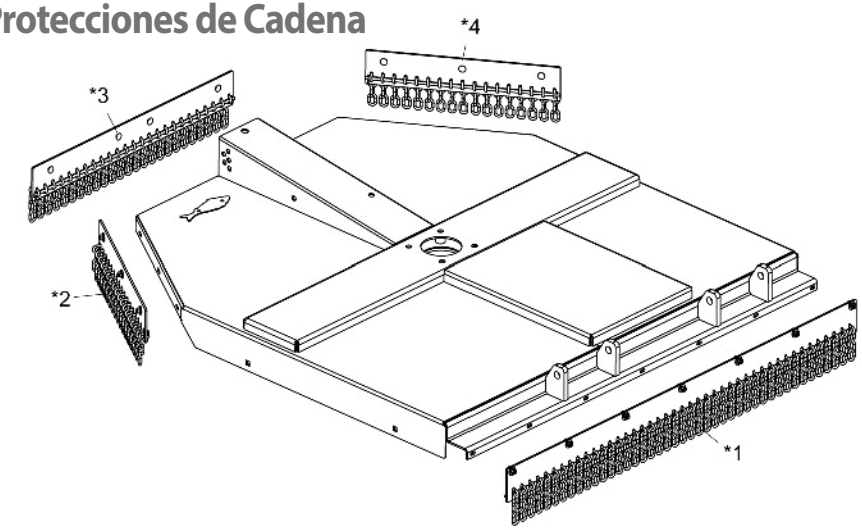

Item	Código	Descripción del producto	RD/RDU 1300	RD/RDU 1500	RD/RDU 1700
*1	5464010636-3	Protección de Cadenas Completa Frontal 1300	1		
*1	5464010635-5	Protección de Cadenas Completa Frontal 1500		1	
*1	5464010616-9	Protección de Cadenas Completa Frontal 1700			1
*1	5464010779-3	Protección de Cadenas Completa Frontal 1745			
*2	5464010637-1	Protección Trasera Lateral Completa 1300	1		
*2	5464010634-7	Protección Trasera Lateral Completa 1500		1	
*2	5464010615-0	Protección Trasera Lateral Completa 1700			1
*3	5464010637-1	Protección Trasera Lateral Completa 1300	1		
*3	5464010634-7	Protección Trasera Lateral Completa 1500		1	
*3	5464010614-2	Protección Trasera Central Completa 1700			1
*4	5464010637-1	Protección Trasera Lateral Completa 1300	1		
*4	5464010634-7	Protección Trasera Lateral Completa 1500		1	
*4	5464010615-0	Protección Trasera Lateral Completa 1700			1
*4	5464010780-7	Protección Trasera Lateral Completa 660mm			

* Item 1 - Ver página 31
* Itens 2, 3 y 4 - Ver página 32

Los elementos 2 y 3 son opcionales y reemplazan la protección de la placa trasera.

• Protección Frontal Completa

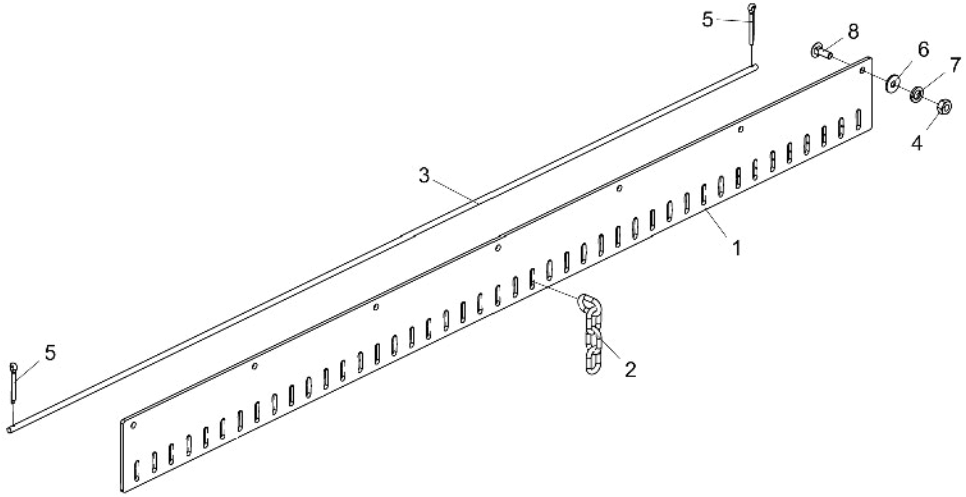

Item	Código	Descripción del producto	Todos	RD/RDU 1300	RD/RDU 1500	RD/RDU 1700
1	5136018761-0	Chapa del Soporte Trasero 1380mm		1		
1	5136018747-4	Chapa del Soporte Frontal 1550mm			1	
1	5136018670-2	Chapa da Protección Frontal 1745mm				1
1	5136023258-5	Chapa da Protección Frontal 1745mm				
2	6020058091-8	Cadena del Protector(4 Eslabones)		34	38	43
3	5040010986-6	Barra Redonda Ø3/8" X 1375mm		1		
3	5040010984-0	Barra Redonda Ø3/8" X 1540mm			1	
3	5040010965-3	Barra Redonda de 3/8" X 1740mm				1
4	6020310822-5	Tuerca Sextavada M10 X 1,50 Ma Cl8 Ch.17mm Alt.8,00mm		6	6	7
5	6020050101-5	Contraperno 1/8" X 1"	2			
6	6020010443-1	Arandela LisaM10 Ø10,50XØ30,00X2,50mm(DIN 9021)		6	6	7
7	6020010394-0	Arandela De Presión M10 Media		6	6	7
8	6020317544-5	Tornillo Cab.Francesa M10 X 1,50 X 30mm Cl8.8 Rt		6	6	7

• Protección Trasera Derecha/Izquierda Completa

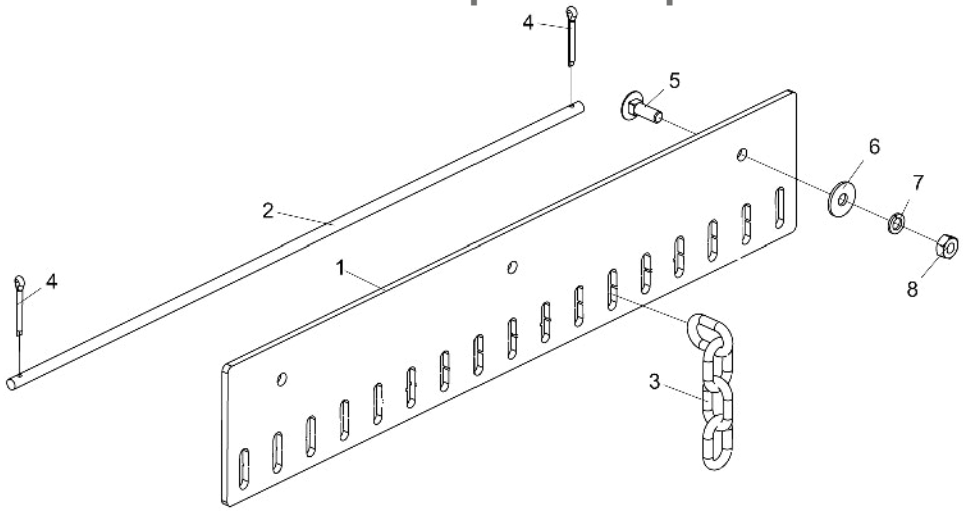

Item	Código	Descripción del producto	Todos	RD/RDU 1300	RD/RDU 1500	RD/RDU 1700
1	5136018760-1	Chapa de Protección Trasera 485mm		1		
1	5136018748-2	Chapa del Soporte Trasero 600mm			1	
1	5136018668-0	Chapa de las Protecciones Traseras Laterales 680mm				1
1	5136023259-3	Chapa de las Protecciones Traseras Laterales 660mm				
2	5040010985-8	Barra Redonda Ø3/8" X 480mm		1		
2	5040010983-1	Barra Redonda Ø3/8" X 600mm			1	
2	5040010966-1	Barra Redonda 3/8" X 680mm				1
2	5040011145-3	Barra Redonda 3/8" X 660mm				
3	6020058091-8	Cadena del Protector(4 Eslabones)		12	15	17
4	6020050101-5	Contraperno 1/8" X 1"	2			
5	6020317544-5	Tornillo Cab.Francesa M10 X 1,50 X 30mm Cl8.8 Rt		2	3	3
6	6020010443-1	Arandela LisaM10 Ø10,50XØ30,00X2,50mm(DIN 9021)		2	3	3
7	6020010394-0	Arandela De Presión M10 Media		2	3	3
8	6020310822-5	Tuerca Sextavada M10 X 1,50 Ma Cl8 Ch.17mm Alt.8,00mm		2	3	3

• Protección Trasera Central Completa

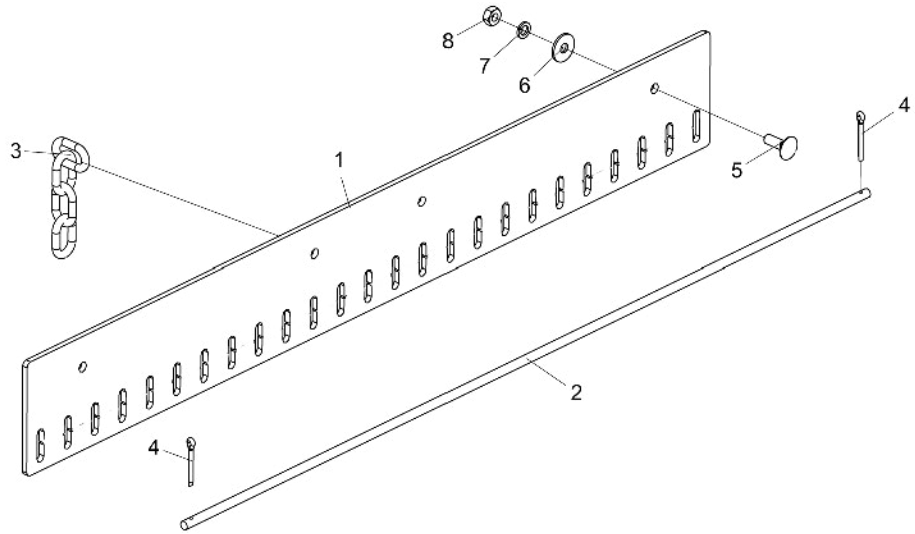

Item	Código	Descripción del producto	Todos	RD 1300	RD 1500	RD 1700
1	5136018760-1	Chapa de Protección Trasera 485mm		1		
1	5136018748-2	Chapa del Soporte Trasero 600mm			1	
1	5136018669-9	Chapa de la Protección Trasera Central 1000mm				1
2	5040010985-8	Barra Redonda Ø3/8" X 480mm		1		
2	5040010983-1	Barra Redonda Ø3/8" X 600mm			1	
2	5040010967-0	Barra Redonda Ø3/8" X 1000mm				1
3	6020058091-8	Cadena del Protector(4 Eslabones)		12	15	25
4	6020050101-5	Contraperno 1/8" X 1"	2			
5	6020317544-5	Tornillo Cab.Francesa M10 X 1,50 X 30Mm Cl8.8 Rt		2	3	4
6	6020010443-1	Arandela LisaM10 Ø10,50XØ30,00X2,50mm(DIN 9021)		2	3	4
7	6020010394-0	Arandela De Presión M10 Media		2	3	4
8	6020310822-5	Tuerca Sextavada M10 X 1,50 Ma Cl8 Ch.17Mm Alt.8,00Mm		2	3	4

• Enganche Limitador de Altura

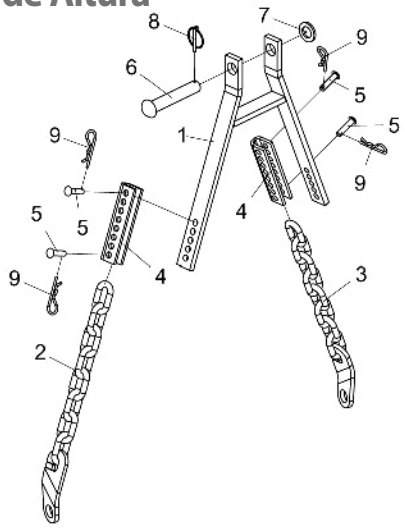

Item	Código	Descripción del producto	Todos
1	5252010009-1	Enganche Limitador De Altura	1
2	5192040003-9	Corrente Izquierda Do Cabezal Con 08 Elos	1
3	5192040002-0	Corrente Derecha Do Cabezal Con 08 Elos	1
4	5530080033-4	Soporte "U" Del Enganche	2
5	6020311237-0	Perno Cab.Francesa Ø11,2 X 42Mm	4
6	6020310866-7	Perno Cabeça Francesa de 1" x 140mm	1
7	5024010039-5	Arandela Lisa De Ø26,2 X Ø44 X 4,75Mm(Zincado)	1
8	6020390301-7	Traba C/Argola Ø5,75 X 50Mm	1
9	6020390308-4	Traba Nma - Tipo "R" De Ø4,5 X 80Mm (455)	4

• Rueda de Profundidad C/Rodemiento Completa

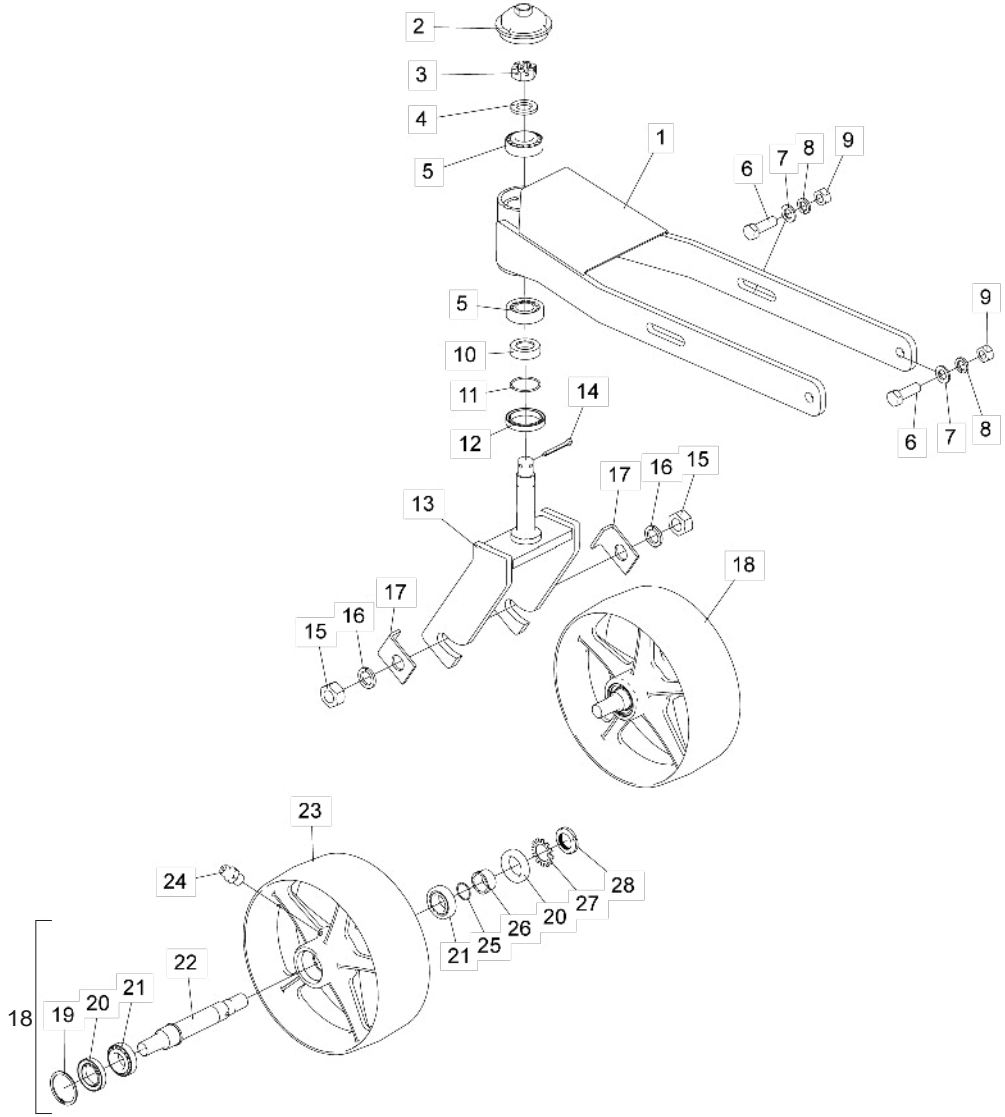

Item	Código	Descripción del producto	Todos
1	5530018140-5	Soporte De Control De Altura (Rueda / Cojinete)	1
2	5096010053-8	Tapa De La Maza	1
3	6020310791-1	Tuerca Sextavada M24 X 2,00 Mb Cl8 Ch.36mm Alt.19,00mm S/Coroa	1
4	5024010039-5	Arandela Lisa De Ø26,2 X Ø44 X 4,75mm(Zincado)	1
5	6020350062-1	Rodamiento 32206	2
6	6020311210-9	Tornillo Cab.Sextavada M16 X 2,00 X 50mm Cl8.8 Rt	4
7	6020015985-6	Arandela LisaM16 (Ø17 x Ø30 x 3mm) Norma DIN 125	4
8	6020010124-6	Arandela De Presión M16 Media	4
9	6020310818-7	Tuerca Sextavada M12 X 1,75 Ma Cl8 Ch.19mm Alt.10,00mm	4
10	5080012088-5	Buje De Soporte	1
11	6020016020-0	Anel O'Ring Ø 29,87 X 1,78 - 2025 N 0674-70	1
12	6020350248-9	Retenedor Ø50,00 X Ø65,00 X 10,00mm	1
13	5530018141-3	Soporte De Rueda	1
14	6020050116-3	Contraperno 1/4" X 2"	1
15	6020310457-2	Tuerca Sextavada M24 X 3,00 Ma Cl8 Ch.36mm Alt.19,00mm	2
16	6020010196-3	Arandela De Presión M24 Media(Bicromatizad0)	2
17	5136060170-0	Chapa De Traba De La Rueda	2
18	5498010340-7	Rueda Con Cojinete Montado	1
19	6020016019-6	Anillo Elástico Din 472 - 56 X 2	1
20	6020351013-9	Retenedor Ø35.00 X Ø56,00 X 10.00mm (7452 Br)	2
21	6020350868-1	Rodamiento 32006Xj (Nsk)	2
22	5232012451-4	Eje De La Rueda	1
23	5498010341-5	Rueda Mecanizada (Cojinete)	1
24	6020130100-1	Grasero 1/4"	1
25	6020016018-8	Anel O'Ring Ø 26,7 X 1,78 - 2023 N 0674-70	1
26	5080012086-9	Buje De Soporte	1
27	6020016011-0	Arandela De Seguridad Mb6 Ø30mm	1
28	6020311296-6	Tuerca Km6 M30 X 1,5mm	1

• Cardán - STU

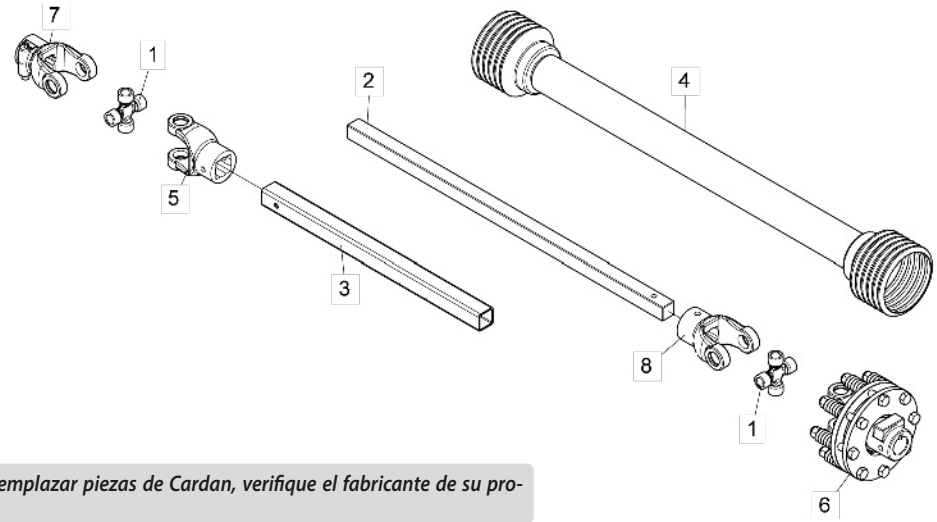

Item	Código	Descripción del producto	Todos
1	6020060155-9	Cruce Comercial St-103 (Cram)	2
2	6020031076-7	Barra Cuadrada 29,85mm (Stu-29)	1
3	6020395460-6	Tubo Cuadrado 39,80 X 30,30 X 4,57mm (Stu-28J)	1
4	6020060153-2	Cubierta de protección (2500/Amarillo)	1
5	6020370450-2	Soporte Quad.40mm Ftrv 10mm C/Cp Stu-251-(Cram-K40)	1
6	6020060154-0	Conjunto Embrague D.1.3/8" 6 Estrías Ap Lat C/Int Estu-250-00 (Cram-5017)	1
7	6020370449-9	Soporte D.1.3/8" 6 Estrías C/Acoplamiento Rápido Stu-250-(Cram-353Tr)	1
8	6020370451-0	Soporte Quad.30mm Ftrv 10mm C/Cp Stu-252-(Cram-K30A)	1

Para reemplazar piezas de Cardan, verifique el fabricante de su producto.

• Cardán - AEMCO

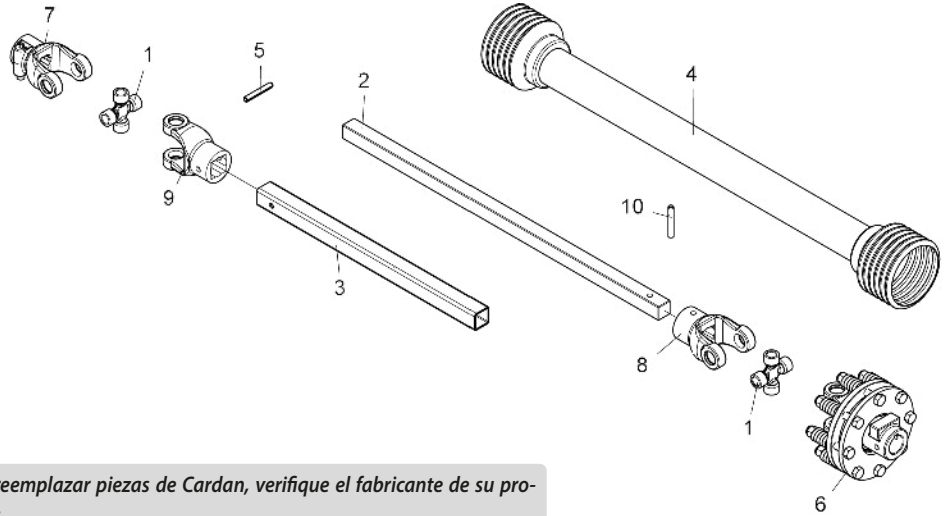

Item	Código	Descripción del producto	Todos
1	6020050514-2	Cruceta 30,17 X 92mm Lado Hembra Cc2572/12Pe (Cc103/1 Aemco)	2
2	6020030995-5	Barra Cuadrada (Aemco Cc29A)	1
3	6020395459-2	Tubo Cuadrado Hembra(39.9X30.40X4500mm)Cc2572/12Pe (Aemco Cc28J)	1
4	6020060158-3	Cubierta de protección total Pe2000/0900	1
5	6020317942-4	Pasador Elástico 10 X 70mm Cc2572/12Pe (Aemco 005.437-3)	1
5	6020317944-0	Pasador Elástico Ø6 X 60mm Cc2572/12Pe (Aemco 031.719-4)	1
6	6020060156-7	Conjunto De Embrague (Par 90Kgf.M) Cc2572/12Pe (Aemco Ea250-00)	1
7	6020390072-7	Terminal Acoplamiento Rápido 6 Estrías 1.3/8" Lado Hembra Cc2572/12Pe (Cc250 Aemco)	1
8	6020395461-4	Terminal F.Cuadrado 29.90mm C/F. Transversal 10.00mm Cc2572/12Pe (Cc252D Aemco)	1
9	6020390074-3	Terminal Con Orificio Cuadrado 39.85mm Con Orificio Trans. Ø10mm Lado Hembra Cc2572/12Pe (Cc251 Aemco)	1
10	6020317941-6	Pasador Elástico Ø10 X 60mm Cc2572/12Pe (Aemco 002.820-6)	1
10	6020317943-2	Pasador Elástico Ø6 X 70mm Cc2572/12Pe (Aemco 067.754-4)	1

Para reemplazar piezas de Cardan, verifique el fabricante de su producto.

• Calcomanias

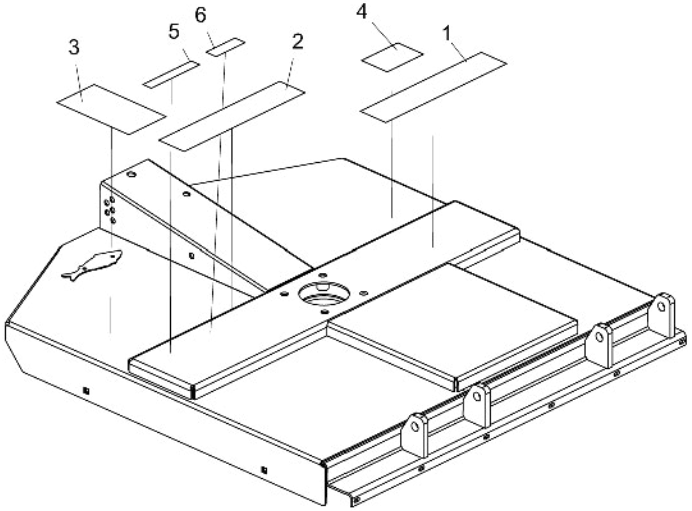

Item	Código	Descripción del producto	Todos	RD 1300	RD 1500	RD 1700	RDU 1300	RDU 1500	RDU 1700
1	6020071062-5	Calcomania Rd-1300(500 X 100Mm)		1					
1	6020071064-1	Calcomania Rd-1500(500 X 100Mm)			1				
1	6020071065-0	Calcomania Rd-1700(500 X 100Mm)				1			
1	6020071067-6	Calcomania Rdu-1300(500 X 100Mm)					1		
1	6020071069-2	Calcomania Rdu-1500(500 X 100Mm)						1	
1	6020071071-4	Calcomania Rdu-1700(500 X 100Mm)							1
2	6020071029-3	Calcomania Baldan(500 X 100Mm)	1						
3	5206010102-7	Calconania De Atención De Las Rotativas	1						
4	5206010294-5	Calconania Remover El Plug Antes De Poner Chapeadoras	1						
5	5206010026-8	Calconania Verificar Nivel De Aceite (Rotativas)	1						
6	6020070894-9	Calcomania Atencion"Cardan Rotativo"(40 X 120Mm)	1						

Item 1

Item 2

Item 3

Item 4

Item 5

Item 6

Nota: Utilice estas pegatinas para máquinas fabricadas hasta mayo de 2023.

• Adesivos Novos

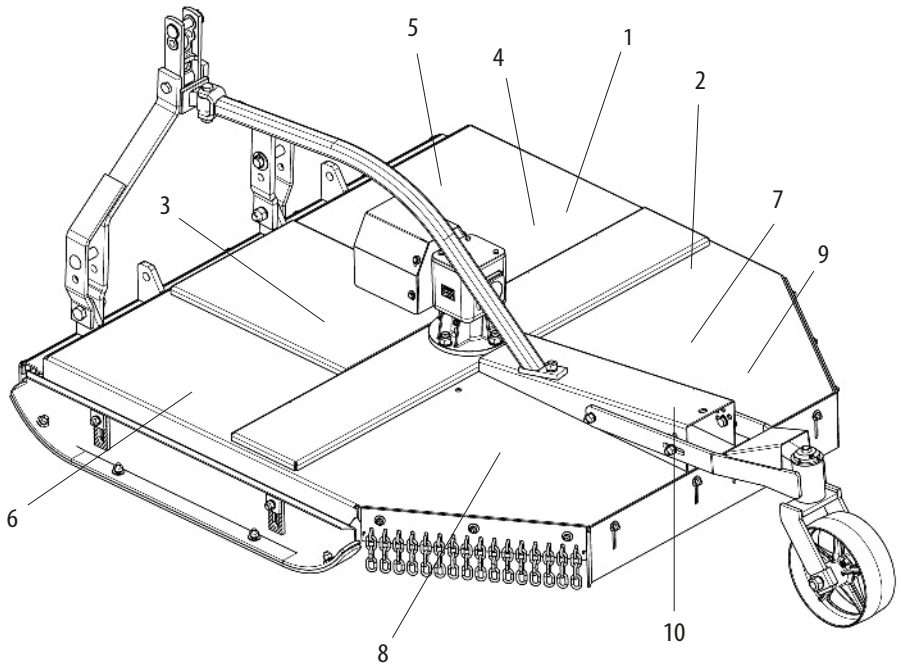

Item	Código	Descripción del producto	Todos	RD 1300	RD 1500	RD 1700	RDU 1300	RDU 1500	RDU 1700
1	5206010026-8	Calconania Verificar Nivel De Aceite (Rotativas)	1						
2	5206010102-7	Calconania De Atención De Las Rotativas	1						
3	5206010294-5	Calconania Remover El Plug Antes De Poner Chapeadoras	1						
4	6020070894-9	Calcomania Atencion"Cardan Rotativo"(40 X 120mm)	1						
5	6020079615-5	Calcomania Baldan Derecho (180 X 510mm)	1						
6	6020079616-3	Calcomania Baldan Izquierdo (180 X 510mm)	1						
7	6020079617-1	Calcomania Rd-1700 Derecho (215 X 615mm)		1					
7	6020079619-8	Calcomania RD-1500 Derecho - 245x695mm			1				
7	6020079621-0	Calcomania Rd-1700 Derecho (285 X 795mm)				1			
7	6020079623-6	Calcomania RDU-1300 Derecho - 215x615mm					1		
7	6020079625-2	Calcomania RDU-1500 Derecho - 245x695mm.						1	
7	6020079627-9	Calcomania RDU-1700 Derecho - 285x795mm							1
8	6020079618-0	Calcomania RD-1300 Izquierdo - 215x615mm		1					
8	6020079620-1	Calcomania RD-1500 Izquierdo - 245x695mm			1				
8	6020079622-8	Calcomania Rd-1700 Izquierdo (285 X 795mm)				1			
8	6020079624-4	Calcomania RDU-1300 Izquierdo - 215x615mm					1		
8	6020079626-0	Calcomania RDU-1500 Izquierdo - 245x695mm						1	
8	6020079628-7	Calcomania RDU-1700 Izquierdo - 285x795mm							1
9	6020090320-2	Etiqueta De Aluminio(90 X 60 X 0,50mm)	1						
10	6020095955-0	Emblema 70 X 132,6mm	1						

Nota: Utilice estas pegatinas para máquinas fabricadas a partir de mayo de 2023 en adelante.

Item 10

Item 3

Item 2

Item 7

Item 8

Item 1

Item 7

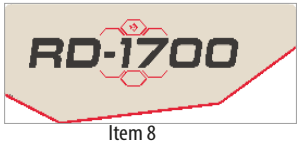

Item 8

Item 5

Item 6

Item 4

BALDAN

Avenida Baldan, 1500
Nova Matão
15.993-900
Matão/SP - Brasil
sac@baldan.com.br
export@baldan.com.br

+55 16 3221 6500
baldan.com.br