Catalogo de Partes

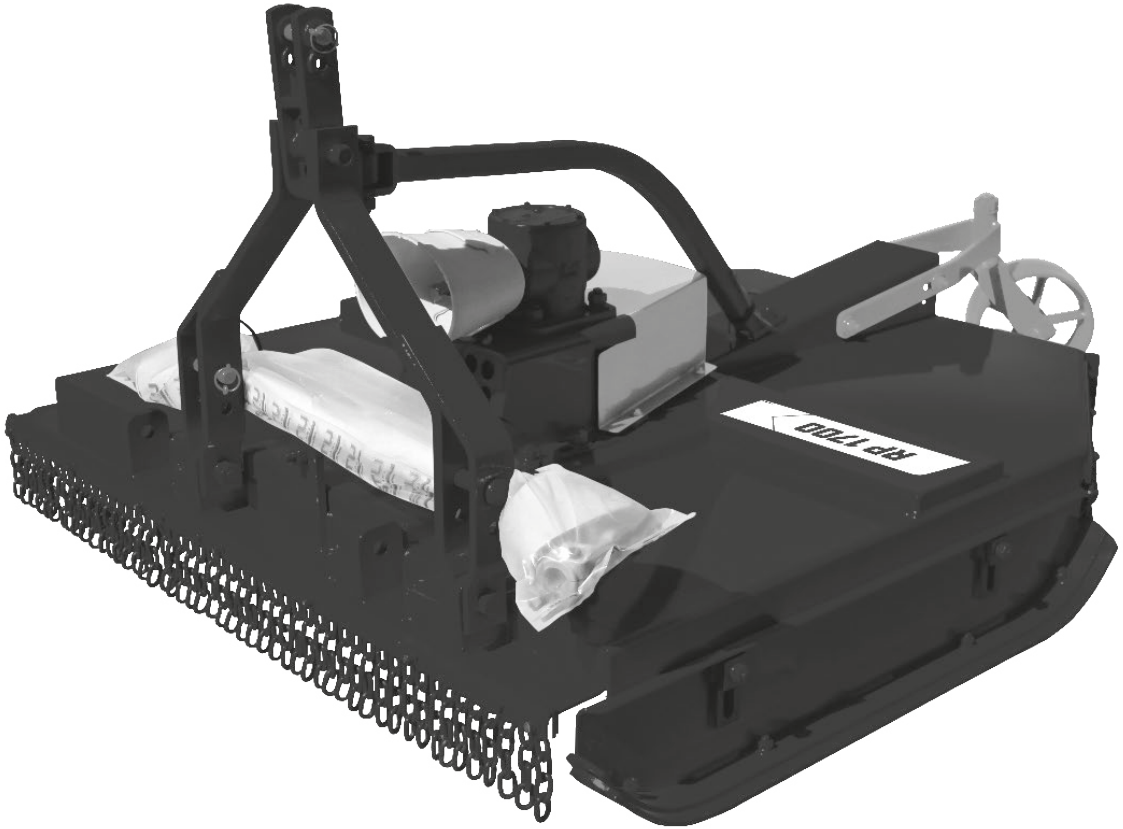

RP/RPU 1300/1500/1700

Desmalezadora Hidráulica Central y Lateral

BALDAN

Índice

RP 1300 C/Soporte 4
Tabla RP 1300 C/Soporte 5
RP 1300 C/Plato Giratório 6
Tabla RP 1300 C/Plato Giratório 7
RPU 1300 C/Soporte 8
Tabla RPU 1300 C/Soporte 9
RPU 1300 C/Plato Giratório 10
Tabla RPU 1300 C/Plato Giratório 11
RP 1500 C/Soporte 12
Tabla RP 1500 C/Soporte 13
RP 1500 C/Plato Giratório 14
Tabla RP 1500 C/Plato Giratório 15
RPU 1500 C/Soporte 16
Tabla RPU 1500 C/Soporte 17
RPU 1500 C/Plato Giratório 18
Tabla RPU 1500 C/Plato Giratório 19
RP 1700 C/Soporte 20
Tabla RP 1700 C/Soporte 21
RP 1700 C/Plato Giratório 22
Tabla RP 1700 C/Plato Giratório 23
RPU 1700 C/Soporte 24
Tabla RPU 1700 C/Soporte 25
RPU 1700 C/Plato Giratório 26
RPU 1700 C/Plato Giratório 27
Zapata De Regulacion De Corte Completa 28
Caja de Transmisión (BPN) 29
Caja de Transmisión (Comer) 30
Maza Completa De Las Cuchillas 31
Protecciones de Cadenas completas 32
Protección Frontal Completa 32
Protección Lateral Trasera Completa 33
Protección Cental Trasera Completa 33
Enganche Limitador De Altura 34
Rueda de Profundidad C/Rodemiento Completa 35
Calcomanias 36

• RP 1300 C/Soporte

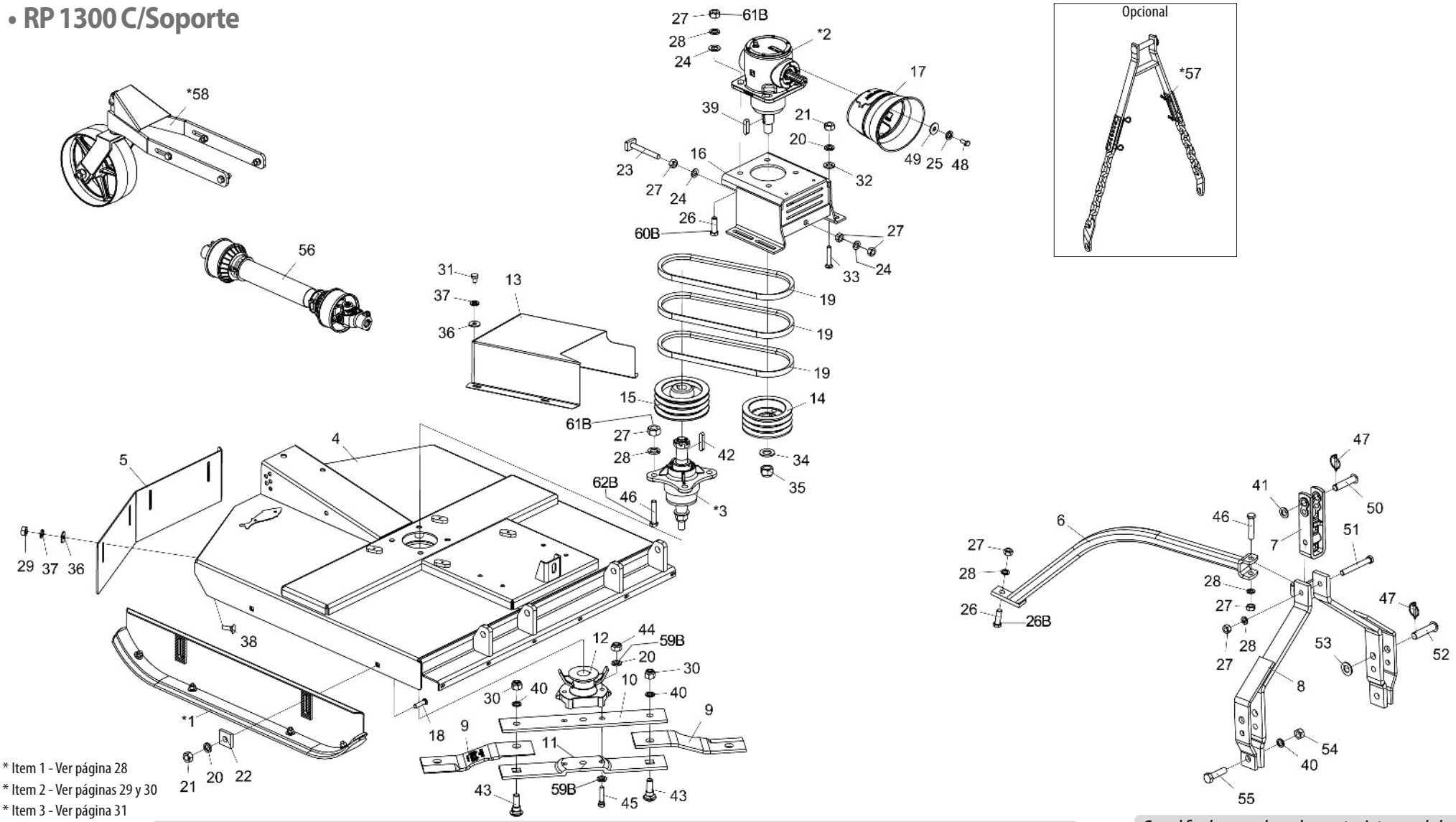

* Item 1 - Ver página 28
* Item 2 - Ver páginas 29 y 30
* Item 3 - Ver página 31
* Item 57 - Ver página 34
* Item 58 - Ver página 35

Nota: Los artículos 20A,26A,27A,28A,44A,45A y 46A, se usan hasta el 10/2023, y los artículos 20B,26B,27B,28B,44B,45B,46B,59B,60B,61B y 62B se usan a partir del 11/ 2023.

Con el fin de reemplazar las partes internas de la caja de transmisión del multiplicador (* 2), verifique el nombre del fabricante en la caja.

• Tabla RP 1300 C/Soporte

Item	Código	Descripción del producto	Todos
*1	5522010062-5	Zapata De Regulacion De Corte Completa	2
*2	6020057992-8	Caja De Transmisión Multiplicadora (BPN)	1
*2	6020059220-7	Caja De Transmisión Multiplicadora (COMER)	1
*3	5204010545-0	Maza Menor Completa De Las Cuchillas	1
4	5092010603-7	Caja de Protección de las Cuchillas	1
5	5464010381-0	Proteccion Trasera De 1020Mm	1
6	5530012174-7	Soporte Del Enganche	1
7	6010602571-4	Enganche De Enganche 290Mm (Categoria 1 Y 2)	1
8	5084010146-8	Barra de Tiro	1
9	4625264811-9	Cuchilla 451 X 100 X 12mm Corte Doble	2
10	5040140011-4	Barra Porta Cuchillas Superior	1
11	5040140012-2	Barra Porta Cuchillas Inferior	1
12	5368010141-4	Cojinete De Fijación de las Cuchillas C/Limpiador	1
13	5464010613-4	Protección de la Polea	1
14	5448010035-5	Polea De 3 Canales	1
15	5448010001-0	Polea De 3 Canales (Maza)	1
16	5530017720-3	Soporte de Fijación de la Caja Multiplicadora	1
17	6020310601-0	Conjunto De Protección(Coifa Tdp)(Aemco Ccptdp)	1
18	6020310938-8	Tornillo Cab. Francesa M16 x 2,00 x 60mm CL8.8 RP	4
19	6020050254-2	Correa C-51	3
20A	6020010124-6	Arandela De Presión M16 Media	10
20B	6020010124-6	Arandela De Presión M16 Media	8
21	6020310818-7	Tuerca Sextavada M16 X 2,00 Ma Cl8 Ch.24Mm Alt.13,00Mm	8
22	6010601016-4	Chapa Estriada Menor	4
23	5268010868-4	Tensor de Correas 150mm	1
24	6020015986-4	Arandela Lisa M20 (Ø21 x Ø37 x 3mm) Norma DIN 125	6
25	6020010004-5	Arandela De Presión M8 Media	4
26A	6020310188-3	Tornillo Cab.Sextavada M20 X 2,50 X 65Mm Cl8.8 Rp	5
26B	6020310188-3	Tornillo Cab.Sextavada M20 X 2,50 X 65Mm Cl8.8 Rp	1
27A	6020311265-6	Tuerca Sextavada M20 X 2,50 Ma Cl8 Ch.30Mm Alt.16,00Mm	13
27B	6020311265-6	Tuerca Sextavada M20 X 2,50 Ma Cl8 Ch.30Mm Alt.16,00Mm	5
28	6020010403-2	Arandela De Presión M20 Media	11
28B	6020010403-2	Arandela De Presión M20 Media	3
29	6020310822-5	Tuerca Sextavada M10 X 1,50 Ma Cl8 Ch.17Mm Alt.8,00Mm	4
30	6020310338-0	Tuerca Sextavada Autobloqueo C/Nylon M24 X 3,00 Ma Cl8 Ch.36Mm Alt.15,00Mm	2

Item	Código	Descripción del producto	Todos
31	6020310299-5	Tornillo Cab.Sextavada M10 X 1,50 X 15Mm Cl8.8 Rt	4
32	6020015985-6	Arandela LisaM16 (Ø17 x Ø30 x 3mm) Norma DIN 125	4
33	6020310574-9	Tornillo Cab.Francesa M16 X 2,00 X 90Mm Cl8.8 Rp	4
34	6020010453-9	Arandela Lisa M33 Ø34,00 X Ø60,00 X 5,00mm (Zincado Branco)(Din 125A)	1
35	6020310795-4	Tuerca Sextavada Autobloqueo C/Nylon 1.1/4" 12F Unf Gr5 Ch.1.7/8" Alt.33,00Mm	1
36	6020010443-1	Arandela LisaM10 Ø10,50XØ30,00X2,50mm(DIN 9021)	8
37	6020010394-0	Arandela De Presión M10 Media	8
38	6020317544-5	Tornillo Cab.Francesa M10 X 1,50 X 30Mm Cl8.8 Rt	4
39	6020058892-7	Llaveta C.3/8" x 44mm	2
40	6020010196-3	Arandela De Presión M24 Media(Bicromatizad0)	4
41	5024010039-5	Arandela Lisa De Ø26,2 X Ø44 X 4,75Mm(Zincado)	1
42	6020058893-5	Llaveta C.3/8" x 52mm	1
43	6020310934-5	Tornillo Cab. Francesa M24 x 3,00 x 80mm CL8.8 Especial	2
44A	6020317443-0	Tuerca Sextavada Autobloqueo C/Nylon M16 X 2,00 Ma Cl8 Ch.24Mm Alt.16,00Mm	2
44B	6020317434-1	Tuerca Hexagonal M16X1,50 MB CL8 CH.24mm H.13mm	2
45A	6020310933-7	Tornillo cab. Sextavada M16 x 2,00 x 75mm CL8.8 Especial	2
45B	6020317861-4	Tornillo de cabina. Hexágono M16 X 1.50 X 80mm CL8.8 RP	2
46A	6020317430-9	Tornillo Cab.Sextavada M20 X 2,50 X 100Mm Cl8.8 Rp	5
46B	6020317430-9	Tornillo Cab.Sextavada M20 X 2,50 X 100Mm Cl8.8 Rp	1
47	6020390293-2	Traba C/Argola Ø5,75 X 40Mm	3
48	6020311269-9	Tornillo Cab.Sextavada M8 X 1,25 X 20Mm Cl8.8 Rt	4
49	6020010448-2	Arandela LisaM8 Ø8,40XØ24,00X2,00mm(DIN 9021)	4
50	6020310595-1	Perno Cabeza Francesa Ø1" X 105mm	1
51	6020312506-5	Tornillo Cab.Sextavada M20 X 2,50 X 160Mm Cl8.8 Rp	1
52	6020310660-5	Perno Cab.Francesa Ø28 X 105mm	2
53	6020010450-4	Arandela Lisa M33 Ø31,00 x Ø56,00 x 4,00mm (DIN 125A)	2
54	6020310457-2	Tuerca Sextavada M24 X 3,00 Ma Cl8 Ch.36Mm Alt.19,00Mm	2
55	6020310935-3	Tornillo Cab.Sextavada M24 X 3,00 X 90mm CL8.8 RP	2
56	6020050789-7	Eje Cardan Cra 353Tr X 353Pi X 500Tb Con Cp (Stu)	1
*57	5252010120-9	Enganche Limitador De Altura	1
*58	5530018139-1	Rueda De Profundidade Completa Con Rodamiento	1
59B	6020016250-4	Arandela de seguridad de cuña M16 DIN25201	4
60B	6020317623-9	Tornillo de cabina. Hexágono M20 X 1.50 X 65mm CL8.8 RP	4
61B	6020310848-9	Tuerca Hexagonal Autoblocante Baja con Nylon M20 X 1,50 MB CL8 CH.30mm HLT 22mm	8
62B	6020317624-7	Tornillo Cabeza Hexagonal M20 X 1.50 X 100mm CL8.8 RP	4

BALDAN

• RP 1300 C/Plato Giratório

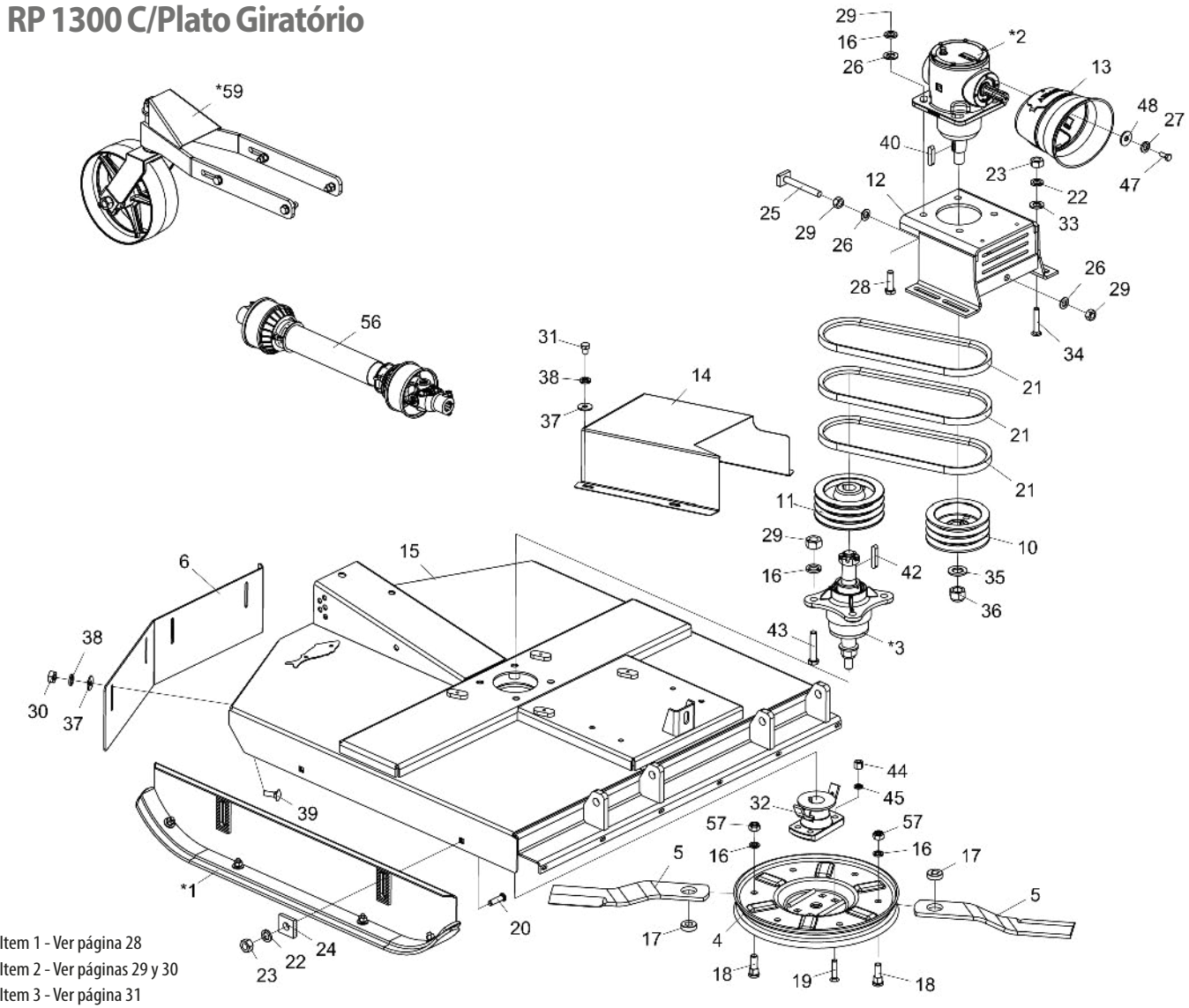

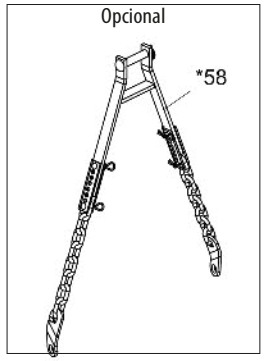

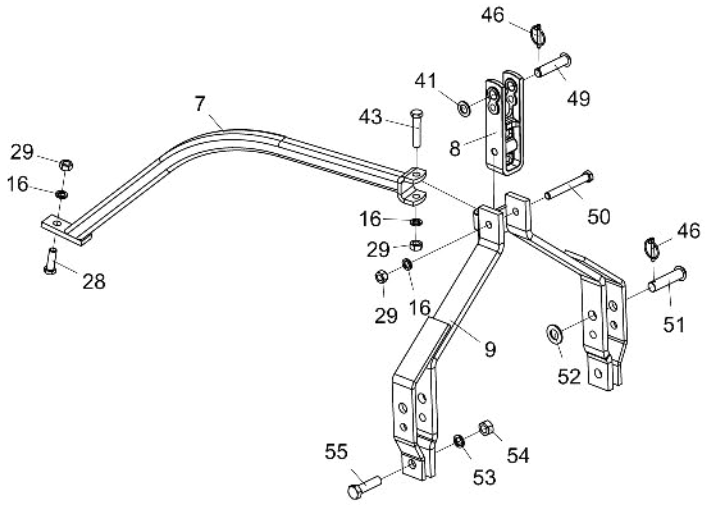

* Item 1 - Ver página 28
* Item 2 - Ver páginas 29 y 30
* Item 3 - Ver página 31
* Item 58 - Ver página 34
* Item 59 - Ver página 35

Con el fin de reemplazar las partes internas de la caja de transmisión del multiplicador (* 2), verifique el nombre del fabricante en la caja.

• Tabla RP 1300 C/Plato Giratório

Ítem	Código	Descripción del producto	Todos
*1	5522010062-5	Zapata De Regulacion De Corte Completa	2
*2	6020057992-8	Caja De Transmisión Multiplicadora (BPN)	1
*2	6020059220-7	Caja De Transmisión Multiplicadora (comer)	1
*3	5204010545-0	Maza Menor Completa De Las Cuchillas	1
4	5038020001-2	Plato Giratorio	1
5	4625265212-4	Cuchilla 505 x 3.1/2" x 1/2" (Corte Simple)	2
6	5464010381-0	Proteccion Trasera De 1020Mm	1
7	5530012174-7	Soporte Del Enganche	1
8	6010602571-4	Enganche De Enganche 290Mm (Categoria 1 Y 2)	1
9	5084010146-8	Barra de Tiro	1
10	5448010035-5	Polea De 3 Canales	1
11	5448010001-0	Polea De 3 Canales (Maza)	1
12	5530017720-3	Soporte de Fijación de la Caja Multiplicadora	1
13	6020310601-0	Conjunto De Protección(Coifa Tdp)(Aemco Ccptdp)	1
14	5464010613-4	Protección de la Polea	1
15	5092010603-7	Caja de Protección de las Cuchillas	1
16	6020010403-2	Arandela De Presión M20 Media	13
17	5024070001-5	Arandela Lisa De Cuad.20 X Ø49 X 15,00Mm	2
18	6020310946-9	Tornillo Cab. Redonda M20 x 2,5 X 65mm CL8.8 RT	2
19	6020310227-8	Tornillo Tipo A3 5/8" X 2.3/4" 18F Unf1A Gr2 Rp	4
20	6020310938-8	Tornillo Cab. Francesa M16 x 2,00 x 60mm CL8.8 RP	4
21	6020050254-2	Correa C-51	3
22	6020010124-6	Arandela De Presión M16 Media	8
23	6020310818-7	Tuerca Sextavada M16 X 2,00 Ma Cl8 Ch.24Mm Alt.13,00Mm	8
24	6010601016-4	Chapa Estriada Menor	4
25	5268010868-4	Tensor de Correas 150mm	1
26	6020015986-4	Arandela Lisa M20 (Ø21 x Ø37 x 3mm) Norma DIN 125	6
27	6020010004-5	Arandela De Presión M8 Media	4
28	6020310188-3	Tornillo Cab.Sextavada M20 X 2,50 X 65Mm Cl8.8 Rp	5
29	6020311265-6	Tuerca Sextavada M20 X 2,50 Ma Cl8 Ch.30Mm Alt.16,00Mm	13
30	6020310822-5	Tuerca Sextavada M10 X 1,50 Ma Cl8 Ch.17Mm Alt.8,00Mm	4
31	6020310299-5	Tornillo Cab.Sextavada M10 X 1,50 X 15Mm Cl8.8 Rt	4
32	5368010891-5	Cojinete De Fijación de las Cuchillas C/Limpiador	1
33	6020015985-6	Arandela LisaM16 (Ø17 x Ø30 x 3mm) Norma DIN 125	4
34	6020310574-9	Tornillo Cab.Francesa M16 X 2,00 X 90Mm Cl8.8 Rp	4
35	6020010453-9	Arandela Lisa M33 Ø34,00 X Ø60,00 X 5,00mm (Zincado Branco)(Din 125A)	1
36	6020310795-4	Tuerca Sextavada Autobloqueo C/Nylon 1.1/4" 12F Unf Gr5 Ch.1.7/8" Alt.33,00Mm	1
37	6020010443-1	Arandela LisaM10 Ø10,50XØ30,00X2,50mm(DIN 9021)	8
38	6020010394-0	Arandela De Presión M10 Media	8
39	6020317544-5	Tornillo Cab.Francesa M10 X 1,50 X 30Mm Cl8.8 Rt	4
40	6020058892-7	Llaveta C.3/8" x 44mm	2
41	5024010039-5	Arandela Lisa De Ø26,2 X Ø44 X 4,75Mm(Zincado)	1
42	6020058893-5	Llaveta C.3/8" x 52mm	1
43	6020317430-9	Tornillo Cab.Sextavada M20 X 2,50 X 100Mm Cl8.8 Rp	5
44	6020310808-0	Tuerca Sextavada Dupla 5/8" 18F Unf Gr5 Ch.15/16" Alt.21,50Mm	4
45	6020010412-1	Arandela De Presión 5/8" Media Industrial	4
46	6020390293-2	Traba C/Argola Ø5,75 X 40Mm	3
47	6020311269-9	Tornillo Cab.Sextavada M8 X 1,25 X 20Mm Cl8.8 Rt	4
48	6020010448-2	Arandela LisaM8 Ø8,40XØ24,00X2,00mm(DIN 9021)	4
49	6020310595-1	Perno Cabeza Francesa Ø1" X 105mm	1
50	6020312506-5	Tornillo Cab.Sextavada M20 X 2,50 X 160Mm Cl8.8 Rp	1
51	6020310660-5	Perno Cab.Francesa Ø28 X 105mm	2
52	6020010450-4	Arandela Lisa M33 Ø31,00 x Ø56,00 x 4,00mm (DIN 125A)	2
53	6020010196-3	Arandela De Presión M24 Media(Bicromatizad0)	2
54	6020310457-2	Tuerca Sextavada M24 X 3,00 Ma Cl8 Ch.36Mm Alt.19,00Mm	2
55	6020310935-3	Tornillo Cab.Sextavada M24 X 3,00 X 90mm CL8.8 RP	2
56	6020050789-7	Eje Cardan Cra 353Tr X 353Pi X 500Tb Con Cp (Stu)	1
57	6020310837-3	Tuerca Sextavada Autobloqueo C/Nylon M20 X 2,50 Ma Cl8 Ch.30Mm Alt.18,70Mm	2
*58	5252010120-9	Enganche Limitador De Altura	1
*59	5530018139-1	Rueda De Profundidad Completa Con Rodamiento	1

BALDAN

• RPU 1300 C/Soporte

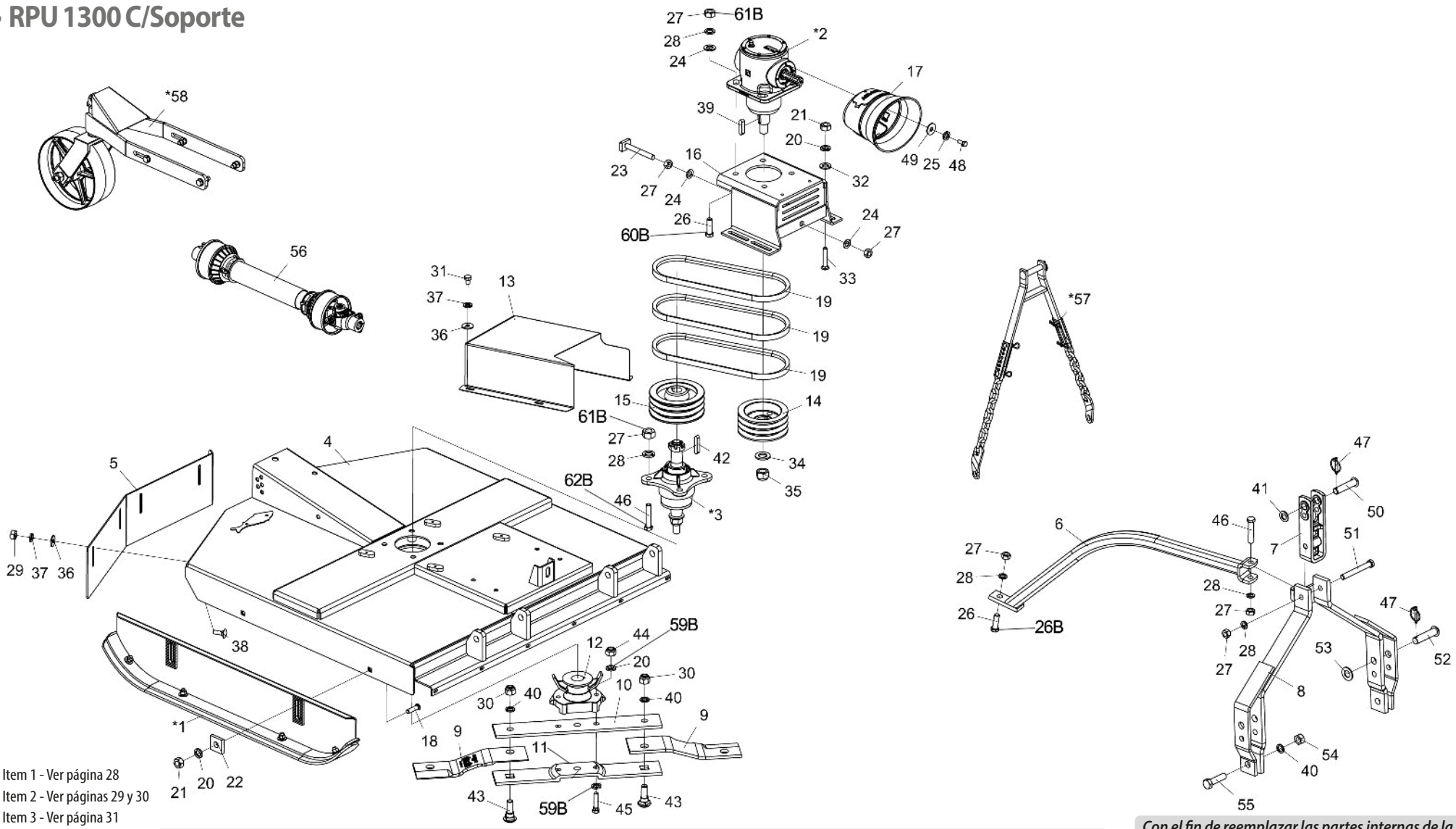

* Item 1 - Ver página 28
* Item 2 - Ver páginas 29 y 30
* Item 3 - Ver página 31
* Item 57 - Ver página 34
* Item 58 - Ver página 35

Nota: Los artículos 20A, 26A, 27A, 28A, 44A y 46A, se utilizan hasta el 10/2023, y los artículos 20B, 26B, 27B, 28B, 44B, 46B, 59B, 60B, 61B y 62B se utilizan a partir del 11/2023.

Con el fin de reemplazar las partes internas de la caja de transmisión del multiplicador (2), verifique el nombre del fabricante en la caja.*

• Tabla RPU 1300 C/Soporte

Item	Código	Descripción del producto	Todos
*1	5522010062-5	Zapata De Regulacion De Corte Completa	2
*2	6020057992-8	Caja De Transmisión Multiplicadora (BPN)	1
*2	6020059220-7	Caja De Transmisión Multiplicadora (Comer)	1
*3	5204010545-0	Maza Completo De Las Cuchillas	1
4	5092010603-7	Caja de Protección de las Cuchillas	1
5	5464010381-0	Proteccion Trasera De 1020Mm	1
6	5530012174-7	Soporte Del Enganche	1
7	6010602571-4	Enganche De Enganche 290Mm (Categoria 1 Y 2)	1
8	5084010146-8	Barra de Tiro	1
9	4625264811-9	Cuchilla 451 X 100 X 12mm Corte Doble	2
10	5040140011-4	Barra Porta Cuchillas Superior	1
11	5040140012-2	Barra Porta Cuchillas Inferior	1
12	5368010141-4	Cojinete De Fijación de las Cuchillas C/Limpiador	1
13	5464010613-4	Protección de la Polea	1
14	5448010035-5	Polea De 3 Canales	1
15	5448010001-0	Polea De 3 Canales (Maza)	1
16	5530017720-3	Soporte de Fijación de la Caja Multiplicadora	1
17	6020310601-0	Conjunto De Protección(Coifa Tdp)(Aemco Ccptdp)	1
18	6020310938-8	Tornillo Cab. Francesa M16 x 2,00 x 60mm CL8.8 RP	4
19	6020050254-2	Correa C-51	3
20A	6020010124-6	Arandela De Presión M16 Media	10
20B	6020010124-6	Arandela De Presión M16 Media	8
21	6020310818-7	Tuerca Sextavada M16 X 2,00 Ma Cl8 Ch.24Mm Alt.13,00Mm	8
22	6010601016-4	Chapa Estriada Menor	4
23	5268010868-4	Tensor de Correas 150mm	1
24	6020015986-4	Arandela LisaM20 (Ø21 x Ø37 x 3mm) Norma DIN 125	6
25	6020010004-5	Arandela De Presión M8 Media	4
26A	6020310188-3	Tornillo Cab.Sextavada M20 X 2,50 X 65Mm Cl8.8 Rp	5
26B	6020310188-3	Tornillo Cab.Sextavada M20 X 2,50 X 65Mm Cl8.8 Rp	1
27A	6020311265-6	Tuerca Sextavada M20 X 2,50 Ma Cl8 Ch.30Mm Alt.16,00Mm	13
27B	6020311265-6	Tuerca Sextavada M20 X 2,50 Ma Cl8 Ch.30Mm Alt.16,00Mm	5
28A	6020010403-2	Arandela De Presión M20 Media	11
28B	6020010403-2	Arandela De Presión M20 Media	3
29	6020310822-5	Tuerca Sextavada M10 X 1,50 Ma Cl8 Ch.17Mm Alt.8,00Mm	4
30	6020310338-0	Tuerca Sextavada Autobloqueo C/Nylon M24 X 3,00 Ma Cl8 Ch.36Mm Alt.15,00Mm	2

Item	Código	Descripción del producto	Todos
31	6020310299-5	Tornillo Cab.Sextavada M10 X 1,50 X 15Mm Cl8.8 Rt	4
32	6020015985-6	Arandela LisaM16 (Ø17 x Ø30 x 3mm) Norma DIN 125	4
33	6020310574-9	Tornillo Cab.Francesa M16 X 2,00 X 90Mm Cl8.8 Rp	4
34	6020010453-9	Arandela Lisa M33 Ø34,00 X Ø60,00 X 5,00mm (Zincado Branco)(Din 125A)	1
35	6020310795-4	Tuerca Sextavada Autobloqueo C/Nylon 1.1/4" 12F Unf Gr5 Ch.1.7/8" Alt.33,00Mm	1
36	6020010443-1	Arandela LisaM10 Ø10,50XØ30,00X2,50mm(DIN 9021)	8
37	6020010394-0	Arandela De Presión M10 Media	8
38	6020317544-5	Tornillo Cab.Francesa M10 X 1,50 X 30Mm Cl8.8 Rt	4
39	6020058892-7	Llaveta C.3/8" x 44mm	2
40	6020010196-3	Arandela De Presión M24 Media(Bicromatizad0)	4
41	5024010039-5	Arandela Lisa De Ø26,2 X Ø44 X 4,75Mm(Zincado)	1
42	6020058893-5	Llaveta C.3/8" x 52mm	1
43	6020310934-5	Tornillo Cab. Francesa M24 x 3,00 x 80mm CL8.8 Especial	2
44A	6020317443-0	Tuerca Sextavada Autobloqueo C/Nylon M16 X 2,00 Ma Cl8 Ch.24Mm Alt.16,00Mm	2
44B	6020317434-1	Tuerca Hexagonal M16 X 1,50 MB CL8 CH.24mm HLT.13mm	2
45	6020310933-7	Tornillo cab. Sextavada M16 x 2,00 x 75mm CL8.8 RP Especial	2
46A	6020317430-9	Tornillo Cab.Sextavada M20 X 2,50 X 100Mm Cl8.8 Rp	5
46B	6020317430-9	Tornillo Cab.Sextavada M20 X 2,50 X 100Mm Cl8.8 Rp	1
47	6020390293-2	Traba C/Argola Ø5,75 X 40Mm	3
48	6020311269-9	Tornillo Cab.Sextavada M8 X 1,25 X 20Mm Cl8.8 Rt	4
49	6020010448-2	Arandela LisaM8 Ø8,40XØ24,00X2,00mm(DIN 9021)	4
50	6020310595-1	Perno Cabeza Francesa Ø1" X 105mm	1
51	6020312506-5	Tornillo Cab.Sextavada M20 X 2,50 X 160Mm Cl8.8 Rp	1
52	6020310660-5	Perno Cab.Francesa Ø28 X 105mm	2
53	6020010450-4	Arandela LisaM33 Ø31,00 x Ø56,00 x 4,00mm (DIN 125A)	2
54	6020310457-2	Tuerca Sextavada M24 X 3,00 Ma Cl8 Ch.36Mm Alt.19,00Mm	2
55	6020310935-3	Tornillo Cab.Sextavada M24 X 3,00 X 90mm CL8.8 RP	2
56	6020050789-7	Eje Cardan Cra 353Tr X 353Pi X 500Tb Con Cp (Stu)	1
*57	5252010120-9	Enganche Limitador De Altura	1
*58	5530018139-1	Rueda De Profundidade Completa Con Rodamiento	1
59B	6020016250-4	Arandela de Seguridad Cuña M16 DIN 25201	4
60B	6020317623-9	Tornillo de cabina. Sexta. M20 X 1,50 X 65mm CL8.8 RP	4
61B	6020310848-9	Tuerca hexagonal autoblocante baja nylon M20 X 1,50 MB CL8 CH.30mm H22mm	8
62B	6020317624-7	Tornillo de cabeza. Hexágono M20 X 1,50 X 100mm CL8.8	4

BALDAN

• RPU 1300 C/Plato Giratório

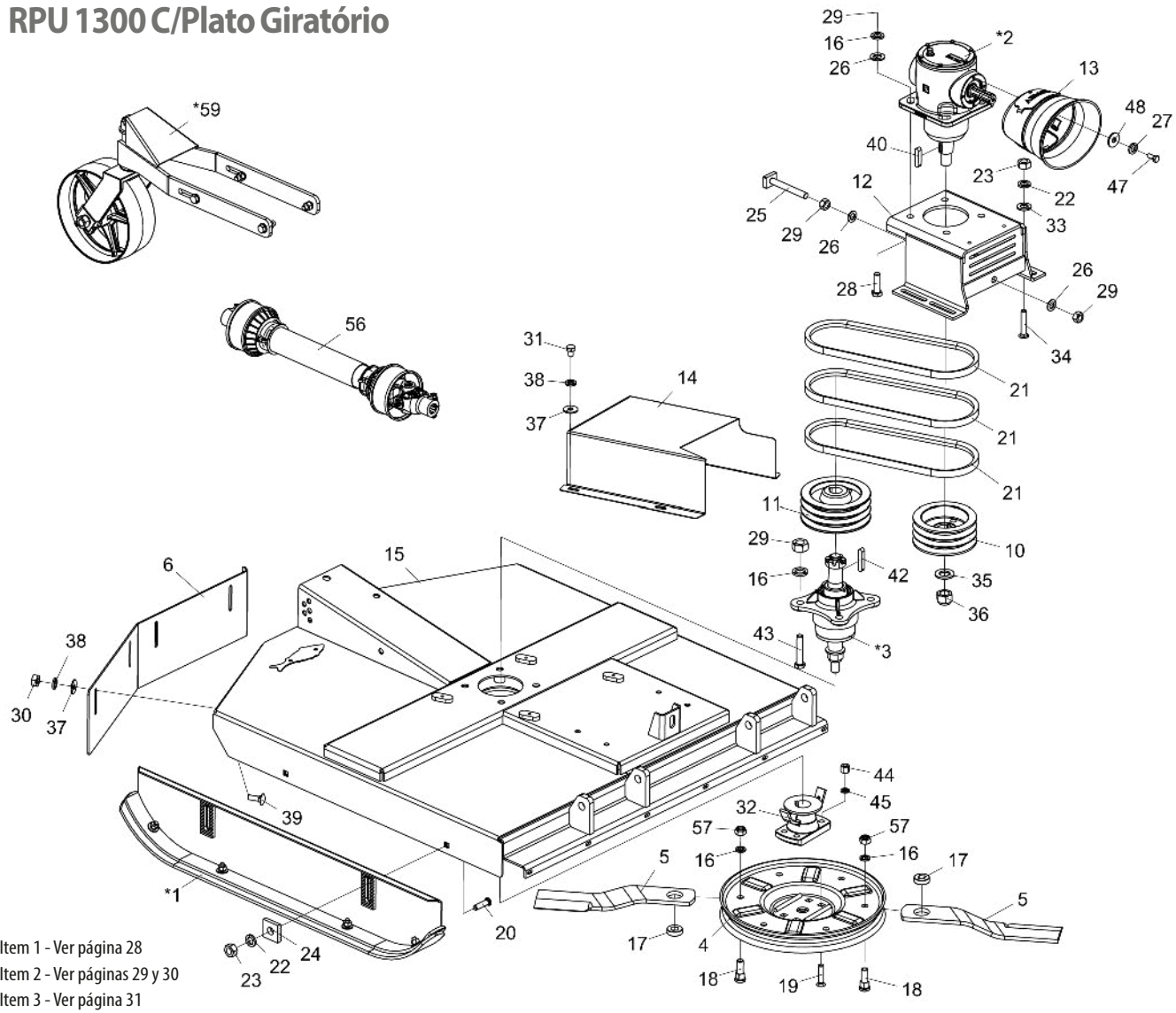

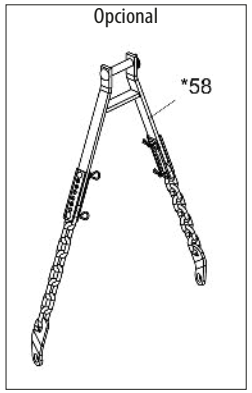

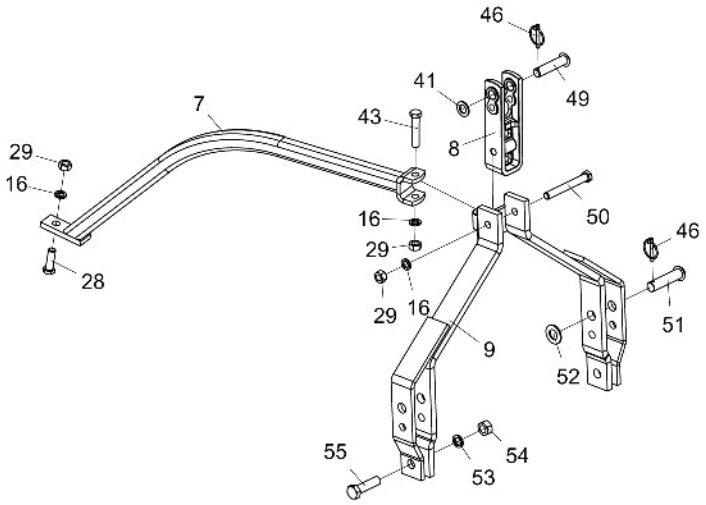

* Item 1 - Ver página 28
* Item 2 - Ver páginas 29 y 30
* Item 3 - Ver página 31
* Item 58 - Ver página 34
* Item 59 - Ver página 35

Con el fin de reemplazar las partes internas de la caja de transmisión del multiplicador (2), verifique el nombre del fabricante en la caja.*

• Tabla RPU 1300 C/Plato Giratório

Ítem	Código	Descripción del producto	Todos
*1	5522010062-5	Zapata De Regulacion De Corte Completa	2
*2	6020057992-8	Caja De Transmisión Multiplicadora (BPN)	1
*2	6020059220-7	Caja De Transmisión Multiplicadora (COMER)	1
*3	5204010545-0	Maza Menor Completa De Las Cuchillas	1
4	5038020001-2	Plato Giratorio	1
5	4625265212-4	Cuchilla 505 x 3.1/2" x 1/2" (Corte Simple)	2
6	5464010381-0	Proteccion Trasera De 1020Mm	1
7	5530012174-7	Soporte Del Enganche	1
8	6010602571-4	Enganche De Enganche 290Mm (Categoria 1 Y 2)	1
9	5084010146-8	Barra de Tiro	1
10	5448010035-5	Polea De 3 Canales	1
11	5448010001-0	Polea De 3 Canales (Maza)	1
12	5530017720-3	Soporte de Fijación de la Caja Multiplicadora	1
13	6020310601-0	Conjunto De Protección(Coifa Tdp)(Aemco Ccptdp)	1
14	5464010613-4	Protección de la Polea	1
15	5092010603-7	Caja de Protección de las Cuchillas	1
16	6020010403-2	Arandela De Presión M20 Media	13
17	5024070001-5	Arandela Lisa De Cuad.20 X Ø49 X 15,00Mm	2
18	6020310946-9	Tornillo Cab. Redonda M20 x 2,5 X 65mm CL8.8 RT	2
19	6020310227-8	Tornillo Tipo A3 5/8" X 2.3/4" 18F Unf1A Gr2 Rp	4
20	6020310938-8	Tornillo Cab. Francesa M16 x 2,00 x 60mm CL8.8 RP	4
21	6020050254-2	Correa C-51	3
22	6020010124-6	Arandela De Presión M16 Media	8
23	6020310818-7	Tuerca Sextavada M16 X 2,00 Ma Cl8 Ch.24Mm Alt.13,00Mm	8
24	6010601016-4	Chapa Estriada Menor	4
25	5268010868-4	Tensor de Correas 150mm	1
26	6020015986-4	Arandela Lisa M20 (Ø21 x Ø37 x 3mm) Norma DIN 125	6
27	6020010004-5	Arandela De Presión M8 Media	4
28	6020310188-3	Tornillo Cab.Sextavada M20 X 2,50 X 65Mm Cl8.8 Rp	5
29	6020311265-6	Tuerca Sextavada M20 X 2,50 Ma Cl8 Ch.30Mm Alt.16,00Mm	15
30	6020310822-5	Tuerca Sextavada M10 X 1,50 Ma Cl8 Ch.17Mm Alt.8,00Mm	4
31	6020310299-5	Tornillo Cab.Sextavada M10 X 1,50 X 15Mm Cl8.8 Rt	4
32	5368010891-5	Cojinete De Fijación de las Cuchillas C/Limpiador	1
33	6020015985-6	Arandela LisaM16 (Ø17 x Ø30 x 3mm) Norma DIN 125	4
34	6020310574-9	Tornillo Cab.Francesa M16 X 2,00 X 90Mm Cl8.8 Rp	4
35	6020010453-9	Arandela Lisa M33 Ø34,00 X Ø60,00 X 5,00mm (Zincado Branco)(Din 125A)	1
36	6020310795-4	Tuerca Sextavada Autobloqueo C/Nylon 1.1/4" 12F Unf Gr5 Ch.1.7/8" Alt.33,00Mm	1
37	6020010443-1	Arandela LisaM10 Ø10,50XØ30,00X2,50mm(DIN 9021)	8
38	6020010394-0	Arandela De Presión M10 Media	8
39	6020317544-5	Tornillo Cab.Francesa M10 X 1,50 X 30Mm Cl8.8 Rt	4
40	6020058892-7	Llaveta C.3/8" x 44mm	2
41	5024010039-5	Arandela Lisa De Ø26,2 X Ø44 X 4,75Mm(Zincado)	1
42	6020058893-5	Llaveta C.3/8" x 52mm	1
43	6020317430-9	Tornillo Cab.Sextavada M20 X 2,50 X 100Mm Cl8.8 Rp	5
44	6020310808-0	Tuerca Sextavada Dupla 5/8" 18F Unf Gr5 Ch.15/16" Alt.21,50Mm	4
45	6020010412-1	Arandela De Presión 5/8" Media Industrial	4
46	6020390293-2	Traba C/Argola Ø5,75 X 40Mm	3
47	6020311269-9	Tornillo Cab.Sextavada M8 X 1,25 X 20Mm Cl8.8 Rt	4
48	6020010448-2	Arandela LisaM8 Ø8,40XØ24,00X2,00mm(DIN 9021)	4
49	6020310595-1	Perno Cabeza Francesa Ø1" X 105mm	1
50	6020312506-5	Tornillo Cab.Sextavada M20 X 2,50 X 160Mm Cl8.8 Rp	1
51	6020310660-5	Perno Cab.Francesa Ø28 X 105mm	2
52	6020010450-4	Arandela Lisa M33 Ø31,00 x Ø56,00 x 4,00mm (DIN 125A)	2
53	6020010196-3	Arandela De Presión M24 Media(Bicromatizad0)	2
54	6020310457-2	Tuerca Sextavada M24 X 3,00 Ma Cl8 Ch.36Mm Alt.19,00Mm	2
55	6020310935-3	Tornillo Cab.Sextavada M24 X 3,00 X 90mm CL8.8 RP	2
56	6020050789-7	Eje Cardan Cra 353Tr X 353Pi X 500Tb Con Cp (Stu)	1
57	6020310837-3	Tuerca Sextavada Autobloqueo C/Nylon M20 X 2,50 Ma Cl8 Ch.30Mm Alt.18,70Mm	2
*58	5252010120-9	Enganche Limitador De Altura	1
*59	5530018139-1	Rueda De Profundidade Completa Con Rodamiento	1

• RP 1500 C/Soporte

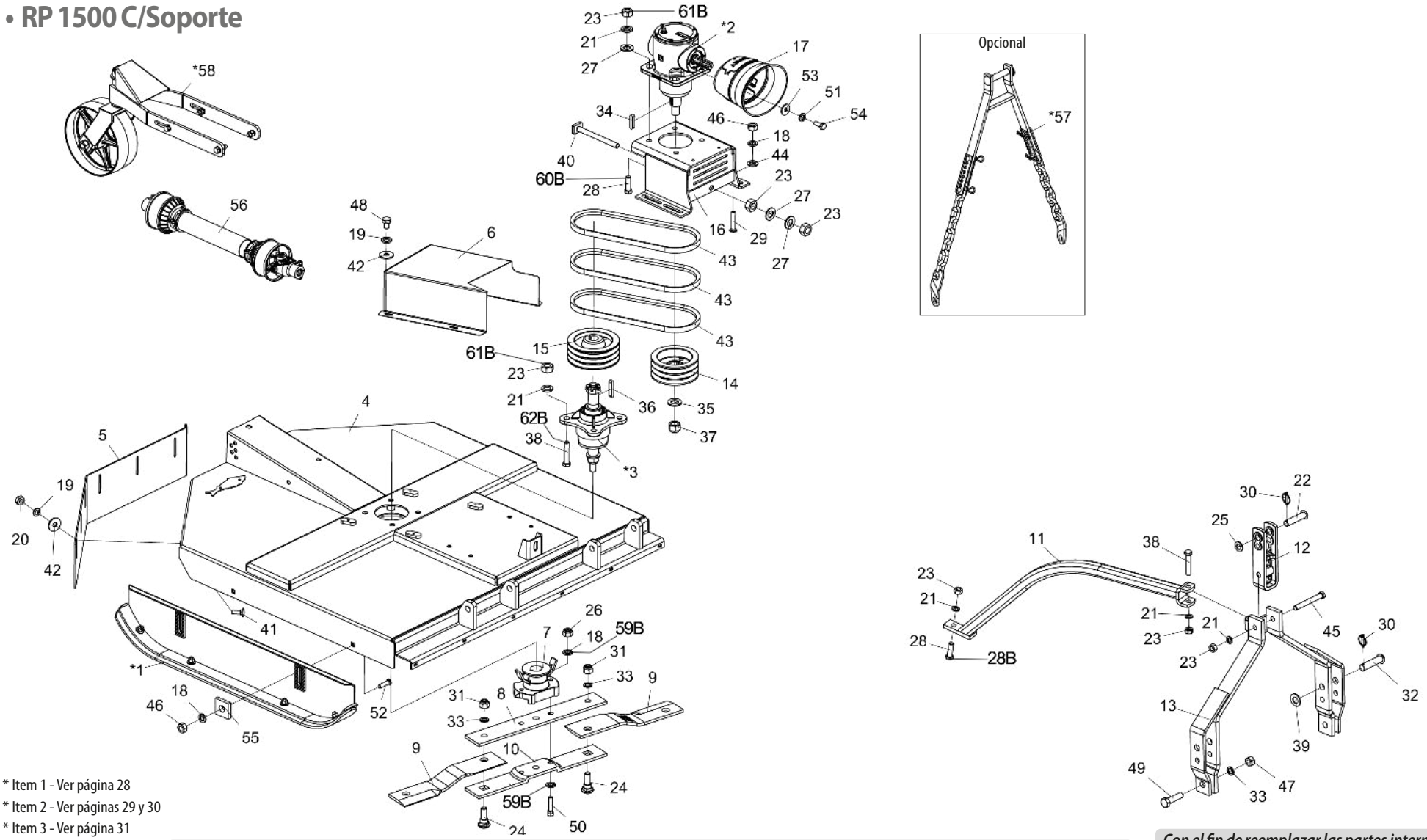

* Item 1 - Ver página 28
* Item 2 - Ver páginas 29 y 30
* Item 3 - Ver página 31
* Item 57 - Ver página 34
* Item 58 - Ver página 35

Nota: Los artículos 18 A, 21 A, 23A, 26A, 28A 38A r, se utilizan hasta el 10/2023, y los artículos 18B, 21B, 23B, 26B, 28B, 38B, 59B, 60B, 61B y 62B se utilizan a partir del 11/2023.

Con el fin de reemplazar las partes internas de la caja de transmisión del multiplicador (2), verifique el nombre del fabricante en la caja.*

• Tabla RP 1500 C/Soporte

Item	Código	Descripción del producto	Todos
*1	5522010062-5	Zapata De Regulacion De Corte Completa	2
*2	6020057992-8	Caja De Transmisión Multiplicadora (BPN)	1
*2	6020059220-7	Caja De Transmisión Multiplicadora (Comer)	1
*3	5204010545-0	Maza Completo De Las Cuchillas	1
4	5092010601-0	Caja de Protección de las Cuchillas	1
5	5464010382-8	Protección Trasera de 1250mm	1
6	5464010613-4	Protección de la Polea	1
7	5368010141-4	Cojinete De Fijación de las Cuchillas C/Limpiador	1
8	5040140011-4	Barra Porta Cuchillas Superior	1
9	4625265611-1	Cuchilla 540 X 100 X 12mm Corte double Acero extrafuerte	2
10	5040140012-2	Barra Porta Cuchillas Inferior	1
11	5530012174-7	Soporte Del Enganche	1
12	6010602571-4	Enganche De Enganche 290Mm (Categoria 1 Y 2)	1
13	5084010146-8	Barra de Tiro	1
14	5448010035-5	Polea De 3 Canales	1
15	5448010001-0	Polea De 3 Canales (Maza)	1
16	5530017720-3	Soporte de Fijación de la Caja Multiplicadora	1
17	6020310601-0	Conjunto De Protección(Coifa Tdp)(Aemco Ccptdp)	1
18A	6020010124-6	Arandela De Presión M16 Media	10
18B	6020010124-6	Arandela De Presión M16 Media	8
19	6020010394-0	Arandela De Presión M10 Media	10
20	6020310822-5	Tuerca Sextavada M10 X 1,50 Ma Cl8 Ch.17Mm Alt.8,00Mm	6
21A	6020010403-2	Arandela De Presión M20 Media	11
21B	6020010403-2	Arandela De Presión M20 Media	3
22	6020310595-1	Perno Cabeza Francesa Ø1" X 105mm	1
23A	6020311265-6	Tuerca Sextavada M20 X 2,50 Ma Cl8 Ch.30Mm Alt.16,00Mm	13
23B	6020311265-6	Tuerca Sextavada M20 X 2,50 Ma Cl8 Ch.30Mm Alt.16,00Mm	5
24	6020310934-5	Tornillo Cab. Francesa M24 x 3,00 x 80mm CL8.8 Especial	2
25	5024010039-5	Arandela Lisa De Ø26,2 X Ø44 X 4,75Mm(Zincado)	1
26A	6020317443-0	Tuerca Sextavada Autobloqueo C/Nylon M16 X 2,00 Ma Cl8 Ch.24Mm Alt.16,00Mm	2
26B	6020317434-1	Tuerca Hexagonal M16 x 1,50 MB CL8 CH.24mm H 13mm	2
27	6020015986-4	Arandela LisaM20 (Ø21 x Ø37 x 3mm) Norma DIN 125	6
28A	6020310188-3	Tornillo Cab.Sextavada M20 X 2,50 X 65Mm Cl8.8 Rp	5
28B	6020310188-3	Tornillo Cab.Sextavada M20 X 2,50 X 65Mm Cl8.8 Rp	1
29	6020310574-9	Tornillo Cab.Francesa M16 X 2,00 X 90Mm Cl8.8 Rp	4
30	6020390293-2	Traba C/Argola Ø5,75 X 40Mm	3

Item	Código	Descripción del producto	Todos
31	6020310338-0	Tuerca Sextavada Autobloqueo C/Nylon M24 X 3,00 Ma Cl8 Ch.36Mm Alt.15,00Mm	2
32	6020310660-5	Perno Cab.Francesa Ø28 X 105mm	2
33	6020010196-3	Arandela De Presión M24 Media(Bicromatizad0)	4
34	6020058892-7	Llaveta C.3/8" x 44mm	2
35	6020010453-9	Arandela Lisa M33 Ø34,00 X Ø60,00 X 5,00mm (Zincado Branco)(Din 125A)	1
36	6020058893-5	Llaveta C.3/8" x 52mm	1
37	6020310795-4	Tuerca Sextavada Autobloqueo C/Nylon 1.1/4" 12F Unf Gr5 Ch.1.7/8" Alt.33,00Mm	1
38A	6020317430-9	Tornillo Cab.Sextavada M20 X 2,50 X 100Mm Cl8.8 Rp	5
38B	6020317430-9	Tornillo Cab.Sextavada M20 X 2,50 X 100Mm Cl8.8 Rp	1
39	6020010450-4	Arandela LisaM33 Ø31,00 x Ø56,00 x 4,00mm (DIN 125A)	2
40	5268010867-6	Tensor de Correas 150mm	1
41	6020317544-5	Tornillo Cab.Francesa M10 X 1,50 X 30Mm Cl8.8 Rt	6
42	6020010443-1	Arandela LisaM10 Ø10,50XØ30,00X2,50mm(DIN 9021)	10
43	6020050254-2	Correa C-51	3
44	6020015985-6	Arandela LisaM16 (Ø17 x Ø30 x 3mm) Norma DIN 125	4
45	6020312506-5	Tornillo Cab.Sextavada M20 X 2,50 X 160Mm Cl8.8 Rp	1
46	6020310818-7	Tuerca Sextavada M16 X 2,00 Ma Cl8 Ch.24Mm Alt.13,00Mm	8
47	6020310457-2	Tuerca Sextavada M24 X 3,00 Ma Cl8 Ch.36Mm Alt.19,00Mm	2
48	6020310299-5	Tornillo Cab.Sextavada M10 X 1,50 X 15Mm Cl8.8 Rt	4
49	6020310935-3	Tornillo Cab.Sextavada M24 X 3,00 X 90mm CL8.8 RP	2
50	6020310933-7	Tornillo cab. Sextavada M16 x 2,00 x 75mm CL8.8 RP Especial	2
51	6020010004-5	Arandela De Presión M8 Media	4
52	6020310938-8	Tornillo Cab. Francesa M16 x 2,00 x 60mm CL8.8 RP	4
53	6020010448-2	Arandela LisaM8 Ø8,40XØ24,00X2,00mm(DIN 9021)	4
54	6020311269-9	Tornillo Cab.Sextavada M8 X 1,25 X 20Mm Cl8.8 Rt	4
55	6010601016-4	Chapa Estriada Menor	4
56	6020050789-7	Eje Cardan Cra 353Tr X 353Pi X 500Tb Con Cp (Stu)	1
*57	5252010120-9	Enganche Limitador De Altura	1
*58	5530018139-1	Rueda De Profundidade Completa Con Rodamiento	1
59B	6020016250-4	Arandela de seguridad de cuña M16 DIN25201	4
60B	6020317623-9	Tornillo de cabina hexagonal M20 X 1,50 X 65 mm CL8.8 RP	4
61B	6020310848-9	Tuerca hexagonal automática. C/Baja Nylon M20 X 1.50 MB CL8 CH.30mm H 22mm	8
62B	6020317624-7	Tornillo de cabina. Hexágono M20 X 1.50 X 100mm CL8.8 RP	4

• RP 1500 C/Plato Giratório

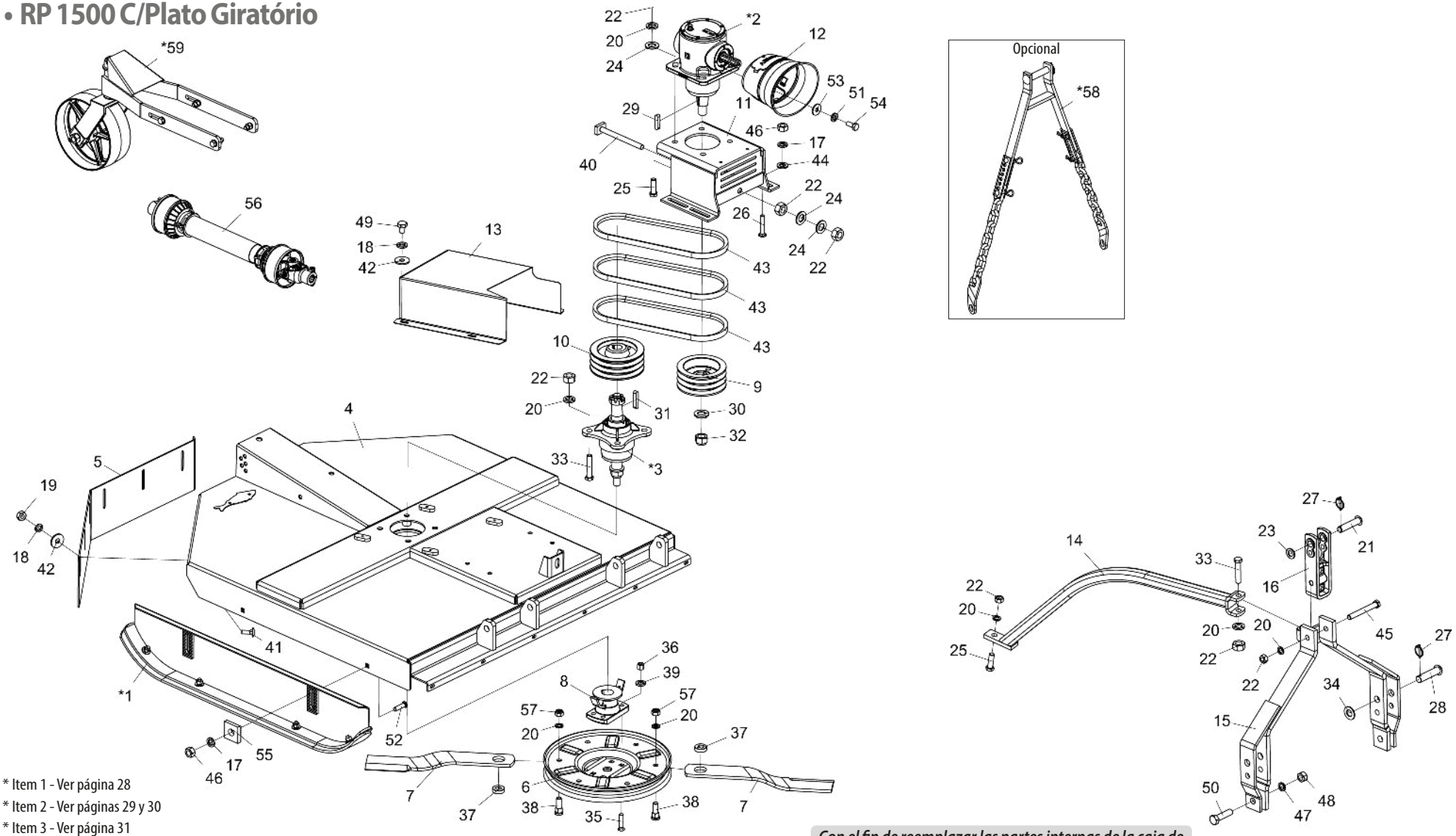

* Item 1 - Ver página 28
* Item 2 - Ver páginas 29 y 30
* Item 3 - Ver página 31
* Item 58 - Ver página 34
* Item 59 - Ver página 35

Con el fin de reemplazar las partes internas de la caja de transmisión del multiplicador (2), verifique el nombre del fabricante en la caja.*

• Tabla RP 1500 C/Plato Giratório

Item	Código	Descripción del producto	Todos
*1	5522010062-5	Zapata De Regulacion De Corte Completa	2
*2	6020057992-8	Caja De Transmisión Multiplicadora (BPN)	1
*2	6020059220-7	Caja De Transmisión Multiplicadora (COMER)	1
*3	5204010545-0	Maza Menor Completa De Las Cuchillas	1
4	5092010601-0	Caja de Protección de las Cuchillas	1
5	5464010382-8	Protección Trasera de 1250mm	1
6	5038020001-2	Plato Giratorio	1
7	4625266010-0	Cuchilla 605 X 3.1/2" X 1/2" Corte Simple	2
8	5368010891-5	Cojinete De Fijación de las Cuchillas C/Limpiador	1
9	5448010035-5	Polea De 3 Canales	1
10	5448010001-0	Polea De 3 Canales (Maza)	1
11	5530017720-3	Soporte de Fijación de la Caja Multiplicadora	1
12	6020310601-0	Conjunto De Protección(Coifa Tdp)(Aemco Ccptdp)	1
13	5464010613-4	Protección de la Polea	1
14	5530012174-7	Soporte Del Enganche	1
15	5084010146-8	Barra de Tiro	1
16	6010602571-4	Enganche De Enganche 290Mm (Categoria 1 Y 2)	1
17	6020010124-6	Arandela De Presión M16 Media	8
18	6020010394-0	Arandela De Presión M10 Media	10
19	6020310822-5	Tuerca Sextavada M10 X 1,50 Ma Cl8 Ch.17Mm Alt.8,00Mm	6
20	6020010403-2	Arandela De Presión M20 Media	13
21	6020310595-1	Perno Cabeza Francesa Ø1" X 105mm	1
22	6020311265-6	Tuerca Sextavada M20 X 2,50 Ma Cl8 Ch.30Mm Alt.16,00Mm	15
23	5024010039-5	Arandela Lisa De Ø26,2 X Ø44 X 4,75Mm(Zincado)	1
24	6020015986-4	Arandela Lisa M20 (Ø21 x Ø37 x 3mm) Norma DIN 125	6
25	6020310188-3	Tornillo Cab.Sextavada M20 X 2,50 X 65Mm Cl8.8 Rp	5
26	6020310574-9	Tornillo Cab.Francesa M16 X 2,00 X 90Mm Cl8.8 Rp	4
27	6020390293-2	Traba C/Argola Ø5,75 X 40Mm	3
28	6020310660-5	Perno Cab.Francesa Ø28 X 105mm	2
29	6020058892-7	Llaveta C.3/8" x 44mm	2
30	6020010453-9	Arandela Lisa M33 Ø34,00 X Ø60,00 X 5,00mm (Zincado Branco)(Din 125A)	1
31	6020058893-5	Llaveta C.3/8" x 52mm	1
32	6020310795-4	Tuerca Sextavada Autobloqueo C/Nylon 1.1/4" 12F Unf Gr5 Ch.1.7/8" Alt.33,00Mm	1
33	6020317430-9	Tornillo Cab.Sextavada M20 X 2,50 X 100Mm Cl8.8 Rp	5
34	6020010450-4	Arandela Lisa M33 Ø31,00 x Ø56,00 x 4,00mm (DIN 125A)	2
35	6020310227-8	Tornillo Tipo A3 5/8" X 2.3/4" 18F Unf1A Gr2 Rp	4
36	6020310808-0	Tuerca Sextavada Dupla 5/8" 18F Unf Gr5 Ch.15/16" Alt.21,50Mm	4
37	5024070001-5	Arandela Lisa De Cuad.20 X Ø49 X 15,00Mm	2
38	6020310946-9	Tornillo Cab. Redonda M20 x 2,5 X 65mm CL8.8 RT	2
39	6020010412-1	Arandela De Presión 5/8" Media Industrial	4
40	5268010867-6	Tensor de Correas 150mm	1
41	6020317544-5	Tornillo Cab.Francesa M10 X 1,50 X 30Mm Cl8.8 Rt	6
42	6020010443-1	Arandela LisaM10 Ø10,50XØ30,00X2,50mm(DIN 9021)	10
43	6020050254-2	Correa C-51	3
44	6020015985-6	Arandela LisaM16 (Ø17 x Ø30 x 3mm) Norma DIN 125	4
45	6020312506-5	Tornillo Cab.Sextavada M20 X 2,50 X 160Mm Cl8.8 Rp	1
46	6020310818-7	Tuerca Sextavada M16 X 2,00 Ma Cl8 Ch.24Mm Alt.13,00Mm	8
47	6020010196-3	Arandela De Presión M24 Media(Bicromatizad0)	2
48	6020310457-2	Tuerca Sextavada M24 X 3,00 Ma Cl8 Ch.36Mm Alt.19,00Mm	2
49	6020310299-5	Tornillo Cab.Sextavada M10 X 1,50 X 15Mm Cl8.8 Rt	4
50	6020310935-3	Tornillo Cab.Sextavada M24 X 3,00 X 90mm CL8.8 RP	2
51	6020010004-5	Arandela De Presión M8 Media	4
52	6020310938-8	Tornillo Cab. Francesa M16 x 2,00 x 60mm CL8.8 RP	4
53	6020010448-2	Arandela LisaM8 Ø8,40XØ24,00X2,00mm(DIN 9021)	4
54	6020311269-9	Tornillo Cab.Sextavada M8 X 1,25 X 20Mm Cl8.8 Rt	4
55	6010601016-4	Chapa Estriada Menor	4
56	6020050789-7	Eje Cardan Cra 353Tr X 353Pi X 500Tb Con Cp (Stu)	1
57	6020310837-3	Tuerca Sextavada Autobloqueo C/Nylon M20 X 2,50 Ma Cl8 Ch.30Mm Alt.18,70Mm	2
*58	5252010120-9	Enganche Limitador De Altura	1
*59	5530018139-1	Rueda De Profundidade Completa Con Rodamiento	1

BALDAN

• RPU 1500 C/Soporte

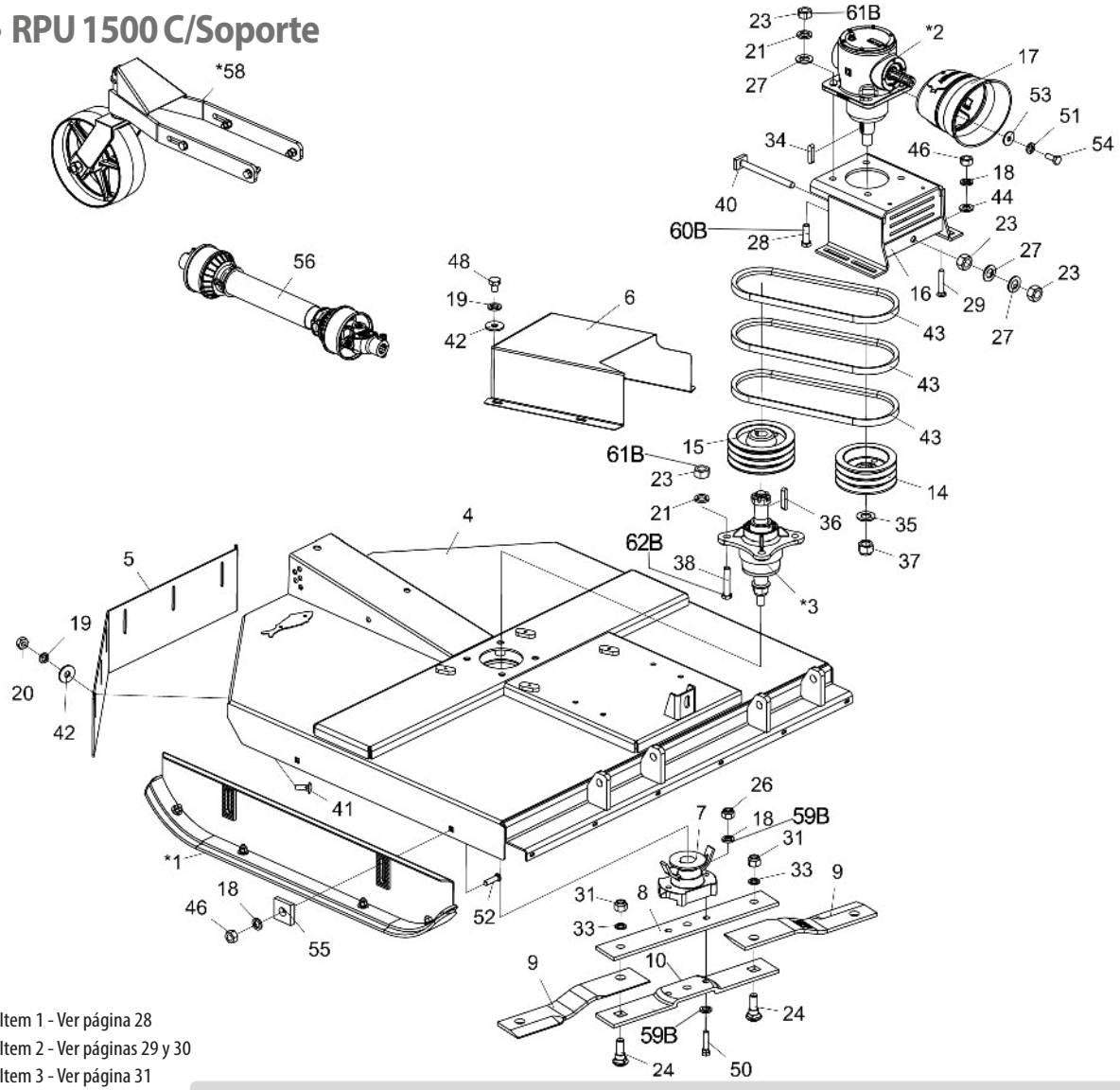

* Item 1 - Ver página 28
* Item 2 - Ver páginas 29 y 30
* Item 3 - Ver página 31
* Item 57 - Ver página 34
* Item 58 - Ver página 35

Nota: Los artículos 18 A, 21 A, 23A, 26A, 28A 38A r, se utilizan hasta el 10/2023, y los artículos 18B, 21B, 23B, 26B, 28B, 38B, 59B, 60B, 61B y 62B se utilizan a partir del 11/2023.

Con el fin de reemplazar las partes internas de la caja de transmisión del multiplicador (2), verifique el nombre del fabricante en la caja.*

• Tabla RPU 1500 C/Soporte

Item	Código	Descripción del producto	Todos
*1	5522010062-5	Zapata De Regulacion De Corte Completa	2
*2	6020057992-8	Caja De Transmisión Multiplicadora (BPN)	1
*2	6020059220-7	Caja De Transmisión Multiplicadora (Comer)	1
*3	5204010545-0	Maza Completo De Las Cuchillas	1
4	5092010601-0	Caja de Protección de las Cuchillas	1
5	5464010382-8	Protección Trasera de 1250mm	1
6	5464010613-4	Protección de la Polea	1
7	5368010141-4	Cojinete De Fijación de las Cuchillas C/Limpiador	1
8	5040140011-4	Barra Porta Cuchillas Superior	1
9	4625265611-1	Cuchilla 540 X 100 X 12mm Corte double Acero extrafuerte	2
10	5040140012-2	Barra Porta Cuchillas Inferior	1
11	5530012174-7	Soporte Del Enganche	1
12	6010602571-4	Enganche De Enganche 290Mm (Categoria 1 Y 2)	1
13	5084010146-8	Barra de Tiro	1
14	5448010035-5	Polea De 3 Canales	1
15	5448010001-0	Polea De 3 Canales (Maza)	1
16	5530017720-3	Soporte de Fijación de la Caja Multiplicadora	1
17	6020310601-0	Conjunto De Protección(Coifa Tdp)(Aemco Ccptdp)	1
18A	6020010124-6	Arandela De Presión M16 Media	10
18B	6020010124-6	Arandela De Presión M16 Media	8
19	6020010394-0	Arandela De Presión M10 Media	10
20	6020310822-5	Tuerca Sextavada M10 X 1,50 Ma Cl8 Ch.17Mm Alt.8,00Mm	6
21A	6020010403-2	Arandela De Presión M20 Media	11
21B	6020010403-2	Arandela De Presión M20 Media	3
22	6020310595-1	Perno Cabeza Francesa Ø1" X 105mm	1
23A	6020311265-6	Tuerca Sextavada M20 X 2,50 Ma Cl8 Ch.30Mm Alt.16,00Mm	13
23B	6020311265-6	Tuerca Sextavada M20 X 2,50 Ma Cl8 Ch.30Mm Alt.16,00Mm	5
24	6020310934-5	Tornillo Cab. Francesa M24 x 3,00 x 80mm CL8.8 Especial	2
25	5024010039-5	Arandela Lisa De Ø26,2 X Ø44 X 4,75Mm(Zincado)	1
26A	6020317443-0	Tuerca Sextavada Autobloqueo C/Nylon M16 X 2,00 Ma Cl8 Ch.24Mm Alt.16,00Mm	2
26B	6020317434-1	Tuerca Hexagonal M16 X 1,50 MB CL8 CH.24mm Alto 13mm	2
27	6020015986-4	Arandela LisaM20 (Ø21 x Ø37 x 3mm) (Zincado Branco)Norma DIN 125	6
28A	6020310188-3	Tornillo Cab.Sextavada M20 X 2,50 X 65Mm Cl8.8 Rp	5
28B	6020310188-3	Tornillo Cab.Sextavada M20 X 2,50 X 65Mm Cl8.8 Rp	1
29	6020310574-9	Tornillo Cab.Francesa M16 X 2,00 X 90Mm Cl8.8 Rp	4

Item	Código	Descripción del producto	Todos
30	6020390293-2	Traba C/Argola Ø5,75 X 40Mm	3
31	6020310338-0	Tuerca Sextavada Autobloqueo C/Nylon M24 X 3,00 Ma Cl8 Ch.36Mm Alt.15,00Mm	2
32	6020310660-5	Perno Cab.Francesa Ø28 X 105mm	2
33	6020010196-3	Arandela De Presión M24 Media(Bicromatizad0)	4
34	6020058892-7	Llaveta C.3/8" x 44mm	2
35	6020010453-9	Arandela Lisa M33 Ø34,00 X Ø60,00 X 5,00mm (Zincado Branco)(Din 125A)	1
36	6020058893-5	Liaveta C.3/8" x 52mm	1
37	6020310795-4	Tuerca Sextavada Autobloqueo C/Nylon 1.1/4" 12F Unf Gr5 Ch.1.7/8" Alt.33,00Mm	1
38A	6020317430-9	Tornillo Cab.Sextavada M20 X 2,50 X 100Mm Cl8.8 Rp	5
38B	6020317430-9	Tornillo Cab.Sextavada M20 X 2,50 X 100Mm Cl8.8 Rp	1
39	6020010450-4	Arandela LisaM33 Ø31,00 x Ø56,00 x 4,00mm (DIN 125A)	2
40	5268010867-6	Tensor de Correas 150mm	1
41	6020317544-5	Tornillo Cab.Francesa M10 X 1,50 X 30Mm Cl8.8 Rt	6
42	6020010443-1	Arandela LisaM10 Ø10,50XØ30,00X2,50mm(DIN 9021)	10
43	6020050254-2	Correa C-51	3
44	6020015985-6	Arandela LisaM16 (Ø17 x Ø30 x 3mm)Norma DIN 125	4
45	6020312506-5	Tornillo Cab.Sextavada M20 X 2,50 X 160Mm Cl8.8 Rp	1
46	6020310818-7	Tuerca Sextavada M16 X 2,00 Ma Cl8 Ch.24Mm Alt.13,00Mm	8
47	6020310457-2	Tuerca Sextavada M24 X 3,00 Ma Cl8 Ch.36Mm Alt.19,00Mm	2
48	6020310299-5	Tornillo Cab.Sextavada M10 X 1,50 X 15Mm Cl8.8 Rt	4
49	6020310935-3	Tornillo Cab.Sextavada M24 X 3,00 X 90mm CL8.8 RP	2
50	6020310933-7	Tornillo cab. Sextavada M16 x 2,00 x 75mm CL8.8 RP Especial	2
51	6020010004-5	Arandela De Presión M8 Media	4
52	6020310938-8	Tornillo Cab. Francesa M16 x 2,00 x 60mm CL8.8 RP	4
53	6020010448-2	Arandela LisaM8 Ø8,40XØ24,00X2,00mm(DIN 9021)	4
54	6020311269-9	Tornillo Cab.Sextavada M8 X 1,25 X 20Mm Cl8.8 Rt	4
55	6010601016-4	Chapa Estriada Menor	4
56	6020050789-7	Eje Cardan Cra 353Tr X 353Pi X 500Tb Con Cp (Stu)	1
*57	5252010120-9	Enganche Limitador De Altura	1
*58	5530018139-1	Rueda De Profundidade Completa Con Rodamiento	1
59B	6020016250-4	Arandela de seguridad de cuña	4
60B	6020317623-9	Tornillo de cabeza. Hexágono M20 X 1.50 X 65mm CL8.8 RP	4
61B	6020310848-9	Tuerca Hexagonal Autoblocante con Baja Nylon M20 X 1,50 MB CL8 CH.0mm Alto 22mm	8
62B	6020317624-7	Tornillo de cabeza. Hexagonal M20 X 1.50 X 100mm CL8.8 RP	4

• RPU 1500 C/Plato Giratório

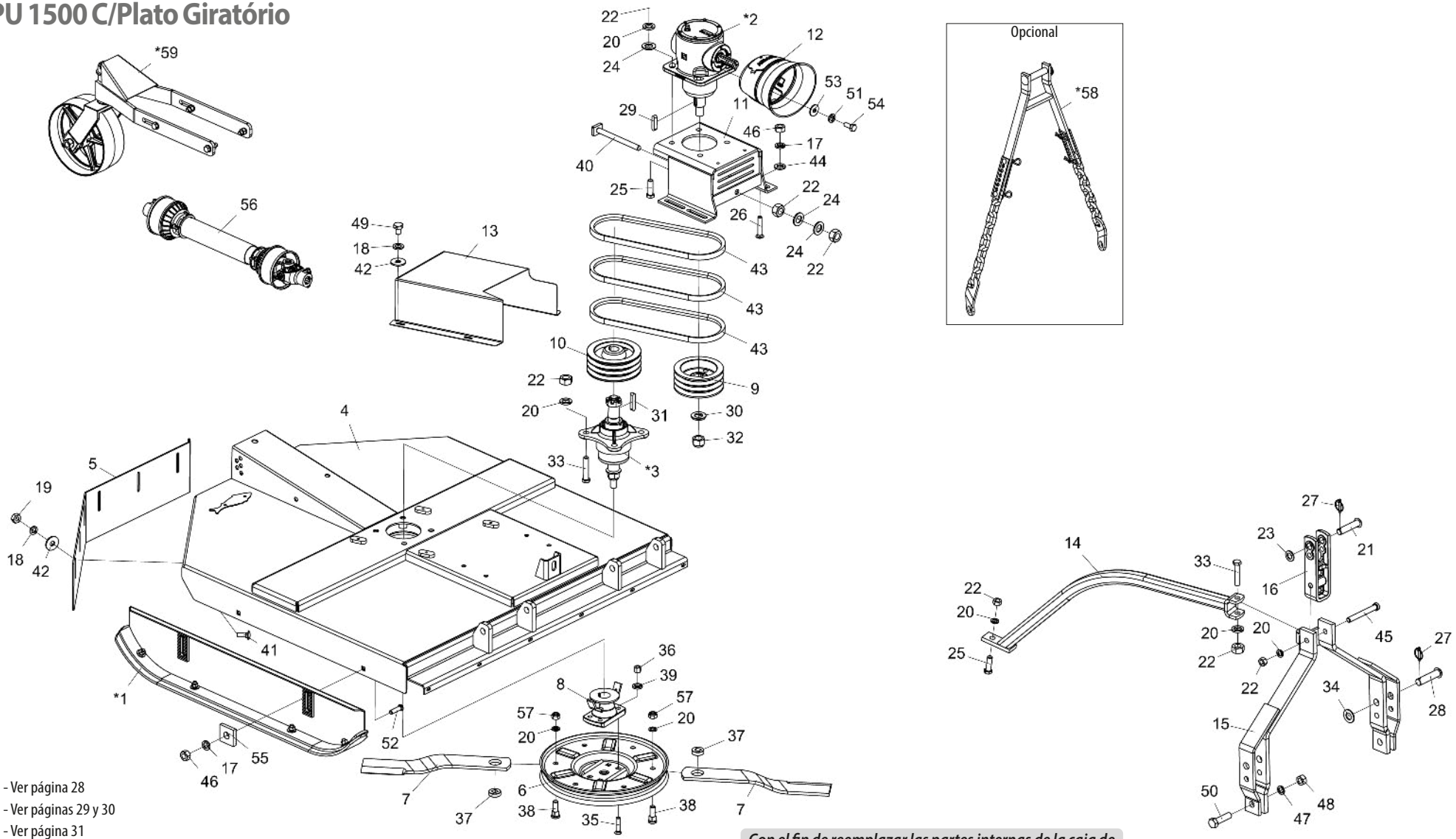

* Item 1 - Ver página 28
* Item 2 - Ver páginas 29 y 30
* Item 3 - Ver página 31
* Item 58 - Ver página 34
* Item 59 - Ver página 35

Con el fin de reemplazar las partes internas de la caja de transmisión del multiplicador (* 2), verifique el nombre del fabricante en la caja.

• Tabla RPU 1500 C/Plato Giratório

Item	Código	Descripción del producto	Todos
*1	5522010062-5	Zapata De Regulacion De Corte Completa	2
*2	6020057992-8	Caja De Transmisión Multiplicadora (BPN)	1
*2	6020059220-7	Caja De Transmisión Multiplicadora (COMER)	1
*3	5204010545-0	Maza Menor Completa De Las Cuchillas	1
4	5092010601-0	Caja de Protección de las Cuchillas	1
5	5464010382-8	Protección Trasera de 1250mm	1
6	5038020001-2	Plato Giratorio	1
7	4625266010-0	Cuchilla 605 X 3.1/2" X 1/2" Corte Simple	2
8	5368010891-5	Cojinete De Fijación de las Cuchillas C/Limpiador	1
9	5448010035-5	Polea De 3 Canales	1
10	5448010001-0	Polea De 3 Canales (Maza)	1
11	5530017720-3	Soporte de Fijación de la Caja Multiplicadora	1
12	6020310601-0	Conjunto De Protección(Coifa Tdp)(Aemco Ccptdp)	1
13	5464010613-4	Protección de la Polea	1
14	5530012174-7	Soporte Del Enganche	1
15	5084010146-8	Barra de Tiro	1
16	6010602571-4	Enganche De Enganche 290Mm (Categoria 1 Y 2)	1
17	6020010124-6	Arandela De Presión M16 Media	8
18	6020010394-0	Arandela De Presión M10 Media	10
19	6020310822-5	Tuerca Sextavada M10 X 1,50 Ma Cl8 Ch.17Mm Alt.8,00Mm	6
20	6020010403-2	Arandela De Presión M20 Media	13
21	6020310595-1	Perno Cabeza Francesa Ø1" X 105mm	1
22	6020311265-6	Tuerca Sextavada M20 X 2,50 Ma Cl8 Ch.30Mm Alt.16,00Mm	15
23	5024010039-5	Arandela Lisa De Ø26,2 X Ø44 X 4,75Mm(Zincado)	1
24	6020015986-4	Arandela Lisa M20 (Ø21 x Ø37 x 3mm) Norma DIN 125	6
25	6020310188-3	Tornillo Cab.Sextavada M20 X 2,50 X 65Mm Cl8.8 Rp	5
26	6020310574-9	Tornillo Cab.Francesa M16 X 2,00 X 90Mm Cl8.8 Rp	4
27	6020390293-2	Traba C/Argola Ø5,75 X 40Mm	3
28	6020310660-5	Perno Cab.Francesa Ø28 X 105mm	2
29	6020058892-7	Llaveta C.3/8" x 44mm	2
30	6020010453-9	Arandela Lisa M33 Ø34,00 X Ø60,00 X 5,00mm (Zincado Branco)(Din 125A)	1
31	6020058893-5	Llaveta C.3/8" x 52mm	1
32	6020310795-4	Tuerca Sextavada Autobloqueo C/Nylon 1.1/4" 12F Unf Gr5 Ch.1.7/8" Alt.33,00Mm	1
33	6020317430-9	Tornillo Cab.Sextavada M20 X 2,50 X 100Mm Cl8.8 Rp	5
34	6020010450-4	Arandela Lisa M33 Ø31,00 x Ø56,00 x 4,00mm (DIN 125A)	2
35	6020310227-8	Tornillo Tipo A3 5/8" X 2.3/4" 18F Unf1A Gr2 Rp	4
36	6020310808-0	Tuerca Sextavada Dupla 5/8" 18F Unf Gr5 Ch.15/16" Alt.21,50Mm	4
37	5024070001-5	Arandela Lisa De Cuad.20 X Ø49 X 15,00Mm	2
38	6020310946-9	Tornillo Cab. Redonda M20 x 2,5 X 65mm CL8.8 RT	2
39	6020010412-1	Arandela De Presión 5/8" Media Industrial	4
40	5268010867-6	Tensor de Correas 150mm	1
41	6020317544-5	Tornillo Cab.Francesa M10 X 1,50 X 30Mm Cl8.8 Rt	6
42	6020010443-1	Arandela LisaM10 Ø10,50XØ30,00X2,50mm(DIN 9021)	10
43	6020050254-2	Correa C-51	3
44	6020015985-6	Arandela LisaM16 (Ø17 x Ø30 x 3mm) Norma DIN 125	4
45	6020312506-5	Tornillo Cab.Sextavada M20 X 2,50 X 160Mm Cl8.8 Rp	1
46	6020310818-7	Tuerca Sextavada M16 X 2,00 Ma Cl8 Ch.24Mm Alt.13,00Mm	8
47	6020010196-3	Arandela De Presión M24 Media(Bicromatizad0)	2
48	6020310457-2	Tuerca Sextavada M24 X 3,00 Ma Cl8 Ch.36Mm Alt.19,00Mm	2
49	6020310299-5	Tornillo Cab.Sextavada M10 X 1,50 X 15Mm Cl8.8 Rt	4
50	6020310935-3	Tornillo Cab.Sextavada M24 X 3,00 X 90mm CL8.8 RP	2
51	6020010004-5	Arandela De Presión M8 Media	4
52	6020310938-8	Tornillo Cab. Francesa M16 x 2,00 x 60mm CL8.8 RP	4
53	6020010448-2	Arandela LisaM8 Ø8,40XØ24,00X2,00mm(DIN 9021)	4
54	6020311269-9	Tornillo Cab.Sextavada M8 X 1,25 X 20Mm Cl8.8 Rt	4
55	6010601016-4	Chapa Estriada Menor	4
56	6020050789-7	Eje Cardan Cra 353Tr X 353Pi X 500Tb Con Cp (Stu)	1
57	6020310837-3	Tuerca Sextavada Autobloqueo C/Nylon M20 X 2,50 Ma Cl8 Ch.30Mm Alt.18,70Mm	2
*58	5252010120-9	Enganche Limitador De Altura	1
*59	5530018139-1	Rueda De Profundidade Completa Con Rodamiento	1

BALDAN

• RP 1700 C/Soporte

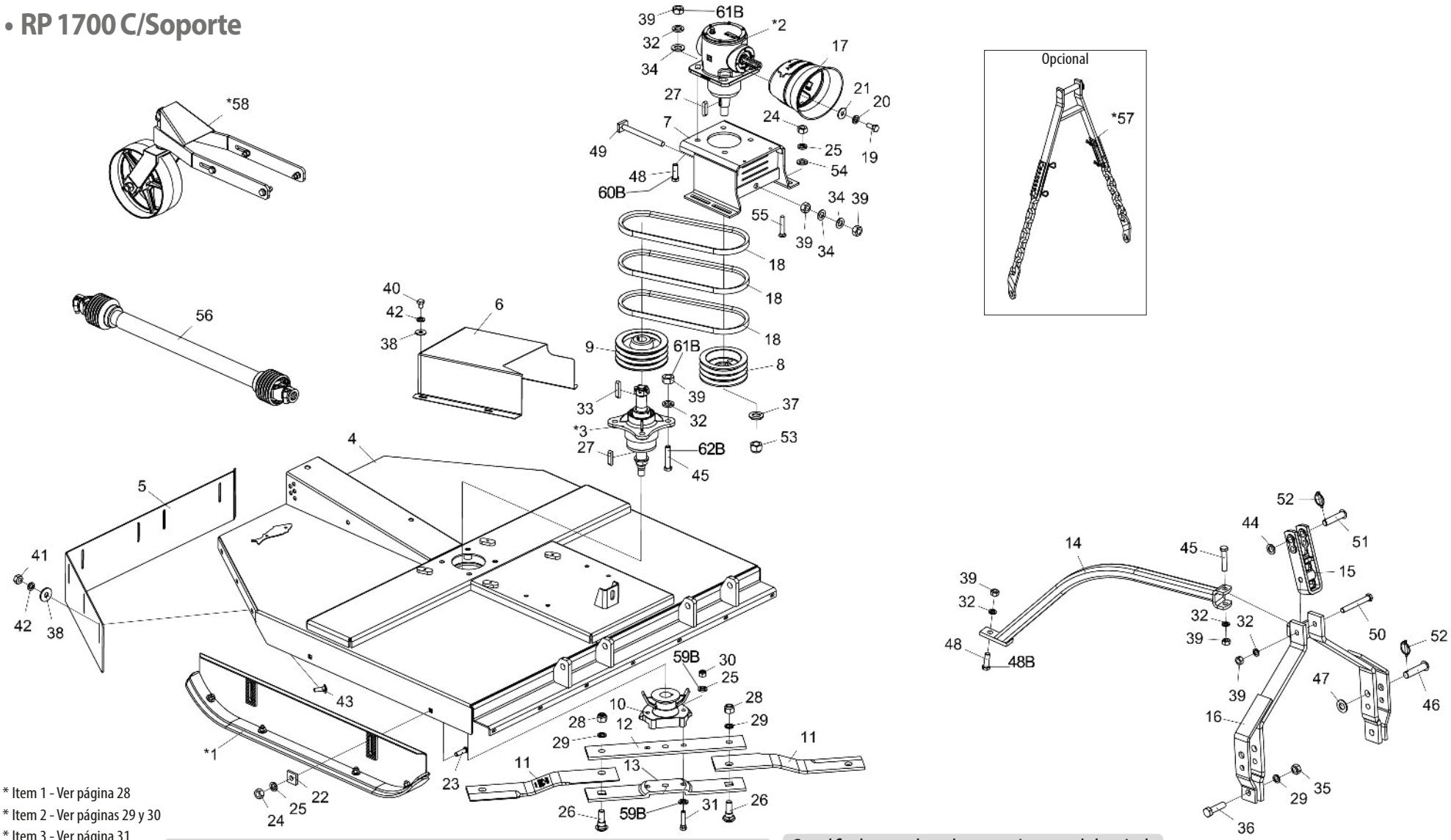

* Item 1 - Ver página 28
* Item 2 - Ver páginas 29 y 30
* Item 3 - Ver página 31
* Item 57 - Ver página 34
* Item 58 - Ver página 35

Nota: Los artículos 12A, 13A, 25A, 30A, 31A, 32A, 39A, 45A y 48A se utilizan hasta el 10/2023, y los artículos 12B, 13B, 25B, 30B, 31B, 32B, 39B, 45B, 48B, 59B, 60B, Uso 61B y 62B a partir del 11/2023.

Con el fin de reemplazar las partes internas de la caja de transmisión del multiplicador (2), verifique el nombre del fabricante en la caja.*

• Tabla RP 1700 C/Soporte

Item	Código	Descripción del producto	Todos
*1	5522010062-5	Zapata De Regulacion De Corte Completa	2
*2	6020057992-8	Caja De Transmisión Multiplicadora (BPN)	1
*2	6020059220-7	Caja De Transmisión Multiplicadora (Comer)	1
*3	5204010545-0	Maza Completo De Las Cuchillas	1
4	5092010596-0	Caja de Protección de las Cuchillas	1
5	5464010383-6	Protección Trasera de 1250mm	1
6	5464010613-4	Protección de la Polea	1
7	5530017720-3	Soporte de Fijación de la Caja Multiplicadora	1
8	5448010035-5	Polea De 3 Canales	1
9	5448010001-0	Polea De 3 Canales (Maza)	1
10	5368010141-4	Cojinete De Fijación de las Cuchillas C/Limpiador	1
11	4625266256-1	Cuchilla 635 x 100 x 12mm Acero Extra Fuerte de Doble Corte	2
12A	5040140011-4	Barra Porta Cuchillas Superior	1
12B	5040011074-0	Barra Porta Cuchillas Superior	1
13A	5040140012-2	Barra Porta Cuchillas Inferior	1
13B	5040011073-2	Barra Porta Cuchillas Inferior	1
14	5530012174-7	Soporte Del Enganche	1
15	6010602571-4	Enganche De Enganche 290Mm (Categoria 1 Y 2)	1
16	5084010146-8	Barra de Tiro	1
17	6020310601-0	Conjunto De Protección(Coifa Tdp)(Aemco Ccptdp)	1
18	6020050254-2	Correa C-51	3
19	6020311269-9	Tornillo Cab.Sextavada M8 X 1,25 X 20Mm Cl8.8 Rt	4
20	6020010004-5	Arandela De Presión M8 Media	4
21	6020010448-2	Arandela Lisa M8 Ø8,40XØ24,00X2,00mm (DIN 9021)	4
22	6010601016-4	Chapa Estriada Menor	4
23	6020310938-8	Tornillo Cab. Francesa M16 x 2,00 x 60mm CL8.8 RP	4
24	6020310818-7	Tuerca Sextavada M16 X 2,00 Ma Cl8 Ch.24Mm Alt.13,00Mm	8
25A	6020010124-6	Arandela De Presión M16 Media	10
25B	6020010124-6	Arandela De Presión M16 Media	8
26	6020310934-5	Tornillo Cab. Francesa M24 x 3,00 x 80mm CL8.8 Especial	2
27	6020058892-7	Llaveta C.3/8" x 44mm	2
28	6020310338-0	Tuerca Sextavada Autobloqueo C/Nylon M24 X 3,00 Ma Cl8 Ch.36Mm Alt.15,00Mm	2
29	6020010196-3	Arandela De Presión M24 Media(Bicromatizad0)	4
30A	6020317443-0	Tuerca Sextavada Autobloqueo C/Nylon M16 X 2,00 Ma Cl8 Ch.24Mm Alt.16,00Mm	2
30B	6020317434-1	Tuerca Hexagonal M16 X 1,50 X MB CL8 CH.24mm H 13mm	2
31A	6020310933-7	Tornillo cab. Sextavada M16 x 2,00 x 75mm CL8.8 RP Especial	2

Item	Código	Descripción del producto	Todos
31B	6020317861-4	Tornillo Cabeza Hexagonal M16 X 1.50 80mm CL8.8 RP	2
32A	6020010403-2	Arandela De Presión M20 Media	11
32B	6020010403-2	Arandela De Presión M20 Media	3
33	6020058893-5	Llaveta C.3/8" x 52mm	1
34	6020015986-4	Arandela Lisa M20 (Ø21 x Ø37 x 3mm)Norma DIN 125	6
35	6020310457-2	Tuerca Sextavada M24 X 3,00 Ma Cl8 Ch.36Mm Alt.19,00Mm	2
36	6020310935-3	Tornillo Cab.Sextavada M24 X 3,00 X 90mm CL8.8 RP	2
37	6020010453-9	Arandela Lisa M33 Ø34,00 X Ø60,00 X 5,00mm (Zincado Branco)(Din 125A)	1
38	6020010443-1	Arandela Lisa M10 Ø10,50XØ30,00X2,50mm(DIN 9021)	11
39A	6020311265-6	Tuerca Sextavada M20 X 2,50 Ma Cl8 Ch.30Mm Alt.16,00Mm	13
39B	6020311265-6	Tuerca Sextavada M20 X 2,50 Ma Cl8 Ch.30Mm Alt.16,00Mm	5
40	6020310299-5	Tornillo Cab.Sextavada M10 X 1,50 X 15Mm Cl8.8 Rt	4
41	6020310822-5	Tuerca Sextavada M10 X 1,50 Ma Cl8 Ch.17Mm Alt.8,00Mm	7
42	6020010394-0	Arandela De Presión M10 Media	11
43	6020317544-5	Tornillo Cab.Francesa M10 X 1,50 X 30Mm Cl8.8 Rt	7
44	5024010039-5	Arandela Lisa De Ø26,2 X Ø44 X 4,75Mm(Zincado)	1
45A	6020317430-9	Tornillo Cab.Sextavada M20 X 2,50 X 100Mm Cl8.8 Rp	5
45B	6020317430-9	Tornillo Cab.Sextavada M20 X 2,50 X 100Mm Cl8.8 Rp	1
46	6020310660-5	Perno Cab.Francesa Ø28 X 105mm	2
47	6020010450-4	Arandela Lisa M33 Ø31,00 x Ø56,00 x 4,00mm(DIN 125A)	2
48A	6020310188-3	Tornillo Cab.Sextavada M20 X 2,50 X 65Mm Cl8.8 Rp	5
48B	6020310188-3	Tornillo Cab.Sextavada M20 X 2,50 X 65Mm Cl8.8 Rp	1
49	5268010867-6	Tensor de Correas 150mm	1
50	6020312506-5	Tornillo Cab.Sextavada M20 X 2,50 X 160Mm Cl8.8 Rp	1
51	6020310595-1	Perno Cabeza Francesa Ø1" X 105mm	1
52	6020390293-2	Traba C/Argola Ø5,75 X 40Mm	3
53	6020310795-4	Tuerca Sextavada Autobloqueo C/Nylon 1.1/4" 12F Unf Gr5 Ch.1.7/8" Alt.33,00Mm	1
54	6020015985-6	Arandela Lisa M16 (Ø17 x Ø30 x 3mm)Norma DIN 125	4
55	6020310574-9	Tornillo Cab.Francesa M16 X 2,00 X 90Mm Cl8.8 Rp	4
56	6020050790-0	Eje Cardan Cra 353Tr X 353Pi X 800Tb Con Cp (Stu)	1
*57	5252010120-9	Enganche Limitador De Altura	1
*58	5530018139-1	Rueda De Profundidade Completa Con Rodamiento	1
59B	6020016250-4	Arandela de seguridad de cuña M16 DIN25201	4
60B	6020317623-9	Tornillo de cabina. Hexágono M20x 1,50 x 65mm CL8.8 RP	4
61B	6020310848-9	Tuerca Hexagonal Autoblocante con Baja Nylon M20 X 1.50 MB CL8 CH30mm H22mm	8
62B	6020317624-7	Tornillo cabina hexagonal M20 X 1,50 x 100mm CL8.8 RP	4

• RP 1700 C/Plato Giratório

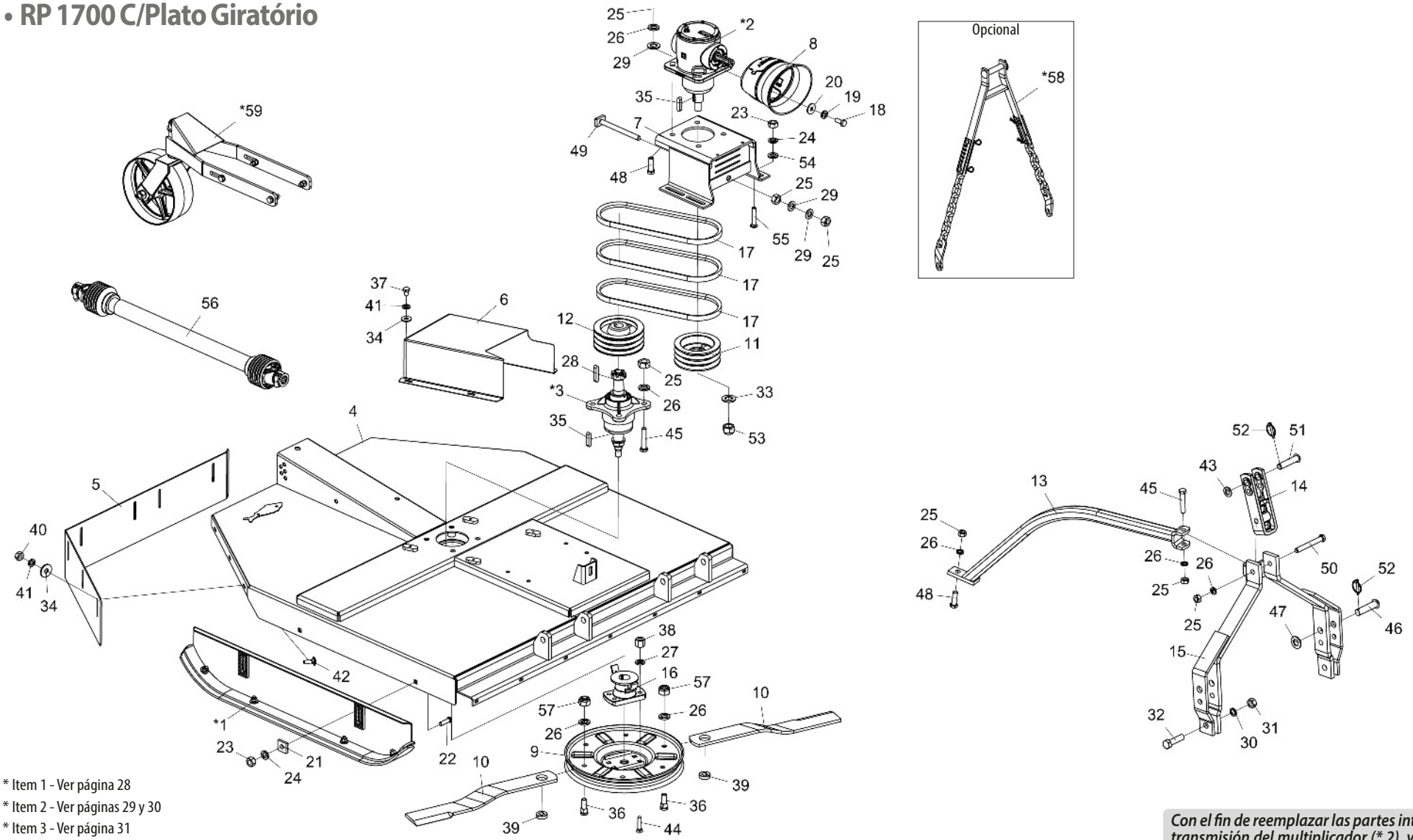

* Item 1 - Ver página 28
* Item 2 - Ver páginas 29 y 30
* Item 3 - Ver página 31
* Item 58 - Ver página 34
* Item 59 - Ver página 35

Con el fin de reemplazar las partes internas de la caja de transmisión del multiplicador (2), verifique el nombre del fabricante en la caja.*

• Tabla RP 1700 C/Plato Giratório

Item	Código	Descripción del producto	Todos
*1	5522010062-5	Zapata De Regulacion De Corte Completa	2
*2	6020057992-8	Caja De Transmisión Multiplicadora (BPN)	1
*2	6020059220-7	Caja De Transmisión Multiplicadora (COMER)	1
*3	5204010545-0	Maza Menor Completa De Las Cuchillas	1
4	5092010596-0	Caja de Protección de las Cuchillas	1
5	5464010383-6	Protección Trasera de 1250mm	1
6	5464010613-4	Protección de la Polea	1
7	5530017720-3	Soporte de Fijación de la Caja Multiplicadora	1
8	6020310601-0	Conjunto De Protección(Coifa Tdp)(Aemco Ccptdp)	1
9	5038020001-2	Plato Giratorio	1
10	4625266816-0	Cuchilla	2
11	5448010035-5	Polea De 3 Canales	1
12	5448010001-0	Polea De 3 Canales (Maza)	1
13	5530012174-7	Soporte Del Enganche	1
14	6010602571-4	Enganche De Enganche 290Mm (Categoria 1 Y 2)	1
15	5084010146-8	Barra de Tiro	1
16	5368010891-5	Cojinete De Fijación de las Cuchillas C/Limpiador	1
17	6020050254-2	Correa C-51	3
18	6020311269-9	Tornillo Cab.Sextavada M8 X 1,25 X 20Mm Cl8.8 Rt	4
19	6020010004-5	Arandela De Presión M8 Media	4
20	6020010448-2	Arandela LisaM8 Ø8,40XØ24,00X2,00mm(DIN 9021)	4
21	6010601016-4	Chapa Estriada Menor	4
22	6020310938-8	Tornillo Cab. Francesa M16 x 2,00 x 60mm CL8.8 RP	4
23	6020310818-7	Tuerca Sextavada M16 X 2,00 Ma Cl8 Ch.24Mm Alt.13,00Mm	8
24	6020010124-6	Arandela De Presión M16 Media	8
25	6020311265-6	Tuerca Sextavada M20 X 2,50 Ma Cl8 Ch.30Mm Alt.16,00Mm	15
26	6020010403-2	Arandela De Presión M20 Media	13
27	6020010412-1	Arandela De Presión 5/8" Media Industrial	4
28	6020058893-5	Llaveta C.3/8" x 52mm	1
29	6020015986-4	Arandela Lisa M20 (Ø21 x Ø37 x 3mm) Norma DIN 125	6
30	6020010196-3	Arandela De Presión M24 Media(Bicromatizad0)	2
31	6020310457-2	Tuerca Sextavada M24 X 3,00 Ma Cl8 Ch.36Mm Alt.19,00Mm	2
32	6020310935-3	Tornillo Cab.Sextavada M24 X 3,00 X 90mm CL8.8 RP	2
33	6020010453-9	Arandela Lisa M33 Ø34,00 X Ø60,00 X 5,00mm (Zincado Branco)(Din 125A)	1
34	6020010443-1	Arandela LisaM10 Ø10,50XØ30,00X2,50mm(DIN 9021)	11
35	6020058892-7	Llaveta C.3/8" x 44mm	2
36	6020310946-9	Tornillo Cab. Redonda M20 x 2,5 X 65mm CL8.8 RT	2
37	6020310299-5	Tornillo Cab.Sextavada M10 X 1,50 X 15Mm Cl8.8 Rt	4
38	6020310808-0	Tuerca Sextavada Dupla 5/8" 18F Unf Gr5 Ch.15/16" Alt.21,50Mm	4
39	5024070001-5	Arandela Lisa De Cuad.20 X Ø49 X 15,00Mm	2
40	6020310822-5	Tuerca Sextavada M10 X 1,50 Ma Cl8 Ch.17Mm Alt.8,00Mm	7
41	6020010394-0	Arandela De Presión M10 Media	11
42	6020317544-5	Tornillo Cab.Francesa M10 X 1,50 X 30Mm Cl8.8 Rt	7
43	5024010039-5	Arandela Lisa De Ø26,2 X Ø44 X 4,75Mm(Zincado)	1
44	6020310227-8	Tornillo Tipo A3 5/8" X 2.3/4" 18F Unf1A Gr2 Rp	4
45	6020317430-9	Tornillo Cab.Sextavada M20 X 2,50 X 100Mm Cl8.8 Rp	5
46	6020310660-5	Perno Cab.Francesa Ø28 X 105mm	2
47	6020010450-4	Arandela Lisa M33 Ø31,00 x Ø56,00 x 4,00mm (DIN 125A)	2
48	6020310188-3	Tornillo Cab.Sextavada M20 X 2,50 X 65Mm Cl8.8 Rp	5
49	5268010867-6	Tensor de Correas 150mm	1
50	6020312506-5	Tornillo Cab.Sextavada M20 X 2,50 X 160Mm Cl8.8 Rp	1
51	6020310595-1	Perno Cabeza Francesa Ø1" X 105mm	1
52	6020390293-2	Traba C/Argola Ø5,75 X 40Mm	3
53	6020310795-4	Tuerca Sextavada Autobloqueo C/Nylon 1.1/4" 12F Unf Gr5 Ch.1.7/8" Alt.33,00Mm	1
54	6020015985-6	Arandela LisaM16 (Ø17 x Ø30 x 3mm) Norma DIN 125	4
55	6020310574-9	Tornillo Cab.Francesa M16 X 2,00 X 90Mm Cl8.8 Rp	4
56	6020050790-0	Eje Cardan Cra 353Tr X 353Pi X 800Tb Con Cp (Stu)	1
57	6020310837-3	Tuerca Sextavada Autobloqueo C/Nylon M20 X 2,50 Ma Cl8 Ch.30Mm Alt.18,70Mm	2
*58	5252010120-9	Enganche Limitador De Altura	1
*59	5530018139-1	Rueda De Profundidade Completa Con Rodamiento	1

BALDAN

• RPU 1700 C/Soporte

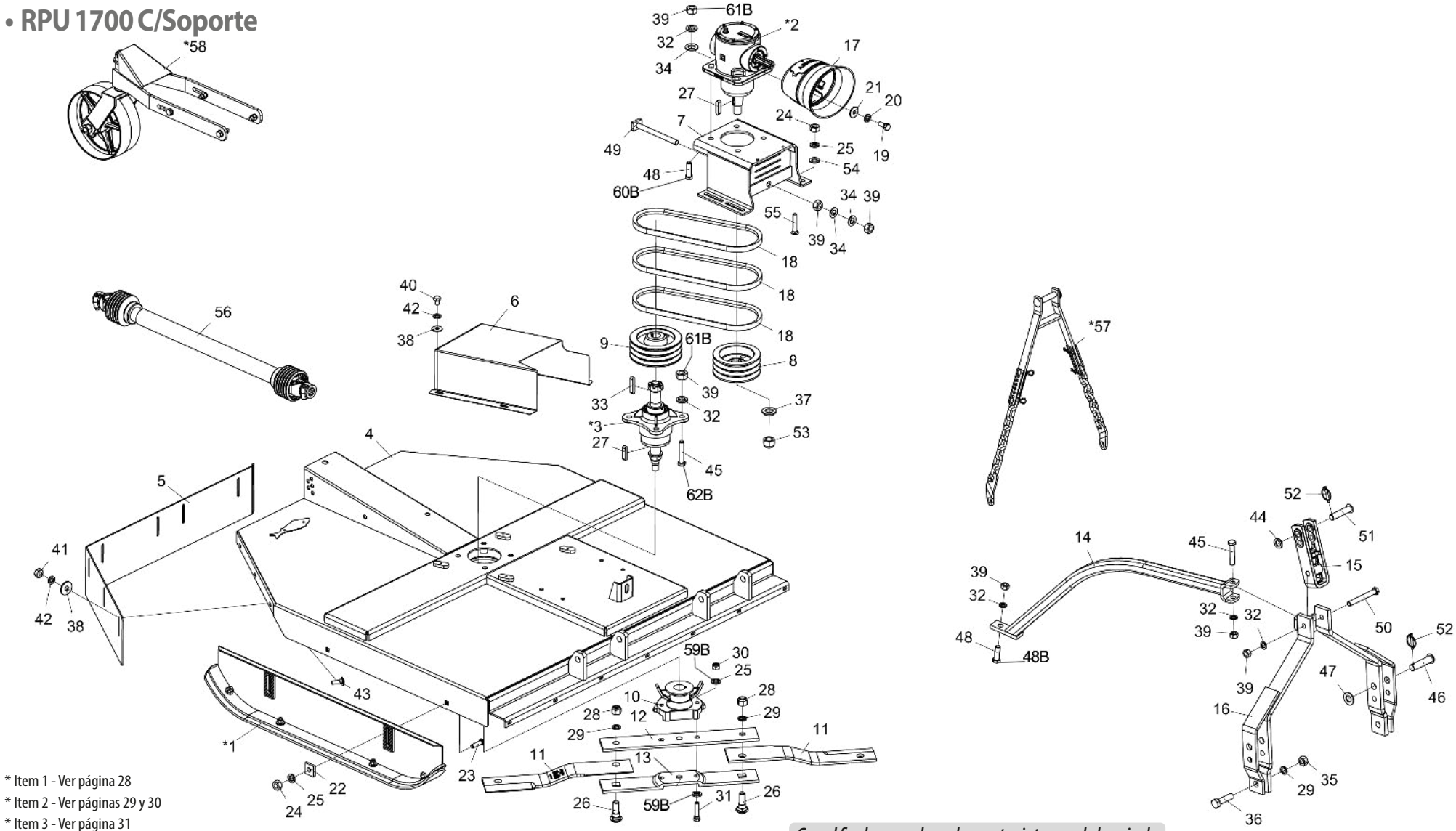

* Item 1 - Ver página 28
* Item 2 - Ver páginas 29 y 30
* Item 3 - Ver página 31
* Item 57 - Ver página 34
* Item 58 - Ver página 35

Nota: Los artículos 12A, 13A, 25A, 30A, 31A, 32A, 39A, 45A y 48A se utilizan hasta el 10/2023, y los artículos 12B, 13B, 25B, 30B, 31B, 32B, 39B, 45B, 48B, 59B, 60B, Uso 61B y 62B a partir del 11/2023.

Con el fin de reemplazar las partes internas de la caja de transmisión del multiplicador (2), verifique el nombre del fabricante en la caja.*

• Tabla RPU 1700 C/Soporte

Ítem	Código	Descripción del producto	Todos
*1	5522010062-5	Zapata De Regulacion De Corte Completa	2
*2	6020057992-8	Caja De Transmisión Multiplicadora (BPN)	1
*2	6020059220-7	Caja De Transmisión Multiplicadora (Comer)	1
*3	5204010545-0	Maza Completo De Las Cuchillas	1
4	5092010596-0	Caja de Protección de las Cuchillas	1
5	5464010383-6	Protección Trasera de 1250mm	1
6	5464010613-4	Protección de la Polea	1
7	5530017720-3	Soporte de Fijación de la Caja Multiplicadora	1
8	5448010035-5	Polea De 3 Canales	1
9	5448010001-0	Polea De 3 Canales (Maza)	1
10	5368010141-4	Cojinete De Fijación de las Cuchillas C/Limpiador	1
11	4625266256-1	Cuchilla 635 x 100 x 12mm Acero Extra Fuerte de Doble Corte	2
12A	5040140011-4	Barra Porta Cuchillas Superior	1
12B	5040011074-0	Barra Porta Cuchillas Superior	1
13A	5040140012-2	Barra Porta Cuchillas Inferior	1
13B	5040011073-2	Barra Porta Cuchillas Inferior	1
14	5530012174-7	Soporte Del Enganche	1
15	6010602571-4	Enganche De Enganche 290Mm (Categoria 1 Y 2)	1
16	5084010146-8	Barra de Tiro	1
17	6020310601-0	Conjunto De Protección(Coifa Tdp)(Aemco Ccptdp)	1
18	6020050254-2	Correa C-51	3
19	6020311269-9	Tornillo Cab.Sextavada M8 X 1,25 X 20Mm Cl8.8 Rt	4
20	6020010004-5	Arandela De Presión M8 Media	4
21	6020010448-2	Arandela Lisa M8 Ø8,40XØ24,00X2,00mm(Zincado Branco)(DIN 9021)	4
22	6010601016-4	Chapa Estriada Menor	4
23	6020310938-8	Tornillo Cab. Francesa M16 x 2,00 x 60mm CL8.8 RP	4
24	6020310818-7	Tuerca Sextavada M16 X 2,00 Ma Cl8 Ch.24Mm Alt.13,00Mm	8
25A	6020010124-6	Arandela De Presión M16 Media	10
25B	6020010124-6	Arandela De Presión M16 Media	8
26	6020310934-5	Tornillo Cab. Francesa M24 x 3,00 x 80mm CL8.8 Especial	2
27	6020058892-7	Llaveta C.3/8″x 44mm	2
28	6020310338-0	Tuerca Sextavada Autobloqueo C/Nylon M24 X 3,00 Ma Cl8 Ch.36Mm Alt.15,00Mm	2
29	6020010196-3	Arandela De Presión M24 Media(Bicromatizad0)	4
30A	6020317443-0	Tuerca Sextavada Autobloqueo C/Nylon M16 X 2,00 Ma Cl8 Ch.24Mm Alt.16,00Mm	2
30B	6020317434-1	Tuerca Hexagonal M16 X 1,50 MB CL8 CH.24mm H.13mm	2
31A	6020310933-7	Tornillo cab. Sextavada M16 x 2,00 x 75mm CL8.8 RP Especial	2

Ítem	Código	Descripción del producto	Todos
31B	6020317861-4	Tornillo de cabeza. Hexágono M16 X 1.50 X 80mm CL8.8 RP	2
32A	6020010403-2	Arandela De Presión M20 Media	11
32B	6020010403-2	Arandela De Presión M20 Media	3
33	6020058893-5	Llaveta C.3/8″x 52mm	1
34	6020015986-4	Arandela Lisa M20 (Ø21 x Ø37 x 3mm)Norma DIN 125	6
35	6020310457-2	Tuerca Sextavada M24 X 3,00 Ma Cl8 Ch.36Mm Alt.19,00Mm	2
36	6020310935-3	Tornillo Cab.Sextavada M24 X 3,00 X 90mm CL8.8 RP	2
37	6020010453-9	Arandela Lisa M33 Ø34,00 X Ø60,00 X 5,00mm (Zincado Branco)(Din 125A)	1
38	6020010443-1	Arandela Lisa M10 Ø10,50XØ30,00X2,50mm(DIN 9021)	11
39A	6020311265-6	Tuerca Sextavada M20 X 2,50 Ma Cl8 Ch.30Mm Alt.16,00Mm	13
39B	6020311265-6	Tuerca Sextavada M20 X 2,50 Ma Cl8 Ch.30Mm Alt.16,00Mm	5
40	6020310299-5	Tornillo Cab.Sextavada M10 X 1,50 X 15Mm Cl8.8 Rt	4
41	6020310822-5	Tuerca Sextavada M10 X 1,50 Ma Cl8 Ch.17Mm Alt.8,00Mm	7
42	6020010394-0	Arandela De Presión M10 Media	11
43	6020317544-5	Tornillo Cab.Francesa M10 X 1,50 X 30Mm Cl8.8 Rt	7
44	5024010039-5	Arandela Lisa De Ø26,2 X Ø44 X 4,75Mm(Zincado)	1
45A	6020317430-9	Tornillo Cab.Sextavada M20 X 2,50 X 100Mm Cl8.8 Rp	5
45B	6020317430-9	Tornillo Cab.Sextavada M20 X 2,50 X 100Mm Cl8.8 Rp	1
46	6020310660-5	Perno Cab.Francesa Ø28 X 105mm	2
47	6020010450-4	Arandela Lisa M33 Ø31,00 x Ø56,00 x 4,00mm(DIN 125A)	2
48A	6020310188-3	Tornillo Cab.Sextavada M20 X 2,50 X 65Mm Cl8.8 Rp	5
48B	6020310188-3	Tornillo Cab.Sextavada M20 X 2,50 X 65Mm Cl8.8 Rp	1
49	5268010867-6	Tensor de Correas 150mm	1
50	6020312506-5	Tornillo Cab.Sextavada M20 X 2,50 X 160Mm Cl8.8 Rp	1
51	6020310595-1	Perno Cabeza Francesa Ø1″X 105mm	1
52	6020390293-2	Traba C/Argola Ø5,75 X 40Mm	3
53	6020310795-4	Tuerca Sextavada Autobloqueo C/Nylon 1.1/4" 12F Unf Gr5 Ch.1.7/8" Alt.33,00Mm	1
54	6020015985-6	Arandela Lisa M16 (Ø17 x Ø30 x 3mm)Norma DIN 125	4
55	6020310574-9	Tornillo Cab.Francesa M16 X 2,00 X 90Mm Cl8.8 Rp	4
56	6020050790-0	Eje Cardan Cra 353Tr X 353Pi X 800Tb Con Cp (Stu)	1
*57	5252010120-9	Enganche Limitador De Altura	1
*58	5530018139-1	Rueda De Profundidade Completa Con Rodamiento	1
59B	6020016250-4	Arandela de seguridad de cuña M16 DIN25201	4
60B	6020317623-9	Tornillo de cabeza. Hexágono M20 X 1.50 X 65mm CL8.8 RP	4
61B	6020310848-9	Tuerca hexagonal autoblocante con baja nylon M20 X 1,50 MB CL8 CH.30mm H 22mm	8
62B	6020317624-7	Tornillo de cabeza. Hexágono M20 X 1.50 X 100mm CL8.8 RP	4

• RPU 1700 C/Plato Giratório

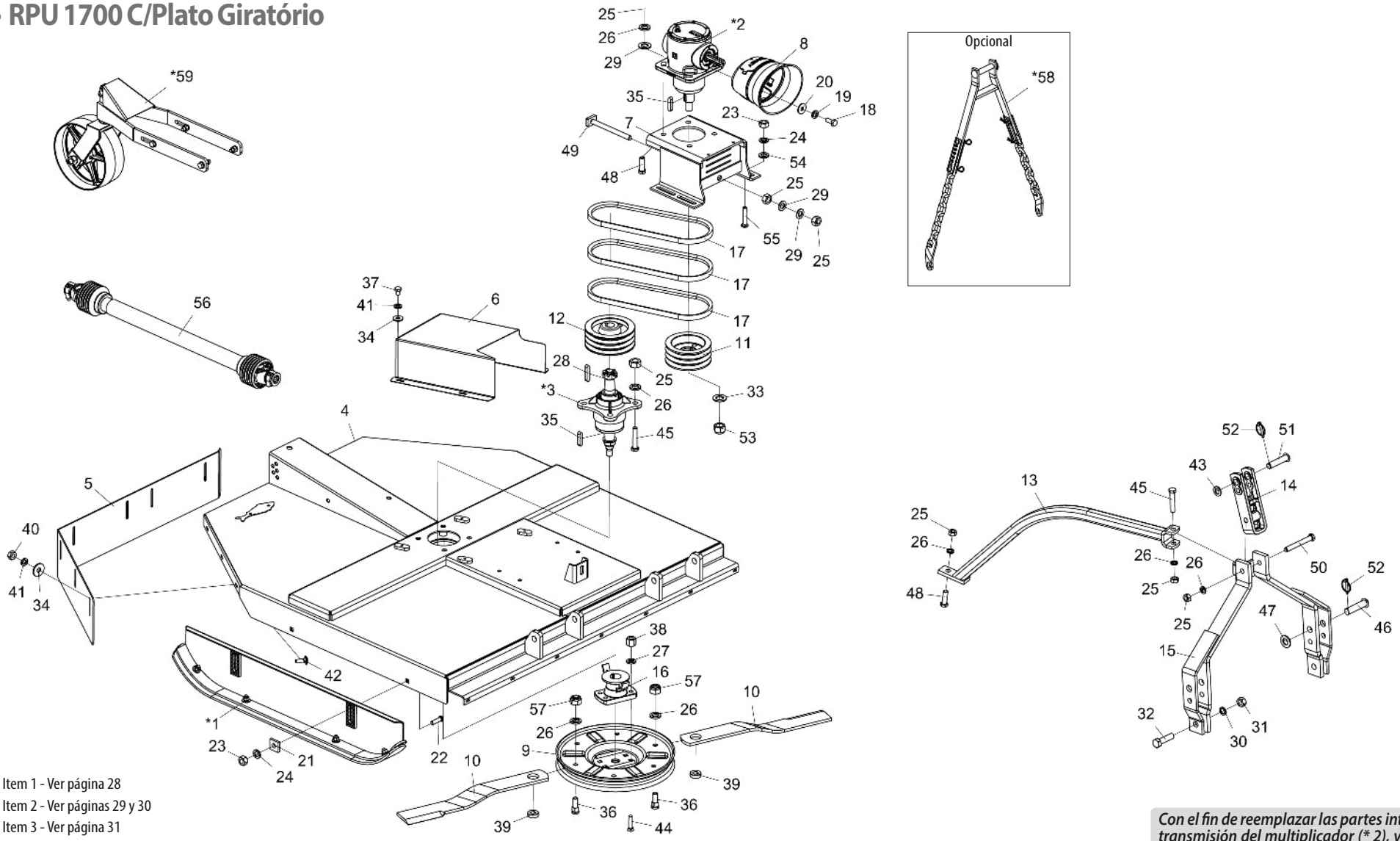

* Item 1 - Ver página 28
* Item 2 - Ver páginas 29 y 30
* Item 3 - Ver página 31
* Item 58 - Ver página 34
* Item 59 - Ver página 35

Con el fin de reemplazar las partes internas de la caja de transmisión del multiplicador (2), verifique el nombre del fabricante en la caja.*

• RPU 1700 C/Plato Giratório

Item	Código	Descripción del producto	Todos
*1	5522010062-5	Zapata De Regulacion De Corte Completa	2
*2	6020057992-8	Caja De Transmisión Multiplicadora (BPN)	1
*2	6020059220-7	Caja De Transmisión Multiplicadora (COMER)	1
*3	5204010545-0	Maza Menor Completa De Las Cuchillas	1
4	5092010596-0	Caja de Protección de las Cuchillas	1
5	5464010383-6	Protección Trasera de 1250mm	1
6	5464010613-4	Protección de la Polea	1
7	5530017720-3	Soporte de Fijación de la Caja Multiplicadora	1
8	6020310601-0	Conjunto De Protección(Coifa Tdp)(Aemco Ccptdp)	1
9	5038020001-2	Plato Giratorio	1
10	4625266816-0	Cuchilla	2
11	5448010035-5	Polea De 3 Canales	1
12	5448010001-0	Polea De 3 Canales (Maza)	1
13	5530012174-7	Soporte Del Enganche	1
14	6010602571-4	Enganche De Enganche 290Mm (Categoria 1 Y 2)	1
15	5084010146-8	Barra de Tiro	1
16	5368010891-5	Cojinete De Fijación de las Cuchillas C/Limpiador	1
17	6020050254-2	Correa C-51	3
18	6020311269-9	Tornillo Cab.Sextavada M8 X 1,25 X 20Mm Cl8.8 Rt	4
19	6020010004-5	Arandela De Presión M8 Media	4
20	6020010448-2	Arandela LisaM8 Ø8,40XØ24,00X2,00mm(DIN 9021)	4
21	6010601016-4	Chapa Estriada Menor	4
22	6020310938-8	Tornillo Cab. Francesa M16 x 2,00 x 60mm CL8.8 RP	4
23	6020310818-7	Tuerca Sextavada M16 X 2,00 Ma Cl8 Ch.24Mm Alt.13,00Mm	8
24	6020010124-6	Arandela De Presión M16 Media	8
25	6020311265-6	Tuerca Sextavada M20 X 2,50 Ma Cl8 Ch.30Mm Alt.16,00Mm	15
26	6020010403-2	Arandela De Presión M20 Media	13
27	6020010412-1	Arandela De Presión 5/8" Media Industrial	4
28	6020058893-5	Llaveta C.3/8" x 52mm	1
29	6020015986-4	Arandela Lisa M20 (Ø21 x Ø37 x 3mm) Norma DIN 125	6
30	6020010196-3	Arandela De Presión M24 Media(Bicromatizad0)	2
31	6020310457-2	Tuerca Sextavada M24 X 3,00 Ma Cl8 Ch.36Mm Alt.19,00Mm	2
32	6020310935-3	Tornillo Cab.Sextavada M24 X 3,00 X 90mm CL8.8 RP	2
33	6020010453-9	Arandela Lisa M33 Ø34,00 X Ø60,00 X 5,00mm (Zincado Branco)(Din 125A)	1
34	6020010443-1	Arandela LisaM10 Ø10,50XØ30,00X2,50mm(DIN 9021)	11
35	6020058892-7	Llaveta C.3/8" x 44mm	2
36	6020310946-9	Tornillo Cab. Redonda M20 x 2,5 X 65mm CL8.8 RT	2
37	6020310299-5	Tornillo Cab.Sextavada M10 X 1,50 X 15Mm Cl8.8 Rt	4
38	6020310808-0	Tuerca Sextavada Dupla 5/8" 18F Unf Gr5 Ch.15/16" Alt.21,50Mm	4
39	5024070001-5	Arandela Lisa De Cuad.20 X Ø49 X 15,00Mm	2
40	6020310822-5	Tuerca Sextavada M10 X 1,50 Ma Cl8 Ch.17Mm Alt.8,00Mm	7
41	6020010394-0	Arandela De Presión M10 Media	11
42	6020317544-5	Tornillo Cab.Francesa M10 X 1,50 X 30Mm Cl8.8 Rt	7
43	5024010039-5	Arandela Lisa De Ø26,2 X Ø44 X 4,75Mm(Zincado)	1
44	6020310227-8	Tornillo Tipo A3 5/8" X 2.3/4" 18F Unf1A Gr2 Rp	4
45	6020317430-9	Tornillo Cab.Sextavada M20 X 2,50 X 100Mm Cl8.8 Rp	5
46	6020310660-5	Perno Cab.Francesa Ø28 X 105mm	2
47	6020010450-4	Arandela Lisa M33 Ø31,00 x Ø56,00 x 4,00mm (DIN 125A)	2
48	6020310188-3	Tornillo Cab.Sextavada M20 X 2,50 X 65Mm Cl8.8 Rp	5
49	5268010867-6	Tensor de Correas 150mm	1
50	6020312506-5	Tornillo Cab.Sextavada M20 X 2,50 X 160Mm Cl8.8 Rp	1
51	6020310595-1	Perno Cabeza Francesa Ø1" X 105mm	1
52	6020390293-2	Traba C/Argola Ø5,75 X 40Mm	3
53	6020310795-4	Tuerca Sextavada Autobloqueo C/Nylon 1.1/4" 12F Unf Gr5 Ch.1.7/8" Alt.33,00Mm	1
54	6020015985-6	Arandela LisaM16 (Ø17 x Ø30 x 3mm) Norma DIN 125	4
55	6020310574-9	Tornillo Cab.Francesa M16 X 2,00 X 90Mm Cl8.8 Rp	4
56	6020050790-0	Eje Cardan Cra 353Tr X 353Pi X 800Tb Con Cp (Stu)	1
57	6020310837-3	Tuerca Sextavada Autobloqueo C/Nylon M20 X 2,50 Ma Cl8 Ch.30Mm Alt.18,70Mm	2
*58	5252010120-9	Enganche Limitador De Altura	1
*59	5530018139-1	Rueda De Profundidade Completa Con Rodamiento	1

• Zapata De Regulacion De Corte Completa

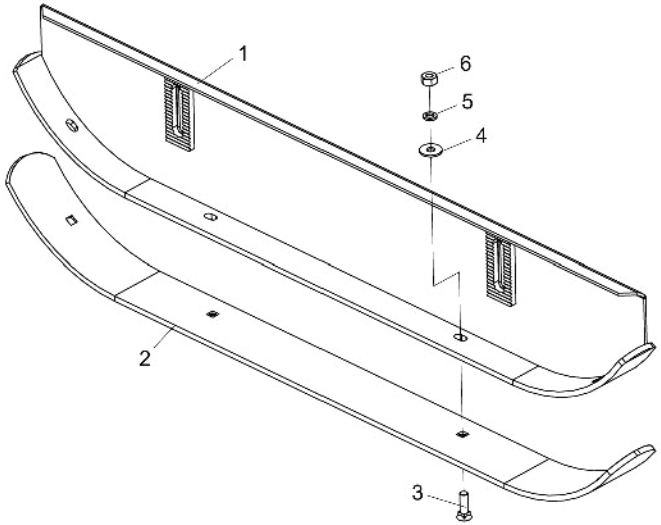

Item	Código	Descripción del producto	Todos
1	5522010061-7	Zapata De Regulacion De Corte	1
2	5040120729-2	Barra De 102 X 1435 X 9,50Mm	1
3	6020310232-4	Tornillo Tipo A3 1/2" X 1.3/4" 12F Gr2 Rp	4
4	5024010068-9	Arandela Lisa De Ø13,3 X Ø35,5 X 3,00Mm	4
5	6020010410-5	Arandela De Presión 1/2" Media Industrial	4
6	6020310754-7	Tuerca Sextavada 1/2" 12F W Gr5 Ch.7/8" Alt.12,00Mm	4

• Caja de Transmisión (BPN)

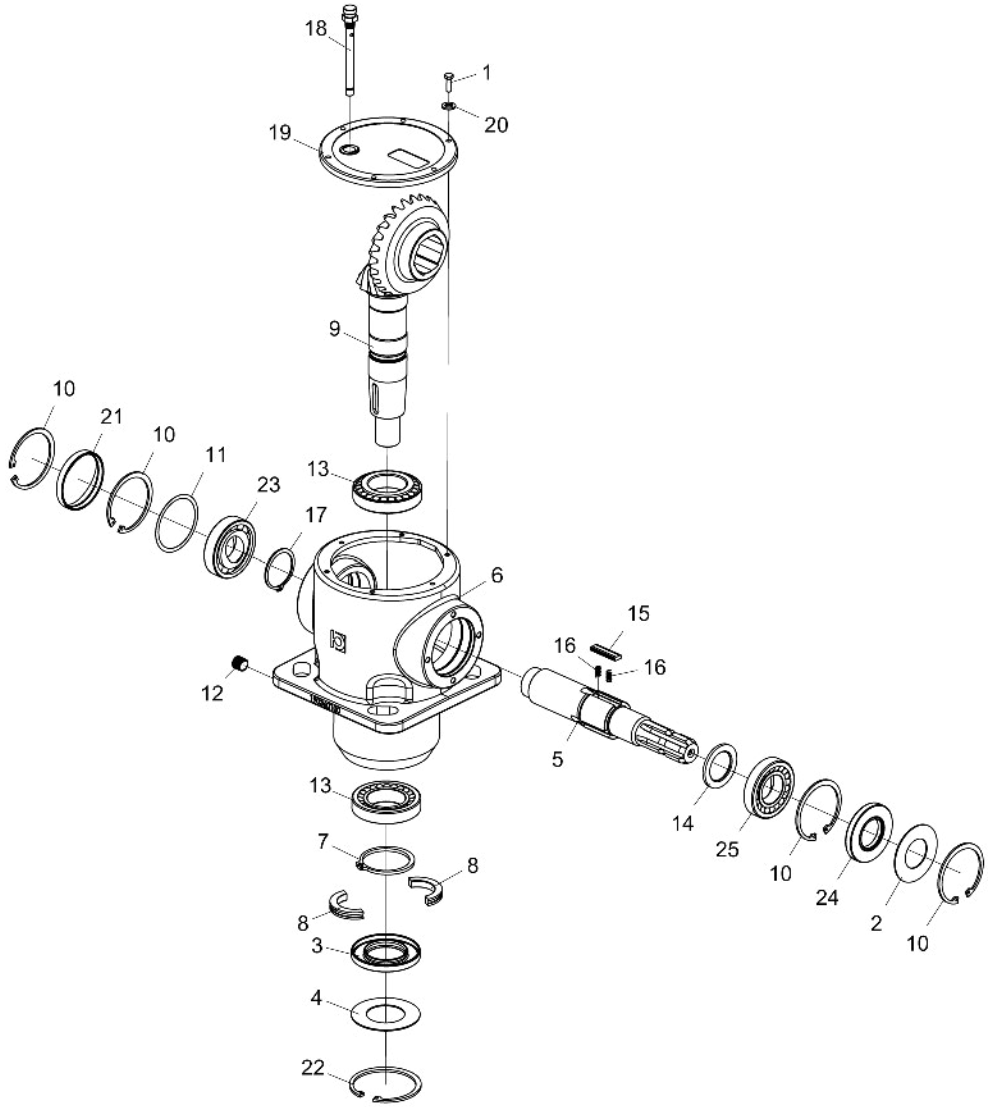

Item	Código	Descripción del producto	Todos
1	6020310270-7	Tornillo Cab.Sextavada M6 x 20mm	6
2	6020072030-2	Disco De Protección Ø41 X Ø79,5 X 1,6	1
3	6020350950-5	Retentor Ø50,00 X Ø90,00 X 10,00Mm	1
4	6020072029-9	Deflector De Po Ø50,5 X Ø90 X 1,6	1
5	6020090674-0	Eje Xy Caja 3068 Mont."R"	1
6	6020058143-4	Caja Suelta	1
7	6020015906-6	Anillo Elastico P/Eje E-65 X 4,0	1
8	6020015904-0	Anillo Bi-Partido Ø46 X Ø65 X 10	2
9	6020058134-5	Coroa Z=25 - C/Giro Livre/Piñon Helicoidal Z=13/Cx.3068(Bpn - 448024)	1
10	6020015907-4	Anillo Elastico P/Agujero I-80 X 2,5	4
11	6020058142-6	Espaciador. Ø69,3 X Ø79,7 X 0,4	1
12	6020030755-3	Tapón 3/8" Gas Conico	1
13	6020350951-3	Rodamiento 30208	2
14	6020015910-4	Arandela	1
15	6020058144-2	Chaveta Especial 5 X 13 X 44	3
16	6020251706-7	Resorte 3,8 X 4,8 - Arame 0,5	6
17	6020015905-8	Anillo Elastico P/Eje E-50 X 2,0	1
18	6020350948-3	Respiro Con Varilla De Nivel 3/8" Gas Conico	1
19	6020395049-0	Tapa Fundida P/Caja 3068	1
20	6020015909-0	Arandela De Presion M6	6
21	6020395050-3	Tapa Vulcanizada Ø80 X 10	1
22	6020015908-2	Anillo Elastico P/Agujero I-90 X 3,0	1
23	6020350952-1	Rodamiento 6208	1
24	6020350949-1	Retenedor	1
25	6020350953-0	Rodamiento 30210	1

• Caja De Transmisión Multiplicadora (Comer)

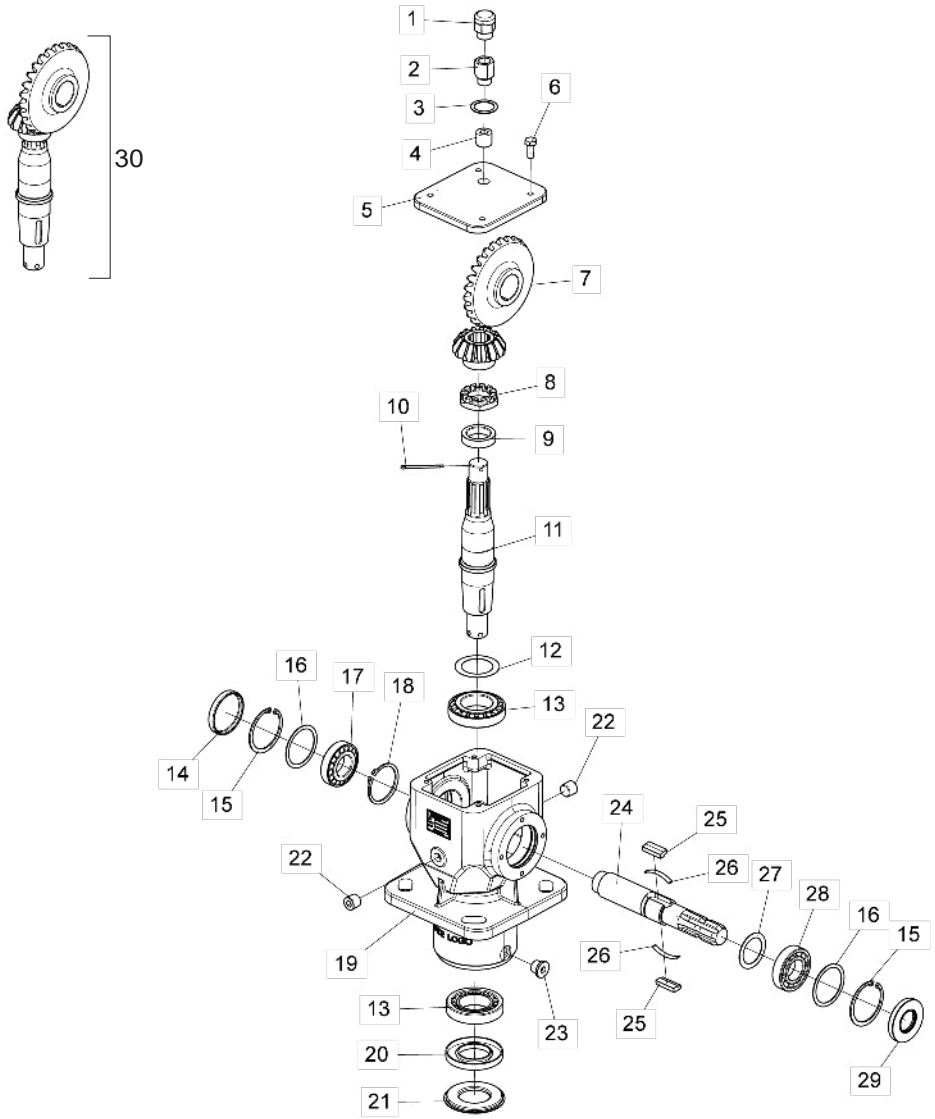

Item	Código	Descripción del producto	Todos
1	6020350992-0	Respiro 1/2"BSP (Comer 8.6.7.00269)	1
2	6020310967-1	Prolongador 1/2"BSP (Comer 8.6.0.01113)	1
3	6020059228-2	Cuña 1/2"BSP 21.46x28x1 (Comer 8.3.3.01114)	1
4	6020030858-4	Tapón P/Llave Allen 1/2" BSP (Comer 8.6.6.00088)	1
5	6020395146-1	Tapa de la Caja Multiplicadora Comer (0.140.1302.00)	1
6	6020311269-9	Tornillo Cab.Sextavada M8 X 1,25 X 20Mm Cl8.8 Rt	4
7	6020059223-1	Corona M5.64 Z27 (Comer 0.140.6010.00) / Corona M5.64 Z14 (0.140.5010.00) Eje salida (0.140.3007.00)	1
8	6020310965-5	Tuerca Castillo C/Corona M30 x 1,5mm	1
9	6020095888-0	Espaciador 30.3x43x10.5 (Comer 0.132.7109.00)	1
10	6020059229-0	Contra-perno M4 x 55mm (Comer 8.4.7.01111)	1
11	6020095890-2	Eje de salida (Comer 0.140.3009.00)	1
12	6020059225-8	Cuçna 50.3x70.3 (Comer 0.712.7500.00)	1
13	6020350054-0	Rodamiento 30210	2
14	6020395145-3	Tapa Ø72 x 10mm (Comer 8.7.0.00744)	1
15	6020016003-0	Anillo elástico I75 x 2,5mm (Comer 8.5.2.00131)	2
16	6020059226-6	Cuña 60.3x71.7 (Comer 0.248.7500.00)	2
17	6020350080-0	Rodamiento 30207	1
18	6020016004-8	Anillo elástico E40 x 1,8mm (Comer 8.5.1.00712)	1
19	6020061257-7	Carcasa mecanizada (Comer 0.140.0501.00)	1
20	6020350991-2	Retenedor 50x90x10 (Comer 8.7.1.01107)	1
21	6020395147-0	Tapa de Protección Inferior (Comer 0.139.7100.00)	1
22	6020030859-2	Tapón P/Llave Allen 3/8"BSP	2
23	6020030860-6	Tapón Magnético P/Llave Allen 3/8"BSP (Comer 9510.106.025)	1
24	6020096139-3	Eje de entrada 3/8 Z6 (Comer 0.140.2010.00)	1
25	6020059227-4	Llaveta 13 x 7 x 31mm (Comer 0.267.7109.00)	2
26	6020251948-5	Resorte de Traba de la Llaveta	2
27	6020059224-0	Cuña 48. 0x35.3x1 (Comer 0.313.7000.00)	1
28	6020350022-2	Rodamiento 6207-Z	1
29	6020350990-4	Retenedor NBR 35x72x10 (Comer 8.7.1.02545)	1
		Juego de repuesto (Eje/Corona/Piñón)	
30	5528011159-6	Sistema de reemplazo de transmisión Cx de desbrozadora (Comer)	-

• Maza Completa De Las Cuchillas

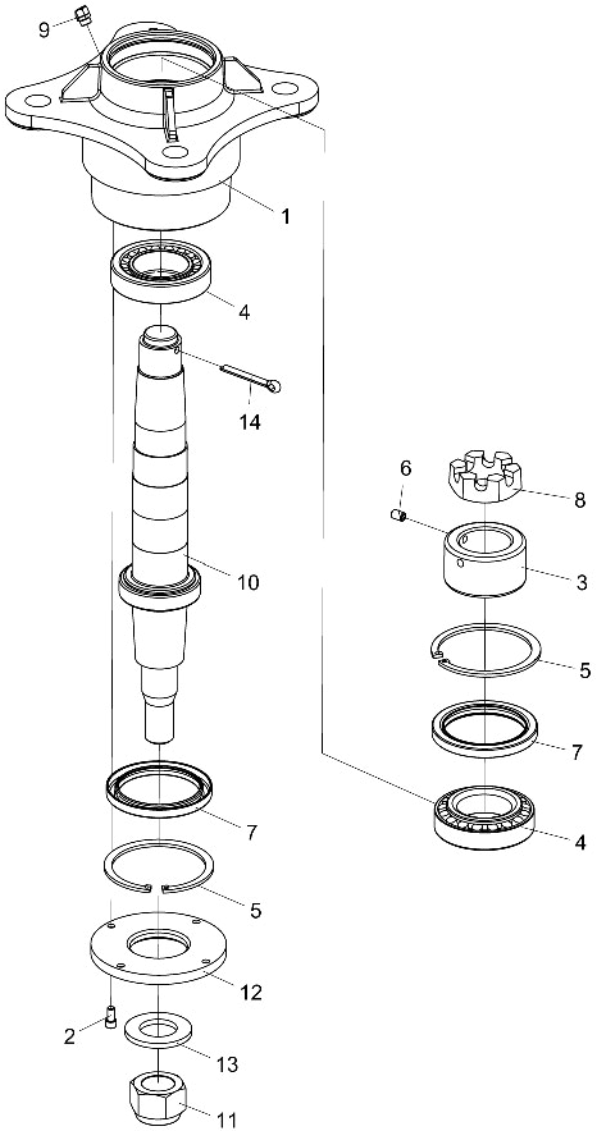

Item	Código	Descripción del producto	Todos
1	5204010288-4	Maza De Las Cuchillas (Suelto)	1
2	6020310099-2	Tornillo Allen C/C 1/4" X 1/2" 20F Unc1A Cl12.9 Rt(Fosfatizado)	4
3	5456030008-8	Tuerca De R.048,7Mm 14Fpp Traba De La Maza	1
4	6020350056-7	Rodamiento 32210	2
5	6020010292-7	Anillo De Retencion I-95 G502-095-01	2
6	6020310096-8	Tornillo Allen S/C 5/16" X 1/2" 18F Unc1A Cl12.9 Rt(Fosfatizado)	1
7	6020350266-7	Retenedor Ø73,50 X Ø95,00 X 9,00Mm	2
8	5456020005-9	Tuerca Castillo 1.1/2" 14F	1
9	6020130110-9	Grasero 1/8"	1
10	5232012324-0	Eje de las Cuchillas	1
11	6020310810-1	Tuerca Sextavada Autobloqueo C/Nylon 1.1/4" 12F Unf Gr5 Ch.1.7/8" Alt.25,00Mm	1
12	5538010080-0	Tapa De La Maza De Ø52 X Ø122 X 9,50Mm	1
13	6020010453-9	Arandela Lisa M33 Ø34,00 X Ø60,00 X 5,00mm (Zincado Branco)(Din 125A)	1
14	6020050116-3	Contraperno 1/4" X 2"	1

• Protecciones de Cadenas completas

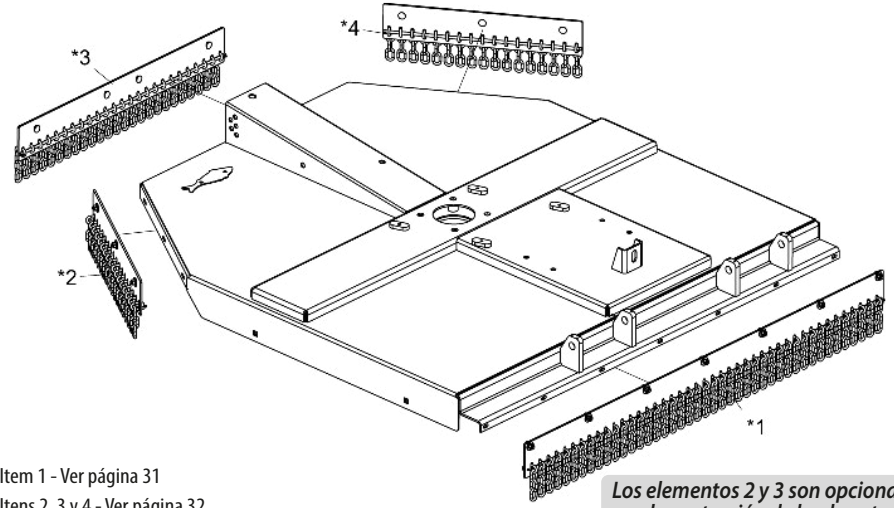

* Item 1 - Ver página 31
* Itens 2, 3 y 4 - Ver página 32

Los elementos 2 y 3 son opcionales y reemplazan la protección de la placa trasera.

Item	Código	Descripción del producto	RP/RPU 1300	RP/RPU 1500	RP/RPU 1700
*1	5464010636-3	Protección de Cadenas Completa Frontal 1300	1		
*1	5464010635-5	Protección de Cadenas Completa Frontal 1500		1	
*1	5464010616-9	Protección de Cadenas Completa Frontal 1700			1
*2	5464010637-1	Protección Trasera Lateral Completa 1300	1		
*2	5464010634-7	Protección Trasera Lateral Completa 1500		1	
*2	5464010615-0	Protección Trasera Lateral Completa 1700			1
*3	5464010637-1	Protección Trasera Central Completa 1300	1		
*3	5464010634-7	Protección Trasera Central Completa 1500		1	
*3	5464010614-2	Protección Trasera Central Completa 1700			1
*4	5464010637-1	Protección Trasera Lateral Completa 1300	1		
*4	5464010634-7	Protección Trasera Lateral Completa 1500		1	
*4	5464010615-0	Protección Trasera Lateral Completa 1700			1

• Protección Frontal Completa

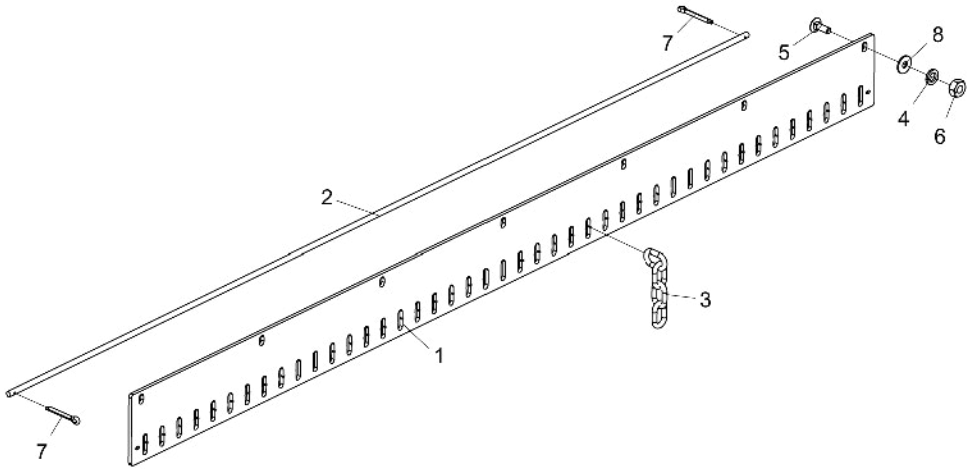

Item	Código	Descripción del producto	Todos	RP/RPU 1300	RP/RPU 1500	RP/RPU 1700
1	5136018761-0	Chapa del Soporte Trasero 1380mm		1		
1	5136018747-4	Chapa del Soporte Frontal 1550mm			1	
1	5136018670-2	Chapa da Protección Frontal 1745mm				1
2	5040010986-6	Barra Redonda Ø3/8" X 1375mm		1		
2	5040010984-0	Barra Redonda Ø3/8" X 1540mm			1	
2	5040010965-3	Barra Redonda de 3/8" X 1740mm				1
3	6020058091-8	Cadena del Protector(4 Eslabones)		34	38	43
4	6020010394-0	Arandela De Presión M10 Media		6	6	7
5	6020317544-5	Tornillo Cab.Francesa M10 X 1,50 X 30Mm Cl8.8 Rt		6	6	7
6	6020310822-5	Tuerca Sextavada M10 X 1,50 Ma Cl8 Ch.17Mm Alt.8,00Mm		6	6	7
7	6020050101-5	Contraperno 1/8" X 1"	2			
8	6020010443-1	Arandela Lisa M10 Ø10,50 X Ø30,00 X 2,50mm (Din 9021)		6	6	7

• Protección Lateral Trasera Completa

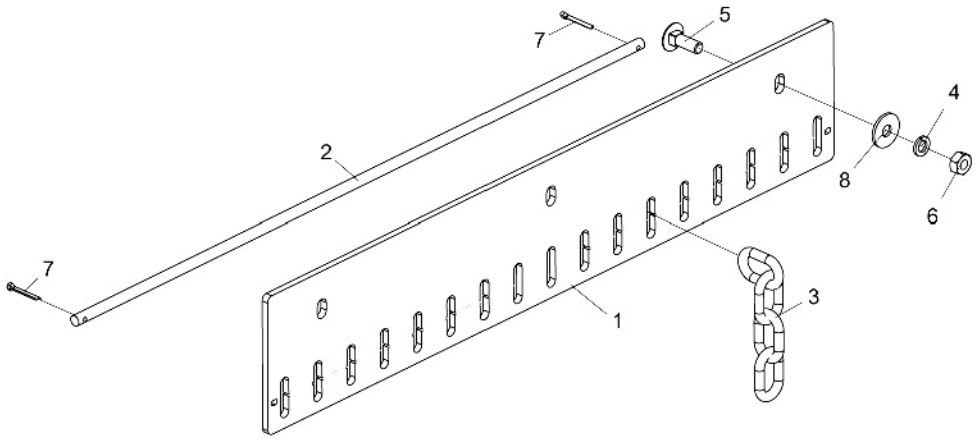

Ítem	Código	Descripción del producto	Todos	RP/RPU 1300	RP/RPU 1500	RP/RPU 1700
1	5136018668-0	Chapa de las Protecciones Traseras Laterales 680mm				1
1	5136018748-2	Chapa del Soporte Trasero 600mm			1	
1	5136018760-1	Chapa de Protección Trasera 485mm		1		
2	5040010966-1	Barra Redonda 3/8" X 680mm				1
2	5040010983-1	Barra Redonda Ø3/8" X 600mm			1	
2	5040010985-8	Barra Redonda Ø3/8" X 480mm		1		
3	6020058091-8	Cadena del Protector(4 Eslabones)		12	15	17
4	6020010394-0	Arandela De Presión M10 Media		2	3	3
5	6020317544-5	Tornillo Cab.Francesa M10 X 1,50 X 30Mm Cl8.8 Rt		2	3	3
6	6020310822-5	Tuerca Sextavada M10 X 1,50 Ma Cl8 Ch.17Mm Alt.8,00Mm		2	3	3
7	6020050101-5	Contraperno 1/8" X 1"	2			
8	6020010443-1	Arandela Lisa M10 Ø10,50 X Ø30,00 X 2,50mm (Din 9021)		2	3	3

• Protección Cental Trasera Completa

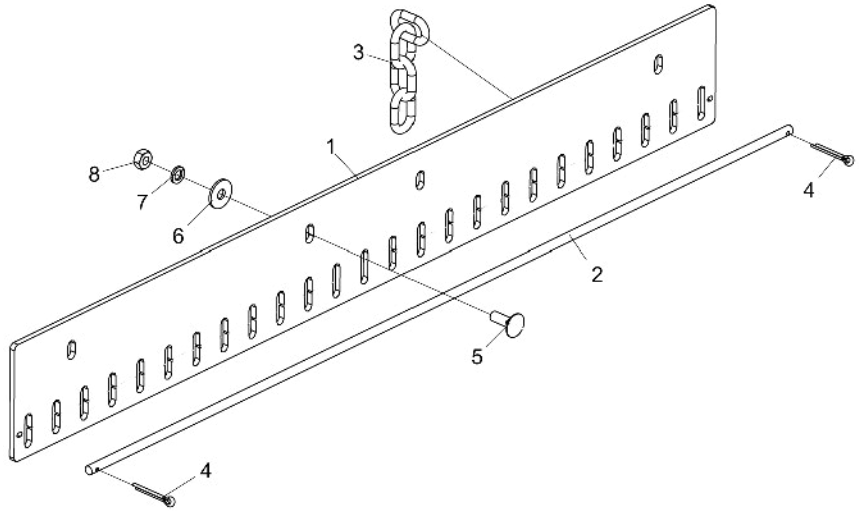

Ítem	Código	Descripción del producto	Todos	RP/RPU 1300	RP/RPU 1500	RP/RPU 1700
1	5136018760-1	Chapa de Protección Trasera 485mm		1		
1	5136018748-2	Chapa del Soporte Trasero 600mm			1	
1	5136018669-9	Chapa de la Protección Trasera Central 1000mm				1
2	5040010985-8	Barra Redonda Ø3/8" X 480mm		1		
2	5040010983-1	Barra Redonda Ø3/8" X 600mm			1	
2	5040010967-0	Barra Redonda Ø3/8" X 1000mm				1
3	6020058091-8	Cadena del Protector(4 Eslabones)		12	15	25
4	6020050101-5	Contraperno 1/8" X 1"	2			
5	6020317544-5	Tornillo Cab.Francesa M10 X 1,50 X 30Mm Cl8.8 Rt		2	3	4
6	6020010443-1	Arandela Lisa M10 Ø10,50 X Ø30,00 X 2,50mm (Din 9021)		2	3	4
7	6020010394-0	Arandela De Presión M10 Media		2	3	4
8	6020310822-5	Tuerca Sextavada M10 X 1,50 Ma Cl8 Ch.17Mm Alt.8,00Mm		2	3	4

• Enganche Limitador De Altura

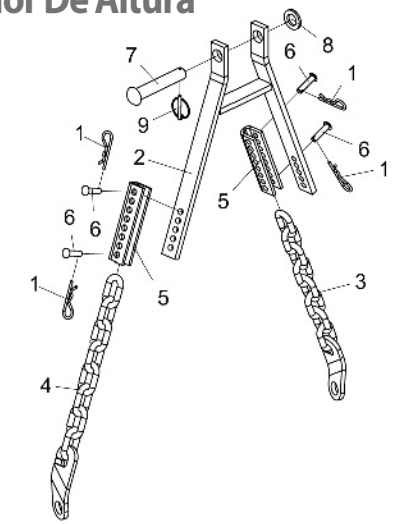

Item	Código	Descripción del producto	Todos
1	6020390308-4	Traba Nma - Tipo "R" De Ø4,5 X 80Mm (455)	4
2	5252010009-1	Enganche Limitador De Altura	1
3	5192040002-0	Corrente Derecha Do Cabezal Con 08 Elos	1
4	5192040003-9	Corrente Izquierda Do Cabezal Con 08 Elos	1
5	5530080033-4	Soporte "U" Del Enganche	2
6	6020311237-0	Perno Cab.Francesa Ø11,2 X 42Mm	4
7	6020310866-7	Perno Cabeça Francesa de 1" x 140mm	1
8	5024010039-5	Arandela Lisa De Ø26,2 X Ø44 X 4,75Mm(Zincado)	1
9	6020390301-7	Traba C/Argola Ø5,75 X 50Mm	1

• Rueda de Profundidad C/Rodemiento Completa

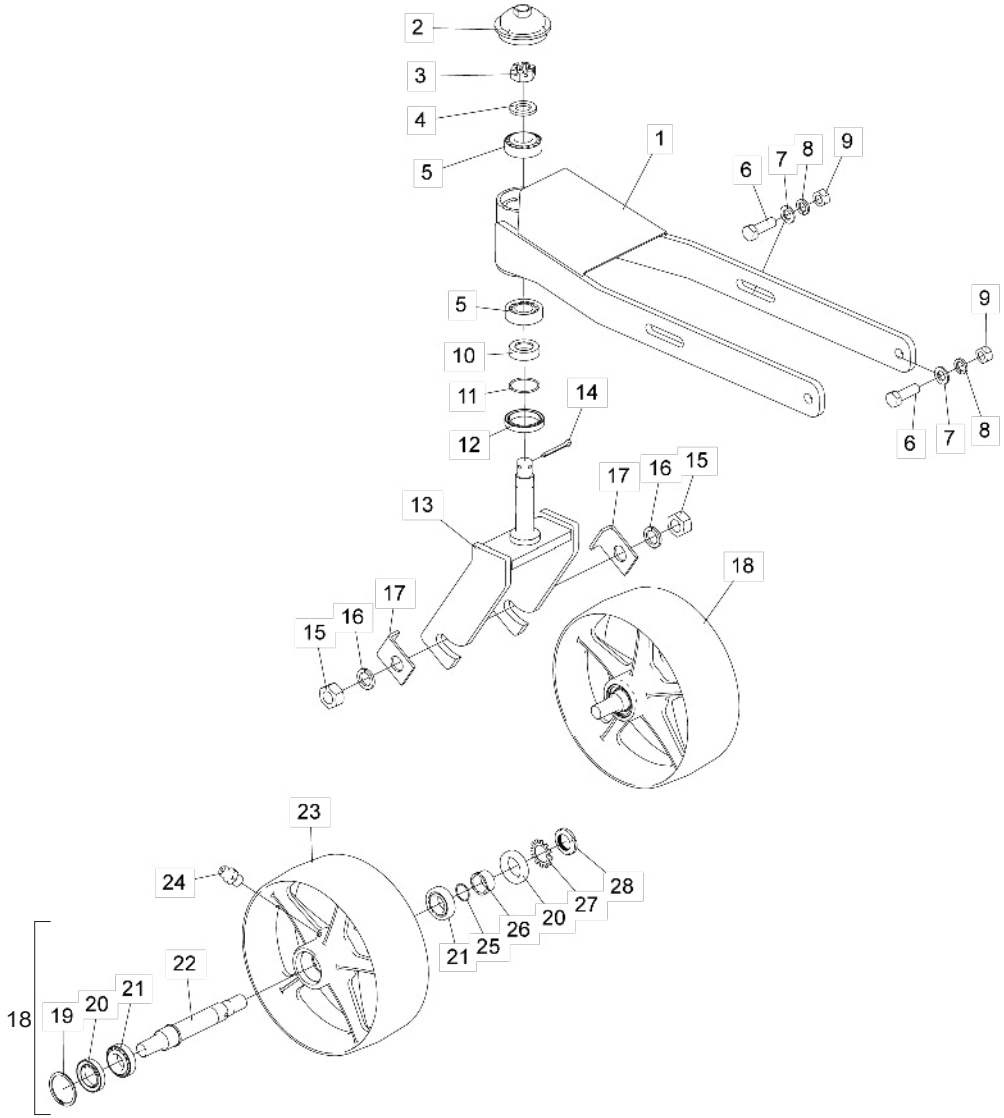

Item	Código	Descripción del producto	Todos
1	5530018140-5	Soporte De Control De Altura (Rueda / Cojinete)	1
2	5096010053-8	Tapa De La Maza	1
3	6020310791-1	Tuerca Sextavada M24 X 2,00 Mb Cl8 Ch.36mm Alt.19,00mm S/Coroa	1
4	5024010039-5	Arandela Lisa De Ø26,2 X Ø44 X 4,75mm(Zincado)	1
5	6020350062-1	Rodamiento 32206	2
6	6020311210-9	Tornillo Cab.Sextavada M16 X 2,00 X 50mm Cl8.8 Rt	4
7	6020015985-6	Arandela LisaM16 (Ø17 x Ø30 x 3mm) Norma DIN 125	4
8	6020010124-6	Arandela De Presión M16 Media	4
9	6020310818-7	Tuerca Sextavada M12 X 1,75 Ma Cl8 Ch.19mm Alt.10,00mm	4
10	5080012088-5	Buje De Soporte	1
11	6020016020-0	Anel O'Ring Ø 29,87 X 1,78 - 2025 N 0674-70	1
12	6020350248-9	Retenedor Ø50,00 X Ø65,00 X 10,00mm	1
13	5530018141-3	Soporte De Rueda	1
14	6020050116-3	Contraperno 1/4" X 2"	1
15	6020310457-2	Tuerca Sextavada M24 X 3,00 Ma Cl8 Ch.36mm Alt.19,00mm	2
16	6020010196-3	Arandela De Presión M24 Media(Bicromatizad0)	2
17	5136060170-0	Chapa De Traba De La Rueda	2
18	5498010340-7	Rueda Con Cojinete Montado	1
19	6020016019-6	Anillo Elástico Din 472 - 56 X 2	1
20	6020351013-9	Retenedor Ø35.00 X Ø56,00 X 10.00mm (7452 Br)	2
21	6020350868-1	Rodamiento 32006Xj (Nsk)	2
22	5232012451-4	Eje De La Rueda	1
23	5498010341-5	Rueda Mecanizada (Cojinete)	1
24	6020130100-1	Grasero 1/4"	1
25	6020016018-8	Anel O'Ring Ø 26,7 X 1,78 - 2023 N 0674-70	1
26	5080012086-9	Buje De Soporte	1
27	6020016011-0	Arandela De Seguridad Mb6 Ø30mm	1
28	6020311296-6	Tuerca Km6 M30 X 1,5mm	1

• Calcomanias

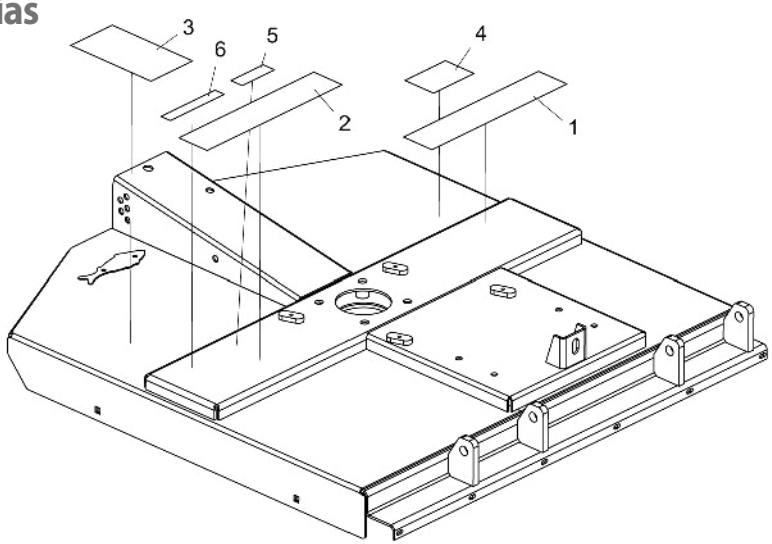

Item	Código	Descripción del producto	Todos	RP 1300	RP 1500	RP 1700	RPU 1300	RPU 1500	RPU 1700
1	6020071063-3	Calcomania Rp-1300 (500 X 100Mm)		1					
1	6020072245-3	Calcomania RP-1500 (500 x 100mm)			1				
1	6020071066-8	Calcomania Rp-1700(500 X 100Mm)				1			
1	6020071068-4	Calcomania Rpu-1300(500 X 100Mm)					1		
1	6020071070-6	Calcomania Rpu-1500(500 X 100Mm)						1	
1	6020071072-2	Calcomania Rpu-1700(500 X 100Mm)							1
2	6020071029-3	Calcomania Baldan(500 X 100Mm)	1						
3	5206010102-7	Calconania De Atención De Las Rotativas	1						
4	5206010294-5	Calconania Remover El Plug Antes De Poner Chapeadoras	1						
5	6020070894-9	Calcomania Atencion"Cardan Rotativo"(40 X 120Mm)	1						
6	5206010026-8	Calconania Verificar Nivel De Aceite (Rotativas)	1						

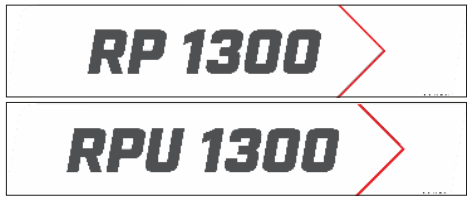

Item 1

Item 2

Item 3

Item 4

Item 5

Item 6

BALDAN

Avenida Baldan, 1500
Nova Matão
15.993-900
Matão/SP - Brasil
sac@baldan.com.br
export@baldan.com.br

+55 16 3221 6500
baldan.com.br