Catalogo de Partes

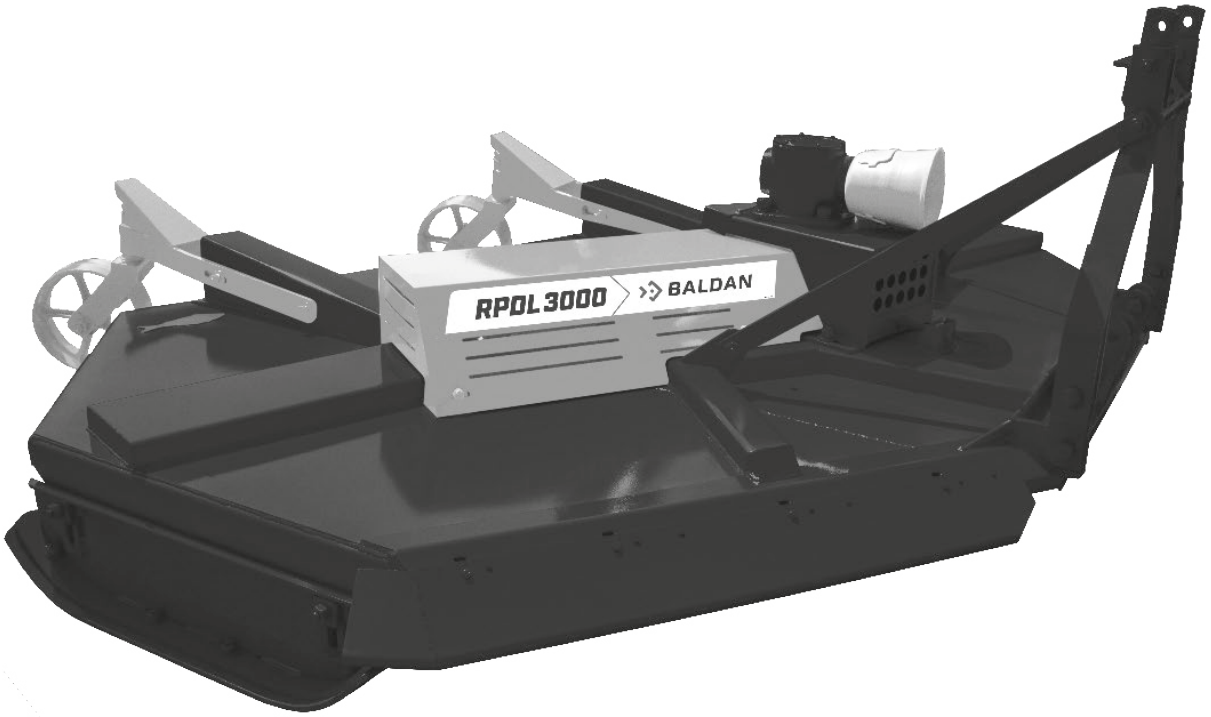

RPDL 2250/2700/3000

Desmalezadora Hidráulica Doble Central y Lateral

BALDAN

Índice

RPDL 2250 C/Soporte 4
Tabla RPDL 2250 C/Soporte 5
RPDL 2250 C/Plato Giratório 6
Tabla RPDL 2250 C/Plato Giratório 7
RPDL 2700 C/Soporte 8
Tabla RPDL 2700 C/Soporte 9
RPDL 2700 C/Plato Giratório 10
Tabla RPDL 2700 C/Plato Giratório 11
RPDL 3000 C/Soporte 12
Tabla RPDL 3000 C/Soporte 13
RPDL 3000 C/Plato Giratório 14
Tabla RPDL 3000 C/Plato Giratório 15
Zapata de Regulación de Corte Completa 16
Caja de Transmisión Multiplicadora (BPN) 17
Caja de Transmisión Multiplicadora (Comer) 18
Maza de las Cuchillas 19
Protección Lateral Mayor Completa 20
Protección Lateral Menor Completa 20
Protecciones de Cadenas 21
Protección Lateral Delantera Derecha (Cadena) Completa 21
Protección Delantera Central (Cadena) Completa 22
Protección Lateral Delantera Esquerda (Cadena) Completa 22
Protección Trasera Central (Cadena) Completa 23
Protección Lateral Trasera Derecha (Cadena) Completa 23
Rueda de Profundidad Completa 24
Calcomanias 25

BALDAN

• RPDL 2250 C/Soporte

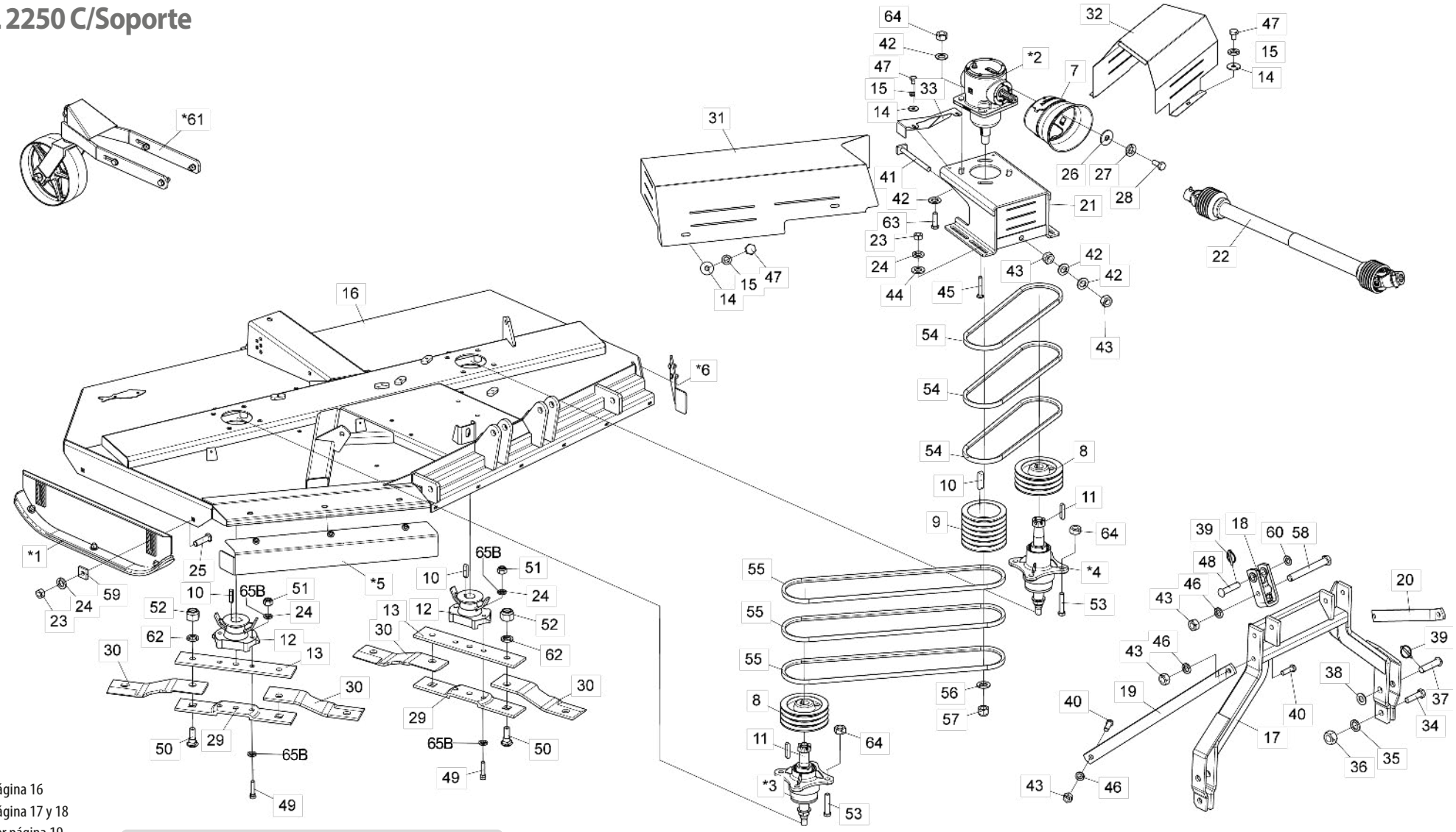

* Item 1 - Ver página 16
* Item 2 - Ver página 17 y 18
* Itens 3 y 4 - Ver página 19
* Itens 5 y 6 - Ver página 20
* Item 60 - Ver página 24

Con el fin de reemplazar las partes internas de la caja de transmisión del multiplicador (2), verifique el nombre del fabricante en la caja*

Nota: Los artículos 13A, 24A, 29A, 49A y 51A se utilizan hasta el 10/2023, y los artículos 13B, 24B, 29B, 49B, 51B y 65B se utilizan a partir del 11/2023.

• Tabla RPDL 2250 C/Soporte

Item	Código	Descripción del producto	Todos
*1	5522010063-3	Zapata de Regulación Completa	2
*2	6020057992-8	Caja De Transmisión Multiplicadora (BPN)	1
*2	6020059220-7	Caja De Transmisión Multiplicadora (COMER)	1
*3	5204010545-0	Maza Menor Completa De Las Cuchillas	1
*4	5204010546-8	Maza Izquierda Completa De Las Cuchillas	1
*5	5464010658-4	Protección Trasera Lateral 950mm	1
*6	5464010653-3	Protección Trasera Lateral 225mm	1
7	6020310601-0	Conjunto De Protección(Coifa Tdp)(Aemco Ccptdp)	1
8	5448010001-0	Polea De 3 Canales (Maza)	2
9	5448010036-3	Polea De 6 Canales	1
10	6020058892-7	Llaveta C.3/8" x 44mm	3
11	6020058893-5	Llaveta C.3/8" x 52mm	2
12	5368010141-4	Cojinete De Fijación de las Cuchillas C/Limpiador	2
13A	5040140015-7	Barra Porta Cuchillas Superior	2
13B	5040011138-0	Barra Porta Cuchillas Superior	2
14	6020010443-1	Arandela LisaM10 Ø10,50XØ30,00X2,50mm(DIN 9021)	9
15	6020010394-0	Arandela De Presión M10 Media	9
16	5092010607-0	Caja de Protección de las Cuchillas	1
17	5084010187-5	Barra de Tiro	1
18	6010602560-9	Enganche De 190mm (Categoria 2)	2
19	5530017771-8	Soporte Menor De La Chapa Del 3º Punto	1
20	5530017926-5	Soporte Mayor De La Chapa Del 3º Punto	1
21	5530017728-9	Soporte de Fijación de la Caja	1
22	6020050788-9	Eje Cardan Crar 353Tr X 353Pi X 800Tb Con Cp (Stu)	1
23	6020310818-7	Tuerca Sextavada M16 X 2,00 Ma Cl8 Ch.24mm Alt.13,00mm	8
24A	6020010124-6	Arandela De Presión M16 Media	12
24B	6020010124-6	Arandela De Presión M16 Media	8
25	6020310938-8	Tornillo Cab. Francesa M16 x 2,00 x 60mm CL8.8 RP	4
26	6020010448-2	Arandela LisaM8 Ø8,40XØ24,00X2,00mm(DIN 9021)	4
27	6020010004-5	Arandela De Presión M8 Media	4
28	6020311269-9	Tornillo Cab.Sextavada M8 X 1,25 X 20mm Cl8.8 Rt	4
29A	5040140016-5	Barra Porta Cuchillas Inferior	2
29B	5040011139-9	Barra Porta Cuchillas Inferior	2
30	4625264811-9	Cuchilla 451 X 100 X 12mm Corte Doble	4
31	5464010646-0	Protección Derecha de la Polea	1
32	5464010647-9	Protección Izquierda de la Polea	1
33	5530016039-4	Soporte De Proteccion (Rpdl-3000)	1
34	6020310935-3	Tornillo Cab.Sextavada M24 X 3,00 X 90mm CL8.8 RP	2
35	6020010196-3	Arandela De Presión M24 Media(Bicromatizad0)	2
36	6020310457-2	Tuerca Sextavada M24 X 3,00 Ma Cl8 Ch.36mm Alt.19,00mm	2
37	6020310660-5	Perno Cab.Francesa Ø28 X 105mm	2
38	6020010450-4	Arandela Lisa M33 Ø31,00 x Ø56,00 x 4,00mm (DIN 125A)	2
39	6020390293-2	Traba C/Argola Ø5,75 X 40mm	3
40	6020310188-3	Tornillo Cab.Sextavada M20 X 2,50 X 65mm Cl8.8 Rp	4
41	5268010867-6	Tensor de Correas 150mm	1

Item	Código	Descripción del producto	Todos
42	6020015986-4	Arandela Lisa M20 (Ø21 x Ø37 x 3mm) Norma DIN 125	10
43	6020311265-6	Tuerca Sextavada M20 X 2,50 Ma Cl8 Ch.30mm Alt.16,00mm	8
44	6020015985-6	Arandela LisaM16 (Ø17 x Ø30 x 3mm) Norma DIN 125	4
45	6020310937-0	Tornillo Cab.Francesa M16 X 2,00 X 100mm CL8.8 RP	4
46	6020010403-2	Arandela De Presión M20 Media	6
47	6020310299-5	Tornillo Cab.Sextavada M10 X 1,50 X 15mm Cl8.8 Rt	9
48	6020310595-1	Perno Cabeza Francesa Ø1" X 105mm	1
49A	6020317617-4	Tornillo Cab. Sextavada M16 X 1,50 X 75mm Cl8.8 Rp Especial (Bicromatizado)	4
49B	6020317861-4	Tornillo Cab. Sextavada M16 X 1,50 X 80mm Cl8.8 Rp	4
50	6020310934-5	Tornillo Cab. Francesa M24 x 3,00 x 80mm CL8.8 Especial	4
51A	6020317523-2	Tuerca Sextavada Autobloqueo C/Nylon M16 X 1,50 Mb Cl8 Ch.24mm Alt.16,00mm	4
51B	6020317434-1	Tuerca Hexagonal M16 X 1,50 MB CL8 CH.24mm HLT.13mm	4
52	6020310338-0	Tuerca Sextavada Autobloqueo C/Nylon M24 X 3,00 Ma Cl8 Ch.36mm Alt.15,00mm	4
53	6020317624-7	Tornillo Cab. Sextavada M20 X 1,50 X 100mm Cl8.8 Rp (Bicromatizado)	8
54	6020059203-7	Correa C-60	3
55	6020059204-5	Correa C-87	3
56	6020010453-9	Arandela Lisa M33 Ø34,00 X Ø60,00 X 5,00mm (Zincado Branco)(Din 125A)	1
57	6020310795-4	Tuerca Sextavada Autobloqueo C/Nylon 1.1/4" 12F Unf Gr5 Ch.1.7/8" Alt.33,00mm	1
58	6020312506-5	Tornillo Cab.Sextavada M20 X 2,50 X 160mm Cl8.8 Rp	2
59	6010601016-4	Chapa Estriada Menor	4
60	6020010441-5	Arandela Lisa M24 x Ø26xØ44x4mm	1
*61	5530018139-1	Soporte Control de altura montado	1
62	6020010441-5	Arandela Lisa M24 x Ø26xØ44x4mm	4
63	6020317623-9	Tornillo Cab. Sextavada M20 X 1,50 X 65mm Cl8.8 Rp (Bicromatizado)	4
64	6020310848-9	Tuerca hexagonal Autoblocante C/Nylon Bajo M20 X 1,50 Mb Cl8 Ch30mm Alt22mm	12
65B	6020016250-4	Arandela de seguridad de cuña M16-DIN25201	8

BALDAN

• RPDL 2250 C/Plato Giratório

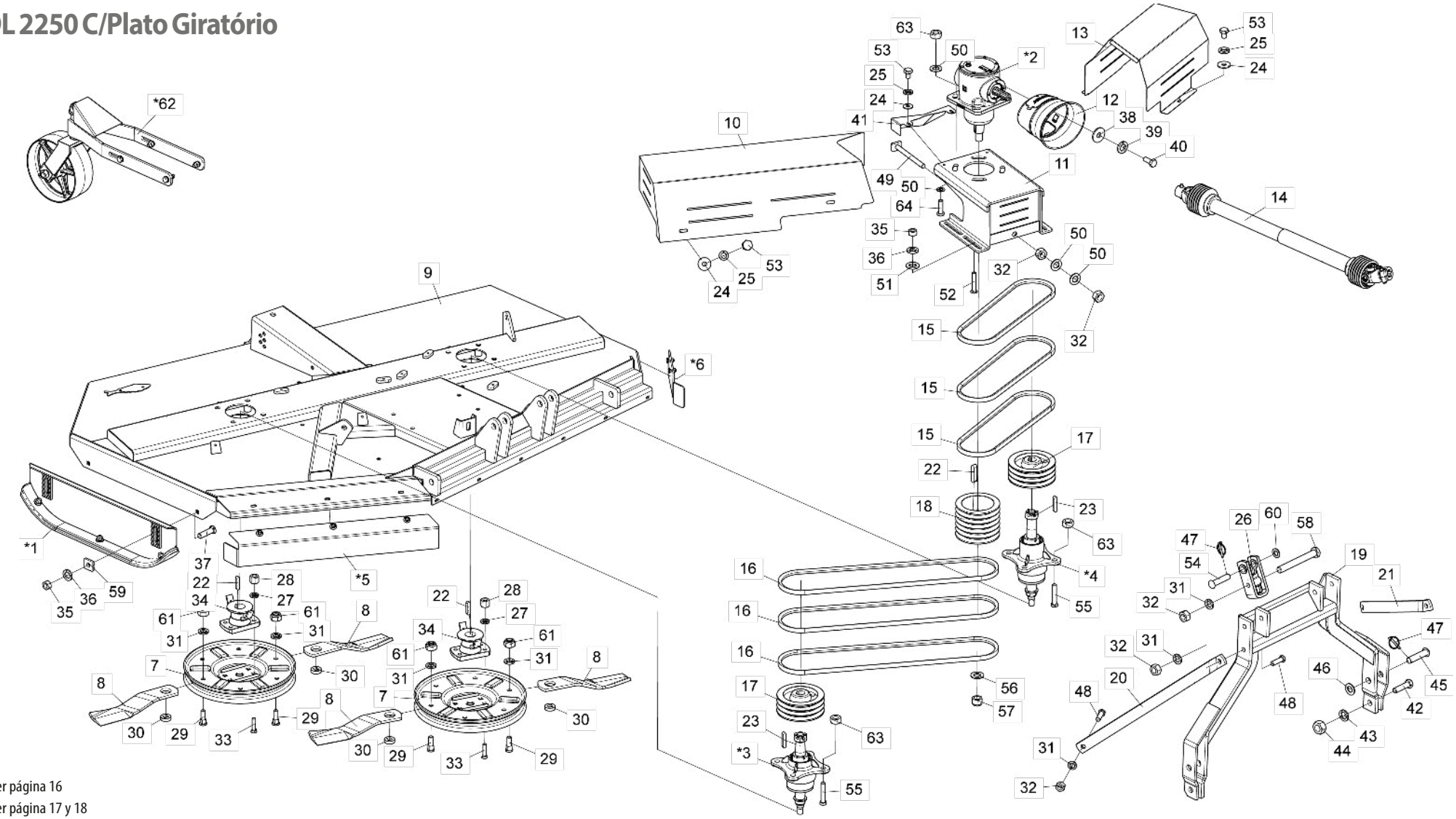

* Item 1 - Ver página 16
* Item 2 - Ver página 17 y 18
* Itens 3 y 4 - Ver página 19
* Itens 5 y 6 - Ver página 20
* Item 61 - Ver páginas 24 y 25

Con el fin de reemplazar las partes internas de la caja de transmisión del multiplicador (2), verifique el nombre del fabricante en la caja*

• Tabla RPDL 2250 C/Plato Giratório

Item	Código	Descripción del producto	Todos
*1	5522010063-3	Zapata de Regulación Completa	2
*2	6020057992-8	Caja De Transmisión Multiplicadora (BPN)	1
*2	6020059220-7	Caja De Transmisión Multiplicadora (COMER)	1
*3	5204010545-0	Maza Menor Completa De Las Cuchillas	1
*4	5204010546-8	Maza Izquierda Completa De Las Cuchillas	1
*5	5464010658-4	Protección Trasera Lateral 950mm	1
*6	5464010653-3	Protección Trasera Lateral 225mm	1
7	5038020001-2	Plato Giratorio	2
8	4625264818-6	Cuchilla 445X3.1/2"X1/2" Corte Simple	4
9	5092010607-0	Caja de Protección de las Cuchillas	1
10	5464010646-0	Protección Derecha de la Polea	1
11	5530017728-9	Soporte de Fijación de la Caja	1
12	6020310601-0	Conjunto De Protección(Coifa Tdp)(Aemco Ccptdp)	1
13	5464010647-9	Protección Izquierda de la Polea	1
14	6020050788-9	Eje Cardan Crar 353Tr X 353Pi X 800Tb Con Cp (Stu)	1
15	6020059203-7	Correa C-60	3
16	6020059204-5	Correa C-87	3
17	5448010001-0	Polea De 3 Canales (Maza)	2
18	5448010036-3	Polea De 6 Canales	1
19	5084010187-5	Barra de Tiro	1
20	5530017771-8	Soporte Menor De La Chapa Del 3º Punto	1
21	5530017926-5	Soporte Mayor De La Chapa Del 3º Punto	1
22	6020058892-7	Llaveta C.3/8" x 44mm	2
23	6020058893-5	Llaveta C.3/8" x 52mm	2
24	6020010443-1	Arandela LisaM10 Ø10,50XØ30,00X2,50mm(DIN 9021)	9
25	6020010394-0	Arandela De Presión M10 Media	9
26	6010602560-9	Enganche De 190mm (Categoria 2)	2
27	6020010412-1	Arandela De Presión 5/8" Media Industrial	8
28	6020310808-0	Tuerca Sextavada Dupla 5/8" 18F Unf Gr5 Ch.15/16" Alt.21,50mm	8
29	6020310946-9	Tornillo Cab. Redonda M20 x 2,5 X 65mm CL8.8 RT	4
30	5024070001-5	Arandela Lisa De Cuad.20 X Ø49 X 15,00mm	4
31	6020010403-2	Arandela De Presión M20 Media	6
32	6020311265-6	Tuerca Sextavada M20 X 2,50 Ma Cl8 Ch.30mm Alt.16,00mm	8
33	6020310227-8	Tornillo Tipo A3 5/8" X 2.3/4" 18F Unf1A Gr2 Rp	8
34	5368010891-5	Cojinete De Fijación de las Cuchillas C/Limpiador	2
35	6020310818-7	Tuerca Sextavada M16 X 2,00 Ma Cl8 Ch.24mm Alt.13,00mm	8
36	6020010124-6	Arandela De Presión M16 Media	8
37	6020310938-8	Tornillo Cab. Francesa M16 x 2,00 x 60mm CL8.8 RP	4
38	6020010448-2	Arandela LisaM8 Ø8,40XØ24,00X2,00mm(DIN 9021)	4
39	6020010004-5	Arandela De Presión M8 Media	4
40	6020311269-9	Tornillo Cab.Sextavada M8 X 1,25 X 20mm Cl8.8 Rt	4
41	5530016039-4	Soporte De Proteccion (Rpdl-3000)	1
42	6020310935-3	Tornillo Cab.Sextavada M24 X 3,00 X 90mm CL8.8 RP	2
43	6020010196-3	Arandela De Presión M24 Media(Bicromatizad0)	2
44	6020310457-2	Tuerca Sextavada M24 X 3,00 Ma Cl8 Ch.36mm Alt.19,00mm	2
45	6020310660-5	Perno Cab.Francesa Ø28 X 105mm	2
46	6020010450-4	Arandela Lisa M33 Ø31,00 x Ø56,00 x 4,00mm (DIN 125A)	2
47	6020390293-2	Traba C/Argola Ø5,75 X 40mm	3

Item	Código	Descripción del producto	Todos
48	6020310188-3	Tornillo Cab.Sextavada M20 X 2,50 X 65mm Cl8.8 Rp	4
49	5268010867-6	Tensor de Correas 150mm	1
50	6020015986-4	Arandela Lisa M20 (Ø21 x Ø37 x 3mm) Norma DIN 125	10
51	6020015985-6	Arandela LisaM16 (Ø17 x Ø30 x 3mm) Norma DIN 125	4
52	6020310937-0	Tornillo Cab.Francesa M16 X 2,00 X 100mm CL8.8 RP	4
53	6020310299-5	Tornillo Cab.Sextavada M10 X 1,50 X 15mm Cl8.8 Rt	9
54	6020310595-1	Perno Cabeza Francesa Ø1" X 105mm	1
55	6020317624-7	Tornillo Cab. Sextavada M20 X 1,50 X 100mm Cl8.8 Rp	8
56	6020010453-9	Arandela Lisa M33 Ø34,00 X Ø60,00 X 5,00mm (Zincado Branco)(Din 125A)	1
57	6020310795-4	Tuerca Sextavada Autobloqueo C/Nylon 1.1/4" 12F Unf Gr5 Ch.1.7/8" Alt.33,00mm	1
58	6020312506-5	Tornillo Cab.Sextavada M20 X 2,50 X 160mm Cl8.8 Rp	2
59	6010601016-4	Chapa Estriada Menor	4
60	6020010441-5	Arandela Lisa M24 x Ø26xØ44x4mm	1
61	6020310837-3	Tuerca Sextavada Autobloqueo C/Nylon M20 X 2,50 Ma Cl8 Ch.30mm Alt.18,70mm	4
*62	5530018139-1	Soporte Control de altura montado	1
63	6020310848-9	Tuerca hexagonal Autoblocante C/Nylon Bajo M20 X 1,50 Mb Cl8 Ch30mm Alt22mm	12
64	6020317623-9	Tornillo Cab. Sextavada M20 X 1,50 X 65mm Cl8.8 Rp	4

• RPDL 2700 C/Soporte

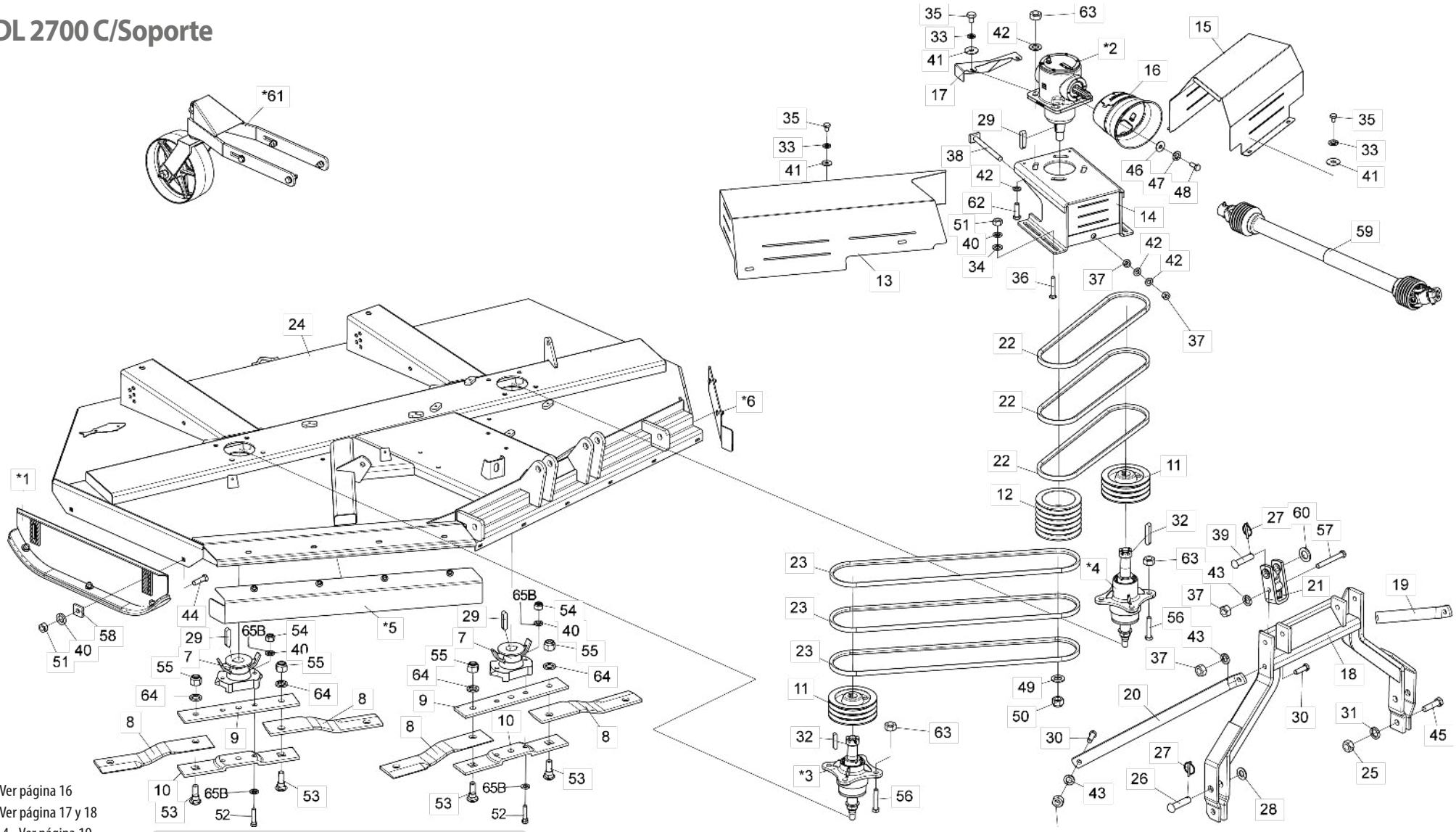

* Item 1 - Ver página 16
* Item 2 - Ver página 17 y 18
* Itens 3 y 4 - Ver página 19
* Itens 5 y 6 - Ver página 20
* Item 61 - Ver páginas 24 y 25

Con el fin de reemplazar las partes internas de la caja de transmisión del multiplicador (2), verifique el nombre del fabricante en la caja*

Nota: Los artículos 9A, 10A, 40A, 52A y 54A se utilizan hasta el 10/2023, y los artículos 9B, 10B, 40B, 52B, 54B y 65B se utilizan a partir del 11/2023.

• Tabla RPDL 2700 C/Soporte

Item	Código	Descripción del producto	Todos
*1	5522010063-3	Zapata de Regulación Completa	2
*2	6020057992-8	Caja De Transmisión Multiplicadora (BPN)	1
*2	6020059220-7	Caja De Transmisión Multiplicadora (COMER)	1
*3	5204010545-0	Maza Menor Completa De Las Cuchillas	1
*4	5204010546-8	Maza Izquierda Completa De Las Cuchillas	1
*5	5464010656-8	Protección Trasera Lateral Completa 1185mm	1
*6	5464010654-1	Protección Trasera Lateral Completa 485mm	1
7	5368010141-4	Cojinete De Fijación de las Cuchillas C/Limpiador	2
8	4625265611-1	Cuchilla 540 X 100 X 12mm Corte double Acero extrafuerte	4
9A	5040140015-7	Barra Porta Cuchillas Superior	2
9B	5040011138-0	Barra Porta Cuchillas Superior	2
10A	5040140016-5	Barra Porta Cuchillas Inferior	2
10B	5040011139-9	Barra Porta Cuchillas Inferior	2
11	5448010001-0	Polea De 3 Canales (Maza)	2
12	5448010036-3	Polea De 6 Canales	1
13	5464010639-8	Protección Derecha de la Polea	1
14	5530017728-9	Soporte de Fijación de la Caja	1
15	5464010640-1	Protección Izquierda de la Polea	1
16	6020310601-0	Conjunto De Protección(Coifa Tdp)(Aemco Ccptdp)	1
17	5530016039-4	Soporte De Proteccion (Rpdl-3000)	1
18	5084010187-5	Barra de Tiro	1
19	5530017766-1	Soporte Menor De La Chapa Del 3º Punto	1
20	5530010214-9	Soporte Derecho Del 3er Punto	1
21	6010602560-9	Enganche De 190mm (Categoria 2)	2
22	6020050264-0	Correa C-68	3
23	6020050237-2	Correa C-96	3
24	5092010605-3	Caja de Protección de las Cuchillas	1
25	6020310457-2	Tuerca Sextavada M24 X 3,00 Ma Cl8 Ch.36mm Alt.19,00mm	2
26	6020310660-5	Perno Cab.Francesa Ø28 X 105mm	2
27	6020390293-2	Traba C/Argola Ø5,75 X 40mm	3
28	6020010450-4	Arandela Lisa M33 Ø31,00 x Ø56,00 x 4,00mm (DIN 125A)	2
29	6020058892-7	Llaveta C.3/8" x 44mm	3
30	6020310188-3	Tornillo Cab.Sextavada M20 X 2,50 X 65mm Cl8.8 Rp	4
31	6020010196-3	Arandela De Presión M24 Media(Bicromatizad0)	2
32	6020058893-5	Llaveta C.3/8" x 52mm	2
33	6020010394-0	Arandela De Presión M10 Media	10
34	6020015985-6	Arandela LisaM16 (Ø17 x Ø30 x 3mm) Norma DIN 125	4
35	6020310299-5	Tornillo Cab.Sextavada M10 X 1,50 X 15mm Cl8.8 Rt	10
36	6020310937-0	Tornillo Cab.Francesa M16 X 2,00 X 100mm CL8.8 RP	4
37	6020311265-6	Tuerca Sextavada M20 X 2,50 Ma Cl8 Ch.30mm Alt.16,00mm	8
38	5268010867-6	Tensor de Correas 150mm	1
39	6020310595-1	Perno Cabeza Francesa Ø1" X 105mm	1
40A	6020010124-6	Arandela De Presión M16 Media	12
40B	6020010124-6	Arandela De Presión M16 Media	8
41	6020010443-1	Arandela LisaM10 Ø10,50XØ30,00X2,50mm(DIN 9021)	10

Item	Código	Descripción del producto	Todos
42	6020015986-4	Arandela Lisa M20 (Ø21 x Ø37 x 3mm) Norma DIN 125	10
43	6020010403-2	Arandela De Presión M20 Media	6
44	6020310938-8	Tornillo Cab. Francesa M16 x 2,00 x 60mm CL8.8 RP	4
45	6020310935-3	Tornillo Cab.Sextavada M24 X 3,00 X 90mm CL8.8 RP	2
46	6020010448-2	Arandela LisaM8 Ø8,40XØ24,00X2,00mm(DIN 9021)	4
47	6020010004-5	Arandela De Presión M8 Media	4
48	6020311269-9	Tornillo Cab.Sextavada M8 X 1,25 X 20mm Cl8.8 Rt	4
49	6020010453-9	Arandela Lisa M33 Ø34,00 X Ø60,00 X 5,00mm (Zincado Branco)(Din 125A)	1
50	6020310795-4	Tuerca Sextavada Autobloqueo C/Nylon 1.1/4" 12F Unf Gr5 Ch.1.7/8" Alt.33,00mm	1
51	6020310818-7	Tuerca Sextavada M16 X 2,00 Ma Cl8 Ch.24mm Alt.13,00mm	8
52A	6020317617-4	Tornillo Cab. Sextavada M16 X 1,50 X 75mm Cl8.8 Rp Especial	4
52B	6020317861-4	Tornillo Cab. Sextavada M16 X 1,50 X 80mm Cl8.8 Rp	4
53	6020310934-5	Tornillo Cab. Francesa M24 x 3,00 x 80mm CL8.8 Especial	4
54A	6020317523-2	Tuerca Sextavada Autobloqueo C/Nylon M16 X 1,50 Mb Cl8 Ch.24mm Alt.16,00mm	4
54B	6020317434-1	Tuerca Hexagonal M16 X 1,50 MB CL8 CH.24mm HLT.13mm	4
55	6020310338-0	Tuerca Sextavada Autobloqueo C/Nylon M24 X 3,00 Ma Cl8 Ch.36mm Alt.15,00mm	4
56	6020317624-7	Tornillo Cab. Sextavada M20 X 1,50 X 100mm Cl8.8 Rp	8
57	6020312506-5	Tornillo Cab.Sextavada M20 X 2,50 X 160mm Cl8.8 Rp	2
58	6010601016-4	Chapa Estriada Menor	4
59	6020050788-9	Eje Cardan Crar 353Tr X 353Pi X 800Tb Con Cp (Stu)	1
60	6020010441-5	Arandela Lisa M24 x Ø26xØ44x4mm	1
*61	5530018139-1	Soporte Control de altura montado	2
62	6020317623-9	Tuerca hexagonal Autoblocante C/Nylon Bajo M20 X 1,50 Mb Cl8 Ch30mm Alt22mm	4
63	6020310848-9	Tuerca hexagonal Autoblocante C/Nylon Bajo M20 X 1,50 Mb Cl8 Ch30mm Alt22mm	12
64	6020010441-5	Arandela Lisa M24 x Ø26xØ44x4mm	4
65B	6020016250-4	Arandela de seguridad de cuña M16-DIN25201	8

BALDAN

• RPDL 2700 C/Plato Giratório

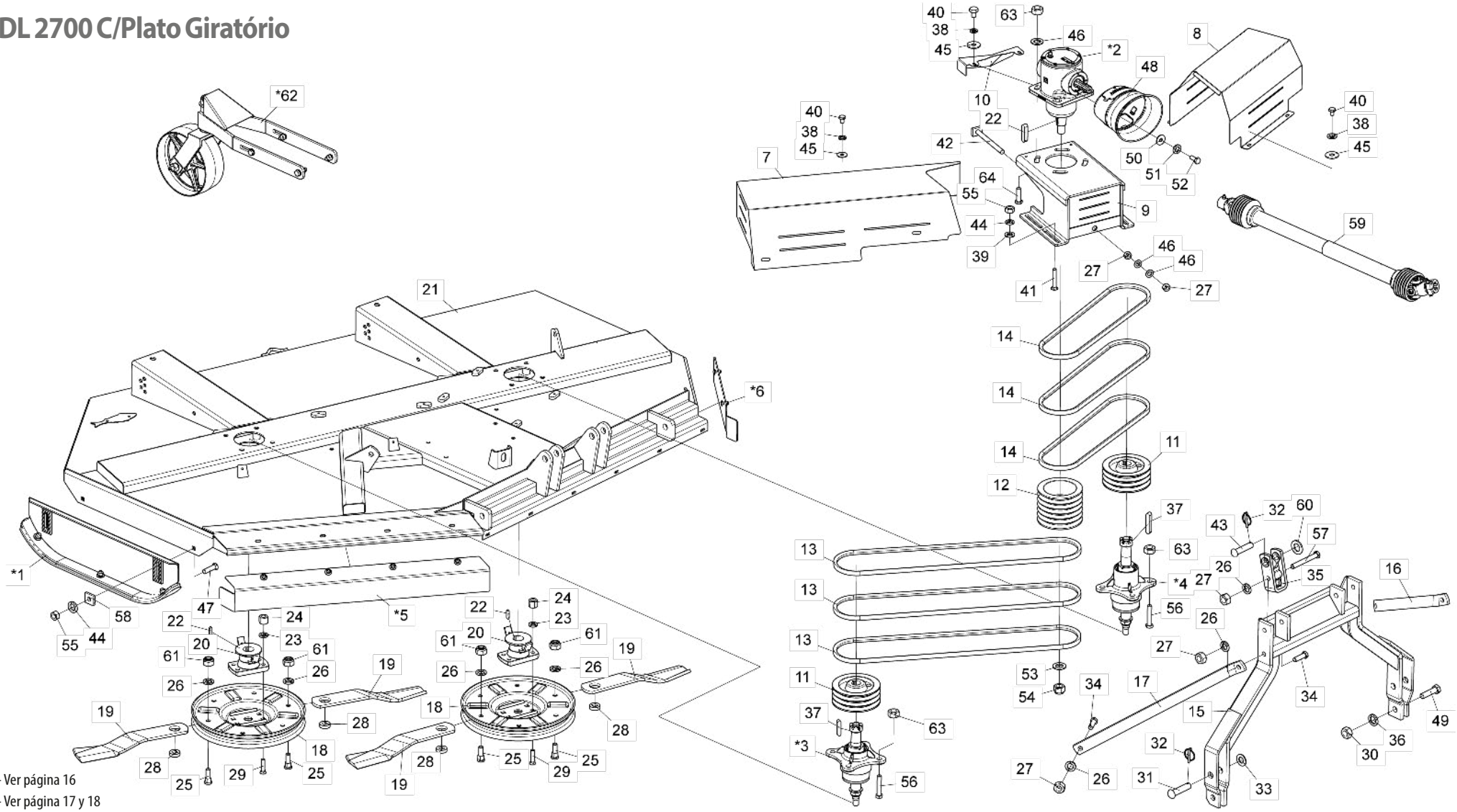

* Item 1 - Ver página 16
* Item 2 - Ver página 17 y 18
* Itens 3 y 4 - Ver página 19
* Itens 5 y 6 - Ver página 20
* Item 61 - Ver páginas 24 y 25

Con el fin de reemplazar las partes internas de la caja de transmisión del multiplicador (2), verifique el nombre del fabricante en la caja*

• Tabla RPDL 2700 C/Plato Giratório

Item	Código	Descripción del producto	Todos
*1	5522010063-3	Zapata de Regulación Completa	2
*2	6020057992-8	Caja De Transmisión Multiplicadora (BPN)	1
*2	6020059220-7	Caja De Transmisión Multiplicadora (COMER)	1
*3	5204010545-0	Maza Menor Completa De Las Cuchillas	1
*4	5204010546-8	Maza Izquierda Completa De Las Cuchillas	1
*5	5464010656-8	Protección Trasera Lateral Completa 1185mm	1
*6	5464010654-1	Protección Trasera Lateral Completa 485mm	1
7	5464010639-8	Protección Derecha de la Polea	1
8	5464010640-1	Protección Izquierda de la Polea	1
9	5530017728-9	Soporte de Fijación de la Caja	1
10	5530016039-4	Soporte De Proteccion (Rpdl-3000)	1
11	5448010001-0	Polea De 3 Canales (Maza)	2
12	5448010036-3	Polea De 6 Canales	1
13	6020050237-2	Correa C-96	3
14	6020050264-0	Correa C-68	3
15	5084010187-5	Barra de Tiro	1
16	5530017766-1	Soporte Menor De La Chapa Del 3º Punto	1
17	5530010214-9	Soporte Derecho Del 3er Punto	1
18	5038020001-2	Plato Giratorio	2
19	4625265608-1	Cuchilla 545mm X 3.1/2" X 1/2" Corte Simple	4
20	5368010891-5	Cojinete De Fijación de las Cuchillas C/Limpiador	2
21	5092010605-3	Caja de Protección de las Cuchillas	1
22	6020058892-7	Llaveta C.3/8" x 44mm	3
23	6020010412-1	Arandela De Presión 5/8" Media Industrial	8
24	6020310808-0	Tuerca Sextavada Dupla 5/8" 18F Unf Gr5 Ch.15/16" Alt.21,50mm	8
25	6020310946-9	Tornillo Cab. Redonda M20 x 2,5 X 65mm CL8.8 RT	4
26	6020010403-2	Arandela De Presión M20 Media	10
27	6020311265-6	Tuerca Sextavada M20 X 2,50 Ma Cl8 Ch.30mm Alt.16,00mm	12
28	5024070001-5	Arandela Lisa De Cuad.20 X Ø49 X 15,00mm	4
29	6020310227-8	Tornillo Tipo A3 5/8" X 2.3/4" 18F Unf1A Gr2 Rp	8
30	6020310457-2	Tuerca Sextavada M24 X 3,00 Ma Cl8 Ch.36mm Alt.19,00mm	2
31	6020310660-5	Perno Cab.Francesa Ø28 X 105mm	2
32	6020390293-2	Traba C/Argola Ø5,75 X 40mm	3
33	6020010450-4	Arandela Lisa M33 Ø31,00 x Ø56,00 x 4,00mm (DIN 125A)	2
34	6020310188-3	Tornillo Cab.Sextavada M20 X 2,50 X 65mm Cl8.8 Rp	4
35	6010602560-9	Enganche De 190mm (Categoria 2)	2
36	6020010196-3	Arandela De Presión M24 Media(Bicromatizad0)	2
37	6020058893-5	Llaveta C.3/8" x 52mm	2
38	6020010394-0	Arandela De Presión M10 Media	10
39	6020015985-6	Arandela LisaM16 (Ø17 x Ø30 x 3mm) Norma DIN 125	4
40	6020310299-5	Tornillo Cab.Sextavada M10 X 1,50 X 15mm Cl8.8 Rt	10
41	6020310937-0	Tornillo Cab.Francesa M16 X 2,00 X 100mm CL8.8 RP	4
42	5268010867-6	Tensor de Correas 150mm	1
43	6020310595-1	Perno Cabeza Francesa Ø1" X 105mm	1
44	6020010124-6	Arandela De Presión M16 Media	8
45	6020010443-1	Arandela LisaM10 Ø10,50XØ30,00X2,50mm(DIN 9021)	10
46	6020015986-4	Arandela Lisa M20 (Ø21 x Ø37 x 3mm) Norma DIN 125	6
47	6020310938-8	Tornillo Cab. Francesa M16 x 2,00 x 60mm CL8.8 RP	4

Item	Código	Descripción del producto	Todos
48	6020310601-0	Conjunto De Protección(Coifa Tdp)(Aemco Ccptdp)	1
49	6020310935-3	Tornillo Cab.Sextavada M24 X 3,00 X 90mm CL8.8 RP	2
50	6020010448-2	Arandela LisaM8 Ø8,40XØ24,00X2,00mm(DIN 9021)	4
51	6020010004-5	Arandela De Presión M8 Media	4
52	6020311269-9	Tornillo Cab.Sextavada M8 X 1,25 X 20mm Cl8.8 Rt	4
53	6020010453-9	Arandela Lisa M33 Ø34,00 X Ø60,00 X 5,00mm (Zincado Branco)(Din 125A)	1
54	6020310795-4	Tuerca Sextavada Autobloqueo C/Nylon 1.1/4" 12F Unf Gr5 Ch.1.7/8" Alt.33,00mm	1
55	6020310818-7	Tuerca Sextavada M16 X 2,00 Ma Cl8 Ch.24mm Alt.13,00mm	8
56	6020317624-7	Tornillo Cab. Sextavada M20 X 1,50 X 100mm Cl8.8 Rp	8
57	6020312506-5	Tornillo Cab.Sextavada M20 X 2,50 X 160mm Cl8.8 Rp	2
58	6010601016-4	Chapa Estriada Menor	4
59	6020050788-9	Eje Cardan Crar 353Tr X 353Pi X 800Tb Con Cp (Stu)	1
60	6020010441-5	Arandela Lisa M24 x Ø26xØ44x4mm	1
61	6020310837-3	Tuerca Sextavada Autobloqueo C/Nylon M20 X 2,50 Ma Cl8 Ch.30mm Alt.18,70mm	4
*62	5530018139-1	Soporte Control de altura montado	2
63	6020310848-9	Tuerca hexagonal Autoblocante C/Nylon Bajo M20 X 1,50 Mb Cl8 Ch30mm Alt22mm	12
64	6020317623-9	Tornillo Cab. Sextavada M20 X 1,50 X 65mm Cl8.8 Rp	4

BALDAN

• RPDL 3000 C/Soporte

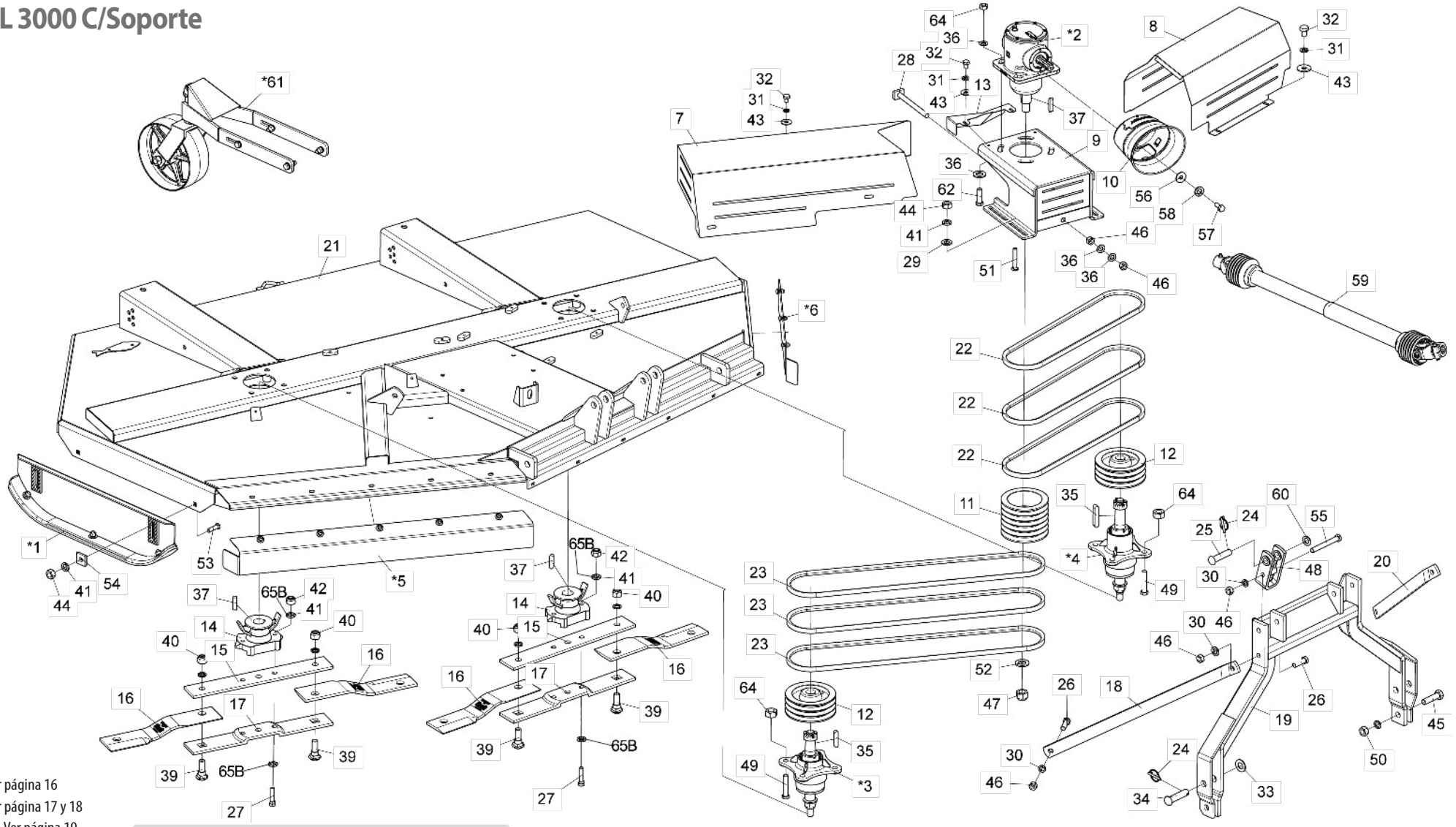

* Item 1 - Ver página 16
* Item 2 - Ver página 17 y 18
* Itens 3 y 4 - Ver página 19
* Itens 5 y 6 - Ver página 20
* Item 61 - Ver páginas 24 y 25

Con el fin de reemplazar las partes internas de la caja de transmisión del multiplicador (2), verifique el nombre del fabricante en la caja*

Nota: Los artículos 15A, 17A, 27A, 41A y 42A, se utilizan hasta el 10/2023, y los artículos 15B, 17B, 27B, 41B, 42B y 65B se utilizan a partir del 11/2023.

• Tabla RPDL 3000 C/Soporte

Item	Código	Descripción del producto	Todos
*1	5522010063-3	Zapata de Regulación Completa	2
*2	6020057992-8	Caja De Transmisión Multiplicadora (BPN)	1
*2	6020059220-7	Caja De Transmisión Multiplicadora (COMER)	1
*3	5204010545-0	Maza Menor Completa De Las Cuchillas	1
*4	5204010546-8	Maza Izquierda Completa De Las Cuchillas	1
*5	5464010657-6	Protección Trasera Lateral Completa 1305mm	1
*6	5464010655-0	Protección Trasera Lateral Completa 640mm	1
7	5464010617-7	Protección Derecha de la Polea	1
8	5464010618-5	Protección Izquierda de la Polea	1
9	5530017728-9	Soporte de Fijación de la Caja	1
10	6020310601-0	Conjunto De Protección(Coifa Tdp)(Aemco Ccptdp)	1
11	5448010036-3	Polea De 6 Canales	1
12	5448010001-0	Polea De 3 Canales (Maza)	2
13	5530016039-4	Soporte De Proteccion (Rpdl-3000)	1
14	5368010141-4	Cojinete De Fijación de las Cuchillas C/Limpiador	2
15A	5040140011-4	Barra Porta Cuchillas Superior	2
15B	5040011074-0	Barra Porta Cuchillas Superior	2
16	4625265611-1	Cuchilla 540 X 100 X 12mm Corte double Acero extrafuerte	4
17A	5040140012-2	Barra Porta Cuchillas Inferior	2
17B	5040011073-2	Barra Porta Cuchillas Inferior	2
18	5530010313-7	Soporte Derecho Del 3er Punto	1
19	5084010187-5	Barra de Tiro	1
20	5530160131-9	Soporte Menor De La Chapa Del 3º Punto	1
21	5092010597-9	Caja de Protección de las Cuchillas	1
22	6020050238-0	Correa C-73	3
23	6020050237-2	Correa C-96	3
24	6020390293-2	Traba C/Argola Ø5,75 X 40mm	3
25	6020310595-1	Perno Cabeza Francesa Ø1" X 105mm	1
26	6020310188-3	Tornillo Cab.Sextavada M20 X 2,50 X 65mm Cl8.8 Rp	4
27A	6020317617-4	Tornillo Cab. Sextavada M16 X 1,50 X 75mm Cl8.8 Rp Especial	4
27B	6020317861-4	Tornillo Cab. Sextavada M16 X 1,50 X 80mm Cl8.8 Rp	4
28	5268010871-4	Tensor de correa de 290 mm	1
29	6020015985-6	Arandela LisaM16 (Ø17 x Ø30 x 3mm) Norma DIN 125	4
30	6020010403-2	Arandela De Presión M20 Media	6
31	6020010394-0	Arandela De Presión M10 Media	10
32	6020310299-5	Tornillo Cab.Sextavada M10 X 1,50 X 15mm Cl8.8 Rt	10
33	6020010450-4	Arandela Lisa M33 Ø31,00 x Ø56,00 x 4,00mm (DIN 125A)	2
34	6020310660-5	Perno Cab.Francesa Ø28 X 105mm	2
35	6020058893-5	Llaveta C.3/8" x 52mm	2
36	6020015986-4	Arandela Lisa M20 (Ø21 x Ø37 x 3mm) Norma DIN 125	10
37	6020058892-7	Llaveta C.3/8" x 44mm	3
38	6020010196-3	Arandela De Presión M24 Media(Bicromatizad0)	2
39	6020310934-5	Tornillo Cab. Francesa M24 x 3,00 x 80mm CL8.8 Especial	4
40	6020310338-0	Tuerca Sextavada Autobloqueo C/Nylon M24 X 3,00 Ma Cl8 Ch.36mm Alt.15,00mm	4
41A	6020010124-6	Arandela De Presión M16 Media	12

Item	Código	Descripción del producto	Todos
41B	6020010124-6	Arandela De Presión M16 Media	8
42A	6020317523-2	Tuerca Sextavada Autobloqueo C/Nylon M16 X 1,50 Mb Cl8 Ch.24mm Alt.16,00mm	4
42B	6020317434-1	Tuerca Hexagonal M16 X 1,50 MB CL8 CH.24mm HLT.13mm	4
43	6020010443-1	Arandela LisaM10 Ø10,50XØ30,00X2,50mm(DIN 9021)	10
44	6020310818-7	Tuerca Sextavada M16 X 2,00 Ma Cl8 Ch.24mm Alt.13,00mm	8
45	6020310935-3	Tornillo Cab.Sextavada M24 X 3,00 X 90mm CL8.8 RP	2
46	6020311265-6	Tuerca Sextavada M20 X 2,50 Ma Cl8 Ch.30mm Alt.16,00mm	8
47	6020310795-4	Tuerca Sextavada Autobloqueo C/Nylon 1.1/4" 12F Unf Gr5 Ch.1.7/8" Alt.33,00mm	1
48	6010602560-9	Enganche De 190mm (Categoria 2)	2
49	6020317624-7	Tornillo Cab. Sextavada M20 X 1,50 X 100mm Cl8.8 Rp	8
50	6020310457-2	Tuerca Sextavada M24 X 3,00 Ma Cl8 Ch.36mm Alt.19,00mm	2
51	6020310937-0	Tornillo Cab.Francesa M16 X 2,00 X 100mm CL8.8 RP	4
52	6020010453-9	Arandela Lisa M33 Ø34,00 X Ø60,00 X 5,00mm (Zincado Branco)(Din 125A)	1
53	6020310938-8	Tornillo Cab. Francesa M16 x 2,00 x 60mm CL8.8 RP	4
54	6010601016-4	Chapa Estriada Menor	4
55	6020312506-5	Tornillo Cab.Sextavada M20 X 2,50 X 160mm Cl8.8 Rp	2
56	6020010448-2	Arandela LisaM8 Ø8,40XØ24,00X2,00mm(DIN 9021)	4
57	6020311269-9	Tornillo Cab.Sextavada M8 X 1,25 X 20mm Cl8.8 Rt	4
58	6020010004-5	Arandela De Presión M8 Media	4
59	6020050788-9	Eje Cardan Crar 353Tr X 353Pi X 800Tb Con Cp (Stu)	1
60	6020010441-5	Arandela Lisa M24 x Ø26xØ44x4mm	1
*61	5530018139-1	Soporte Control de altura montado	2
62	6020317623-9	Tuerca hexagonal Autoblocante C/Nylon Bajo M20 X 1,50 Mb Cl8 Ch30mm Alt22mm	4
63	6020010441-5	Arandela Lisa M24 x Ø26xØ44x4mm	4
64	6020310848-9	Tuerca hexagonal Autoblocante C/Nylon Bajo M20 X 1,50 Mb Cl8 Ch30mm Alt22mm	12
65B	6020016250-4	Arandela de seguridad de cuña M16-DIN25201	8

BALDAN

• RPDL 3000 C/Plato Giratório

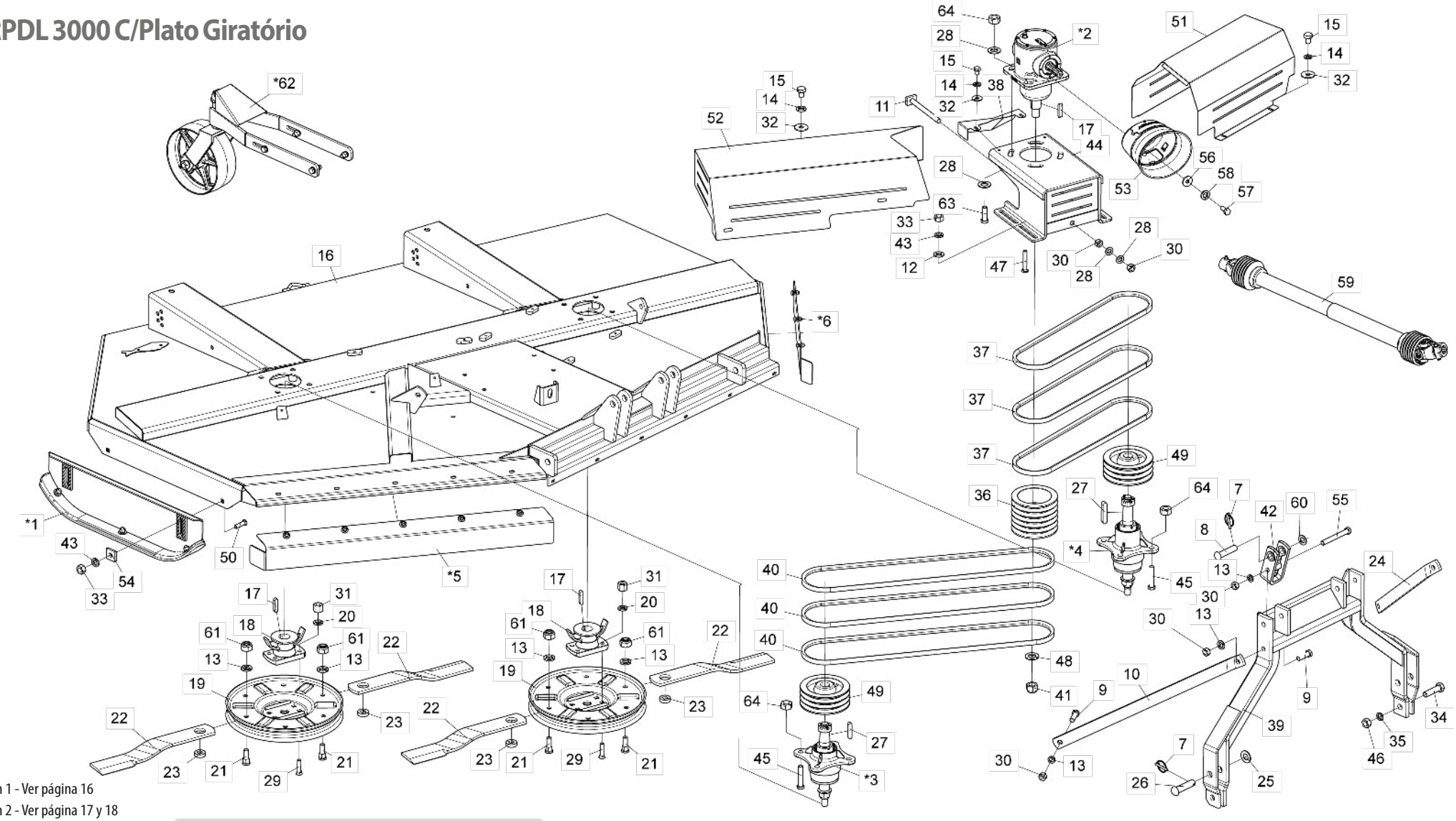

Con el fin de reemplazar las partes internas de la caja de transmisión del multiplicador (2), verifique el nombre del fabricante en la caja*

• Tabla RPDL 3000 C/Plato Giratório

Item	Código	Descripción del producto	Todos
*1	5522010063-3	Zapata de Regulación Completa	2
*2	6020057992-8	Caja De Transmisión Multiplicadora (BPN)	1
*2	6020059220-7	Caja De Transmisión Multiplicadora (COMER)	1
*3	5204010545-0	Maza Menor Completa De Las Cuchillas	1
*4	5204010546-8	Maza Izquierda Completa De Las Cuchillas	1
*5	5464010657-6	Protección Trasera Lateral Completa 1305mm	1
*6	5464010655-0	Protección Trasera Lateral Completa 640mm	1
7	6020390293-2	Traba C/Argola Ø5,75 X 40mm	3
8	6020310595-1	Perno Cabeza Francesa Ø1" X 105mm	1
9	6020310188-3	Tornillo Cab.Sextavada M20 X 2,50 X 65mm Cl8.8 Rp	4
10	5530010313-7	Soporte Derecho Del 3er Punto	1
11	5268010871-4	Tensor de correa de 290 mm	1
12	6020015985-6	Arandela LisaM16 (Ø17 x Ø30 x 3mm) Norma DIN 125	4
13	6020010403-2	Arandela De Presión M20 Media	10
14	6020010394-0	Arandela De Presión M10 Media	10
15	6020310299-5	Tornillo Cab.Sextavada M10 X 1,50 X 15mm Cl8.8 Rt	10
16	5092010597-9	Caja de Protección de las Cuchillas	1
17	6020058892-7	Llaveta C.3/8" x 44mm	3
18	5368010891-5	Cojinete De Fijación de las Cuchillas C/Limpiador	2
19	5038020001-2	Plato Giratorio	2
20	6020010412-1	Arandela De Presión 5/8" Media Industrial	8
21	6020310946-9	Tornillo Cab. Redonda M20 x 2,5 X 65mm CL8.8 RT	4
22	4625266010-0	Cuchilla 605 X 3.1/2" X 1/2" Corte Simple	4
23	5024070001-5	Arandela Lisa De Cuad.20 X Ø49 X 15,00mm	4
24	5530160131-9	Soporte Menor De La Chapa Del 3º Punto	1
25	6020010450-4	Arandela Lisa M33 Ø31,00 x Ø56,00 x 4,00mm (DIN 125A)	2
26	6020310660-5	Perno Cab.Francesa Ø28 X 105mm	2
27	6020058893-5	Llaveta C.3/8" x 52mm	2
28	6020015986-4	Arandela Lisa M20 (Ø21 x Ø37 x 3mm) Norma DIN 125	10
29	6020310227-8	Tornillo Tipo A3 5/8" X 2.3/4" 18F Unf1A Gr2 Rp	8
30	6020311265-6	Tuerca Sextavada M20 X 2,50 Ma Cl8 Ch.30mm Alt.16,00mm	8
31	6020310808-0	Tuerca Sextavada Dupla 5/8" 18F Unf Gr5 Ch.15/16" Alt.21,50mm	8
32	6020010443-1	Arandela LisaM10 Ø10,50XØ30,00X2,50mm(DIN 9021)	10
33	6020310818-7	Tuerca Sextavada M16 X 2,00 Ma Cl8 Ch.24mm Alt.13,00mm	8
34	6020310935-3	Tornillo Cab.Sextavada M24 X 3,00 X 90mm CL8.8 RP	2
35	6020010196-3	Arandela De Presión M24 Media(Bicromatizad0)	2
36	5448010036-3	Polea De 6 Canales	1
37	6020050238-0	Correa C-73	3
38	5530016039-4	Soporte De Proteccion (Rpdl-3000)	1
39	5084010187-5	Barra de Tiro	1
40	6020050237-2	Correa C-96	3
41	6020310795-4	Tuerca Sextavada Autobloqueo C/Nylon 1.1/4" 12F Unf Gr5 Ch.1.7/8" Alt.33,00mm	1
42	6010602560-9	Enganche De 190mm (Categoria 2)	2
43	6020010124-6	Arandela De Presión M16 Media	8
44	5530017728-9	Soporte de Fijación de la Caja	1
45	6020317624-7	Tornillo Cab. Sextavada M20 X 1,50 X 100mm Cl8.8 Rp	8
46	6020310457-2	Tuerca Sextavada M24 X 3,00 Ma Cl8 Ch.36mm Alt.19,00mm	2
47	6020310937-0	Tornillo Cab.Francesa M16 X 2,00 X 100mm CL8.8 RP	4
48	6020010453-9	Arandela Lisa M33 Ø34,00 X Ø60,00 X 5,00mm (Zincado Branco)(Din 125A)	1
49	5448010001-0	Polea De 3 Canales (Maza)	2
50	6020310938-8	Tornillo Cab. Francesa M16 x 2,00 x 60mm CL8.8 RP	4
51	5464010618-5	Protección Izquierda de la Polea	1
52	5464010617-7	Protección Derecha de la Polea	1
53	6020310601-0	Conjunto De Protección(Coifa Tdp)(Aemco Ccptdp)	1
54	6010601016-4	Chapa Estriada Menor	4
55	6020312506-5	Tornillo Cab.Sextavada M20 X 2,50 X 160mm Cl8.8 Rp	2
56	6020010448-2	Arandela LisaM8 Ø8,40XØ24,00X2,00mm(DIN 9021)	4
57	6020311269-9	Tornillo Cab.Sextavada M8 X 1,25 X 20mm Cl8.8 Rt	4
58	6020010004-5	Arandela De Presión M8 Media	4
59	6020050788-9	Eje Cardan Crar 353Tr X 353Pi X 800Tb Con Cp (Stu)	1
60	6020010441-5	Arandela Lisa M24 x Ø26xØ44x4mm	1
61	6020310837-3	Tuerca Sextavada Autobloqueo C/Nylon M20 X 2,50 Ma Cl8 Ch.30mm Alt.18,70mm	4
*62	5530018139-1	Soporte Control de altura montado	2
63	6020317623-9	Tornillo Cab. Sextavada M20 X 1,50 X 65mm Cl8.8 Rp	4
64	6020310848-9	Tuerca hexagonal Autoblocante C/Nylon Bajo M20 X 1,50 Mb Cl8 Ch30mm Alt22mm	12

• Zapata de Regulación de Corte Completa

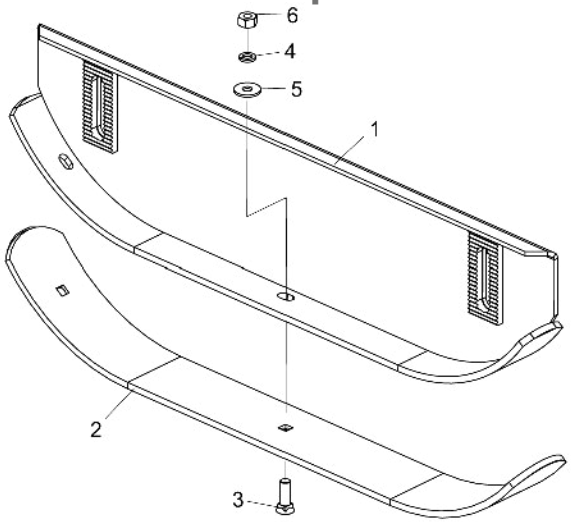

Item	Código	Descripción del producto	Todos
1	5522010064-1	Zapata de Regulación Completa	1
2	5040010968-8	Barra de 4″x 3/8″x 952mm	1
3	6020310232-4	Tornillo Tipo A3 1/2" X 1.3/4" 12F Gr2 Rp	3
4	6020010410-5	Arandela De Presión 1/2" Media Industrial	3
5	5024010068-9	Arandela Lisa De Ø13,3 X Ø35,5 X 3,00Mm	3
6	6020310754-7	Tuerca Sextavada 1/2" 12F W Gr5 Ch.7/8" Alt.12,00Mm	3

• Caja de Transmisión Multiplicadora (BPN)

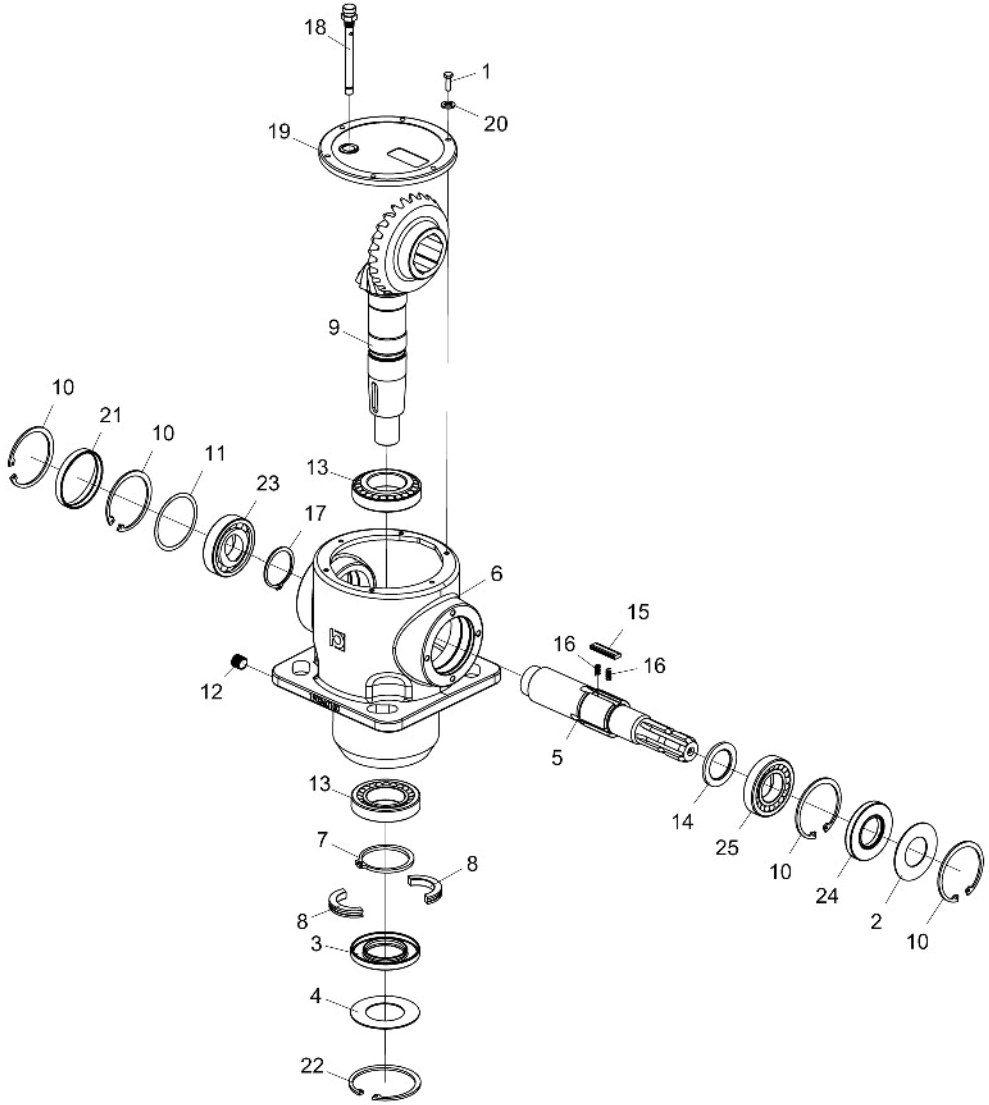

Item	Código	Descripción del producto	Todos
1	6020310270-7	Tornillo Cab.Sextavada M6 x 20mm	6
2	6020072030-2	Disco De Protección Ø41 X Ø79,5 X 1,6	1
3	6020350950-5	Retentor Ø50,00 X Ø90,00 X 10,00Mm	1
4	6020072029-9	Deflector De Po Ø50,5 X Ø90 X 1,6	1
5	6020090674-0	Eje Xy Caja 3068 Mont."R"	1
6	6020058143-4	Caja Suelta	1
7	6020015906-6	Anillo Elastico P/Eje E-65 X 4,0	1
8	6020015904-0	Anillo Bi-Partido Ø46 X Ø65 X 10	2
9	6020058134-5	Coroa Z=25 - C/Giro Livre/Piñon Helicoidal Z=13/Cx.3068(Bpn - 448024)	1
10	6020015907-4	Anillo Elastico P/Agujero I-80 X 2,5	4
11	6020058142-6	Espaciador. Ø69,3 X Ø79,7 X 0,4	1
12	6020030755-3	Tapón 3/8" Gas Conico	1
13	6020350951-3	Rodamiento 30208	2
14	6020015910-4	Arandela	1
15	6020058144-2	Chaveta Especial 5 X 13 X 44	3
16	6020251706-7	Resorte 3,8 X 4,8 - Arame 0,5	6
17	6020015905-8	Anillo Elastico P/Eje E-50 X 2,0	1
18	6020350948-3	Respiro Con Varilla De Nivel 3/8" Gas Conico	1
19	6020395049-0	Tapa Fundida P/Caja 3068	1
20	6020015909-0	Arandela De Presion M6	6
21	6020395050-3	Tapa Vulcanizada Ø80 X 10	1
22	6020015908-2	Anillo Elastico P/Agujero I-90 X 3,0	1
23	6020350952-1	Rodamiento 6208	1
24	6020350949-1	Retenedor	1
25	6020350953-0	Rodamiento 30210	1

• Caja De Transmisión Multiplicadora (Comer)

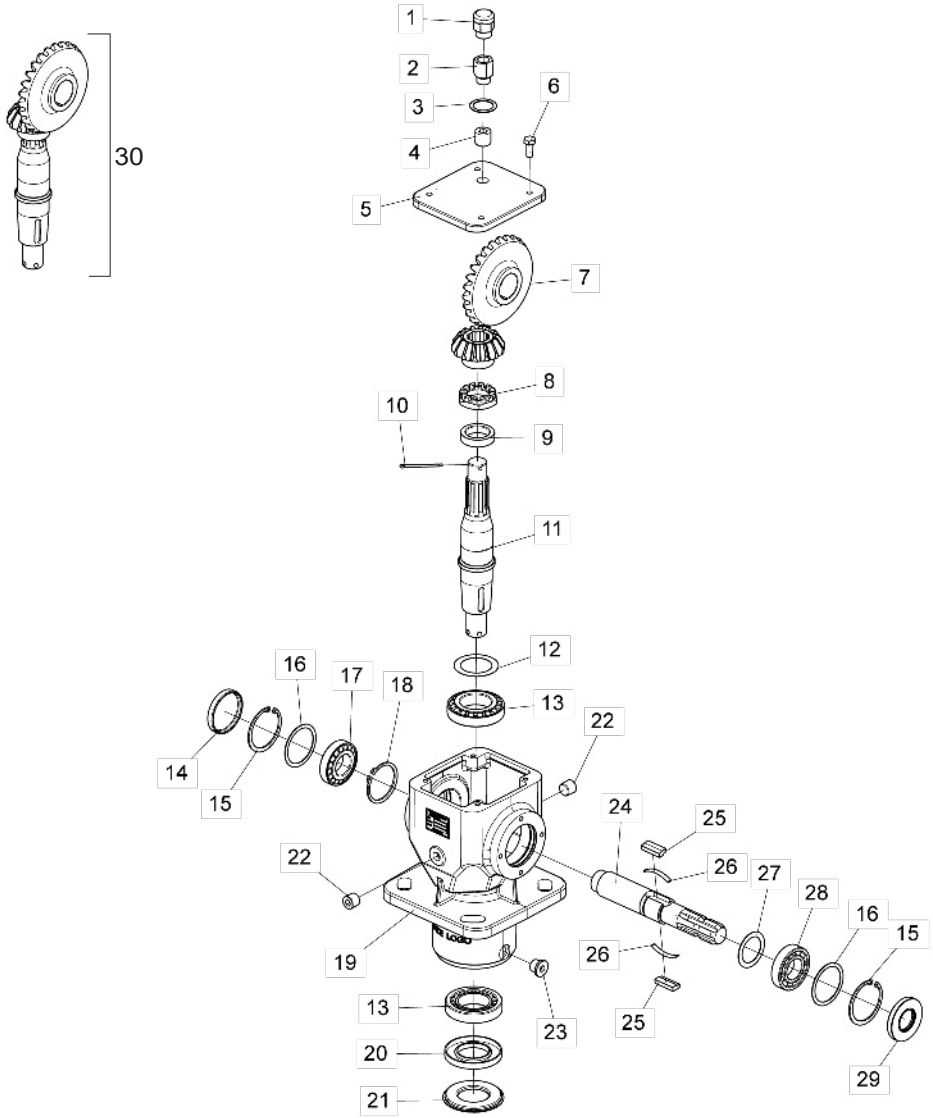

Item	Código	Descripción del producto	Todos
1	6020350992-0	Respiro 1/2"BSP (Comer 8.6.7.00269)	1
2	6020310967-1	Prolongador 1/2"BSP (Comer 8.6.0.01113)	1
3	6020059228-2	Cuña 1/2"BSP 21.46x28x1 (Comer 8.3.3.01114)	1
4	6020030858-4	Tapón P/Llave Allen 1/2" BSP (Comer 8.6.6.00088)	1
5	6020395146-1	Tapa de la Caja Multiplicadora Comer (0.140.1302.00)	1
6	6020311269-9	Tornillo Cab.Sextavada M8 X 1,25 X 20Mm Cl8.8 Rt	4
7	6020059223-1	Corona M5.64 Z27 (Comer 0.140.6010.00) / Corona M5.64 Z14 (0.140.5010.00) Eje salida (0.140.3007.00)	1
8	6020310965-5	Tuerca Castillo C/Corona M30 x 1,5mm	1
9	6020095888-0	Espaciador 30.3x43x10.5 (Comer 0.132.7109.00)	1
10	6020059229-0	Contra-perno M4 x 55mm (Comer 8.4.7.01111)	1
11	6020095890-2	Eje de salida (Comer 0.140.3009.00)	1
12	6020059225-8	Cuçna 50.3x70.3 (Comer 0.712.7500.00)	1
13	6020350054-0	Rodamiento 30210	2
14	6020395145-3	Tapa Ø72 x 10mm (Comer 8.7.0.00744)	1
15	6020016003-0	Anillo elástico I75 x 2,5mm (Comer 8.5.2.00131)	2
16	6020059226-6	Cuña 60.3x71.7 (Comer 0.248.7500.00)	2
17	6020350080-0	Rodamiento 30207	1
18	6020016004-8	Anillo elástico E40 x 1,8mm (Comer 8.5.1.00712)	1
19	6020061257-7	Carcasa mecanizada (Comer 0.140.0501.00)	1
20	6020350991-2	Retenedor 50x90x10 (Comer 8.7.1.01107)	1
21	6020395147-0	Tapa de Protección Inferior (Comer 0.139.7100.00)	1
22	6020030859-2	Tapón P/Llave Allen 3/8"BSP	2
23	6020030860-6	Tapón Magnético P/Llave Allen 3/8"BSP (Comer 9510.106.025)	1
24	6020096139-3	Eje de entrada 3/8 Z6 (Comer 0.140.2010.00	1
25	6020059227-4	Llaveta 13 x 7 x 31mm (Comer 0.267.7109.00)	2
26	6020251948-5	Resorte de Traba de la Llaveta	2
27	6020059224-0	Cuña 48. 0x35.3x1 (Comer 0.313.7000.00)	1
28	6020350022-2	Rodamiento 6207-Z	1
29	6020350990-4	Retenedor NBR 35x72x10 (Comer 8.7.1.02545)	1
		Juego de repuesto (Eje/Corona/Piñón)	
30	5528011159-6	Sistema de reemplazo de transmisión Cx de desbrozadora (Comer)	-

• Maza de las Cuchillas

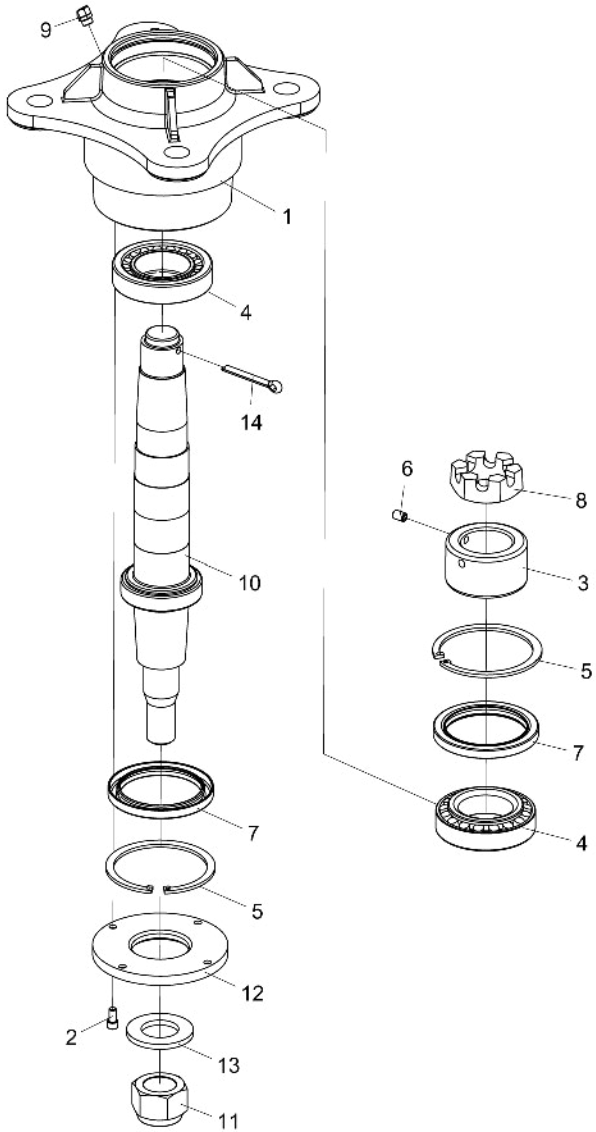

Item	Código	Descripción del producto	Todos	Derecho	Izquierdo
1	5204010288-4	Maza De Las Cuchillas (Suelto)		1	
1	5204010543-3	Maza De Las Cuchillas (Suelto)			1
2	6020310099-2	Tornillo Allen C/C 1/4" X 1/2" 20F Unc1A Cl12.9 Rt(Fosfatizado)	4		
3	5456030008-8	Tuerca De R.048,7Mm 14Fpp Traba De La Maza	1		
4	6020350056-7	Rodamiento 32210	2		
5	6020010292-7	Anillo De Retencion I-95 G502-095-01	2		
6	6020310096-8	Tornillo Allen S/C 5/16" X 1/2" 18F Unc1A Cl12.9 Rt(Fosfatizado)	1		
7	6020350266-7	Retenedor Ø73,50 X Ø95,00 X 9,00Mm	2		
8	5456020005-9	Tuerca Castillo 1.1/2" 14F	1		
9	6020130110-9	Grasero 1/8"	1		
10	5232012324-0	Eje de las Cuchillas		1	
10	5232012325-9	Eje de las Cuchillas			1
11	6020310810-1	Tuerca Sextavada Autobloqueo C/Nylon 1.1/4" 12F Unf Gr5 Ch.1.7/8" Alt.25,00Mm	1		
12	5538010080-0	Tapa De La Maza De Ø52 X Ø122 X 9,50Mm	1		
13	6020010453-9	Arandela Lisa M33 Ø34,00 X Ø60,00 X 5,00mm (Zincado Branco)(Din 125A)	1		
14	6020050116-3	Contraperno 1/4" X 2"	1		

• Protección Lateral Mayor Completa

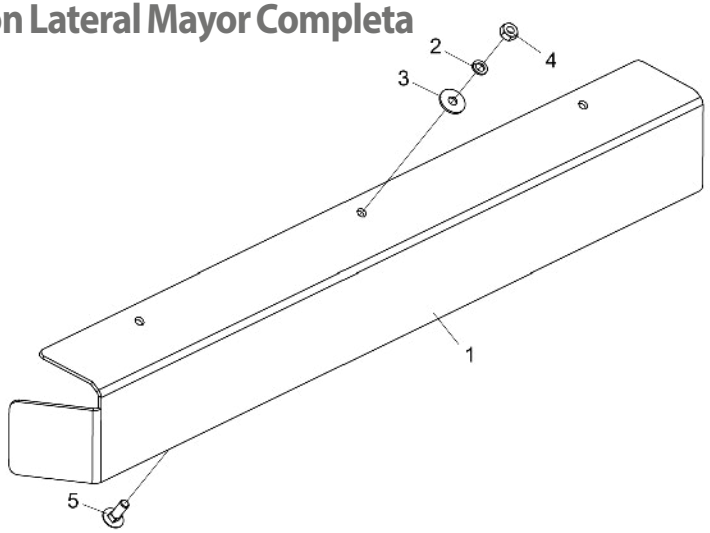

Ítem	Código	Descripción del producto	RPDL 2250	RPDL 2700	RPDL 3000
1	5136018809-8	Chapa de las Protecciones Traseras Laterales 1005mm	1		
1	5136018810-1	Chapa de las Protecciones Traseras Laterales 1242mm		1	
1	5136018811-0	Chapa de las Protecciones Traseras Laterales 1360mm			1
2	6020010394-0	Arandela De Presión M10 Media	3	4	5
3	6020010443-1	Arandela LisaM10 Ø10,50XØ30,00X2,50mm(DIN 9021)	3	4	5
4	6020310822-5	Tuerca Sextavada M10 X 1,50 Ma Cl8 Ch.17Mm Alt.8,00Mm	3	4	5
5	6020317544-5	Tornillo Cab.Francesa M10 X 1,50 X 30Mm Cl8.8 Rt	3	4	5

• Protección Lateral Menor Completa

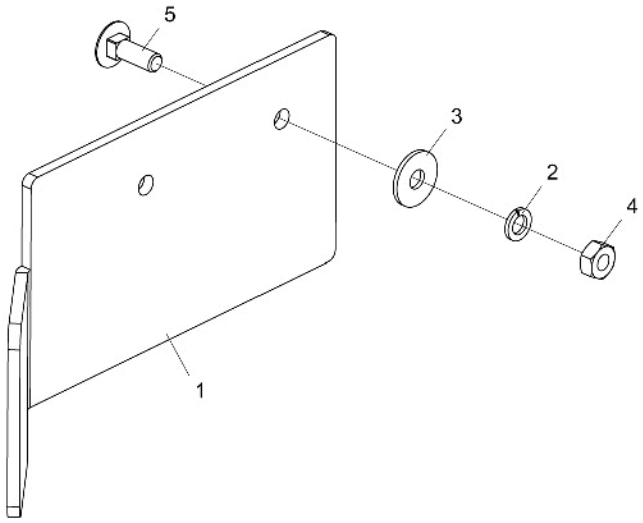

Ítem	Código	Descripción del producto	RPDL 2250	RPDL 2700	RPDL 3000
1	5136018806-3	Chapa de las Protecciones Traseras Laterales 282mm	1		
1	5136018807-1	Chapa de las Protecciones Traseras Laterales 542mm		1	
1	5136018808-0	Chapa de las Protecciones Traseras Laterales 694mm			1
2	6020010394-0	Arandela De Presión M10 Media	2	2	3
3	6020010443-1	Arandela LisaM10 Ø10,50XØ30,00X2,50mm(DIN 9021)	2	2	3
4	6020310822-5	Tuerca Sextavada M10 X 1,50 Ma Cl8 Ch.17Mm Alt.8,00Mm	2	2	3
5	6020317544-5	Tornillo Cab.Francesa M10 X 1,50 X 30Mm Cl8.8 Rt	2	2	3

• Protecciones de Cadenas

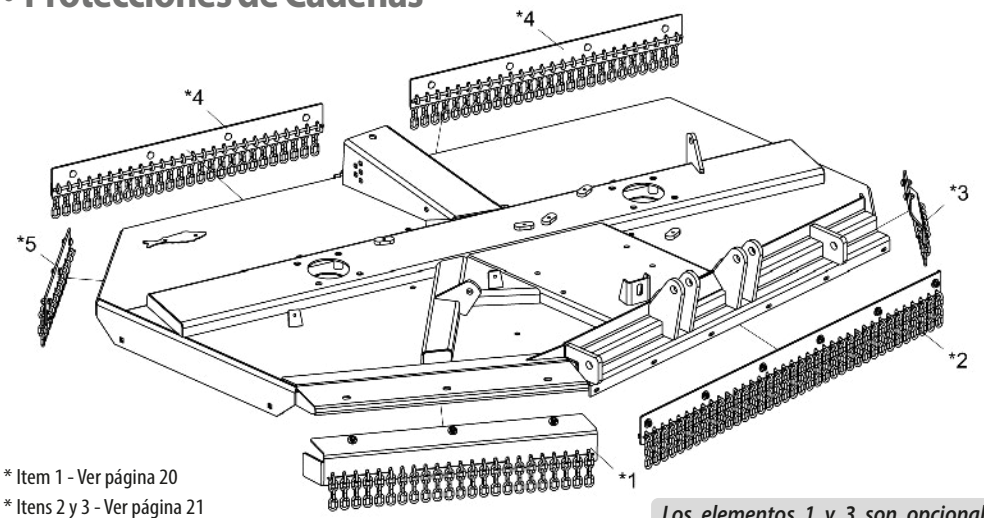

* Item 1 - Ver página 20
* Itens 2 y 3 - Ver página 21
* Itens 4 y 5 - Ver página 22

Los elementos 1 y 3 son opcionales y reemplazan las protecciones de chapa.

Item	Código	Descripción del producto	Todos	RPDL 2250	RPDL 2700	RPDL 3000
*1	5464010650-9	Protección Lateral Delantera Derecha (Cadena)		1		
*1	5464010643-6	Protección Lateral Delantera Derecha (Cadena)			1	
*1	5464010621-5	Protección Lateral Delantera Derecha (Cadena)				1
*2	5464010622-3	Protección Delantera Central (Cadena)	1			
*3	5464010648-7	Protección Lateral Delantera Izquierda (Cadena)		1		
*3	5464010641-0	Protección Lateral Delantera Izquierda (Cadena)			1	
*3	5464010619-3	Protección Lateral Delantera Izquierda (Cadena)				1
*4	5464010649-5	Protección Trasera Central (Cadena)		2		
*4	5464010642-8	Protección Trasera Central (Cadena)			2	
*4	5464010620-7	Protección Trasera Central (Cadena)				2
*5	5464010651-7	Protección Trasera Derecha (Cadena)		1		
*5	5464010644-4	Protección Trasera Derecha (Cadena)			1	
*5	5464010623-1	Protección Trasera Derecha (Cadena)				1

• Protección Lateral Delantera Derecha (Cadena) Completa

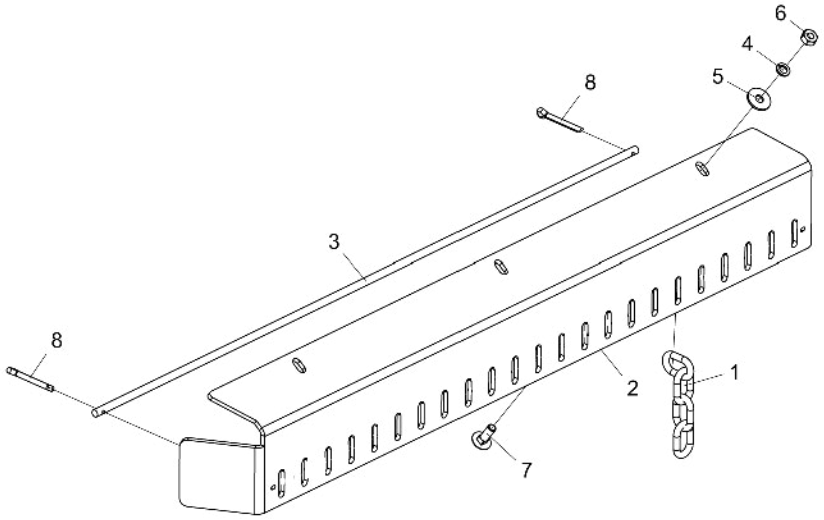

Item	Código	Descripción del producto	Todos	RPDL 2250	RPDL 2700	RPDL 3000
1	6020058091-8	Cadena del Protector(4 Eslabones)		23	29	32
2	5136018798-9	Chapa de las Protecciones Traseras Laterales 1007mm		1		
2	5136018770-9	Chapa de las Protecciones Traseras Laterales 1242mm			1	
2	5136018697-4	Chapa de las Protecciones Traseras Laterales 1362mm				1
3	5040010996-3	Barra Redonda de 3/8" X 940mm		1		
3	5040010989-0	Barra Redonda de 3/8" X 1180mm			1	
3	5040010972-6	Barra Redonda de 3/8" X 1300mm				1
4	6020010394-0	Arandela De Presión M10 Media		3	4	5
5	6020010443-1	Arandela LisaM10 Ø10,50XØ30,00X2,50mm(DIN 9021)		3	4	5
6	6020310822-5	Tuerca Sextavada M10 X 1,50 Ma Cl8 Ch.17Mm Alt.8,00Mm		3	4	5
7	6020317544-5	Tornillo Cab.Francesa M10 X 1,50 X 30Mm Cl8.8 Rt		3	4	5
8	6020050101-5	Contraperno 1/8" X 1"	2			

• Protección Delantera Central (Cadena) Completa

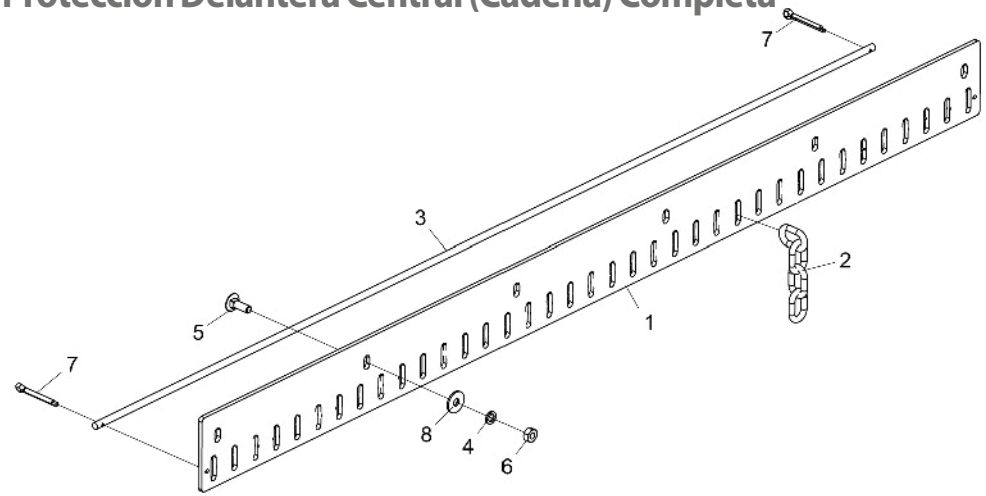

Item	Código	Descripción del producto	Todos
1	5136018695-8	Chapa de las Protecciones Traseras Laterales 1485mm	1
2	6020058091-8	Cadena del Protector(4 Eslabones)	37
3	5040010970-0	Barra Redonda 3/8" x 1485mm	1
4	6020010394-0	Arandela De Presión M10 Media	6
5	6020317544-5	Tornillo Cab.Francesa M10 X 1,50 X 30Mm Cl8.8 Rt	6
6	6020310822-5	Tuerca Sextavada M10 X 1,50 Ma Cl8 Ch.17Mm Alt.8,00Mm	6
7	6020050101-5	Contraperno 1/8" X 1"	2
8	6020010443-1	Arandela LisaM10 Ø10,50XØ30,00X2,50mm(DIN 9021)	6

• Protección Lateral Delantera Esquerda (Cadena) Completa

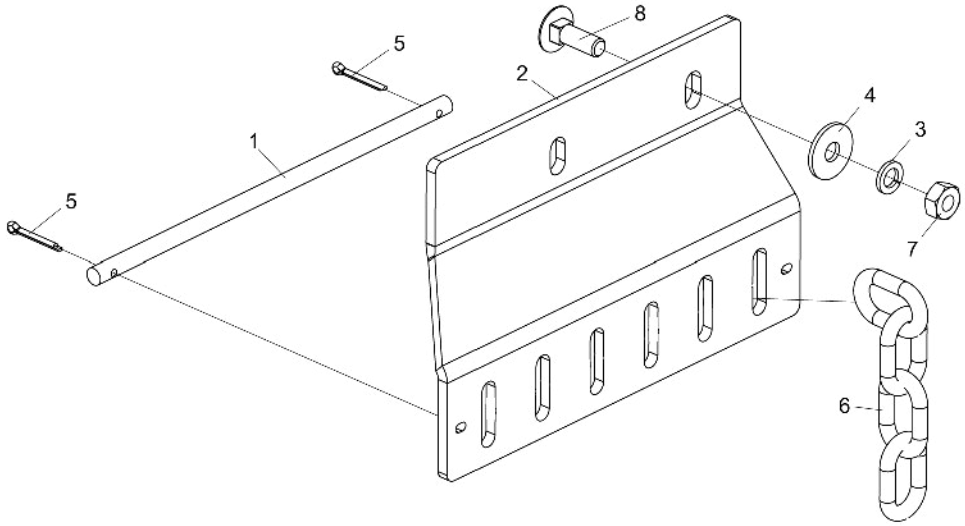

Item	Código	Descripción del producto	Todos	RPDL 2250	RPDL 2700	RPDL 3000
1	5040010998-0	Barra Redonda 3/8" X 260Mm		1		
1	5040010987-4	Barra Redonda De 3/8" X 515Mm			1	
1	5040010969-6	Barra Redonda De 3/8" X 670Mm				1
2	5136018796-2	Chapa de las Protecciones Traseras Laterales 282mm		1		
2	5136018768-7	Chapa de las Protecciones Traseras Laterales 485mm			1	
2	5136018694-0	Chapa de las Protecciones Traseras Laterales 640mm				1
3	6020010394-0	Arandela De Presión M10 Media		2	2	3
4	6020010443-1	Arandela LisaM10 Ø10,50XØ30,00X2,50mm(DIN 9021)		2	2	3
5	6020050101-5	Contraperno 1/8" X 1"	2			
6	6020058091-8	Cadena del Protector(4 Eslabones)		6	12	16
7	6020310822-5	Tuerca Sextavada M10 X 1,50 Ma Cl8 Ch.17Mm Alt.8,00Mm		2	2	3
8	6020317544-5	Tornillo Cab.Francesa M10 X 1,50 X 30Mm Cl8.8 Rt		2	2	3

• Protección Trasera Central (Cadena) Completa

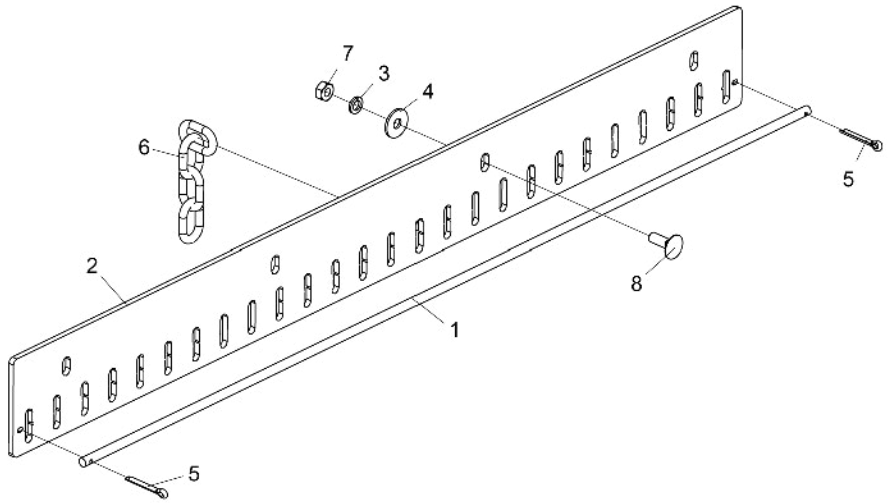

Item	Código	Descripción del producto	Todos	RPDL 2250	RPDL 2700	RPDL 3000
1	5040010995-5	Barra Redonda de 3/8" X 1045mm		1		
1	5040010988-2	Barra Redonda de 3/8" X 1130mm			1	
1	5040010971-8	Barra Redonda de 3/8" x 1255mm				1
2	5136018797-0	Chapa de las Protecciones Traseras Laterales 1045mm		1		
2	5136018769-5	Chapa de las Protecciones Traseras Laterales 1145mm			1	
2	5136018696-6	Chapa de las Protecciones Traseras Laterales 1255mm				1
3	6020010394-0	Arandela De Presión M10 Media		4	4	5
4	6020010443-1	Arandela LisaM10 Ø10,50XØ30,00X2,50mm(DIN 9021)		4	4	5
5	6020050101-5	Contraperno 1/8" X 1"	2			
6	6020058091-8	Cadena del Protector(4 Eslabones)		26	28	31
7	6020310822-5	Tuerca Sextavada M10 X 1,50 Ma Cl8 Ch.17Mm Alt.8,00Mm		4	4	5
8	6020317544-5	Tornillo Cab.Francesa M10 X 1,50 X 30Mm Cl8.8 Rt		4	4	5

• Protección Lateral Trasera Derecha (Cadena) Completa

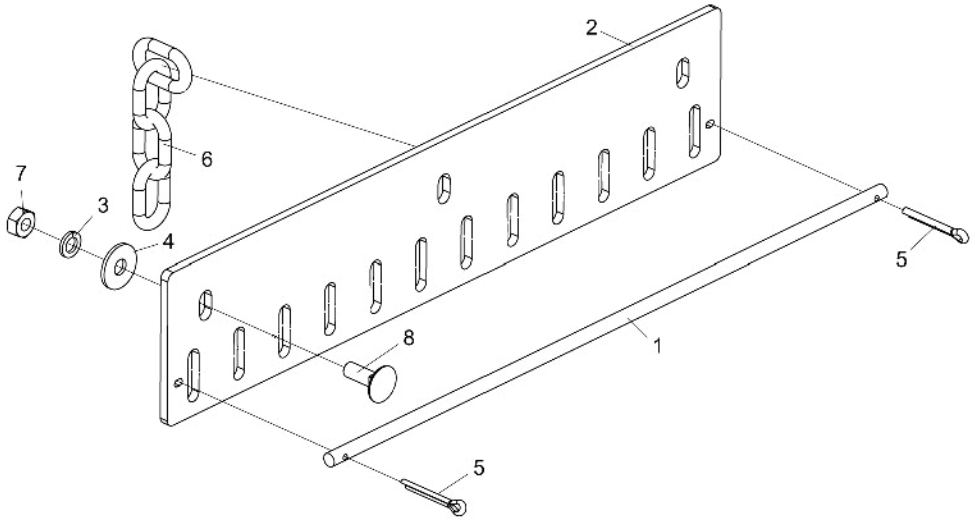

Item	Código	Descripción del producto	Todos	RPDL 2250	RPDL 2700	RPDL 3000
1	5040010997-1	Barra Redonda de 3/8" X 510mm		1		
1	5040010990-4	Barra Redonda de 3/8" X 690mm			1	
1	5040010973-4	Barra Redonda de 3/8" X 810mm				1
2	5136018799-7	Chapa de las Protecciones Traseras Laterales 510mm		1		
2	5136018771-7	Chapa de las Protecciones Traseras Laterales 690mm			1	
2	5136018698-2	Chapa de las Protecciones Traseras Laterales 810mm				1
3	6020010394-0	Arandela De Presión M10 Media	3			
4	6020010443-1	Arandela LisaM10 Ø10,50XØ30,00X2,50mm(DIN 9021)	3			
5	6020050101-5	Contraperno 1/8" X 1"	2			
6	6020058091-8	Cadena del Protector(4 Eslabones)		13	17	20
7	6020310822-5	Tuerca Sextavada M10 X 1,50 Ma Cl8 Ch.17Mm Alt.8,00Mm	3			
8	6020317544-5	Tornillo Cab.Francesa M10 X 1,50 X 30Mm Cl8.8 Rt		3	3	
8	6020310928-0	Tornillo Cab.Sextavada M10 X 1,25 X 30mm Cl8.8 RT				3

• Rueda de Profundidad C/Rodemiento Completa

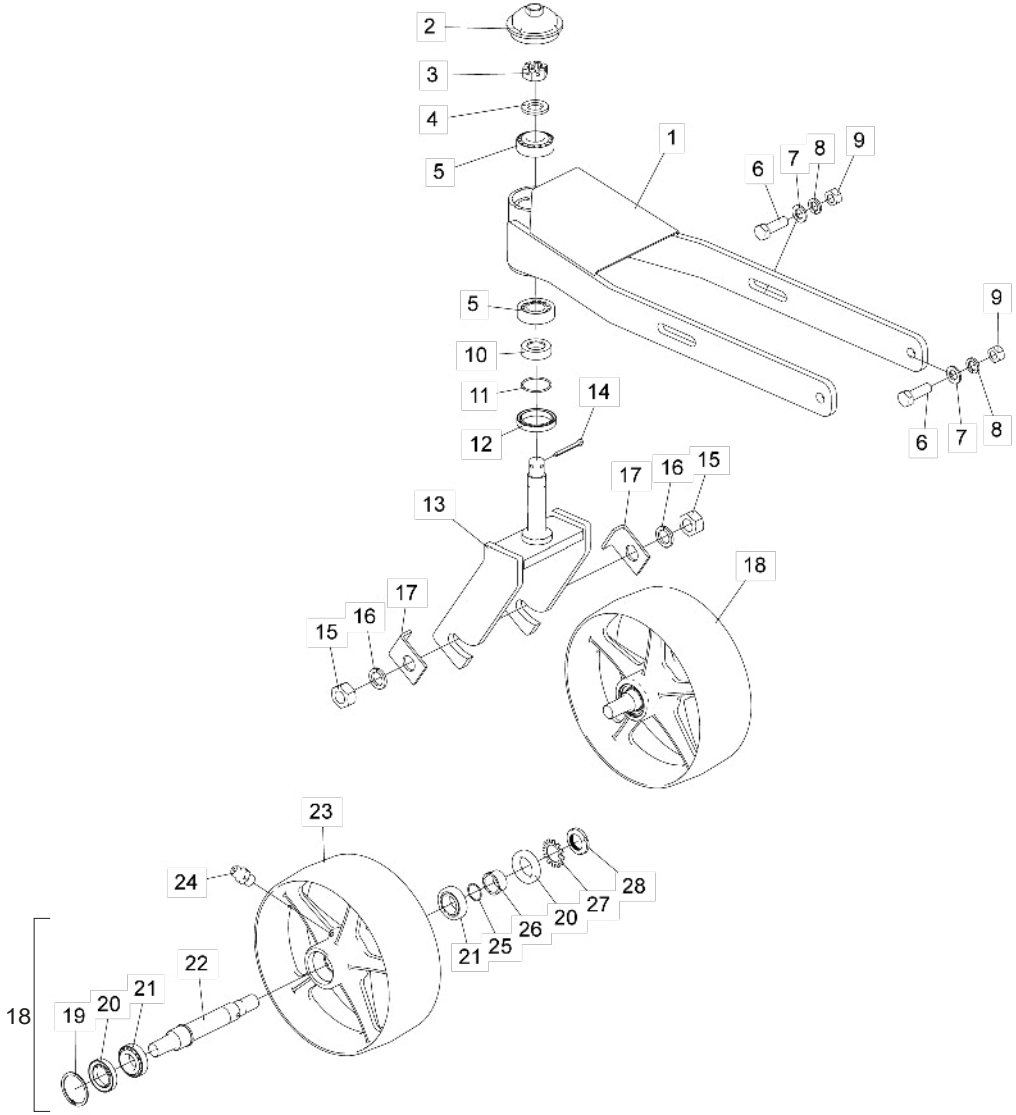

Item	Código	Descripción del producto	Todos
1	5530018140-5	Soporte De Control De Altura (Rueda / Cojinete)	1
2	5096010053-8	Tapa De La Maza	1
3	6020310791-1	Tuerca Sextavada M24 X 2,00 Mb Cl8 Ch.36mm Alt.19,00mm S/Coroa	1
4	5024010039-5	Arandela Lisa De Ø26,2 X Ø44 X 4,75mm(Zincado)	1
5	6020350062-1	Rodamiento 32206	2
6	6020311210-9	Tornillo Cab.Sextavada M16 X 2,00 X 50mm Cl8.8 Rt	4
7	6020015985-6	Arandela LisaM16 (Ø17 x Ø30 x 3mm) Norma DIN 125	4
8	6020010124-6	Arandela De Presión M16 Media	4
9	6020310818-7	Tuerca Sextavada M12 X 1,75 Ma Cl8 Ch.19mm Alt.10,00mm	4
10	5080012088-5	Buje De Soporte	1
11	6020016020-0	Anel O'Ring Ø 29,87 X 1,78 - 2025 N 0674-70	1
12	6020350248-9	Retenedor Ø50,00 X Ø65,00 X 10,00mm	1
13	5530018141-3	Soporte De Rueda	1
14	6020050116-3	Contraperno 1/4" X 2"	1
15	6020310457-2	Tuerca Sextavada M24 X 3,00 Ma Cl8 Ch.36mm Alt.19,00mm	2
16	6020010196-3	Arandela De Presión M24 Media(Bicromatizad0)	2
17	5136060170-0	Chapa De Traba De La Rueda	2
18	5498010340-7	Rueda Con Cojinete Montado	1
19	6020016019-6	Anillo Elástico Din 472 - 56 X 2	1
20	6020351013-9	Retenedor Ø35.00 X Ø56,00 X 10.00mm (7452 Br)	2
21	6020350868-1	Rodamiento 32006Xj (Nsk)	2
22	5232012451-4	Eje De La Rueda	1
23	5498010341-5	Rueda Mecanizada (Cojinete)	1
24	6020130100-1	Grasero 1/4"	1
25	6020016018-8	Anel O'Ring Ø 26,7 X 1,78 - 2023 N 0674-70	1
26	5080012086-9	Buje De Soporte	1
27	6020016011-0	Arandela De Seguridad Mb6 Ø30mm	1
28	6020311296-6	Tuerca Km6 M30 X 1,5mm	1

• Calcomanias

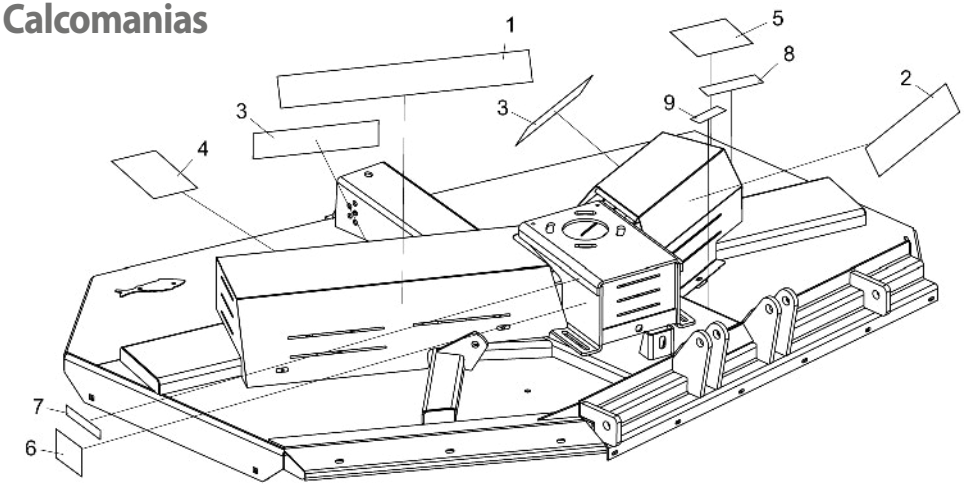

Ítem	Código	Descripción del producto	Todos	RPDL 2250	RPDL 2700	RPDL 3000
1	6020071073-0	Calcomania Rpdl-2250 Baldan(800 X 100Mm)		1		
1	6020071074-9	Calcomania Rpdl-2700 Baldan(800 X 100Mm)			1	
1	6020071075-7	Calcomania Rpdl-3000 Baldan(800 X 100Mm)				1
2	6020071029-3	Calcomania Baldan(500 X 100Mm)	1			
3	6020071082-0	Calcomania Baldan(400 X 90Mm)	2			
4	5206010102-7	Calconania De Atención De Las Rotativas	1			
5	6020070817-5	Calcomania De Advertencia De Rotativa(Portugues/Ingles/Castelhano)	1			
6	5206010294-5	Calconania Remover El Plug Antes De Poner Chapeadoras	1			
7	5206010026-8	Calconania Verificar Nivel De Aceite (Rotativas)	1			
8	6020070886-8	Calcomania De Lubricar y Reapretar(58 X 195Mm)	1			
9	6020070894-9	Calcomania Atencion"Cardan Rotativo"(40 X 120Mm)	1			

Item 1

Itens 2 e 3

Item 4

Item 5

Item 6

Item 7

Item 8

Item 9

BALDAN

Avenida Baldan, 1500
Nova Matão
15.993-900
Matão/SP - Brasil
sac@baldan.com.br
export@baldan.com.br

+55 16 3221 6500
baldan.com.br