Catálogo de Peças

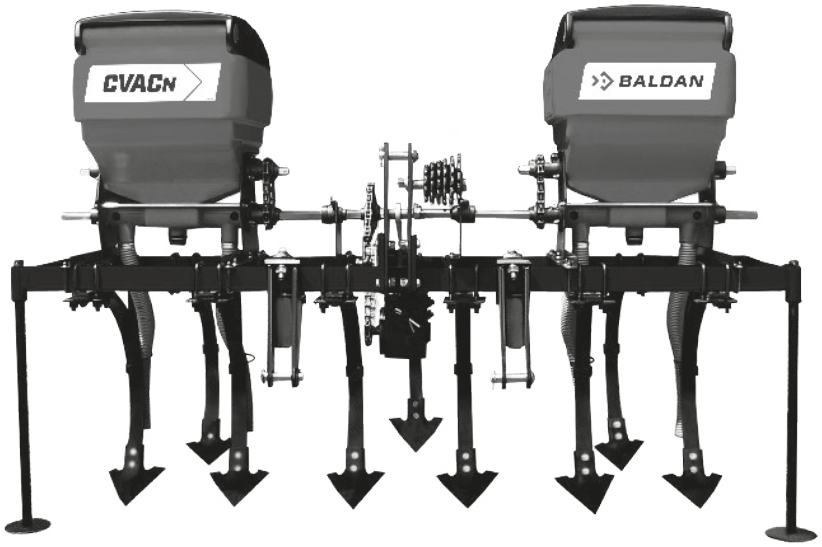

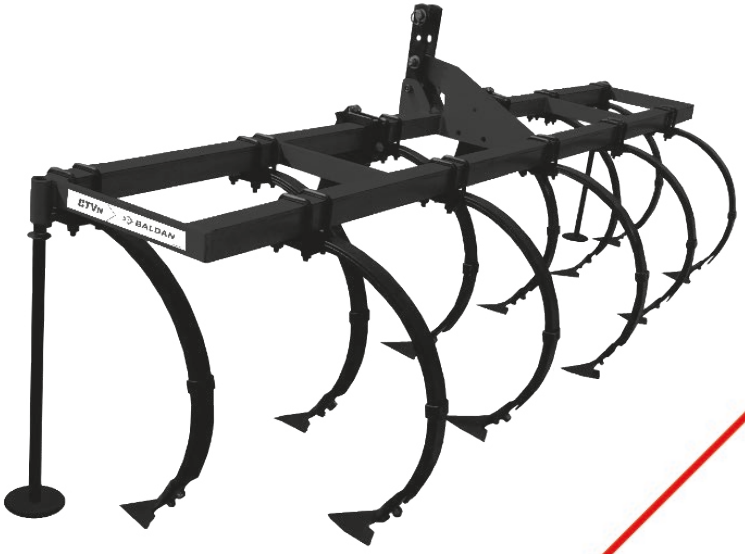

CVAC N / CTV N

Cultivador Adubador em Cobertura

BALDAN

Índice

CVAC-N *4*
Tabela CVAC-N *5-6*
CTV-N *7*
Tabela CTV-N *8*
Armação Completa com Depósito sem Mexedor *9*
Tabela Armação Completa com Depósito sem Mexedor *10-11*
Armação Completa com Depósito com Mexedor *12*
Tabela Armação Completa com Depósito com Mexedor *13-14*
Caixa de Adubo Direita/Esquerda sem Mexedor *15*
Caixa de Adubo Direita/Esquerda com Mexedor *16*
Tabela Caixa de Adubo Direita/Esquerda com Mexedor *17*
Caixa de Adubo Traseira sem Mexedor *18*
Caixa de Adubo Traseira com Mexedor *19*
Tabela Caixa de Adubo Traseira com Mexedor *20*
Caixa de Transmissão Redutora *21*
Adesivos CVAC-N *21*
Adesivos CTV-N *22*
ÍNDICE NUMÉRICO **23**

• CVAC-N

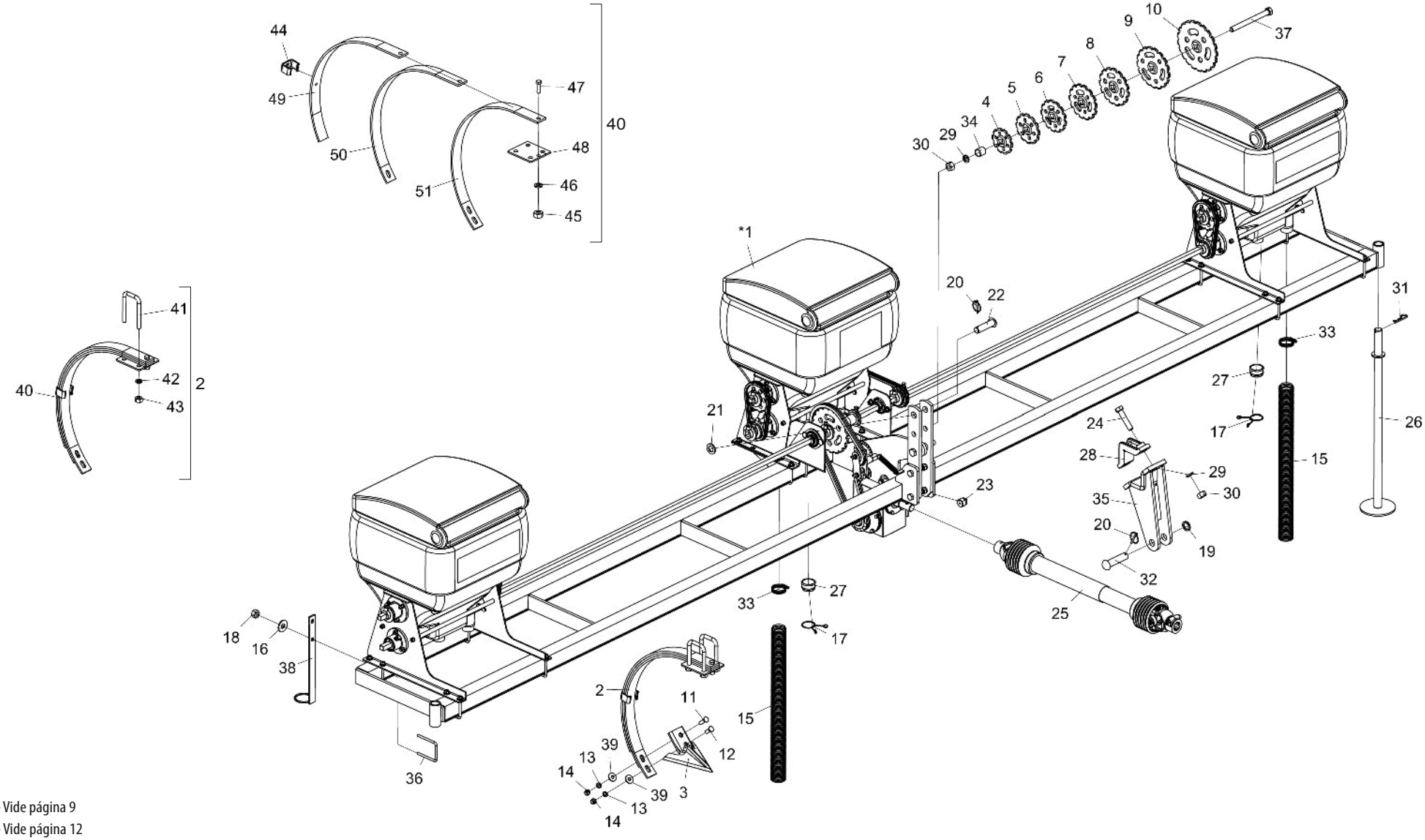

* Item 1:
- Sem Mexedor - Vide página 9
- Com Mexedor - Vide página 12

• Tabela CVAC-N

Item	Código	Descrição do Produto	Todos	06X02	07X02	08X02	08X04	09X02	09X03	10X02	10X03	11X02	11X03	12X02	12X03	12X04	13X02	13X03	13X04	14X02	14X03	14X04	15X02	15X03	15X04	15X05	16X02	16X03	16X04	16X05	17X02	17X03	17X04	17X05	18X02	18X03	18X04	18X05	18X06	19X02	19X03	19X04	19X05	19X06	20X02	20X03	20X04	20X05	20X06	21X02	21X03	21X04	21X05	21X06	21X07
*1	5022011352-0	Armação Completa 2250mm C/02 Adubadeiras P/04 Linhas		1	1	1		1		1		1																																											
*1	5022011353-9	Armação Completa 2250mm C/02 Adubadeiras C/Mexedor P/04 Linhas		1	1	1		1		1		1																																										
*1	5022011354-7	Armação Completa 2250mm C/03 Adubadeiras P/06 Linhas							1		1		1																																									
*1	5022011355-5	Armação Completa 2250mm C/03 Adubadeiras C/Mexedor P/06 Linhas							1		1		1																																									
*1	5022011356-3	Armação Completa 2900mm C/02 Adubadeiras P/04 Linhas		1	1	1		1		1		1		1																																								
*1	5022011357-1	Armação Completa 2900mm C/02 Adubadeiras C/Mexedor P/04 Linhas		1	1	1		1		1		1		1																																								
*1	5022011358-0	Armação Completa 2900mm C/03 Adubadeiras P/06 Linhas							1		1		1		1																																							
*1	5022011359-8	Armação Completa 2900mm C/03 Adubadeiras C/Mexedor P/06 Linhas							1		1		1		1																																							
*1	5022011360-1	Armação Completa 2900mm C/04 Adubadeiras P/08 Linhas														1																																						
*1	5022010350-9	Armação Completa 2900mm C/04 Adubadeiras C/Mexedor P/08 Linhas														1																																						
*1	5022011361-0	Armação Completa 3300mm C/02 Adubadeiras P/04 Linhas		1	1	1		1		1		1		1			1																																					
*1	5022011401-2	Armação Completa 3300mm C/02 Adubadeiras C/Mexedor P/04 Linhas		1	1	1		1		1		1		1			1																																					
*1	5022011362-8	Armação Completa 3300mm C/03 Adubadeiras P/06 Linhas							1		1		1		1			1																																				
*1	5022010354-1	Armação Completa 3300mm C/03 Adubadeiras C/Mexedor P/03 Linhas							1		1		1		1			1																																				
*1	5022011363-6	Armação Completa 3300mm C/04 Adubadeiras P/08 Linhas					1									1			1																																			
*1	5022011364-4	Armação Completa 3300mm C/04 Adubadeiras C/Mexedor P/08 Linhas					1									1			1																																			
*1	5022011365-2	Armação Completa 3650mm C/02 Adubadeiras P/04 Linhas		1	1	1		1		1		1		1			1			1			1																															
*1	5022011366-0	Armação Completa 3650mm C/02 Adubadeiras C/Mexedor P/04 Linhas		1	1	1		1		1		1		1			1			1			1																															
*1	5022011367-9	Armação Completa 3650mm C/03 Adubadeiras P/06 Linhas							1		1		1		1			1			1			1																															
*1	5022011368-7	Armação Completa 3650mm C/03 Adubadeiras C/Mexedor P/06 Linhas							1		1		1		1			1			1			1																															
*1	5022011369-5	Armação Completa 3650mm C/04 Adubadeiras P/08 Linhas					1									1			1			1			1																													
*1	5022011370-9	Armação Completa 3650mm C/04 Adubadeiras C/Mexedor P/08 Linhas					1									1			1			1			1																													
*1	5022011371-7	Armação Completa 3650mm C/05 Adubadeiras P/10 Linhas																								1																												
*1	5022011372-5	Armação Completa 3650mm C/05 Adubadeiras C/Mexedor P/10 Linhas																								1																												
*1	5022011373-3	Armação Completa 4200mm C/02 Adubadeiras P/04 Linhas		1	1	1		1		1		1		1			1			1			1				1																												
*1	5022011374-1	Armação Completa 4200mm C/02 Adubadeiras C/Mexedor P/04 Linhas		1	1	1		1		1		1		1			1			1			1				1																												
*1	5022011375-0	Armação Completa 4200mm C/03 Adubadeiras P/06 Linhas							1		1		1		1			1			1			1					1																										
*1	5022011376-8	Armação Completa 4200mm C/03 Adubadeiras C/Mexedor P/06 Linhas							1		1		1		1			1			1			1					1																										
*1	5022010276-6	Armação Completa 4200mm C/04 Adubadeiras P/08 Linhas														1			1			1			1				1																										
*1	5022011377-6	Armação Completa 4200mm C/04 Adubadeiras C/Mexedor P/08 Linhas														1			1			1			1				1																										
*1	5022011378-4	Armação Completa 4200mm C/05 Adubadeiras P/10 Linhas																																																				
*1	5022011379-2	Armação Completa 4200mm C/05 Adubadeiras C/Mexedor P/10 Linhas																																																				
*1	5022011380-6	Armação Completa 4500mm C/02 Adubadeiras P/04 Linhas		1	1	1		1		1		1		1			1			1			1				1				1				1																			
*1	5022011381-4	Armação Completa 4500mm C/02 Adubadeiras C/Mexedor P/04 Linhas		1	1	1		1		1		1		1			1			1			1				1				1				1																			
*1	5022011382-2	Armação Completa 4500mm C/03 Adubadeiras P/06 Linhas							1		1		1		1			1			1			1					1				1				1																		
*1	5022011383-0	Armação Completa 4500mm C/03 Adubadeiras C/Mexedor P/06 Linhas							1		1		1		1			1			1			1					1				1				1																		
*1	5022011384-9	Armação Completa 4500mm C/04 Adubadeiras P/08 Linhas														1			1			1			1				1				1				1																		
*1	5022011400-4	Armação Completa 4500mm C/04 Adubadeiras C/Mexedor P/08 Linhas														1			1			1			1				1				1				1																		
*1	5022011385-7	Armação Completa 4500mm C/05 Adubadeiras P/10 Linhas																								1				1				1				1																
*1	5022011386-5	Armação Completa 4500mm C/05 Adubadeiras C/Mexedor P/10 Linhas																								1				1				1				1																
*1	5022011387-3	Armação Completa 4500mm C/06 Adubadeiras P/12 Linhas																																					1															
*1	5022010416-5	Armação Completa 4500mm C/06 Adubadeiras C/Mexedor P/12 Linhas																																					1															
*1	5022011388-1	Armação Completa 5500mm C/02 Adubadeiras P/04 Linhas		1	1	1		1		1		1		1			1			1			1				1				1				1					1					1					1				
*1	5022011389-0	Armação Completa 5500mm C/02 Adubadeiras C/Mexedor P/04 Linhas		1	1	1		1		1		1		1			1			1			1				1				1				1					1					1					1				
*1	5022011390-3	Armação Completa 5500mm C/03 Adubadeiras P/06 Linhas							1		1		1		1			1			1			1					1				1				1					1					1					1			
*1	5022011391-1	Armação Completa 5500mm C/03 Adubadeiras C/Mexedor P/06 Linhas							1		1		1		1			1			1			1					1				1				1					1					1					1			
*1	5022011392-0	Armação Completa 5500mm C/04 Adubadeiras P/08 Linhas														1			1			1			1				1				1				1					1					1					1			
*1	5022011393-8	Armação Completa 5500mm C/04 Adubadeiras C/Mexedor P/08 Linhas														1			1			1			1				1				1				1					1					1					1			
*1	5022011394-6	Armação Completa 5500mm C/05 Adubadeiras P/10 Linhas																								1				1				1				1					1					1					1		
*1	5022011395-4	Armação Completa 5500mm C/05 Adubadeiras C/Mexedor P/10 Linhas																								1				1				1				1					1					1					1		
*1	5022011396-2	Armação Completa 5500mm C/06 Adubadeiras P/12 Linhas																																					1					1					1					1	
*1	5022011397-0	Armação Completa 5500mm C/06 Adubadeiras C/Mexedor P/12 Linhas																																					1					1					1					1	
*1	5022011398-9	Armação Completa 5500mm C/07 Adubadeiras P/14 Linhas																																																					1

BALDAN

• Tabela CVAC-N

Item	Código	Descrição do Produto	Todos	06X02	07X02	08X02	08X04	09X02	09X03	10X02	10X03	11X02	11X03	12X02	12X03	12X04	13X02	13X03	13X04	14X02	14X03	14X04	15X02	15X03	15X04	15X05	16X02	16X03	16X04	16X05	17X02	17X03	17X04	17X05	18X02	18X03	18X04	18X05	18X06	19X02	19X03	19X04	19X05	19X06	20X02	20X03	20X04	20X05	20X06	21X02	21X03	21X04	21X05	21X06	21X07
*1	5022011399-7	Armação Completa 5500mm C/07 Adubadeiras C/Mexedor P/14 Linhas																																																						1
2	5530010018-9	Suporte Flexível C/Abraçadeira		6	7	8	8	9	9	10	10	11	11	12	12	12	13	13	13	14	14	14	15	15	15	15	16	16	16	16	17	17	17	17	18	18	18	18	18	19	19	19	19	19	20	20	20	20	20	21	21	21	21	21	21
3	4723100002-6	Enxada 8" X 6,00mm Tração Mecânica		6	7	8	8	9	9	10	10	11	11	12	12	12	13	13	13	14	14	14	15	15	15	15	16	16	16	16	17	17	17	17	18	18	18	18	18	19	19	19	19	19	20	20	20	20	20	21	21	21	21	21	21
4	5256020004-8	Engrenagem de 10 Dentes	1																																																					
5	5256020005-6	Engrenagem de 12 Dentes	1																																																					
6	5256020006-4	Engrenagem de 13 Dentes	1																																																					
7	5256020007-2	Engrenagem de 14 Dentes	1																																																					
8	5256020008-0	Engrenagem de 15 Dentes	1																																																					
9	5256020009-9	Engrenagem de 17 Dentes	1																																																					
10	5256010089-2	Engrenagem de 21 Dentes	1																																																					
11	6020310232-4	Parafuso Arado Tipo A3 1/2" X 1.3/4" 12F GR2 RP(Bicromatizado)		6	7	8	12	9	9	10	10	11	11	12	12	12	13	13	13	14	14	14	15	15	15	15	16	16	16	16	17	17	17	17	18	18	18	18	18	19	19	19	19	19	20	20	20	20	20	21	21	21	21	21	21
12	6020310230-8	Parafuso Arado Tipo A3 1/2" X 1.1/2" 12F GR2 RP(Bicromatizado)		6	7	8	12	9	9	10	10	11	11	12	12	12	13	13	13	14	14	14	15	15	15	15	16	16	16	16	17	17	17	17	18	18	18	18	18	19	19	19	19	19	20	20	20	20	20	21	21	21	21	21	21
13	6020010410-5	Arruela de Pressão 1/2" Média Industrial(Bicromatizado)		12	14	16	24	18	18	20	20	22	22	24	24	24	26	26	26	28	28	28	30	30	30	30	32	32	32	32	34	34	34	34	36	36	36	36	36	38	38	38	38	38	40	40	40	40	40	42	42	42	42	42	42
14	6020310756-3	Porca Sextavada 1/2" 12F W GR5 Ch.3/4" Alt.11,00mm (Bicromatizado)		12	14	16	24	18	18	20	20	22	22	24	24	24	26	26	26	28	28	28	30	30	30	30	32	32	32	32	34	34	34	34	36	36	36	36	36	38	38	38	38	38	40	40	40	40	40	42	42	42	42	42	42
15	5372010043-2	Mangueira Ø2" X 700mm Vacuo Ar N.13722		4	4	4	8	4	6	4	6	4	6	4	6	8	4	6	8	4	6	8	4	6	8	10	4	6	8	10	4	6	8	10	4	6	8	10	12	4	6	8	10	12	4	6	8	10	12	4	6	8	10	12	14
16	5024010075-1	Arruela Lisa de Ø10,3 X Ø25 X 2,00mm		8	8	8	16	8	12	8	12	8	12	8	12	16	8	12	16	8	12	16	8	12	16	20	8	12	16	20	8	12	16	20	8	12	16	20	24	8	12	16	20	24	8	12	16	20	24	8	12	16	20	24	28
17	6020250339-2	Mola de Trava		2	2	2	4	2	3	2	3	2	3	2	3	4	2	3	4	2	3	4	2	3	4	5	2	3	4	5	2	3	4	5	2	3	4	5	6	2	3	4	5	6	2	3	4	5	6	2	3	4	5	6	7
18	6020310746-6	Porca Sextavada 3/8" 16F UNC GR5 Ch.9/16" Alt.8,50mm (Bicromatizado)		8	8	8	16	8	12	8	12	8	12	8	12	16	8	12	1	8	12	16	8	12	16	20	8	12	16	20	8	12	16	20	8	12	16	20	24	8	12	16	20	24	8	12	16	20	24	8	12	16	20	24	28
19	5024010180-4	Arruela Lisa de Ø28,5 X Ø40 X 4,75mm(Zincado)	2																																																					
20	6020390301-7	Trava C/Argola Ø5,75 X 50mm		3	4	4	3	3	3	3	3	3	3	3	3	3	3	3	3	3	3	3	3	3	3	3	3	3	3	3	3	3	3	3	3	3	3	3	3	3	3	3	3	3	3	3	3	3	3	3	3	3	3	3	3
21	5024010039-5	Arruela Lisa de Ø26,2 X Ø44 X 4,75mm(Zincado)	1																																																					
22	6020310596-0	Pino Cab.Francesa Ø1" X 90mm	1																																																					
23	6020030771-5	Bujão Galvanizado R.1/2" X 14 Npt C/Furo de 3,00mm(Macopema		1			1	1	1	1	1	1	1	1	1	1	1	1	1	1	1	1	1	1	1	1	1	1	1	1	1	1	1	1	1	1	1	1	1	1	1	1	1	1	1	1	1	1	1	1	1	1	1	1
24	6020311098-0	Parafuso Cab.Sextavada 3/4" X 3.1/2" 10F UNC1A GR5 RP(Bicromatizado)		4	4		4	4	4	4	4	4	4	4	4	4	4	4	4	4	4	4	4	4	4	4	4	4	4	4	4	4	4	4	4	4	4	4	4	4	4	4	4	4	4	4	4	4	4	4	4	4	4	4
25	6020050178-3	Cardan Agricola Cc1001/1Ps (Aemco)	1																																																					
26	5530010333-1	Suporte de Apoio	2																																																					
27	6020390815-9	Tampa da Bica do Adubo		2	2	2	4	2	3	2	3	2	3	2	3	4	2	3	4	2	3	4	2	3	4	5	2	3	4	5	2	3	4	5	2	3	4	5	6	2	3	4	5	6	2	3	4	5	6	2	3	4	5	6	7
28	6010600770-8	Braçadeira	2																																																					
29	6020010414-8	Arruela de Pressão 3/4" Média Industrial(Bicromatizado)		5	6	2	5	5	5	5	5	5	5	5	5	5	5	5	5	5	5	5	5	5	5	5	5	5	5	5	5	5	5	5	5	5	5	5	5	5	5	5	5	5	5	5	5	5	5	5	5	5	5	5	5
30	6020310770-9	Porca Sextavada 3/4" 10F UNC GR5 Ch.1.7/32" Alt.18,50mm (Bicromatizado)		5	6	5	5	5	5	5	5	5	5	5	5	5	5	5	5	5	5	5	5	5	5	5	5	5	5	5	5	5	5	5	5	5	5	5	5	5	5	5	5	5	5	5	5	5	5	5	5	5	5	5	5
31	6020390308-4	Trava Nma - Tipo "R" de Ø4,5 X 80mm (455)	2																																																					
32	6020310660-5	Pino Cab.Francesa Ø28 X 105mm	2																																																					
33	6020010706-6	Abraçadeira de 044 X 057 X 14.5mm Rosca Sem Fim Aço Carbono		4	4	4	8	4	6	4	6	4	6	4	6	8	4	6	8	4	6	8	4	6	8	10	4	6	8	10	4	6	8	10	4	6	8	10	12	4	6	8	10	12	4	6	8	10	12	4	6	8	10	12	14
34	5080020518-0	Bucha de Ø26,8 X Ø32 X 32mm	1																																																					
35	5252010065-2	Engate do Cabeçalho	2																																																					
36	5068010030-3	Braçadeira de 83 X 104 X 3/8"		4	4	4	8	4	6	4	6	4	6	4	6	8	4	6	8	4	6	8	4	6	8	10	4	6	8	10	4	6	8	10	4	6	8	10	12	4	6	8	10	12	4	6	8	10	12	4	6	8	10	12	14
37	6020311109-9	Parafuso Cab.Sextavada 3/4" X 7.1/2" 10F UNC1A GR5 RP(Bicromatizado)	1																																																					
38	5530010292-0	Suporte das Mangueiras		4	4	4	8	4	6	4	6	4	6	4	6	8	4	6	8	4	6	8	4	6	8	10	4	6	8	10	4	6	8	10	4	6	8	10	12	4	6	8	10	12	4	6	8	10	12	4	6	8	10	12	14
39	5024010068-9	Arruela Lisa de Ø13,3 X Ø35,5 X 3,00mm		12	14	16	24	18	18	20	20	22	22	24	24	24	26	26	26	28	28	28	30	30	30	30	32	32	32	32	34	34	34	34	36	36	36	36	36	38	38	38	38	38	40	40	40	40	40	42	42	42	42	42	42
40	5530010009-0	Suporte Flexível S/Abraçadeira		6	7	8	8	9	9	10	10	11	11	12	12	12	13	13	13	14	14	14	15	15	15	15	16	16	16	16	17	17	17	17	18	18	18	18	18	19	19	19	19	19	20	20	20	20	20	21	21	21	21	21	21
41	5068010002-8	Braçadeira de 82 X 145 X 5/8"		12	14	16	16	18	18	20	20	22	22	24	24	24	26	26	26	28	28	28	30	30	30	30	32	32	32	32	34	34	34	34	36	36	36	36	36	38	38	38	38	38	40	40	40	40	40	42	42	42	42	42	42
42	6020010412-1	Arruela de Pressão 5/8" Média Industrial(Bicromatizado)		24	28	32	32	36	36	40	40	44	44	48	48	48	52	52	52	56	56	56	60	60	60	60	64	64	64	64	68	68	68	68	72	72	72	72	72	76	76	76	76	76	80	80	80	80	80	84	84	84	84	84	84
43	6020310760-1	Porca Sextavada 5/8" 11F UNC GR5 Ch.1.1/16" Alt.15,00mm (Bicromatizado)		24	28	32	32	36	36	40	40	44	44	48	48	48	52	52	52	56	56	56	60	60	60	60	64	64	64	64	68	68	68	68	72	72	72	72	72	76	76	76	76	76	80	80	80	80	80	84	84	84	84	84	84
44	5136020001-2	Chapa de União da Mola		6	7	8	8	9	9	10	10	11	11	12	12	12	13	13	13	14	14	14	15	15	15	15	16	16	16	16	17	17	17	17	18	18	18	18	18	19	19	19	19	19	20	20	20	20	20	21	21	21	21	21	21
45	6020310754-7	Porca Sextavada 1/2" 12F W GR5 Ch.7/8" Alt.12,00mm (Bicromatizado)		6	7	8	8	9	9	10	10	11	11	12	12	12	13	13	13	14	14	14	15	15	15	15	16	16	16	16	17	17	17	17	18	18	18	18	18	19	19	19	19	19	20	20	20	20	20	21	21	21	21	21	21
46	6020010410-5	Arruela de Pressão 1/2" Média Industrial(Bicromatizado)		6	7	8	8	9	9	10	10	11	11	12	12	12	13	13	13	14	14	14	15	15	15	15	16	16	16	16	17	17	17	17	18	18	18	18	18	19	19	19	19	19	20	20	20	20	20	21	21	21	21	21	21
47	6020317427-9	Parafuso Cab.Sextavada 1/2" X 1.3/4" 12F W GR5 Rt(Bicromatizado)		6	7	8	8	9	9	10	10	11	11	12	12	12	13	13	13	14	14	14	15	15	15	15	16	16	16	16	17	17	17	17	18	18	18	18	18	19	19	19	19	19	20	20	20	20	20	21	21	21	21	21	21
48	5136010001-8	Chapa de Fixação do Suporte Flexível		6	7	8	8	9	9	10	10	11	11	12	12	12	13	13	13	14	14	14	15	15	15	15	16	16	16	16	17	17	17	17	18	18	18	18	18	19	19	19	19	19	20	20	20	20	20	21	21	21	21	21	21
49	5040010551-8	Barra Flexível Pequeno P/Enxada		6	7	8	8	9	9	10	10	11	11	12	12	12	13	13	13	14	14	14	15	15	15	15	16	16	16	16	17	17	17	17	18	18	18	18	18	19	19	19	19	19	20	20	20	20	20	21	21	21	21	21	21
50	5040010552-6	Barra Flexível Medio P/Enxada		6	7	8	8	9	9	10	10	11	11	12	12	12	13	13	13	14	14	14	15	15	15	15	16	16	16	16	17	17	17	17	18	18	18	18	18	19	19	19	19	19	20	20	20	20	20	21	21	21	21	21	21
51	5040010553-4	Barra Flexível Maior P/Enxada		6	7	8	8	9	9	10	10	11	11	12	12	12	13	13	13	14	14	14	15	15	15	15	16	16	16	16	17	17	17	17	18	18	18	18	18	19	19	19	19	19	20	20	20	20	20	21	21	21	21	21	21

• CTV-N

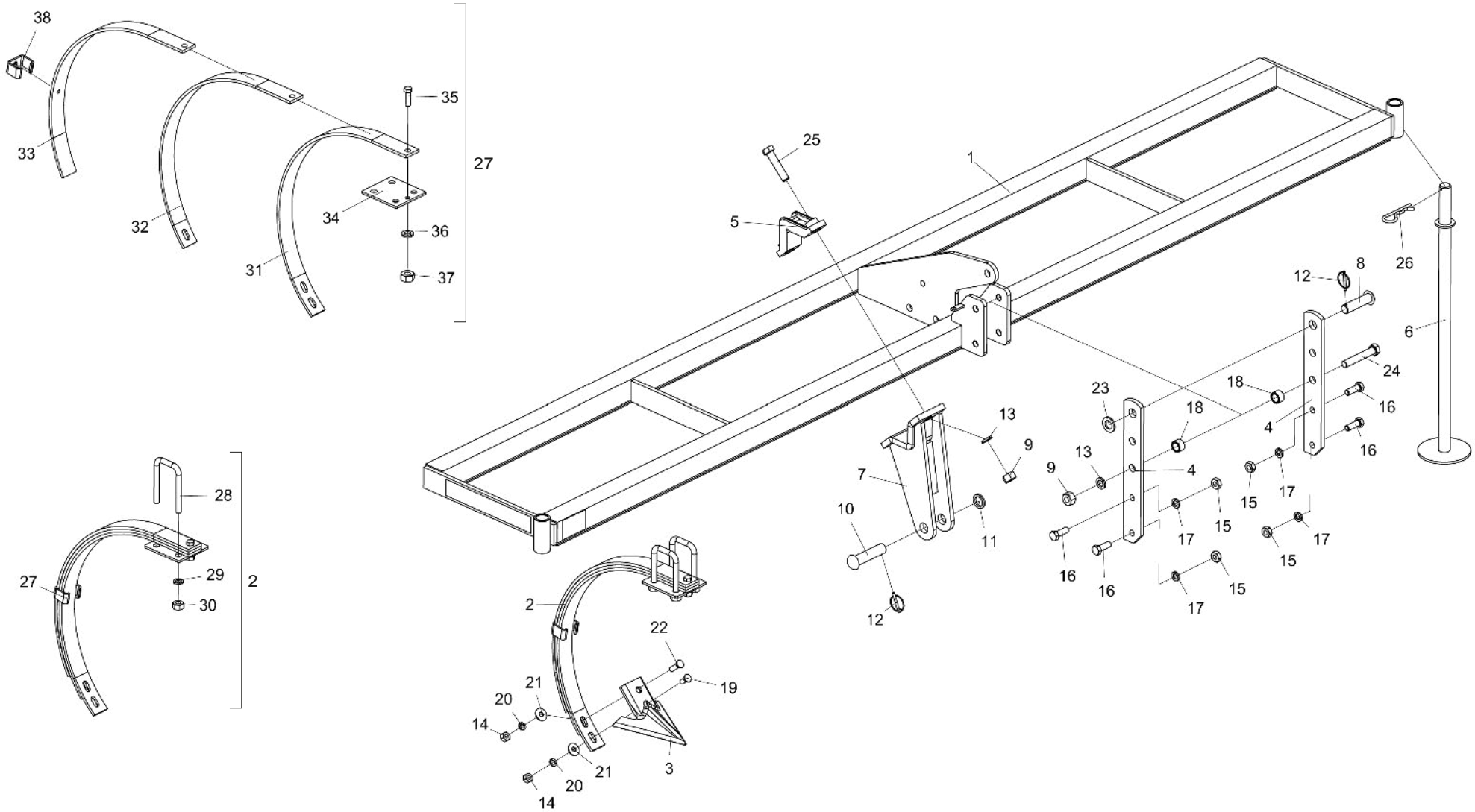
38
33
32
31
34
35
36
37
27
25
5
1
26
12
8
6
24
18
16
4
23
13
9
7
10
11
12
15
17
28
29
30
2
22
19
21
20
14
3

• Tabela CTV-N

Item	Código	Descrição do Produto	Todos	CTV-N 06	CTV-N 07	CTV-N 08	CTV-N 09	CTV-N 10	CTV-N 11	CTV-N 12	CTV-N 13	CTV-N 14	CTV-N 15	CTV-N 16	CTV-N 17	CTV-N 18	CTV-N 19	CTV-N 20	CTV-N 21
1	5022010160-3	Armação Completa 2250mm		1	1	1	1	1	1										
1	5022010186-7	Armação Completa 2900mm		1	1	1	1	1	1	1	1								
1	5022010189-1	Armação Completa 3300mm		1	1	1	1	1	1	1	1								
1	5022010161-1	Armação Completa 3650mm		1	1	1	1	1	1	1	1	1	1						
1	5022010188-3	Armação Completa 4200mm		1	1	1	1	1	1	1	1	1	1	1					
1	5022010162-0	Armação Completa 4500mm		1	1	1	1	1	1	1	1	1	1	1	1	1			
1	5022010163-8	Armação Completa 5500mm		1	1	1	1	1	1	1	1	1	1	1	1	1	1	1	1
2	5530010018-9	Suporte Flexivel C/Abraçadeira		6	7	8	9	10	11	12	13	14	15	16	17	18	19	20	21
3	4723100002-6	Enxada 8" X 6,00mm Tração Mecânica		6	7	8	9	10	11	12	13	14	15	16	17	18	19	20	21
4	5040121013-7	Barra de 63,5 X 435 X 12,5mm	2																
5	6010600770-8	Bracadeira	2																
6	5530010333-1	Suporte de Apoio	2																
7	5252010065-2	Engate do Cabeçalho	2																
8	6020310596-0	Pino Cab.Francesa Ø1" X 90mm	1																
9	6020310770-9	Porca Sextavada 3/4" 10F UNC GR5 Ch.1.7/32" Alt.18,50mm (Bicromatizado)	5																
10	6020310660-5	Pino Cab.Francesa Ø28 X 105mm	2																
11	5024010180-4	Arruela Lisa de Ø28,5 X Ø40 X 4,75mm(Zincado)		3	2	2	2	2	2	2	2	2	2	2	2	2	2	2	2
12	6020390301-7	Trava C/Argola Ø5,75 X 50mm		4	3	3	3	3	3	3	3	3	3	3	3	3	3	3	3
13	6020010414-8	Arruela de Pressão 3/4" Média Industrial(Bicromatizado)	5																
14	6020310754-7	Porca Sextavada 1/2" 12F W GR5 Ch.7/8" Alt.12,00mm (Bicromatizado)		12	14	16	18	20	22	24	26	28	30	32	34	36	38	40	42
15	6020310738-5	Porca Sextavada 5/8" 11F UNC GR5 Ch.1.1/16" Alt.11,00mm (Bicromatizado)	4																
16	6020310179-4	Parafuso Cab.Sextavada 5/8" X 1.3/4" 11F UNC1A GR5 Rt(Bicromatizado)	4																
17	6020010412-1	Arruela de Pressão 5/8" Média Industrial(Bicromatizado)	4																
18	5080020502-3	Bucha de Ø23 X Ø32 X 20,5mm	2																
19	6020310231-6	Parafuso Arado Tipo A3 1/2" X 1.1/4" 12F GR2 RP(Bicromatizado)		6	7	8	9	10	11	12	13	14	15	16	17	18	19	20	21
20	6020010410-5	Arruela de Pressão 1/2" Média Industrial(Bicromatizado)		12	14	16	18	20	22	24	26	28	30	32	34	36	38	40	42
21	5024010068-9	Arruela Lisa de Ø13,3 X Ø35,5 X 3,00mm		12	14	16	18	20	22	24	26	3	30	32	34	36	38	40	42
22	6020310232-4	Parafuso Arado Tipo A3 1/2" X 1.3/4" 12F GR2 RP(Bicromatizado)		6	7	8	9	10	11	12	13	14	15	16	17	18	19	20	21
23	5024010039-5	Arruela Lisa de Ø26,2 X Ø44 X 4,75mm(Zincado)	1																
24	6020311101-3	Parafuso Cab.Sextavada 3/4" X 4.1/2" 10F UNC1A GR5 RP(Bicromatizado)	1																
25	6020311098-0	Parafuso Cab.Sextavada 3/4" X 3.1/2" 10F UNC1A GR5 RP(Bicromatizado)	4																
26	6020390308-4	Trava Nma - Tipo "R" de Ø4,5 X 80mm (455)	2																
27	5530010009-0	Suporte Flexível S/Abraçadeira		6	7	8	9	10	11	12	13	14	15	16	17	18	19	20	21
28	5068010002-8	Braçadeira de 82 X 145 X 5/8"		12	14	16	18	20	22	24	26	28	30	32	34	36	38	40	42
29	6020010412-1	Arruela de Pressão 5/8" Média Industrial(Bicromatizado)		24	28	32	36	40	44	48	52	56	60	64	68	72	76	80	84
30	6020310760-1	Porca Sextavada 5/8" 11F UNC GR5 Ch.1.1/16" Alt.15,00mm (Bicromatizado)		24	28	32	36	40	44	48	52	56	60	64	68	72	76	80	84
31	5040010553-4	Barra Flexível Maior P/Enxada		6	7	8	9	10	11	12	13	14	15	16	17	18	19	20	21
32	5040010552-6	Barra Flexível Medio P/Enxada		6	7	8	9	10	11	12	13	14	15	16	17	18	19	20	21
33	5040010551-8	Barra Flexível Pequeno P/Enxada		6	7	8	9	10	11	12	13	14	15	16	17	18	19	20	21
34	5136010001-8	Chapa de Fixação do Suporte Flexível		6	7	8	9	10	11	12	13	14	15	16	17	18	19	20	21
35	6020317427-9	Parafuso Cab.Sextavada 1/2" X 1.3/4" 12F W GR5 Rt(Bicromatizado)		6	7	8	9	10	11	12	13	14	15	16	17	18	19	20	21
36	6020010410-5	Arruela de Pressão 1/2" Média Industrial(Bicromatizado)		6	7	8	9	10	11	12	13	14	15	16	17	18	19	20	21
37	6020310754-7	Porca Sextavada 1/2" 12F W GR5 Ch.7/8" Alt.12,00mm (Bicromatizado)		6	7	8	9	10	11	12	13	14	15	16	17	18	19	20	21
38	5136020001-2	Chapa de União da Mola		6	7	8	9	10	11	12	13	14	15	16	17	18	19	20	21

• Armação Completa com Depósito sem Mexedor

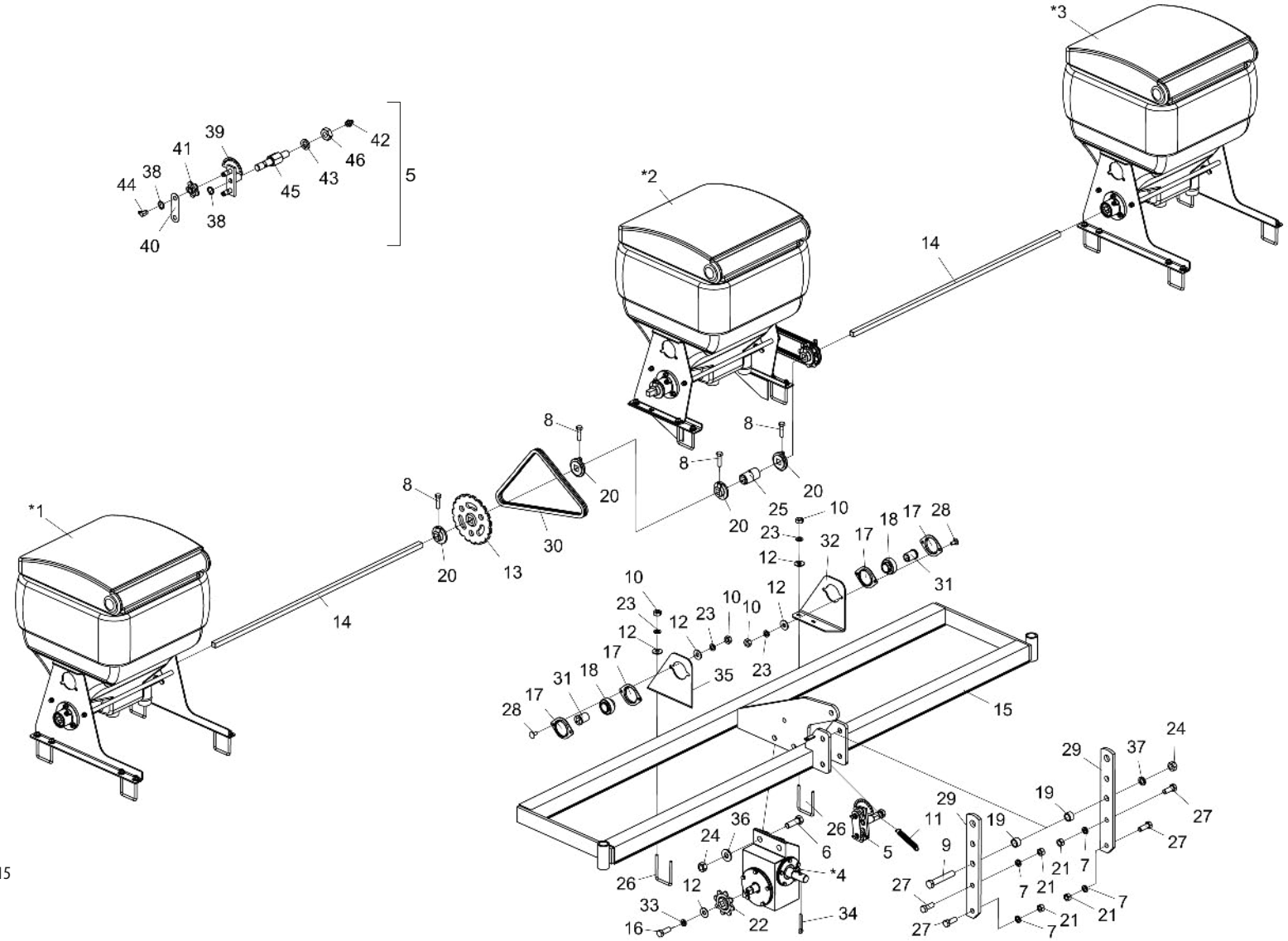

* Itens 1 e 3 - Vide página 15
* Item 2 - Vide página 18
* Item 4 - Vide página 21

BALDAN

• Tabela Armação Completa com Depósito sem Mexedor

Item	Código	Descrição do Produto	Todos	2250mm C/02 Adub. P/04 Linhas	2250mm C/03 Adub. P/06 Linhas	2900mm C/02 Adub. P/04 Linhas	2900mm C/03 Adub. P/06 Linhas	2900mm C/04 Adub. P/08 Linhas	3300mm C/02 Adub. P/04 Linhas	3300mm C/03 Adub. P/06 Linhas	3300mm C/04 Adub. P/08 Linhas	3650mm C/02 Adub. P/04 Linhas	3650mm C/03 Adub. P/06 Linhas	3650mm C/04 Adub. P/08 Linhas	3650mm C/05 Adub. P/10 Linhas	4200mm C/02 Adub. P/04 Linhas	4200mm C/03 Adub. P/06 Linhas	4200mm C/04 Adub. P/08 Linhas	4200mm C/05 Adub. P/10 Linhas	4500mm C/02 Adub. P/04 Linhas	4500mm C/03 Adub. P/06 Linhas	4500mm C/04 Adub. P/08 Linhas	4500mm C/05 Adub. P/10 Linhas	4500mm C/06 Adub. P/12 Linhas	5500mm C/02 Adub. P/04 Linhas	5500mm C/03 Adub. P/06 Linhas	5500mm C/04 Adub. P/08 Linhas	5500mm C/05 Adub. P/10 Linhas	5500mm C/06 Adub. P/12 Linhas	5500mm C/07 Adub. P/14 Linhas
*1	5092010486-7	Caixa de Adubo S/Mexedor Completa Direita P/2 Linhas		1	1	1	1	2	1	1	2	1	1	2	2	1	1		2	1	1	2	2	3	1	1		2	3	3
*1	5092010078-0	Caixa de Adubo S/Mexedor Completa Direita P/1Linha(Condutora Esquerda)																2									2			
*2	5092010069-1	Caixa de Adubo Traseira S/Mexedor Completa P/2Linhas			1		1			1			1		1		1		1		1		1			1		1		1
*3	5092010058-6	Caixa de Adubo S/Mexedor Completa Esquerda P/2Linhas		1	1	1	1	2	1	1	2	1	1	2	2	1	1		2	1	1	2	2	3	1	1	2	2	3	3
*3	5092010485-9	Caixa de Adubo S/Mexedor Completa P/1 Linha Esquerda(Condutora Direita)																2												
*4	6020058049-7	Caixa de Transmissão Redutora - Relação de Transmissão 14:1	1																											
5	5268010151-5	Esticador de Corrente Completo	1																											
6	6020310372-0	Parafuso Cab.Sextavada M20 X 2,50 X 60mm Cl8.8 RP		2	2	2	2	2	2	2	2	2	10	10	10	10	10	2	10	10	10	10	10	10	10	10	10	10	10	10
7	6020010124-6	Arruela de Pressão M16 Média	4																											
8	6020317477-5	Parafuso Cab.Sextavada M8 X 1,25 X 30mm Cl8.8 RT	4																											
9	6020310274-0	Parafuso Cab.Sextavada M20 X 2,50 X 120mm Cl8.8 RP	1																											
10	6020310822-5	Porca Sextavada M10 X 1,50 Ma Cl8 Ch.17mm Alt.8,00mm		8	8	8	8	8	8	8	8	8						8												
11	6020250245-0	Mola Helicoidal de Tração Ø14 X Ø19 X 130mm Arame=Ø2,5mm	1																											
12	5024010075-1	Arruela Lisa de Ø10,3 X Ø25 X 2,00mm	9																											
13	5256020010-2	Engrenagem de 19 Dentes	1																											
14	5232060158-4	Eixo de Q3/4" X 1125mm		2	2																									
14	5232060159-2	Eixo de Q3/4" X 1450mm				2	2	2																						
14	5232060160-6	Eixo de Q3/4" X 1650mm							2	2	2																			
14	5232060161-4	Eixo de Q3/4" X 1850mm										2	2	2	2															
14	5232060162-2	Eixo de Q3/4" X 2100mm														2	2	2	2											
14	5232060054-5	Eixo de Q3/4" X 2250mm																		2	2	2	2	2						
14	5232060190-8	Eixo de Q3/4" X 2750mm																							2	2	2	2	2	2
15	5022010159-0	Armação de 2250mm		1	1																									
15	5022010169-7	Armação de 2900mm				1	1	1																						
15	5022010180-8	Armação de 3300mm							1	1	1																			
15	5022010158-1	Armação de 3650mm										1	1	1	1															
15	5022010181-6	Armação de 4200mm														1	1	1	1											
15	5022010157-3	Armação de 4500mm																		1	1	1	1	1						
15	5022010164-6	Armação de 5500mm																							1	1	1	1	1	1
16	6020311030-0	Parafuso Cab.Sextavada 3/8" X 5/8" 16F UNC1A GR2 RT	1																											
17	6020250426-7	Mancal de Chapa de Aço Repuchada O3.62Mst	4																											
18	6020350114-8	Rolamento Uc - 206 1.1/4"B	2																											

• Tabela Armação Completa com Depósito sem Mexedor

Item	Código	Descrição do Produto	Todos	2250mm C/02 Adub. P/04 Linhas	2250mm C/03 Adub. P/06 Linhas	2900mm C/02 Adub. P/04 Linhas	2900mm C/03 Adub. P/06 Linhas	2900mm C/04 Adub. P/08 Linhas	3300mm C/02 Adub. P/04 Linhas	3300mm C/03 Adub. P/06 Linhas	3300mm C/04 Adub. P/08 Linhas	3650mm C/02 Adub. P/04 Linhas	3650mm C/03 Adub. P/06 Linhas	3650mm C/04 Adub. P/08 Linhas	3650mm C/05 Adub. P/10 Linhas	4200mm C/02 Adub. P/04 Linhas	4200mm C/03 Adub. P/06 Linhas	4200mm C/04 Adub. P/08 Linhas	4200mm C/05 Adub. P/10 Linhas	4500mm C/02 Adub. P/04 Linhas	4500mm C/03 Adub. P/06 Linhas	4500mm C/04 Adub. P/08 Linhas	4500mm C/05 Adub. P/10 Linhas	4500mm C/06 Adub. P/12 Linhas	5500mm C/02 Adub. P/04 Linhas	5500mm C/03 Adub. P/06 Linhas	5500mm C/04 Adub. P/08 Linhas	5500mm C/05 Adub. P/10 Linhas	5500mm C/06 Adub. P/12 Linhas	5500mm C/07 Adub. P/14 Linhas
19	5080020502-3	Bucha de Ø23 X Ø32 X 20,5mm	2																											
20	6020015920-1	Arruela de Plástico F.Quadrado C/Ressalto	4																											
21	6020317434-1	Porca Sextavada M16 X 1,50 Mb Cl8 Ch.24mm Alt.13,00mm	4																											
22	5256020003-0	Engrenagem de Redução de 8 Dentes	1																											
23	6020010394-0	Arruela de Pressão M10 Média		9	9	9	9	9	9	9	9	9						9												
24	6020311265-6	Porca Sextavada M20 X 2,50 Ma Cl8 Ch.30mm Alt.16,00mm	3																											
25	6010600397-4	Bucha C/Furo Q20 X 73mm	1																											
26	5068010066-4	Bracadeira de 75 X 100 X 3/8"	2																											
27	6020311270-2	Parafuso Cab.Sextavada M16 X 2,00 X 45mm Cl8.8 RT	4																											
28	6020317445-7	Parafuso Cab.Francesa M10 X 1,50 X 25mm Cl8.8 RT		4	4	4	4	4	4	4	4	4	13	13	13	13	13	4	13	13	13	13	13	13	13	13	13	13	13	13
29	5040121013-7	Barra de 63,5 X 435 X 12,5mm	2																											
30	6020050012-4	Corrente 2050 de 38 Elos + Redução	1																											
31	5080010270-4	Bucha do Rolamento	2																											
32	5530010531-8	Suporte do Cubo do Eixo Esquerdo	1																											
34	6020050122-8	Contrapino 3/8" X 2.1/2" (Zincado Branco)	1																											
35	5530010532-6	Suporte do Cubo do Eixo Direito	1																											
36	5024010007-7	Arruela Lisa de Ø20,3 X Ø46,5 X 4,75mm	2																											
37	6020010403-2	Arruela de Pressão M20 Média	1																											
38	6020010252-8	Anel de Retenção E-16 G501-016-01	3																											
39	5268010091-8	Esticador de Corrente Superior	1																											
40	5136020043-8	Chapa Frontal do Esticador	1																											
41	6020090502-7	Engrenagem 5012-1	2																											
42	6020130108-7	Graxeira 1/8" Reta Bsp-28F	1																											
43	6020010412-1	Arruela de Pressão 5/8" Média Industrial	1																											
44	6020130112-5	Graxeira 1/8" 90 Graus Bsp-28F	2																											
45	5232010161-1	Eixo do Esticador de 110mm	1																											
46	6020310738-5	Porca Sextavada 5/8" 11F UNC GR5 Ch.1.1/16" Alt.11,00mm	1																											

BALDAN

• Armação Completa com Depósito com Mexedor

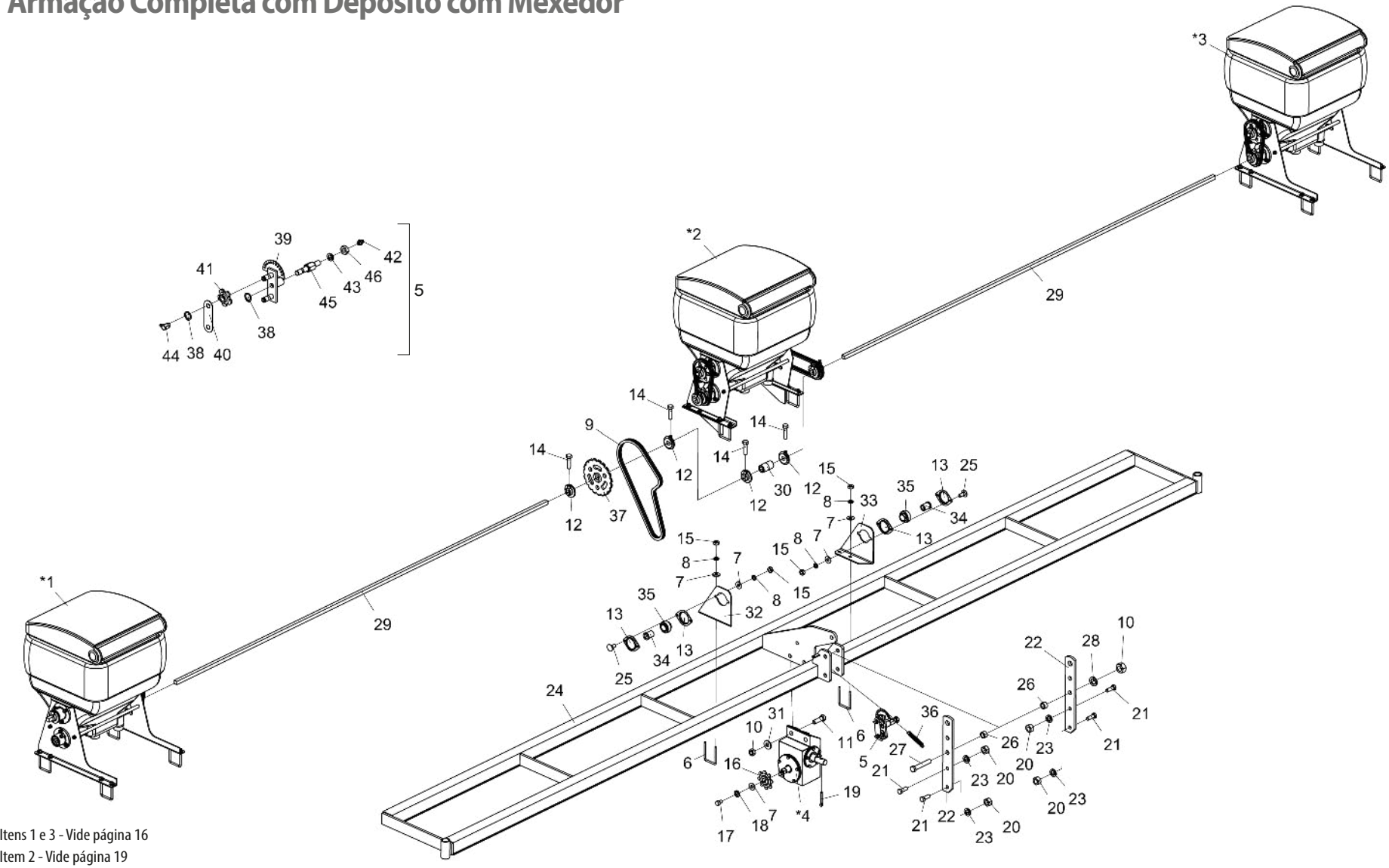

* Itens 1 e 3 - Vide página 16
* Item 2 - Vide página 19
* Item 4 - Vide página 21

• Tabela Armação Completa com Depósito com Mexedor

Item	Código	Descrição do Produto	Todos	2250mm C/02 Adub. P/04 Linhas	2250mm C/03 Adub. P/06 Linhas	2900mm C/02 Adub. P/04 Linhas	2900mm C/03 Adub. P/06 Linhas	2900mm C/04 Adub. P/08 Linhas	3300mm C/02 Adub. P/04 Linhas	3300mm C/03 Adub. P/03 Linhas	3300mm C/04 Adub. P/08 Linhas	3650mm C/02 Adub. P/04 Linhas	3650mm C/03 Adub. P/06 Linhas	3650mm C/04 Adub. P/08 Linhas	3650mm C/05 Adub. P/10 Linhas	4200mm C/02 Adub. P/04 Linhas	4200mm C/03 Adub. P/06 Linhas	4200mm C/04 Adub. P/08 Linhas	4200mm C/05 Adub. P/10 Linhas	4500mm C/02 Adub. P/04 Linhas	4500mm C/03 Adub. P/06 Linhas	4500mm C/04 Adub. P/08 Linhas	4500mm C/05 Adub. P/10 Linhas	4500mm C/06 Adub. P/12 Linhas	5500mm C/02 Adub. P/04 Linhas	5500mm C/03 Adub. P/06 Linhas	5500mm C/04 Adub. P/08 Linhas	5500mm C/05 Adub. P/10 Linhas	5500mm C/06 Adub. P/12 Linhas	5500mm C/07 Adub. P/14 Linhas
*1	5092020093-9	Caixa de Adubo C/Mexedor Completa P/2Linhas		1	1	1	1	2	1		2	1	1	2	2	1	1	2	2	1	1	2	2	6	1	1	2	2	3	3
*1	5092010483-2	Caixa de Adubo C/Mexedor Completa Direita P/1 Linha(Condutora Esquerda)								1																					
*2	5092010062-4	Caixa de Adubo Traseira C/Mexedor P/2Linhas			1		1						1		1		1		1		1		1			1		1		1
*2	5092010077-2	Caixa de Adubo Traseira C/Mexedor P/ 1Linha								1																					
*3	5092010484-0	Caixa de Adubo C/Mexedor Completa Esquerda P/2 Linhas		1	1	1	1	2	1			1	1	2	2	1	1	2	2	1	1	2	2		1	1	2	2	3	3
*3	5092010480-8	Caixa de Adubo C/Mexedor Completa P/1 Linha Esquerda(Condutora Direita)								1	2																				
*4	6020058049-7	Caixa de Transmissão Redutora - Relação de Transmissão 14:1	1																												
5	5268010151-5	Esticador de Corrente Completo	1																												
6	5068010066-4	Bracadeira de 75 X 100 X 3/8"	2																												
7	5024010075-1	Arruela Lisa de Ø10,3 X Ø25 X 2,00mm		9	9	9	9	9	9	9	9	9	9	9	9	9	9	9	9	9	9	9	9	8	9	9	9	9	9	9
8	6020010394-0	Arruela de Pressão M10 Média		9	9	9	9	9		9	9															8				
9	6020050012-4	Corrente 2050 de 38 Elos + Redução	1																												
10	6020311265-6	Porca Sextavada M20 X 2,50 Ma Cl8 Ch.30mm Alt.16,00mm		3	3	3	3	3		3	3	3	3	3	3	3	3	3	3	3	3	3	3		3	3	3	3	3	3
10	6020310770-9	Porca Sextavada 3/4" 10F UNC GR5 Ch.1.7/32" Alt.18,50mm							3																						
10	6020310784-9	Porca Sextavada 3/4" 10F UNC GR5 Ch.1.1/4" Alt.11,00mm																						3							
11	6020310372-0	Parafuso Cab.Sextavada M20 X 2,50 X 60mm Cl8.8 RP		2	2	2	2	2		2	2	10	10	10	10	10	10	10	10	10	10	10	10		10		10	10	10	10
11	6020311094-7	Parafuso Cab.Sextavada 3/4" X 2.1/4" 10F UNC1A GR5 RT							2															2		2				
12	6020015920-1	Arruela de Plástico F.Quadrado C/Ressalto		4	4	4	4	4		4	4	4	4	4	4	4	4	4	4	4	4	4	4		4		4	4	4	4
12	6020010522-5	Arruela de Plástico Furo Q 3/4" C/Ressalto							4																	4				
13	6020250426-7	Mancal de Chapa de Aço Repuchada O3.62Mst		4	4	4	4	4	4	4	4	4	4	4	4	4	4	4	4	4	4	4	4	8	4	4	4	4	4	4
14	6020317477-5	Parafuso Cab.Sextavada M8 X 1,25 X 30mm Cl8.8 RT		4	4	4	4	4		4	4	4	4	4	4	4	4	4	4	4	4	4	4		4		4	4	4	4
14	6020311023-8	Parafuso Cab.Sextavada 5/16" X 1.1/4" 18F UNC1A GR5 RT							4															12		4				
15	6020310822-5	Porca Sextavada M10 X 1,50 Ma Cl8 Ch.17mm Alt.8,00mm		8	8	8	8	8		8	8															8				
15	6020310746-6	Porca Sextavada 3/8" 16F UNC GR5 Ch.9/16" Alt.8,50mm							8															8						
16	5256020003-0	Engrenagem de Redução de 8 Dentes	1																											
17	6020311030-0	Parafuso Cab.Sextavada 3/8" X 5/8" 16F UNC1A GR2 RT		1	1	1	1	1	1	1	1	1	1	1	1	1	1	1	1	1	1	1	1		1	1	1	1	1	1
18	6020010406-7	Arruela de Pressão 3/8" Média Industrial							9															16		1				
19	6020050122-8	Contrapino 3/8" X 2.1/2" (Zincado Branco)		1	1	1	1	1	1	1	1	1	1	1	1	1	1	1	1	1	1	1	1		1	1	1	1	1	1
20	6020317434-1	Porca Sextavada M16 X 1,50 Mb Cl8 Ch.24mm Alt.13,00mm		4	4	4	4	4		4	4	4	4	4	4	4	4	4	4	4	4	4	4		4	4	4	4	4	4
20	6020310738-5	Porca Sextavada 5/8" 11F UNC GR5 Ch.1.1/16" Alt.11,00mm							4															4						
21	6020311270-2	Parafuso Cab.Sextavada M16 X 2,00 X 45mm Cl8.8 RT		4	4	4	4	4		4	4	4	4	4	4	4	4	4	4	4	4	4	4		4	4	4	4	4	4
21	6020310179-4	Parafuso Cab.Sextavada 5/8" X 1.3/4" 11F UNC1A GR5 RT							4															4						
22	5040121013-7	Barra de 63,5 X 435 X 12,5mm	2																											
23	6020010124-6	Arruela de Pressão M16 Média		4	4	4	4	4		4	4	4	4	4	4	4	4	4	4	4	4	4	4		4	4	4	4	4	4
23	6020010412-1	Arruela de Pressão 5/8" Média Industrial							4															4						
24	5022010159-0	Armação de 2250mm		1	1																									
24	5022010169-7	Armação de 2900mm				1	1	1																						

BALDAN

• Tabela Armação Completa com Depósito com Mexedor

Item	Código	Descrição do Produto	Todos	2250mm C/02 Adub. P/04 Linhas	2250mm C/03 Adub. P/06 Linhas	2900mm C/02 Adub. P/04 Linhas	2900mm C/03 Adub. P/06 Linhas	2900mm C/04 Adub. P/08 Linhas	3300mm C/02 Adub. P/04 Linhas	3300mm C/03 Adub. P/03 Linhas	3300mm C/04 Adub. P/08 Linhas	3650mm C/02 Adub. P/04 Linhas	3650mm C/03 Adub. P/06 Linhas	3650mm C/04 Adub. P/08 Linhas	3650mm C/05 Adub. P/10 Linhas	4200mm C/02 Adub. P/04 Linhas	4200mm C/03 Adub. P/06 Linhas	4200mm C/04 Adub. P/08 Linhas	4200mm C/05 Adub. P/10 Linhas	4500mm C/02 Adub. P/04 Linhas	4500mm C/03 Adub. P/06 Linhas	4500mm C/04 Adub. P/08 Linhas	4500mm C/05 Adub. P/10 Linhas	4500mm C/06 Adub. P/12 Linhas	5500mm C/02 Adub. P/04 Linhas	5500mm C/03 Adub. P/06 Linhas	5500mm C/04 Adub. P/08 Linhas	5500mm C/05 Adub. P/10 Linhas	5500mm C/06 Adub. P/12 Linhas	5500mm C/07 Adub. P/14 Linhas
24	5022010180-8	Armação de 3300mm							1	1	1																			
24	5022010158-1	Armação de 3650mm										1	1	1	1															
24	5022010181-6	Armação de 4200mm														1	1	1	1											
24	5022010157-3	Armação de 4500mm																		1	1	1	1	1						
24	5022010164-6	Armação de 5500mm																							1	1	1	1	1	1
25	6020317445-7	Parafuso Cab.Francesa M10 X 1,50 X 25mm Cl8.8 RT		4	4	4	4	4		4	4	13	13	13	13	13	13	13	13	13	13	13	13		13	4	13	13	13	13
25	6020311160-9	Parafuso Cab.Francesa 3/8" X 1" 16F UNC1A GR2 RT							4															4						
26	5080020502-3	Bucha de Ø23 X Ø32 X 20,5mm	2																											
27	6020310274-0	Parafuso Cab.Sextavada M20 X 2,50 X 120mm Cl8.8 RP		1	1	1	1	1		1	1	1	1	1	1	1	1	1	1	1	1	1	1		1	1	1	1	1	1
27	6020311101-3	Parafuso Cab.Sextavada 3/4" X 4.1/2" 10F UNC1A GR5 RP							1															1						
28	6020010403-2	Arruela de Pressão M20 Média		1	1	1	1	1		1	1	1	1	1	1	1	1	1	1	1	1	1	1		1	1	1	1	1	1
28	6020010414-8	Arruela de Pressão 3/4" Média Industrial							1															1						
29	5232060158-4	Eixo de Q3/4" X 1125mm		2	2																									
29	5232060159-2	Eixo de Q3/4" X 1450mm				2	2	2																						
29	5232060160-6	Eixo de Q3/4" X 1650mm							2	2	2																			
29	5232060161-4	Eixo de Q3/4" X 1850mm										2	2	2	2															
29	5232060162-2	Eixo de Q3/4" X 2100mm														2	2	2	2											
29	5232060054-5	Eixo de Q3/4" X 2250mm																		2	2	2	2	2						
29	5232060190-8	Eixo de Q3/4" X 2750mm																							2	2	2	2	2	2
30	6010600397-4	Bucha C/Furo Q20 X 73mm	1																											
31	5024010007-7	Arruela Lisa de Ø20,3 X Ø46,5 X 4,75mm		2	2	2	2	2	2	2	2	2	2	2	2	2	2	2	2	2	2	2	2	4	2	2	2	2	2	2
32	5530010532-6	Suporte do Cubo do Eixo Direito	1																											
33	5530010531-8	Suporte do Cubo do Eixo Esquerdo	1																											
34	5080010270-4	Bucha do Rolamento	2																											
35	6020350114-8	Rolamento Uc - 206 1.1/4"B	2																											
36	6020250245-0	Mola Helicoidal de Tração Ø14 X Ø19 X 130mm Arame=Ø2,5mm	1																											
37	5256020010-2	Engrenagem de 19 Dentes	1																											
38	6020010252-8	Anel de Retenção E-16 G501-016-01	3																											
39	5268010091-8	Esticador de Corrente Superior	1																											
40	5136020043-8	Chapa Frontal do Esticador	1																											
41	6020090502-7	Engrenagem 5012-1	2																											
42	6020130108-7	Graxeira 1/8" Reta Bsp-28F	1																											
43	6020010412-1	Arruela de Pressão 5/8" Média Industrial	1																											
44	6020130112-5	Graxeira 1/8" 90 Graus Bsp-28F	2																											
45	5232010161-1	Eixo do Esticador de 110mm	1																											
46	6020310738-5	Porca Sextavada 5/8" 11F UNC GR5 Ch.1.1/16" Alt.11,00mm	1																											

• Caixa de Adubo Direita/Esquerda sem Mexedor

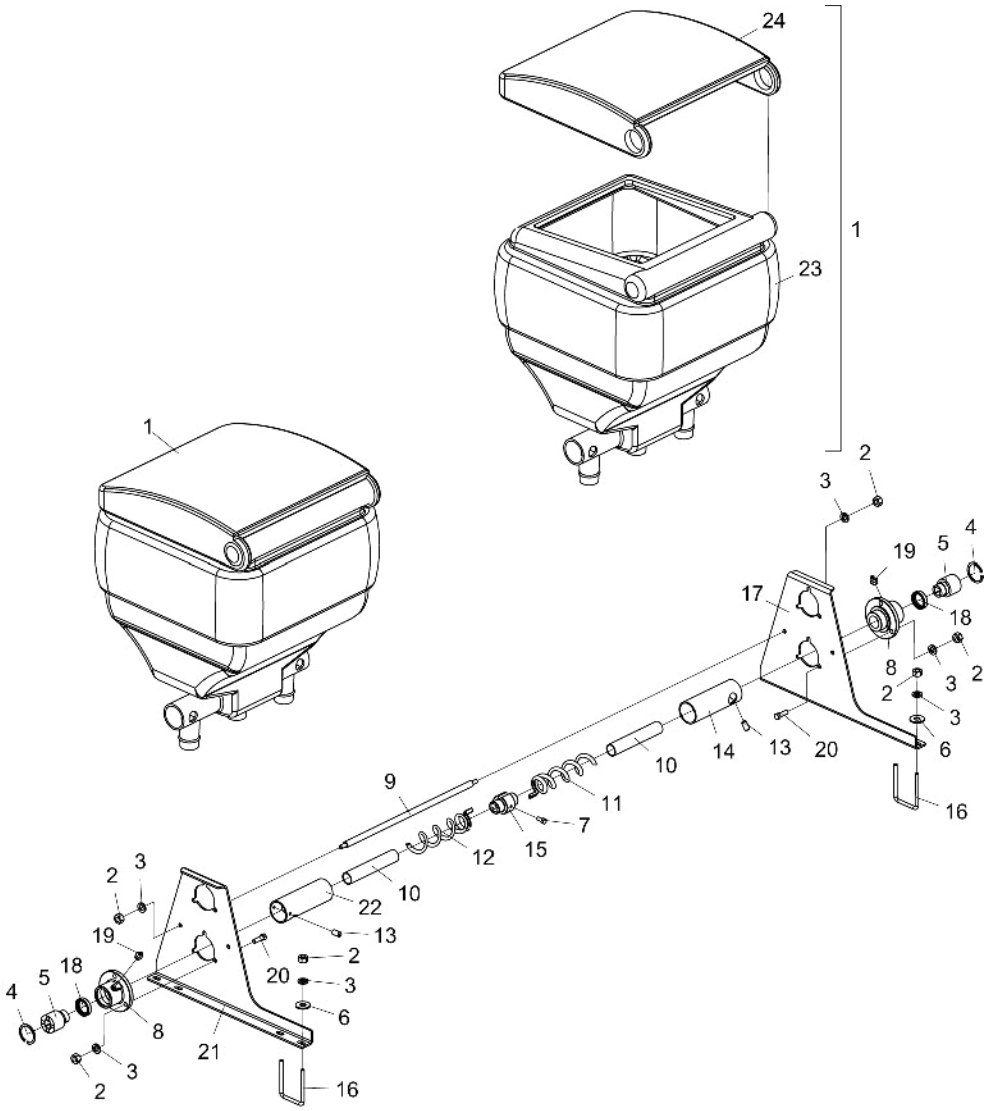

Item	Código	Descrição do Produto	Todos	Direita P/1 Linha	Esquerda P/1 Linha	Direita P/2 Linhas	Esquerda P/2 Linhas
1	6020055122-5	Caixa Plástica P/Adubo 100 Litros C/Tampa P/Mexedor(Vermelho Ral-3020)	1				
2	6020310746-6	Porca Sextavada 3/8" 16F UNC GR5 Ch.9/16" Alt.8,50mm (Bicromatizado)	18				
3	6020010406-7	Arruela de Pressão 3/8" Média Industrial(Bicromatizado)	18				
4	6020010016-9	Anel de Retencão I-51 G502-051-01	2				
5	6020030667-0	Bucha C/Furo Q de 20mm	2				
6	5024010075-1	Arruela Lisa de Ø10,3 X Ø25 X 2,00mm	8				
7	6020312020-9	Parafuso Cab.Sextavada 5/16" X 3/4" 18F UNC1A GR5 RT(Bicromatizado)	1				
8	5204010193-4	Cubo de Distribuicão	2				
9	5566080093-9	Varão de Ø5/8" X 505mm	2				
10	5108010099-3	Cano de Ø32 X 175mm	2				
11	6020250355-4	Condutora Helicoidal Direita Ø34 X 221 X 7,93mm(Passo 50,8mm)			2	1	1
12	6020250354-6	Condutora Helicoidal Esquerda Ø34 X 221 X 7,93mm(Passo 50,8mm)		2		1	1
13	6020310094-1	Parafuso Allen S/C 1/4" X 1/2" 20F UNC1A CI12.9 RT(Fosfatizado)	4				
14	6020050229-1	Cano Direito da Caixa de Adubo	1				
15	5080010225-9	Bucha Espaçadora da Mola	1				
16	5068010066-4	Bracadeira de 75 X 100 X 3/8"	4				
17	5136014737-5	Chapa Lateral Direita	1				
18	6020350255-1	Retentor Ø35,00 X Ø47,00 X 10,00mm (Arca 5062 Brg / Sabo 00520 Br)	2				
19	6020130108-7	Graxeira 1/8" Reta Bsp-28F	2				
20	6020310026-7	Parafuso Cab.Sextavada 3/8" X 1.1/4" 16F UNC1A GR5 RT(Bicromatizado)	6				
21	5136014738-3	Chapa Lateral Esquerda	1				
22	6020050230-5	Cano Esquerdo da Caixa de Adubo	1				
23	6020055117-9	Caixa Plástica P/Adubo 100 Litros S/Tampa	1				
24	6020390427-7	Tampa P/ Caixa Plastica de Adubo 100 Litros	1				

• Caixa de Adubo Direita/Esquerda com Mexedor

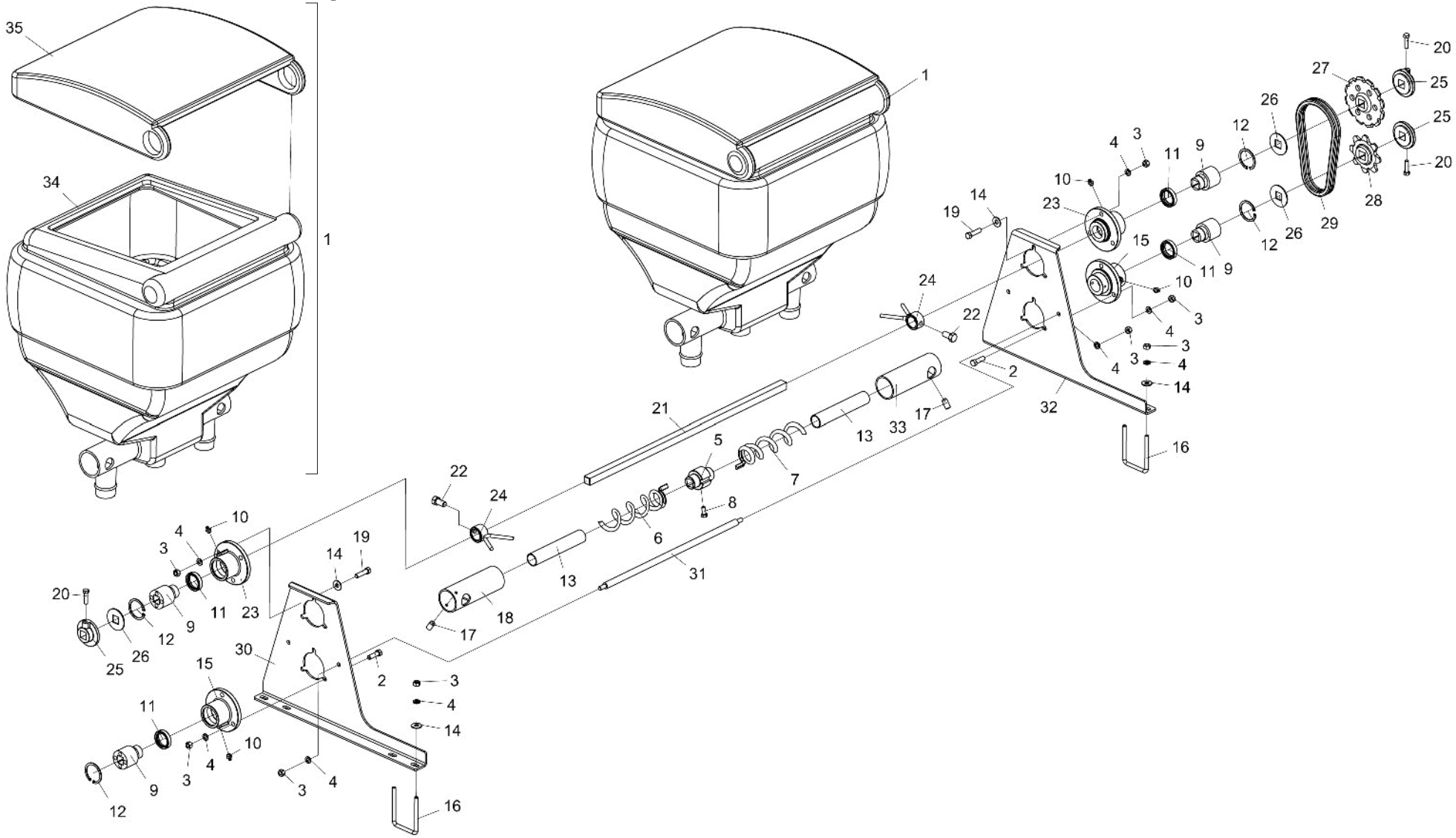

• Tabela Caixa de Adubo Direita/Esquerda com Mexedor

Item	Código	Descrição do Produto	Todos	Direita P/1 Linha	Esquerda P/1 Linha	Direita P/2 Linhas	Esquerda P/2 Linhas
1	6020055122-5	Caixa Plástica P/Adubo 100 Litros C/Tampa P/Mexedor(Vermelho Ral-3020)	1				
2	6020310026-7	Parafuso Cab.Sextavada 3/8" X 1.1/4" 16F UNC1A GR5 RT(Bicromatizado)	6				
3	6020310746-6	Porca Sextavada 3/8" 16F UNC GR5 Ch.9/16" Alt.8,50mm (Bicromatizado)	24				
4	6020010406-7	Arruela de Pressão 3/8" Media Industrial(Bicromatizado)	24				
5	5080010225-9	Bucha Espacadora da Mola	1				
6	6020250354-6	Condutora Helicoidal Esquerda Ø34 X 221 X 7,93mm(Passo 50,8mm)		2		1	1
7	6020250355-4	Condutora Helicoidal Direita Ø34 X 221 X 7,93mm(Passo 50,8mm)			2	1	1
8	6020312020-9	Parafuso Cab.Sextavada 5/16" X 3/4" 18F UNC1A GR5 RT(Bicromatizado)	1				
9	6020030667-0	Bucha C/Furo Q de 20mm	4				
10	6020130108-7	Graxeira 1/8" Reta Bsp-28F	4				
11	6020350255-1	Retentor Ø35,00 X Ø47,00 X 10,00mm (Arca 5062 Brg / Sabo 00520 Br)	4				
12	6020010016-9	Anel de Retenção I-51 G502-051-01	4				
13	5108010099-3	Cano de Ø32 X 175mm	2				
14	5024010075-1	Arruela Lisa de Ø10,3 X Ø25 X 2,00mm	14				
15	5204010193-4	Cubo de Distribuição	2				
16	5068010066-4	Bracadeira de 75 X 100 X 3/8"	4				
17	6020310094-1	Parafuso Allen S/C 1/4" X 1/2" 20F UNC1A Cl12.9 RT(Fosfatizado)	4				
18	6020050230-5	Cano Esquerdo da Caixa de Adubo	1				
19	6020311029-7	Parafuso Cab.Sextavada 3/8" X 1.1/2" 16F UNC1A GR5 RT(Bicromatizado)	6				
20	6020311023-8	Parafuso Cab.Sextavada 5/16" X 1.1/4" 18F UNC1A GR5 RT(Bicromatizado)	3				
21	5232010162-0	Eixo Q.3/4" X 700mm	1				
22	6020311045-9	Parafuso Cab.Sextavada 1/2" X 1" 12F W GR5 RT S/Ponta(Bicromatizado)	2				
23	5204010173-0	Cubo de Distribuição	2				
24	5396010008-1	Mexedor Soldado.	2				
25	6020010522-5	Arruela de Plastico Furo Q 3/4" C/Ressalto	3				
26	5024070007-4	Arruela Lisa de Ø20 X Ø56,5 X 3,00mm	3				
27	5256020005-6	Engrenagem de 12 Dentes	1				
28	5256020003-0	Engrenagem de Redução de 8 Dentes	1				
29	6020050027-2	Corrente 2050 de 18 Elos + Redução	1				
30	5136014738-3	Chapa Lateral Esquerda	1				
31	5566080093-9	Varão de Ø5/8" X 505mm	2				

Item	Código	Descrição do Produto	Todos	Direita P/1 Linha	Esquerda P/1 Linha	Direita P/2 Linhas	Esquerda P/2 Linhas
32	5136014737-5	Chapa Lateral Direita	1				
33	6020050229-1	Cano Direito da Caixa de Adubo	1				
34	6020055117-9	Caixa Plástica P/Adubo 100 Litros S/Tampa	1				
35	6020390427-7	Tampa P/ Caixa Plástica de Adubo 100 Litros	1				

• Caixa de Adubo Traseira sem Mexedor

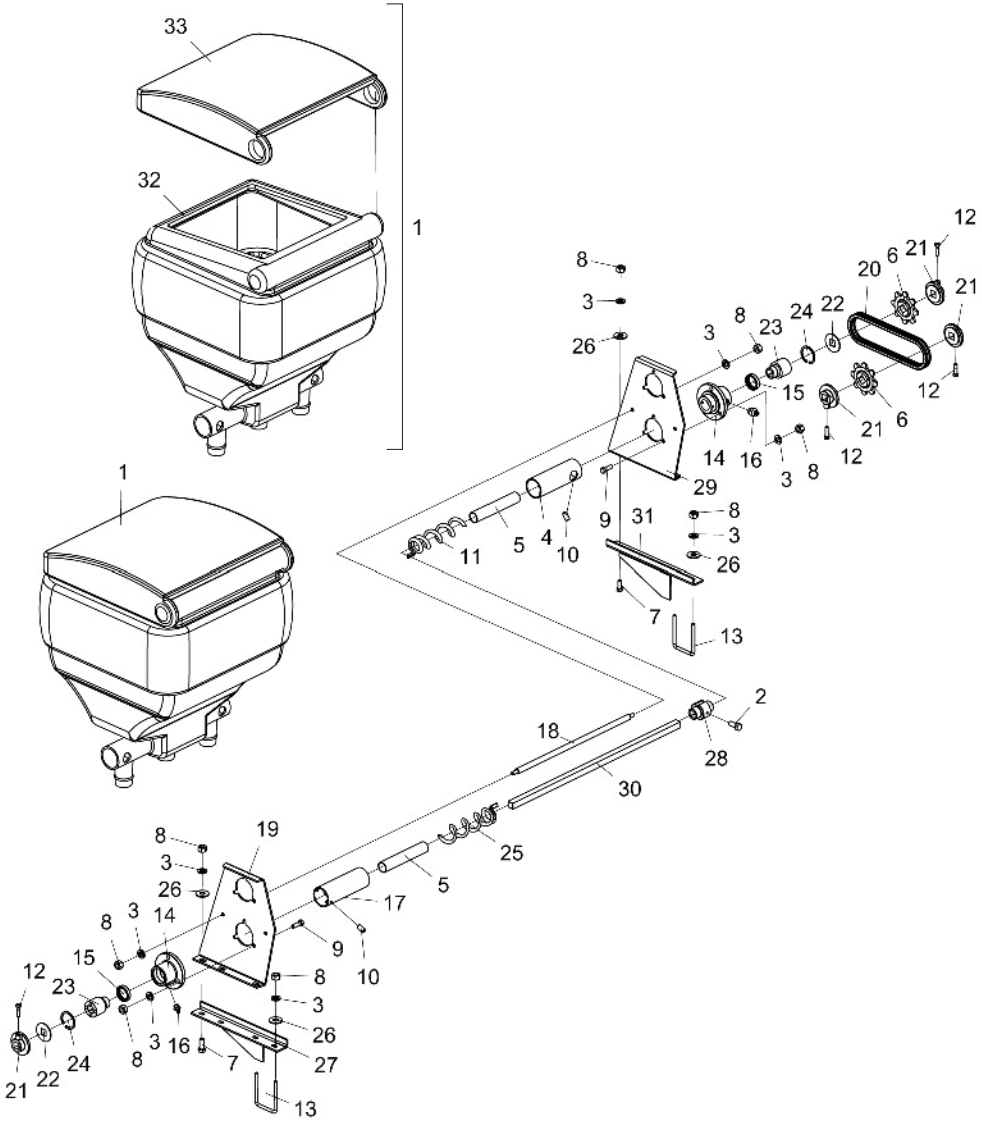

Item	Código	Descrição do Produto	Todos
1	6020055122-5	Caixa Plastica P/Adubo 100 Litros C/Tampa P/Mexedor(Vermelho Ral-3020)	1
2	6020312020-9	Parafuso Cab.Sextavada 5/16" X 3/4" 18F UNC1A GR5 RT(Bicromatizado)	1
3	6020010406-7	Arruela de Pressão 3/8" Média Industrial(Bicromatizado)	16
4	6020050229-1	Cano Direito da Caixa de Adubo	1
5	5108010099-3	Cano de Ø32 X 175mm	2
6	5256020003-0	Engrenagem de Redução de 8 de ntes	2
7	6020310021-6	Parafuso Cab.Sextavada 3/8" X 1" 16F UNC1A GR5 RT(Fosfatizado)	2
8	6020310746-6	Porca Sextavada 3/8" 16F UNC GR5 Ch.9/16" Alt.8,50mm (Bicromatizado)	16
9	6020310026-7	Parafuso Cab.Sextavada 3/8" X 1.1/4" 16F UNC1A GR5 RT(Bicromatizado)	6
10	6020310094-1	Parafuso Allen S/C 1/4" X 1/2" 20F UNC1A CI12.9 RT(Fosfatizado)	4
11	6020250355-4	Condutora Helicoidal Direita Ø34 X 221 X 7,93mm(Passo 50,8mm)	1
12	6020311023-8	Parafuso Cab.Sextavada 5/16" X 1.1/4" 18F UNC1A GR5 RT(Bicromatizado)	4
13	5068010066-4	Braçadeira de 75 X 100 X 3/8"	2
14	5204010193-4	Cubo de Distribuição	2
15	6020350255-1	Retentor Ø35,00 X Ø47,00 X 10,00mm (Arca 5062 Brg / Sabo 00520 Br)	2
16	6020130108-7	Graxeira 1/8" Reta Bsp-28F	2
17	6020050230-5	Cano Esquerdo da Caixa de Adubo	1
18	5566080093-9	Varão de Ø5/8" X 505mm	2
19	5136140235-2	Chapa Lateral Esquerda	1
20	6020050016-7	Corrente 2050 de 21 Elos + Emenda	1
21	6020010522-5	Arruela de Plástico Furo Q 3/4" C/Ressalto	4
22	5024070007-4	Arruela Lisa de Ø20 X Ø56,5 X 3,00mm	2
23	6020030667-0	Bucha C/Furo Q de 20mm	2
24	6020010016-9	Anel de Retenção I-51 G502-051-01	2
25	6020250354-6	Condutora Helicoidal Esquerda Ø34 X 221 X 7,93mm(Passo 50,8mm)	1
26	5024010075-1	Arruela Lisa de Ø10,3 X Ø25 X 2,00mm	6
27	5530010341-2	Suporte Direito da Caixa Traseira	1
28	5080010225-9	Bucha Espacadora da Mola	1
29	5136140234-4	Chapa Lateral Direita	1
30	5232010162-0	Eixo Q.3/4" X 700mm	1
31	5530010342-0	Suporte Esquerdo da Caixa Traseira	1
32	6020055117-9	Caixa Plástica P/Adubo 100 Litros S/Tampa	1
33	6020390427-7	Tampa P/ Caixa Plástica de Adubo 100 Litros	1

• Caixa de Adubo Traseira com Mexedor

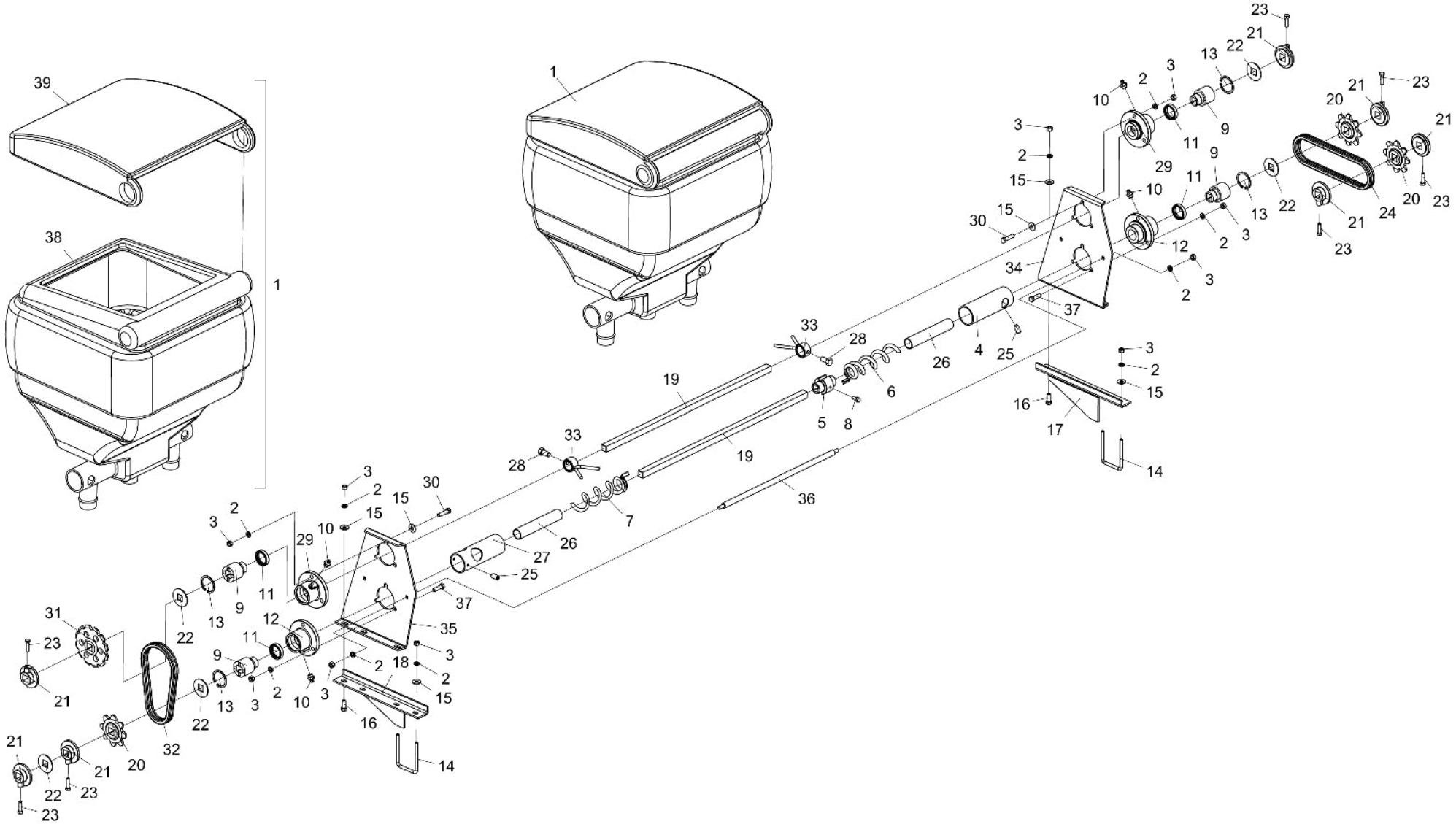

• Tabela Caixa de Adubo Traseira com Mexedor

Item	Código	Descrição do Produto	Todos	P/1 Linha	P/2 Linhas
1	6020055122-5	Caixa Plástica P/Adubo 100 Litros C/Tampa P/Mexedor(Vermelho Ral-3020)	1		
2	6020010406-7	Arruela de Pressão 3/8" Média Industrial(Bicromatizado)	22		
3	6020310746-6	Porca Sextavada 3/8" 16F UNC GR5 Ch.9/16" Alt.8,50mm (Bicromatizado)	22		
4	6020050229-1	Cano Direito da Caixa de Adubo	1		
5	5080010225-9	Bucha Espacadora da Mola	1		
6	6020250355-4	Condutora Helicoidal Direita Ø34 X 221 X 7,93mm(Passo 50,8mm)		2	1
7	6020250354-6	Condutora Helicoidal Esquerda Ø34 X 221 X 7,93mm(Passo 50,8mm)			1
8	6020312020-9	Parafuso Cab.Sextavada 5/16" X 3/4" 18F UNC1A GR5 RT(Bicromatizado)	1		
9	6020030667-0	Bucha C/Furo Q de 20mm	4		
10	6020130108-7	Graxeira 1/8" Reta Bsp-28F	4		
11	6020350255-1	Retentor Ø35,00 X Ø47,00 X 10,00mm (Arca 5062 Brg / Sabo 00520 Br)	4		
12	5204010193-4	Cubo de Distribuição	2		
13	6020010016-9	Anel de Retenção I-51 G502-051-01	4		
14	5068010066-4	Braçadeira de 75 X 100 X 3/8"	2		
15	5024010075-1	Arruela Lisa de Ø10,3 X Ø25 X 2,00mm	12		
16	6020310021-6	Parafuso Cab.Sextavada 3/8" X 1" 16F UNC1A GR5 RT(Fosfatizado)	2		
17	5530010342-0	Suporte Esquerdo da Caixa Traseira	1		
18	5530010341-2	Suporte Direito da Caixa Traseira	1		
19	5232010162-0	Eixo Q.3/4" X 700mm	2		
20	5256020003-0	Engrenagem de Redução de 8 Dentes	3		
21	6020010522-5	Arruela de Plástico Furo Q 3/4" C/Ressalto	7		
22	5024070007-4	Arruela Lisa de Ø20 X Ø56,5 X 3,00mm	5		
23	6020311023-8	Parafuso Cab.Sextavada 5/16" X 1.1/4" 18F UNC1A GR5 RT(Bicromatizado)	7		
24	6020050016-7	Corrente 2050 de 21 Elos + Emenda	1		
25	6020310094-1	Parafuso Allen S/C 1/4" X 1/2" 20F UNC1A Cl12.9 RT(Fosfatizado)	4		
26	5108010099-3	Cano de Ø32 X 175mm	2		
27	6020050230-5	Cano Esquerdo da Caixa de Adubo	1		
28	6020311045-9	Parafuso Cab.Sextavada 1/2" X 1" 12F W GR5 RT S/Ponta(Bicromatizado)	2		
29	5204010173-0	Cubo de Distribuição	2		
30	6020311029-7	Parafuso Cab.Sextavada 3/8" X 1.1/2" 16F UNC1A GR5 RT(Bicromatizado)	6		
31	5256020005-6	Engrenagem de 12 Dentes	1		
32	6020050027-2	Corrente 2050 de 18 Elos + Redução	1		
33	5396010008-1	Mexedor Soldado.	2		
34	5136140234-4	Chapa Lateral Direita	1		
35	5136140235-2	Chapa Lateral Esquerda	1		
36	5566080093-9	Varão de Ø5/8" X 505mm	2		
37	6020310026-7	Parafuso Cab.Sextavada 3/8" X 1.1/4" 16F UNC1A GR5 RT(Bicromatizado)	6		
38	6020055117-9	Caixa Plástica P/Adubo 100 Litros S/Tampa	1		
39	6020390427-7	Tampa P/ Caixa Plástica de Adubo 100 Litros	1		

• Caixa de Transmissão Redutora

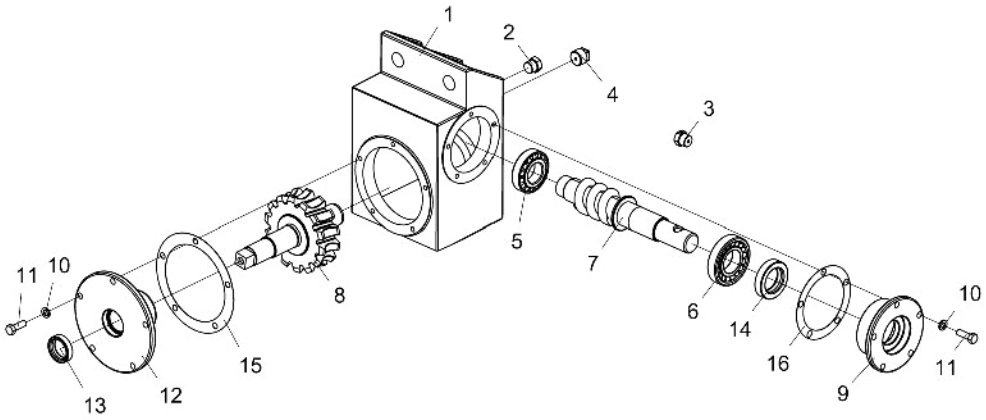

Item	Código	Descrição do Produto	Todos
1	6020058203-1	Carcaça da Caixa Redutora	1
2	6020030770-7	Bujão Cab. Sextavada 3/4" - Ø3/8" - 19FPP - BSPT (Gás)	1
3	6020030769-3	Bujão Cab. Sextavada 3/4" - Ø3/8" - 19FPP - BSPT (Gás) C/ Furo de Ø3,18mm	1
4	6020030771-5	Bujão Galvanizado R.1/2" x 14 NPT C/ Furo de 3,00mm	1
5	6020350060-5	Rolamento de Rolo Conico 30206	1
6	6020350080-0	Rolamento de Rolo Conico 30207	1
7	6020317566-6	Pinhão com 1 Entrada Sem Fim	1
8	6020090682-1	Eixo C/Coroa 14Z	1
9	6020395061-9	Tampa do Eixo do Pinhão	1
10	6020010404-0	Arruela de Pressão 5/16" Média Industrial(Bicromatizado)	1
11	6020310038-0	Parafuso Cab. Sextavada Ø5/16" x 1" 18F UNC 1A GR5 RT(Bicromatizado)	1
12	6020395062-7	Tampa Maior da Caixa Redutora	1
13	6020350202-0	Retentor Ø28,60 X Ø39,70 X 9,50mm (Arca 5149 BR / Sabó 00054 BR)	1
14	6020350214-4	Retentor Ø35,00 X Ø56,05 X 12,00mm (Arca 5468 BAG / Sabó 00492 BA)	1
15	6020190108-4	Junta de Papel Ø116 X Ø150 x 1/64"	1
16	6020190101-7	Junta de Papel Ø83 x Ø110 x1/64"	1

• Adesivos CVAC-N

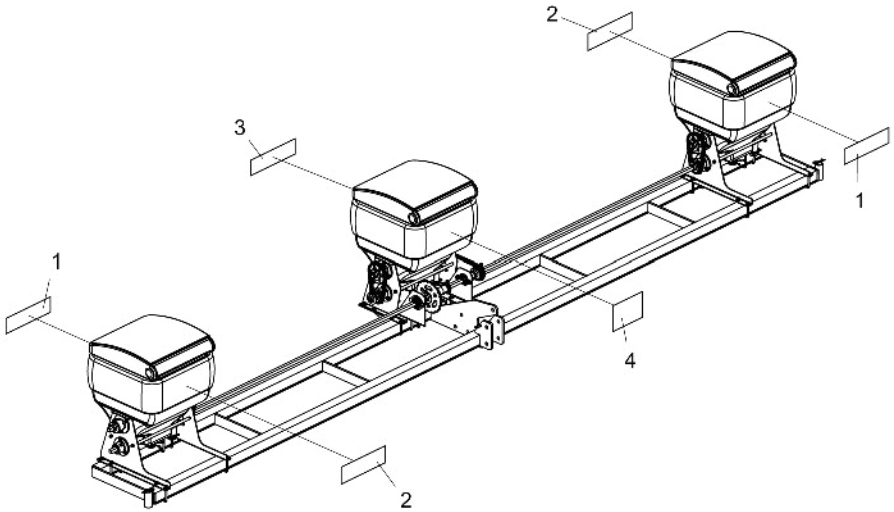

Item	Código	Descrição do Produto	Todos
1	6020071378-0	Decalque Baldan(100 X 370mm)	2
2	6020072277-1	Decalque CVAC-N(50 X 320mm)	2
3	6020072278-0	Decalque Faixa Branca(100 X 370mm)	1
4	5206010175-2	Decalque Tabela de Distribuição Sulfato Amônio/Ureia	1

Item 1

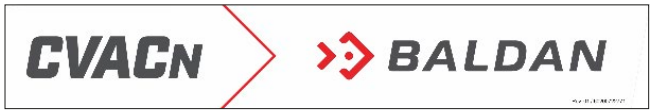

Item 2

Item 3

Item 4

• Adesivos CTV-N

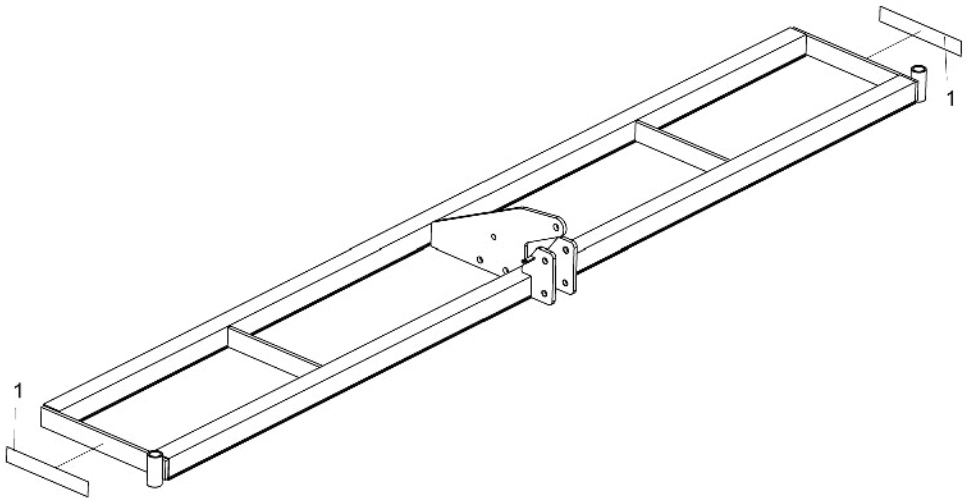

Item	Código	Descrição do Produto	Todos
1	6020072279-8	Decalque CTV-N (320 x 50mm)	2

Item 1

Índice Numérico

Código	Página	Item
4723100002-6	6	3
4723100002-6	8	3
5022010157-3	10	15
5022010157-3	14	24
5022010158-1	10	15
5022010158-1	14	24
5022010159-0	10	15
5022010159-0	13	24
5022010160-3	8	1
5022010161-1	8	1
5022010162-0	8	1
5022010163-8	8	1
5022010164-6	10	15
5022010164-6	14	24
5022010169-7	10	15
5022010169-7	13	24
5022010180-8	10	15
5022010180-8	14	24
5022010181-6	10	15
5022010181-6	14	24
5022010186-7	8	1
5022010188-3	8	1
5022010189-1	8	1
5022010276-6	5	*1
5022010350-9	5	*1
5022010354-1	5	*1
5022010416-5	5	*1
5022011352-0	5	*1
5022011353-9	5	*1
5022011354-7	5	*1
5022011355-5	5	*1
5022011356-3	5	*1
5022011357-1	5	*1
5022011358-0	5	*1
5022011359-8	5	*1
5022011360-1	5	*1
5022011361-0	5	*1
5022011362-8	5	*1
5022011363-6	5	*1
5022011364-4	5	*1
5022011365-2	5	*1
5022011366-0	5	*1
5022011367-9	5	*1
5022011368-7	5	*1
5022011369-5	5	*1
5022011370-9	5	*1
5022011371-7	5	*1
5022011372-5	5	*1
5022011373-3	5	*1
5022011374-1	5	*1
5022011375-0	5	*1
5022011376-8	5	*1
5022011377-6	5	*1
5022011378-4	5	*1
5022011379-2	5	*1
5022011380-6	5	*1

Código	Página	Item
5022011381-4	5	*1
5022011382-2	5	*1
5022011383-0	5	*1
5022011384-9	5	*1
5022011385-7	5	*1
5022011386-5	5	*1
5022011387-3	5	*1
5022011388-1	5	*1
5022011389-0	5	*1
5022011390-3	5	*1
5022011391-1	5	*1
5022011392-0	5	*1
5022011393-8	5	*1
5022011394-6	5	*1
5022011395-4	5	*1
5022011396-2	5	*1
5022011397-0	5	*1
5022011398-9	5	*1
5022011399-7	6	*1
5022011400-4	5	*1
5022011401-2	5	*1
5024010007-7	11	36
5024010007-7	14	31
5024010039-5	6	21
5024010039-5	8	23
5024010068-9	6	39
5024010068-9	8	21
5024010075-1	6	16
5024010075-1	10	12
5024010075-1	13	7
5024010075-1	15	6
5024010075-1	17	14
5024010075-1	18	26
5024010075-1	20	15
5024010180-4	6	19
5024010180-4	8	11
5024070007-4	17	26
5024070007-4	18	22
5024070007-4	20	22
5040010551-8	6	49
5040010551-8	8	33
5040010552-6	6	50
5040010552-6	8	32
5040010553-4	6	51
5040010553-4	8	31
5040121013-7	8	4
5040121013-7	11	29
5040121013-7	13	22
5068010002-8	6	41
5068010002-8	8	28
5068010030-3	6	36
5068010066-4	11	26
5068010066-4	13	6
5068010066-4	15	16
5068010066-4	17	16
5068010066-4	18	13

Código	Página	Item
5068010066-4	20	14
5080010225-9	15	15
5080010225-9	17	5
5080010225-9	18	28
5080010225-9	20	5
5080010270-4	11	31
5080010270-4	14	34
5080020502-3	8	18
5080020502-3	11	19
5080020502-3	14	26
5080020518-0	6	34
5092010058-6	10	*3
5092010062-4	13	*2
5092010069-1	10	*2
5092010077-2	13	*2
5092010078-0	10	*1
5092010480-8	13	*3
5092010483-2	13	*1
5092010484-0	13	*3
5092010485-9	10	*3
5092010486-7	10	*1
5092020093-9	13	*1
5108010099-3	15	10
5108010099-3	17	13
5108010099-3	18	5
5108010099-3	20	26
5136010001-8	6	48
5136010001-8	8	34
5136014737-5	15	17
5136014737-5	17	32
5136014738-3	15	21
5136014738-3	17	30
5136020001-2	6	44
5136020001-2	8	38
5136020043-8	11	40
5136020043-8	14	40
5136140234-4	18	29
5136140234-4	20	34
5136140235-2	18	19
5136140235-2	20	35
5204010173-0	17	23
5204010173-0	20	29
5204010193-4	15	8
5204010193-4	17	15
5204010193-4	18	14
5204010193-4	20	12
5206010175-2	21	4
5232010161-1	11	45
5232010161-1	14	45
5232010162-0	17	21
5232010162-0	18	30
5232010162-0	20	19
5232060054-5	10	14
5232060054-5	14	29
5232060158-4	10	14
5232060158-4	14	29

Código	Página	Item
5232060159-2	10	14
5232060159-2	14	29
5232060160-6	10	14
5232060160-6	14	29
5232060161-4	10	14
5232060161-4	14	29
5232060162-2	10	14
5232060162-2	14	29
5232060190-8	10	14
5232060190-8	14	29
5252010065-2	6	35
5252010065-2	8	7
5256010089-2	6	10
5256020003-0	11	22
5256020003-0	13	16
5256020003-0	17	28
5256020003-0	18	6
5256020003-0	20	20
5256020004-8	6	4
5256020005-6	6	5
5256020005-6	17	27
5256020005-6	20	31
5256020006-4	6	6
5256020007-2	6	7
5256020008-0	6	8
5256020009-9	6	9
5256020010-2	10	13
5256020010-2	14	37
5268010091-8	11	39
5268010091-8	14	39
5268010151-5	10	5
5268010151-5	13	5
5372010043-2	6	15
5396010008-1	17	24
5396010008-1	20	33
5530010009-0	6	40
5530010009-0	8	27
5530010018-9	6	2
5530010018-9	8	2
5530010292-0	6	38
5530010333-1	6	26
5530010333-1	8	6
5530010341-2	18	27
5530010341-2	20	18
5530010342-0	18	31
5530010342-0	20	17
5530010531-8	11	32
5530010531-8	14	33
5530010532-6	11	35
5530010532-6	14	32
5566080093-9	15	9
5566080093-9	17	31
5566080093-9	18	18
5566080093-9	20	36
6010600397-4	11	25
6010600397-4	14	30

Código	Página	Item
6010600770-8	6	28
6010600770-8	8	5
6020010016-9	15	4
6020010016-9	17	12
6020010016-9	18	24
6020010016-9	20	13
6020010124-6	10	7
6020010124-6	13	23
6020010252-8	11	38
6020010252-8	14	38
6020010394-0	11	23
6020010394-0	13	8
6020010403-2	11	37
6020010403-2	14	28
6020010404-0	21	10
6020010406-7	13	18
6020010406-7	15	3
6020010406-7	17	4
6020010406-7	18	3
6020010406-7	20	2
6020010410-5	6	13
6020010410-5	6	46
6020010410-5	8	20
6020010410-5	8	36
6020010412-1	6	42
6020010412-1	8	17
6020010412-1	8	29
6020010412-1	11	43
6020010412-1	13	23
6020010412-1	14	43
6020010414-8	6	29
6020010414-8	8	13
6020010414-8	14	28
6020010522-5	13	12
6020010522-5	17	25
6020010522-5	18	21
6020010522-5	20	21
6020010706-6	6	33
6020015920-1	11	20
6020015920-1	13	12
6020030667-0	15	5
6020030667-0	17	9
6020030667-0	18	23
6020030667-0	20	9
6020030769-3	21	3
6020030770-7	21	2
6020030771-5	6	23
6020030771-5	21	4
6020050012-4	11	30
6020050012-4	13	9
6020050016-7	18	20
6020050016-7	20	24
6020050027-2	17	29
6020050027-2	20	32
6020050122-8	11	34
6020050122-8	13	19

Código	Página	Item
6020050178-3	6	25
6020050229-1	15	14
6020050229-1	17	33
6020050229-1	18	4
6020050229-1	20	4
6020050230-5	15	22
6020050230-5	17	18
6020050230-5	18	17
6020050230-5	20	27
6020055117-9	15	23
6020055117-9	17	34
6020055117-9	18	32
6020055117-9	20	38
6020055122-5	15	1
6020055122-5	17	1
6020055122-5	18	1
6020055122-5	20	1
6020058049-7	10	*4
6020058049-7	13	*4
6020058203-1	21	1
6020071378-0	21	1
6020072277-1	21	2
6020072278-0	21	3
6020072279-8	22	1
6020090502-7	11	41
6020090502-7	14	41
6020090682-1	21	8
6020130108-7	11	42
6020130108-7	14	42
6020130108-7	15	19
6020130108-7	17	10
6020130108-7	18	16
6020130108-7	20	10
6020130112-5	11	44
6020130112-5	14	44
6020190101-7	21	16
6020190108-4	21	15
6020250245-0	10	11
6020250245-0	14	36
6020250339-2	6	17
6020250354-6	15	12
6020250354-6	17	6
6020250354-6	18	25
6020250354-6	20	7
6020250355-4	15	11
6020250355-4	17	7
6020250355-4	18	11
6020250355-4	20	6
6020250426-7	10	17
6020250426-7	13	13
6020310021-6	18	7
6020310021-6	20	16
6020310026-7	15	20
6020310026-7	17	2
6020310026-7	18	9
6020310026-7	20	37

Código	Página	Item
6020310038-0	21	11
6020310094-1	15	13
6020310094-1	17	17
6020310094-1	18	10
6020310094-1	20	25
6020310179-4	8	16
6020310179-4	13	21
6020310230-8	6	12
6020310231-6	8	19
6020310232-4	6	11
6020310232-4	8	22
6020310274-0	10	9
6020310274-0	14	27
6020310372-0	10	6
6020310372-0	13	11
6020310596-0	6	22
6020310596-0	8	8
6020310660-5	6	32
6020310660-5	8	10
6020310738-5	8	15
6020310738-5	11	46
6020310738-5	13	20
6020310738-5	14	46
6020310746-6	6	18
6020310746-6	13	15
6020310746-6	15	2
6020310746-6	17	3
6020310746-6	18	8
6020310746-6	20	3
6020310754-7	6	45
6020310754-7	8	14
6020310754-7	8	37
6020310756-3	6	14
6020310760-1	6	43
6020310760-1	8	30
6020310770-9	6	30
6020310770-9	8	9
6020310770-9	13	10
6020310784-9	13	10
6020310822-5	10	10
6020310822-5	13	15
6020311023-8	13	14
6020311023-8	17	20
6020311023-8	18	12
6020311023-8	20	23
6020311029-7	17	19
6020311029-7	20	30
6020311030-0	10	16
6020311030-0	13	17
6020311045-9	17	22
6020311045-9	20	28
6020311094-7	13	11
6020311098-0	6	24
6020311098-0	8	25
6020311101-3	8	24
6020311101-3	14	27

Código	Página	Item
6020311109-9	6	37
6020311160-9	14	25
6020311265-6	11	24
6020311265-6	13	10
6020311270-2	11	27
6020311270-2	13	21
6020312020-9	15	7
6020312020-9	17	8
6020312020-9	18	2
6020312020-9	20	8
6020317427-9	6	47
6020317427-9	8	35
6020317434-1	11	21
6020317434-1	13	20
6020317445-7	11	28
6020317445-7	14	25
6020317477-5	10	8
6020317477-5	13	14
6020317566-6	21	7
6020350060-5	21	5
6020350080-0	21	6
6020350114-8	10	18
6020350114-8	14	35
6020350202-0	21	13
6020350214-4	21	14
6020350255-1	15	18
6020350255-1	17	11
6020350255-1	18	15
6020350255-1	20	11
6020390301-7	6	20
6020390301-7	8	12
6020390308-4	6	31
6020390308-4	8	26
6020390427-7	15	24
6020390427-7	17	35
6020390427-7	18	33
6020390427-7	20	39
6020390815-9	6	27
6020395061-9	21	9
6020395062-7	21	12

BALDAN

Avenida Baldan, 1500
Nova Matão
15.993-900
Matão/SP - Brasil
sac@baldan.com.br
export@baldan.com.br

+55 16 3221 6500
baldan.com.br