Catálogo de Peças

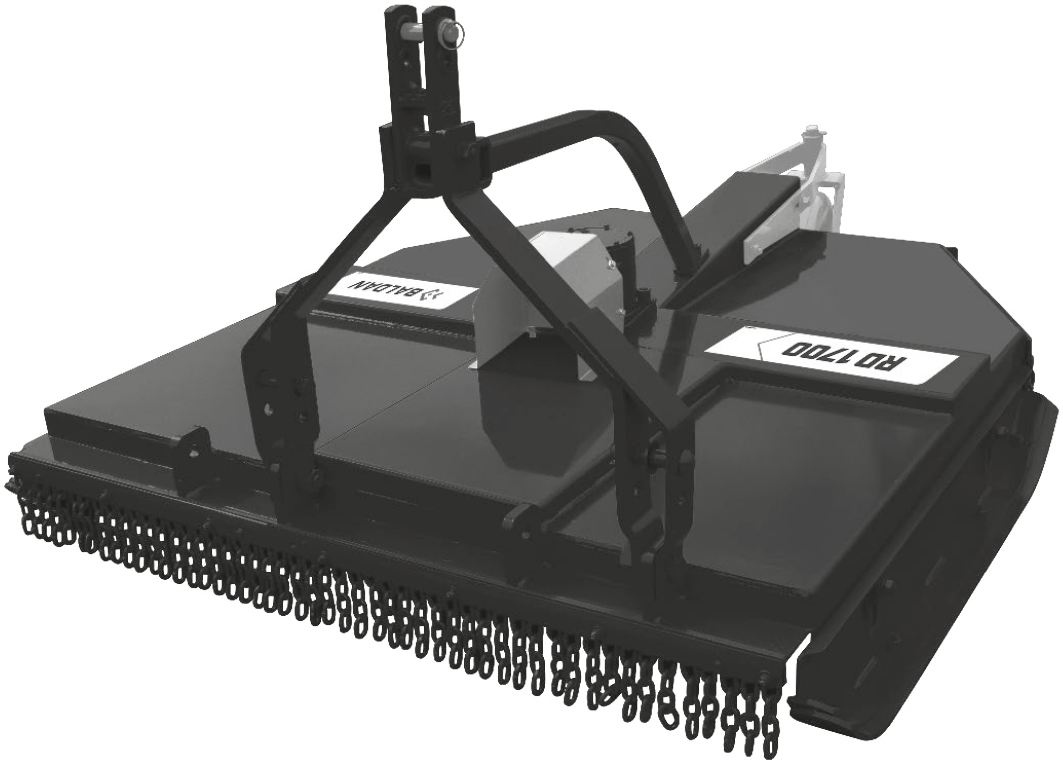

RD/RDU 1300/1500/1700

Roçadeira Hidráulica Central e Lateral

BALDAN

Índice

RD 1300 4
Tabela RD 1300 5
RD 1300 C/Bandeja 6
Tabela RD 1300 C/Bandeja 7
RDU 1300 8
Tabela RDU 1300 9
RDU 1300 C/Bandeja 10
Tabela RDU 1300 C/Bandeja 11
RD 1500 12
Tabela RD 1500 13
RD 1500 C/Bandeja 14
Tabela RD 1500 C/Bandeja 15
RDU 1500 16
Tabela RDU 1500 17
RDU 1500 C/Bandeja 18
Tabela RDU 1500 C/Bandeja 19
RD 1700 20
Tabela RD 1700 21
RD 1700 C/Bandeja 22
Tabela RD 1700 C/Bandeja 23
RDU 1700 24
Tabela RDU 1700 25
RDU 1700 C/Bandeja 26
Tabela RDU 1700 C/Bandeja 27
Sapata de Regulagem de Corte Completa 28
Caixa de Transmissão Multiplicadora (BPN) 29
Caixa de Transmissão Multiplicadora (Comer) 30
Proteções de Corrente 31
Proteção Frontal Completa 31
Proteção Traseira Direita/Esquerda Completa 32
Proteção Traseira Central Completa 32
Engate Limitador de Altura 33
Roda de Profundidade 34
Cardan - STU 35
Cardan - AEMCO 35
Adesivos Antigos 36
Adesivos Novos 37

BALDAN

• RD 1300

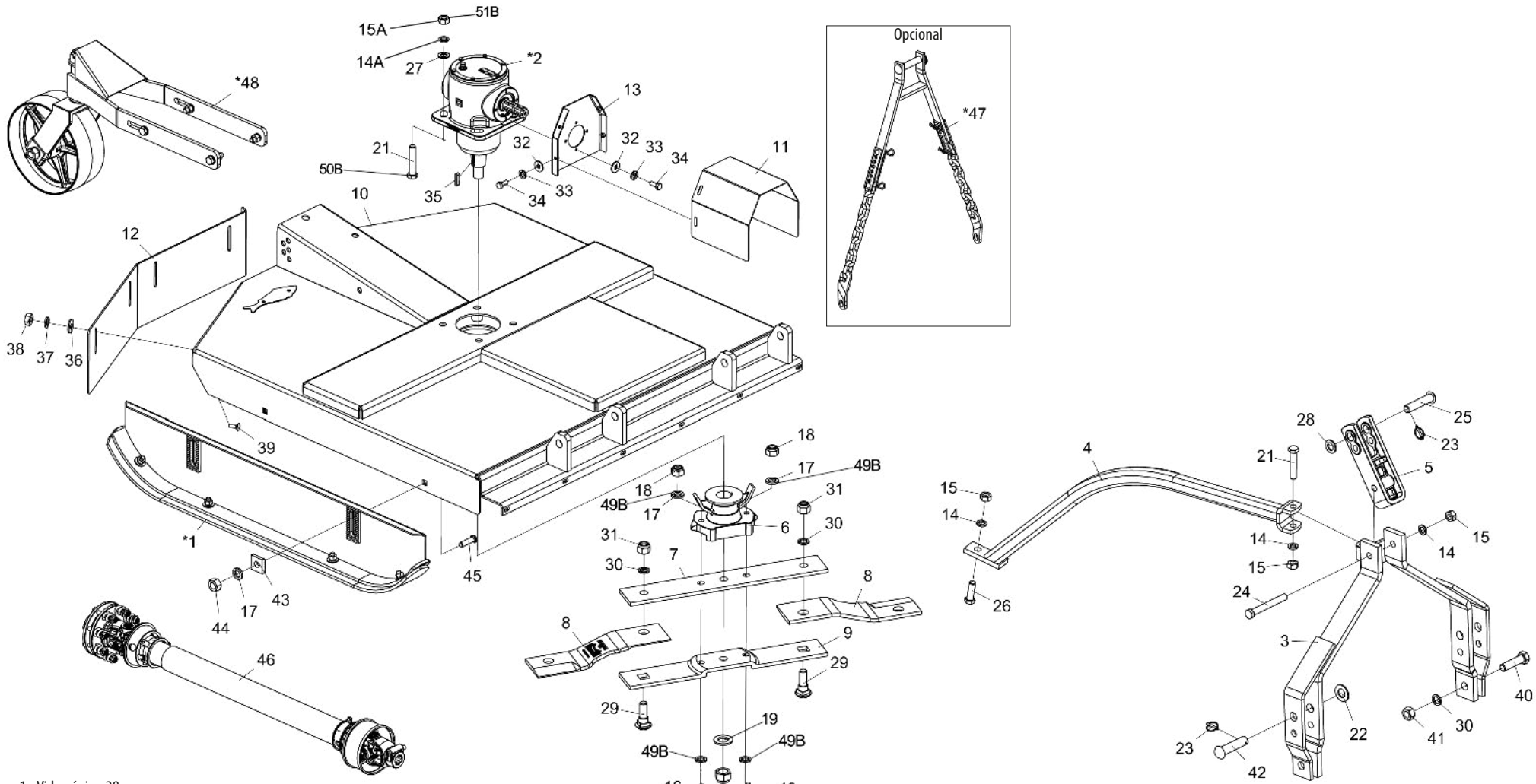

* Item 1 - Vide página 28
* Item 2 - Vide página 29 e 30
* Item 47 - Vide página 33
* Item 48 - Vide página 34

Nota: Itens 7A,9A,14A,15A,16A,17A,18A,21A, usar até a 10/2023, e os itens 7B,9B,14B,15B,16B,17B,18B,21B,49B,50B e51B usar a partir de 11/2023.

*Para efeito de reposição de peças internas da Caixa de Transmissão Multiplicadora (*2), verificar na caixa o nome do fabricante*

• Tabela RD 1300

Item	Código	Descrição do Produto	Todos
*1	5522010062-5	Sapata de Regulagem de Corte Completa	2
*2	6020057992-8	Caixa de Transmissão Multiplicadora-Relação de Transmissão 1:1,92 (BPN)	1
*2	6020059220-7	Caixa de Transmissão Multiplicadora-Relação de Transmissão 1:1,92 (Comer)	1
3	5084010146-8	Cabeçalho de Engate	1
4	5530012174-7	Suporte do Cabeçalho	1
5	6010602571-4	Jumelo de Engate de 290mm (Categoria 1 e 2)	1
6	5368010141-4	Mancal de Fixação das Facas c/ Limpador	1
7A	5040140011-4	Barra Porta Facas Superior	1
7B	5040011074-0	Barra Porta Facas Superio	1
8	4625264811-9	Faca 451 x 100 x 12mm Aço Extra Forte (Corte Duplo)	2
9A	5040140012-2	Barra Porta Facas Inferior	1
9B	5040011073-2	Barra Porta Facas Inferior	1
10	5092010604-5	Caixa de Proteção das Facas (RD - RDU 1300)	1
11	5136016309-5	Chapa Superior da Proteção	1
12	5464010381-0	Proteção Traseira de 1020 mm	1
13	5530016065-3	Suporte fixador da proteção	1
14A	6020010403-2	Arruela de Pressão M20 (Bicromatizado)	7
14B	6020010403-2	Arruela de Pressão M20 (Bicromatizado)	3
15A	6020311265-6	Porca Sextavada M20 x 2,5 MA CL8 Ch.30mm Alt.16mm (Bicromatizado)	7
15B	6020311265-6	Porca Sextavada M20 x 2,5 MA CL8 Ch.30mm Alt.16mm (Bicromatizado)	3
16A	6020310933-7	Parafuso cab. Sextavada M16 x 2,00 x 75mm CL8.8 RP(Bicromatizado) Especial	2
16B	6020317861-4	Parafuso Cab. Sextavada M1 6X 1,50 X 80mm CL8.8 RP	2
17A	6020010124-6	Arruela de Pressão M16 (Bicromatizado)	6
17B	6020010124-6	Arruela de Pressão M16 (Bicromatizado)	4
18A	6020317443-0	Porca Sextavada Autotravante C/Nylon Baixa M16 X 2,00 MA CL8 CH.24mm ALT.16,00mm	2
18B	6020317434-1	Porca Sextavada M16 X 1,50 MB CL8 CH.24mm ALT 13,00mm	2
19	6020010453-9	Arruela Lisa M33 Ø34,00 x Ø60,00 x 5,00mm(DIN 125A)	1
20	6020310810-1	Porca Sext. AutoTravante C/Nylon Baixa Ø1.1/4" 12F UNF Ch.1.3/4" Alt. 25mm	1
21A	6020317430-9	Parafuso Cab. Sextavada M20 x 2,50 x 100mm CL 8.8 RP(Bicromatizado)	5
21B	6020317430-9	Parafuso Cab. Sextavada M20 x 2,50 x 100mm CL 8.8 RP(Bicromatizado)	1
22	6020010450-4	Arruela Lisa M33 Ø31,00 x Ø56,00 x 4,00mm(DIN 125A)	2
23	6020390293-2	Trava com Argola Ø5,75 x 40mm	3
24	6020312506-5	Parafuso Cab. Sextavada M20 x 2,50 x 160mm CL 8.8 RP (Bicromatizado)	1
25	6020310595-1	Pino Cabeça Fran. de Ø1" x 105mm	1
26	6020310188-3	Parafuso Cab. Sextavada M20 x 2,50 x 65mm CL 8.8 RP(Bicromatizado)	1

Item	Código	Descrição do Produto	Todos
27	6020015986-4	Arruela Lisa M20 (Ø21 x Ø37 x 3mm)Norma DIN 125	4
28	5024010039-5	Arruela Lisa M24 Ø26,00XØ44,00X4,00mm(DIN 126)	1
29	6020310934-5	Parafuso Cab. Francesa M24 x 3,00 x 80mm CL8.8 (Bicromatizado) Especial	2
30	6020010196-3	Arruela de Pressão M24 Média(Bicromatizado)	4
31	6020310338-0	Porca Sextavada Autotravante C/Nylon Alta M24 X 3,00 MA CL8 CH.36mm ALT 28,00mm	2
32	6020010448-2	Arruela Lisa M8 Ø8,40XØ24,00X2,00mm(DIN 9021)	8
33	6020010004-5	Arruela de Pressão M8 (Bicromatizado)	8
34	6020311269-9	Parafuso Cab. Sextavada M8 x 1,25 x 20mm CL 8.8 RT(Bicromatizado)	8
35	6020058892-7	Chaveta de Q3/8" x 44mm	1
36	6020010443-1	Arruela Lisa M10 Ø10,50XØ30,00X2,5mm(DIN 9021)	4
37	6020010394-0	Arruela de Pressão M10 Média (Bicromatizada)	4
38	6020310822-5	Porca Sextavada M10 x 1,5 MA CL8 Ch.17mm Alt.8mm	4
39	6020317544-5	Parafuso Cab.Francesa M10 X 1,50 X 30mm CL8.8 RT(Bicromatizado)	4
40	6020310935-3	Parafuso Cab.Sextavada M24 X 3,00 X 90mm CL8.8 RP(Bicromatizado)	2
41	6020310457-2	Porca Sextavada M24 x 3,00 MA CL8 Ch.36mm Alt.19mm (Bicromatizado)	2
42	6020310660-5	Pino Cabeça Francesa Ø28 x 105mm.	2
43	6010601016-4	Chapa Estriada Menor	4
44	6020310818-7	Porca Sextavada M16 x 2,0 MA CL8 Ch.24mm Alt.13mm	4
45	6020310938-8	Parafuso Cab. Francesa M16 x 2,00 x 60mm CL8.8 RP (Bicromatizado)	4
46	6020055613-8	Cardan Agrícola CC 2572/12PE (AEMCO)	1
*47	5252010120-9	Engate Limitador de Altura	1
*48	5530018139-1	Suporte Controle De Altura Montado	1
49B	6020016250-4	Arruela de travamento por cunha M16-DIN25201	4
50B	6020317613-1	Parafuso Cab. Sextavada M20 X 1,50 X 110mm CL8.8 RP	4
51B	6020310848-9	Porca Sext. Autotravante C/Nylon Baixa M20 X 1,50 MB CL8 CH.30mm ALT.22mm	4

BALDAN

• RD 1300 C/Bandeja

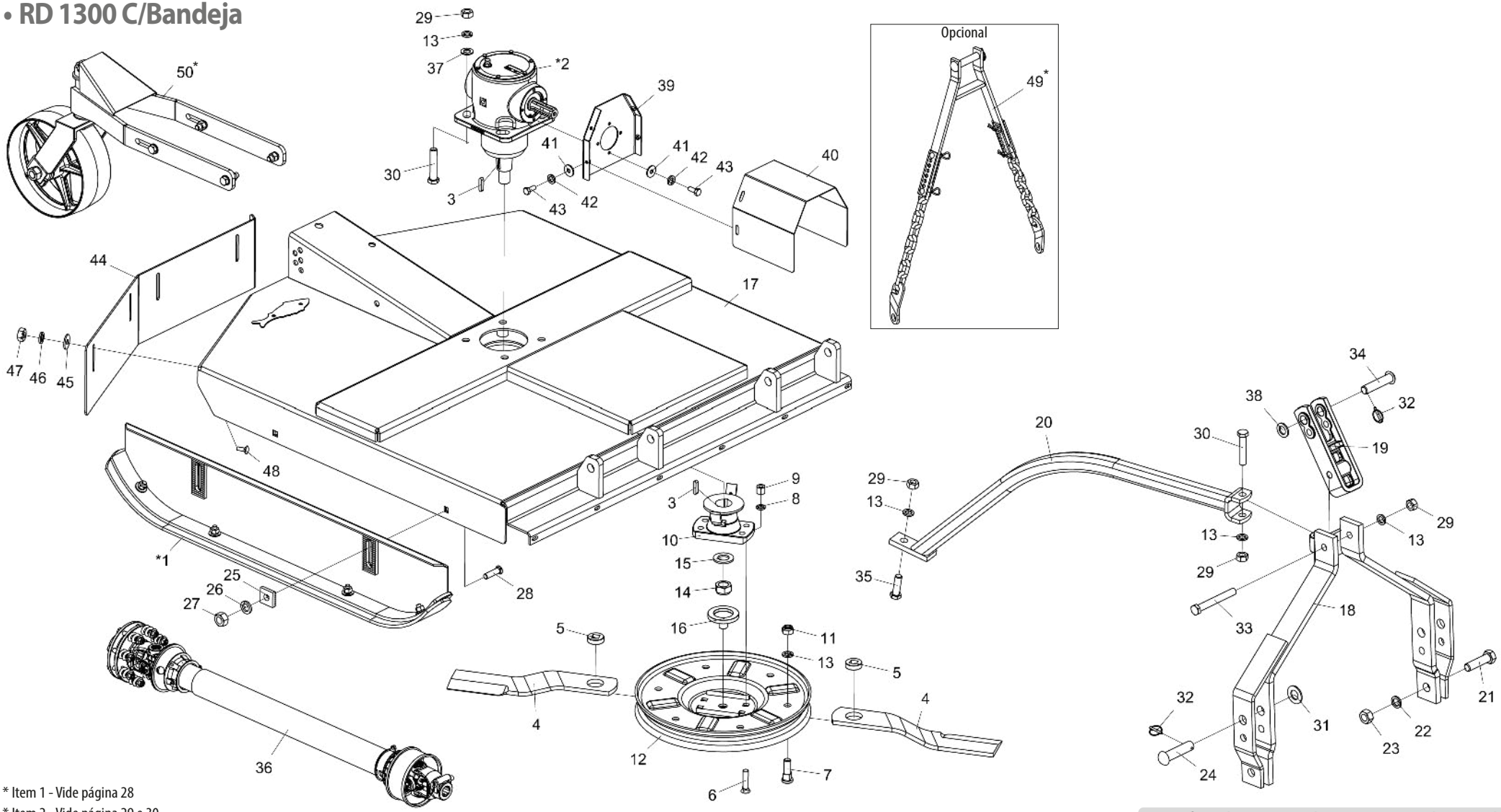

* Item 1 - Vide página 28
* Item 2 - Vide página 29 e 30
* Item 49 - Vide página 33
* Item 50 - Vide página 34

Para efeito de reposição de peças internas da Caixa de Transmissão Multiplicadora (*2), verificar na caixa o nome do fabricante

• Tabela RD 1300 C/Bandeja

Item	Código	Descrição do Produto	Todos
*1	5522010062-5	Sapata De Regulagem De Corte Completa	2
*2	6020057992-8	Caixa de Transmissão Multiplicadora-Relação de Transmissão 1:1,92 (BPN)	1
*2	6020059220-7	Caixa de Transmissão Multiplicadora-Relação de Transmissão 1:1,92 (Comer)	1
3	6020058892-7	Chaveta De Q3/8" X 44Mm	1
4	4625265212-4	Faca 505 X 3.1/2" X 1/2" (Corte Simples)	2
5	5024070001-5	Arruela Lisa De Ø49 X Q21,5 X 15Mm	2
6	6020310227-8	Parafuso Arado Tipo A3 5/8" X 2.3/4" 18F Unf1A Gr2 Rp(Bicromatizado)	4
7	6020310946-9	Parafuso Cab. Redonda M20 X 2,5 X 65Mm Cl8.8 Rt(Bicromatizado)	2
8	6020010412-1	Arruela De Pressão 5/8" Média Industrial(Bicromatizado)	4
9	6020310808-0	Porca Sextavada Dupla 5/8" 18F Unf Gr5 Ch.15/16" Alt.21,50Mm (Bicromatizado)	4
10	5368010891-5	Mancal De Fixação Da Bandeja C/ Limpador	1
11	6020310837-3	Porca Sext. Autotravante C_Nylon Baixa M20 X 2,5 Ma Cl8 Ch.30 Alt.18.70Mm (Zincado Branco)	2
12	5038010010-7	Bandeja Giratoria Scj	1
13	6020010403-2	Arruela De Pressão M20 (Bicromatizado)	9
14	6020310810-1	Porca Sext. Autotravante C/Nylon Baixa Ø1.1/4" 12F Unf Ch.1.3/4" Alt.25Mm (Zincado Branco)	1
15	6020010453-9	Arruela Lisa M33 Ø34,00 X Ø60,00 X 5,00Mm (Zincado Branco)(Din 125A)	1
16	6020110132-0	Flange Guia Barra Porta Faca	1
17	5092010604-5	Caixa De Proteção Das Facas (Rd - Rdu 1300)	1
18	5084010146-8	Cabeçalho De Engate	1
19	6010602571-4	Jumelo De Engate De 290Mm (Categoria 1 E 2)	1
20	5530012174-7	Suporte Do Cabeçalho	1
21	6020310935-3	Parafuso Cab.Sextavada M24 X 3,00 X 90Mm Cl8.8 Rp(Bicromatizado)	2
22	6020010196-3	Arruela De Pressão M24 Média(Bicromatizado)	2
23	6020310457-2	Porca Sextavada M24 X 3,00 Ma Cl8 Ch.36Mm Alt.19Mm (Bicromatizado)	2
24	6020310660-5	Pino Cabeça Francesa Ø28 X 105Mm.	2
25	6010601016-4	Chapa Estriada Menor	4
26	6020010124-6	Arruela De Pressão M16 (Bicromatizado)	4
27	6020310818-7	Porca Sextavada M16 X 2,0 Ma Cl8 Ch.24Mm Alt.13Mm	4
28	6020310938-8	Parafuso Cab. Francesa M16 X 2,00 X 60Mm Cl8.8 Rp (Bicromatizado)	4
29	6020311265-6	Porca Sextavada M20 X 2,5 Ma Cl8 Ch.30Mm Alt.16Mm (Bicromatizado)	7
30	6020317430-9	Parafuso Cab. Sextavada M20 X 2,50 X 100Mm Cl 8.8 Rp(Bicromatizado)	5
31	6020010450-4	Arruela Lisa M33 Ø31,00 X Ø56,00 X 4,00Mm (Zincado Branco)(Din 125A)	2
32	6020390293-2	Trava Com Argola Ø5,75 X 40Mm	3
33	6020312506-5	Parafuso Cab. Sextavada M20 X 2,50 X 160Mm Cl 8.8 Rp (Bicromatizado)	1
34	6020310595-1	Pino Cabeça Fran. De Ø1" X 105Mm	1
35	6020310992-2	Parafuso Cab.Sextavada M20 X 2,50 X 55Mm Cl8.8 Rp(Bicromatizado)	1
36	6020055613-8	Cardan Agrícola CC 2572/12PE (AEMCO)	1
37	6020015986-4	Arruela Lisa M20 (Ø21 X Ø37 X 3Mm) (Zincado Branco)Norma Din 125	4
38	6020010441-5	Arruela Lisa M24 Ø26,00Xø44,00X4,00Mm(Zincado Branco)(Din 126)	1
39	5530016065-3	Suporte Fixador Da Proteção Scj	1
40	5136016309-5	Chapa Superior Da Proteção	1
41	6020010448-2	Arruela Lisa M8 Ø8,40Xø24,00X2,00Mm(Zincado Branco)(Din 9021)	8
42	6020010004-5	Arruela De Pressão M8 (Bicromatizado)	8
43	6020311269-9	Parafuso Cab. Sextavada M8 X 1,25 X 20Mm Cl 8.8 Rt(Bicromatizado)	8
44	5464010381-0	Proteção Traseira De 1020 Mm	1
45	6020010443-1	Arruela Lisa M10 Ø10,50Xø30,00X2,50Mm(Zincado Branco)(Din 9021)	4
46	6020010394-0	Arruela De Pressão M10 Média (Bicromatizada)	4
47	6020310822-5	Porca Sextavada M10 X 1,5 Ma Cl8 Ch.17Mm Alt.8Mm	4
48	6020317544-5	Parafuso Cab.Francesa M10 X 1,50 X 30Mm Cl8.8 Rt(Bicromatizado)	4
*49	5252010120-9	Engate Limitador de Altura	1
*50	5530018139-1	Suporte Controle De Altura Montado	1

BALDAN

• RDU 1300

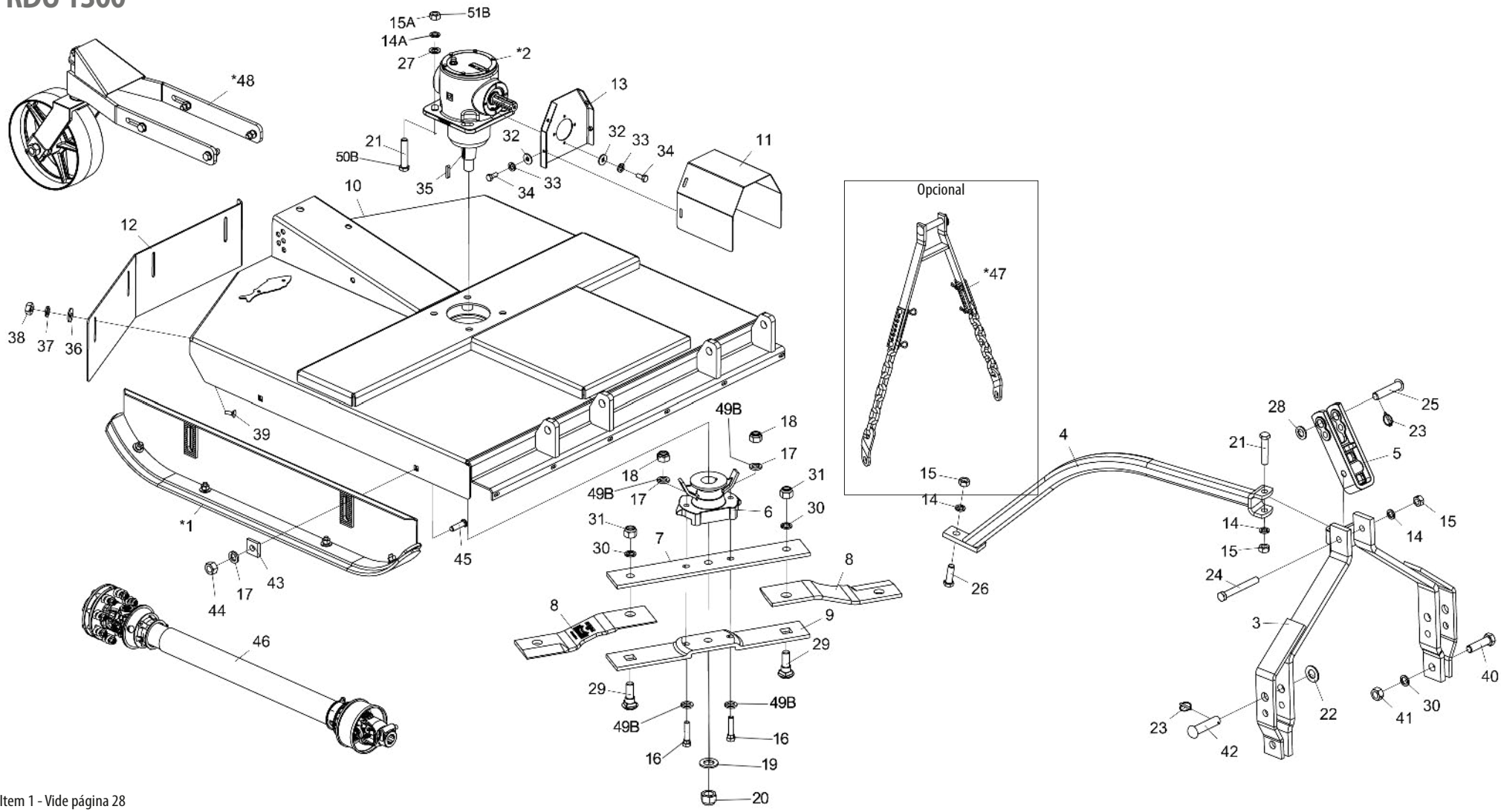

* Item 1 - Vide página 28
* Item 2 - Vide página 29 e 30
* Item 47 - Vide página 33
* Item 48 - Vide página 34

Nota: Itens 7A,9A,14A,15A,16A,17A,18A,21A, usar até a 10/2023, e os itens 7B,9B,14B,15B,16B,17B,18B,21B,49B,50B e51B usar a partir de 11/2023.

*Para efeito de reposição de peças internas da Caixa de Transmissão Multiplicadora (*2), verificar na caixa o nome do fabricante*

• Tabela RDU 1300

Item	Código	Descrição do Produto	Todos
*1	5522010062-5	Sapata de Regulagem de Corte Completa	2
*2	6020057992-8	Caixa de Transmissão Multiplicadora-Relação de Transmissão 1:1,92 (BPN)	1
*2	6020059220-7	Caixa de Transmissão Multiplicadora-Relação de Transmissão 1:1,92 (Comer)	1
3	5084010146-8	Cabeçalho de Engate	1
4	5530012174-7	Suporte do Cabeçalho	1
5	6010602571-4	Jumelo de Engate de 290mm (Categoria 1 e 2)	1
6	5368010141-4	Mancal de Fixação das Facas c/ Limpador	1
7A	5040140011-4	Barra Porta Facas Superior	1
7B	5040011074-0	Barra Porta Facas Superior	1
8	4625264811-9	Faca 451 x 100 x 12mm Aço Extra Forte (Corte Duplo)	2
9A	5040140012-2	Barra Porta Facas Inferior	1
9B	5040011073-2	Barra Porta Facas Inferior	1
10	5092010604-5	Caixa de Proteção das Facas (RD - RDU 1300)	1
11	5136016309-5	Chapa Superior da Proteção	1
12	5464010381-0	Proteção Traseira de 1020 mm	1
13	5530016065-3	Suporte fixador da proteção	1
14A	6020010403-2	Arruela de Pressão M20 (Bicromatizado)	7
14B	6020010403-2	Arruela de Pressão M20 (Bicromatizado)	3
15A	6020311265-6	Porca Sextavada M20 x 2,5 MA CL8 Ch.30mm Alt.16mm (Bicromatizado)	7
15B	6020311265-6	Porca Sextavada M20 x 2,5 MA CL8 Ch.30mm Alt.16mm (Bicromatizado)	3
16A	6020310933-7	Parafuso cab. Sextavada M16 x 2,00 x 75mm CL8.8 RP(Bicromatizado) Especial	2
16B	6020317861-4	Parafuso Cab. Sextavada M16 X 1,50 X 80mm CL8.8 RP	2
17A	6020010124-6	Arruela de Pressão M16 (Bicromatizado)	6
17B	6020010124-6	Arruela de Pressão M16 (Bicromatizado)	4
18A	6020317443-0	Porca Sextavada Autotravante C/Nylon Baixa M16 X 2,00 MA CL8 CH.24mm ALT.16,00mm	2
18B	6020317434-1	Porca Sextavada M16 X 1,50 MB CL8 CH.24mm ALT.13mm	2
19	6020010453-9	Arruela Lisa M33 Ø34,00 x Ø60,00 x 5,00mm(DIN 125A)	1
20	6020310810-1	Porca Sext. AutoTravante C/Nylon Baixa Ø1.1/4" 12F UNF Ch.1.3/4" Alt. 25mm	1
21A	6020317430-9	Parafuso Cab. Sextavada M20 x 2,50 x 100mm CL 8.8 RP(Bicromatizado)	5
21B	6020317430-9	Parafuso Cab. Sextavada M20 x 2,50 x 100mm CL 8.8 RP(Bicromatizado)	1
22	6020010450-4	Arruela Lisa M33 Ø31,00 x Ø56,00 x 4,00mm(DIN 125A)	2
23	6020390293-2	Trava com Argola Ø5,75 x 40mm	3
24	6020312506-5	Parafuso Cab. Sextavada M20 x 2,50 x 160mm CL 8.8 RP (Bicromatizado)	1
25	6020310595-1	Pino Cabeça Fran. de Ø1" x 105mm	1
26	6020310188-3	Parafuso Cab. Sextavada M20 x 2,50 x 65mm CL 8.8 RP(Bicromatizado)	1
27	6020015986-4	Arruela Lisa M20 (Ø21 x Ø37 x 3mm)Norma DIN 125	4
28	5024010039-5	Arruela Lisa M24 Ø26,00XØ44,00X4,00mm(DIN 126)	1
29	6020310934-5	Parafuso Cab. Francesa M24 x 3,00 x 80mm CL8.8 (Bicromatizado) Especial	2
30	6020010196-3	Arruela de Pressão M24 Média(Bicromatizado)	4
31	6020310338-0	Porca Sextavada Autotravante C/Nylon Alta M24 X 3,00 MA CL8 CH.36mm ALT 28,00mm	2
32	6020010448-2	Arruela Lisa M8 Ø8,40XØ24,00X2,00mm(DIN 9021)	8
33	6020010004-5	Arruela de Pressão M8 (Bicromatizado)	8
34	6020311269-9	Parafuso Cab. Sextavada M8 x 1,25 x 20mm CL 8.8 RT(Bicromatizado)	8
35	6020058892-7	Chaveta de Q3/8" x 44mm	1
36	6020010443-1	Arruela Lisa M10 Ø10,50XØ30,00X2,5mm(DIN 9021)	4
37	6020010394-0	Arruela de Pressão M10 Média (Bicromatizada)	4
38	6020310822-5	Porca Sextavada M10 x 1,5 MA CL8 Ch.17mm Alt.8mm	4
39	6020317544-5	Parafuso Cab.Francesa M10 X 1,50 X 30mm CL8.8 RT(Bicromatizado)	4
40	6020310935-3	Parafuso Cab.Sextavada M24 X 3,00 X 90mm CL8.8 RP(Bicromatizado)	2
41	6020310457-2	Porca Sextavada M24 x 3,00 MA CL8 Ch.36mm Alt.19mm (Bicromatizado)	2
42	6020310660-5	Pino Cabeça Francesa Ø28 x 105mm.	2
43	6010601016-4	Chapa Estriada Menor	4
44	6020310818-7	Porca Sextavada M16 x 2,0 MA CL8 Ch.24mm Alt.13mm	4
45	6020310938-8	Parafuso Cab. Francesa M16 x 2,00 x 60mm CL8.8 RP (Bicromatizado)	4
46	6020055613-8	Cardan Agrícola CC 2572/12PE (AEMCO)	1
*47	5252010120-9	Engate Limitador de Altura	1
*48	5530018139-1	Suporte Controle De Altura Montado	1
49B	6020016250-4	Arruela de travamento por cunha M16-DIN25201	4
50B	6020317613-1	Parafuso Cab. Sextavada M20 X 1,50 X 110mm CL8.8 RP	4
51B	6020310848-9	Porca Sext. Autotravante c/nylon baixa M20 X 1,50 MB CL8 CH.30mm ALT 22mm	4

BALDAN

• RDU 1300 C/Bandeja

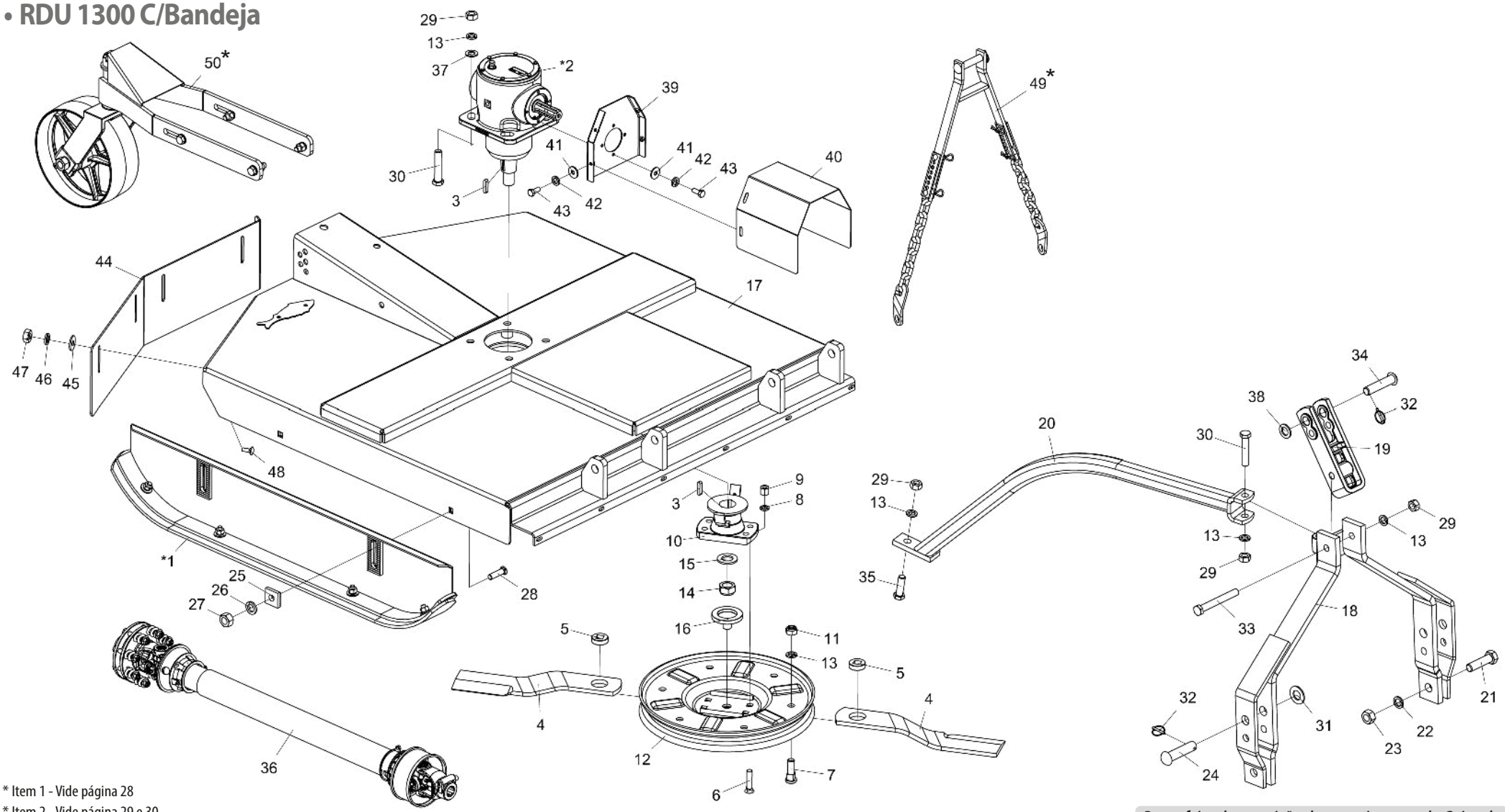

* Item 1 - Vide página 28
* Item 2 - Vide página 29 e 30
* Item 49 - Vide página 33
* Item 50 - Vide página 34

*Para efeito de reposição de peças internas da Caixa de Transmissão Multiplicadora (*2), verificar na caixa o nome do fabricante*

• Tabela RDU 1300 C/Bandeja

Item	Código	Descrição do Produto	Todos
*1	5522010062-5	Sapata De Regulagem De Corte Completa	2
*2	6020057992-8	Caixa de Transmissão Multiplicadora-Relação de Transmissão 1:1,92 (BPN)	1
*2	6020059220-7	Caixa de Transmissão Multiplicadora-Relação de Transmissão 1:1,92 (Comer)	1
3	6020058892-7	Chaveta De Q3/8" X 44mm	1
4	4625265212-4	Faca 505 X 3.1/2" X 1/2" (Corte Simples)	2
5	5024070001-5	Arruela Lisa De Ø49 X Q21,5 X 15mm	2
6	6020310227-8	Parafuso Arado Tipo A3 5/8" X 2.3/4" 18F Unf1A Gr2 Rp(Bicromatizado)	4
7	6020310946-9	Parafuso Cab. Redonda M20 X 2,5 X 65mm Cl8.8 Rt(Bicromatizado)	2
8	6020010412-1	Arruela De Pressão 5/8" Média Industrial(Bicromatizado)	4
9	6020310808-0	Porca Sextavada Dupla 5/8" 18F Unf Gr5 Ch.15/16" Alt.21,50mm (Bicromatizado)	4
10	5368010891-5	Mancal De Fixação Da Bandeja C/ Limpador	1
11	6020310837-3	Porca Sext. Autotravante C_Nylon Baixa M20 X 2,5 Ma Cl8 Ch.30 Alt.18.70mm (Zincado Branco)	2
12	5038010010-7	Bandeja Giratoria Scj	1
13	6020010403-2	Arruela De Pressão M20 (Bicromatizado)	9
14	6020310810-1	Porca Sext. Autotravante C/Nylon Baixa Ø1.1/4" 12F Unf Ch.1.3/4" Alt.25mm (Zincado Branco)	1
15	6020010453-9	Arruela Lisa M33 Ø34,00 X Ø60,00 X 5,00mm (Zincado Branco)(Din 125A)	1
16	6020110132-0	Flange Guia Barra Porta Faca	1
17	5092010604-5	Caixa De Proteção Das Facas (Rd - Rdu 1300)	1
18	5084010146-8	Cabeçalho De Engate	1
19	6010602571-4	Jumelo De Engate De 290mm (Categoria 1 E 2)	1
20	5530012174-7	Suporte Do Cabeçalho	1
21	6020310935-3	Parafuso Cab.Sextavada M24 X 3,00 X 90mm Cl8.8 Rp(Bicromatizado)	2
22	6020010196-3	Arruela De Pressão M24 Média(Bicromatizado)	2
23	6020310457-2	Porca Sextavada M24 X 3,00 Ma Cl8 Ch.36mm Alt.19mm (Bicromatizado)	2
24	6020310660-5	Pino Cabeça Francesa Ø28 X 105mm.	2
25	6010601016-4	Chapa Estriada Menor	4
26	6020010124-6	Arruela De Pressão M16 (Bicromatizado)	4
27	6020310818-7	Porca Sextavada M16 X 2,0 Ma Cl8 Ch.24mm Alt.13mm	4
28	6020310938-8	Parafuso Cab. Francesa M16 X 2,00 X 60mm Cl8.8 Rp (Bicromatizado)	4
29	6020311265-6	Porca Sextavada M20 X 2,5 Ma Cl8 Ch.30mm Alt.16mm (Bicromatizado)	7
30	6020317430-9	Parafuso Cab. Sextavada M20 X 2,50 X 100mm Cl 8.8 Rp(Bicromatizado)	5
31	6020010450-4	Arruela Lisa M33 Ø31,00 X Ø56,00 X 4,00mm (Zincado Branco)(Din 125A)	2
32	6020390293-2	Trava Com Argola Ø5,75 X 40mm	3
33	6020312506-5	Parafuso Cab. Sextavada M20 X 2,50 X 160mm Cl 8.8 Rp (Bicromatizado)	1
34	6020310595-1	Pino Cabeça Fran. De Ø1" X 105mm	1
35	6020310992-2	Parafuso Cab.Sextavada M20 X 2,50 X 55mm Cl8.8 Rp(Bicromatizado)	1
36	6020055613-8	Cardan Agrícola CC 2572/12PE (AEMCO)	1
37	6020015986-4	Arruela Lisa M20 (Ø21 X Ø37 X 3mm) (Zincado Branco)Norma Din 125	4
38	6020010441-5	Arruela Lisa M24 Ø26,00Xø44,00X4,00mm(Zincado Branco)(Din 126)	1
39	5530016065-3	Suporte Fixador Da Proteção Scj	1
40	5136016309-5	Chapa Superior Da Proteção	1
41	6020010448-2	Arruela Lisa M8 Ø8,40Xø24,00X2,00mm(Zincado Branco)(Din 9021)	8
42	6020010004-5	Arruela De Pressão M8 (Bicromatizado)	8
43	6020311269-9	Parafuso Cab. Sextavada M8 X 1,25 X 20mm Cl 8.8 Rt(Bicromatizado)	8
44	5464010381-0	Proteção Traseira De 1020 mm	1
45	6020010443-1	Arruela Lisa M10 Ø10,50Xø30,00X2,50mm(Zincado Branco)(Din 9021)	4
46	6020010394-0	Arruela De Pressão M10 Média (Bicromatizada)	4
47	6020310822-5	Porca Sextavada M10 X 1,5 Ma Cl8 Ch.17mm Alt.8mm	4
48	6020317544-5	Parafuso Cab.Francesa M10 X 1,50 X 30mm Cl8.8 Rt(Bicromatizado)	4
*49	5252010120-9	Engate Limitador de Altura	1
*50	5530018139-1	Suporte Controle De Altura Montado	1

BALDAN

• RD 1500

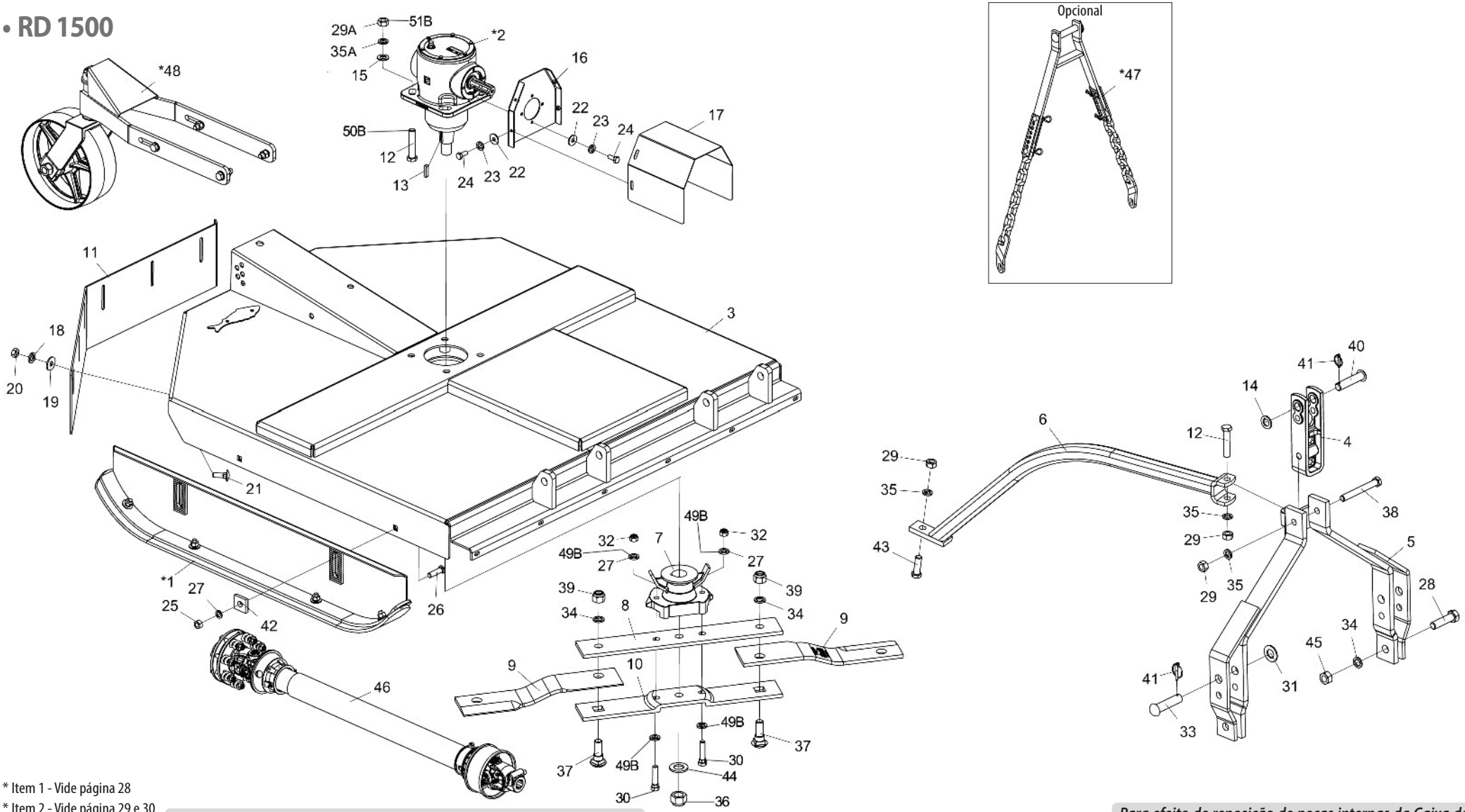

* Item 1 - Vide página 28
* Item 2 - Vide página 29 e 30
* Item 47 - Vide página 33
* Item 48 - Vide página 34

Nota: Itens 8A,10A,12A,27A,29A,30A,32A e 35A,usar até a 10/2023, e os itens 8B,10B,12B,27B,29B,30B,32B,35B,49B,50B E 51B usar a partir de 11/2023.

*Para efeito de reposição de peças internas da Caixa de Transmissão Multiplicadora (*2), verificar na caixa o nome do fabricante*

• Tabela RD 1500

Item	Código	Descrição do Produto	Todos
*1	5522010062-5	Sapata de Regulagem de Corte Completa	2
*2	6020057992-8	Caixa de Transmissão Multiplicadora Relação de Transmissão 1:1,92 (BPN)	1
*2	6020059220-7	Caixa de Transmissão Multiplicadora-Relação de Transmissão 1:1,92 (Comer)	1
3	5092010600-2	Caixa de Proteção das Facas (RD - RDU 1500)	1
4	6010602571-4	Jumelo de Engate de 290mm (Categoria 1 e 2)	1
5	5084010146-8	Cabeçalho de Engate	1
6	5530012174-7	Suporte do Cabeçalho	1
7	5368010141-4	Mancal de Fixação das Facas c/ Limpador	1
8A	5040140011-4	Barra Porta Facas Superior	1
8B	5040011074-0	Barra porta facas superior	1
9	4625265611-1	Faca 540 x 100 x 12mm Corte Duplo Aço Extra Forte	2
10A	5040140012-2	Barra Porta Facas Inferior	1
10B	5040011073-2	Barra porta facas inferior	1
11	5464010382-8	Proteção Traseira de 1250 mm	1
12A	6020317430-9	Parafuso Cab. Sextavada M20 x 2,50 x 100mm CL 8.8 RP(Bicromatizado)	5
12B	6020317430-9	Parafuso Cab. Sextavada M20 x 2,50 x 100mm CL 8.8 RP(Bicromatizado)	1
13	6020058892-7	Chaveta de Q3/8" x 44mm	1
14	5024010039-5	Arruela LisaM24 Ø26,00XØ44,00X4,00mm(DIN 126)	1
15	6020015986-4	Arruela LisaM20 (Ø21 x Ø37 x 3mm)Norma DIN 125	4
16	5530016065-3	Suporte fixador da proteção	1
17	5136016309-5	Chapa Superior da Proteção	1
18	6020010394-0	Arruela de Pressão M10 Média (Bicromatizada)	6
19	6020010443-1	Arruela LisaM10 Ø10,50XØ30,00X2,50mm(DIN 9021)	6
20	6020310822-5	Porca Sextavada M10 x 1,5 MA CL8 Ch.17mm Alt.8mm	6
21	6020317544-5	Parafuso Cab.Francesa M10 X 1,50 X 30mm CL8.8 RT(Bicromatizado)	6
22	6020010448-2	Arruela LisaM8 Ø8,40XØ24,00X2,00mm(DIN 9021)	8
23	6020010004-5	Arruela de Pressão M8 (Bicromatizado)	8
24	6020311269-9	Parafuso Cab. Sextavada M8 x 1,25 x 20mm CL 8.8 RT(Bicromatizado)	8
25	6020310818-7	Porca Sextavada M16 x 2,0 MA CL8 Ch.24mm Alt.13mm	4
26	6020310938-8	Parafuso Cab. Francesa M16 x 2,00 x 60mm CL8.8 RP (Bicromatizado)	4
27A	6020010124-6	Arruela de Pressão M16 (Bicromatizado)	6
27B	6020010124-6	Arruela de Pressão M16 (Bicromatizado)	4
28	6020310935-3	Parafuso Cab.Sextavada M24 X 3,00 X 90mm CL8.8 RP(Bicromatizado)	2
29A	6020311265-6	Porca Sextavada M20 x 2,5 MA CL8 Ch.30mm Alt.16mm (Bicromatizado)	7
29B	6020311265-6	Porca Sextavada M20 x 2,5 MA CL8 Ch.30mm Alt.16mm (Bicromatizado)	3
30A	6020310933-7	Parafuso cab. Sextavada M16 x 2,00 x 75mm CL8.8 RP(Bicromatizado) Especial	2

Item	Código	Descrição do Produto	Todos
30B	6020317861-4	Parafuso Cab. Sextavada M16 X 1,50 X 80mm CL8.8 RP	2
31	6020010450-4	Arruela LisaM33 Ø31,00 x Ø56,00 x 4,00mm(DIN 125A)	2
32A	6020317443-0	Porca Sextavada Autotravante C/Nylon Baixa M16 X 2,00 MA CL8 CH.24mm ALT.16,00mm	2
32B	6020317434-1	Porca Sextavada M16 X 1,50 MB CL8 CH.24mm ALT.13mm	2
33	6020310660-5	Pino Cabeça Francesa Ø28 x 105mm.	2
34	6020010196-3	Arruela de Pressão M24 Média(Bicromatizado)	4
35A	6020010403-2	Arruela de Pressão M20 (Bicromatizado)	7
35B	6020010403-2	Arruela de Pressão M20 (Bicromatizado)	3
36	6020310810-1	Porca Sext. AutoTravante C/Nylon Baixa Ø1.1/4" 12F UNF Ch.1.3/4" Alt. 25mm	1
37	6020310934-5	Parafuso Cab. Francesa M24 x 3,00 x 80mm CL8.8 (Bicromatizado) Especial	2
38	6020312506-5	Parafuso Cab. Sextavada M20 x 2,50 x 160mm CL 8.8 RP (Bicromatizado)	1
39	6020310338-0	Porca Sextavada Autotravante C/Nylon Alta M24 X 3,00 MA CL8 CH.36mm ALT 28,00mm	2
40	6020310595-1	Pino Cabeça Fran. de Ø1" x 105mm	1
41	6020390293-2	Trava com Argola Ø5,75 x 40mm	3
42	6010601016-4	Chapa Estriada Menor	4
43	6020310188-3	Parafuso Cab. Sextavada M20 x 2,50 x 65mm CL 8.8 RP(Bicromatizado)	1
44	6020010453-9	Arruela LisaM33 Ø34,00 x Ø60,00 x 5,00mm(DIN 125A)	1
45	6020310457-2	Porca Sextavada M24 x 3,00 MA CL8 Ch.36mm Alt.19mm (Bicromatizado)	2
46	6020055613-8	Cardan Agrícola CC 2572/12PE (AEMCO)	1
*47	5252010120-9	Engate Limitador de Altura	1
*48	5530018139-1	Suporte Controle De Altura Montado	1
49B	6020016250-4	Arruela de travamento por cunha M16-DIN25201	4
50B	6020317613-1	Parafuso Cab. Sextavada M20 X 1,50 X 110mm CL8.8 RP	4
51B	6020310848-9	Porca Sext. Autotravante c/nylon baixa M20 X 1,50 MB CL8 CH.30mm ALT.22mm	4

BALDAN

• RD 1500 C/Bandeja

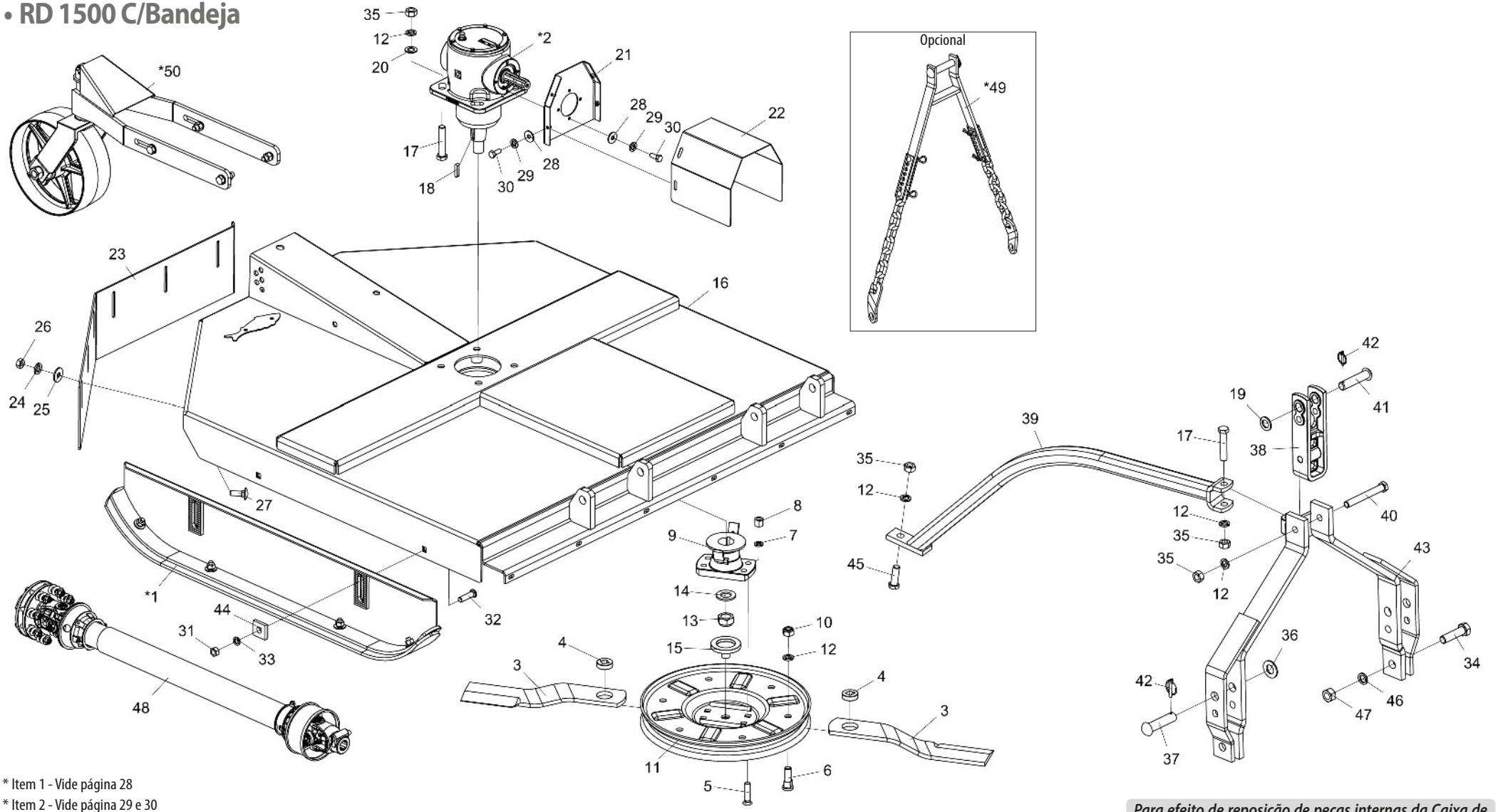

* Item 1 - Vide página 28
* Item 2 - Vide página 29 e 30
* Item 49 - Vide página 33
* Item 50 - Vide página 34

*Para efeito de reposição de peças internas da Caixa de Transmissão Multiplicadora (*2), verificar na caixa o nome do fabricante*

• Tabela RD 1500 C/Bandeja

Item	Código	Descrição do Produto	Todos
*1	5522010062-5	Sapata de Regulagem de Corte Completa	2
*2	6020057992-8	Caixa de Transmissão Multiplicadora Relação de Transmissão 1:1,92(BPN)	1
*2	6020059220-7	Caixa de Transmissão Multiplicadora-Relação de Transmissão 1:1,92 (Comer)	1
3	4625266010-0	Faca 605 X 3.1/2" de 1/2" (Corte Simples)	2
4	5024070001-5	Arruela Lisa de Ø49 X Q21,5 X 15mm	2
5	6020310227-8	Parafuso Arado Tipo A3 5/8" X 2.3/4" 18F UNF1A Gr2 Rp(Bicromatizado)	4
6	6020310946-9	Parafuso Cab. Redonda M20 X 2,5 X 65mm Cl8.8 Rt(Bicromatizado)	2
7	6020010412-1	Arruela de Pressão 5/8" Média Industrial(Bicromatizado)	4
8	6020310808-0	Porca Sextavada Dupla 5/8" 18F UNF Gr5 Ch.15/16" Alt.21,50mm (Bicromatizado)	4
9	5368010891-5	Mancal de Fixação da Bandeja C/ Limpador	1
10	6020310837-3	Porca Sext. Autotravante C_Nylon Baixa M20 X 2,5 Ma Cl8 Ch.30 Alt.18.70mm (Zincado Branco)	2
11	5038010010-7	Bandeja Giratoria	1
12	6020010403-2	Arruela de Pressão M20 (Bicromatizado)	9
13	6020310810-1	Porca Sext. Autotravante C/Nylon Baixa Ø1.1/4" 12F UNF Ch.1.3/4" Alt.25mm (Zincado Branco)	1
14	6020010453-9	Arruela Lisa M33 Ø34,00 X Ø60,00 X 5,00mm (Zincado Branco)(Din 125A)	1
15	6020110132-0	Flange Guia Barra Porta Faca	1
16	5092010600-2	Caixa de Proteção Das Facas (Rd - Rdu 1500)	1
17	6020317430-9	Parafuso Cab. Sextavada M20 X 2,50 X 100mm Cl 8.8 Rp(Bicromatizado)	5
18	6020058892-7	Chaveta de Q3/8" X 44mm	1
19	6020010441-5	Arruela Lisa M24 Ø26,00Xø44,00X4,00mm(Zincado Branco)(Din 126)	1
20	6020015986-4	Arruela Lisa M20 (Ø21 X Ø37 X 3mm) (Zincado Branco)Norma Din 125	4
21	5530016065-3	Suporte Fixador da Proteção	1
22	5136016309-5	Chapa Superior da Proteção	1
23	5464010382-8	Proteção Traseira de 1250 mm	1
24	6020010394-0	Arruela de Pressão M10 Média (Bicromatizada)	6
25	6020010443-1	Arruela Lisa M10 Ø10,50Xø30,00X2,50mm(Zincado Branco)(Din 9021)	6
26	6020310822-5	Porca Sextavada M10 X 1,5 Ma Cl8 Ch.17mm Alt.8mm	6
27	6020317544-5	Parafuso Cab.Francesa M10 X 1,50 X 30mm Cl8.8 Rt(Bicromatizado)	6
28	6020010448-2	Arruela Lisa M8 Ø8,40Xø24,00X2,00mm(Zincado Branco)(Din 9021)	8
29	6020010004-5	Arruela de Pressão M8 (Bicromatizado)	8
30	6020311269-9	Parafuso Cab. Sextavada M8 X 1,25 X 20mm Cl 8.8 Rt(Bicromatizado)	8
31	6020310818-7	Porca Sextavada M16 X 2,0 Ma Cl8 Ch.24mm Alt.13mm	4
32	6020310938-8	Parafuso Cab. Francesa M16 X 2,00 X 60mm Cl8.8 Rp (Bicromatizado)	4
33	6020010124-6	Arruela de Pressão M16 (Bicromatizado)	4
34	6020310935-3	Parafuso Cab.Sextavada M24 X 3,00 X 90mm Cl8.8 Rp(Bicromatizado)	2
35	6020311265-6	Porca Sextavada M20 X 2,5 Ma Cl8 Ch.30mm Alt.16mm (Bicromatizado)	7
36	6020010450-4	Arruela Lisa M33 Ø31,00 X Ø56,00 X 4,00mm (Zincado Branco)(Din 125A)	2
37	6020310660-5	Pino Cabeça Francesa Ø28 X 105mm.	2
38	6010602571-4	Jumelo de Engate de 290mm (Categoria 1 E 2)	1
39	5530012174-7	Suporte do Cabeçalho	1
40	6020312506-5	Parafuso Cab. Sextavada M20 X 2,50 X 160mm Cl 8.8 Rp (Bicromatizado)	1
41	6020310595-1	Pino Cabeça Fran. de Ø1" X 105mm	1
42	6020390293-2	Trava Com Argola Ø5,75 X 40mm	3
43	5084010146-8	Cabeçalho de Engate	1
44	6010601016-4	Chapa Estriada Menor	4
45	6020310992-2	Parafuso Cab.Sextavada M20 X 2,50 X 55mm Cl8.8 Rp(Bicromatizado)	1
46	6020010196-3	Arruela de Pressão M24 Média(Bicromatizado)	2
47	6020310457-2	Porca Sextavada M24 X 3,00 Ma Cl8 Ch.36mm Alt.19mm (Bicromatizado)	2
48	6020055613-8	Cardan Agrícola CC 2572/12PE (AEMCO)	1
*49	5252010120-9	Engate Limitador de Altura	1
*50	5530018139-1	Suporte Controle De Altura Montado	1

BALDAN

• RDU 1500

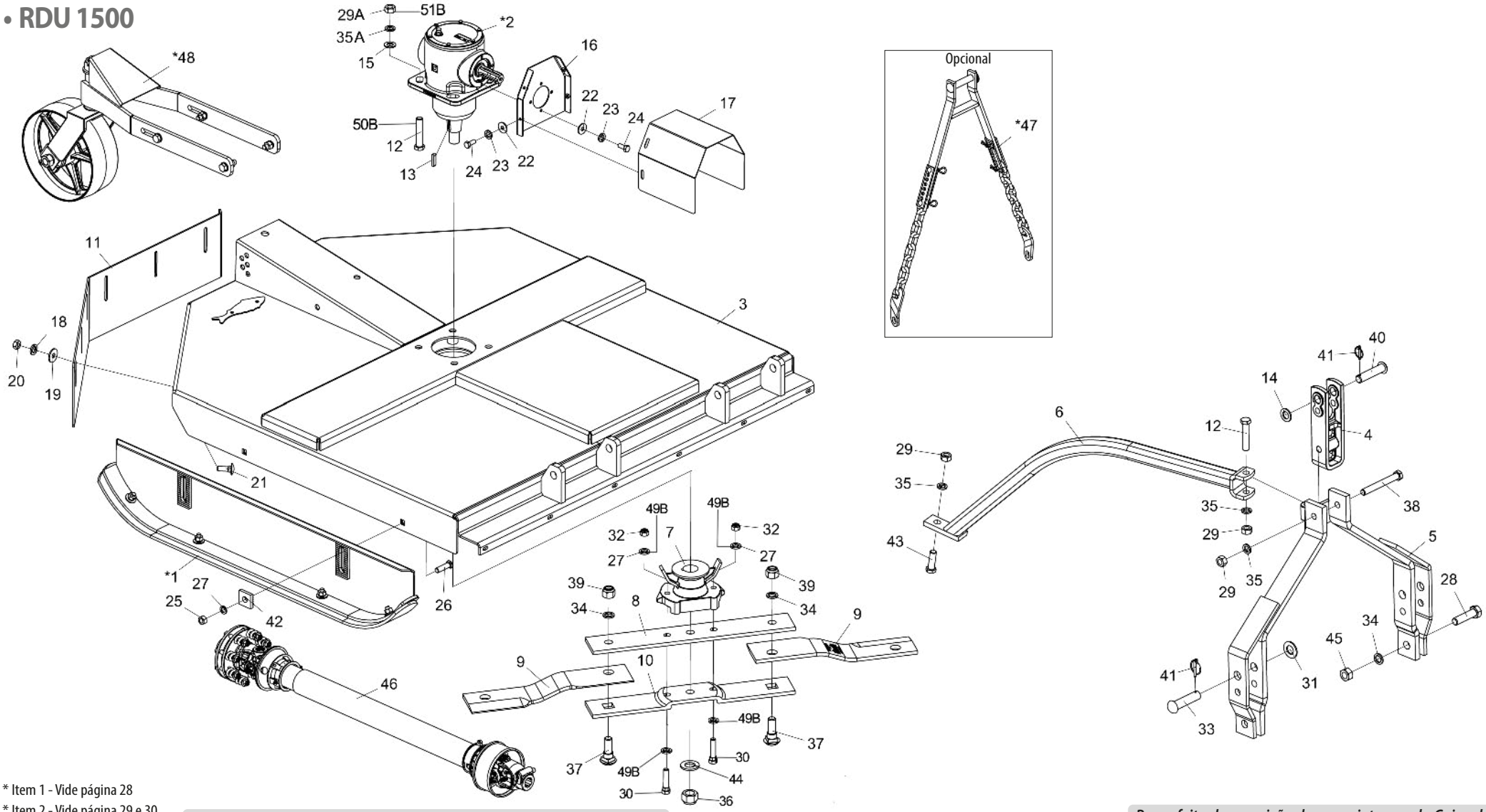

* Item 1 - Vide página 28
* Item 2 - Vide página 29 e 30
* Item 47 - Vide página 33
* Item 48 - Vide página 34

Nota: Itens 8A, 10A, 12A, 27A, 29A, 30A, 32A e 35A, usar até a 10/2023, e os itens 8B, 10B, 12B, 27B, 29B, 30B, 32B, 35B, 49B, 50B E 51B usar a partir de 11/2023.

*Para efeito de reposição de peças internas da Caixa de Transmissão Multiplicadora (*2), verificar na caixa o nome do fabricante*

• Tabela RDU 1500

Item	Código	Descrição do Produto	Todos
*1	5522010062-5	Sapata de Regulagem de Corte Completa	2
*2	6020057992-8	Caixa de Transmissão Multiplicadora Relação de Transmissão 1:1,92 (BPN)	1
*2	6020059220-7	Caixa de Transmissão Multiplicadora-Relação de Transmissão 1:1,92 (Comer)	1
3	5092010600-2	Caixa de Proteção das Facas (RD - RDU 1500)	1
4	6010602571-4	Jumelo de Engate de 290mm (Categoria 1 e 2)	1
5	5084010146-8	Cabeçalho de Engate	1
6	5530012174-7	Suporte do Cabeçalho	1
7	5368010141-4	Mancal de Fixação das Facas c/ Limpador	1
8A	5040140011-4	Barra Porta Facas Superior	1
8B	5040011074-0	Barra Porta Facas Superior	1
9	4625265611-1	Faca 540 x 100 x 12mm Corte Duplo Aço Extra Forte	2
10A	5040140012-2	Barra Porta Facas Inferior	1
10B	5040011073-2	Barra porta facas inferior	1
11	5464010382-8	Proteção Traseira de 1250 mm	1
12A	6020317430-9	Parafuso Cab. Sextavada M20 x 2,50 x 100mm CL 8.8 RP(Bicromatizado)	5
12B	6020317430-9	Parafuso Cab. Sextavada M20 x 2,50 x 100mm CL 8.8 RP(Bicromatizado)	1
13	6020058892-7	Chaveta de Q3/8" x 44mm	1
14	5024010039-5	Arruela LisaM24 Ø26,00XØ44,00X4,00mm(DIN 126)	1
15	6020015986-4	Arruela LisaM20 (Ø21 x Ø37 x 3mm)Norma DIN 125	4
16	5530016065-3	Suporte fixador da proteção	1
17	5136016309-5	Chapa Superior da Proteção	1
18	6020010394-0	Arruela de Pressão M10 Média (Bicromatizada)	6
19	6020010443-1	Arruela LisaM10 Ø10,50XØ30,00X2,50mm(DIN 9021)	6
20	6020310822-5	Porca Sextavada M10 x 1,5 MA CL8 Ch.17mm Alt.8mm	6
21	6020317544-5	Parafuso Cab.Francesa M10 X 1,50 X 30mm CL8.8 RT(Bicromatizado)	6
22	6020010448-2	Arruela LisaM8 Ø8,40XØ24,00X2,00mm(DIN 9021)	8
23	6020010004-5	Arruela de Pressão M8 (Bicromatizado)	8
24	6020311269-9	Parafuso Cab. Sextavada M8 x 1,25 x 20mm CL 8.8 RT(Bicromatizado)	8
25	6020310818-7	Porca Sextavada M16 x 2,0 MA CL8 Ch.24mm Alt.13mm	4
26	6020310938-8	Parafuso Cab. Francesa M16 x 2,00 x 60mm CL8.8 RP (Bicromatizado)	4
27A	6020010124-6	Arruela de Pressão M16 (Bicromatizado)	6
27B	6020010124-6	Arruela de Pressão M16 (Bicromatizado)	4
28	6020310935-3	Parafuso Cab.Sextavada M24 X 3,00 X 90mm CL8.8 RP(Bicromatizado)	2
29A	6020311265-6	Porca Sextavada M20 x 2,5 MA CL8 Ch.30mm Alt.16mm (Bicromatizado)	7
29B	6020311265-6	Porca Sextavada M20 x 2,5 MA CL8 Ch.30mm Alt.16mm (Bicromatizado)	3
30A	6020310933-7	Parafuso cab. Sextavada M16 x 2,00 x 75mm CL8.8 RP(Bicromatizado) Especial	2

Item	Código	Descrição do Produto	Todos
30B	6020317861-4	Parafuso Cab. Sextavada M16 X 1,50 X 80mm CL8.8	2
31	6020010450-4	Arruela LisaM33 Ø31,00 x Ø56,00 x 4,00mm(DIN 125A)	2
32A	6020317443-0	Porca Sextavada Autotravante C/Nylon Baixa M16 X 2,00 MA CL8 CH.24mm ALT.16,00mm	2
32B	6020317434-1	Porca Sextavada M16 X 1,50 MB CL8 CH.24mm ALT.13mm	2
33	6020310660-5	Pino Cabeça Francesa Ø28 x 105mm.	2
34	6020010196-3	Arruela de Pressão M24 Média(Bicromatizado)	4
35A	6020010403-2	Arruela de Pressão M20 (Bicromatizado)	7
35B	6020010403-2	Arruela de Pressão M20 (Bicromatizado)	3
36	6020310810-1	Porca Sext. AutoTravante C/Nylon Baixa Ø1.1/4" 12F UNF Ch.1.3/4" Alt. 25mm	1
37	6020310934-5	Parafuso Cab. Francesa M24 x 3,00 x 80mm CL8.8 (Bicromatizado) Especial	2
38	6020312506-5	Parafuso Cab. Sextavada M20 x 2,50 x 160mm CL 8.8 RP (Bicromatizado)	1
39	6020310338-0	Porca Sextavada Autotravante C/Nylon Alta M24 X 3,00 MA CL8 CH.36mm ALT 28,00mm	2
40	6020310595-1	Pino Cabeça Fran. de Ø1" x 105mm	1
41	6020390293-2	Trava com Argola Ø5,75 x 40mm	3
42	6010601016-4	Chapa Estriada Menor	4
43	6020310188-3	Parafuso Cab. Sextavada M20 x 2,50 x 65mm CL 8.8 RP(Bicromatizado)	1
44	6020010453-9	Arruela LisaM33 Ø34,00 x Ø60,00 x 5,00mm(DIN 125A)	1
45	6020310457-2	Porca Sextavada M24 x 3,00 MA CL8 Ch.36mm Alt.19mm (Bicromatizado)	2
46	6020055613-8	Cardan Agrícola CC 2572/12PE (AEMCO)	1
*47	5252010120-9	Engate Limitador de Altura	1
*48	5530018139-1	Suporte Controle De Altura Montado	1
49B	6020016250-4	Arruela de travamento por cunha M16-DIN25201	4
50B	6020317613-1	Parafuso Cab. Sextavada M20 X 1,50 X 110mm CL8.8 RP	4
51B	6020310848-9	Porca Sextavada Autotravante c/nylon baixa M20 X 1,50 MB CL8 CH.30mm ALT.22mm	4

BALDAN

• RDU 1500 C/Bandeja

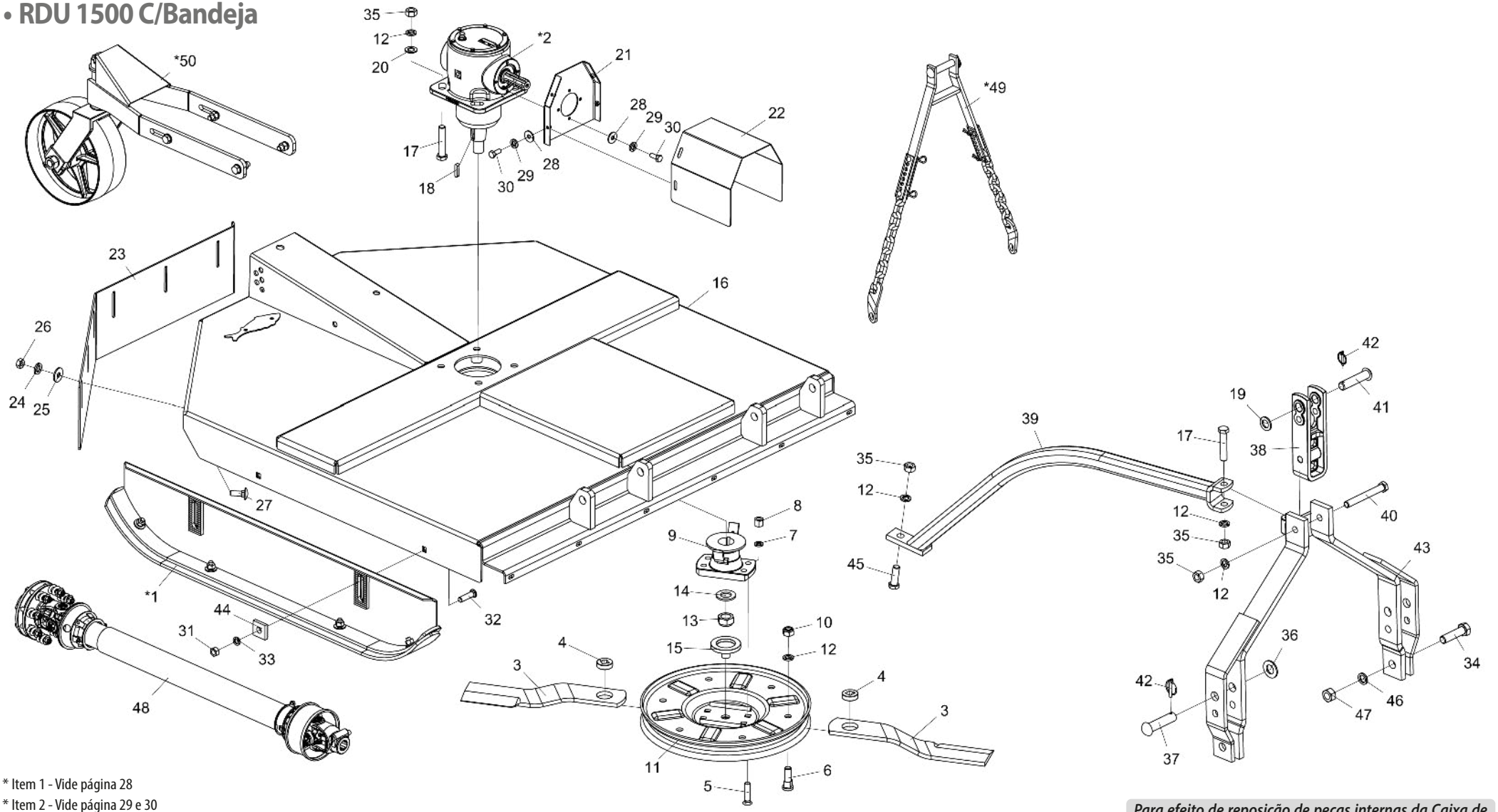

* Item 1 - Vide página 28
* Item 2 - Vide página 29 e 30
* Item 49 - Vide página 33
* Item 50 - Vide página 34

*Para efeito de reposição de peças internas da Caixa de Transmissão Multiplicadora (*2), verificar na caixa o nome do fabricante*

• Tabela RDU 1500 C/Bandeja

Item	Código	Descrição do Produto	Todos
*1	5522010062-5	Sapata de Regulagem de Corte Completa	2
*2	6020057992-8	Caixa de Transmissão Multiplicadora Relação de Transmissão 1:1,92(BPN)	1
*2	6020059220-7	Caixa de Transmissão Multiplicadora-Relação de Transmissão 1:1,92 (Comer)	1
3	4625266010-0	Faca 605 X 3.1/2" de 1/2" (Corte Simples)	2
4	5024070001-5	Arruela Lisa de Ø49 X Q21,5 X 15mm	2
5	6020310227-8	Parafuso Arado Tipo A3 5/8" X 2.3/4" 18F UNF1A Gr2 Rp(Bicromatizado)	4
6	6020310946-9	Parafuso Cab. Redonda M20 X 2,5 X 65mm Cl8.8 Rt(Bicromatizado)	2
7	6020010412-1	Arruela de Pressão 5/8" Média Industrial(Bicromatizado)	4
8	6020310808-0	Porca Sextavada Dupla 5/8" 18F UNF Gr5 Ch.15/16" Alt.21,50mm (Bicromatizado)	4
9	5368010891-5	Mancal de Fixação da Bandeja C/ Limpador	1
10	6020310837-3	Porca Sext. Autotravante C_Nylon Baixa M20 X 2,5 Ma Cl8 Ch.30 Alt.18.70mm (Zincado Branco)	2
11	5038010010-7	Bandeja Giratoria	1
12	6020010403-2	Arruela de Pressão M20 (Bicromatizado)	9
13	6020310810-1	Porca Sext. Autotravante C/Nylon Baixa Ø1.1/4" 12F UNF Ch.1.3/4" Alt.25mm (Zincado Branco)	1
14	6020010453-9	Arruela Lisa M33 Ø34,00 X Ø60,00 X 5,00mm (Zincado Branco)(Din 125A)	1
15	6020110132-0	Flange Guia Barra Porta Faca	1
16	5092010600-2	Caixa de Proteção Das Facas (Rd - Rdu 1500)	1
17	6020317430-9	Parafuso Cab. Sextavada M20 X 2,50 X 100mm Cl 8.8 Rp(Bicromatizado)	5
18	6020058892-7	Chaveta de Q3/8" X 44mm	1
19	6020010441-5	Arruela Lisa M24 Ø26,00Xø44,00X4,00mm(Zincado Branco)(Din 126)	1
20	6020015986-4	Arruela Lisa M20 (Ø21 X Ø37 X 3mm) (Zincado Branco)Norma Din 125	4
21	5530016065-3	Suporte Fixador da Proteção	1
22	5136016309-5	Chapa Superior da Proteção	1
23	5464010382-8	Proteção Traseira de 1250 mm	1
24	6020010394-0	Arruela de Pressão M10 Média (Bicromatizada)	6
25	6020010443-1	Arruela Lisa M10 Ø10,50Xø30,00X2,50mm(Zincado Branco)(Din 9021)	6
26	6020310822-5	Porca Sextavada M10 X 1,5 Ma Cl8 Ch.17mm Alt.8mm	6
27	6020317544-5	Parafuso Cab.Francesa M10 X 1,50 X 30mm Cl8.8 Rt(Bicromatizado)	6
28	6020010448-2	Arruela Lisa M8 Ø8,40Xø24,00X2,00mm(Zincado Branco)(Din 9021)	8
29	6020010004-5	Arruela de Pressão M8 (Bicromatizado)	8
30	6020311269-9	Parafuso Cab. Sextavada M8 X 1,25 X 20mm Cl 8.8 Rt(Bicromatizado)	8
31	6020310818-7	Porca Sextavada M16 X 2,0 Ma Cl8 Ch.24mm Alt.13mm	4
32	6020310938-8	Parafuso Cab. Francesa M16 X 2,00 X 60mm Cl8.8 Rp (Bicromatizado)	4
33	6020010124-6	Arruela de Pressão M16 (Bicromatizado)	4
34	6020310935-3	Parafuso Cab.Sextavada M24 X 3,00 X 90mm Cl8.8 Rp(Bicromatizado)	2
35	6020311265-6	Porca Sextavada M20 X 2,5 Ma Cl8 Ch.30mm Alt.16mm (Bicromatizado)	7
36	6020010450-4	Arruela Lisa M33 Ø31,00 X Ø56,00 X 4,00mm (Zincado Branco)(Din 125A)	2
37	6020310660-5	Pino Cabeça Francesa Ø28 X 105mm.	2
38	6010602571-4	Jumelo de Engate de 290mm (Categoria 1 E 2)	1
39	5530012174-7	Suporte do Cabeçalho	1
40	6020312506-5	Parafuso Cab. Sextavada M20 X 2,50 X 160mm Cl 8.8 Rp (Bicromatizado)	1
41	6020310595-1	Pino Cabeça Fran. de Ø1" X 105mm	1
42	6020390293-2	Trava Com Argola Ø5,75 X 40mm	3
43	5084010146-8	Cabeçalho de Engate	1
44	6010601016-4	Chapa Estriada Menor	4
45	6020310992-2	Parafuso Cab.Sextavada M20 X 2,50 X 55mm Cl8.8 Rp(Bicromatizado)	1
46	6020010196-3	Arruela de Pressão M24 Média(Bicromatizado)	2
47	6020310457-2	Porca Sextavada M24 X 3,00 Ma Cl8 Ch.36mm Alt.19mm (Bicromatizado)	2
48	6020055613-8	Cardan Agrícola CC 2572/12PE (AEMCO)	1
*49	5252010120-9	Engate Limitador de Altura	1
*50	5530018139-1	Suporte Controle De Altura Montado	1

• RD 1700

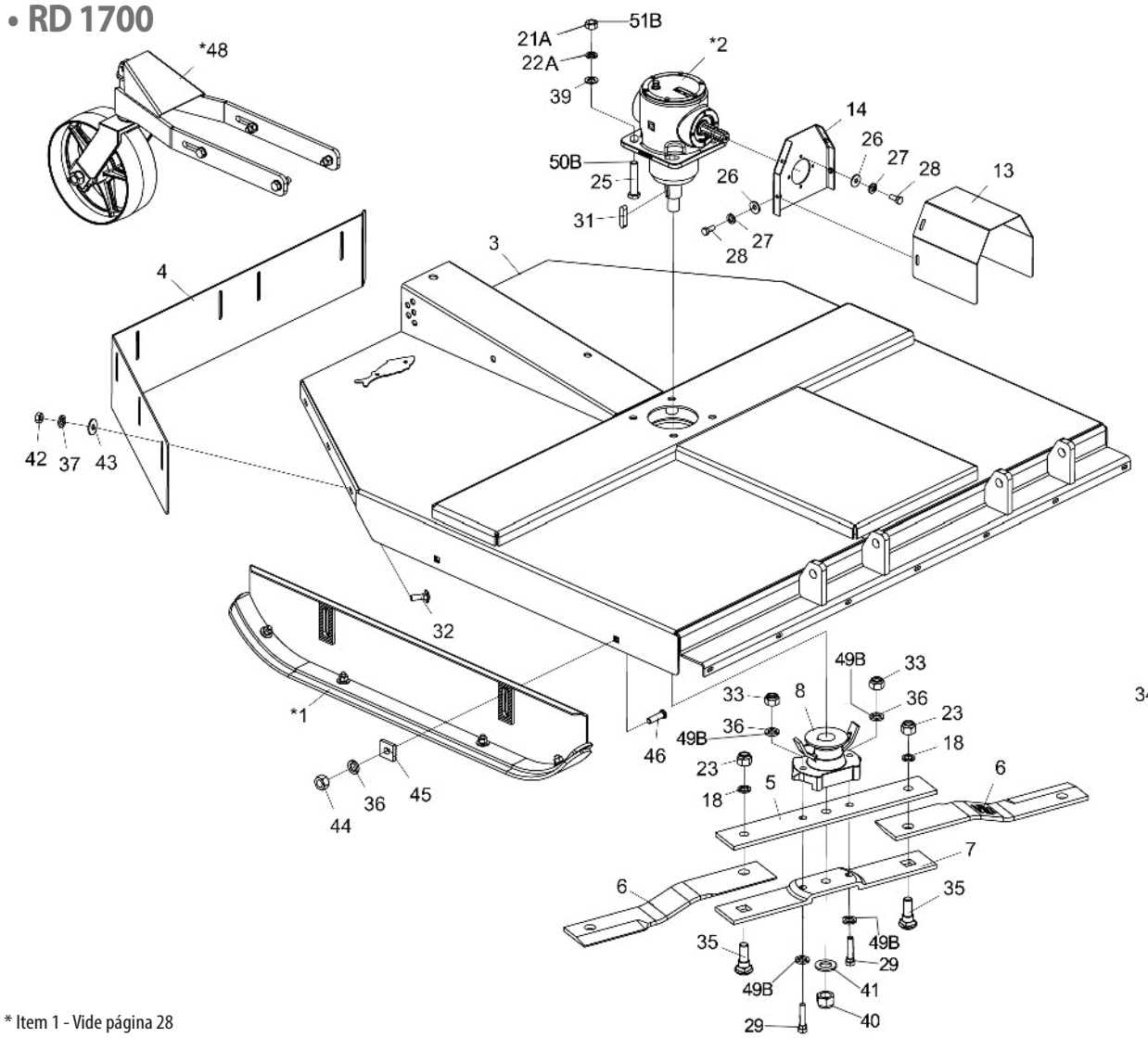

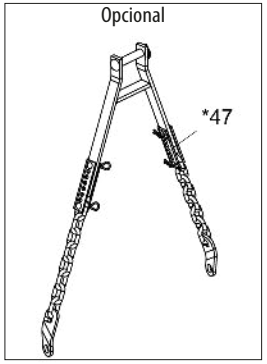

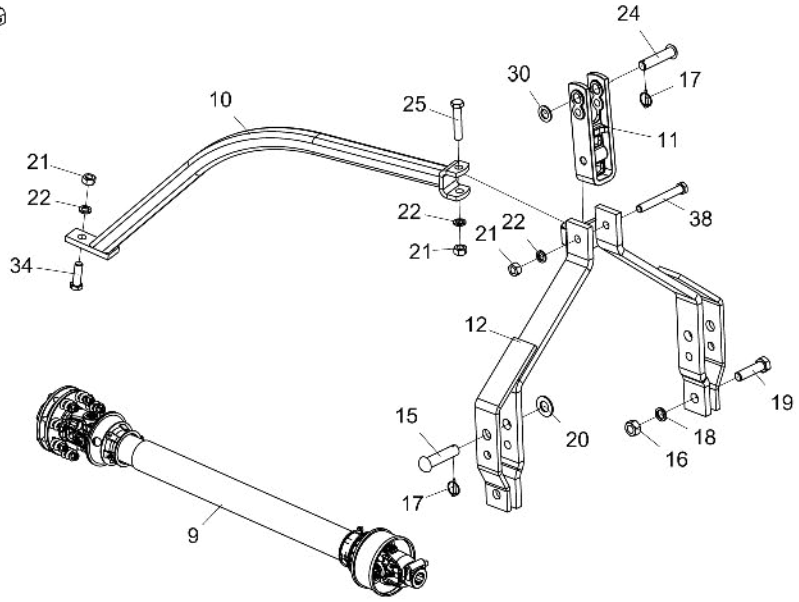

* Item 1 - Vide página 28
* Item 2 - Vide página 29 e 30
* Item 47 - Vide página 33
* Item 48 - Vide página 34

Nota: Itens 5A,7A,21A,22A,25A,29A,33A e 36A, usar até a 10/2023, e os itens 5B,7B,21B,22B,25B,29B,33B,36B,49B,50B e 51B usar a partir de 11/2023.

*Para efeito de reposição de peças internas da Caixa de Transmissão Multiplicadora (*2), verificar na caixa o nome do fabricante*

• Tabela RD 1700

Item	Código	Descrição do Produto	Todos
*1	5522010062-5	Sapata de Regulagem de Corte Completa	2
*2	6020057992-8	Caixa de Transmissão Multiplicadora-Relação de Transmissão 1:1,92 (BPN)	1
*2	6020059220-7	Caixa de Transmissão Multiplicadora-Relação de Transmissão 1:1,92 (Comer)	1
3	5092010602-9	Caixa de Proteção das Facas (RD - RDU 1700)	1
4	5464010383-6	Proteção Traseira de 1730 mm	1
5A	5040140011-4	Barra Porta Facas Superior	1
5B	5040011074-0	Barra Porta Facas Superior	1
6	4625266256-1	Faca 635 x 100 x 12mm Corte Duplo Aço Extra Forte	2
7A	5040140012-2	Barra Porta Facas Inferior	1
7B	5040011073-2	Barra Porta Facas Inferior	1
8	5368010141-4	Mancal de Fixação das Facas c/ Limpador	1
9	6020055613-8	Cardan Agrícola CC 2572/12PE (AEMCO)	1
10	5530012174-7	Suporte do Cabeçalho	1
11	6010602571-4	Jumelo de Engate de 290mm (Categoria 1 e 2)	1
12	5084010146-8	Cabeçalho de Engate	1
13	5136016309-5	Chapa Superior da Proteção	1
14	5530016065-3	Suporte fixador da proteção	1
15	6020310660-5	Pino Cabeça Francesa Ø28 x 105mm.	2
16	6020310457-2	Porca Sextavada M24 x 3,00 MA CL8 Ch.36mm Alt.19mm (Bicromatizado)	2
17	6020390293-2	Trava com Argola Ø5,75 x 40mm	3
18	6020010196-3	Arruela de Pressão M24 Média(Bicromatizado)	4
19	6020310935-3	Parafuso Cab.Sextavada M24 X 3,00 X 90mm CL8.8 RP(Bicromatizado)	2
20	6020010450-4	Arruela Lisa M33 Ø31,00 x Ø56,00 x 4,00mm (DIN 125A)	2
21A	6020311265-6	Porca Sextavada M20 x 2,5 MA CL8 Ch.30mm Alt.16mm (Bicromatizado)	7
21B	6020311265-6	Porca Sextavada M20 x 2,5 MA CL8 Ch.30mm Alt.16mm (Bicromatizado)	3
22A	6020010403-2	Arruela de Pressão M20 (Bicromatizado)	7
22B	6020010403-2	Arruela de Pressão M20 (Bicromatizado)	3
23	6020310338-0	Porca Sextavada Autotravante C/Nylon Alta M24 X 3,00 MA CL8 CH.36mm ALT 28,00mm	2
24	6020310595-1	Pino Cabeça Fran. de Ø1" x 105mm	1
25A	6020317430-9	Parafuso Cab. Sextavada M20 x 2,50 x 100mm CL 8.8 RP(Bicromatizado)	5
25B	6020317430-9	Parafuso Cab. Sextavada M20 x 2,50 x 100mm CL 8.8 RP(Bicromatizado)	1
26	6020010448-2	Arruela Lisa M8 Ø8,40XØ24,00X2,00mm(DIN 9021)	8
27	6020010004-5	Arruela de Pressão M8 (Bicromatizado)	8
28	6020311269-9	Parafuso Cab. Sextavada M8 x 1,25 x 20mm CL 8.8 RT(Bicromatizado)	8
29A	6020310933-7	Parafuso cab. Sextavada M16 x 2,00 x 75mm CL8.8 RP(Bicromatizado) Especial	2
29B	6020317861-4	Parafuso cab. Sextavada M16 X 1,50 X 80mm CL8.8 RP	2

Item	Código	Descrição do Produto	Todos
30	5024010039-5	Arruela Lisa M24 Ø26,00XØ44,00X4,00mm(DIN 126)	1
31	6020058892-7	Chaveta de Q3/8" x 44mm	1
32	6020317544-5	Parafuso Cab.Francesa M10 X 1,50 X 30mm CL8.8 RT(Bicromatizado)	7
33A	6020317443-0	Porca Sextavada Autotravante C/Nylon Baixa M16 X 2,00 MA CL8 CH.24mm ALT.16,00mm	2
33B	6020317434-1	Porca Sextavada M16 X 1,50 MB CL8 CH.24mm ALT.13mm	2
34	6020310188-3	Parafuso Cab. Sextavada M20 x 2,50 x 65mm CL 8.8 RP(Bicromatizado)	1
35	6020310934-5	Parafuso Cab. Francesa M24 x 3,00 x 80mm CL8.8 (Bicromatizado) Especial	2
36A	6020010124-6	Arruela de Pressão M16 (Bicromatizado)	6
36B	6020010124-6	Arruela de Pressão M16 (Bicromatizado)	4
37	6020010394-0	Arruela de Pressão M10 Média (Bicromatizada)	7
38	6020312506-5	Parafuso Cab. Sextavada M20 x 2,50 x 160mm CL 8.8 RP (Bicromatizado)	1
39	6020015986-4	Arruela Lisa M20 (Ø21 x Ø37 x 3mm) Norma DIN 125	4
40	6020310810-1	Porca Sext. AutoTravante C/Nylon Baixa Ø1.1/4" 12F UNF Ch.1.3/4" Alt. 25mm	1
41	6020010453-9	Arruela Lisa M33 Ø34,00 x Ø60,00 x 5,00mm (DIN 125A)	1
42	6020310822-5	Porca Sextavada M10 x 1,5 MA CL8 Ch.17mm Alt.8mm	7
43	6020010443-1	Arruela Lisa M10 Ø10,50XØ30,00X2,50mm(DIN 9021)	7
44	6020310818-7	Porca Sextavada M16 x 2,0 MA CL8 Ch.24mm Alt.13mm	4
45	6010601016-4	Chapa Estriada Menor	4
46	6020310938-8	Parafuso Cab. Francesa M16 x 2,00 x 60mm CL8.8 RP (Bicromatizado)	4
*47	5252010120-9	Engate Limitador de Altura	1
*48	5530018139-1	Suporte Controle De Altura Montado	1
49B	6020016250-4	Arruela de travamento por cunha M16-DIN25201	4
50B	6020317613-1	Parafuso cab. Sextavada M20 X 1,50 X 110mm CL8.8 RP	4
51B	6020310848-9	Porca sext. Autotravante c/nylon baixa M20 X 1,50 MB CL8 CH.30mm ALT.22mm	4

Quando for utilizar somente os itens B, excluir o unico item 21A e 22A marcado na ilustração como itens de fixação da caixa de transmissao *2, e apagar todos itens que forem A da tabela'

BALDAN

• RD 1700 C/Bandeja

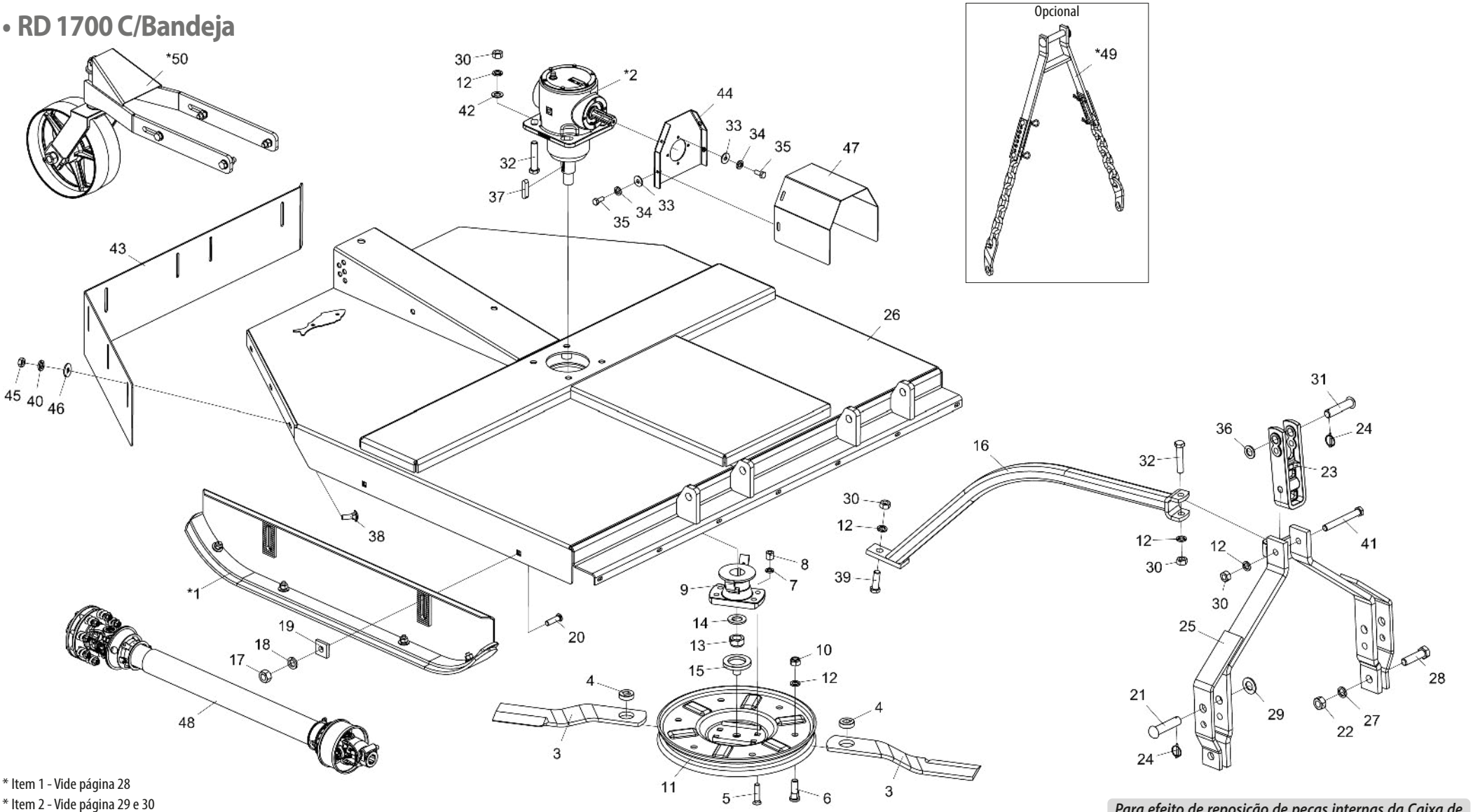

* Item 1 - Vide página 28
* Item 2 - Vide página 29 e 30
* Item 49 - Vide página 33
* Item 50 - Vide página 34

*Para efeito de reposição de peças internas da Caixa de Transmissão Multiplicadora (*2), verificar na caixa o nome do fabricante*

• Tabela RD 1700 C/Bandeja

Item	Código	Descrição do Produto	Todos
*1	5522010062-5	Sapata de Regulagem de Corte Completa	2
*2	6020057992-8	Caixa de Transmissão Multiplicadora-Relação de Transmissão 1:1,92 (BPN)	1
*2	6020059220-7	Caixa de Transmissão Multiplicadora-Relação de Transmissão 1:1,92 (Comer)	1
3	4625266816-0	Faca 715 mm x 3.1/2" de 1/2" (Corte Simples)	2
4	5024070001-5	Arruela Lisa de Ø49 x Q21,5 x 15mm	2
5	6020310227-8	Parafuso Arado Tipo A3 5/8" X 2.3/4" 18F UNF1A GR2 RP(Bicromatizado)	4
6	6020310946-9	Parafuso Cab. Redonda M20 x 2,5 X 65mm CL8.8 RT(Bicromatizado)	2
7	6020010412-1	Arruela de Pressão 5/8" Média Industrial(Bicromatizado)	4
8	6020310808-0	Porca Sextavada Dupla 5/8" 18F UNF GR5 CH.15/16" ALT.21,50mm (Bicromatizado)	4
9	5368010891-5	Mancal de Fixação da Bandeja c/ Limpador	1
10	6020310837-3	Porca Sext. AutoTravante C_Nylon Baixa M20 x 2,5 MA CL8 Ch.30 Alt.18.70mm (Zincado Branco)	2
11	5038010010-7	Bandeja Giratoria	1
12	6020010403-2	Arruela de Pressão M20 (Bicromatizado)	9
13	6020310810-1	Porca Sext. AutoTravante C/Nylon Baixa Ø1.1/4" 12F UNF Ch.1.3/4" Alt.25mm (Zincado Branco)	1
14	6020010453-9	Arruela Lisa M33 Ø34,00 x Ø60,00 x 5,00mm (Zincado Branco)(DIN 125A)	1
15	6020110132-0	Flange Guia Barra Porta Faca	1
16	5530012174-7	Suporte do Cabeçalho	1
17	6020310818-7	Porca Sextavada M16 x 2,0 MA CL8 Ch.24mm Alt.13mm	4
18	6020010124-6	Arruela de Pressão M16 (Bicromatizado)	4
19	6010601016-4	Chapa Estriada Menor	4
20	6020310938-8	Parafuso Cab. Francesa M16 x 2,00 x 60mm CL8.8 RP (Bicromatizado)	4
21	6020310660-5	Pino Cabeça Francesa Ø28 x 105mm.	2
22	6020310457-2	Porca Sextavada M24 x 3,00 MA CL8 Ch.36mm Alt.19mm (Bicromatizado)	2
23	6010602571-4	Jumelo de Engate de 290mm (Categoria 1 e 2)	1
24	6020390293-2	Trava com Argola Ø5,75 x 40mm	3
25	5084010146-8	Cabeçalho de Engate	1
26	5092010602-9	Caixa de Proteção das Facas (RD - RDU 1700)	1
27	6020010196-3	Arruela de Pressão M24 Média(Bicromatizado)	2
28	6020310935-3	Parafuso Cab.Sextavada M24 X 3,00 X 90mm CL8.8 RP(Bicromatizado)	2
29	6020010450-4	Arruela Lisa M33 Ø31,00 x Ø56,00 x 4,00mm (Zincado Branco)(DIN 125A)	2
30	6020311265-6	Porca Sextavada M20 x 2,5 MA CL8 Ch.30mm Alt.16mm (Bicromatizado)	7
31	6020310595-1	Pino Cabeça Fran. de Ø1" x 105mm	1
32	6020317430-9	Parafuso Cab. Sextavada M20 x 2,50 x 100mm CL 8.8 RP(Bicromatizado)	5
33	6020010448-2	Arruela Lisa M8 Ø8,40XØ24,00X2,00mm(DIN 9021)	8
34	6020010004-5	Arruela de Pressão M8 (Bicromatizado)	8
35	6020311269-9	Parafuso Cab. Sextavada M8 x 1,25 x 20mm CL 8.8 RT(Bicromatizado)	8
36	6020010441-5	Arruela Lisa M24 Ø26,00XØ44,00X4,00mm(DIN 126)	1
37	6020058892-7	Chaveta de Q3/8" x 44mm	1
38	6020317544-5	Parafuso Cab.Francesa M10 X 1,50 X 30mm CL8.8 RT(Bicromatizado)	7
39	6020310992-2	Parafuso Cab.Sextavada M20 X 2,50 X 55mm CL8.8 RP(Bicromatizado)	1
40	6020010394-0	Arruela de Pressão M10 Média (Bicromatizada)	7
41	6020312506-5	Parafuso Cab. Sextavada M20 x 2,50 x 160mm CL 8.8 RP (Bicromatizado)	1
42	6020015986-4	Arruela Lisa M20 (Ø21 x Ø37 x 3mm) Norma DIN 125	4
43	5464010383-6	Proteção Traseira de 1730 mm	1
44	5530016065-3	Suporte fixador da proteção	1
45	6020310822-5	Porca Sextavada M10 x 1,5 MA CL8 Ch.17mm Alt.8mm	7
46	6020010443-1	Arruela Lisa M10 Ø10,50XØ30,00X2,50mm(DIN 9021)	7
47	5136016309-5	Chapa Superior da Proteção	1
48	6020055613-8	Cardan Agrícola CC 2572/12PE (AEMCO)	1
*49	5252010120-9	Engate Limitador de Altura	1
*50	5530018139-1	Suporte Controle De Altura Montado	1

BALDAN

• RDU 1700

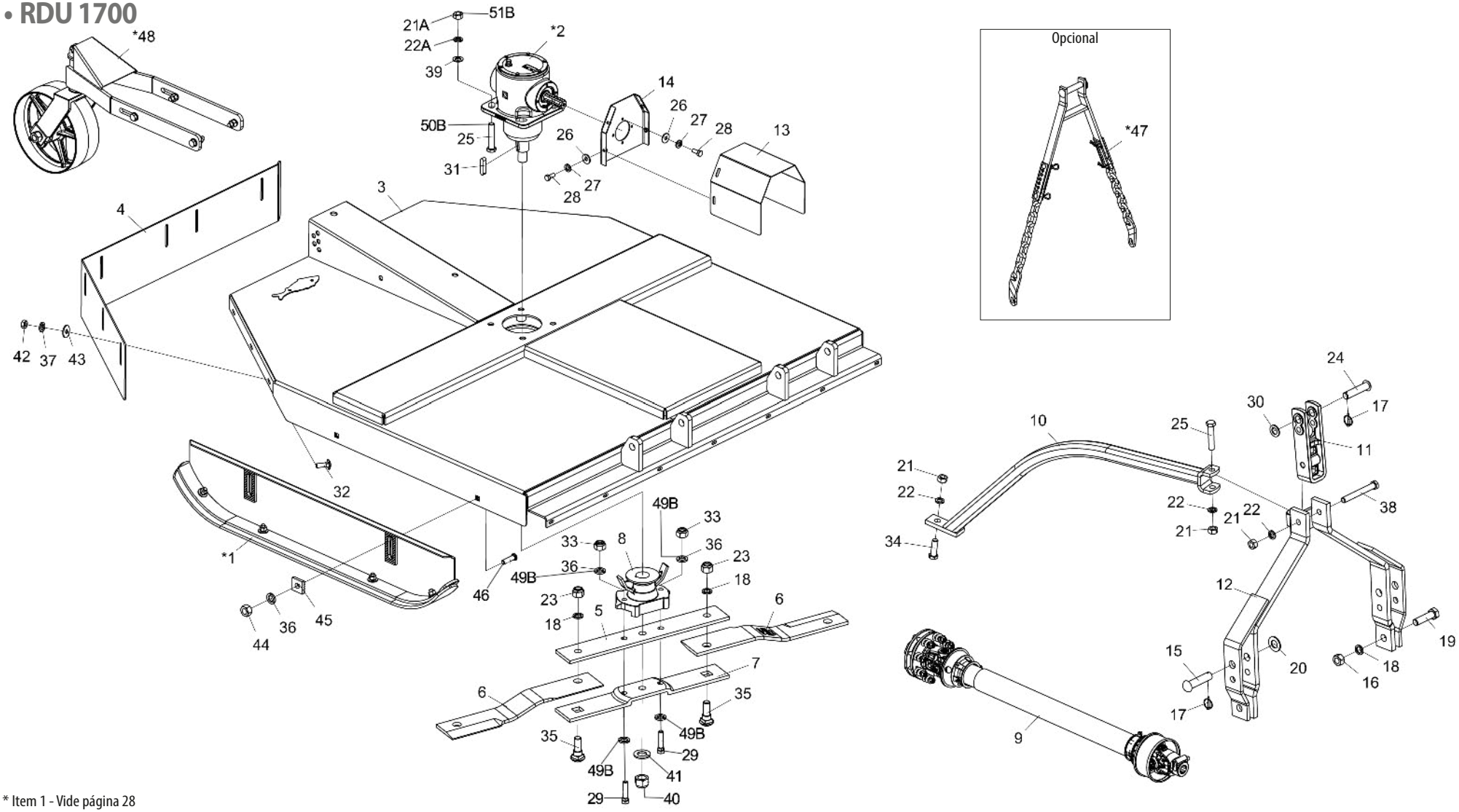

* Item 1 - Vide página 28
* Item 2 - Vide página 29 e 30
* Item 47 - Vide página 33
* Item 48 - Vide página 34

Nota: Itens 5A,7A,21A,22A,25A,29A,33A e 36A, usar até a 10/2023, e os itens 5B,7B,21B,22B,25B,29B,33B,36B,49B,50B e 51B usar a partir de 11/2023.

*Para efeito de reposição de peças internas da Caixa de Transmissão Multiplicadora (*2), verificar na caixa o nome do fabricante*

• Tabela RDU 1700

Item	Código	Descrição do Produto	Todos
*1	5522010062-5	Sapata de Regulagem de Corte Completa	2
*2	6020057992-8	Caixa de Transmissão Multiplicadora-Relação de Transmissão 1:1,92 (BPN)	1
*2	6020059220-7	Caixa de Transmissão Multiplicadora-Relação de Transmissão 1:1,92 (Comer)	1
3	5092010602-9	Caixa de Proteção das Facas (RD - RDU 1700)	1
4	5464010383-6	Proteção Traseira de 1730 mm	1
5A	5040140011-4	Barra Porta Facas Superior	1
5B	5040011074-0	Barra Porta Facas Superior	1
6	4625266256-1	Faca 635 x 100 x 12mm Corte Duplo Aço Extra Forte	2
7A	5040140012-2	Barra Porta Facas Inferior	1
7B	5040011073-2	Barra Porta Facas Inferior	1
8	5368010141-4	Mancal de Fixação das Facas c/ Limpador	1
9	6020055613-8	Cardan Agrícola CC 2572/12PE (AEMCO)	1
10	5530012174-7	Suporte do Cabeçalho	1
11	6010602571-4	Jumelo de Engate de 290mm (Categoria 1 e 2)	1
12	5084010146-8	Cabeçalho de Engate	1
13	5136016309-5	Chapa Superior da Proteção	1
14	5530016065-3	Suporte fixador da proteção	1
15	6020310660-5	Pino Cabeça Francesa Ø28 x 105mm.	2
16	6020310457-2	Porca Sextavada M24 x 3,00 MA CL8 Ch.36mm Alt.19mm (Bicromatizado)	2
17	6020390293-2	Trava com Argola Ø5,75 x 40mm	3
18	6020010196-3	Arruela de Pressão M24 Média(Bicromatizado)	4
19	6020310935-3	Parafuso Cab.Sextavada M24 X 3,00 X 90mm CL8.8 RP(Bicromatizado)	2
20	6020010450-4	Arruela Lisa M33 Ø31,00 x Ø56,00 x 4,00mm (DIN 125A)	2
21A	6020311265-6	Porca Sextavada M20 x 2,5 MA CL8 Ch.30mm Alt.16mm (Bicromatizado)	7
21B	6020311265-6	Porca Sextavada M20 x 2,5 MA CL8 Ch.30mm Alt.16mm (Bicromatizado)	3
22A	6020010403-2	Arruela de Pressão M20 (Bicromatizado)	7
22B	6020010403-2	Arruela de Pressão M20 (Bicromatizado)	3
23	6020310338-0	Porca Sextavada Autotravante C/Nylon Alta M24 X 3,00 MA CL8 CH.36mm ALT 28,00mm	2
24	6020310595-1	Pino Cabeça Fran. de Ø1" x 105mm	1
25A	6020317430-9	Parafuso Cab. Sextavada M20 x 2,50 x 100mm CL 8.8 RP(Bicromatizado)	5
25B	6020317430-9	Parafuso Cab. Sextavada M20 x 2,50 x 100mm CL 8.8 RP(Bicromatizado)	1
26	6020010448-2	Arruela Lisa M8 Ø8,40XØ24,00X2,00mm(DIN 9021)	8
27	6020010004-5	Arruela de Pressão M8 (Bicromatizado)	8
28	6020311269-9	Parafuso Cab. Sextavada M8 x 1,25 x 20mm CL 8.8 RT(Bicromatizado)	8
29A	6020310933-7	Parafuso cab. Sextavada M16 x 2,00 x 75mm CL8.8 RP(Bicromatizado) Especial	2
29B	6020317861-4	Parafuso cab.sextavada M16 X 1,50 X 80mm CL8.8 RP	2

Item	Código	Descrição do Produto	Todos
30	5024010039-5	Arruela Lisa M24 Ø26,00XØ44,00X4,00mm(DIN 126)	1
31	6020058892-7	Chaveta de Q3/8" x 44mm	1
32	6020317544-5	Parafuso Cab.Francesa M10 X 1,50 X 30mm CL8.8 RT(Bicromatizado)	7
33A	6020317443-0	Porca Sextavada Autotravante C/Nylon Baixa M16 X 2,00 MA CL8 CH.24mm ALT.16,00mm	2
33B	6020317434-1	Porca Sextavada M16 X 1,50 MB CL8 CH.24mm ALT.13mm	2
34	6020310188-3	Parafuso Cab. Sextavada M20 x 2,50 x 65mm CL 8.8 RP(Bicromatizado)	1
35	6020310934-5	Parafuso Cab. Francesa M24 x 3,00 x 80mm CL8.8 (Bicromatizado) Especial	2
36A	6020010124-6	Arruela de Pressão M16 (Bicromatizado)	6
36B	6020010124-6	Arruela de Pressão M16 (Bicromatizado)	4
37	6020010394-0	Arruela de Pressão M10 Média (Bicromatizada)	7
38	6020312506-5	Parafuso Cab. Sextavada M20 x 2,50 x 160mm CL 8.8 RP (Bicromatizado)	1
39	6020015986-4	Arruela Lisa M20 (Ø21 x Ø37 x 3mm) Norma DIN 125	4
40	6020310810-1	Porca Sext. AutoTravante C/Nylon Baixa Ø1.1/4" 12F UNF Ch.1.3/4" Alt. 25mm	1
41	6020010453-9	Arruela Lisa M33 Ø34,00 x Ø60,00 x 5,00mm (DIN 125A)	1
42	6020310822-5	Porca Sextavada M10 x 1,5 MA CL8 Ch.17mm Alt.8mm	7
43	6020010443-1	Arruela Lisa M10 Ø10,50XØ30,00X2,50mm(DIN 9021)	7
44	6020310818-7	Porca Sextavada M16 x 2,0 MA CL8 Ch.24mm Alt.13mm	4
45	6010601016-4	Chapa Estriada Menor	4
46	6020310938-8	Parafuso Cab. Francesa M16 x 2,00 x 60mm CL8.8 RP (Bicromatizado)	4
*47	5252010120-9	Engate Limitador de Altura	1
*48	5530018139-1	Suporte Controle De Altura Montado	1
49B	6020016250-4	Arruela de travamento por cunha M16-DIN25201	4
50B	6020317613-1	Parafuso cab. Sextavada M20 X 1,50 X 110mm CL8.8 RP	4
51B	6020310848-9	Porca Sextavada Autotravante C/nylon baixa M20 X 1,50 MB CL8 CH.30mm ALT.22mm	4

BALDAN

• RDU 1700 C/Bandeja

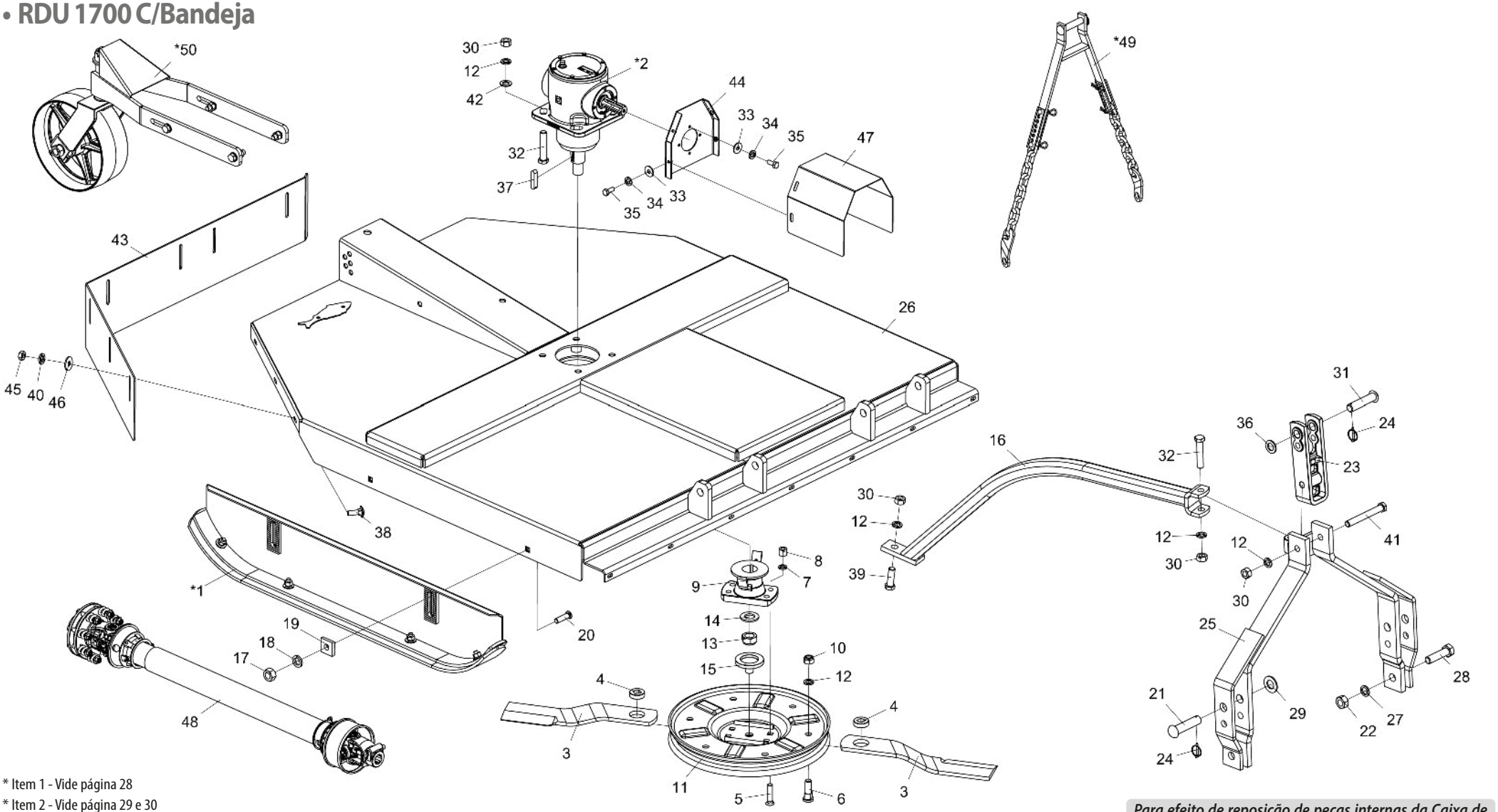

* Item 1 - Vide página 28
* Item 2 - Vide página 29 e 30
* Item 49 - Vide página 33
* Item 50 - Vide página 34

*Para efeito de reposição de peças internas da Caixa de Transmissão Multiplicadora (*2), verificar na caixa o nome do fabricante*

• Tabela RDU 1700 C/Bandeja

Item	Código	Descrição do Produto	Todos
*1	5522010062-5	Sapata de Regulagem de Corte Completa	2
*2	6020057992-8	Caixa de Transmissão Multiplicadora-Relação de Transmissão 1:1,92 (BPN)	1
*2	6020059220-7	Caixa de Transmissão Multiplicadora-Relação de Transmissão 1:1,92 (Comer)	1
3	4625266816-0	Faca 715 mm x 3.1/2" de 1/2" (Corte Simples)	2
4	5024070001-5	Arruela Lisa de Ø49 x Q21,5 x 15mm	2
5	6020310227-8	Parafuso Arado Tipo A3 5/8" X 2.3/4" 18F UNF1A GR2 RP(Bicromatizado)	4
6	6020310946-9	Parafuso Cab. Redonda M20 x 2,5 X 65mm CL8.8 RT(Bicromatizado)	2
7	6020010412-1	Arruela de Pressão 5/8" Média Industrial(Bicromatizado)	4
8	6020310808-0	Porca Sextavada Dupla 5/8" 18F UNF GR5 CH.15/16" ALT.21,50mm (Bicromatizado)	4
9	5368010891-5	Mancal de Fixação da Bandeja c/ Limpador	1
10	6020310837-3	Porca Sext. AutoTravante C_Nylon Baixa M20 x 2,5 MA CL8 Ch.30 Alt.18.70mm (Zincado Branco)	2
11	5038010010-7	Bandeja Giratoria	1
12	6020010403-2	Arruela de Pressão M20 (Bicromatizado)	9
13	6020310810-1	Porca Sext. AutoTravante C/Nylon Baixa Ø1.1/4" 12F UNF Ch.1.3/4" Alt.25mm (Zincado Branco)	1
14	6020010453-9	Arruela Lisa M33 Ø34,00 x Ø60,00 x 5,00mm (Zincado Branco)(DIN 125A)	1
15	6020110132-0	Flange Guia Barra Porta Faca	1
16	5530012174-7	Suporte do Cabeçalho	1
17	6020310818-7	Porca Sextavada M16 x 2,0 MA CL8 Ch.24mm Alt.13mm	4
18	6020010124-6	Arruela de Pressão M16 (Bicromatizado)	4
19	6010601016-4	Chapa Estriada Menor	4
20	6020310938-8	Parafuso Cab. Francesa M16 x 2,00 x 60mm CL8.8 RP (Bicromatizado)	4
21	6020310660-5	Pino Cabeça Francesa Ø28 x 105mm.	2
22	6020310457-2	Porca Sextavada M24 x 3,00 MA CL8 Ch.36mm Alt.19mm (Bicromatizado)	2
23	6010602571-4	Jumelo de Engate de 290mm (Categoria 1 e 2)	1
24	6020390293-2	Trava com Argola Ø5,75 x 40mm	3
25	5084010146-8	Cabeçalho de Engate	1
26	5092010602-9	Caixa de Proteção das Facas (RD - RDU 1700)	1
27	6020010196-3	Arruela de Pressão M24 Média(Bicromatizado)	2
28	6020310935-3	Parafuso Cab.Sextavada M24 X 3,00 X 90mm CL8.8 RP(Bicromatizado)	2
29	6020010450-4	Arruela Lisa M33 Ø31,00 x Ø56,00 x 4,00mm (Zincado Branco)(DIN 125A)	2
30	6020311265-6	Porca Sextavada M20 x 2,5 MA CL8 Ch.30mm Alt.16mm (Bicromatizado)	7
31	6020310595-1	Pino Cabeça Fran. de Ø1" x 105mm	1
32	6020317430-9	Parafuso Cab. Sextavada M20 x 2,50 x 100mm CL 8.8 RP(Bicromatizado)	5
33	6020010448-2	Arruela Lisa M8 Ø8,40XØ24,00X2,00mm(DIN 9021)	8
34	6020010004-5	Arruela de Pressão M8 (Bicromatizado)	8
35	6020311269-9	Parafuso Cab. Sextavada M8 x 1,25 x 20mm CL 8.8 RT(Bicromatizado)	8
36	6020010441-5	Arruela Lisa M24 Ø26,00XØ44,00X4,00mm(DIN 126)	1
37	6020058892-7	Chaveta de Q3/8" x 44mm	1
38	6020317544-5	Parafuso Cab.Francesa M10 X 1,50 X 30mm CL8.8 RT(Bicromatizado)	7
39	6020310992-2	Parafuso Cab.Sextavada M20 X 2,50 X 55mm CL8.8 RP(Bicromatizado)	1
40	6020010394-0	Arruela de Pressão M10 Média (Bicromatizada)	7
41	6020312506-5	Parafuso Cab. Sextavada M20 x 2,50 x 160mm CL 8.8 RP (Bicromatizado)	1
42	6020015986-4	Arruela Lisa M20 (Ø21 x Ø37 x 3mm) Norma DIN 125	4
43	5464010383-6	Proteção Traseira de 1730 mm	1
44	5530016065-3	Suporte fixador da proteção	1
45	6020310822-5	Porca Sextavada M10 x 1,5 MA CL8 Ch.17mm Alt.8mm	7
46	6020010443-1	Arruela Lisa M10 Ø10,50XØ30,00X2,50mm(DIN 9021)	7
47	5136016309-5	Chapa Superior da Proteção	1
48	6020055613-8	Cardan Agrícola CC 2572/12PE (AEMCO)	1
*49	5252010120-9	Engate Limitador de Altura	1
*50	5530018139-1	Suporte Controle De Altura Montado	1

• Sapata de Regulagem de Corte Completa

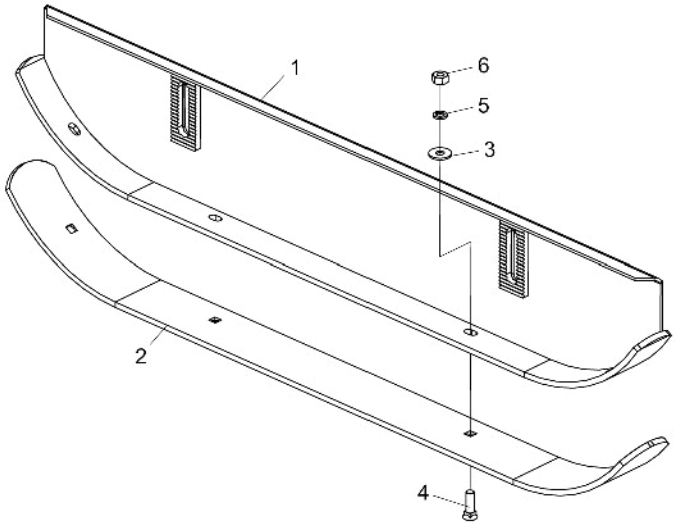

Item	Código	Descrição do Produto	Todos
1	5522010061-7	Sapata de Regulagem do Corte	1
2	5040120729-2	Barra de 102 x 9,5 x 1435mm	1
3	5024010068-9	Arruela Lisa Ø13,3 x Ø35,5 x 3,00mm	4
4	6020310232-4	Parafuso Arado Tipo A3 1/2" X 1.3/4" 12F GR2 RP(Bicromatizado)	4
5	6020010410-5	Arruela de Pressão 1/2" Média Industrial(Bicromatizado)	4
6	6020310754-7	Porca Sextavada de 1/2" 12F W Gr5 CH. 7/8" Alt.12,00mm (Bicromatizado)	4

• Caixa de Transmissão Multiplicadora (BPN)

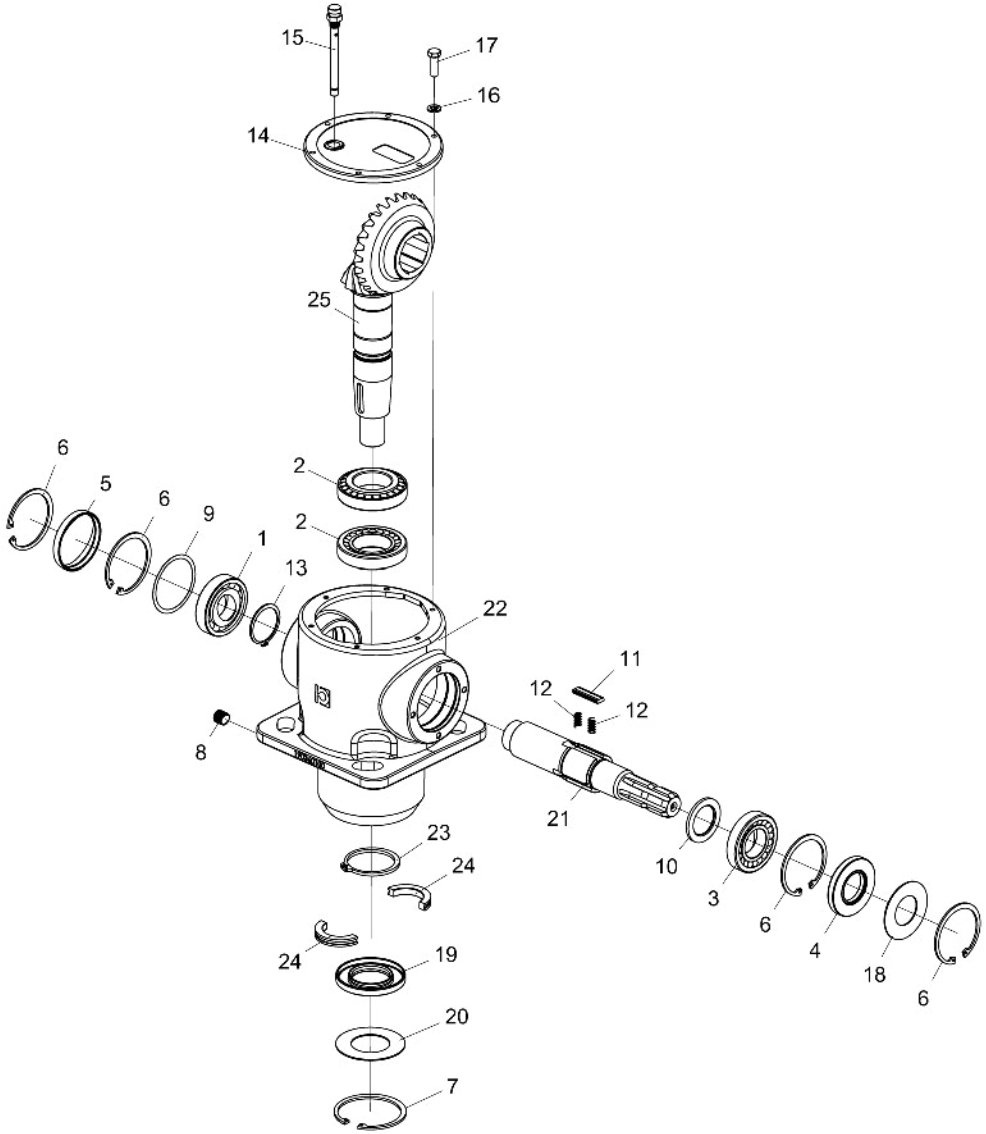

Item	Código	Descrição do Produto	Todos
1	6020350952-1	Rolamento de Esfera 6208 (BPN - 354101040)	1
2	6020350951-3	Rolamento Cônico 30208 (BPN - 354401040)	2
3	6020350953-0	Rolamento Cônico 30210 (BPN - 354400050)	1
4	6020350949-1	Retentor Ø40,00 X Ø80,00 X 10,00 BRG(BPN - 355002040)	1
5	6020395050-3	Tampa Vulcanizada Ø80 x 10 (BPN - 372005000)	1
6	6020015907-4	Anel Elástico p/ Furo 1,80 x 2,5 (BPN - 338000080)	4
7	6020015908-2	Anel Elástico p/ Furo 1,90 x 3,0 (BPN - 338002)	1
8	6020030755-3	Bujão 3/8" Gás Cônico (BPN - 373010000)	1
9	6020058142-6	Calço Espac. Ø69,3 x Ø79,7 x 0,4 (BPN - 340069002)	1
10	6020015910-4	Arruela (BPN - 298404005)	1
11	6020058144-2	Chaveta Especial 5 x 13 x 44 (BPN - 298700009)	3
12	6020251706-7	Mola 3,8 x 4,8 - Arame 0,5 (BPN - 351011370)	6
13	6020015905-8	Anel Elástico p/ Eixo E.50 x 2,0 (BPN - 337001050)	1
14	6020395049-0	Tampa Fundida p/ Caixa 3068 (BPN - 290650001)	1
15	6020350948-3	Respiro com Vareta de Nível 3/8" Gás Cônico (BPN - 373022001)	1
16	6020015909-0	Arruela de Pressão M6(BPN - 335006002)	6
17	6020310270-7	Parafuso c/ Cabeça sextavada M6 x 20 (bpn - 319019200)	6
18	6020072030-2	Disco de Proteção Ø41 x Ø79,5 x 1,6 (BPN - 298404100)	1
19	6020350950-5	Retentor Ø50,00 X Ø90,00 X 10,00 BRG(BPN - 355001050)	1
20	6020072029-9	Defletor de Pó Ø50,5 x Ø90 x 1,6 (BPN - 298120)	1
21	6020090674-0	Eixo XY Caixa 3068 Mont. "R" (BPN - 295039962)	1
22	6020058143-4	Carcaça Usinada 3068 - Especial (BPN - 290042)	1
23	6020015906-6	Anel Elástico p/ Eixo E.65 x 4,0 (BPN - 339000065)	1
24	6020015904-0	Anel Bi-partido Ø46 x Ø65 x 10 (BPN - 298404604)	2
25	6020058134-5	Coroa Z=25 - C/ Giro Livre / Pinhão Helicoidal Z=13 / CX.3068 (BPN-448022)	1

• Caixa de Transmissão Multiplicadora (Comer)

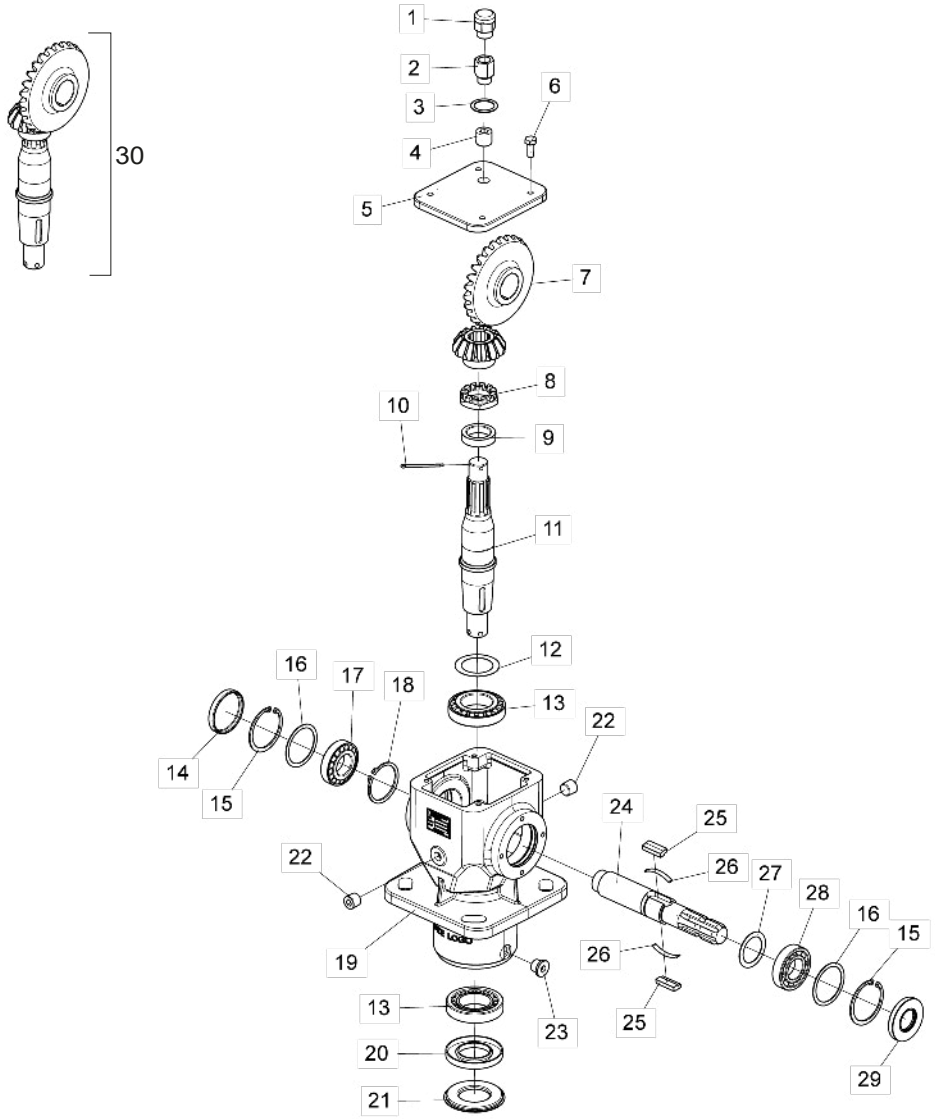

Item	Código	Descrição do produto	Todos
1	6020350992-0	Respiro 1/2"Bsp (Comer 8.6.7.00269)	1
2	6020310967-1	Prolongador 1/2"Bsp (Comer 8.6.0.01113)	1
3	6020059228-2	Calço De Cobre 1/2"Bsp 21.46X28X1 (Comer 8.3.3.01114)	1
4	6020030858-4	Bujão P/ Chave Allen 1/2" Bsp (Comer 8.6.6.00088)	1
5	6020395146-1	Tampa Da Caixa Multiplicadora Comer (0.140.1302.00)	1
6	6020311269-9	Parafuso Cab. Sextavada M8 X 1,25 X 20mm Cl 8.8 Rt	4
7	6020059223-1	Coroa M5.64 Z27 (Comer 0.140.6010.00) / Pinhão M5.64 Z14 (0.140.5010.00)	1
8	6020310965-5	Porca Castelo C/ Coroa M30 X 1,5mm	1
9	6020095888-0	Espaçador 30.3X43X10.5 (Comer 0.132.7109.00)	1
10	6020059229-0	Contra-Pino M4 X 55mm (Comer 8.4.7.01111)	1
11	6020095890-2	Eixo De Saída (Comer 0.140.3009.00)	1
12	6020059225-8	Calço 50.3X70.3 (Comer 0.712.7500.00)	1
13	6020350054-0	Rolamento De Rolo Cônico 30210	2
14	6020395145-3	Tampa Ø72 X 10mm (Comer 8.7.0.00744)	1
15	6020016003-0	Anel Elástico I75 X 2,5mm (Comer 8.5.2.00131)	2
16	6020059226-6	Calço 60.3X71.7 (Comer 0.248.7500.00)	2
17	6020350080-0	Rolamento De Rolo Conico 30207	1
18	6020016004-8	Anel Elástico E40 X 1,8mm (Comer 8.5.1.00712)	1
19	6020061257-7	Carcaça Usinada (Comer 0.140.0501.00)	1
20	6020350991-2	Retentor Labial Dupla 50X90X10 (Comer 8.7.1.01107)	1
21	6020395147-0	Tampa De Proteção Inferior (Comer 0.139.7100.00)	1
22	6020030859-2	Bujão P/ Chave Allen 3/8" Bsp	2
23	6020030860-6	Bujão Magnético P/Chave Allen 3/8"Bsp (Comer 9510.106.025)	1
24	6020096139-3	Eixo de Entrada 3/8 Z6 (Comer 0.140.2010.00)	1
25	6020059227-4	Chaveta 13 X 7 X 31mm (Comer 0.267.7109.00)	2
26	6020251948-5	Mola Trava Da Chaveta (Comer)	2
27	6020059224-0	Calço 48. 0X35.3X1 (Comer 0.313.7000.00)	1
28	6020350022-2	Rolamento De Rígido De Esfera 6207	1
29	6020350990-4	Retentor Labial Dupla Nbr 35X72X10 (Comer 8.7.1.02545)	1
		Conjunto Para Reposição (Eixo / Coroa / Pinhão)	
30	5528011159-6	Sistema Reposição Cx Transmissão Roçadeira (Comer)	-

• Proteções de Corrente

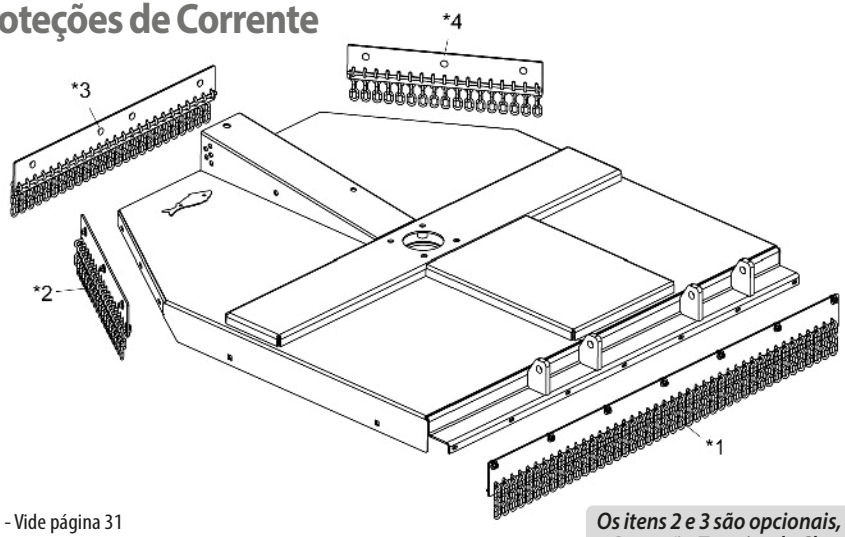

Item	Código	Descrição do Produto	RD/RDU 1300	RD/RDU 1500	RD/RDU 1700
*1	5464010636-3	Proteção Frontal Completa 1300	1		
*1	5464010635-5	Proteção Frontal Completa 1500		1	
*1	5464010616-9	Proteção Frontal Completa 1700			1
*1	5464010779-3	Protecao Frontal Completa 1745mm			
*2	5464010637-1	Proteção Traseira Direita Completa 1300	1		
*2	5464010634-7	Proteção Traseira Direita Completa 1500		1	
*2	5464010615-0	Proteção Traseira Direita Completa 1700			1
*3	5464010637-1	Proteção Traseira Central Completa 1300	1		
*3	5464010634-7	Proteção Traseira Central Completa 1500		1	
*3	5464010614-2	Proteção Traseira Central Completa 1700			1
*4	5464010637-1	Proteção Traseira Esquerda Completa 1300	1		
*4	5464010634-7	Proteção Traseira Esquerda Completa 1500		1	
*4	5464010615-0	Proteção Traseira Esquerda Completa 1700			1
*4	5464010780-7	Protecao Traseira Lateral Completa 660mm			

* Item 1 - Vide página 31
* Itens 2, 3 e 4 - Vide página 32

Os itens 2 e 3 são opcionais, e substituem a Proteção Traseira de Chapa.

• Proteção Frontal Completa

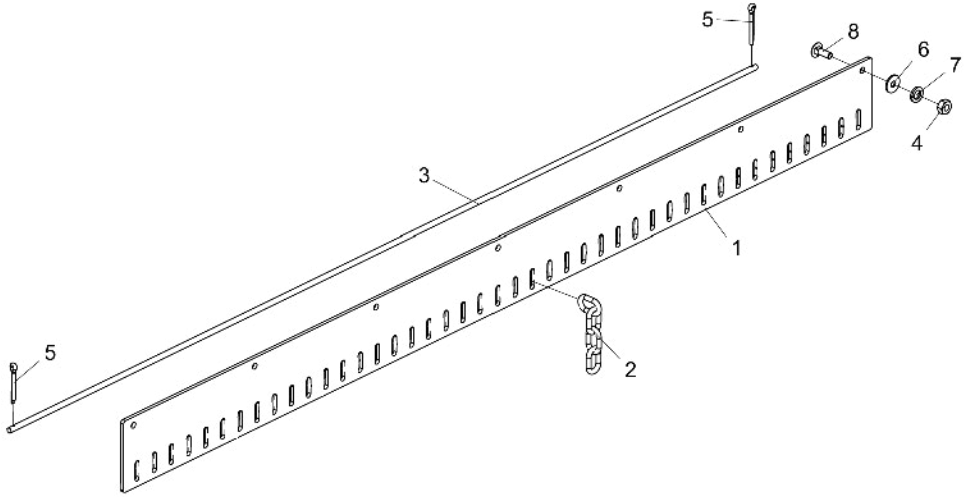

Item	Código	Descrição do Produto	Todos	RD/RDU 1300	RD/RDU 1500	RD/RDU 1700
1	5136018761-0	Chapa do Suporte Traseiro 1380mm		1		
1	5136018747-4	Chapa do Suporte Frontal 1550mm			1	
1	5136018670-2	Chapa da Proteção Frontal 1745mm				1
1	5136023258-5	Chapa Da Protecao Frontal 1745Mm				
2	6020058091-8	Corrente do Protetor(4 Elos)		34	38	43
3	5040010986-6	Barra Redonda Ø3/8" X 1375mm		1		
3	5040010984-0	Barra Redonda Ø3/8" X 1540mm			1	
3	5040010965-3	Barra Redonda De 3/8" X 1735Mm				1
4	6020310822-5	Porca Sextavada M10 X 1,50 Ma Cl8 Ch.17mm Alt.8,00mm (Bicromatizado)		6	6	7
5	6020050101-5	Contrapino 1/8" X 1" (Zincado Branco)	2			
6	6020010443-1	Arruela Lisa M10 Ø10,50 X Ø30,00 X 2,50mm (Zincado Branco)(Din 9021)		6	6	7
7	6020010394-0	Arruela de Pressão M10 Média(Bicromatizado)		6	6	7
8	6020317544-5	Parafuso Cab.Francesa M10 X 1,50 X 30mm Cl8.8 Rt(Bicromatizado)		6	6	7

• Proteção Traseira Direita/Esquerda Completa

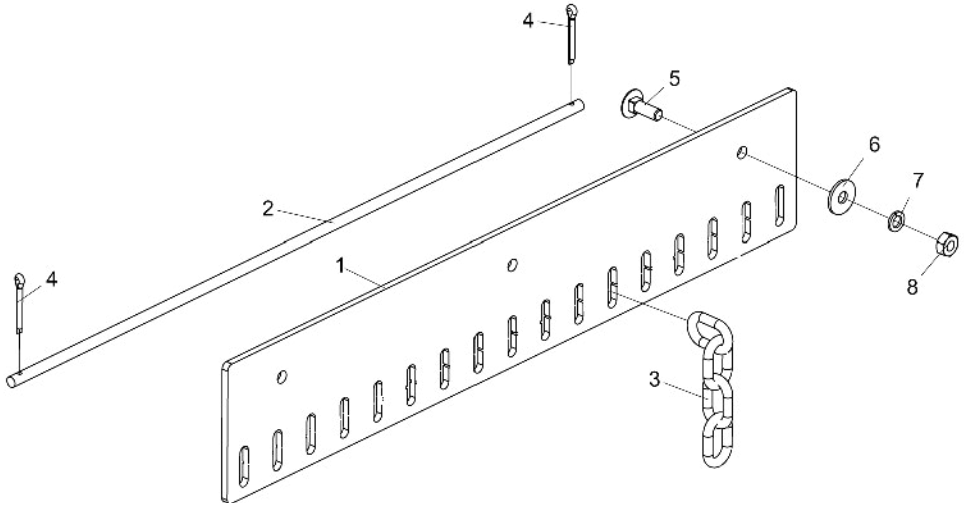

Item	Código	Descrição do Produto	Todos	RD/RDU 1300	RD/RDU 1500	RD/RDU 1700
1	5136018760-1	Chapa de Proteção Traseira 485mm		1		
1	5136018748-2	Chapa do Suporte Traseiro 600mm			1	
1	5136018668-0	Chapa das Proteções Traseiras Laterais 680mm				1
1	5136023259-3	Chapa Das Protecoes Traseiras Laterais 660mm				
2	5040010985-8	Barra Redonda Ø3/8" X 480mm		1		
2	5040010983-1	Barra Redonda Ø3/8" X 600mm			1	
2	5040010966-1	Barra Redonda de 3/8" X 680mm				1
2	5040011145-3	Barra Redonda De Ø3/8" X 660mm				
3	6020058091-8	Corrente do Protetor(4 Elos)		12	15	17
4	6020050101-5	Contrapino 1/8" X 1" (Zincado Branco)	2			
5	6020317544-5	Parafuso Cab.Francesa M10 X 1,50 X 30mm Cl8.8 RT(Bicromatizado)		2	3	3
6	6020010443-1	Arruela Lisa M10 Ø10,50 X Ø30,00 X 2,50mm (Zincado Branco)(Din 9021)		2	3	3
7	6020010394-0	Arruela de Pressão M10 Média(Bicromatizado)		2	3	3
8	6020310822-5	Porca Sextavada M10 X 1,50 Ma Cl8 Ch.17mm Alt.8,00mm (Bicromatizado)		2	3	3

• Proteção Traseira Central Completa

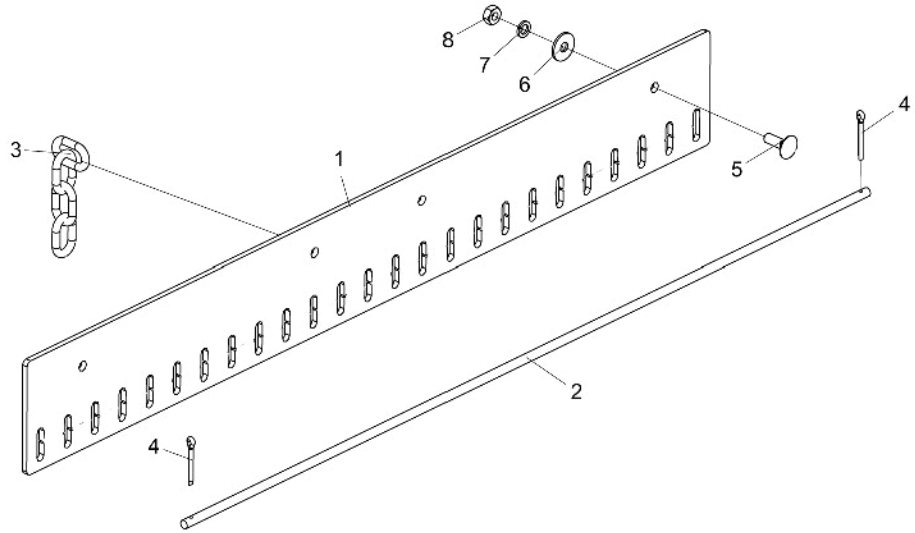

Item	Código	Descrição do Produto	Todos	RD 1300	RD 1500	RD 1700
1	5136018760-1	Chapa de Proteção Traseira 485mm		1		
1	5136018748-2	Chapa do Suporte Traseiro 600mm			1	
1	5136018669-9	Chapa da Proteção Traseira Central 1000mm				1
2	5040010985-8	Barra Redonda Ø3/8" X 480mm		1		
2	5040010983-1	Barra Redonda Ø3/8" X 600mm			1	
2	5040010967-0	Barra Redonda de 3/8" X 1000mm				1
3	6020058091-8	Corrente do Protetor(4 Elos)		12	15	25
4	6020050101-5	Contrapino 1/8" X 1" (Zincado Branco)	2			
5	6020317544-5	Parafuso Cab.Francesa M10 X 1,50 X 30mm Cl8.8 RT(Bicromatizado)		2	3	4
6	6020010443-1	Arruela Lisa M10 Ø10,50 X Ø30,00 X 2,50mm (Zincado Branco)(Din 9021)		2	3	4
7	6020010394-0	Arruela de Pressão M10 Média(Bicromatizado)		2	3	4
8	6020310822-5	Porca Sextavada M10 X 1,50 Ma Cl8 Ch.17mm Alt.8,00mm (Bicromatizado)		2	3	4

• Engate Limitador de Altura

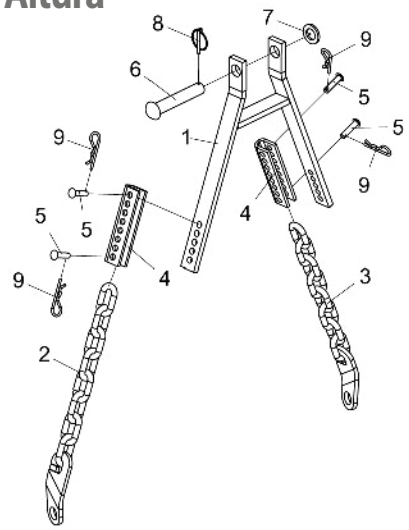

Item	Código	Descrição do Produto	Todos
1	5252010009-1	Engate Limitador de Altura	1
2	5192040003-9	Corrente Esquerda do Cabeçalho C/08 Elos	1
3	5192040002-0	Corrente Direita do Cabeçalho C/08 Elos	1
4	5530080033-4	Suporte "U" do Engate	2
5	6020311237-0	Pino Cab.Francesa Ø11,2 X 42mm	4
6	6020310866-7	Pino Cab.Francesa Ø1" X 140mm	1
7	5024010039-5	Arruela Lisa de Ø26,2 X Ø44 X 4,75mm(Zincado)	1
8	6020390301-7	Trava C/Argola Ø5,75 X 50mm	1
9	6020390308-4	Trava NMA - Tipo "R" de Ø4,5 X 80mm (455)	4

• Roda de Profundidade

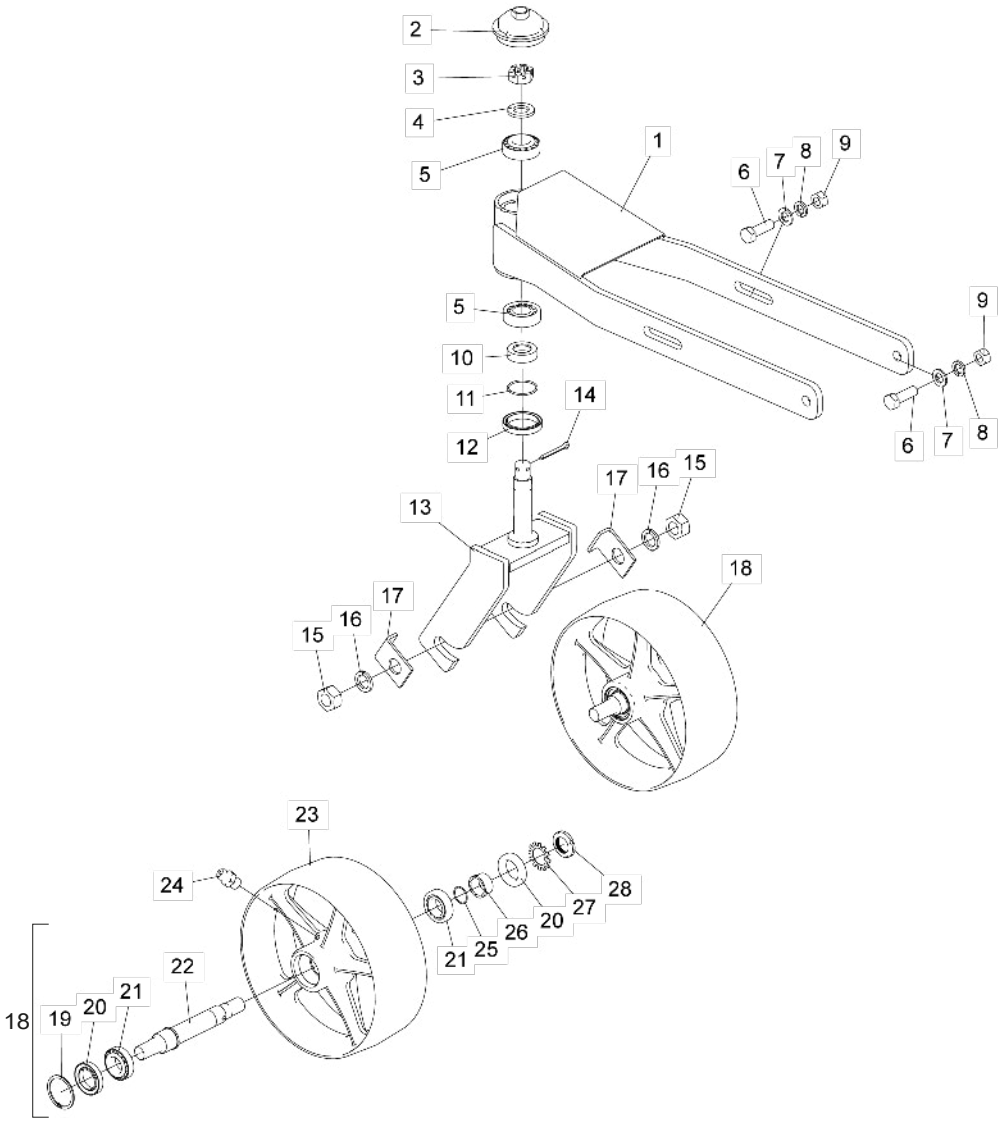

Item	Código	Descrição do produto	Todos
1	5530018140-5	Suporte P/Controle De Altura (Roda/Rolamento)	1
2	5096010053-8	Calota Do Cubo Da Roda	1
3	6020310791-1	Porca Sextavada Castelo M24 X 2,00 Mb Cl8 Ch.36mm Alt.19,00mm S/Coroa (Bicromatizado)	1
4	5024010039-5	Arruela Lisa De Ø26,2 X Ø44 X 4,75mm(Zincado)	1
5	6020350062-1	Rolamento 32206	2
6	6020311210-9	Parafuso Cab.Sextavada M16 X 2,00 X 50mm Cl8.8 Rt(Bicromatizado)	4
7	6020015985-6	Arruela Lisa M16 Ø17,00 X Ø30,00 X 3,00mm (Zincado Branco)(Din 125)	4
8	6020010124-6	Arruela De Pressão M16 Média (Bicromatizado)	4
9	6020310818-7	Porca Sextavada M16 X 2,00 Ma Cl8 Ch.24mm Alt.13,00mm (Bicromatizado)	4
10	5080012088-5	Bucha Apoio	1
11	6020016020-0	Anel O'Ring Ø 29,87 X 1,78 - 2025 N 0674-70	1
12	6020350248-9	Retentor Ø50,00 X Ø65,00 X 10,00mm (Arca 5844 Bg / Sabo 01740 B)	1
13	5530018141-3	Suporte Da Roda	1
14	6020050116-3	Contrapino 1/4" X 2" (Zincado Branco)	1
15	6020310457-2	Porca Sextavada M24 X 3,00 Ma Cl8 Ch.36mm Alt.19,00mm (Bicromatizado)	2
16	6020010196-3	Arruela De Pressão M24 Média(Bicromatizado)	2
17	5136060170-0	Chapa De Trava Da Roda	2
18	5498010340-7	Roda C/Rolamento Montada	1
19	6020016019-6	Anel Elástico Din 472 - 56 X 2	1
20	6020351013-9	Retentor Ø35.00 X Ø56,00 X 10.00mm (7452 Br)	2
21	6020350868-1	Rolamento De Rolo Conico 32006Xj (Nsk)	2
22	5232012451-4	Eixo Da Roda	1
23	5498010341-5	Roda Usinada(Rolamento)	1
24	6020130100-1	Graxeira 1/4" Reta Unf - 28F Alt.14mm Sext 5/16"	1
25	6020016018-8	Anel O'Ring Ø 26,7 X 1,78 - 2023 N 0674-70	1
26	5080012086-9	Bucha Apoio	1
27	6020016011-0	Arruela De Trava Mb6 Ø30mm	1
28	6020311296-6	Porca Km6 M30 X 1,5mm	1

• Cardan - STU

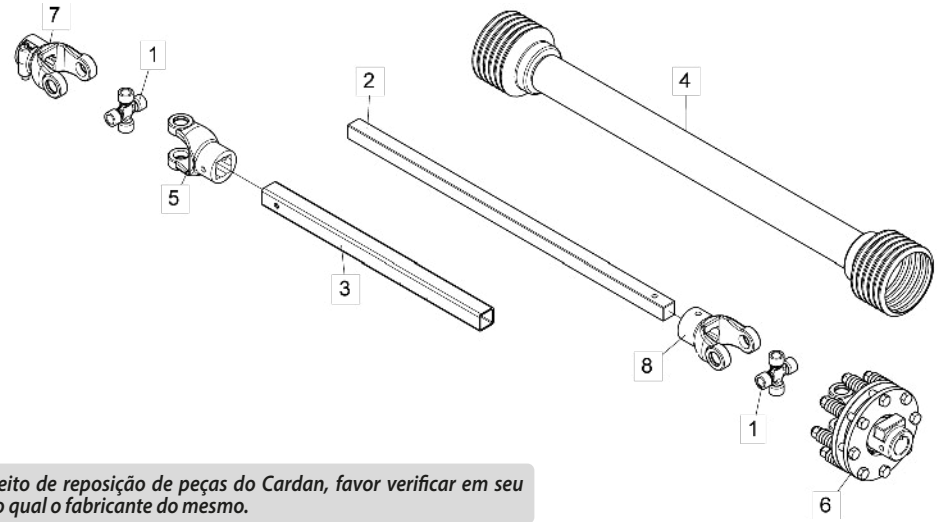

Item	Código	Descrição do produto	Todos
1	6020060155-9	Cruzeta Comercial St-103 (Cram)	2
2	6020031076-7	Barra Quadrada 29,85mm (Stu-29)	1
3	6020395460-6	Tubo Quadrado 39,80 X 30,30 X 4,57mm (Stu-28J)	1
4	6020060153-2	Capa Proteção (2500/Amarelo)	1
5	6020370450-2	Suporte Quad.40mm Ftrv 10mm C/Cp Stu-251-(Cram-K40)	1
6	6020060154-0	Conjunto Embreagem D.1.3/8" 6 Estrias Ap Lat C/Int Estu-250-00 (Cram-5017)	1
7	6020370449-9	Suporte D.1.3/8" 6 Estrias C/Engate Rápido Stu-250-(Cram-353Tr)	1
8	6020370451-0	Suporte Quad.30mm Ftrv 10mm C/Cp Stu-252-(Cram-K30A)	1

Para efeito de reposição de peças do Cardan, favor verificar em seu produto qual o fabricante do mesmo.

• Cardan - AEMCO

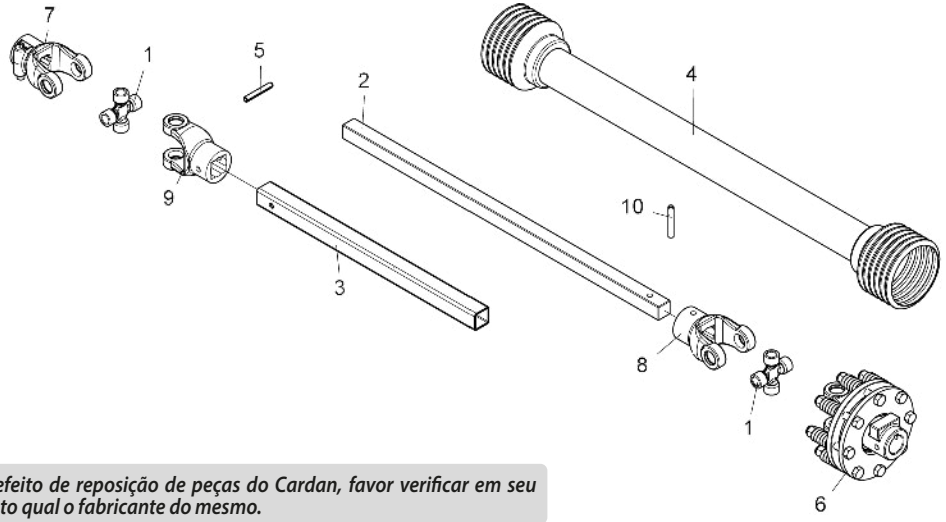

Item	Código	Descrição do produto	Todos
1	6020050514-2	Cruzeta 30,17 X 92mm Lado Fêmea Cc2572/12Pe (Cc103/1 Aemco)	2
2	6020030995-5	Barra Quadrada (Aemco Cc29A)	1
3	6020395459-2	Tubo Quadrado Fêmea(39,9X30,40X4500mm)Cc2572/12Pe (Aemco Cc28J)	1
4	6020060158-3	Capa De Proteção Completa Pe2000/0900	1
5	6020317942-4	Pino Elástico 10 X 70mm Cc2572/12Pe (Aemco 005.437-3)	1
5	6020317944-0	Pino Elástico Ø6 X 60mm Cc2572/12Pe (Aemco 031.719-4)	1
6	6020060156-7	Conjunto De Embreagem (Torque 90Kgf.M) Cc2572/12Pe (Aemco Ea250-00)	1
7	6020390072-7	Terminal Engate Rápido 6 Estrias 1.3/8" Lado Femea Cc2572/12Pe (Cc250 Aemco)	1
8	6020395461-4	Terminal F.Quadrado 29,90mm C/F. Transversal 10,00mm Cc2572/12Pe (Cc252D Aemco)	1
9	6020390074-3	Terminal C/Furo Quadrado 39,85mm C/Furo Transversal Ø10mm Lado Fêmea Cc2572/12Pe (Cc251 Aemco)	1
10	6020317941-6	Pino Elástico Ø10 X 60mm Cc2572/12Pe (Aemco 002.820-6)	1
10	6020317943-2	Pino Elástico Ø6 X 70mm Cc2572/12Pe (Aemco 067.754-4)	1

Para efeito de reposição de peças do Cardan, favor verificar em seu produto qual o fabricante do mesmo.

• Adesivos Antigos

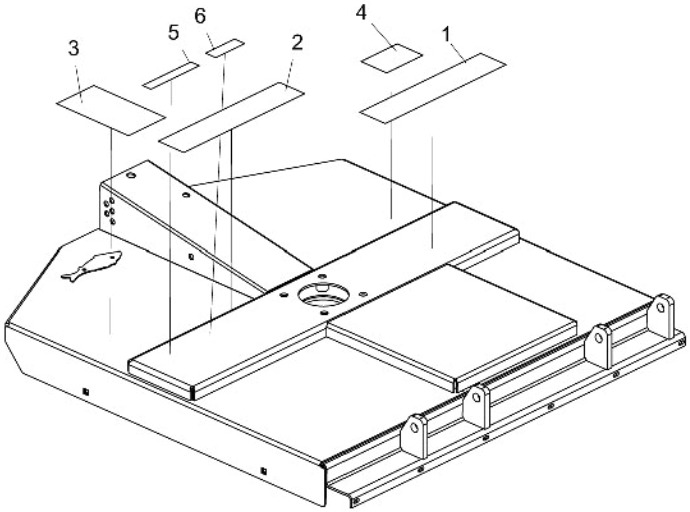

Item	Código	Deacrição do Produto	Todos	RD 1300	RD 1500	RD 1700	RDU 1300	RDU 1500	RDU 1700
1	6020071062-5	Decalque RD-1300 (500 x 100mm)		1					
1	6020071064-1	Decalque RD-1500 (500 x 100mm)			1				
1	6020071065-0	Decalque RD-1700 (500 x 100mm)				1			
1	6020071067-6	Decalque RDU-1300 (500 x 100mm)					1		
1	6020071069-2	Decalque RDU-1500 (500 x 100mm)						1	
1	6020071071-4	Decalque RDU-1700 (500 x 100mm)							1
2	6020071029-3	Decalque BALDAN (500 x 100mm)	1						
3	5206010102-7	Decalque de Advertência das Roçadeiras	1						
4	5206010294-5	Decalque Retire o Bujão Antes de Colocar Roçadeira	1						
5	5206010026-8	Decalque Verificar Nível de Óleo(Roçadeira)	1						
6	6020070894-9	Decalque Atenção " Cardan Rotativo " (40 x 120mm)	1						

Item 1

Item 2

Item 3

Item 4

Item 5

Item 6

Nota: Utilizar esses adesivos para máquina produzidas até Maio de 2023.

• Adesivos Novos

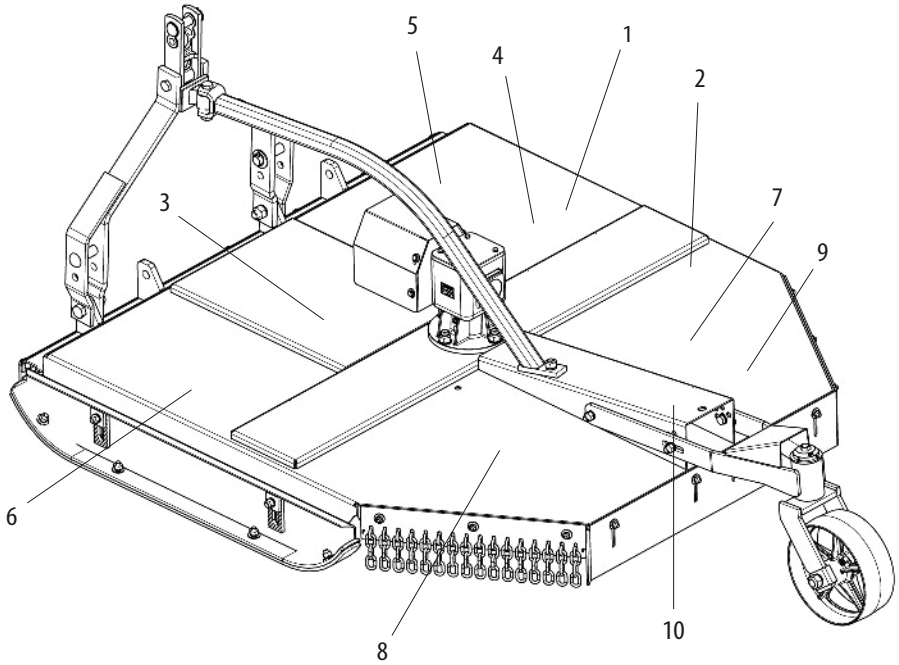

Item	Código	Descrição do Produto	Todos	RD 1300	RD 1500	RD 1700	RDU 1300	RDU 1500	RDU 1700
1	5206010026-8	Decalque Verificar Nivel De Óleo(Roçadeira)	1						
2	5206010102-7	Decalque De Advertencia Das Roçadeiras	1						
3	5206010294-5	Decalque Retire O Bujão Antes De Colocar Roçadeira	1						
4	6020070894-9	Decalque Atencão "Cardan Rotativo"(40 X 120mm)	1						
5	6020079615-5	Decalque Baldan Direito (180 X 510mm)	1						
6	6020079616-3	Decalque Baldan Esquerdo (180 X 510mm)	1						
7	6020079617-1	Decalque Rd-1700 Direito (215 X 615mm)		1					
7	6020079619-8	Decalque RD-1500 Direito - 245x695mm			1				
7	6020079621-0	Decalque Rd-1700 Direito (285 X 795mm)				1			
7	6020079623-6	Decalque RDU-1300 Direito - 215x615mm					1		
7	6020079625-2	Decalque RDU-1500 Direito - 245x695mm.						1	
7	6020079627-9	Decalque RDU-1700 Direito - 285x795mm							1
8	6020079618-0	Decalque RD-1300 Esquerdo - 215x615mm		1					
8	6020079620-1	Decalque RD-1500 Esquerdo - 245x695mm			1				
8	6020079622-8	Decalque Rd-1700 Esquerdo (285 X 795mm)				1			
8	6020079624-4	Decalque RDU-1300 Esquerdo - 215x615mm					1		
8	6020079626-0	Decalque RDU-1500 Esquerdo - 245x695mm						1	
8	6020079628-7	Decalque RDU-1700 Esquerdo - 285x795mm							1
9	6020090320-2	Etiqueta De Aluminio(90 X 60 X 0,50mm)	1						
10	6020095955-0	Emblema 70 X 132,6mm	1						

Nota: Utilizar esses adesivos para máquina produzidas a partir de Maio de 2023.

Item 10

Item 7

Item 8

Item 1

Item 3

Item 2

Item 7

Item 8

Item 5

Item 6

Item 4

BALDAN

Avenida Baldan, 1500
Nova Matão
15.993-900
Matão/SP - Brasil
sac@baldan.com.br
export@baldan.com.br

+55 16 3221 6500
baldan.com.br