Catálogo de Peças

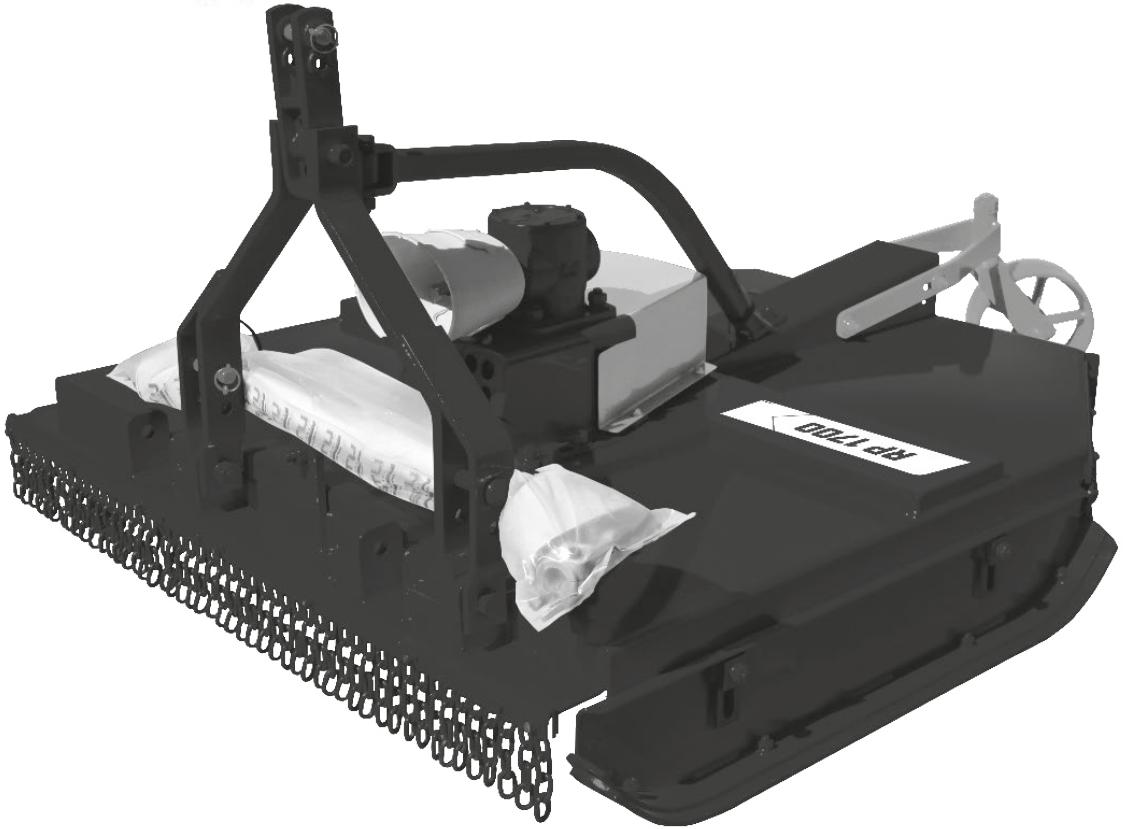

RP/RPU 1300/1500/1700

Roçadeira Hidráulica Central e Lateral

BALDAN

Índice

RP 1300 C/Suporte 4
Tabela RP 1300 C/Suporte 5
RP 1300 C/Bandeja 6
Tabela RP 1300 C/Bandeja 7
RPU 1300 C/Suporte 8
Tabela RPU 1300 C/Suporte 9
RPU 1300 C/Bandeja 10
Tabela RPU 1300 C/Bandeja 11
RP 1500 C/Suporte 12
Tabela RP 1500 C/Suporte 13
RP 1500 C/Bandeja 14
Tabela RP 1500 C/Bandeja 15
RPU 1500 C/Suporte 16
Tabela RPU 1500 C/Suporte 17
RPU 1500 C/Bandeja 18
Tabela RPU 1500 C/Bandeja 19
RP 1700 C/Suporte 20
Tabela RP 1700 C/Suporte 21
RP 1700 C/Bandeja 22
Tabela RP 1700 C/Bandeja 23
RPU 1700 C/Suporte 24
Tabela RPU 1700 C/Suporte 25
RPU 1700 C/Bandeja 26
RPU 1700 C/Bandeja 27
Sapata de Regulagem de Corte Completa 28
Caixa de Transmissão Multiplicadora (BPN) 29
Caixa de Transmissão Multiplicadora (Comer) 30
Cubo das Facas Completo Menor 31
Proteções de Corrente Completas 32
Proteção Frontal Completa 32
Proteção Lateral Traseira Completa 33
Proteção Cental Traseira Completa 33
Engate Limitador de Altura 34
Roda de Profundidade com Rolamento Completa 35
Adesivos 36

BALDAN

• RP 1300 C/Suporte

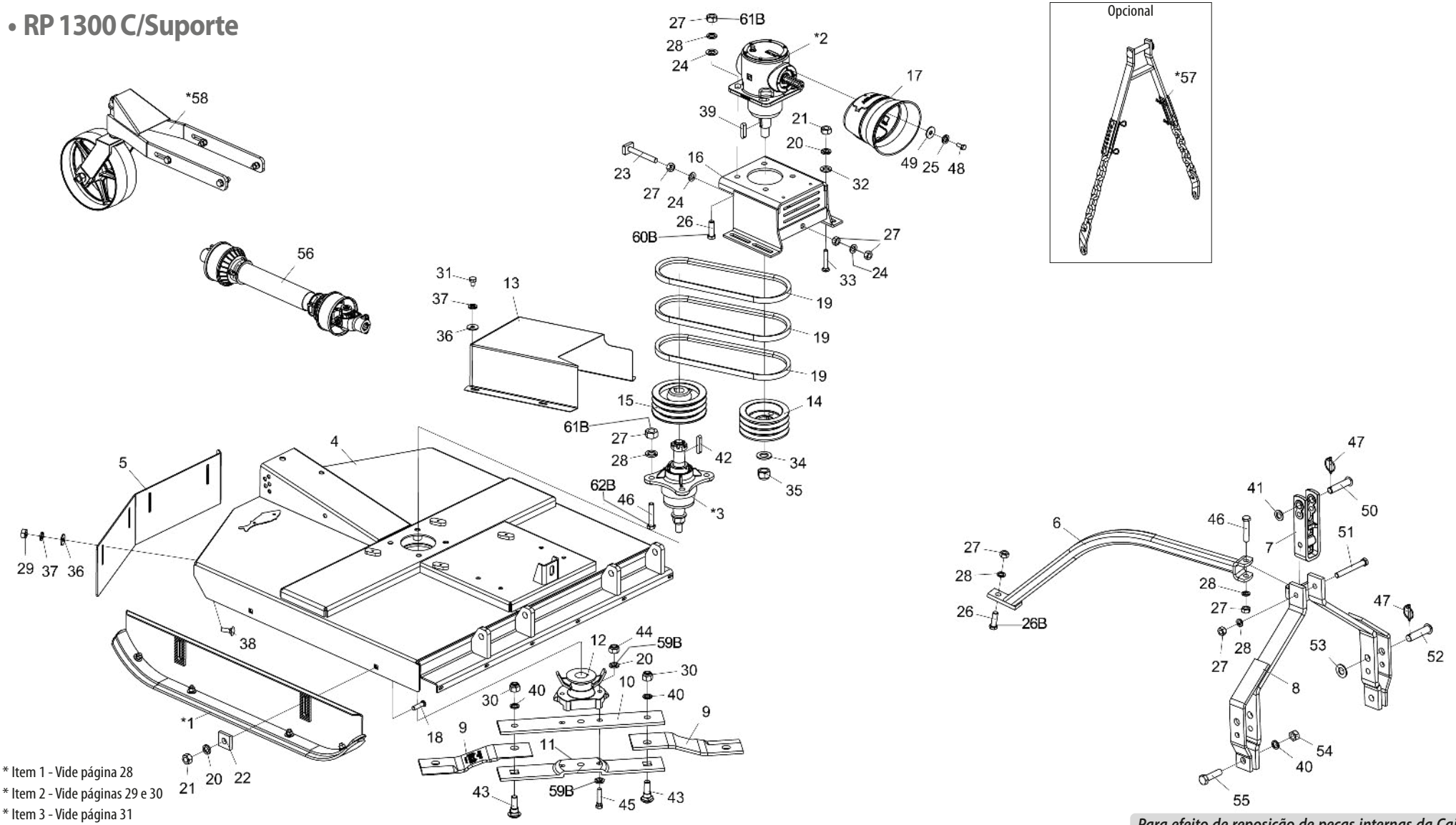

* Item 1 - Vide página 28
* Item 2 - Vide páginas 29 e 30
* Item 3 - Vide página 31
* Item 57 - Vide página 34
* Item 58 - Vide página 35

Nota: Itens 20A,26A,27A,28A,44A,45A e 46A , usar até a 10/2023, e os itens 20B,26B,27B,28B,44B,45B,46B,59B,60B,61B e 62B usar a partir de 11/2023.

*Para efeito de reposição de peças internas da Caixa de Transmissão Multiplicadora (*2), verificar na caixa o nome do fabricante*

• Tabela RP 1300 C/Suporte

Item	Código	Descrição do Produto	Todos
*1	5522010062-5	Sapata de Regulagem de Corte Completa	2
*2	6020057992-8	Caixa de Transmissão - Relação de Transmissão 1:1,92 (BPN)	1
*2	6020059220-7	Caixa de Transmissão Multiplicadora-Relação de Transmissão 1:1,92 (Comer)	1
*3	5204010545-0	Cubo das Facas Completo Menor	1
4	5092010603-7	Caixa de Proteção das Facas (RP - RPU 1300)	1
5	5464010381-0	Proteção Traseira de 1020 mm	1
6	5530012174-7	Suporte do Cabeçalho	1
7	6010602571-4	Jumelo de Engate de 290mm (Categoria 1 e 2)	1
8	5084010146-8	Cabeçalho de Engate	1
9	4625264811-9	Faca 451 x 100 x 12mm Aço Extra Forte (Corte Duplo)	2
10	5040140011-4	Barra Porta Facas Superior	1
11	5040140012-2	Barra Porta Facas Inferior	1
12	5368010141-4	Mancal de Fixação das Facas c/ Limpador	1
13	5464010613-4	Proteção da Polia	1
14	5448010035-5	Polia de 3 Canais	1
15	5448010001-0	Polia de 3 Canais (CUBO)	1
16	5530017720-3	Suporte de Fixação da Caixa Multiplicadora	1
17	6020310601-0	Conjunto de Proteção (Coifa TDP) (AEMCO CCPTDP)	1
18	6020310938-8	Parafuso Cab. Francesa M16 x 2,00 x 60mm CL8.8 RP (Bicromatizado)	4
19	6020050254-2	Correia C - 51	3
20A	6020010124-6	Arruela de Pressão M16 (Bicromatizado)	10
20B	6020010124-6	Arruela de Pressão M16 (Bicromatizado)	8
21	6020310818-7	Porca Sextavada M16 x 2,0 MA CL8 Ch.24mm Alt.13mm	8
22	6010601016-4	Chapa Estriada Menor	4
23	5268010868-4	Esticador de Correias de 150mm	1
24	6020015986-4	Arruela LisaM20 (Ø21 x Ø37 x 3mm) Norma DIN 125	6
25	6020010004-5	Arruela de Pressão M8 (Bicromatizado)	4
26A	6020310188-3	Parafuso Cab. Sextavada M20 x 2,50 x 65mm CL 8.8 RP(Bicromatizado)	5
26B	6020310188-3	Parafuso Cab. Sextavada M20 x 2,50 x 65mm CL 8.8 RP(Bicromatizado)	1
27A	6020311265-6	Porca Sextavada M20 x 2,5 MA CL8 Ch.30mm Alt.16mm (Bicromatizado)	13
27B	6020311265-6	Porca Sextavada M20 x 2,5 MA CL8 Ch.30mm Alt.16mm (Bicromatizado)	5
28	6020010403-2	Arruela de Pressão M20 (Bicromatizado)	11
28B	6020010403-2	Arruela de Pressão M20 (Bicromatizado)	3
29	6020310822-5	Porca Sextavada M10 x 1,5 MA CL8 Ch.17mm Alt.8mm	4
30	6020310338-0	Porca Sextavada Autotravante C/Nylon Alta M24 X 3,00 MA CL8 CH.36mm ALT 28,00mm	2

Item	Código	Descrição do Produto	Todos
31	6020310299-5	Parafuso Cab.Sextavada M10 X 1,50 X 15mm CL8.8 RT(Bicromatizado)	4
32	6020015985-6	Arruela LisaM16 (Ø17 x Ø30 x 3mm) Norma DIN 125	4
33	6020310574-9	Parafuso Cab.Francesa M16 X 2,00 X 90mm CL8.8 RP(Bicromatizado)	4
34	6020010453-9	Arruela LisaM33 Ø34,00 x Ø60,00 x 5,00mm (DIN 125A)	1
35	6020310795-4	Porca Sext. AutoTravante C/Nylon Alta Ø1.1/4" 12F UNF Ch.1.3/4" Alt. 33mm	1
36	6020010443-1	Arruela LisaM10 Ø10,50XØ30,00X2,50mm(DIN 9021)	8
37	6020010394-0	Arruela de Pressão M10 Média (Bicromatizada)	8
38	6020317544-5	Parafuso Cab.Francesa M10 X 1,50 X 30mm CL8.8 RT(Bicromatizado)	4
39	6020058892-7	Chaveta de Q3/8" x 44mm	2
40	6020010196-3	Arruela de Pressão M24 Média(Bicromatizado)	4
41	5024010039-5	Arruela LisaM24 Ø26,00XØ44,00X4,00mm(DIN 126)	1
42	6020058893-5	Chaveta Q3/8" x 52mm	1
43	6020310934-5	Parafuso Cab. Francesa M24 x 3,00 x 80mm CL8.8 (Bicromatizado) Especial	2
44A	6020317443-0	Porca Sextavada Autotravante C/Nylon Baixa M16 X 2,00 MA CL8 CH.24mm ALT.16,00mm	2
44B	6020317434-1	Porca Sextavada M16X1,50 MB CL8 CH.24mm Alt.13mm	2
45A	6020310933-7	Parafuso cab. Sextavada M16 x 2,00 x 75mm CL8.8 RP(Bicromatizado) Especial	2
45B	6020317861-4	Parafuso Cab. Sextavada M16 X 1,50 X 80mm CL8.8 RP	2
46A	6020317430-9	Parafuso Cab. Sextavada M20 x 2,50 x 100mm CL 8.8 RP(Bicromatizado)	5
46B	6020317430-9	Parafuso Cab. Sextavada M20 x 2,50 x 100mm CL 8.8 RP(Bicromatizado)	1
47	6020390293-2	Trava com Argola Ø5,75 x 40mm	3
48	6020311269-9	Parafuso Cab. Sextavada M8 x 1,25 x 20mm CL 8.8 RT(Bicromatizado)	4
49	6020010448-2	Arruela LisaM8 Ø8,40XØ24,00X2,00mm(DIN 9021)	4
50	6020310595-1	Pino Cabeça Fran. de Ø1" x 105mm	1
51	6020312506-5	Parafuso Cab. Sextavada M20 x 2,50 x 160mm CL 8.8 RP (Bicromatizado)	1
52	6020310660-5	Pino Cabeça Francesa Ø28 x 105mm	2
53	6020010450-4	Arruela LisaM33 Ø31,00 x Ø56,00 x 4,00mm (DIN 125A)	2
54	6020310457-2	Porca Sextavada M24 x 3,00 MA CL8 Ch.36mm Alt.19mm (Bicromatizado)	2
55	6020310935-3	Parafuso Cab.Sextavada M24 X 3,00 X 90mm CL8.8 RP(Bicromatizado)	2
56	6020050789-7	Cardan CRA 353TR X 353PI X 500TB C/CP (STU)	1
*57	5252010120-9	Engate Limitador de Altura	1
*58	5530018139-1	Suporte Controle De Altura Montado	1
59B	6020016250-4	Arruela de travamento por cunha M16 DIN25201	4
60B	6020317623-9	Parafuso Cab. Sextavada M20 X 1,50 X 65mm CL8.8 RP	4
61B	6020310848-9	Porca Sext. AutoTravante C/Nylon baixa M20 X 1,50 MB CL8 CH.30mm ALT 22mm	8
62B	6020317624-7	Parafuso Cab. Sextavada M20 X 1,50 X 100mm CL8.8 RP	4

BALDAN

• RP 1300 C/Bandeja

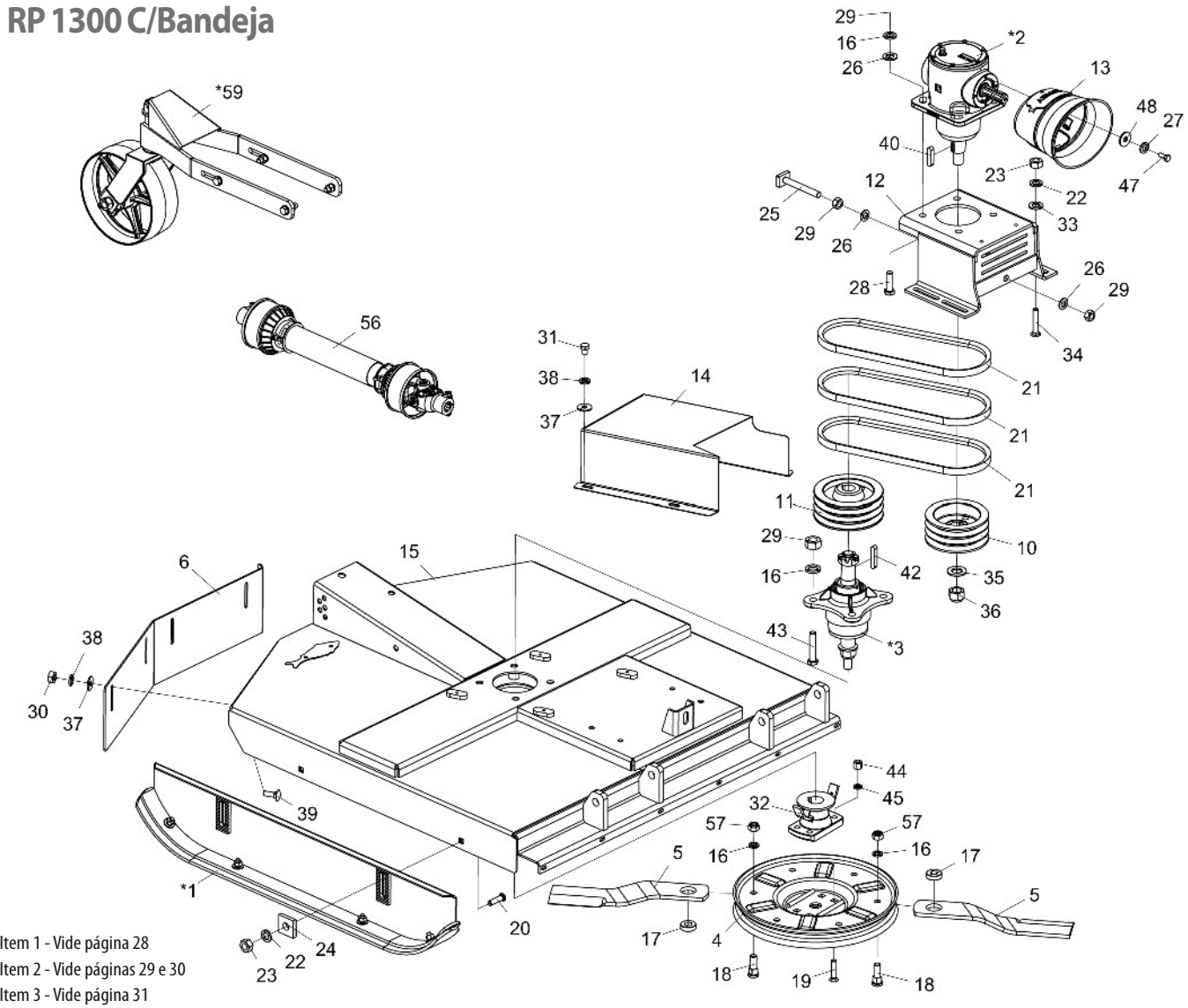

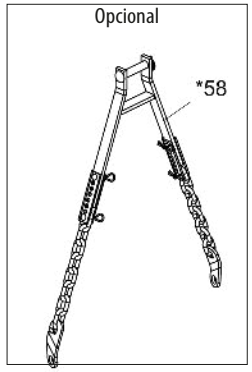

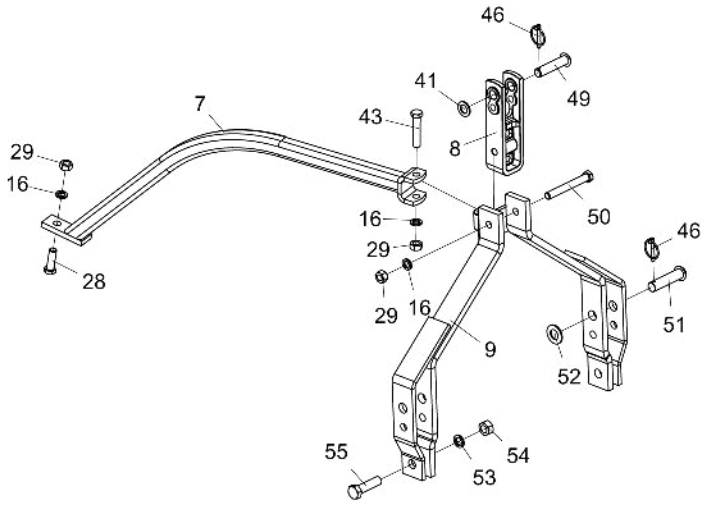

* Item 1 - Vide página 28
* Item 2 - Vide páginas 29 e 30
* Item 3 - Vide página 31
* Item 58 - Vide página 34
* Item 59 - Vide página 35

*Para efeito de reposição de peças internas da Caixa de Transmissão Multiplicadora (*2), verificar na caixa o nome do fabricante*

• Tabela RP 1300 C/Bandeja

Item	Código	Descrição do Produto	Todos
*1	5522010062-5	Sapata de Regulagem de Corte Completa	2
*2	6020057992-8	Caixa de Transmissão Multiplicadora - Relação de Transmissão 1:1,92 (BPN)	1
*2	6020059220-7	Caixa de Transmissão Multiplicadora-Relação de Transmissão 1:1,92 (Comer)	1
*3	5204010545-0	Cubo das Facas Completo Menor	1
4	5038020001-2	Bandeja Giratoria	1
5	4625265212-4	Faca 505 x 3.1/2" x 1/2" (Corte Simples)	2
6	5464010381-0	Proteção Traseira de 1020 mm	1
7	5530012174-7	Suporte do Cabeçalho	1
8	6010602571-4	Jumelo de Engate de 290mm (Categoria 1 e 2)	1
9	5084010146-8	Cabeçalho de Engate	1
10	5448010035-5	Polia de 3 Canais	1
11	5448010001-0	Polia de 3 Canais (CUBO)	1
12	5530017720-3	Suporte de Fixação da Caixa Multiplicadora	1
13	6020310601-0	Conjunto de Proteção (Coifa TDP) (AEMCO CCPTDP)	1
14	5464010613-4	Proteção da Polia	1
15	5092010603-7	Caixa de Proteção das Facas (RP - RPU 1300)	1
16	6020010403-2	Arruela de Pressão M20 (Bicromatizado)	13
17	5024070001-5	Arruela Lisa de Ø49 x Q20,5 x 15mm	2
18	6020310946-9	Parafuso Cab. Redonda M20 x 2,5 X 65mm CL8.8 RT(Bicromatizado)	2
19	6020310227-8	Parafuso Arado Tipo A3 5/8" X 2.3/4" 18F UNF1A GR2 RP(Bicromatizado)	4
20	6020310938-8	Parafuso Cab. Francesa M16 x 2,00 x 60mm CL8.8 RP (Bicromatizado)	4
21	6020050254-2	Correia C - 51	3
22	6020010124-6	Arruela de Pressão M16 (Bicromatizado)	8
23	6020310818-7	Porca Sextavada M16 x 2,0 MA CL8 Ch.24mm Alt.13mm	8
24	6010601016-4	Chapa Estriada Menor	4
25	5268010868-4	Esticador de Correias de 150mm	1
26	6020015986-4	Arruela Lisa M20 (Ø21 x Ø37 x 3mm) (ZINCADO BRANCO)Norma DIN 125	6
27	6020010004-5	Arruela de Pressão M8 (Bicromatizado)	4
28	6020310188-3	Parafuso Cab. Sextavada M20 x 2,50 x 65mm CL 8.8 RP(Bicromatizado)	5
29	6020311265-6	Porca Sextavada M20 x 2,5 MA CL8 Ch.30mm Alt.16mm (Bicromatizado)	13
30	6020310822-5	Porca Sextavada M10 x 1,5 MA CL8 Ch.17mm Alt.8mm	4
31	6020310299-5	Parafuso Cab.Sextavada M10 X 1,50 X 15mm CL8.8 RT(Bicromatizado)	4
32	5368010891-5	Mancal de Fixação da Bandeja c/ Limpador	1
33	6020015985-6	Arruela Lisa M16 (Ø17 x Ø30 x 3mm) (ZINCADO BRANCO)Norma DIN 125	4
34	6020310574-9	Parafuso Cab.Francesa M16 X 2,00 X 90mm CL8.8 RP(Bicromatizado)	4
35	6020010453-9	Arruela Lisa M33 Ø34,00 x Ø60,00 x 5,00mm (Zincado Branco)(DIN 125A)	1
36	6020310795-4	Porca Sext. AutoTravante C/Nylon Alta Ø1.1/4" 12F UNF Ch.1.3/4" Alt. 33mm	1
37	6020010443-1	Arruela Lisa M10 Ø10,50XØ30,00X2,50mm(ZINCADO BRANCO)(DIN 9021)	8
38	6020010394-0	Arruela de Pressão M10 Média (Bicromatizada)	8
39	6020317544-5	Parafuso Cab.Francesa M10 X 1,50 X 30mm CL8.8 RT(Bicromatizado)	4
40	6020058892-7	Chaveta de Q3/8" x 44mm	2
41	5024010039-5	Arruela Lisa M24 Ø26,00XØ44,00X4,00mm(ZINCADO BRANCO)(DIN 126)	1
42	6020058893-5	Chaveta Q3/8" x 52mm	1
43	6020317430-9	Parafuso Cab. Sextavada M20 x 2,50 x 100mm CL 8.8 RP(Bicromatizado)	5
44	6020310808-0	Porca Sextavada Dupla 5/8" 18F UNF GR5 CH.15/16" ALT.21,50mm (Bicromatizado)	4
45	6020010412-1	Arruela de Pressão 5/8" Média Industrial(Bicromatizado)	4
46	6020390293-2	Trava com Argola Ø5,75 x 40mm	3
47	6020311269-9	Parafuso Cab. Sextavada M8 x 1,25 x 20mm CL 8.8 RT(Bicromatizado)	4
48	6020010448-2	Arruela Lisa M8 Ø8,40XØ24,00X2,00mm(ZINCADO BRANCO)(DIN 9021)	4
49	6020310595-1	Pino Cabeça Fran. de Ø1" x 105mm	1
50	6020312506-5	Parafuso Cab. Sextavada M20 x 2,50 x 160mm CL 8.8 RP (Bicromatizado)	1
51	6020310660-5	Pino Cabeça Francesa Ø28 x 105mm	2
52	6020010450-4	Arruela Lisa M33 Ø31,00 x Ø56,00 x 4,00mm (Zincado Branco)(DIN 125A)	2
53	6020010196-3	Arruela de Pressão M24 Média(Bicromatizado)	2
54	6020310457-2	Porca Sextavada M24 x 3,00 MA CL8 Ch.36mm Alt.19mm (Bicromatizado)	2
55	6020310935-3	Parafuso Cab.Sextavada M24 X 3,00 X 90mm CL8.8 RP(Bicromatizado)	2
56	6020050789-7	Cardan CRA 353TR X 353PI X 500TB C/CP (STU)	1
57	6020310837-3	Porca Sextavada Autotravante C/Nylon M20 x 2,50 MA CI8 Ch.30mm Alt.18,70mm	2
*58	5252010120-9	Engate Limitador de Altura	1
*59	5530018139-1	Suporte Controle De Altura Montado	1

BALDAN

• RPU 1300 C/Suporte

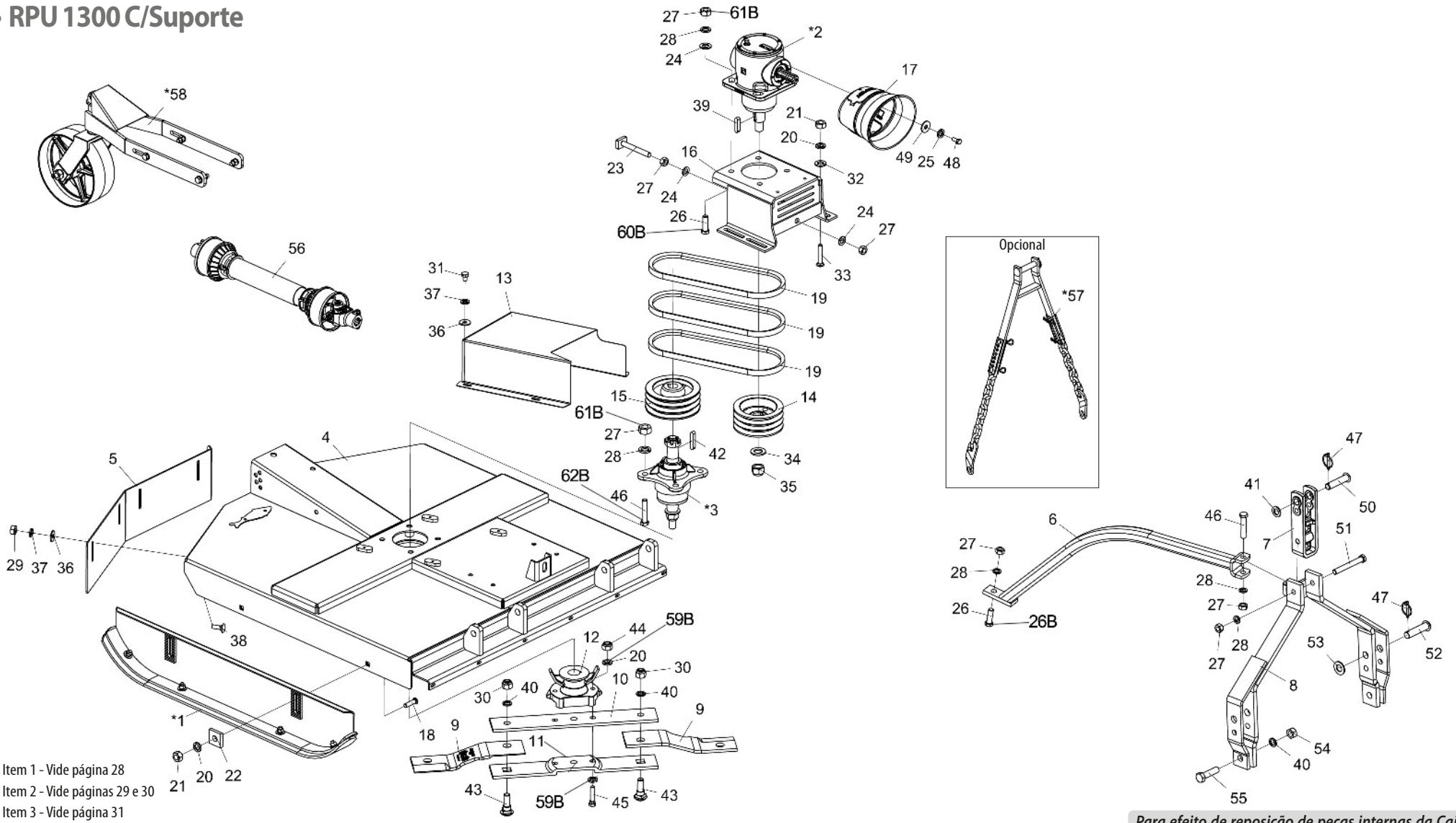

* Item 1 - Vide página 28
* Item 2 - Vide páginas 29 e 30
* Item 3 - Vide página 31
* Item 57 - Vide página 34
* Item 58 - Vide página 35

Nota: Itens 20A,26A,27A,28A,44A e 46A , usar até a 10/2023, e os itens 20B,26B,27B,28B,44B,46B,59B,60B,61B e 62B usar a partir de 11/2023.

*Para efeito de reposição de peças internas da Caixa de Transmissão Multiplicadora (*2), verificar na caixa o nome do fabricante*

• Tabela RPU 1300 C/Suporte

Item	Código	Descrição do Produto	Todos
*1	5522010062-5	Sapata de Regulagem de Corte Completa	2
*2	6020057992-8	Caixa de Transmissão Multiplicadora-Relação de Transmissão 1:1,92 (BPN)	1
*2	6020059220-7	Caixa de Transmissão Multiplicadora-Relação de Transmissão 1:1,92 (Comer)	1
*3	5204010545-0	Cubo das Facas Completo Menor	1
4	5092010603-7	Caixa de Proteção das Facas (RP - RPU 1300)	1
5	5464010381-0	Proteção Traseira de 1020 mm	1
6	5530012174-7	Suporte do Cabeçalho	1
7	6010602571-4	Jumelo de Engate de 290mm (Categoria 1 e 2)	1
8	5084010146-8	Cabeçalho de Engate	1
9	4625264811-9	Faca 451 x 100 x 12mm Aço Extra Forte (Corte Duplo)	2
10	5040140011-4	Barra Porta Facas Superior	1
11	5040140012-2	Barra Porta Facas Inferior	1
12	5368010141-4	Mancal de Fixação das Facas c/ Limpador	1
13	5464010613-4	Proteção da Polia	1
14	5448010035-5	Polia de 3 Canais	1
15	5448010001-0	Polia de 3 Canais (CUBO)	1
16	5530017720-3	Suporte de Fixação da Caixa Multiplicadora	1
17	6020310601-0	Conjunto de Proteção (Coifa TDP) (AEMCO CCPTDP)	1
18	6020310938-8	Parafuso Cab. Francesa M16 x 2,00 x 60mm CL8.8 RP (Bicromatizado)	4
19	6020050254-2	Correia C - 51	3
20A	6020010124-6	Arruela de Pressão M16 (Bicromatizado)	10
20B	6020010124-6	Arruela de Pressão M16 (Bicromatizado)	8
21	6020310818-7	Porca Sextavada M16 x 2,0 MA CL8 Ch.24mm Alt.13mm	8
22	6010601016-4	Chapa Estriada Menor	4
23	5268010868-4	Esticador de Correias de 150mm	1
24	6020015986-4	Arruela LisaM20 (Ø21 x Ø37 x 3mm) Norma DIN 125	6
25	6020010004-5	Arruela de Pressão M8 (Bicromatizado)	4
26A	6020310188-3	Parafuso Cab. Sextavada M20 x 2,50 x 65mm CL 8.8 RP(Bicromatizado)	5
26B	6020310188-3	Parafuso Cab. Sextavada M20 x 2,50 x 65mm CL 8.8 RP(Bicromatizado)	1
27A	6020311265-6	Porca Sextavada M20 x 2,5 MA CL8 Ch.30mm Alt.16mm (Bicromatizado)	13
27B	6020311265-6	Porca Sextavada M20 x 2,5 MA CL8 Ch.30mm Alt.16mm (Bicromatizado)	5
28A	6020010403-2	Arruela de Pressão M20 (Bicromatizado)	11
28B	6020010403-2	Arruela de Pressão M20 (Bicromatizado)	3
29	6020310822-5	Porca Sextavada M10 x 1,5 MA CL8 Ch.17mm Alt.8mm	4
30	6020310338-0	Porca Sextavada Autotravante C/Nylon Alta M24 X 3,00 MA CL8 CH.36mm ALT 28,00mm	2

Item	Código	Descrição do Produto	Todos
31	6020310299-5	Parafuso Cab.Sextavada M10 X 1,50 X 15mm CL8.8 RT(Bicromatizado)	4
32	6020015985-6	Arruela LisaM16 (Ø17 x Ø30 x 3mm) Norma DIN 125	4
33	6020310574-9	Parafuso Cab.Francesa M16 X 2,00 X 90mm CL8.8 RP(Bicromatizado)	4
34	6020010453-9	Arruela LisaM33 Ø34,00 x Ø60,00 x 5,00mm (DIN 125A)	1
35	6020310795-4	Porca Sext. AutoTravante C/Nylon Alta Ø1.1/4" 12F UNF Ch.1.3/4" Alt. 33mm	1
36	6020010443-1	Arruela LisaM10 Ø10,50XØ30,00X2,50mm(DIN 9021)	8
37	6020010394-0	Arruela de Pressão M10 Média (Bicromatizada)	8
38	6020317544-5	Parafuso Cab.Francesa M10 X 1,50 X 30mm CL8.8 RT(Bicromatizado)	4
39	6020058892-7	Chaveta de Q3/8" x 44mm	2
40	6020010196-3	Arruela de Pressão M24 Média(Bicromatizado)	4
41	5024010039-5	Arruela LisaM24 Ø26,00XØ44,00X4,00mm(DIN 126)	1
42	6020058893-5	Chaveta Q3/8" x 52mm	1
43	6020310934-5	Parafuso Cab. Francesa M24 x 3,00 x 80mm CL8.8 (Bicromatizado) Especial	2
44A	6020317443-0	Porca Sextavada Autotravante C/Nylon Baixa M16 X 2,00 MA CL8 CH.24mm ALT.16,00mm	2
44B	6020317434-1	Porca Sextavada M16 X 1,50 MB CL8 CH.24mm ALT.13mm	2
45	6020310933-7	Parafuso cab. Sextavada M16 x 2,00 x 75mm CL8.8 RP(Bicromatizado) Especial	2
46A	6020317430-9	Parafuso Cab. Sextavada M20 x 2,50 x 100mm CL 8.8 RP(Bicromatizado)	5
46B	6020317430-9	Parafuso Cab. Sextavada M20 x 2,50 x 100mm CL 8.8 RP(Bicromatizado)	1
47	6020390293-2	Trava com Argola Ø5,75 x 40mm	3
48	6020311269-9	Parafuso Cab. Sextavada M8 x 1,25 x 20mm CL 8.8 RT(Bicromatizado)	4
49	6020010448-2	Arruela LisaM8 Ø8,40XØ24,00X2,00mm(DIN 9021)	4
50	6020310595-1	Pino Cabeça Fran. de Ø1" x 105mm	1
51	6020312506-5	Parafuso Cab. Sextavada M20 x 2,50 x 160mm CL 8.8 RP (Bicromatizado)	1
52	6020310660-5	Pino Cabeça Francesa Ø28 x 105mm.	2
53	6020010450-4	Arruela LisaM33 Ø31,00 x Ø56,00 x 4,00mm (DIN 125A)	2
54	6020310457-2	Porca Sextavada M24 x 3,00 MA CL8 Ch.36mm Alt.19mm (Bicromatizado)	2
55	6020310935-3	Parafuso Cab.Sextavada M24 X 3,00 X 90mm CL8.8 RP(Bicromatizado)	2
56	6020050789-7	Cardan CRA 353TR X 353PI X 500TB C/CP (STU)	1
*57	5252010120-9	Engate Limitador de Altura	1
*58	5530018139-1	Suporte Controle De Altura Montado	1
59B	6020016250-4	Arruela de Travamento por cunha M16 DIN 25201	4
60B	6020317623-9	Parafuso Cab. Sext. M20 X 1,50 X 65mm CL8.8 RP	4
61B	6020310848-9	Porca sextavada auto. c/nylon baixa M20 X 1,50 MB CL8 CH.30mm Alt.22mm	8
62B	6020317624-7	Parafuso cab. Sextavada M20 X 1,50 X 100mm CL8.8	4

BALDAN

• RPU 1300 C/Bandeja

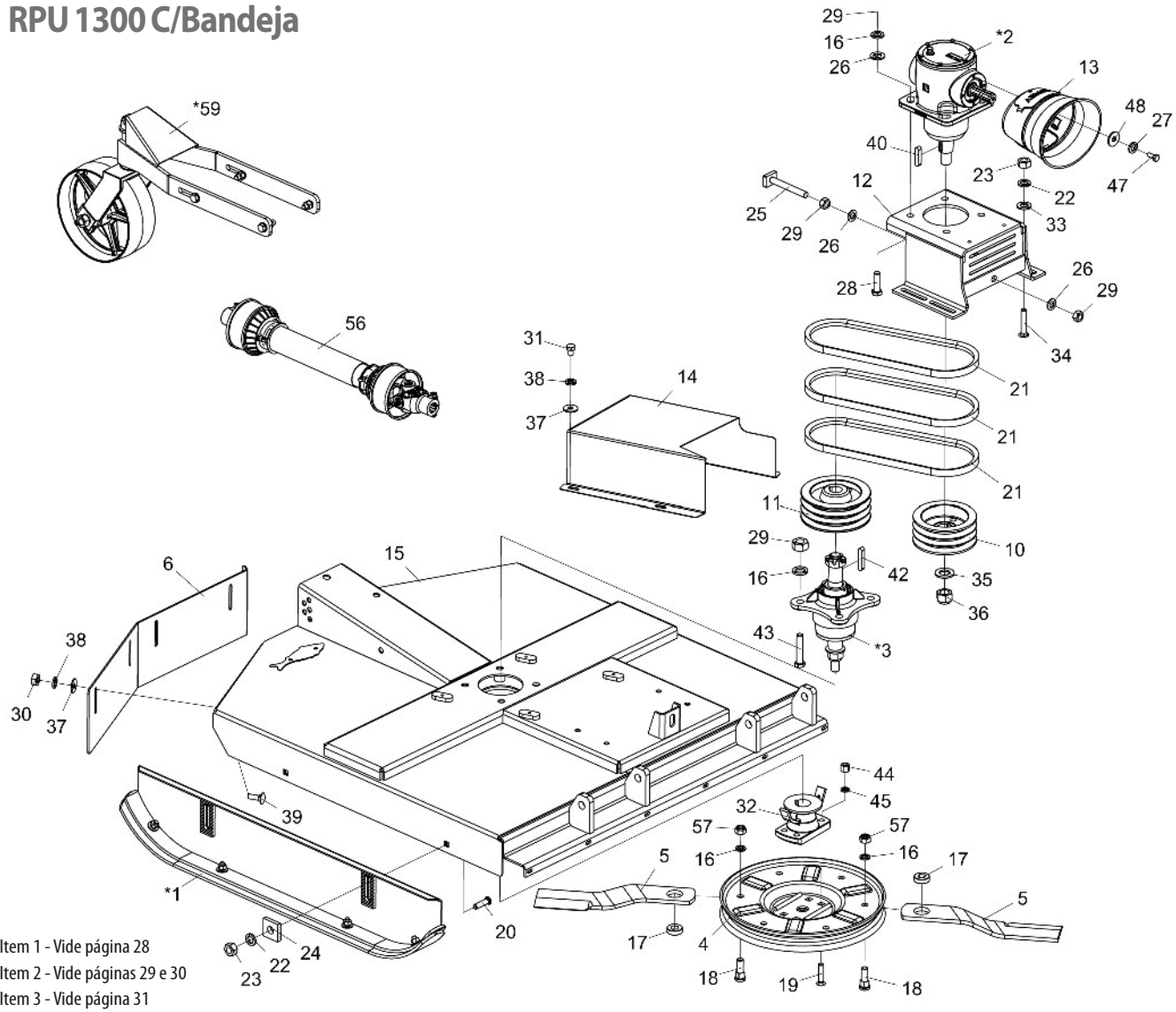

Opcional

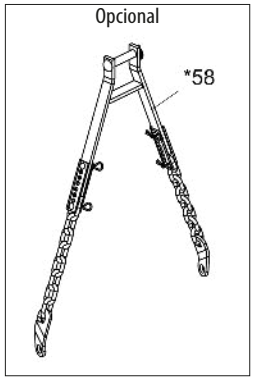

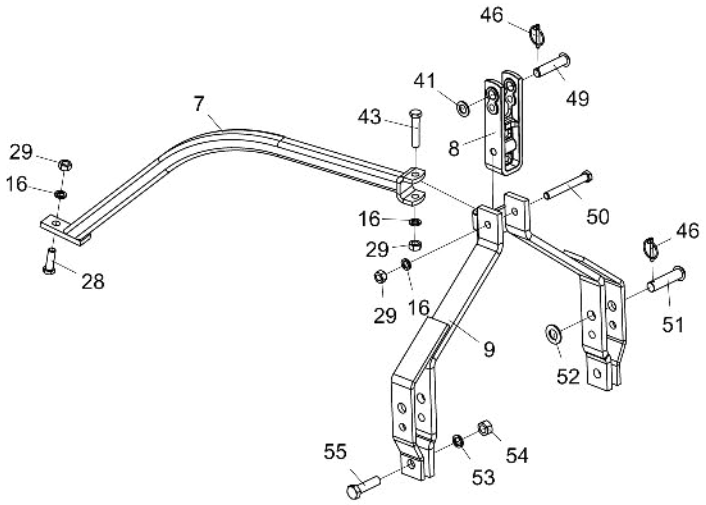

* Item 1 - Vide página 28
* Item 2 - Vide páginas 29 e 30
* Item 3 - Vide página 31
* Item 58 - Vide página 34
* Item 59 - Vide página 35

*Para efeito de reposição de peças internas da Caixa de Transmissão Multiplicadora (*2), verificar na caixa o nome do fabricante*

• Tabela RPU 1300 C/Bandeja

Item	Código	Descrição do Produto	Todos
*1	5522010062-5	Sapata de Regulagem de Corte Completa	2
*2	6020057992-8	Caixa de Transmissão Multiplicadora-Relação de Transmissão 1:1,92 (BPN)	1
*2	6020059220-7	Caixa de Transmissão Multiplicadora-Relação de Transmissão 1:1,92 (Comer)	1
*3	5204010545-0	Cubo das Facas Completo Menor	1
4	5038020001-2	Bandeja Giratoria	1
5	4625265212-4	Faca 505 x 3.1/2" x 1/2" (Corte Simples)	2
6	5464010381-0	Proteção Traseira de 1020 mm	1
7	5530012174-7	Suporte do Cabeçalho	1
8	6010602571-4	Jumelo de Engate de 290mm (Categoria 1 e 2)	1
9	5084010146-8	Cabeçalho de Engate	1
10	5448010035-5	Polia de 3 Canais	1
11	5448010001-0	Polia de 3 Canais (CUBO)	1
12	5530017720-3	Suporte de Fixação da Caixa Multiplicadora	1
13	6020310601-0	Conjunto de Proteção (Coifa TDP) (AEMCO CCPTDP)	1
14	5464010613-4	Proteção da Polia	1
15	5092010603-7	Caixa de Proteção das Facas (RP - RPU 1300)	1
16	6020010403-2	Arruela de Pressão M20 (Bicromatizado)	13
17	5024070001-5	Arruela Lisa de Ø49 x Q20,5 x 15mm	2
18	6020310946-9	Parafuso Cab. Redonda M20 x 2,5 X 65mm CL8.8 RT(Bicromatizado)	2
19	6020310227-8	Parafuso Arado Tipo A3 5/8" X 2.3/4" 18F UNF1A GR2 RP(Bicromatizado)	4
20	6020310938-8	Parafuso Cab. Francesa M16 x 2,00 x 60mm CL8.8 RP (Bicromatizado)	4
21	6020050254-2	Correia C - 51	3
22	6020010124-6	Arruela de Pressão M16 (Bicromatizado)	8
23	6020310818-7	Porca Sextavada M16 x 2,0 MA CL8 Ch.24mm Alt.13mm	8
24	6010601016-4	Chapa Estriada Menor	4
25	5268010868-4	Esticador de Correias de 150mm	1
26	6020015986-4	Arruela Lisa M20 (Ø21 x Ø37 x 3mm) (ZINCADO BRANCO)Norma DIN 125	6
27	6020010004-5	Arruela de Pressão M8 (Bicromatizado)	4
28	6020310188-3	Parafuso Cab. Sextavada M20 x 2,50 x 65mm CL 8.8 RP(Bicromatizado)	5
29	6020311265-6	Porca Sextavada M20 x 2,5 MA CL8 Ch.30mm Alt.16mm (Bicromatizado)	15
30	6020310822-5	Porca Sextavada M10 x 1,5 MA CL8 Ch.17mm Alt.8mm	4
31	6020310299-5	Parafuso Cab.Sextavada M10 X 1,50 X 15mm CL8.8 RT(Bicromatizado)	4
32	5368010891-5	Mancal de Fixação da Bandeja c/ Limpador	1
33	6020015985-6	Arruela Lisa M16 (Ø17 x Ø30 x 3mm) (ZINCADO BRANCO)Norma DIN 125	4
34	6020310574-9	Parafuso Cab.Francesa M16 X 2,00 X 90mm CL8.8 RP(Bicromatizado)	4
35	6020010453-9	Arruela Lisa M33 Ø34,00 x Ø60,00 x 5,00mm (Zincado Branco)(DIN 125A)	1
36	6020310795-4	Porca Sext. AutoTravante C/Nylon Alta Ø1.1/4" 12F UNF Ch.1.3/4" Alt. 33mm	1
37	6020010443-1	Arruela Lisa M10 Ø10,50XØ30,00X2,50mm(ZINCADO BRANCO)(DIN 9021)	8
38	6020010394-0	Arruela de Pressão M10 Média (Bicromatizada)	8
39	6020317544-5	Parafuso Cab.Francesa M10 X 1,50 X 30mm CL8.8 RT(Bicromatizado)	4
40	6020058892-7	Chaveta de Q3/8" x 44mm	2
41	5024010039-5	Arruela Lisa M24 Ø26,00XØ44,00X4,00mm(ZINCADO BRANCO)(DIN 126)	1
42	6020058893-5	Chaveta Q3/8" x 52mm	1
43	6020317430-9	Parafuso Cab. Sextavada M20 x 2,50 x 100mm CL 8.8 RP(Bicromatizado)	5
44	6020310808-0	Porca Sextavada Dupla 5/8" 18F UNF GR5 CH.15/16" ALT.21,50mm (Bicromatizado)	4
45	6020010412-1	Arruela de Pressão 5/8" Média Industrial(Bicromatizado)	4
46	6020390293-2	Trava com Argola Ø5,75 x 40mm	3
47	6020311269-9	Parafuso Cab. Sextavada M8 x 1,25 x 20mm CL 8.8 RT(Bicromatizado)	4
48	6020010448-2	Arruela Lisa M8 Ø8,40XØ24,00X2,00mm(ZINCADO BRANCO)(DIN 9021)	4
49	6020310595-1	Pino Cabeça Fran. de Ø1" x 105mm	1
50	6020312506-5	Parafuso Cab. Sextavada M20 x 2,50 x 160mm CL 8.8 RP (Bicromatizado)	1
51	6020310660-5	Pino Cabeça Francesa Ø28 x 105mm.	2
52	6020010450-4	Arruela Lisa M33 Ø31,00 x Ø56,00 x 4,00mm (Zincado Branco)(DIN 125A)	2
53	6020010196-3	Arruela de Pressão M24 Média(Bicromatizado)	2
54	6020310457-2	Porca Sextavada M24 x 3,00 MA CL8 Ch.36mm Alt.19mm (Bicromatizado)	2
55	6020310935-3	Parafuso Cab.Sextavada M24 X 3,00 X 90mm CL8.8 RP(Bicromatizado)	2
56	6020050789-7	Cardan CRA 353TR X 353PI X 500TB C/CP (STU)	1
57	6020310837-3	Porca Sextavada Autotravante C/Nylon M20 x 2,50 MA CI8 Ch.30mm Alt.18,70mm	2
*58	5252010120-9	Engate Limitador de Altura	1
*59	5530018139-1	Suporte Controle De Altura Montado	1

BALDAN

• RP 1500 C/Suporte

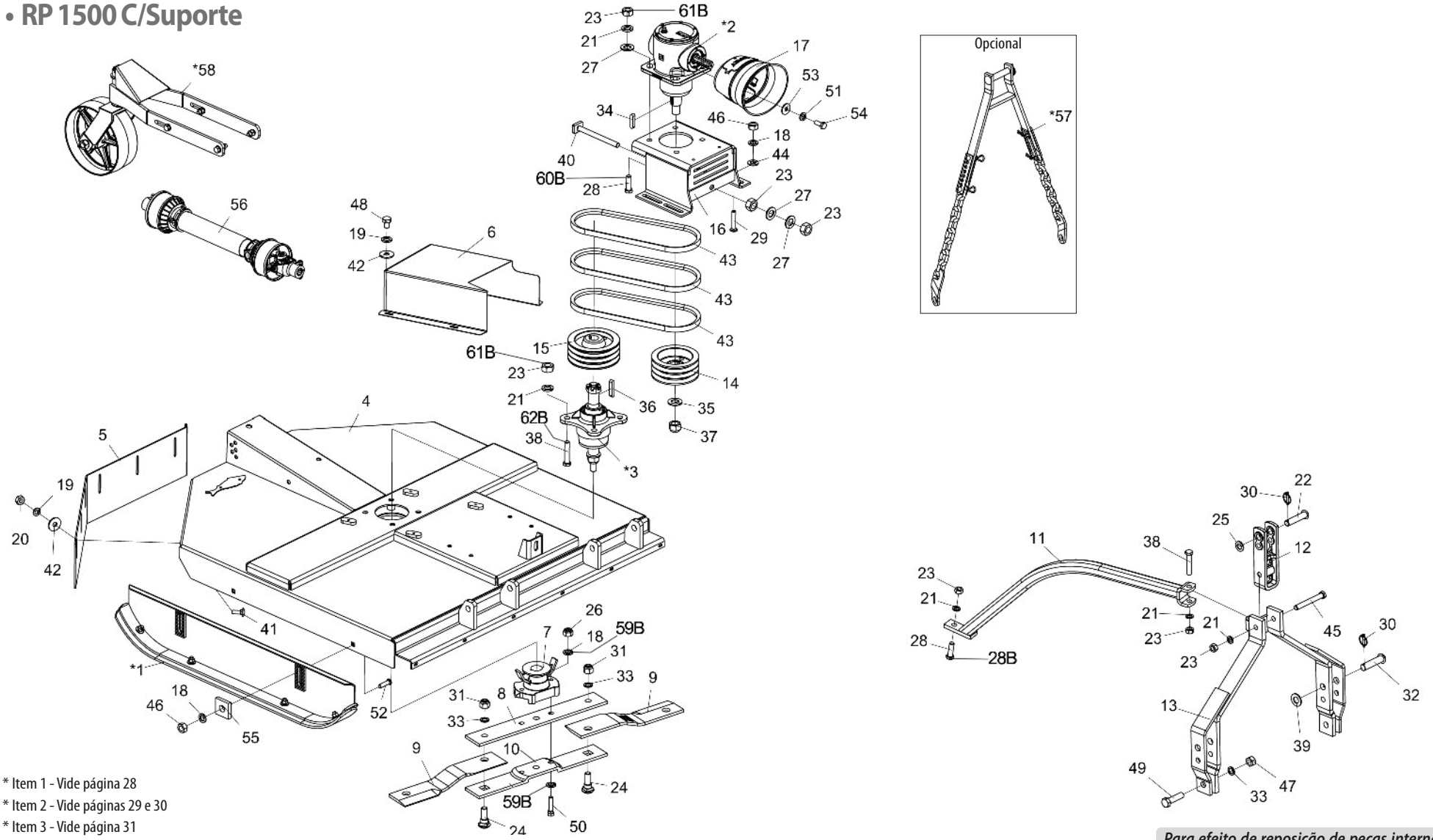

* Item 1 - Vide página 28
* Item 2 - Vide páginas 29 e 30
* Item 3 - Vide página 31
* Item 57 - Vide página 34
* Item 58 - Vide página 35

Nota: Itens 18A,21A,23A,26A,28A e 38A e , usar até a 10/2023, e os itens 18B,21B,23B,26B,28B,38B ,59B,60B,61B e 62B usar a partir de 11/2023.

*Para efeito de reposição de peças internas da Caixa de Transmissão Multiplicadora (*2), verificar na caixa o nome do fabricante*

• Tabela RP 1500 C/Suporte

Item	Código	Descrição do Produto	Todos
*1	5522010062-5	Sapata de Regulagem de Corte Completa	2
*2	6020057992-8	Caixa de Transmissão Multiplicadora-Relação de Transmissão 1:1,92 (BPN)	1
*2	6020059220-7	Caixa de Transmissão Multiplicadora-Relação de Transmissão 1:1,92 (Comer)	1
*3	5204010545-0	Cubo das Facas Completo Menor	1
4	5092010601-0	Caixa de Proteção das Facas (RP-RPU 1500)	1
5	5464010382-8	Proteção Traseira de 1250 mm	1
6	5464010613-4	Proteção da Polia	1
7	5368010141-4	Mancal de Fixação das Facas c/ Limpador	1
8	5040140011-4	Barra Porta Facas Superior	1
9	4625265611-1	Faca 540 x 100 x 12mm Corte Duplo Aço Extra Forte	2
10	5040140012-2	Barra Porta Facas Inferior	1
11	5530012174-7	Suporte do Cabeçalho	1
12	6010602571-4	Jumelo de Engate de 290mm (Categoria 1 e 2)	1
13	5084010146-8	Cabeçalho de Engate	1
14	5448010035-5	Polia de 3 Canais	1
15	5448010001-0	Polia de 3 Canais (CUBO)	1
16	5530017720-3	Suporte de Fixação da Caixa Multiplicadora	1
17	6020310601-0	Conjunto de Proteção (Coifa TDP) (AEMCO CCPTDP)	1
18A	6020010124-6	Arruela de Pressão M16 (Bicromatizado)	10
18B	6020010124-6	Arruela de Pressão M16 (Bicromatizado)	8
19	6020010394-0	Arruela de Pressão M10 Média (Bicromatizada)	10
20	6020310822-5	Porca Sextavada M10 x 1,5 MA CL8 Ch.17mm Alt.8mmW	6
21A	6020010403-2	Arruela de Pressão M20 (Bicromatizado)	11
21B	6020010403-2	Arruela de Pressão M20 (Bicromatizado)	3
22	6020310595-1	Pino Cabeça Fran. de Ø1" x 105mm	1
23A	6020311265-6	Porca Sextavada M20 x 2,5 MA CL8 Ch.30mm Alt.16mm (Bicromatizado)	13
23B	6020311265-6	Porca Sextavada M20 x 2,5 MA CL8 Ch.30mm Alt.16mm (Bicromatizado)	5
24	6020310934-5	Parafuso Cab. Francesa M24 x 3,00 x 80mm CL8.8 (Bicromatizado) Especial	2
25	5024010039-5	Arruela LisaM24 Ø26,00XØ44,00X4,00mm(Zincado Branco)(DIN 126)	1
26A	6020317443-0	Porca Sextavada Autotravante C/Nylon Baixa M16 X 2,00 MA CL8 CH.24mm ALT.16,00mm	2
26B	6020317434-1	Porca Sextavada M16 x 1,50 MB CL8 CH.24mm Alt 13mm	2
27	6020015986-4	Arruela LisaM20 (Ø21 x Ø37 x 3mm) (Zincado Branco)Norma DIN 125	6
28A	6020310188-3	Parafuso Cab. Sextavada M20 x 2,50 x 65mm CL 8.8 RP(Bicromatizado)	5
28B	6020310188-3	Parafuso Cab. Sextavada M20 x 2,50 x 65mm CL 8.8 RP(Bicromatizado)	1
29	6020310574-9	Parafuso Cab.Francesa M16 X 2,00 X 90mm CL8.8 RP(Bicromatizado)	4
30	6020390293-2	Trava com Argola Ø5,75 x 40mm	3

Item	Código	Descrição do Produto	Todos
31	6020310338-0	Porca Sextavada Autotravante C/Nylon Alta M24 X 3,00 MA CL8 CH.36mm ALT 28,00mm	2
32	6020310660-5	Pino Cabeça Francesa Ø28 x 105mm.	2
33	6020010196-3	Arruela de Pressão M24 Média(Bicromatizado)	4
34	6020058892-7	Chaveta de Q3/8" x 44mm	2
35	6020010453-9	Arruela LisaM33 Ø34,00 x Ø60,00 x 5,00mm (Zincado Branco)(DIN 125A)	1
36	6020058893-5	Chaveta Q3/8" x 52mm	1
37	6020310795-4	Porca Sext. AutoTravante C/Nylon Alta Ø1.1/4" 12F UNF Ch.1.3/4" Alt. 33mm	1
38A	6020317430-9	Parafuso Cab. Sextavada M20 x 2,50 x 100mm CL 8.8 RP(Bicromatizado)	5
38B	6020317430-9	Parafuso Cab. Sextavada M20 x 2,50 x 100mm CL 8.8 RP(Bicromatizado)	1
39	6020010450-4	Arruela LisaM33 Ø31,00 x Ø56,00 x 4,00mm (Zincado Branco)(DIN 125A)	2
40	5268010867-6	Esticador de Correias de 230mm	1
41	6020317544-5	Parafuso Cab.Francesa M10 X 1,50 X 30mm CL8.8 RT(Bicromatizado)	6
42	6020010443-1	Arruela LisaM10 Ø10,50XØ30,00X2,50mm(Zincado Branco)(DIN 9021)	10
43	6020050254-2	Correia C - 51	3
44	6020015985-6	Arruela LisaM16 (Ø17 x Ø30 x 3mm) (Zincado Branco)Norma DIN 125	4
45	6020312506-5	Parafuso Cab. Sextavada M20 x 2,50 x 160mm CL 8.8 RP (Bicromatizado)	1
46	6020310818-7	Porca Sextavada M16 x 2,0 MA CL8 Ch.24mm Alt.13mm	8
47	6020310457-2	Porca Sextavada M24 x 3,00 MA CL8 Ch.36mm Alt.19mm (Bicromatizado)	2
48	6020310299-5	Parafuso Cab.Sextavada M10 X 1,50 X 15mm CL8.8 RT(Bicromatizado)	4
49	6020310935-3	Parafuso Cab.Sextavada M24 X 3,00 X 90mm CL8.8 RP(Bicromatizado)	2
50	6020310933-7	Parafuso cab. Sextavada M16 x 2,00 x 75mm CL8.8 RP(Bicromatizado) Especial	2
51	6020010004-5	Arruela de Pressão M8 (Bicromatizado)	4
52	6020310938-8	Parafuso Cab. Francesa M16 x 2,00 x 60mm CL8.8 RP (Bicromatizado)	4
53	6020010448-2	Arruela LisaM8 Ø8,40XØ24,00X2,00mm(Zincado Branco)(DIN 9021)	4
54	6020311269-9	Parafuso Cab. Sextavada M8 x 1,25 x 20mm CL 8.8 RT(Bicromatizado)	4
55	6010601016-4	Chapa Estriada Menor	4
56	6020050789-7	Cardan CRA 353TR X 353PI X 500TB C/CP (STU)	1
*57	5252010120-9	Engate Limitador de Altura	1
*58	5530018139-1	Suporte Controle De Altura Montado	1
59B	6020016250-4	Arruela de travamento por cunha M16 DIN25201	4
60B	6020317623-9	Parafuso Cab Sextavada M20 X 1,50 X 65mm CL8.8 RP	4
61B	6020310848-9	Porca Sextava Auto. C/Nylon baixa M20 X 1,50 MB CL8 CH.30mm Alt 22mm	8
62B	6020317624-7	Parafuso Cab. Sextavada M20 X 1,50 X 100mm CL8.8 RP	4

• RP 1500 C/Bandeja

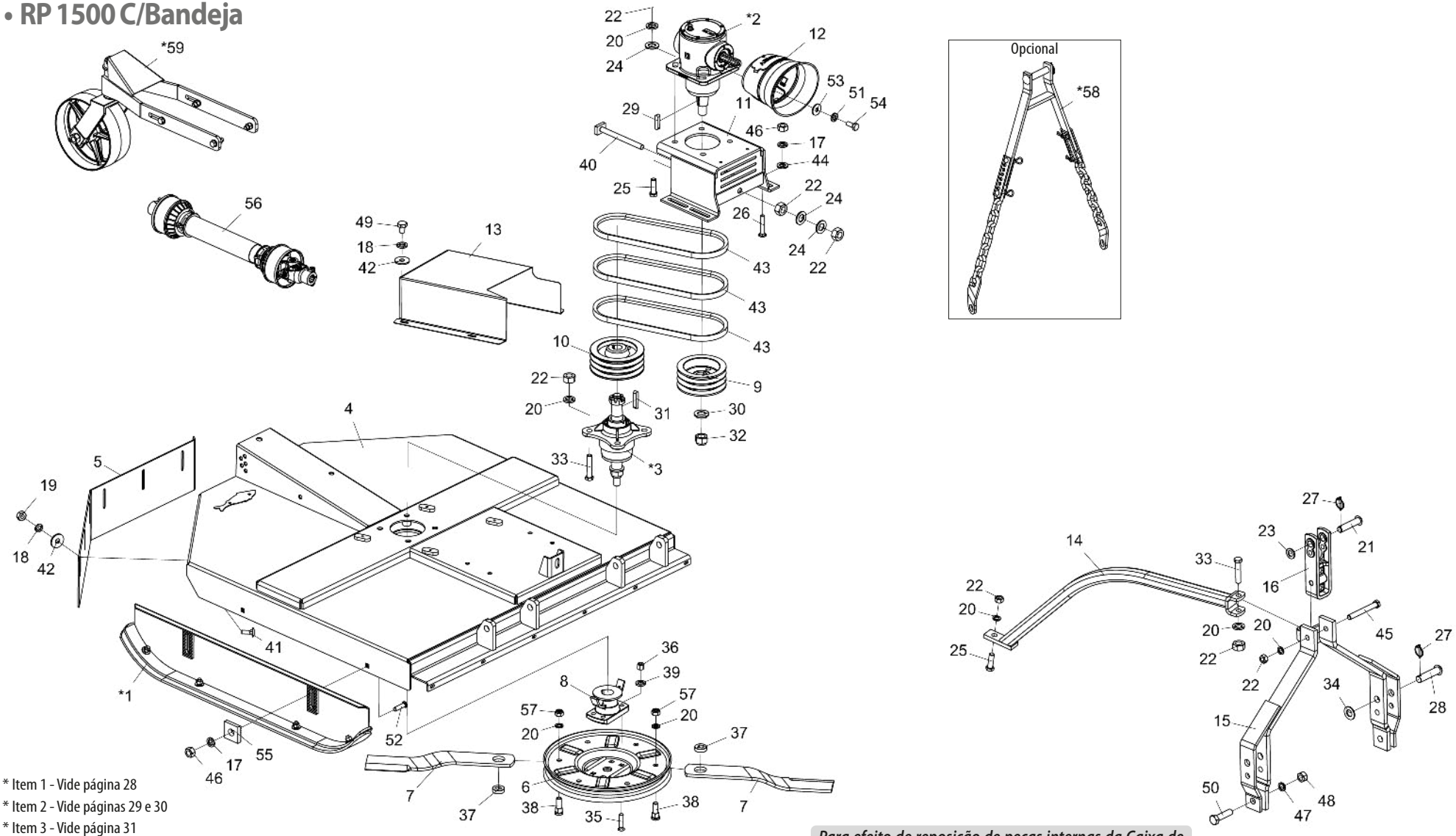

* Item 1 - Vide página 28
* Item 2 - Vide páginas 29 e 30
* Item 3 - Vide página 31
* Item 58 - Vide página 34
* Item 59 - Vide página 35

*Para efeito de reposição de peças internas da Caixa de Transmissão Multiplicadora (*2), verificar na caixa o nome do fabricante*

• Tabela RP 1500 C/Bandeja

Item	Código	Descrição do Produto	Todos
*1	5522010062-5	Sapata de Regulagem de Corte Completa	2
*2	6020057992-8	Caixa de Transmissão Multiplicadora-Relação de Transmissão 1:1,92 (BPN)	1
*2	6020059220-7	Caixa de Transmissão Multiplicadora-Relação de Transmissão 1:1,92 (Comer)	1
*3	5204010545-0	Cubo das Facas Completo Menor	1
4	5092010601-0	Caixa de Proteção das Facas (RP-RPU 1500)	1
5	5464010382-8	Proteção Traseira de 1250 mm	1
6	5038020001-2	Bandeja Giratoria	1
7	4625266010-0	Faca 605 x 3.1/2" de 1/2" (Corte Simples)	2
8	5368010891-5	Mancal de Fixação da Bandeja c/ Limpador	1
9	5448010035-5	Polia de 3 Canais	1
10	5448010001-0	Polia de 3 Canais (CUBO)	1
11	5530017720-3	Suporte de Fixação da Caixa Multiplicadora	1
12	6020310601-0	Conjunto de Proteção (Coifa TDP) (AEMCO CCPTDP)	1
13	5464010613-4	Proteção da Polia	1
14	5530012174-7	Suporte do Cabeçalho	1
15	5084010146-8	Cabeçalho de Engate	1
16	6010602571-4	Jumelo de Engate de 290mm (Categoria 1 e 2)	1
17	6020010124-6	Arruela de Pressão M16 (Bicromatizado)	8
18	6020010394-0	Arruela de Pressão M10 Média (Bicromatizada)	10
19	6020310822-5	Porca Sextavada M10 x 1,5 MA CL8 Ch.17mm Alt.8mm	6
20	6020010403-2	Arruela de Pressão M20 (Bicromatizado)	13
21	6020310595-1	Pino Cabeça Fran. de Ø1" x 105mm	1
22	6020311265-6	Porca Sextavada M20 x 2,5 MA CL8 Ch.30mm Alt.16mm (Bicromatizado)	15
23	5024010039-5	Arruela Lisa M24 Ø26,00XØ44,00X4,00mm(Zincado Branco)(DIN 126)	1
24	6020015986-4	Arruela LisaM20 (Ø21 x Ø37 x 3mm) (Zincado Branco)Norma DIN 125	6
25	6020310188-3	Parafuso Cab. Sextavada M20 x 2,50 x 65mm CL 8.8 RP(Bicromatizado)	5
26	6020310574-9	Parafuso Cab.Francesa M16 X 2,00 X 90mm CL8.8 RP(Bicromatizado)	4
27	6020390293-2	Trava com Argola Ø5,75 x 40mm	3
28	6020310660-5	Pino Cabeça Francesa Ø28 x 105mm.	2
29	6020058892-7	Chaveta de Q3/8" x 44mm	2
30	6020010453-9	Arruela Lisa M33 Ø34,00 x Ø60,00 x 5,00mm (Zincado Branco)(DIN 125A)	1
31	6020058893-5	Chaveta Q3/8" x 52mm	1
32	6020310795-4	Porca Sext. AutoTravante C/Nylon Alta Ø1.1/4" 12F UNF Ch.1.3/4" Alt. 33mm	1
33	6020317430-9	Parafuso Cab. Sextavada M20 x 2,50 x 100mm CL 8.8 RP(Bicromatizado)	5
34	6020010450-4	Arruela LisaM33 Ø31,00 x Ø56,00 x 4,00mm (Zincado Branco)(DIN 125A)	2
35	6020310227-8	Parafuso Arado Tipo A3 5/8" X 2.3/4" 18F UNF1A GR2 RP(Bicromatizado)	4
36	6020310808-0	Porca Sextavada Dupla 5/8" 18F UNF GR5 CH.15/16" ALT.21,50mm (Bicromatizado)	4
37	5024070001-5	Arruela Lisade Ø49 x Q20,5 x 15mm	2
38	6020310946-9	Parafuso Cab. Redonda M20 x 2,5 X 65mm CL8.8 RT(Bicromatizado)	2
39	6020010412-1	Arruela de Pressão 5/8" Média Industrial(Bicromatizado)	4
40	5268010867-6	Esticador de Correias de 230mm	1
41	6020317544-5	Parafuso Cab.Francesa M10 X 1,50 X 30mm CL8.8 RT(Bicromatizado)	6
42	6020010443-1	1 Arruela Lisa M10 Ø10,50XØ30,00X2,50mm(Zincado Branco)(DIN 9021)	10
43	6020050254-2	Correia C - 51	3
44	6020015985-6	Arruela LisaM16 (Ø17 x Ø30 x 3mm) (Zincado Branco)Norma DIN 125	4
45	6020312506-5	Parafuso Cab. Sextavada M20 x 2,50 x 160mm CL 8.8 RP (Bicromatizado)	1
46	6020310818-7	Porca Sextavada M16 x 2,0 MA CL8 Ch.24mm Alt.13mm	8
47	6020010196-3	Arruela de Pressão M24 Média(Bicromatizado)	2
48	6020310457-2	Porca Sextavada M24 x 3,00 MA CL8 Ch.36mm Alt.19mm (Bicromatizado)	2
49	6020310299-5	Parafuso Cab.Sextavada M10 X 1,50 X 15mm CL8.8 RT(Bicromatizado)	4
50	6020310935-3	Parafuso Cab.Sextavada M24 X 3,00 X 90mm CL8.8 RP(Bicromatizado)	2
51	6020010004-5	Arruela de Pressão M8 (Bicromatizado)	4
52	6020310938-8	Parafuso Cab. Francesa M16 x 2,00 x 60mm CL8.8 RP (Bicromatizado)	4
53	6020010448-2	Arruela Lisa M8 Ø8,40XØ24,00X2,00mm(Zincado Branco)(DIN 9021)	4
54	6020311269-9	Parafuso Cab. Sextavada M8 x 1,25 x 20mm CL 8.8 RT(Bicromatizado)	4
55	6010601016-4	Chapa Estriada Menor	4
56	6020050789-7	Cardan CRA 353TR X 353PI X 500TB C/CP (STU)	1
57	6020310837-3	Porca Sextavada Autotravante C/Nylon M20 x 2,50 MA Cl8 Ch.30mm Alt.18,70mm	2
*58	5252010120-9	Engate Limitador de Altura	1
*59	5530018139-1	Suporte Controle De Altura Montado	1

BALDAN

• RPU 1500 C/Suporte

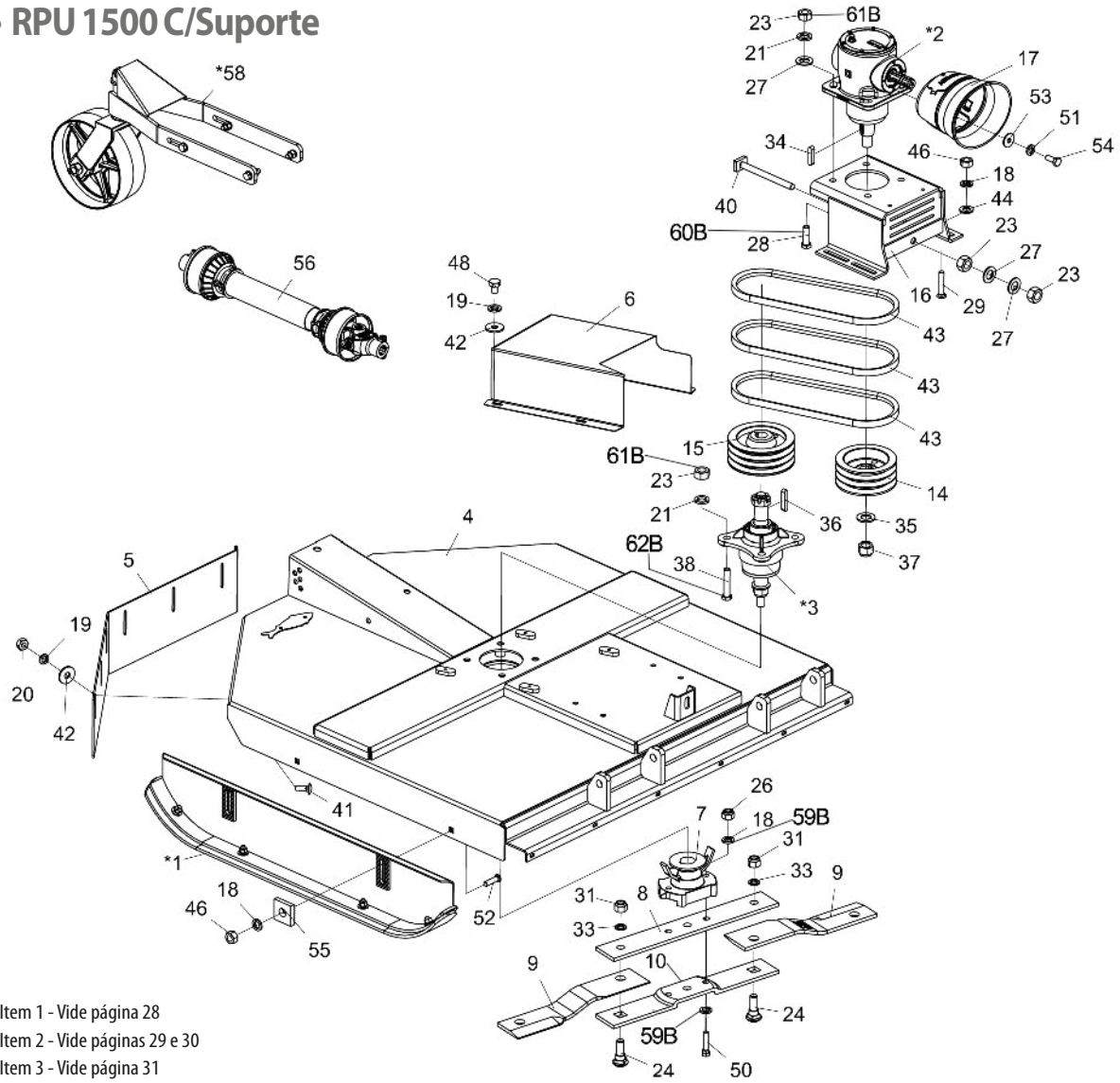

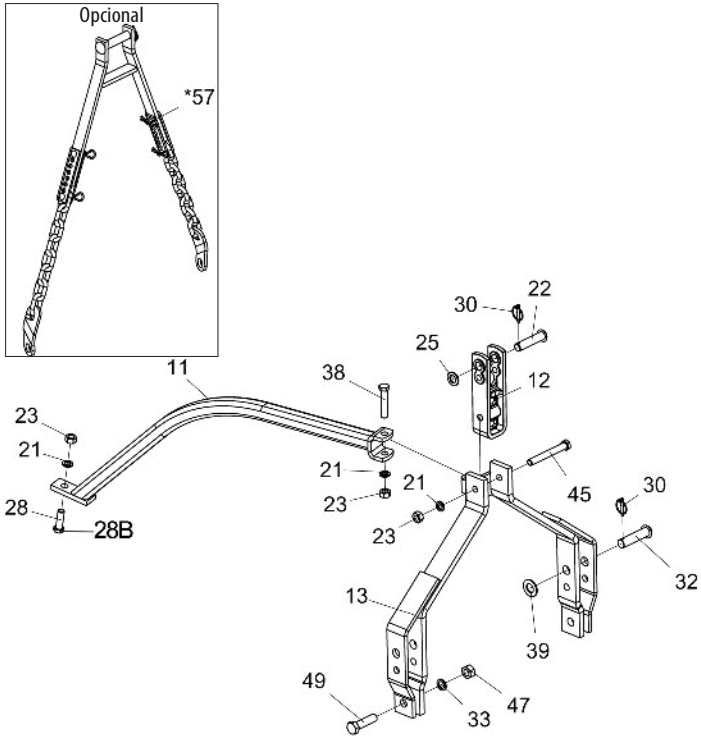

* Item 1 - Vide página 28
* Item 2 - Vide páginas 29 e 30
* Item 3 - Vide página 31
* Item 57 - Vide página 34
* Item 58 - Vide página 35

Nota: Itens 18A,21A,23A,26A,28A e 38A e , usar até a 10/2023, e os itens 18B,21B,23B,26B,28B,38B ,59B,60B,61B e 62B usar a partir de 11/2023.

*Para efeito de reposição de peças internas da Caixa de Transmissão Multiplicadora (*2), verificar na caixa o nome do fabricante*

• Tabela RPU 1500 C/Suporte

Item	Código	Descrição do Produto	Todos
*1	5522010062-5	Sapata de Regulagem de Corte Completa	2
*2	6020057992-8	Caixa de Transmissão Multiplicadora-Relação de Transmissão 1:1,92 (BPN)	1
*2	6020059220-7	Caixa de Transmissão Multiplicadora-Relação de Transmissão 1:1,92 (Comer)	1
*3	5204010545-0	Cubo das Facas Completo Menor	1
4	5092010601-0	Caixa de Proteção das Facas (RP-RPU 1500)	1
5	5464010382-8	Proteção Traseira de 1250 mm	1
6	5464010613-4	Proteção da Polia	1
7	5368010141-4	Mancal de Fixação das Facas c/ Limpador	1
8	5040140011-4	Barra Porta Facas Superior	1
9	4625265611-1	Faca 540 x 100 x 12mm Corte Duplo Aço Extra Forte	2
10	5040140012-2	Barra Porta Facas Inferior	1
11	5530012174-7	Suporte do Cabeçalho	1
12	6010602571-4	Jumelo de Engate de 290mm (Categoria 1 e 2)	1
13	5084010146-8	Cabeçalho de Engate	1
14	5448010035-5	Polia de 3 Canais	1
15	5448010001-0	Polia de 3 Canais (CUBO)	1
16	5530017720-3	Suporte de Fixação da Caixa Multiplicadora	1
17	6020310601-0	Conjunto de Proteção (Coifa TDP) (AEMCO CCPTDP)	1
18A	6020010124-6	Arruela de Pressão M16 (Bicromatizado)	10
18B	6020010124-6	Arruela de Pressão M16 (Bicromatizado)	8
19	6020010394-0	Arruela de Pressão M10 Média (Bicromatizada)	10
20	6020310822-5	Porca Sextavada M10 x 1,5 MA CL8 Ch.17mm Alt.8mm	6
21A	6020010403-2	Arruela de Pressão M20 (Bicromatizado)	11
21B	6020010403-2	Arruela de Pressão M20 (Bicromatizado)	3
22	6020310595-1	Pino Cabeça Fran. de Ø1" x 105mm	1
23A	6020311265-6	Porca Sextavada M20 x 2,5 MA CL8 Ch.30mm Alt.16mm (Bicromatizado)	13
23B	6020311265-6	Porca Sextavada M20 x 2,5 MA CL8 Ch.30mm Alt.16mm (Bicromatizado)	5
24	6020310934-5	Parafuso Cab. Francesa M24 x 3,00 x 80mm CL8.8 (Bicromatizado) Especial	2
25	5024010039-5	Arruela LisaM24 Ø26,00XØ44,00X4,00mm(Zincado Branco)(DIN 126)	1
26A	6020317443-0	Porca Sextavada Autotravante C/Nylon Baixa M16 X 2,00 MA CL8 CH.24mm ALT.16,00mm	2
26B	6020317434-1	Porca Sextavada M16 X 1,50 MB CL8 CH.24mm Alt. 13mm	2
27	6020015986-4	Arruela LisaM20 (Ø21 x Ø37 x 3mm) (Zincado Branco)Norma DIN 125	6
28A	6020310188-3	Parafuso Cab. Sextavada M20 x 2,50 x 65mm CL 8.8 RP(Bicromatizado)	5
28B	6020310188-3	Parafuso Cab. Sextavada M20 x 2,50 x 65mm CL 8.8 RP(Bicromatizado)	1
29	6020310574-9	Parafuso Cab.Francesa M16 X 2,00 X 90mm CL8.8 RP(Bicromatizado)	4

Item	Código	Descrição do Produto	Todos
30	6020390293-2	Trava com Argola Ø5,75 x 40mm	3
31	6020310338-0	Porca Sextavada Autotravante C/Nylon Alta M24 X 3,00 MA CL8 CH.36mm ALT 28,00mm	2
32	6020310660-5	Pino Cabeça Francesa Ø28 x 105mm.	2
33	6020010196-3	Arruela de Pressão M24 Média(Bicromatizado)	4
34	6020058892-7	Chaveta de Q3/8" x 44mm	2
35	6020010453-9	Arruela LisaM33 Ø34,00 x Ø60,00 x 5,00mm (Zincado Branco)(DIN 125A)	1
36	6020058893-5	Chaveta Q3/8" x 52mm	1
37	6020310795-4	Porca Sext. AutoTravante C/Nylon Alta Ø1.1/4" 12F UNF Ch.1.3/4" Alt. 33mm	1
38A	6020317430-9	Parafuso Cab. Sextavada M20 x 2,50 x 100mm CL 8.8 RP(Bicromatizado)	5
38B	6020317430-9	Parafuso Cab. Sextavada M20 x 2,50 x 100mm CL 8.8 RP(Bicromatizado)	1
39	6020010450-4	Arruela LisaM33 Ø31,00 x Ø56,00 x 4,00mm (Zincado Branco)(DIN 125A)	2
40	5268010867-6	Esticador de Correias de 230mm	1
41	6020317544-5	Parafuso Cab.Francesa M10 X 1,50 X 30mm CL8.8 RT(Bicromatizado)	6
42	6020010443-1	Arruela LisaM10 Ø10,50XØ30,00X2,50mm(Zincado Branco)(DIN 9021)	10
43	6020050254-2	Correia C - 51	3
44	6020015985-6	Arruela LisaM16 (Ø17 x Ø30 x 3mm) (Zincado Branco)Norma DIN 125	4
45	6020312506-5	Parafuso Cab. Sextavada M20 x 2,50 x 160mm CL 8.8 RP (Bicromatizado)	1
46	6020310818-7	Porca Sextavada M16 x 2,0 MA CL8 Ch.24mm Alt.13mm	8
47	6020310457-2	Porca Sextavada M24 x 3,00 MA CL8 Ch.36mm Alt.19mm (Bicromatizado)	2
48	6020310299-5	Parafuso Cab.Sextavada M10 X 1,50 X 15mm CL8.8 RT(Bicromatizado)	4
49	6020310935-3	Parafuso Cab.Sextavada M24 X 3,00 X 90mm CL8.8 RP(Bicromatizado)	2
50	6020310933-7	Parafuso cab. Sextavada M16 x 2,00 x 75mm CL8.8 RP(Bicromatizado) Especial	2
51	6020010004-5	Arruela de Pressão M8 (Bicromatizado)	4
52	6020310938-8	Parafuso Cab. Francesa M16 x 2,00 x 60mm CL8.8 RP (Bicromatizado)	4
53	6020010448-2	Arruela LisaM8 Ø8,40XØ24,00X2,00mm(Zincado Branco)(DIN 9021)	4
54	6020311269-9	Parafuso Cab. Sextavada M8 x 1,25 x 20mm CL 8.8 RT(Bicromatizado)	4
55	6010601016-4	Chapa Estriada Menor	4
56	6020050789-7	Cardan CRA 353TR X 353PI X 500TB C/CP (STU)	1
*57	5252010120-9	Engate Limitador de Altura	1
*58	5530018139-1	Suporte Controle De Altura Montado	1
59B	6020016250-4	Arruela de travamento por cunha	4
60B	6020317623-9	Parafuso cab. Sextavada M20 X 1,50 X 65mm CL8.8 RP	4
61B	6020310848-9	Porca Sextavada Autotravante c/nylon baixa M20 X 1,50 MB CL8 CH.0mm Alt 22mm	8
62B	6020317624-7	Parafuso cab. Sextavda M20 X 1,50 X 100mm CL8.8 RP	4

BALDAN

• RPU 1500 C/Bandeja

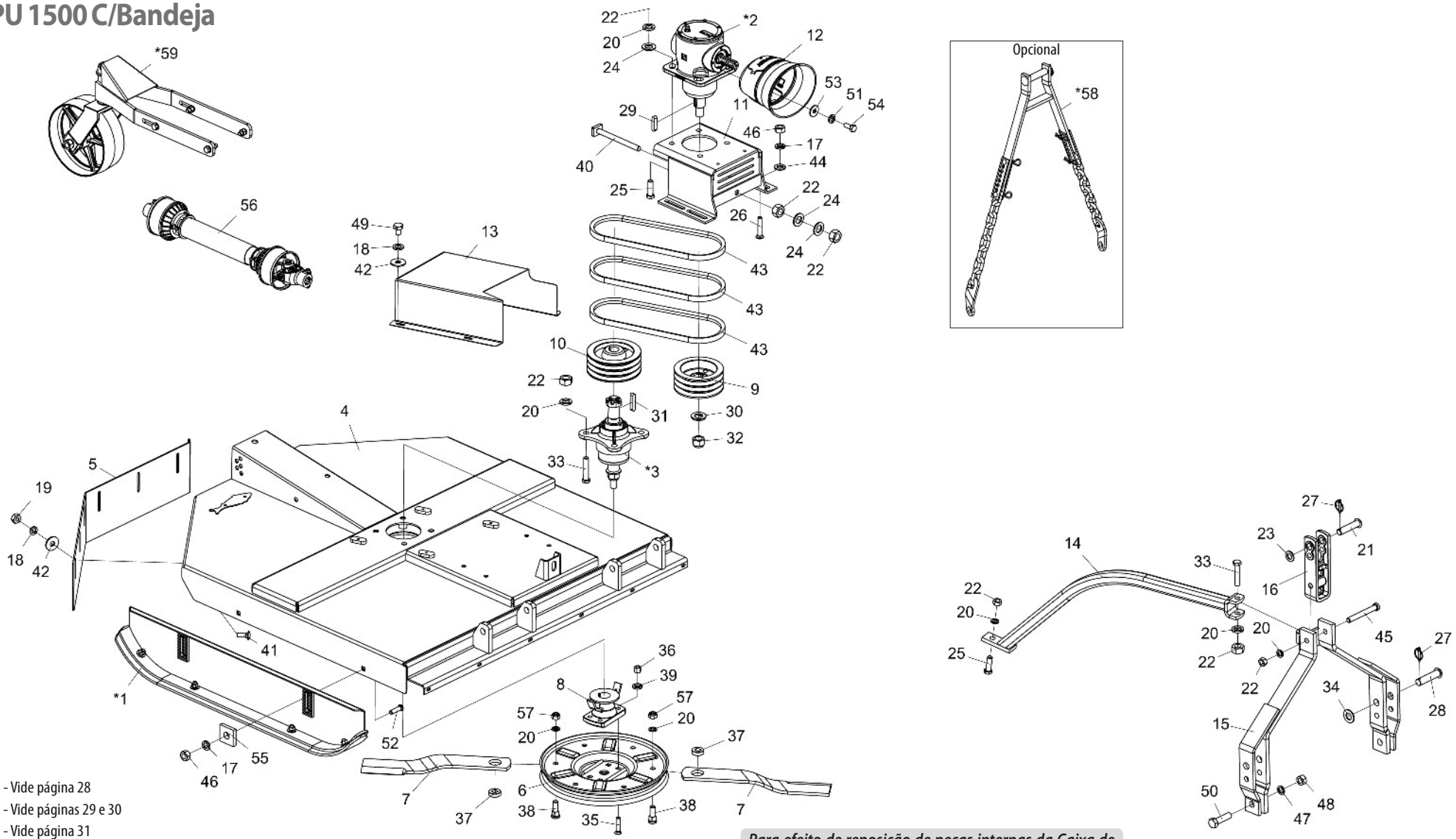

* Item 1 - Vide página 28
* Item 2 - Vide páginas 29 e 30
* Item 3 - Vide página 31
* Item 58 - Vide página 34
* Item 59 - Vide página 35

*Para efeito de reposição de peças internas da Caixa de Transmissão Multiplicadora (*2), verificar na caixa o nome do fabricante*

• Tabela RPU 1500 C/Bandeja

Item	Código	Descrição do Produto	Todos
*1	5522010062-5	Sapata de Regulagem de Corte Completa	2
*2	6020057992-8	Caixa de Transmissão Multiplicadora-Relação de Transmissão 1:1,92 (BPN)	1
*2	6020059220-7	Caixa de Transmissão Multiplicadora-Relação de Transmissão 1:1,92 (Comer)	1
*3	5204010545-0	Cubo das Facas Completo Menor	1
4	5092010601-0	Caixa de Proteção das Facas (RP-RPU 1500)	1
5	5464010382-8	Proteção Traseira de 1250 mm	1
6	5038020001-2	Bandeja Giratoria	1
7	4625266010-0	Faca 605 x 3.1/2" de 1/2" (Corte Simples)	2
8	5368010891-5	Mancal de Fixação da Bandeja c/ Limpador	1
9	5448010035-5	Polia de 3 Canais	1
10	5448010001-0	Polia de 3 Canais (CUBO)	1
11	5530017720-3	Suporte de Fixação da Caixa Multiplicadora	1
12	6020310601-0	Conjunto de Proteção (Coifa TDP) (AEMCO CCPTDP)	1
13	5464010613-4	Proteção da Polia	1
14	5530012174-7	Suporte do Cabeçalho	1
15	5084010146-8	Cabeçalho de Engate	1
16	6010602571-4	Jumelo de Engate de 290mm (Categoria 1 e 2)	1
17	6020010124-6	Arruela de Pressão M16 (Bicromatizado)	8
18	6020010394-0	Arruela de Pressão M10 Média (Bicromatizada)	10
19	6020310822-5	Porca Sextavada M10 x 1,5 MA CL8 Ch.17mm Alt.8mm	6
20	6020010403-2	Arruela de Pressão M20 (Bicromatizado)	13
21	6020310595-1	Pino Cabeça Fran. de Ø1" x 105mm	1
22	6020311265-6	Porca Sextavada M20 x 2,5 MA CL8 Ch.30mm Alt.16mm (Bicromatizado)	15
23	5024010039-5	Arruela Lisa M24 Ø26,00XØ44,00X4,00mm(Zincado Branco)(DIN 126)	1
24	6020015986-4	Arruela LisaM20 (Ø21 x Ø37 x 3mm) (Zincado Branco)Norma DIN 125	6
25	6020310188-3	Parafuso Cab. Sextavada M20 x 2,50 x 65mm CL 8.8 RP(Bicromatizado)	5
26	6020310574-9	Parafuso Cab.Francesa M16 X 2,00 X 90mm CL8.8 RP(Bicromatizado)	4
27	6020390293-2	Trava com Argola Ø5,75 x 40mm	3
28	6020310660-5	Pino Cabeça Francesa Ø28 x 105mm	2
29	6020058892-7	Chaveta de Q3/8" x 44mm	2
30	6020010453-9	Arruela Lisa M33 Ø34,00 x Ø60,00 x 5,00mm (Zincado Branco)(DIN 125A)	1
31	6020058893-5	Chaveta Q3/8" x 52mm	1
32	6020310795-4	Porca Sext. AutoTravante C/Nylon Alta Ø1.1/4" 12F UNF Ch.1.3/4" Alt. 33mm	1
33	6020317430-9	Parafuso Cab. Sextavada M20 x 2,50 x 100mm CL 8.8 RP(Bicromatizado)	5
34	6020010450-4	Arruela LisaM33 Ø31,00 x Ø56,00 x 4,00mm (Zincado Branco)(DIN 125A)	2
35	6020310227-8	Parafuso Arado Tipo A3 5/8" X 2.3/4" 18F UNF1A GR2 RP(Bicromatizado)	4
36	6020310808-0	Porca Sextavada Dupla 5/8" 18F UNF GR5 CH.15/16" ALT.21,50mm (Bicromatizado)	4
37	5024070001-5	Arruela Lisade Ø49 x Q20,5 x 15mm	2
38	6020310946-9	Parafuso Cab. Redonda M20 x 2,5 X 65mm CL8.8 RT(Bicromatizado)	2
39	6020010412-1	Arruela de Pressão 5/8" Média Industrial(Bicromatizado)	4
40	5268010867-6	Esticador de Correias de 230mm	1
41	6020317544-5	Parafuso Cab.Francesa M10 X 1,50 X 30mm CL8.8 RT(Bicromatizado)	6
42	6020010443-1	1 Arruela Lisa M10 Ø10,50XØ30,00X2,50mm(Zincado Branco)(DIN 9021)	10
43	6020050254-2	Correia C - 51	3
44	6020015985-6	Arruela LisaM16 (Ø17 x Ø30 x 3mm) (Zincado Branco)Norma DIN 125	4
45	6020312506-5	Parafuso Cab. Sextavada M20 x 2,50 x 160mm CL 8.8 RP (Bicromatizado)	1
46	6020310818-7	Porca Sextavada M16 x 2,0 MA CL8 Ch.24mm Alt.13mm	8
47	6020010196-3	Arruela de Pressão M24 Média(Bicromatizado)	2
48	6020310457-2	Porca Sextavada M24 x 3,00 MA CL8 Ch.36mm Alt.19mm (Bicromatizado)	2
49	6020310299-5	Parafuso Cab.Sextavada M10 X 1,50 X 15mm CL8.8 RT(Bicromatizado)	4
50	6020310935-3	Parafuso Cab.Sextavada M24 X 3,00 X 90mm CL8.8 RP(Bicromatizado)	2
51	6020010004-5	Arruela de Pressão M8 (Bicromatizado)	4
52	6020310938-8	Parafuso Cab. Francesa M16 x 2,00 x 60mm CL8.8 RP (Bicromatizado)	4
53	6020010448-2	Arruela Lisa M8 Ø8,40XØ24,00X2,00mm(Zincado Branco)(DIN 9021)	4
54	6020311269-9	Parafuso Cab. Sextavada M8 x 1,25 x 20mm CL 8.8 RT(Bicromatizado)	4
55	6010601016-4	Chapa Estriada Menor	4
56	6020050789-7	Cardan CRA 353TR X 353PI X 500TB C/CP (STU)	1
57	6020310837-3	Porca Sextavada Autotravante C/Nylon M20 x 2,50 MA Cl8 Ch.30mm Alt.18,70mm	2
*58	5252010120-9	Engate Limitador de Altura	1
*59	5530018139-1	Suporte Controle De Altura Montado	1

BALDAN

• RP 1700 C/Suporte

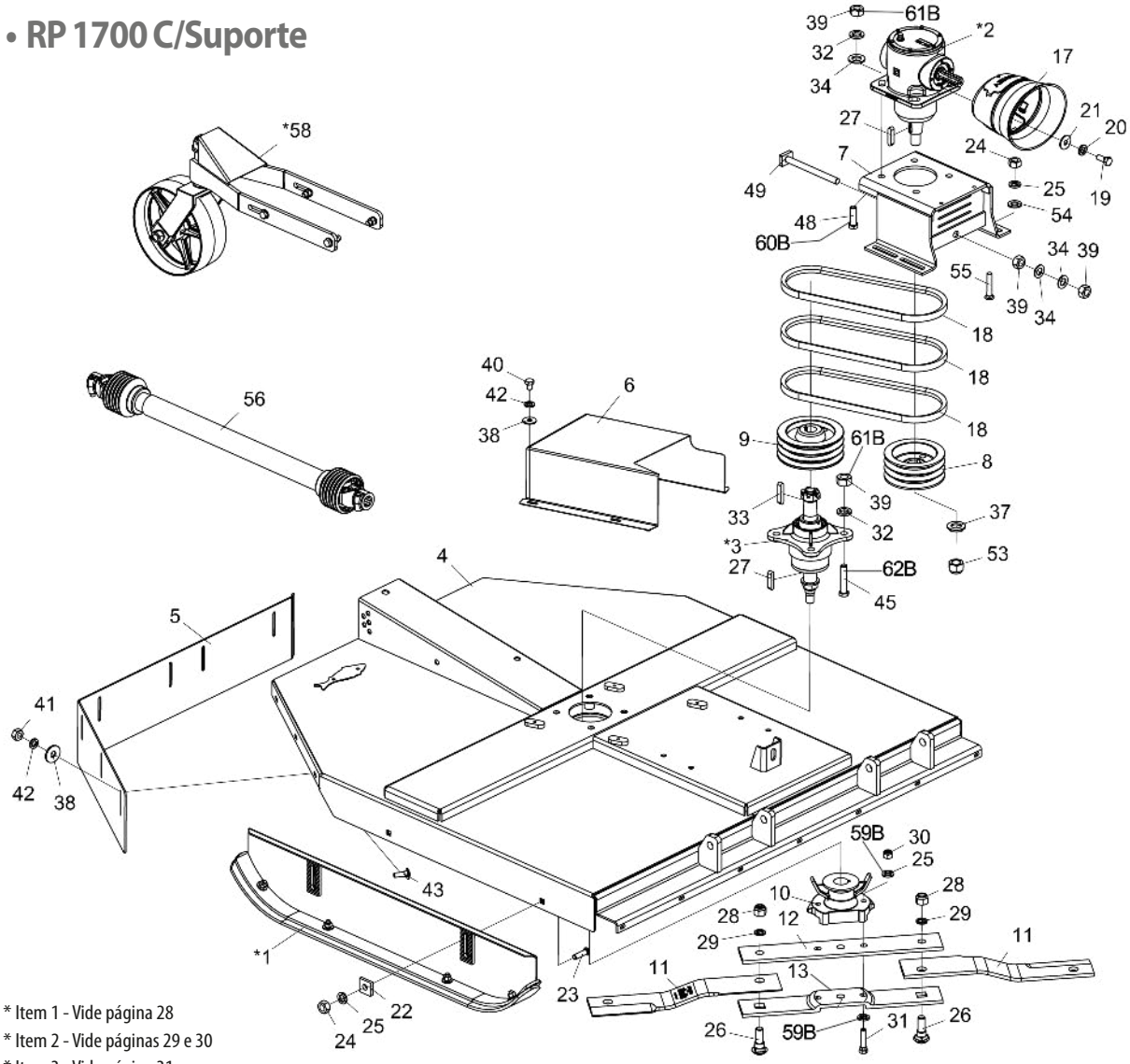

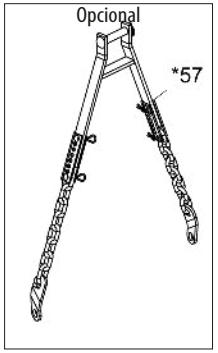

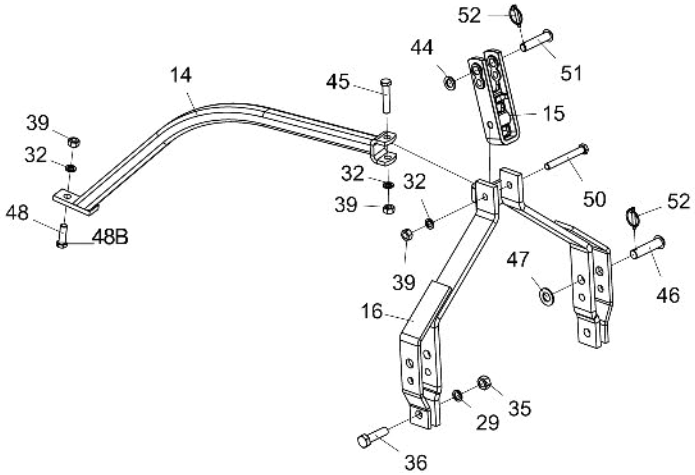

* Item 1 - Vide página 28
* Item 2 - Vide páginas 29 e 30
* Item 3 - Vide página 31
* Item 57 - Vide página 34
* Item 58 - Vide página 35

Nota: Itens 12A,13A,25A,30A,31A ,32A,39A,45A e 48A usar até a 10/2023, e os itens 12B,13B,25B,30B,31B ,32B,39B,45B,48B,59B,60B,61B e 62B usar a partir de 11/2023.

*Para efeito de reposição de peças internas da Caixa de Transmissão Multiplicadora (*2), verificar na caixa o nome do fabricante*

• Tabela RP 1700 C/Suporte

Item	Código	Descrição do Produto	Todos
*1	5522010062-5	Sapata de Regulagem de Corte Completa	2
*2	6020057992-8	Caixa de Transmissão Multiplicadora-Relação de Transmissão 1:1,92 (BPN)	1
*2	6020059220-7	Caixa de Transmissão Multiplicadora-Relação de Transmissão 1:1,92 (Comer)	1
*3	5204010545-0	Cubo das Facas Completo Menor	1
4	5092010596-0	Caixa de Proteção das Facas (RP - RPU 1700)	1
5	5464010383-6	Proteção Traseira de 1730 mm	1
6	5464010613-4	Proteção da Polia	1
7	5530017720-3	Suporte de Fixação da Caixa Multiplicadora	1
8	5448010035-5	Polia De 3 Canais	1
9	5448010001-0	Polia de 3 Canais (CUBO)	1
10	5368010141-4	Mancal de Fixação das Facas c/ Limpador	1
11	4625266256-1	Faca 635 x 100 x 12mm Corte Duplo Aço Extra Forte	2
12A	5040140011-4	Barra Porta Facas Superior	1
12B	5040011074-0	Barra Porta Facas Superior	1
13A	5040140012-2	Barra Porta Facas Inferior	1
13B	5040011073-2	Barra Porta Facas Inferior	1
14	5530012174-7	Suporte do Cabeçalho	1
15	6010602571-4	Jumelo de Engate de 290mm (Categoria 1 e 2)	1
16	5084010146-8	Cabeçalho de Engate	1
17	6020310601-0	Conjunto de Proteção (Coifa TDP) (AEMCO CCPTDP)	1
18	6020050254-2	Correia C - 51	3
19	6020311269-9	Parafuso Cab. Sextavada M8 x 1,25 x 20mm CL 8.8 RT(Bicromatizado)	4
20	6020010004-5	Arruela de Pressão M8 (Bicromatizado)	4
21	6020010448-2	Arruela Lisa M8 Ø8,40XØ24,00X2,00mm(Zincado Branco)(DIN 9021)	4
22	6010601016-4	Chapa Estriada Menor	4
23	6020310938-8	Parafuso Cab. Francesa M16 x 2,00 x 60mm CL8.8 RP (Bicromatizado)	4
24	6020310818-7	Porca Sextavada M16 x 2,0 MA CL8 Ch.24mm Alt.13mm	8
25A	6020010124-6	6 Arruela de Pressão M16 (Bicromatizado)	10
25B	6020010124-6	6 Arruela de Pressão M16 (Bicromatizado)	8
26	6020310934-5	Parafuso Cab. Francesa M24 x 3,00 x 80mm CL8.8 (Bicromatizado) Especial	2
27	6020058892-7	Chaveta de Q3/8" x 44mm	2
28	6020310338-0	Porca Sextavada Autotravante C/Nylon Alta M24 X 3,00 MA CL8 CH.36mm ALT 28,00mm	2
29	6020010196-3	Arruela de Pressão M24 Média(Bicromatizado)	4
30A	6020317443-0	Porca Sextavada Autotravante C/Nylon Baixa M16 X 2,00 MA CL8 CH.24mm ALT.16,00mm	2
30B	6020317434-1	Porca Sextavada M16 X 1,50 X MB CL8 CH.24mm Alt 13mm	2
31A	6020310933-7	Parafuso cab. Sextavada M16 x 2,00 x 75mm CL8.8 RP(Bicromatizado) Especial	2

Item	Código	Descrição do Produto	Todos
31B	6020317861-4	Parafuso Cab.Sextavada M16 X 1,50 80mm CL8.8 RP	2
32A	6020010403-2	Arruela de Pressão M20 (Bicromatizado)	11
32B	6020010403-2	Arruela de Pressão M20 (Bicromatizado)	3
33	6020058893-5	Chaveta Q3/8" x 52mm	1
34	6020015986-4	Arruela Lisa M20 (Ø21 x Ø37 x 3mm)Norma DIN 125	6
35	6020310457-2	Porca Sextavada M24 x 3,00 MA CL8 Ch.36mm Alt.19mm (Bicromatizado)	2
36	6020310935-3	Parafuso Cab.Sextavada M24 X 3,00 X 90mm CL8.8 RP(Bicromatizado)	2
37	6020010453-9	Arruela Lisa M33 Ø34,00 x Ø60,00 x 5,00mm(DIN 125A)	1
38	6020010443-1	Arruela Lisa M10 Ø10,50XØ30,00X2,50mm(Zincado Branco)(DIN 9021)	11
39A	6020311265-6	Porca Sextavada M20 x 2,5 MA CL8 Ch.30mm Alt.16mm (Bicromatizado)	13
39B	6020311265-6	Porca Sextavada M20 x 2,5 MA CL8 Ch.30mm Alt.16mm (Bicromatizado)	5
40	6020310299-5	Parafuso Cab.Sextavada M10 X 1,50 X 15mm CL8.8 RT(Bicromatizado)	4
41	6020310822-5	Porca Sextavada M10 x 1,5 MA CL8 Ch.17mm Alt.8mm	7
42	6020010394-0	0 Arruela de Pressão M10 Média (Bicromatizada)	11
43	6020317544-5	Parafuso Cab.Francesa M10 X 1,50 X 30mm CL8.8 RT(Bicromatizado)	7
44	5024010039-5	Arruela Lisa M24 Ø26,00XØ44,00X4,00mm(Zincado Branco)(DIN 126)	1
45A	6020317430-9	Parafuso Cab. Sextavada M20 x 2,50 x 100mm CL 8.8 RP(Bicromatizado)	5
45B	6020317430-9	Parafuso Cab. Sextavada M20 x 2,50 x 100mm CL 8.8 RP(Bicromatizado)	1
46	6020310660-5	Pino Cabeça Francesa Ø28 x 105mm.	2
47	6020010450-4	Arruela Lisa M33 Ø31,00 x Ø56,00 x 4,00mm(DIN 125A)	2
48A	6020310188-3	Parafuso Cab. Sextavada M20 x 2,50 x 65mm CL 8.8 RP(Bicromatizado)	5
48B	6020310188-3	Parafuso Cab. Sextavada M20 x 2,50 x 65mm CL 8.8 RP(Bicromatizado)	1
49	5268010867-6	Esticador de Correias de 230mm	1
50	6020312506-5	Parafuso Cab. Sextavada M20 x 2,50 x 160mm CL 8.8 RP (Bicromatizado)	1
51	6020310595-1	Pino Cabeça Fran. de Ø1" x 105mm	1
52	6020390293-2	Trava com Argola Ø5,75 x 40mm	3
53	6020310795-4	Porca Sext. AutoTravante C/Nylon Alta Ø1.1/4" 12F UNF Ch.1.3/4" Alt. 33mm	1
54	6020015985-6	Arruela Lisa M16 (Ø17 x Ø30 x 3mm)Norma DIN 125	4
55	6020310574-9	Parafuso Cab.Francesa M16 X 2,00 X 90mm CL8.8 RP(Bicromatizado)	4
56	6020050790-0	Cardan CRA 353TR X 353PI X 800TB C/CP (STU)	1
*57	5252010120-9	Engate Limitador de Altura	1
*58	5530018139-1	Suporte Controle De Altura Montado	1
59B	6020016250-4	Arruela de travamento por cunha M16 DIN25201	4
60B	6020317623-9	Parafuso Cab. Sextavada M20x 1,50 x 65mm CL8.8 RP	4
61B	6020310848-9	Porca Sext. Autotravante c/nylon baixa M20 X 1,50 MB CL8 CH30mm Alt.22mm	8
62B	6020317624-7	Parafuso cab sextavada M20 X 1,50 x 100mm CL8.8 RP	4

BALDAN

• RP 1700 C/Bandeja

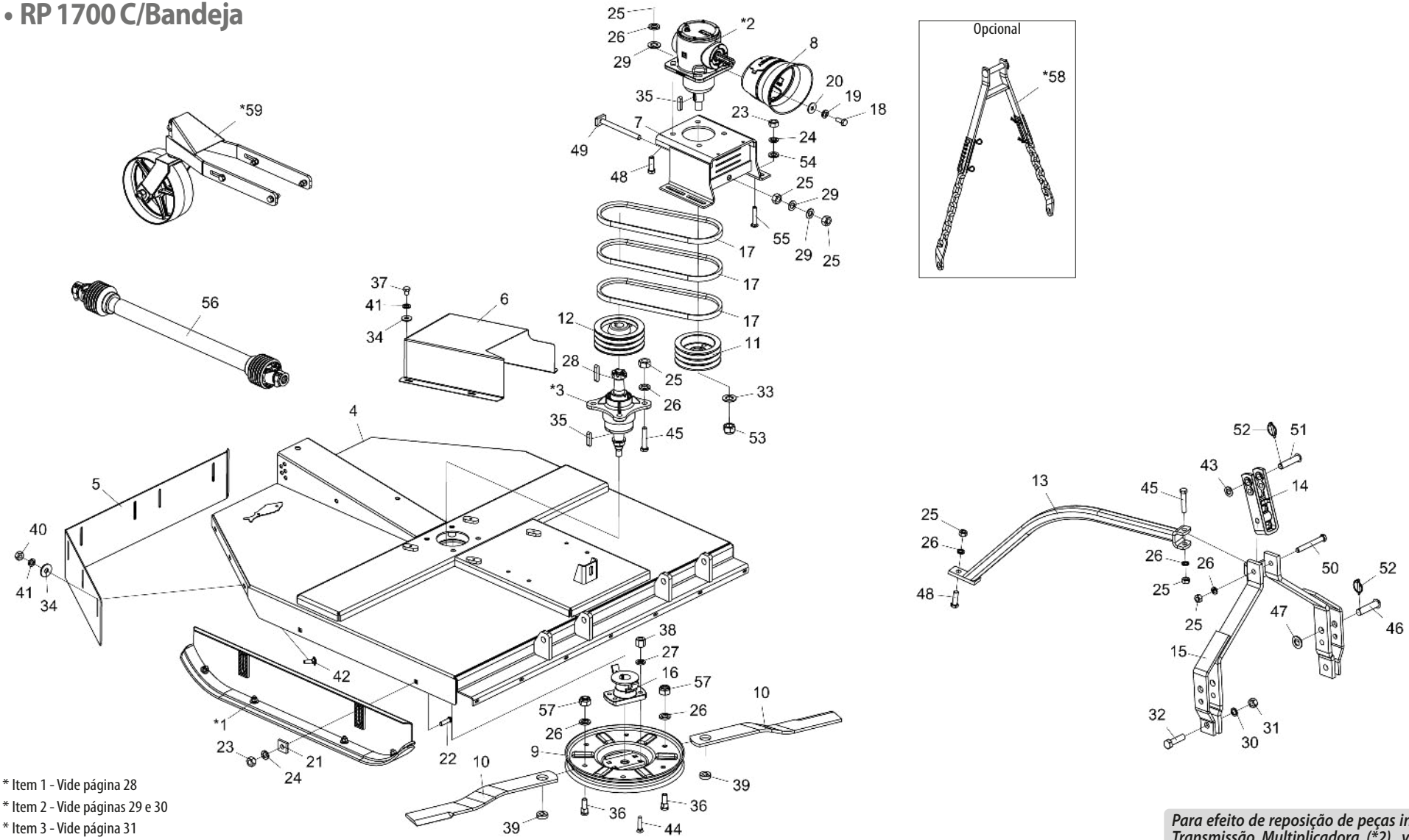

* Item 1 - Vide página 28
* Item 2 - Vide páginas 29 e 30
* Item 3 - Vide página 31
* Item 58 - Vide página 34
* Item 59 - Vide página 35

*Para efeito de reposição de peças internas da Caixa de Transmissão Multiplicadora (*2), verificar na caixa o nome do fabricante*

• Tabela RP 1700 C/Bandeja

Item	Código	Descrição do Produto	Todos
*1	5522010062-5	Sapata de Regulagem de Corte Completa	2
*2	6020057992-8	Caixa de Transmissão Multiplicadora-Relação de Transmissão 1:1,92 (BPN)	1
*2	6020059220-7	Caixa de Transmissão Multiplicadora-Relação de Transmissão 1:1,92 (Comer)	1
*3	5204010545-0	Cubo das Facas Completo Menor	1
4	5092010596-0	Caixa de Proteção das Facas (RP - RPU 1700)	1
5	5464010383-6	Proteção Traseira de 1730 mm	1
6	5464010613-4	Proteção da Polia	1
7	5530017720-3	Suporte de Fixação da Caixa Multiplicadora	1
8	6020310601-0	Conjunto de Proteção (Coifa TDP) (AEMCO CCPTDP)	1
9	5038020001-2	Bandeja Giratoria	1
10	4625266816-0	Faca 715 mm x 3.1/2" de 1/2" (Corte Simples)	2
11	5448010035-5	Polia de 3 Canais	1
12	5448010001-0	Polia de 3 Canais (CUBO)	1
13	5530012174-7	Suporte do Cabeçalho	1
14	6010602571-4	Jumelo de Engate de 290mm (Categoria 1 e 2)	1
15	5084010146-8	Cabeçalho de Engate	1
16	5368010891-5	Mancal de Fixação da Bandeja c/ Limpador	1
17	6020050254-2	Correia C - 51	3
18	6020311269-9	Parafuso Cab. Sextavada M8 x 1,25 x 20mm CL 8.8 RT(Bicromatizado)	4
19	6020010004-5	Arruela de Pressão M8 (Bicromatizado)	4
20	6020010448-2	Arruela Lisa M8 Ø8,40XØ24,00X2,00mm(Zincado Branco)(DIN 9021)	4
21	6010601016-4	Chapa Estriada Menor	4
22	6020310938-8	Parafuso Cab. Francesa M16 x 2,00 x 60mm CL8.8 RP (Bicromatizado)	4
23	6020310818-7	Porca Sextavada M16 x 2,0 MA CL8 Ch.24mm Alt.13mm	8
24	6020010124-6	Arruela de Pressão M16 (Bicromatizado)	8
25	6020311265-6	Porca Sextavada M20 x 2,5 MA CL8 Ch.30mm Alt.16mm (Bicromatizado)	15
26	6020010403-2	Arruela de Pressão M20 (Bicromatizado)	13
27	6020010412-1	Arruela de Pressão 5/8" Média Industrial(Bicromatizado)	4
28	6020058893-5	Chaveta Q3/8" x 52mm	1
29	6020015986-4	Arruela Lisa M20 (Ø21 x Ø37 x 3mm)Norma DIN 125	6
30	6020010196-3	Arruela de Pressão M24 Média(Bicromatizado)	2
31	6020310457-2	Porca Sextavada M24 x 3,00 MA CL8 Ch.36mm Alt.19mm (Bicromatizado)	2
32	6020310935-3	Parafuso Cab.Sextavada M24 X 3,00 X 90mm CL8.8 RP(Bicromatizado)	2
33	6020010453-9	Arruela Lisa M33 Ø34,00 x Ø60,00 x 5,00mm(DIN 125A)	1
34	6020010443-1	Arruela Lisa M10 Ø10,50XØ30,00X2,50mm(Zincado Branco)(DIN 9021)	11
35	6020058892-7	Chaveta de Q3/8" x 44mm	2
36	6020310946-9	Parafuso Cab. Redonda M20 x 2,5 X 65mm CL8.8 RT(Bicromatizado)	2
37	6020310299-5	Parafuso Cab.Sextavada M10 X 1,50 X 15mm CL8.8 RT(Bicromatizado)	4
38	6020310808-0	Porca Sextavada Dupla 5/8" 18F UNF GR5 CH.15/16" ALT.21,50mm (Bicromatizado)	4
39	5024070001-5	Arruela Lisa de Ø49 x Q20,5 x 15mm	2
40	6020310822-5	Porca Sextavada M10 x 1,5 MA CL8 Ch.17mm Alt.8mm	7
41	6020010394-0	Arruela de Pressão M10 Média (Bicromatizada)	11
42	6020317544-5	Parafuso Cab.Francesa M10 X 1,50 X 30mm CL8.8 RT(Bicromatizado)	7
43	5024010039-5	Arruela Lisa M24 Ø26,00XØ44,00X4,00mm(Zincado Branco)(DIN 126)	1
44	6020310227-8	Parafuso Arado Tipo A3 5/8" X 2.3/4" 18F UNF1A GR2 RP(Bicromatizado)	4
45	6020317430-9	Parafuso Cab. Sextavada M20 x 2,50 x 100mm CL 8.8 RP(Bicromatizado)	5
46	6020310660-5	Pino Cabeça Francesa Ø28 x 105mm.	2
47	6020010450-4	Arruela Lisa M33 Ø31,00 x Ø56,00 x 4,00mm(DIN 125A)	2
48	6020310188-3	Parafuso Cab. Sextavada M20 x 2,50 x 65mm CL 8.8 RP(Bicromatizado)	5
49	5268010867-6	Esticador de Correias de 230mm	1
50	6020312506-5	Parafuso Cab. Sextavada M20 x 2,50 x 160mm CL 8.8 RP (Bicromatizado)	1
51	6020310595-1	Pino Cabeça Fran. de Ø1" x 105mm	1
52	6020390293-2	Trava com Argola Ø5,75 x 40mm	3
53	6020310795-4	Porca Sext. AutoTravante C/Nylon Alta Ø1.1/4" 12F UNF Ch.1.3/4" Alt. 33mm	1
54	6020015985-6	Arruela Lisa M16 (Ø17 x Ø30 x 3mm)Norma DIN 125	4
55	6020310574-9	Parafuso Cab.Francesa M16 X 2,00 X 90mm CL8.8 RP(Bicromatizado)	4
56	6020050790-0	Cardan CRA 353TR X 353PI X 800TB C/CP (STU)	1
57	6020310837-3	Porca Sextavada Autotravante C/Nylon M20 x 2,50 MA CI8 Ch.30mm Alt.18,70mm	2
*58	5252010120-9	Engate Limitador de Altura	1
*59	5530018139-1	Suporte Controle De Altura Montado	1

BALDAN

• RPU 1700 C/Suporte

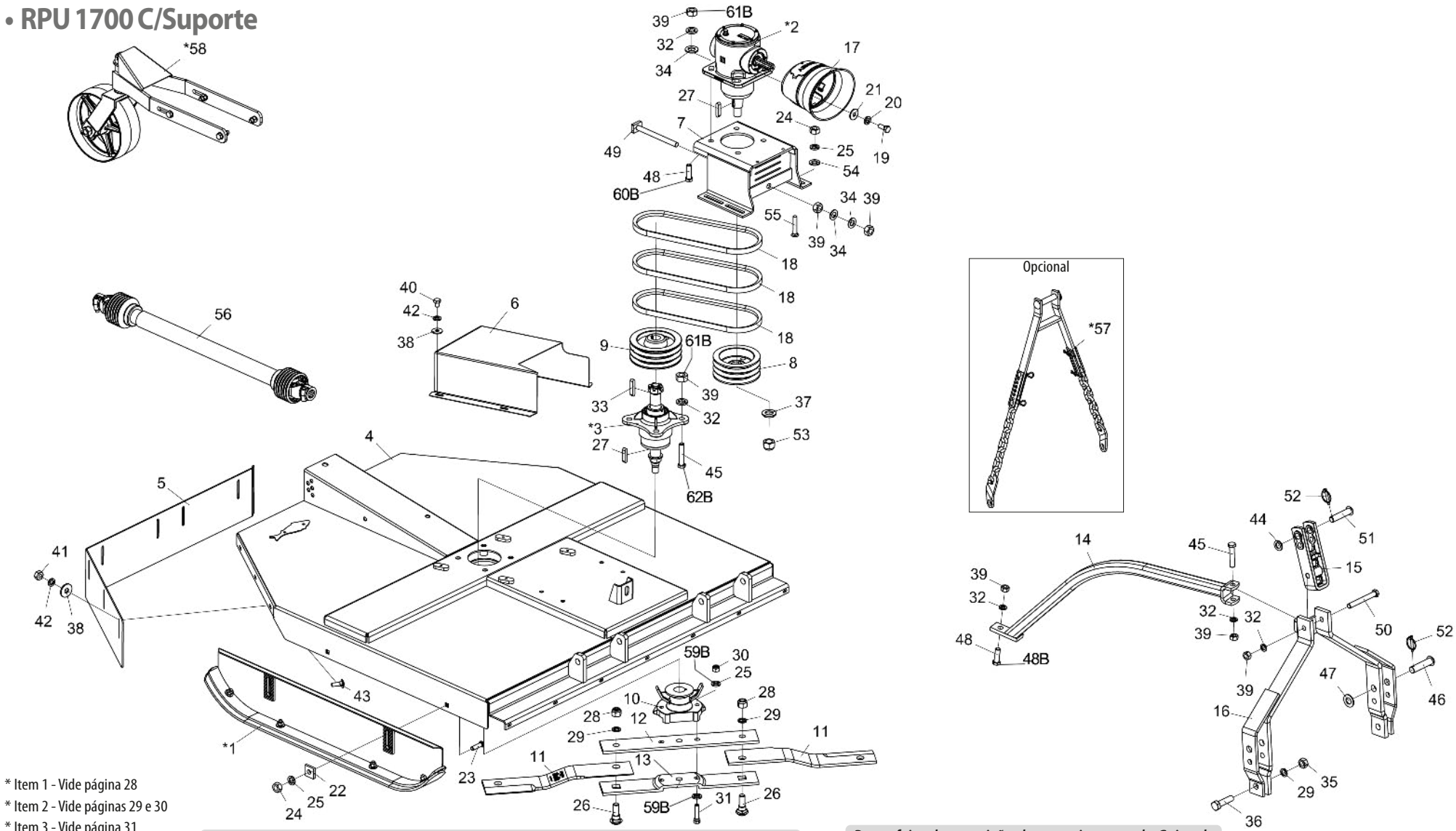

* Item 1 - Vide página 28
* Item 2 - Vide páginas 29 e 30
* Item 3 - Vide página 31
* Item 57 - Vide página 34
* Item 58 - Vide página 35

Nota: Itens 12A,13A,25A,30A,31A,32A,39A,45A e 48A usar até a 10/2023, e os itens 12B,13B,25B,30B,31B ,32B,39B,45B,48B,59B,60B,61B e 62B usar a partir de 11/2023.

*Para efeito de reposição de peças internas da Caixa de Transmissão Multiplicadora (*2), verificar na caixa o nome do fabricante*

• Tabela RPU 1700 C/Suporte

Item	Código	Descrição do Produto	Todos
*1	5522010062-5	Sapata de Regulagem de Corte Completa	2
*2	6020057992-8	Caixa de Transmissão Multiplicadora-Relação de Transmissão 1:1,92 (BPN)	1
*2	6020059220-7	Caixa de Transmissão Multiplicadora-Relação de Transmissão 1:1,92 (Comer)	1
*3	5204010545-0	Cubo das Facas Completo Menor	1
4	5092010596-0	Caixa de Proteção das Facas (RP - RPU 1700)	1
5	5464010383-6	Proteção Traseira de 1730 mm	1
6	5464010613-4	Proteção da Polia	1
7	5530017720-3	Suporte de Fixação da Caixa Multiplicadora	1
8	5448010035-5	Polia de 3 Canais	1
9	5448010001-0	Polia de 3 Canais (CUBO)	1
10	5368010141-4	Mancal de Fixação das Facas c/ Limpador	1
11	4625266256-1	Faca 635 x 100 x 12mm Corte Duplo Aço Extra Forte	2
12A	5040140011-4	Barra Porta Facas Superior	1
12B	5040011074-0	Barra Porta Facas Superior	1
13A	5040140012-2	Barra Porta Facas Inferior	1
13B	5040011073-2	Barra Porta facas inferior	1
14	5530012174-7	Suporte do Cabeçalho	1
15	6010602571-4	Jumelo de Engate de 290mm (Categoria 1 e 2)	1
16	5084010146-8	Cabeçalho de Engate	1
17	6020310601-0	Conjunto de Proteção (Coifa TDP) (AEMCO CCPTDP)	1
18	6020050254-2	Correia C - 51	3
19	6020311269-9	Parafuso Cab. Sextavada M8 x 1,25 x 20mm CL 8.8 RT(Bicromatizado)	4
20	6020010004-5	Arruela de Pressão M8 (Bicromatizado)	4
21	6020010448-2	Arruela Lisa M8 Ø8,40XØ24,00X2,00mm(Zincado Branco)(DIN 9021)	4
22	6010601016-4	Chapa Estriada Menor	4
23	6020310938-8	Parafuso Cab. Francesa M16 x 2,00 x 60mm CL8.8 RP (Bicromatizado)	4
24	6020310818-7	Porca Sext. M16 X 2mm MA CL8 CH.24mm Alt 13mm	8
25A	6020010124-6	6 Arruela de Pressão M16 (Bicromatizado)	10
25B	6020010124-6	6 Arruela de Pressão M16 (Bicromatizado)	8
26	6020310934-5	Parafuso Cab. Francesa M24 x 3,00 x 80mm CL8.8 (Bicromatizado) Especial	2
27	6020058892-7	Chaveta de Q3/8" x 44mm	2
28	6020310338-0	Porca Sextavada Autotravante C/Nylon Alta M24 X 3,00 MA CL8 CH.36mm ALT 28,00mm	2
29	6020010196-3	Arruela de Pressão M24 Média(Bicromatizado)	4
30A	6020317443-0	Porca Sextavada Autotravante C/Nylon Baixa M16 X 2,00 MA CL8 CH.24mm ALT.16,00mm	2
30B	6020317434-1	Porca sextavada M16 X 1,50 MB CL8 CH.24mm Alt.13mm	2
31A	6020310933-7	Parafuso cab. Sextavada M16 x 2,00 x 75mm CL8.8 RP(Bicromatizado) Especial	2
31B	6020317861-4	Parafuso cab. Sextavada M16 X 1,50 X 80mm CL8.8 RP	2
32A	6020010403-2	Arruela de Pressão M20 (Bicromatizado)	11
32B	6020010403-2	Arruela de Pressão M20 (Bicromatizado)	3
33	6020058893-5	Chaveta Q3/8" x 52mm	1
34	6020015986-4	Arruela Lisa M20 (Ø21 x Ø37 x 3mm)Norma DIN 125	6
35	6020310457-2	Porca Sextavada M24 x 3,00 MA CL8 Ch.36mm Alt.19mm (Bicromatizado)	2
36	6020310935-3	Parafuso Cab.Sextavada M24 X 3,00 X 90mm CL8.8 RP(Bicromatizado)	2
37	6020010453-9	Arruela Lisa M33 Ø34,00 x Ø60,00 x 5,00mm(DIN 125A)	1
38	6020010443-1	Arruela Lisa M10 Ø10,50XØ30,00X2,50mm(Zincado Branco)(DIN 9021)	11
39A	6020311265-6	Porca Sextavada M20 x 2,5 MA CL8 Ch.30mm Alt.16mm (Bicromatizado)	13
39B	6020311265-6	Porca Sextavada M20 x 2,5 MA CL8 Ch.30mm Alt.16mm (Bicromatizado)	5
40	6020310299-5	Parafuso Cab.Sextavada M10 X 1,50 X 15mm CL8.8 RT(Bicromatizado)	4
41	6020310822-5	Porca Sextavada M10 x 1,5 MA CL8 Ch.17mm Alt.8mm	7
42	6020010394-0	0 Arruela de Pressão M10 Média (Bicromatizada)	11
43	6020317544-5	Parafuso Cab.Francesa M10 X 1,50 X 30mm CL8.8 RT(Bicromatizado)	7
44	5024010039-5	Arruela Lisa M24 Ø26,00XØ44,00X4,00mm(Zincado Branco)(DIN 126)	1
45A	6020317430-9	Parafuso Cab. Sextavada M20 x 2,50 x 100mm CL 8.8 RP(Bicromatizado)	5
45B	6020317430-9	Parafuso Cab. Sextavada M20 x 2,50 x 100mm CL 8.8 RP(Bicromatizado)	1
46	6020310660-5	Pino Cabeça Francesa Ø28 x 105mm.	2
47	6020010450-4	Arruela Lisa M33 Ø31,00 x Ø56,00 x 4,00mm(DIN 125A)	2
48A	6020310188-3	Parafuso Cab. Sextavada M20 x 2,50 x 65mm CL 8.8 RP(Bicromatizado)	5
48B	6020310188-3	Parafuso Cab. Sextavada M20 x 2,50 x 65mm CL 8.8 RP(Bicromatizado)	1
49	5268010867-6	Esticador de Correias de 230mm	1
50	6020312506-5	Parafuso Cab. Sextavada M20 x 2,50 x 160mm CL 8.8 RP (Bicromatizado)	1
51	6020310595-1	Pino Cabeça Fran. de Ø1" x 105mm	1
52	6020390293-2	Trava com Argola Ø5,75 x 40mm	3
53	6020310795-4	Porca Sext. AutoTravante C/Nylon Alta Ø1.1/4" 12F UNF Ch.1.3/4" Alt. 33mm	1
54	6020015985-6	Arruela Lisa M16 (Ø17 x Ø30 x 3mm)Norma DIN 125	4
55	6020310574-9	Parafuso Cab.Francesa M16 X 2,00 X 90mm CL8.8 RP(Bicromatizado)	4
56	6020050790-0	Cardan CRA 353TR X 353PI X 800TB C/CP (STU)	1
*57	5252010120-9	Engate Limitador de Altura	1
*58	5530018139-1	Suporte Controle De Altura Montado	1
59B	6020016250-4	Arruela de travamento por cunha M16 DIN25201	4
60B	6020317623-9	Parafuso cab. Sextavada M20 X 1,50 X 65mm CL8.8 RP	4
61B	6020310848-9	Porca sextavada autotravante c/nylon baixa M20 X 1,50 MB CL8 CH.30mm Alt 22mm	8
62B	6020317624-7	Parafuso cab. Sextavada M20 X 1,50 X 100mm CL8.8 RP	4

BALDAN

• RPU 1700 C/Bandeja

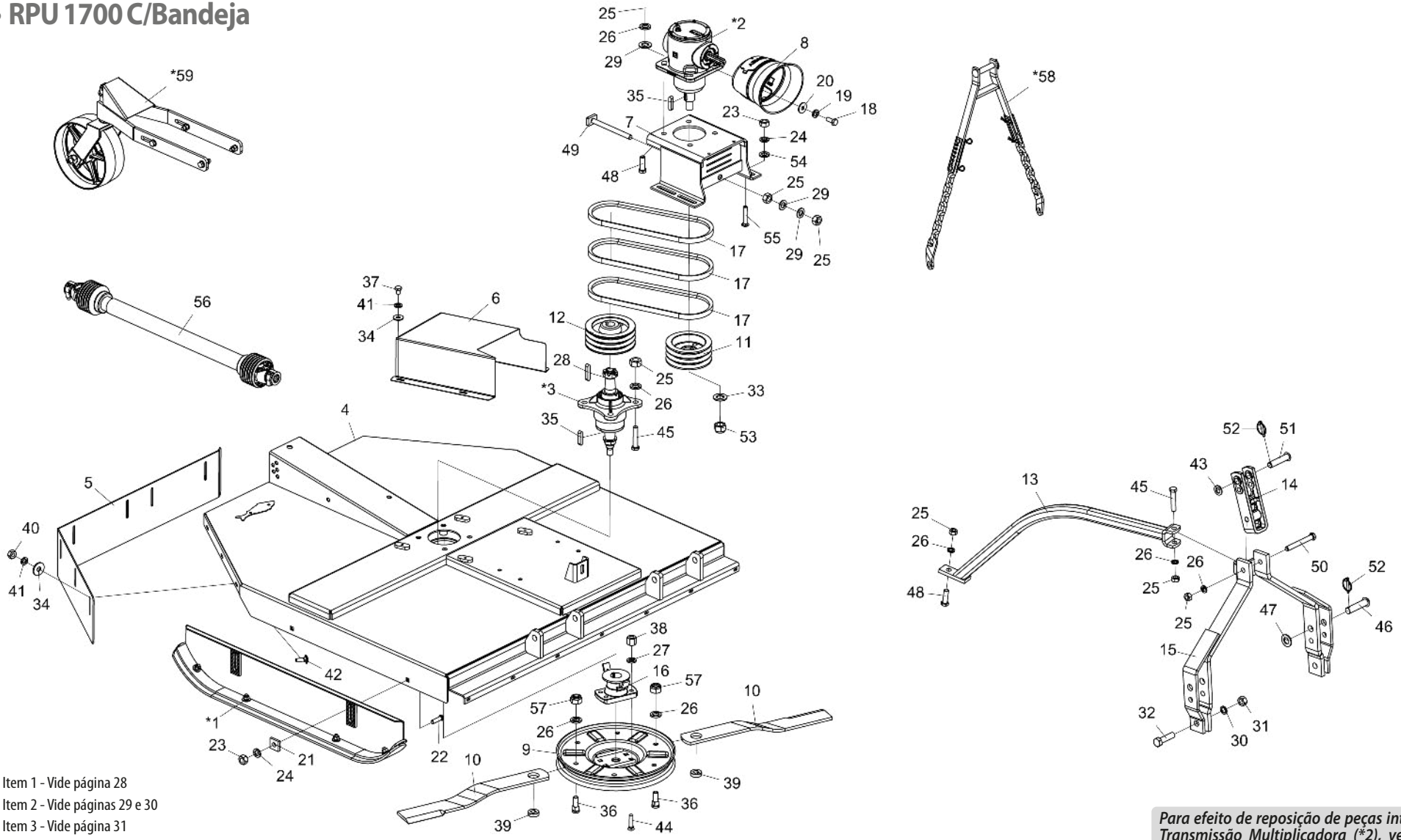

* Item 1 - Vide página 28
* Item 2 - Vide páginas 29 e 30
* Item 3 - Vide página 31
* Item 58 - Vide página 34
* Item 59 - Vide página 35

*Para efeito de reposição de peças internas da Caixa de Transmissão Multiplicadora (*2), verificar na caixa o nome do fabricante*

• RPU 1700 C/Bandeja

Item	Código	Descrição do Produto	Todos
*1	5522010062-5	Sapata de Regulagem de Corte Completa	2
*2	6020057992-8	Caixa de Transmissão Multiplicadora-Relação de Transmissão 1:1,92 (BPN)	1
*2	6020059220-7	Caixa de Transmissão Multiplicadora-Relação de Transmissão 1:1,92 (Comer)	1
*3	5204010545-0	Cubo das Facas Completo Menor	1
4	5092010596-0	Caixa de Proteção das Facas (RP - RPU 1700)	1
5	5464010383-6	Proteção Traseira de 1730 mm	1
6	5464010613-4	Proteção da Polia	1
7	5530017720-3	Suporte de Fixação da Caixa Multiplicadora	1
8	6020310601-0	Conjunto de Proteção (Coifa TDP) (AEMCO CCPTDP)	1
9	5038020001-2	Bandeja Giratoria	1
10	4625266816-0	Faca 715 mm x 3.1/2" de 1/2" (Corte Simples)	2
11	5448010035-5	Polia de 3 Canais	1
12	5448010001-0	Polia de 3 Canais (CUBO)	1
13	5530012174-7	Suporte do Cabeçalho	1
14	6010602571-4	Jumelo de Engate de 290mm (Categoria 1 e 2)	1
15	5084010146-8	Cabeçalho de Engate	1
16	5368010891-5	Mancal de Fixação da Bandeja c/ Limpador	1
17	6020050254-2	Correia C - 51	3
18	6020311269-9	Parafuso Cab. Sextavada M8 x 1,25 x 20mm CL 8.8 RT(Bicromatizado)	4
19	6020010004-5	Arruela de Pressão M8 (Bicromatizado)	4
20	6020010448-2	Arruela Lisa M8 Ø8,40XØ24,00X2,00mm(Zincado Branco)(DIN 9021)	4
21	6010601016-4	Chapa Estriada Menor	4
22	6020310938-8	Parafuso Cab. Francesa M16 x 2,00 x 60mm CL8.8 RP (Bicromatizado)	4
23	6020310818-7	Porca Sextavada M16 x 2,0 MA CL8 Ch.24mm Alt.13mm	8
24	6020010124-6	Arruela de Pressão M16 (Bicromatizado)	8
25	6020311265-6	Porca Sextavada M20 x 2,5 MA CL8 Ch.30mm Alt.16mm (Bicromatizado)	15
26	6020010403-2	Arruela de Pressão M20 (Bicromatizado)	13
27	6020010412-1	Arruela de Pressão 5/8" Média Industrial(Bicromatizado)	4
28	6020058893-5	Chaveta Q3/8" x 52mm	1
29	6020015986-4	Arruela Lisa M20 (Ø21 x Ø37 x 3mm)Norma DIN 125	6
30	6020010196-3	Arruela de Pressão M24 Média(Bicromatizado)	2
31	6020310457-2	Porca Sextavada M24 x 3,00 MA CL8 Ch.36mm Alt.19mm (Bicromatizado)	2
32	6020310935-3	Parafuso Cab.Sextavada M24 X 3,00 X 90mm CL8.8 RP(Bicromatizado)	2
33	6020010453-9	Arruela Lisa M33 Ø34,00 x Ø60,00 x 5,00mm(DIN 125A)	1
34	6020010443-1	Arruela Lisa M10 Ø10,50XØ30,00X2,50mm(Zincado Branco)(DIN 9021)	11
35	6020058892-7	Chaveta de Q3/8" x 44mm	2
36	6020310946-9	Parafuso Cab. Redonda M20 x 2,5 X 65mm CL8.8 RT(Bicromatizado)	2
37	6020310299-5	Parafuso Cab.Sextavada M10 X 1,50 X 15mm CL8.8 RT(Bicromatizado)	4
38	6020310808-0	Porca Sextavada Dupla 5/8" 18F UNF GR5 CH.15/16" ALT.21,50mm (Bicromatizado)	4
39	5024070001-5	Arruela Lisa de Ø49 x Q20,5 x 15mm	2
40	6020310822-5	Porca Sextavada M10 x 1,5 MA CL8 Ch.17mm Alt.8mm	7
41	6020010394-0	Arruela de Pressão M10 Média (Bicromatizada)	11
42	6020317544-5	Parafuso Cab.Francesa M10 X 1,50 X 30mm CL8.8 RT(Bicromatizado)	7
43	5024010039-5	Arruela Lisa M24 Ø26,00XØ44,00X4,00mm(Zincado Branco)(DIN 126)	1
44	6020310227-8	Parafuso Arado Tipo A3 5/8" X 2.3/4" 18F UNF1A GR2 RP(Bicromatizado)	4
45	6020317430-9	Parafuso Cab. Sextavada M20 x 2,50 x 100mm CL 8.8 RP(Bicromatizado)	5
46	6020310660-5	Pino Cabeça Francesa Ø28 x 105mm.	2
47	6020010450-4	Arruela Lisa M33 Ø31,00 x Ø56,00 x 4,00mm(DIN 125A)	2
48	6020310188-3	Parafuso Cab. Sextavada M20 x 2,50 x 65mm CL 8.8 RP(Bicromatizado)	5
49	5268010867-6	Esticador de Correias de 230mm	1
50	6020312506-5	Parafuso Cab. Sextavada M20 x 2,50 x 160mm CL 8.8 RP (Bicromatizado)	1
51	6020310595-1	Pino Cabeça Fran. de Ø1" x 105mm	1
52	6020390293-2	Trava com Argola Ø5,75 x 40mm	3
53	6020310795-4	Porca Sext. AutoTravante C/Nylon Alta Ø1.1/4" 12F UNF Ch.1.3/4" Alt. 33mm	1
54	6020015985-6	Arruela Lisa M16 (Ø17 x Ø30 x 3mm)Norma DIN 125	4
55	6020310574-9	Parafuso Cab.Francesa M16 X 2,00 X 90mm CL8.8 RP(Bicromatizado)	4
56	6020050790-0	Cardan CRA 353TR X 353PI X 800TB C/CP (STU)	1
57	6020310837-3	Porca Sextavada Autotravante C/Nylon M20 x 2,50 MA Cl8 Ch.30mm Alt.18,70mm	2
*58	5252010120-9	Engate Limitador de Altura	1
*59	5530018139-1	Suporte Controle De Altura Montado	1

• Sapata de Regulagem de Corte Completa

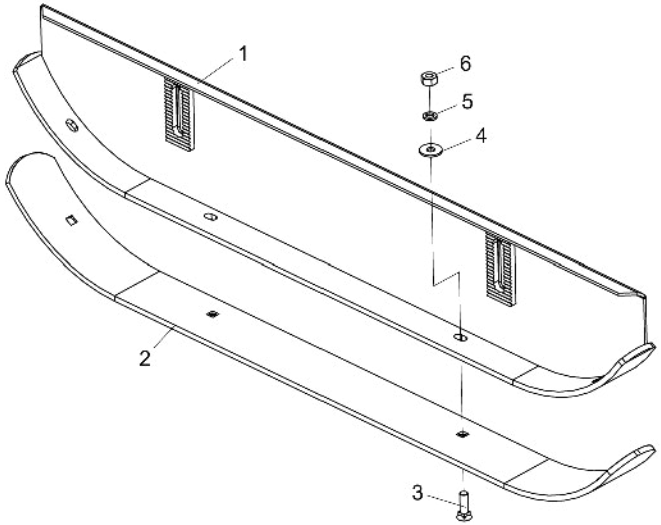

Item	Código	Descrição do Produto	Todos
1	5522010061-7	Sapata de Regulagem do Corte	1
2	5040120729-2	Barra de 102 X 9,50 X 1345mm	1
3	6020310232-4	Parafuso Arado Tipo A3 1/2" X 1.3/4" 12F GR2 RP(Bicromatizado)	4
4	5024010068-9	Arruela Lisa de Ø13,3 X Ø35,5 X 3,00mm	4
5	6020010410-5	Arruela de Pressão 1/2" Média Industrial(Bicromatizado)	4
6	6020310754-7	Porca Sextavada 1/2" 12F W GR5 Ch.7/8" Alt.12,00mm (Bicromatizado)	4

• Caixa de Transmissão Multiplicadora (BPN)

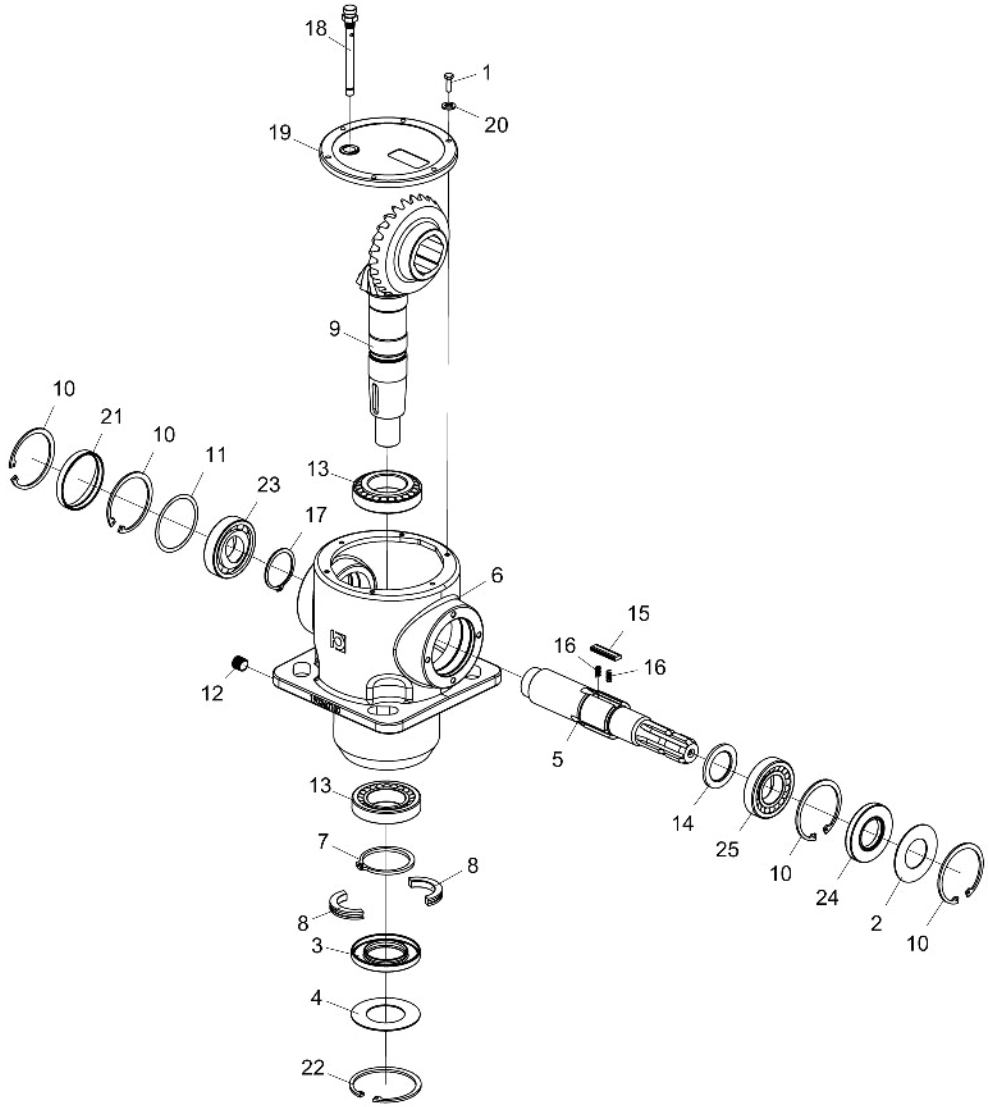

Item	Código	Descrição do Produto	Todos
1	6020310270-7	Parafuso c/ Cabeça sextavada M6 x 20 (bpn - 319019200)	6
2	6020072030-2	Disco de Proteção Ø41 x Ø79,5 x 1,6 (BPN - 298404100)	1
3	6020350950-5	Retentor Ø50,00 X Ø90,00 X 10,00 BRG(BPN - 355001050)	1
4	6020072029-9	Defletor de Pó Ø50,5 x Ø90 x 1,6 (BPN - 298120)	1
5	6020090674-0	Eixo XY Caixa 3068 Mont. "R" (BPN - 295039962)	1
6	6020058143-4	Carcaça Usinada 3068 - Especial (BPN - 290042)	1
7	6020015906-6	Anel Elástico p/ Eixo E.65 x 4,0 (BPN - 339000065)	1
8	6020015904-0	Anel Bi-partido Ø46 x Ø65 x 10 (BPN - 298404604)	2
9	6020058134-5	Coroa Z=25 - C/ Giro Livre / Pinhão Helicoidal Z=13 /CX.3068 (BPN-448022)	1
10	6020015907-4	Anel Elástico p/ Furo 1,80 x 2,5 (BPN - 338000080)	4
11	6020058142-6	Calço Espac. Ø69,3 x Ø79,7 x 0,4 (BPN - 340069002)	1
12	6020030755-3	Bujão 3/8" Gás Cônico (BPN - 373010000)	1
13	6020350951-3	Rolamento Cônico 30208 (BPN - 354401040)	2
14	6020015910-4	Arruela (BPN - 298404005)	1
15	6020058144-2	Chaveta Especial 5 x 13 x 44 (BPN - 298700009)	3
16	6020251706-7	Mola 3,8 x 4,8 - Arame 0,5 (BPN - 351011370)	6
17	6020015905-8	Anel Elástico p/ Eixo E.50 x 2,0 (BPN - 337001050)	1
18	6020350948-3	Respiro com Vareta de Nível 3/8" Gás Cônico (BPN - 373022001)	1
19	6020395049-0	Tampa Fundida p/ Caixa 3068 (BPN - 290650001)	1
20	6020015909-0	Arruela de Pressão M6(BPN - 335006002)	6
21	6020395050-3	Tampa Vulcanizada Ø80 x 10 (BPN - 372005000)	1
22	6020015908-2	Anel Elástico p/ Furo 1,90 x 3,0 (BPN - 338002)	1
23	6020350952-1	Rolamento de Esfera 6208 (BPN - 354101040)	1
24	6020350949-1	Retentor Ø40,00 X Ø80,00 X 10,00 BRG(BPN - 355002040)	1
25	6020350953-0	Rolamento Cônico 30210 (BPN - 354400050)	1

• Caixa de Transmissão Multiplicadora (Comer)

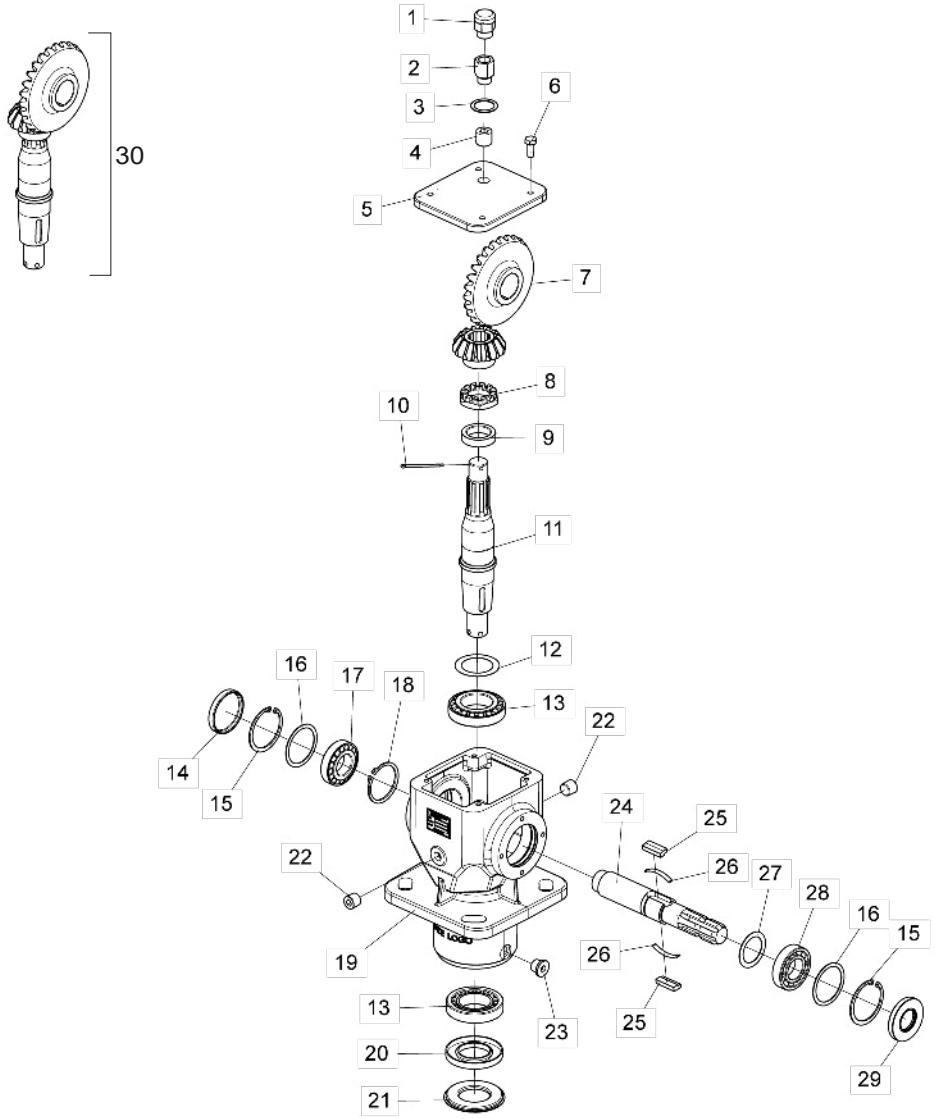

Item	Código	Descrição do produto	Todos
1	6020350992-0	Respiro 1/2"Bsp (Comer 8.6.7.00269)	1
2	6020310967-1	Prolongador 1/2"Bsp (Comer 8.6.0.01113)	1
3	6020059228-2	Calço De Cobre 1/2"Bsp 21.46X28X1 (Comer 8.3.3.01114)	1
4	6020030858-4	Bujão P/ Chave Allen 1/2" Bsp (Comer 8.6.6.00088)	1
5	6020395146-1	Tampa Da Caixa Multiplicadora Comer (0.140.1302.00)	1
6	6020311269-9	Parafuso Cab. Sextavada M8 X 1,25 X 20mm Cl 8.8 Rt	4
7	6020059223-1	Coroa M5.64 Z27 (Comer 0.140.6010.00) / Pinhão M5.64 Z14 (0.140.5010.00)	1
8	6020310965-5	Porca Castelo C/ Coroa M30 X 1,5mm	1
9	6020095888-0	Espaçador 30.3X43X10.5 (Comer 0.132.7109.00)	1
10	6020059229-0	Contra-Pino M4 X 55mm (Comer 8.4.7.01111)	1
11	6020095890-2	Eixo De Saída (Comer 0.140.3009.00)	1
12	6020059225-8	Calço 50.3X70.3 (Comer 0.712.7500.00)	1
13	6020350054-0	Rolamento De Rolo Cônico 30210	2
14	6020395145-3	Tampa Ø72 X 10mm (Comer 8.7.0.00744)	1
15	6020016003-0	Anel Elástico I75 X 2,5mm (Comer 8.5.2.00131)	2
16	6020059226-6	Calço 60.3X71.7 (Comer 0.248.7500.00)	2
17	6020350080-0	Rolamento De Rolo Conico 30207	1
18	6020016004-8	Anel Elástico E40 X 1,8mm (Comer 8.5.1.00712)	1
19	6020061257-7	Carcaça Usinada (Comer 0.140.0501.00)	1
20	6020350991-2	Retentor Labial Dupla 50X90X10 (Comer 8.7.1.01107)	1
21	6020395147-0	Tampa De Proteção Inferior (Comer 0.139.7100.00)	1
22	6020030859-2	Bujão P/ Chave Allen 3/8" Bsp	2
23	6020030860-6	Bujão Magnético P/Chave Allen 3/8"Bsp (Comer 9510.106.025)	1
24	6020096139-3	Eixo de Entrada 3/8 Z6 (Comer 0.140.2010.00)	1
25	6020059227-4	Chaveta 13 X 7 X 31mm (Comer 0.267.7109.00)	2
26	6020251948-5	Mola Trava Da Chaveta (Comer)	2
27	6020059224-0	Calço 48. 0X35.3X1 (Comer 0.313.7000.00)	1
28	6020350022-2	Rolamento De Rígido De Esfera 6207	1
29	6020350990-4	Retentor Labial Dupla Nbr 35X72X10 (Comer 8.7.1.02545)	1
		Conjunto Para Reposição (Eixo / Coroa / Pinhão)	
30	5528011159-6	Sistema Reposição Cx Transmissão Roçadeira (Comer)	-

• Cubo das Facas Completo Menor

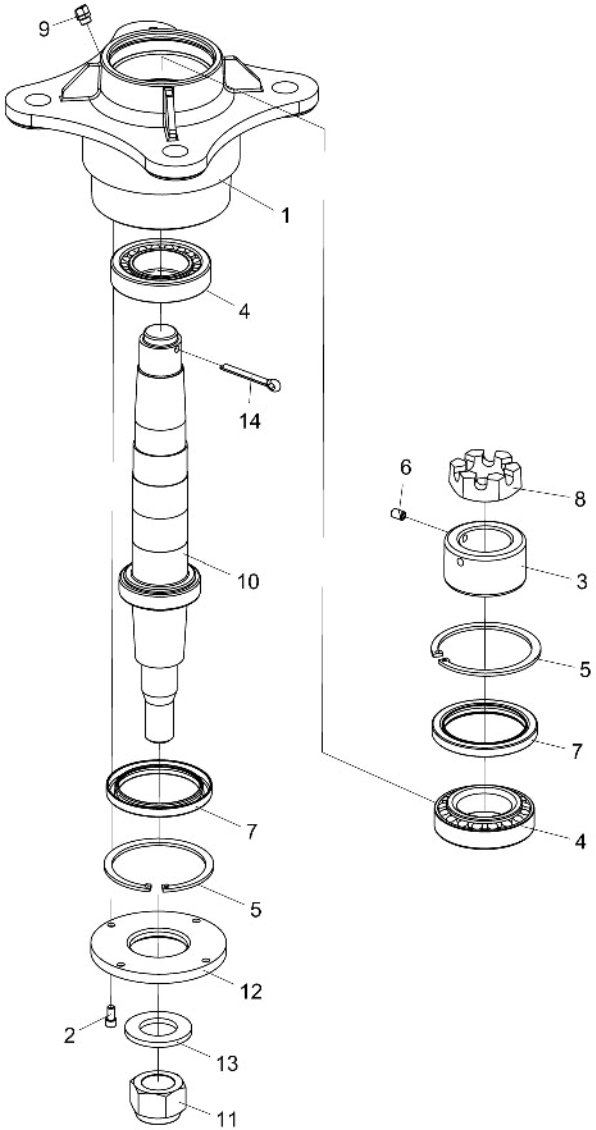

Item	Código	Descrição do Produto	Todos
1	5204010288-4	Cubo Avulso das Facas	1
2	6020310099-2	Parafuso Allen C/C Ø1/4" x 1/2" 20F UNC 1A CL12,9 RT(Fosfatizado)	4
3	5456030008-8	Porca Cilindrica de Rosca Ø 48.7 14 F.p.p. Trava do Cubo	1
4	6020350056-7	Rolamento de Rolo Conico 32210	2
5	6020010292-7	Anel de Retenção I-095 G-502-095-01	2
6	6020310096-8	Parafuso Allen S/C Ø5/16" x 1/2" 18F UNC 1A CL 12,9 RT(Fosfatizado)	1
7	6020350266-7	Retentor Ø73,50 X Ø95,00 X 9,00mm (Arca 5349 BA / WILERSON 50561 N)	2
8	5456020005-9	Porca Castelo Ø 1.1/2" 14 Fpp IC	1
9	6020130110-9	Graxeira 1/8" 45 Graus BSP-28F	1
10	5232012324-0	Eixo das Facas Menor	1
11	6020310810-1	Porca Sext. AutoTravante C/Nylon Baixa Ø1.1/4" 12F UNF Ch.1.3/4" Alt.25mm	1
12	5538010080-0	Tampa do Cubo de Ø52 x Ø122 x 9,50mm	1
13	6020010453-9	Arruela Lisa M33 Ø34,00 x Ø60,00 x 5,00mm (Zincado Branco)(DIN 125A)	1
14	6020050116-3	ContraPino 1/4" X 2" (Zincado Branco)	1

• Proteções de Corrente Completas

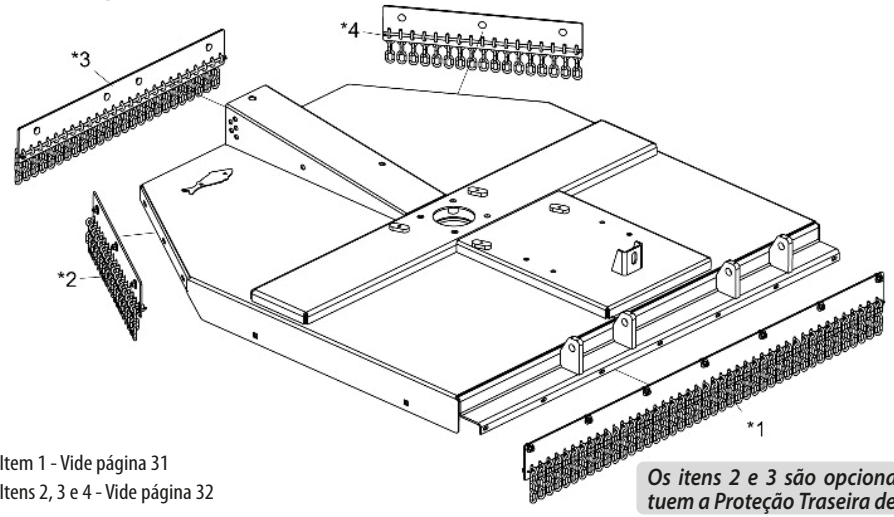

* Item 1 - Vide página 31
* Itens 2, 3 e 4 - Vide página 32

Os itens 2 e 3 são opcionais, e substituem a Proteção Traseira de Chapa.

Item	Código	Descrição do Produto	RP/RPU 1300	RP/RPU 1500	RP/RPU 1700
*1	5464010636-3	Proteção de Corrente Completa Frontal 1300	1		
*1	5464010635-5	Proteção de Corrente Completa Frontal 1500		1	
*1	5464010616-9	Proteção de Corrente Completa Frontal 1700			1
*2	5464010637-1	Proteção Traseira Lateral Completa 1300	1		
*2	5464010634-7	Proteção Traseira Lateral Completa 1500		1	
*2	5464010615-0	Proteção Traseira Lateral Completa 1700			1
*3	5464010637-1	Proteção Traseira Central Completa 1300	1		
*3	5464010634-7	Proteção Traseira Central Completa 1500		1	
*3	5464010614-2	Proteção Traseira Central Completa 1700			1
*4	5464010637-1	Proteção Traseira Lateral Completa 1300	1		
*4	5464010634-7	Proteção Traseira Lateral Completa 1500		1	
*4	5464010615-0	Proteção Traseira Lateral Completa 1700			1

• Proteção Frontal Completa

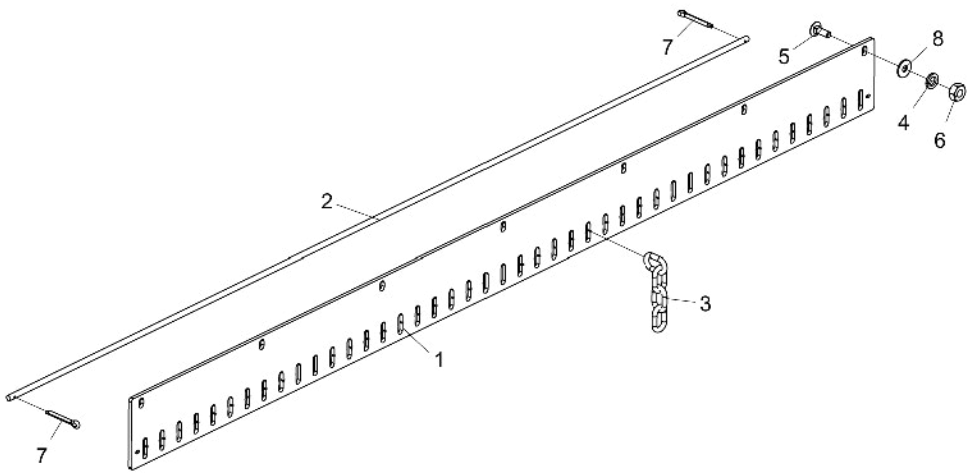

Item	Código	Descrição do Produto	Todos	RP/RPU 1300	RP/RPU 1500	RP/RPU 1700
1	5136018761-0	Chapa do Suporte Traseiro 1380mm		1		
1	5136018747-4	Chapa do Suporte Frontal 1550mm			1	
1	5136018670-2	Chapa da Proteção Frontal 1745mm				1
2	5040010986-6	Barra Redonda Ø3/8" X 1375mm		1		
2	5040010984-0	Barra Redonda Ø3/8" X 1540mm			1	
2	5040010965-3	Barra Redonda de 3/8" X 1740mm				1
3	6020058091-8	Corrente do Protetor(4 Elos)		34	38	43
4	6020010394-0	Arruela de Pressao M10 Media(Bicromatizado)		6	6	7
5	6020317544-5	Parafuso Cab.Francesa M10 X 1,50 X 30mm Cl8.8 RT(Bicromatizado)		6	6	7
6	6020310822-5	Porca Sextavada M10 X 1,50 Ma Cl8 Ch.17mm Alt.8,00mm (Bicromatizado)		6	6	7
7	6020050101-5	Contrapino 1/8" X 1" (Zincado Branco)	2			
8	6020010443-1	Arruela Lisa M10 Ø10,50 X Ø30,00 X 2,50mm (Zincado Branco)(Din 9021)		6	6	7

• Proteção Lateral Traseira Completa

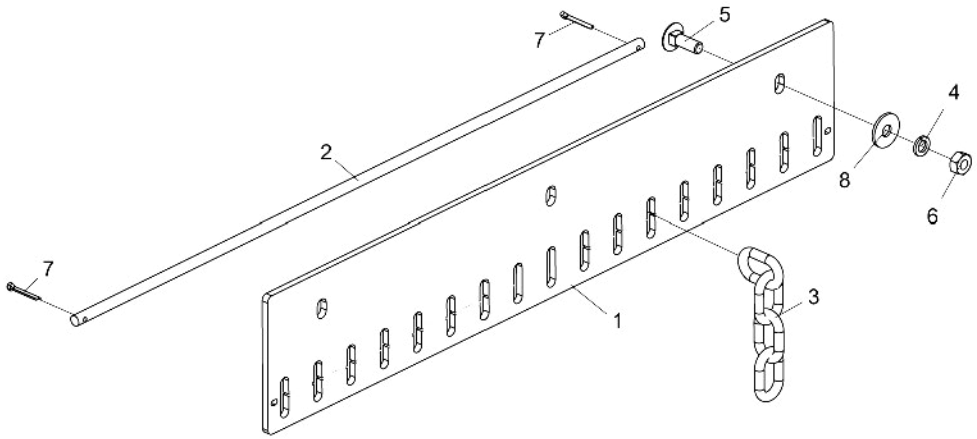

Item	Código	Descrição do Produto	Todos	RP/RPU 1300	RP/RPU 1500	RP/RPU 1700
1	5136018668-0	Chapa das Proteções Traseiras Laterais 680mm				1
1	5136018748-2	Chapa do Suporte Traseiro 600mm			1	
1	5136018760-1	Chapa de Proteção Traseira 485mm		1		
2	5040010966-1	Barra Redonda de 3/8" X 680mm				1
2	5040010983-1	Barra Redonda Ø3/8" X 600mm			1	
2	5040010985-8	Barra Redonda Ø3/8" X 480mm		1		
3	6020058091-8	Corrente do Protetor(4 Elos)		12	15	17
4	6020010394-0	Arruela de Pressao M10 Media(Bicromatizado)		2	3	3
5	6020317544-5	Parafuso Cab.Francesa M10 X 1,50 X 30mm Cl8.8 Rt(Bicromatizado)		2	3	3
6	6020310822-5	Porca Sextavada M10 X 1,50 Ma Cl8 Ch.17mm Alt.8,00mm		2	3	3
7	6020050101-5	Contrapino 1/8" X 1" (Zincado Branco)	2			
8	6020010443-1	Arruela Lisa M10 Ø10,50 X Ø30,00 X 2,50mm (Zincado Branco)(Din 9021)		2	3	3

• Proteção Cental Traseira Completa

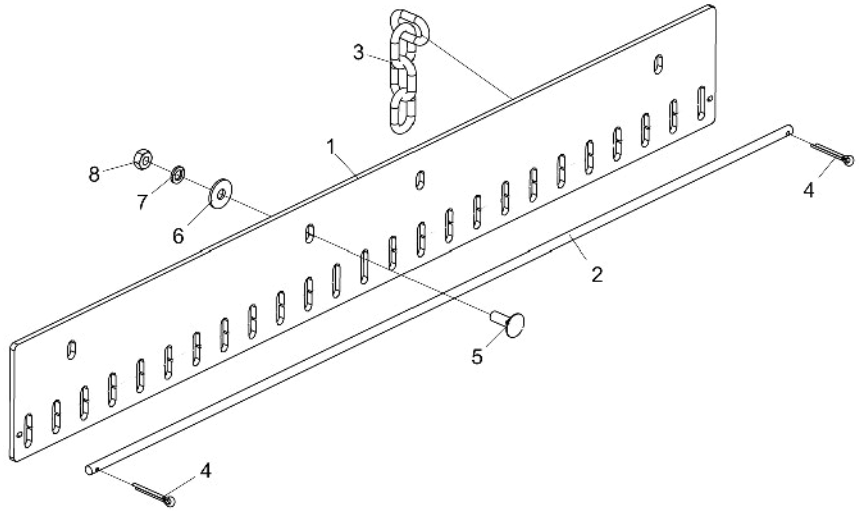

Item	Código	Descrição do Produto	Todos	RP/RPU 1300	RP/RPU 1500	RP/RPU 1700
1	5136018760-1	Chapa de Proteção Traseira 485mm		1		
1	5136018748-2	Chapa do Suporte Traseiro 600mm			1	
1	5136018669-9	Chapa da Proteção Traseira Central 1000mm				1
2	5040010985-8	Barra Redonda Ø3/8" X 480mm		1		
2	5040010983-1	Barra Redonda Ø3/8" X 600mm			1	
2	5040010967-0	Barra Redonda de 3/8" X 1000mm				1
3	6020058091-8	Corrente do Protetor (4 Elos)		12	15	25
4	6020050101-5	Contrapino 1/8" X 1" (Zincado Branco)	2			
5	6020317544-5	Parafuso Cab.Francesa M10 X 1,50 X 30mm Cl8.8 RP(Bicromatizado)		2	3	4
6	6020010443-1	Arruela Lisa M10 Ø10,50 X Ø30,00 X 2,50mm (Zincado Branco) (Din 9021)		2	3	4
7	6020010394-0	Arruela de Pressão M10 Média (Bicromatizado)		2	3	4
8	6020310822-5	Porca Sextavada M10 X 1,50 Ma Cl8 Ch.17mm Alt.8,00mm (Bicromatizado)		2	3	4

• Engate Limitador de Altura

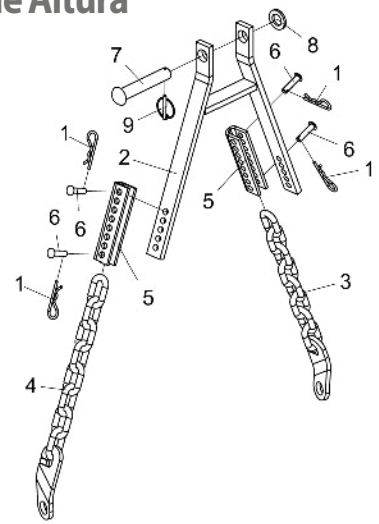

Item	Código	Descrição do Produto	Todos
1	6020390308-4	Trava NMA - Tipo "R" de Ø4,5 x 80mm (455)	4
2	5252010009-1	Engate Limitador de Altura	1
3	5192040002-0	Corrente Direita do Cabeçalho com 08 Elos	1
4	5192040003-9	Corrente Esquerda do Cabeçalho com 08 Elos	1
5	5530080033-4	Suporte "U" do Engate	2
6	6020311237-0	Pino Cabeça Francesa Ø11.20 x 42mm	4
7	6020310866-7	Pino Cabeça Francesa de 1" x 140mm	1
8	5024010039-5	Arruela Lisa de Ø26,2 x Ø44,0 x 4.75mm (Zincado)	1
9	6020390301-7	Trava Com Argola Ø5,75 x 50mm	1

• Roda de Profundidade com Rolamento Completa

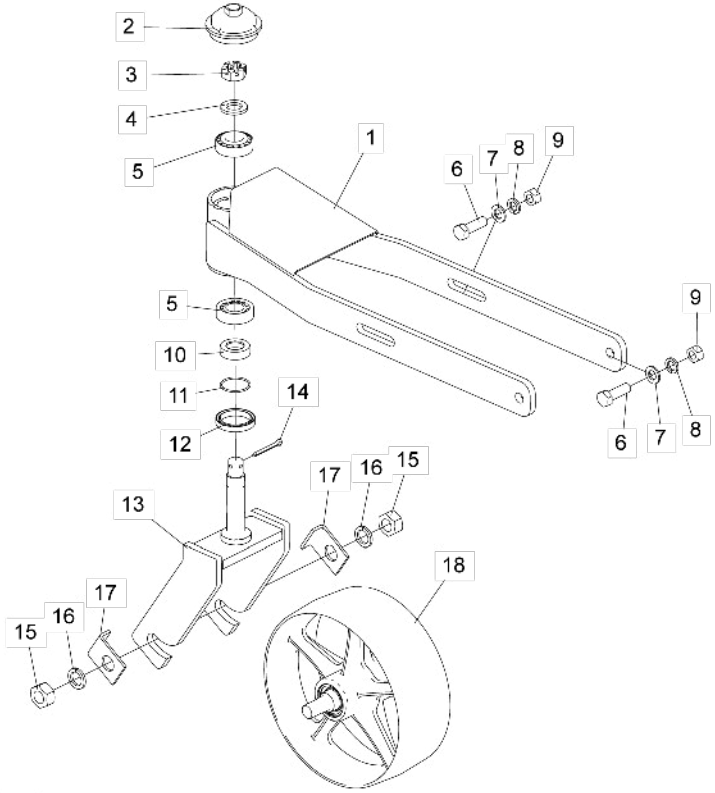

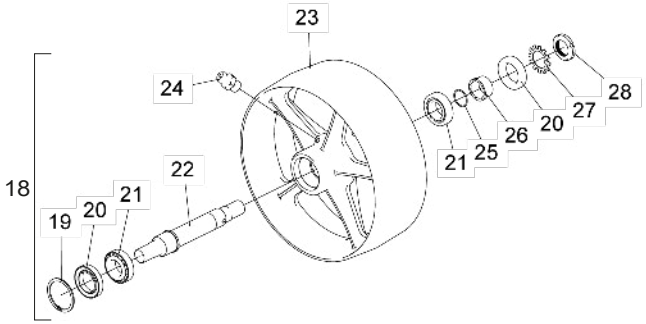

Item	Código	Descrição do produto	Todos
1	5530018140-5	Suporte P/Controle De Altura (Roda/Rolamento)	1
2	5096010053-8	Calota Do Cubo Da Roda	1
3	6020310791-1	Porca Sextavada Castelo M24 X 2,00 Mb Cl8 Ch.36mm Alt.19,00mm S/Coroa (Bicromatizado)	1
4	5024010039-5	Arruela Lisa De Ø26,2 X Ø44 X 4,75mm(Zincado)	1
5	6020350062-1	Rolamento 32206	2
6	6020311210-9	Parafuso Cab.Sextavada M16 X 2,00 X 50mm Cl8.8 Rt(Bicromatizado)	4
7	6020015985-6	Arruela Lisa M16 Ø17,00 X Ø30,00 X 3,00mm (Zincado Branco)(Din 125)	4
8	6020010124-6	Arruela De Pressão M16 Média (Bicromatizado)	4
9	6020310818-7	Porca Sextavada M16 X 2,00 Ma Cl8 Ch.24mm Alt.13,00mm (Bicromatizado)	4
10	5080012088-5	Bucha Apoio	1
11	6020016020-0	Anel O'Ring Ø 29,87 X 1,78 - 2025 N 0674-70	1
12	6020350248-9	Retentor Ø50,00 X Ø65,00 X 10,00mm (Arca 5844 Bg / Sabo 01740 B)	1
13	5530018141-3	Suporte Da Roda	1
14	6020050116-3	Contrapino 1/4" X 2" (Zincado Branco)	1
15	6020310457-2	Porca Sextavada M24 X 3,00 Ma Cl8 Ch.36mm Alt.19,00mm (Bicromatizado)	2
16	6020010196-3	Arruela De Pressão M24 Média(Bicromatizado)	2
17	5136060170-0	Chapa De Trava Da Roda	2
18	5498010340-7	Roda C/Rolamento Montada	1
19	6020016019-6	Anel Elástico Din 472 - 56 X 2	1
20	6020351013-9	Retentor Ø35.00 X Ø56,00 X 10.00mm (7452 Br)	2
21	6020350868-1	Rolamento De Rolo Conico 32006Xj (Nsk)	2
22	5232012451-4	Eixo Da Roda	1
23	5498010341-5	Roda Usinada(Rolamento)	1
24	6020130100-1	Graxeira 1/4" Reta Unf - 28F Alt.14mm Sext 5/16"	1
25	6020016018-8	Anel O'Ring Ø 26,7 X 1,78 - 2023 N 0674-70	1
26	5080012086-9	Bucha Apoio	1
27	6020016011-0	Arruela De Trava Mb6 Ø30mm	1
28	6020311296-6	Porca Km6 M30 X 1,5mm	1

• Adesivos

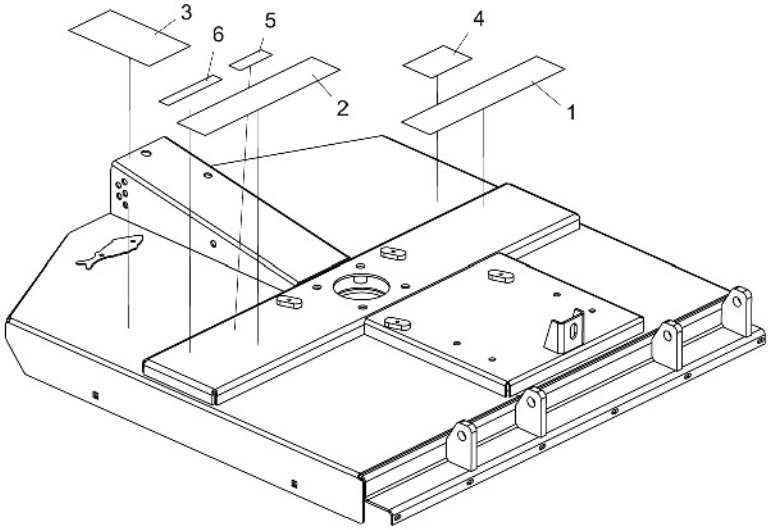

Item	Código	Descrição do Produto	Todos	RP 1300	RP 1500	RP 1700	RPU 1300	RPU 1500	RPU 1700
1	6020071063-3	Decalque RP-1300 (500 x 100mm)		1					
1	6020072245-3	Decalque RP-1500 (500 x 100mm)			1				
1	6020071066-8	Decalque RP-1700 (500 x 100mm)				1			
1	6020071068-4	Decalque RPU-1300 (500 x 100mm)					1		
1	6020071070-6	Decalque RPU 1500 (500 x 100mm)						1	
1	6020071072-2	Decalque RPU 1700 (500 x 100mm)							1
2	6020071029-3	Decalque BALDAN (500 x 100mm)	1						
3	5206010102-7	Decalque de Advertência das Roçadeiras	1						
4	5206010294-5	Decalque Retire o Bujão Antes de Colocar Roçadeira	1						
5	6020070894-9	Decalque Atenção " Cardan Rotativo " (40 x 120mm)	1						
6	5206010026-8	Decalque Verificar Nível de Óleo(Roçadeira)	1						

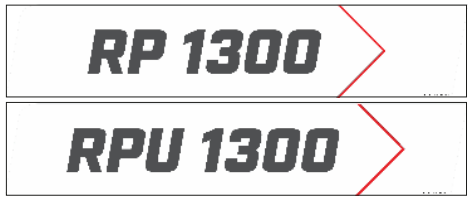

Item 1

Item 2

Item 3

Item 4

Item 5

Item 6

BALDAN

Avenida Baldan, 1500
Nova Matão
15.993-900
Matão/SP - Brasil
sac@baldan.com.br
export@baldan.com.br

+55 16 3221 6500
baldan.com.br