Catálogo de Peças

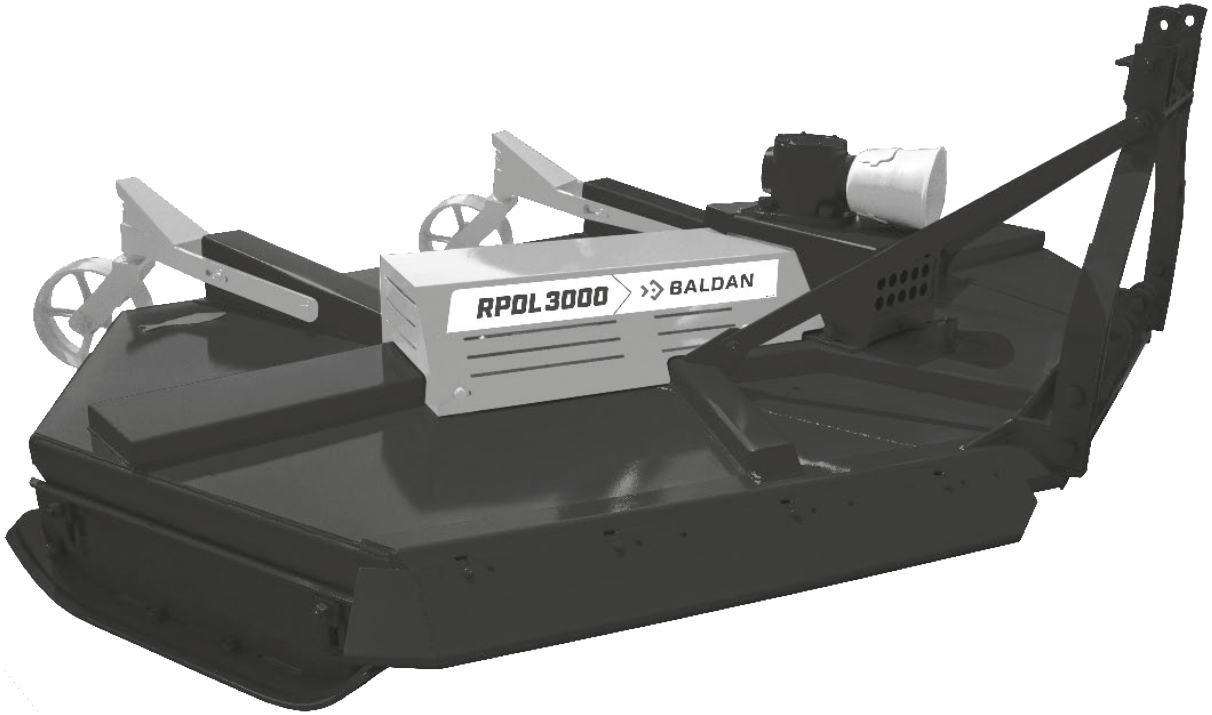

RPDL 2250/2700/3000

Roçadeira Hidráulica Dupla Central e Lateral

BALDAN

Índice

RPDL 2250 C/Suporte 4
Tabela RPDL 2250 C/Suporte 5
RPDL 2250 C/Bandeja 6
Tabela RPDL 2250 C/Bandeja 7
RPDL 2700 C/Suporte 8
Tabela RPDL 2700 C/Suporte 9
RPDL 2700 C/Bandeja 10
Tabela RPDL 2700 C/Bandeja 11
RPDL 3000 C/Suporte 12
Tabela RPDL 3000 C/Suporte 13
RPDL 3000 C/Bandeja 14
Tabela RPDL 3000 C/Bandeja 15
Sapata de Regulagem de Corte Completa 16
Caixa de Transmissão Multiplicadora (BPN) 17
Caixa de Transmissão Multiplicadora (Comer) 18
Cubo das Facas Completo 19
Proteção Lateral Maior Completa 20
Proteção Lateral Menor Completa 20
Proteções de Corrente 21
Proteção Lateral Dianteira Direita (Corrente) Completa 21
Proteção Dianteira Central (Corrente) Completa 22
Proteção Lateral Dianteira Esquerda (Corrente) Completa 22
Proteção Traseira Central (Corrente) Completa 23
Proteção Lateral Traseira Direita (Corrente) Completa 23
Roda de Profundidade Completa 24
Adesivos 25

BALDAN

• RPDL 2250 C/Suporte

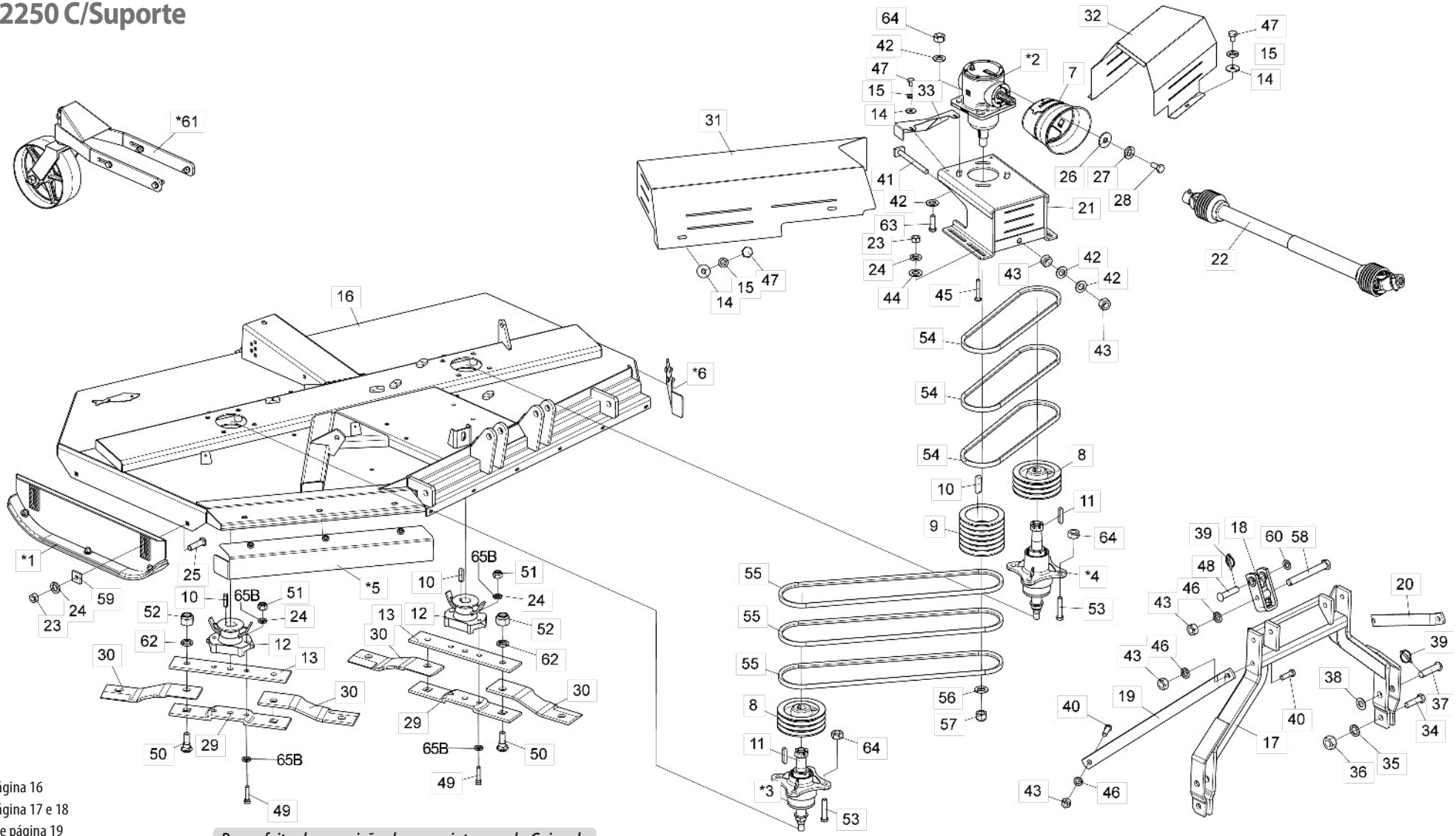

* Item 1 - Vide página 16
* Item 2 - Vide página 17 e 18
* Itens 3 e 4 - Vide página 19
* Itens 5 e 6 - Vide página 20
* Item 60 - Vide página 24

*Para efeito de reposição de peças internas da Caixa de Transmissão Multiplicadora (*2), verificar na caixa o nome do fabricante*

Nota: Itens 13A,24A,29A,49A e 51A , usar até a 10/2023, e os itens 13B,24B,29B,49B,51B e 65B usar a partir de 11/2023.

• Tabela RPDL 2250 C/Suporte

Item	Código	Descrição do Produto	Todos
*1	5522010063-3	Sapata de Regulagem Completa	2
*2	6020057992-8	Caixa de Transmissão - Relação de Transmissão 1:1,92 (BPN)	1
*2	6020059220-7	Caixa de Transmissão Multiplicadora-Relação de Transmissão 1:1,92 (Comer)	1
*3	5204010545-0	Cubo das Facas Completo Direito	1
*4	5204010546-8	Cubo das Facas Completo Esquerdo	1
*5	5464010658-4	Proteção Traseira Lateral completa 950mm	1
*6	5464010653-3	Proteção Traseira Lateral completa 225mm	1
7	6020310601-0	Conjunto de Proteção (Coifa TDP) (AEMCO CCPTDP)	1
8	5448010001-0	Polia de 3 Canais (CUBO)	2
9	5448010036-3	Polia de 6 Canais	1
10	6020058892-7	Chaveta de Q3/8" x 44mm	3
11	6020058893-5	Chaveta Q3/8" x 52mm	2
12	5368010141-4	Mancal de Fixação das Facas c/ Limpador	2
13A	5040140015-7	Barra Porta Facas Superior	2
13B	5040011138-0	Barra Porta Facas Superior	2
14	6020010443-1	Arruela Lisa M10 Ø10,50XØ30,00X2,50mm(Zincado Branco)(DIN 9021)	9
15	6020010394-0	Arruela de Pressão M10 Média (Bicromatizada)	9
16	5092010607-0	Caixa de Proteção das Facas	1
17	5084010187-5	Cabeçalho de Engate	1
18	6010602560-9	Jumelo de Engate de 190mm (Categoria 2)	2
19	5530017771-8	Suporte Menor da Chapa do 3º Ponto	1
20	5530017926-5	Suporte Maior da Chapa do 3º Ponto	1
21	5530017728-9	Suporte de Fixação da Caixa Multiplicadora	1
22	6020050788-9	Cardan CRAR 353TR X 353PI X 800TB C/CP (STU)	1
23	6020310818-7	Porca Sextavada M16 x 2,0 MA CL8 Ch.24mm Alt.13mm	8
24A	6020010124-6	Arruela de Pressão M16 (Bicromatizado)	12
24B	6020010124-6	Arruela de Pressão M16 (Bicromatizado)	8
25	6020310938-8	Parafuso Cab. Francesa M16 x 2,00 x 60mm CL8.8 RP (Bicromatizado)	4
26	6020010448-2	Arruela Lisa M8 Ø8,40XØ24,00X2,00mm(Zincado Branco)(DIN 9021)	4
27	6020010004-5	Arruela de Pressão M8 (Bicromatizado)	4
28	6020311269-9	Parafuso Cab. Sextavada M8 x 1,25 x 20mm CL 8.8 RT(Bicromatizado)	4
29A	5040140016-5	Barra Porta Facas Inferior	2
29B	5040011139-9	Barra Porta Facas Inferior	2
30	4625264811-9	Faca 451 x 100 x 12mm Aço Extra Forte (Corte Duplo)	4
31	5464010646-0	Proteção Direita da Polia Completa	1
32	5464010647-9	Proteção Esquerda da Polia Completa	1
33	5530016039-4	Suporte da Proteção (RPDL-3000)	1
34	6020310935-3	Parafuso Cab.Sextavada M24 X 3,00 X 90mm CL8.8 RP(Bicromatizado)	2
35	6020010196-3	Arruela de Pressão M24 Média(Bicromatizado)	2
36	6020310457-2	Porca Sextavada M24 x 3,00 MA CL8 Ch.36mm Alt.19mm (Bicromatizado)	2
37	6020310660-5	Pino Cabeça Francesa Ø28 x 105mm	2
38	6020010450-4	Arruela Lisa M33 Ø31,00 x Ø56,00 x 4,00mm (Zincado Branco)(DIN 125A)	2
39	6020390293-2	Trava com Argola Ø5,75 x 40mm	3
40	6020310188-3	Parafuso Cab. Sextavada M20 x 2,50 x 65mm CL 8.8 RP(Bicromatizado)	4
41	5268010867-6	Esticador de Correias de 230mm	1

Item	Código	Descrição do Produto	Todos
42	6020015986-4	Arruela Lisa M20 (Ø21 x Ø37 x 3mm) (Zincado Branco)Norma DIN 125	10
43	6020311265-6	Porca Sextavada M20 x 2,5 MA CL8 Ch.30mm Alt.16mm (Bicromatizado)	8
44	6020015985-6	Arruela Lisa M16 (Ø17 x Ø30 x 3mm) (Zincado Branco)Norma DIN 125	4
45	6020310937-0	Parafuso Cab.Francesa M16 X 2,00 X 100mm CL8.8 RP(Bicromatizado)	4
46	6020010403-2	Arruela de Pressão M20 (Bicromatizado)	6
47	6020310299-5	Parafuso Cab.Sextavada M10 X 1,50 X 15mm CL8.8 RT(Bicromatizado)	9
48	6020310595-1	Pino Cabeça Fran. de Ø1" x 105mm	1
49A	6020317617-4	Parafuso Cab. Sextavada M16 X 1,50 X 75mm Cl8.8 Rp Especial (Bicromatizado)	4
49B	6020317861-4	Parafuso Cab. Sextavada M16 X 1,50 X 80mm CL8.8 RP	4
50	6020310934-5	Parafuso Cab. Francesa M24 x 3,00 x 80mm CL8.8 (Bicromatizado) Especial	4
51A	6020317523-2	Porca Sext. Autotravante C/Nylon Baixa M16 X 1,50 Mb Cl8 Ch24mm Alt.16mm (Zinc. Brc)	4
51B	6020317434-1	Porca Sextavada M16 X 1,50 MB CL8 CH.24mm ALT.13mm	4
52	6020310338-0	Porca Sextavada Autotravante C/Nylon Alta M24 X 3,00 MA CL8 CH.36mm ALT 28,00mm	4
53	6020317624-7	Parafuso Cab. Sextavada M20 X 1,50 X 100mm Cl8.8 Rp (Bicromatizado)	8
54	6020059203-7	Correia C-60	3
55	6020059204-5	Correia C-87	3
56	6020010453-9	Arruela Lisa M33 Ø34,00 x Ø60,00 x 5,00mm (Zincado Branco)(DIN 125A)	1
57	6020310795-4	Porca Sext. AutoTravante C/Nylon Alta Ø1.1/4" 12F UNF Ch.1.3/4" Alt. 33mm	1
58	6020312506-5	Parafuso Cab. Sextavada M20 x 2,50 x 160mm CL 8.8 RP (Bicromatizado)	2
59	6010601016-4	Chapa Estriada Menor	4
60	6020010441-5	Arruela Lisa M24 Ø26 x Ø44 x 4mm	1
*61	5530018139-1	Suporte Controle De Altura Montado	1
62	6020010441-5	Arruela Lisa M24 Ø26 X Ø44 X 4mm (Zincado Branco)(Din 126)	4
63	6020317623-9	Parafuso Cab. Sextavada M20 X 1,50 X 65mm Cl8.8 Rp (Bicromatizado)	4
64	6020310848-9	Porca Sext. Autotravante C/Nylon Baixa M20 X 1,50 Mb Cl8 Ch30mm Alt22mm (Zincado Branco)	12
65B	6020016250-4	Arruela de travamento por cunha M16-DIN25201	8

BALDAN

• RPDL 2250 C/Bandeja

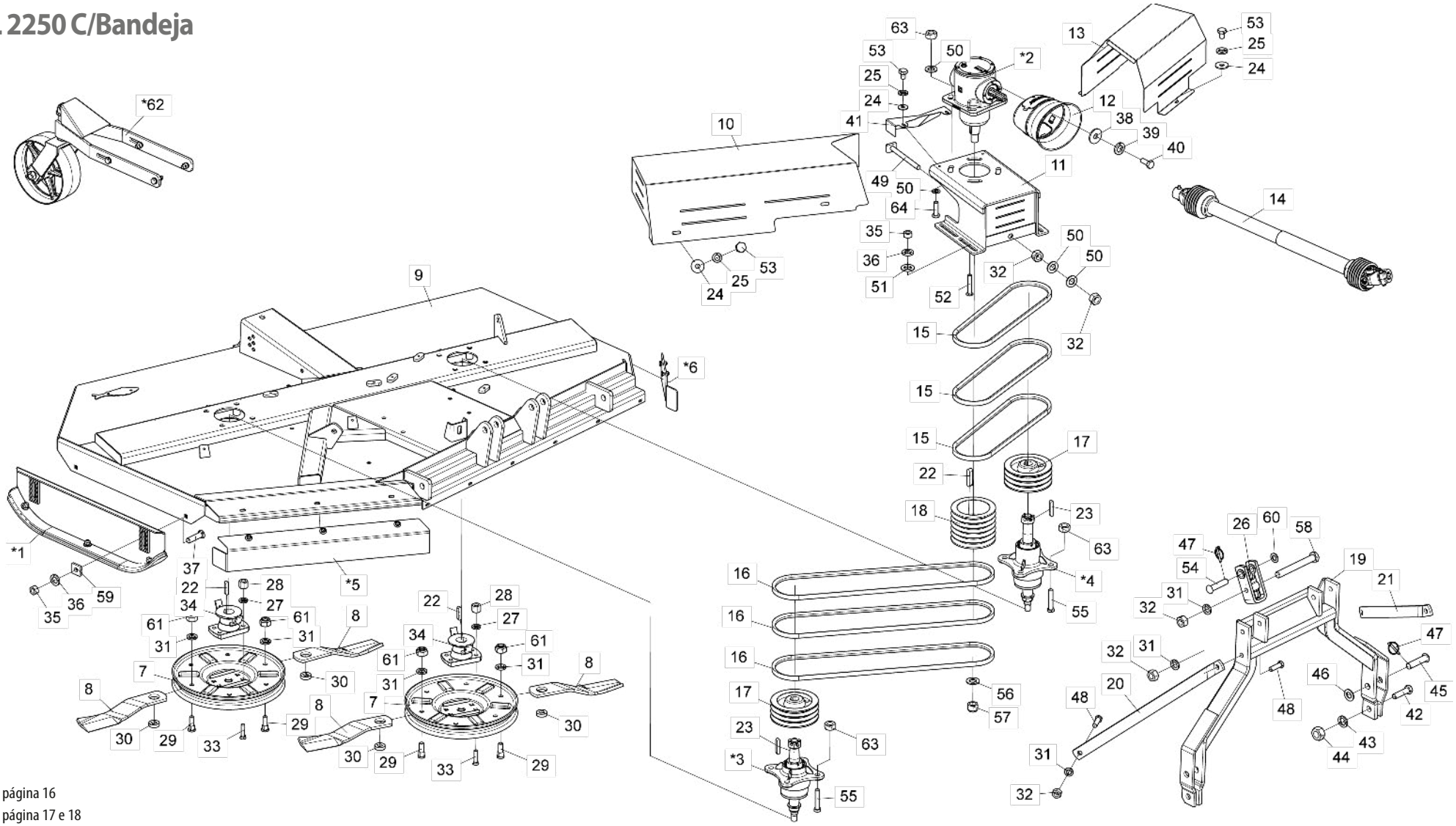

* Item 1 - Vide página 16
* Item 2 - Vide página 17 e 18
* Itens 3 e 4 - Vide página 19
* Itens 5 e 6 - Vide página 20
* Item 61 - Vide páginas 24 e 25

*Para efeito de reposição de peças internas da Caixa de Transmissão Multiplicadora (*2), verificar na caixa o nome do fabricante*

• Tabela RPDL 2250 C/Bandeja

Item	Código	Descrição do Produto	Todos
*1	5522010063-3	Sapata de Regulagem Completa	2
*2	6020057992-8	Caixa de Transmissão - Relação de Transmissão 1:1,92 (BPN)	1
*2	6020059220-7	Caixa de Transmissão Multiplicadora-Relação de Transmissão 1:1,92 (Comer)	1
*3	5204010545-0	Cubo das Facas Completo Direito	1
*4	5204010546-8	Cubo das Facas Completo Esquerdo	1
*5	5464010658-4	Proteção Traseira Lateral completa 950mm	1
*6	5464010653-3	Proteção Traseira Lateral completa 225mm	1
7	5038020001-2	Bandeja Giratoria	2
8	4625264818-6	Faca 445 x 3.1/2" de 1/2" (Corte Simples)	4
9	5092010607-0	Caixa de Proteção das Facas	1
10	5464010646-0	Proteção Direita da Polia Completa	1
11	5530017728-9	Suporte de Fixação da Caixa multiplicadora	1
12	6020310601-0	Conjunto de Proteção (Coifa TDP) (AEMCO CCPTDP)	1
13	5464010647-9	Proteção Esquerda da Polia Completa	1
14	6020050788-9	Cardan CRAR 353TR X 353PI X 800TB C/CP (STU)	1
15	6020059203-7	Correia C-60	3
16	6020059204-5	Correia C-87	3
17	5448010001-0	Polia de 3 Canais (Cubo)	2
18	5448010036-3	Polia de 6 Canais	1
19	5084010187-5	Cabeçalho de Engate	1
20	5530017771-8	Suporte Menor da Chapa do 3º Ponto	1
21	5530017926-5	Suporte Maior da Chapa do 3º Ponto	1
22	6020058892-7	Chaveta de Q3/8" x 44mm	2
23	6020058893-5	Chaveta Q3/8" x 52mm	2
24	6020010443-1	Arruela Lisa M10 Ø10,50XØ30,00X2,50mm(Zincado Branco)(DIN 9021)	9
25	6020010394-0	Arruela de Pressão M10 Média (Bicromatizada)	9
26	6010602560-9	Jumelo de Engate de 190mm (Categoria 2)	2
27	6020010412-1	Arruela de Pressão 5/8" Média Industrial(Bicromatizado)	8
28	6020310808-0	Porca Sextavada Dupla 5/8" 18F UNF GR5 CH.15/16" ALT.21,50mm (Bicromatizado)	8
29	6020310946-9	Parafuso Cab. Redonda M20 x 2,5 X 65mm CL8.8 RT(Bicromatizado)	4
30	5024070001-5	Arruela Lisa de Ø49 x Q20,5 x 15mm	4
31	6020010403-2	Arruela de Pressão M20 (Bicromatizado)	6
32	6020311265-6	Porca Sextavada M20 x 2,5 MA CL8 Ch.30mm Alt.16mm (Bicromatizado)	8
33	6020310227-8	Parafuso Arado Tipo A3 5/8"X 2.3/4" 18F UNF1A GR2 RP(Bicromatizado)	8
34	5368010891-5	Mancal de Fixação da Bandeja c/ Limpador	2
35	6020310818-7	Porca Sextavada M16 x 2,0 MA CL8 Ch.24mm Alt.13mm	8
36	6020010124-6	Arruela de Pressão M16 (Bicromatizado)	8
37	6020310938-8	Parafuso Cab. Francesa M16 x 2,00 x 60mm CL8.8 RP (Bicromatizado)	4
38	6020010448-2	Arruela Lisa M8 Ø8,40XØ24,00X2,00mm(Zincado Branco)(DIN 9021)	4
39	6020010004-5	Arruela de Pressão M8 (Bicromatizado)	4
40	6020311269-9	Parafuso Cab. Sextavada M8 x 1,25 x 20mm CL 8.8 RT(Bicromatizado)	4
41	5530016039-4	Suporte da Proteção (RPDL-3000)	1
42	6020310935-3	Parafuso Cab.Sextavada M24 X 3,00 X 90mm CL8.8 RP(Bicromatizado)	2
43	6020010196-3	Arruela de Pressão M24 Média(Bicromatizado)	2
44	6020310457-2	Porca Sextavada M24 x 3,00 MA CL8 Ch.36mm Alt.19mm (Bicromatizado)	2

Item	Código	Descrição do Produto	Todos
45	6020310660-5	Pino Cabeça Francesa Ø28 x 105mm.	2
46	6020010450-4	Arruela Lisa M33 Ø31,00 x Ø56,00 x 4,00mm (Zincado Branco)(DIN 125A)	2
47	6020390293-2	Trava com Argola Ø5,75 x 40mm	3
48	6020310188-3	Parafuso Cab. Sextavada M20 x 2,50 x 65mm CL 8.8 RP(Bicromatizado)	4
49	5268010867-6	Esticador de Correias de 230mm	1
50	6020015986-4	Arruela Lisa M20 (Ø21 x Ø37 x 3mm) (Zincado Branco)Norma DIN 125	10
51	6020015985-6	Arruela Lisa M16 (Ø17 x Ø30 x 3mm) (Zincado Branco)Norma DIN 125	4
52	6020310937-0	Parafuso Cab.Francesa M16 X 2,00 X 100mm CL8.8 RP(Bicromatizado)	4
53	6020310299-5	Parafuso Cab.Sextavada M10 X 1,50 X 15mm CL8.8 RT(Bicromatizado)	9
54	6020310595-1	Pino Cabeça Fran. de Ø1" x 105mm	1
55	6020317624-7	Parafuso Cab. Sextavada M20 X 1,50 X 100mm Cl8.8 Rp (Bicromatizado)	8
56	6020010453-9	Arruela Lisa M33 Ø34,00 x Ø60,00 x 5,00mm (Zincado Branco)(DIN 125A)	1
57	6020310795-4	Porca Sext. AutoTravante C/Nylon Alta Ø1.1/4" 12F UNF Ch.1.3/4" Alt. 33mm	1
58	6020312506-5	Parafuso Cab. Sextavada M20 x 2,50 x 160mm CL 8.8 RP (Bicromatizado)	2
59	6010601016-4	Chapa Estriada Menor	4
60	6020010441-5	Arruela Lisa M24 Ø26 x Ø44 x 4mm	1
61	6020310837-3	Porca Sextavada Autotravante C/Nylon M20 x 2,50 MA Cl8 Ch.30mm Alt.18,70mm	4
*62	5530018139-1	Suporte Controle De Altura Montado	1
63	6020310848-9	Porca Sext. Autotravante C/Nylon Baixa M20 X 1,50 Mb Cl8 Ch30mm Alt22mm (Zincado Branco)	12
64	6020317623-9	Parafuso Cab. Sextavada M20 X 1,50 X 65mm Cl8.8 Rp (Bicromatizado)	4

BALDAN

• RPDL 2700 C/Suporte

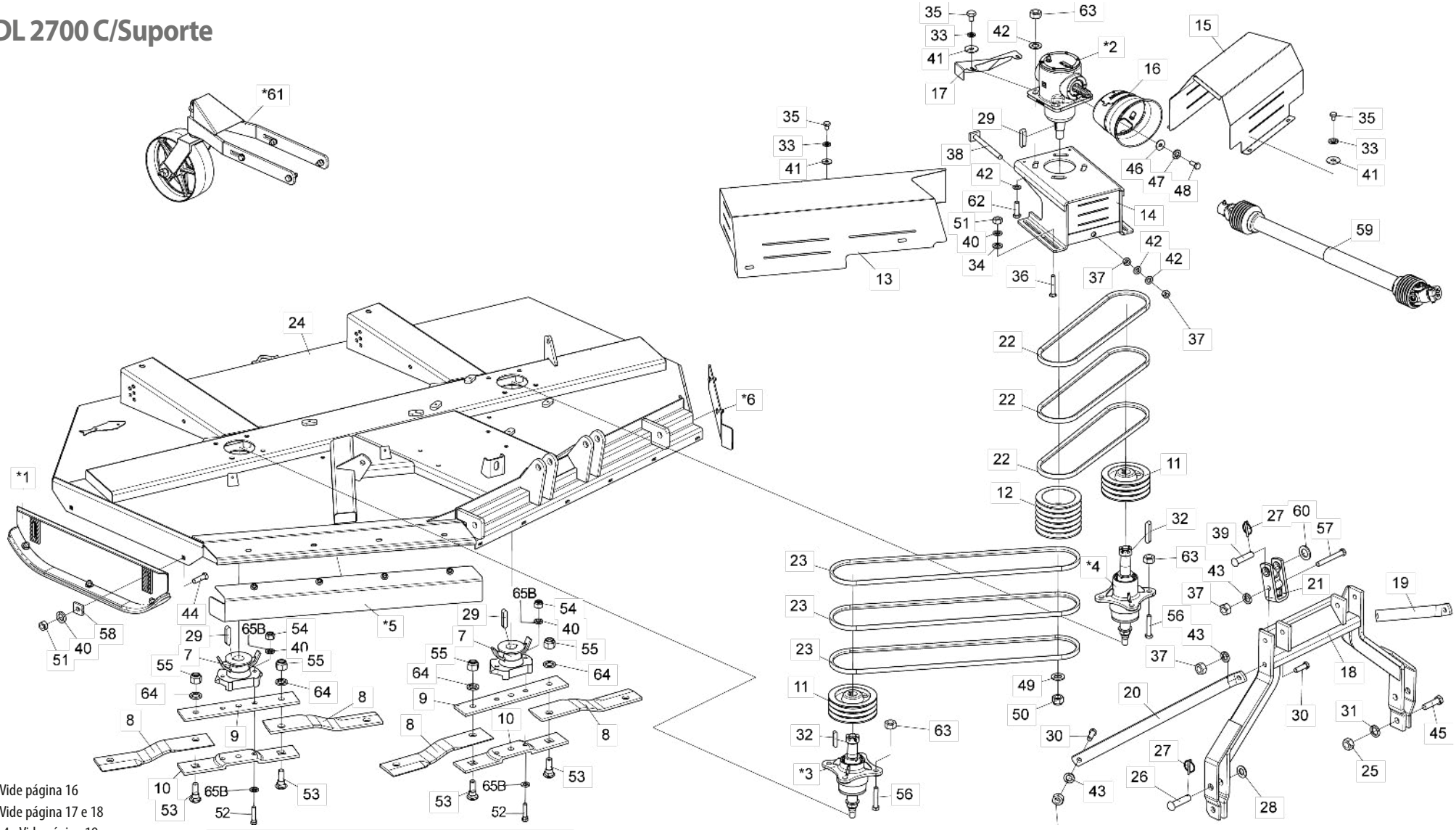

* Item 1 - Vide página 16
* Item 2 - Vide página 17 e 18
* Itens 3 e 4 - Vide página 19
* Itens 5 e 6 - Vide página 20
* Item 61 - Vide páginas 24 e 25

*Para efeito de reposição de peças internas da Caixa de Transmissão Multiplicadora (*2), verificar na caixa o nome do fabricante*

Nota: Itens 9A,10A,40A,52A e 54A , usar até a 10/2023, e os itens 9B,10B,40B,52B,54B e 65B usar a partir de 11/2023.

• Tabela RPDL 2700 C/Suporte

Item	Código	Descrição do Produto	Todos
*1	5522010063-3	Sapata de Regulagem Completa	2
*2	6020057992-8	Caixa de Transmissão - Relação de Transmissão 1:1,92 (BPN)	1
*2	6020059220-7	Caixa de Transmissão Multiplicadora-Relação de Transmissão 1:1,92 (Comer)	1
*3	5204010545-0	Cubo das Facas Completo Direito	1
*4	5204010546-8	Cubo das Facas Completo Esquerdo	1
*5	5464010656-8	Proteção Traseira Lateral completa 1185mm	1
*6	5464010654-1	Proteção Traseira Lateral completa 485mm	1
7	5368010141-4	Mancal de Fixação das Facas c/ Limpador	2
8	4625265611-1	Faca 540 x 100 x 12mm Corte Duplo Aço Extra Forte	4
9A	5040140015-7	Barra Porta Facas Superior	2
9B	5040011138-0	Barra Porta Facas Superior	2
10A	5040140016-5	Barra Porta Facas Inferior	2
10B	5040011139-9	Barra Porta Facas Inferior	2
11	5448010001-0	POLIA DE 3 CANAIS (CUBO)	2
12	5448010036-3	Polia de 6 Canais	1
13	5464010639-8	Proteção Direita da Polia Completa	1
14	5530017728-9	Suporte de Fixação da Caixa multiplicadora	1
15	5464010640-1	Proteção Esquerda da Polia Completa	1
16	6020310601-0	Conjunto de Proteção (Coifa TDP) (AEMCO CCPTDP)	1
17	5530016039-4	Suporte da Proteção (RPDL-3000)	1
18	5084010187-5	Cabeçalho de Engate	1
19	5530017766-1	Suporte Menor da Chapa do 3º Ponto	1
20	5530010214-9	Suporte Direito do 3º Ponto	1
21	6010602560-9	Jumelo de Engate de 190mm (Categoria 2)	2
22	6020050264-0	Correia C- 68	3
23	6020050237-2	Correia C - 96	3
24	5092010605-3	Caixa de Proteção das Facas	1
25	6020310457-2	Porca Sextavada M24 x 3,00 MA CL8 Ch.36mm Alt.19mm (Bicromatizado)	2
26	6020310660-5	Pino Cabeça Francesa Ø28 x 105mm.	2
27	6020390293-2	Trava com Argola Ø5,75 x 40mm	3
28	6020010450-4	Arruela Lisa M33 Ø31,00 x Ø56,00 x 4,00mm (Zincado Branco)(DIN 125A)	2
29	6020058892-7	Chaveta de Q3/8" x 44mm	3
30	6020310188-3	Parafuso Cab. Sextavada M20 x 2,50 x 65mm CL 8.8 RP(Bicromatizado)	4
31	6020010196-3	Arruela de Pressão M24 Média(Bicromatizado)	2
32	6020058893-5	Chaveta Q3/8" x 52mm	2
33	6020010394-0	Arruela de Pressão M10 Média (Bicromatizada)	10
34	6020015985-6	Arruela Lisa M16 (Ø17 x Ø30 x 3mm) (Zincado Branco)Norma DIN 125	4
35	6020310299-5	Parafuso Cab.Sextavada M10 X 1,50 X 15mm CL8.8 RT(Bicromatizado)	10
36	6020310937-0	Parafuso Cab.Francesa M16 X 2,00 X 100mm CL8.8 RP(Bicromatizado)	4
37	6020311265-6	Porca Sextavada M20 x 2,5 MA CL8 Ch.30mm Alt.16mm (Bicromatizado)	8
38	5268010867-6	Esticador de Correias de 230mm	1
39	6020310595-1	Pino Cabeça Fran. de Ø1" x 105mm	1
40A	6020010124-6	Arruela de Pressão M16 (Bicromatizado)	12
40B	6020010124-6	Arruela de Pressão M16 (Bicromatizado)	8
41	6020010443-1	Arruela Lisa M10 Ø10,50XØ30,00X2,50mm(Zincado Branco)(DIN 9021)	10

Item	Código	Descrição do Produto	Todos
42	6020015986-4	Arruela Lisa M20 (Ø21 x Ø37 x 3mm) (Zincado Branco)Norma DIN 125	10
43	6020010403-2	Arruela de Pressão M20 (Bicromatizado)	6
44	6020310938-8	Parafuso Cab. Francesa M16 x 2,00 x 60mm CL8.8 RP (Bicromatizado)	4
45	6020310935-3	Parafuso Cab.Sextavada M24 X 3,00 X 90mm CL8.8 RP(Bicromatizado)	2
46	6020010448-2	Arruela Lisa M8 Ø8,40XØ24,00X2,00mm(Zincado Branco)(DIN 9021)	4
47	6020010004-5	Arruela de Pressão M8 (Bicromatizado)	4
48	6020311269-9	Parafuso Cab. Sextavada M8 x 1,25 x 20mm CL 8.8 RT(Bicromatizado)	4
49	6020010453-9	Arruela Lisa M33 Ø34,00 x Ø60,00 x 5,00mm (Zincado Branco)(DIN 125A)	1
50	6020310795-4	Porca Sext. AutoTravante C/Nylon Alta Ø1.1/4" 12F UNF Ch.1.3/4" Alt. 33mm	1
51	6020310818-7	Porca Sextavada M16 x 2,0 MA CL8 Ch.24mm Alt.13mm	8
52A	6020317617-4	Parafuso Cab. Sextavada M16 X 1,50 X 75mm Cl8.8 Rp Especial (Bicromatizado)	4
52B	6020317861-4	Parafuso Cab. Sextavada M16 X 1,50 X 80mm CL8.8 RP	4
53	6020310934-5	Parafuso Cab. Francesa M24 x 3,00 x 80mm CL8.8 (Bicromatizado) Especial	4
54A	6020317523-2	Porca Sext. Autotravante C/Nylon Baixa M16 X 1,50 Mb Cl8 Ch24mm Alt.16mm (Zinc. Brc)	4
54B	6020317434-1	Porca Sextavada M16 X 1,50 MB CL8 CH.24mm ALT.13mm	4
55	6020310338-0	Porca Sextavada Autotravante C/Nylon Alta M24 X 3,00 MA CL8 CH.36mm ALT 28,00mm	4
56	6020317624-7	Parafuso Cab. Sextavada M20 X 1,50 X 100mm Cl8.8 Rp (Bicromatizado)	8
57	6020312506-5	Parafuso Cab. Sextavada M20 x 2,50 x 160mm CL 8.8 RP (Bicromatizado)	2
58	6010601016-4	Chapa Estriada Menor	4
59	6020050788-9	Cardan CRAR 353TR X 353PI X 800TB C/CP (STU)	1
60	6020010441-5	Arruela Lisa M24 Ø26 x Ø44 x 4mm	1
*61	5530018139-1	Suporte Controle De Altura Montado	2
62	6020317623-9	Parafuso Cab. Sextavada M20 X 1,50 X 65mm Cl8.8 Rp (Bicromatizado)	4
63	6020310848-9	Porca Sext. Autotravante C/Nylon Baixa M20 X 1,50 Mb Cl8 Ch30mm Alt22mm (Zincado Branco)	12
64	6020010441-5	Arruela Lisa M24 Ø26 X Ø44 X 4mm (Zincado Branco)(Din 126)	4
65B	6020016250-4	Arruela de travamento por cunha M16-DIN25201	8

• RPDL 2700 C/Bandeja

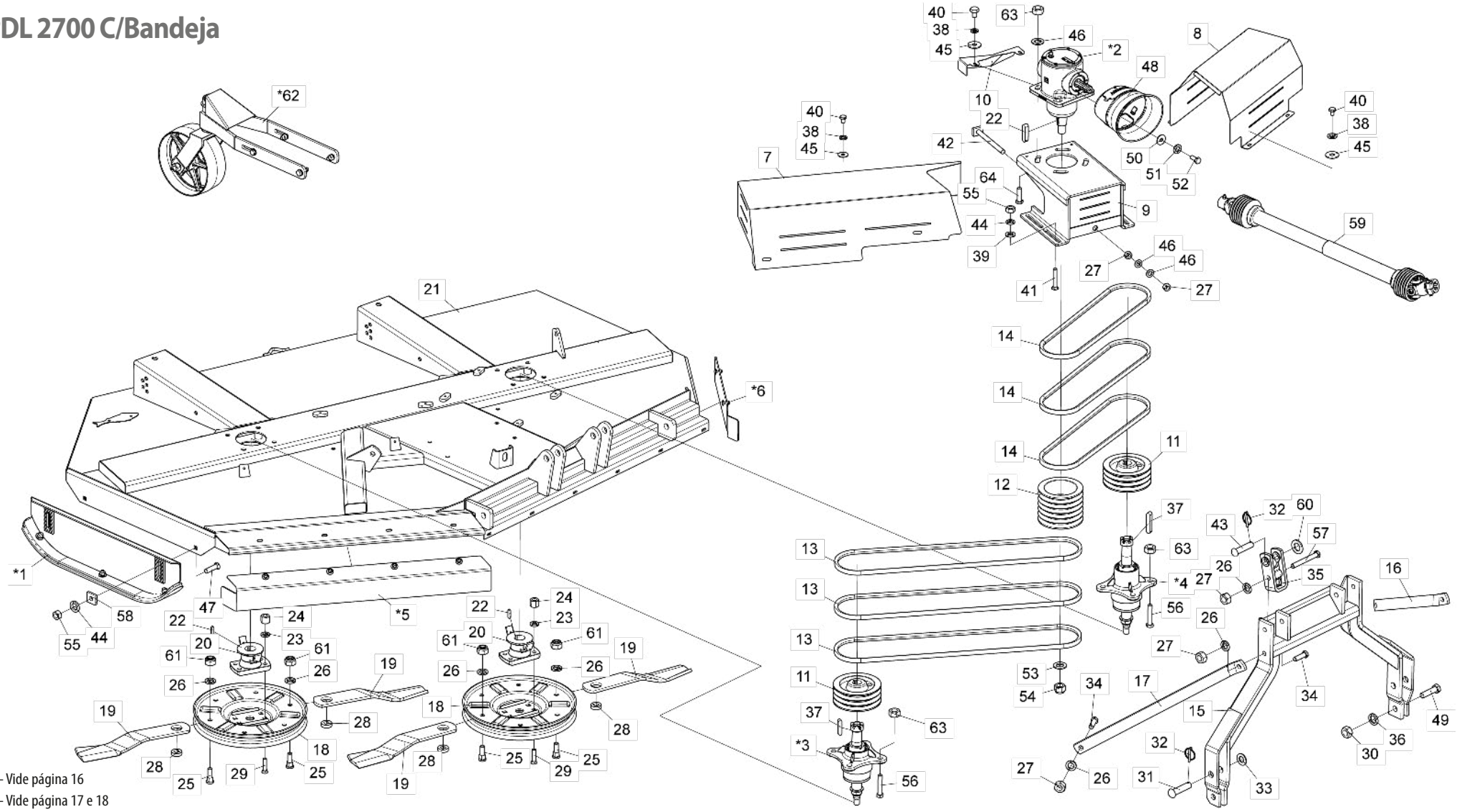

* Item 1 - Vide página 16
* Item 2 - Vide página 17 e 18
* Itens 3 e 4 - Vide página 19
* Itens 5 e 6 - Vide página 20
* Item 61 - Vide páginas 24 e 25

*Para efeito de reposição de peças internas da Caixa de Transmissão Multiplicadora (*2), verificar na caixa o nome do fabricante*

• Tabela RPDL 2700 C/Bandeja

Item	Código	Descrição do Produto	Todos
*1	5522010063-3	Sapata de Regulagem Completa	2
*2	6020057992-8	Caixa de Transmissão - Relação de Transmissão 1:1,92 (BPN)	1
*2	6020059220-7	Caixa de Transmissão Multiplicadora-Relação de Transmissão 1:1,92 (Comer)	1
*3	5204010545-0	Cubo das Facas Completo Direito	1
*4	5204010546-8	Cubo das Facas Completo Esquerdo	1
*5	5464010656-8	Proteção Traseira Lateral completa 1185mm	1
*6	5464010654-1	Proteção Traseira Lateral completa 485mm	1
7	5464010639-8	Proteção Direita da Polia Completa	1
8	5464010640-1	Proteção Esquerda da Polia Completa	1
9	5530017728-9	Suporte de Fixação da Caixa multiplicadora	1
10	5530016039-4	Suporte da Proteção (RPDL-3000)	1
11	5448010001-0	POLIA DE 3 CANAIS (CUBO)	2
12	5448010036-3	Polia de 6 Canais	1
13	6020050237-2	Correia C - 96	3
14	6020050264-0	Correia C - 68	3
15	5084010187-5	Cabeçalho de Engate	1
16	5530017766-1	Suporte Menor da Chapa do 3º Ponto	1
17	5530010214-9	Suporte Direito do 3º Ponto	1
18	5038020001-2	Bandeja Giratoria	2
19	4625265608-1	Faca 545 x 3.1/2" de 1/2" Aço Extra Forte (Corte Simples)	4
20	5368010891-5	Mancal de Fixação da Bandeja c/ Limpador	2
21	5092010605-3	Caixa de Proteção das Facas	1
22	6020058892-7	Chaveta de Q3/8" x 44mm	3
23	6020010412-1	Arruela de Pressão 5/8" Média Industrial(Bicromatizado)	8
24	6020310808-0	Porca Sextavada Dupla 5/8" 18F UNF GR5 CH.15/16" ALT.21,50mm	8
25	6020310946-9	Parafuso Cab. Redonda M20 x 2,5 X 65mm CL8.8 RT(Bicromatizado)	4
26	6020010403-2	Arruela de Pressão M20 (Bicromatizado)	10
27	6020311265-6	Porca Sextavada M20 x 2,5 MA CL8 Ch.30mm Alt.16mm (Bicromatizado)	12
28	5024070001-5	Arruela Lisa de Ø49 x Q20,5 x 15mm	4
29	6020310227-8	Parafuso Arado Tipo A3 5/8" X 2.3/4" 18F UNF1A GR2 RP(Bicromatizado)	8
30	6020310457-2	Porca Sextavada M24 x 3,00 MA CL8 Ch.36mm Alt.19mm (Bicromatizado)	2
31	6020310660-5	Pino Cabeça Francesa Ø28 x 105mm	2
32	6020390293-2	Trava com Argola Ø5,75 x 40mm	3
33	6020010450-4	Arruela Lisa M33 Ø31,00 x Ø56,00 x 4,00mm (Zincado Branco)(DIN 125A)	2
34	6020310188-3	Parafuso Cab. Sextavada M20 x 2,50 x 65mm CL 8.8 RP(Bicromatizado)	4
35	6010602560-9	Jumelo de Engate de 190mm (Categoria 2)	2
36	6020010196-3	Arruela de Pressão M24 Média(Bicromatizado)	2
37	6020058893-5	Chaveta Q3/8" x 52mm	2
38	6020010394-0	Arruela de Pressão M10 Média (Bicromatizada)	10
39	6020015985-6	Arruela Lisa M16 (Ø17 x Ø30 x 3mm) (Zincado Branco)Norma DIN 125	4
40	6020310299-5	Parafuso Cab.Sextavada M10 X 1,50 X 15mm CL8.8 RT(Bicromatizado)	10
41	6020310937-0	Parafuso Cab.Francesa M16 X 2,00 X 100mm CL8.8 RP(Bicromatizado)	4
42	5268010867-6	Esticador de Correias de 230mm	1
43	6020310595-1	Pino Cabeça Fran. de Ø1" x 105mm	1
44	6020010124-6	Arruela de Pressão M16 (Bicromatizado)	8

Item	Código	Descrição do Produto	Todos
45	6020010443-1	Arruela Lisa M10 Ø10,50XØ30,00X2,50mm(Zincado Branco)(DIN 9021)	10
46	6020015986-4	Arruela Lisa M20 (Ø21 x Ø37 x 3mm) (Zincado Branco)Norma DIN 125	6
47	6020310938-8	Parafuso Cab. Francesa M16 x 2,00 x 60mm CL8.8 RP (Bicromatizado)	4
48	6020310601-0	Conjunto de Proteção (Coifa TDP) (AEMCO CCPTDP)	1
49	6020310935-3	Parafuso Cab.Sextavada M24 X 3,00 X 90mm CL8.8 RP(Bicromatizado)	2
50	6020010448-2	Arruela Lisa M8 Ø8,40XØ24,00X2,00mm(Zincado Branco)(DIN 9021)	4
51	6020010004-5	Arruela de Pressão M8 (Bicromatizado)	4
52	6020311269-9	Parafuso Cab. Sextavada M8 x 1,25 x 20mm CL 8.8 RT(Bicromatizado)	4
53	6020010453-9	Arruela Lisa M33 Ø34,00 x Ø60,00 x 5,00mm (Zincado Branco)(DIN 125A)	1
54	6020310795-4	Porca Sext. AutoTravante C/Nylon Alta Ø1.1/4" 12F UNF Ch.1.3/4" Alt. 33mm	1
55	6020310818-7	Porca Sextavada M16 x 2,0 MA CL8 Ch.24mm Alt.13mm	8
56	6020317624-7	Parafuso Cab. Sextavada M20 X 1,50 X 100mm Cl8.8 Rp (Bicromatizado)	8
57	6020312506-5	Parafuso Cab. Sextavada M20 x 2,50 x 160mm CL 8.8 RP (Bicromatizado)	2
58	6010601016-4	Chapa Estriada Menor	4
59	6020050788-9	Cardan CRAR 353TR X 353PI X 800TB C/CP (STU)	1
60	6020010441-5	Arruela Lisa M24 Ø26 x Ø44 x 4mm	1
61	6020310837-3	Porca Sextavada Autotravante C/Nylon M20 x 2,50 MA Cl8 Ch.30mm Alt.18,70mm	4
*62	5530018139-1	Suporte Controle De Altura Montado	2
63	6020310848-9	Porca Sext. Autotravante C/Nylon Baixa M20 X 1,50 Mb Cl8 Ch30mm Alt22mm (Zincado Branco)	12
64	6020317623-9	Parafuso Cab. Sextavada M20 X 1,50 X 65mm Cl8.8 Rp (Bicromatizado)	4

BALDAN

• RPDL 3000 C/Suporte

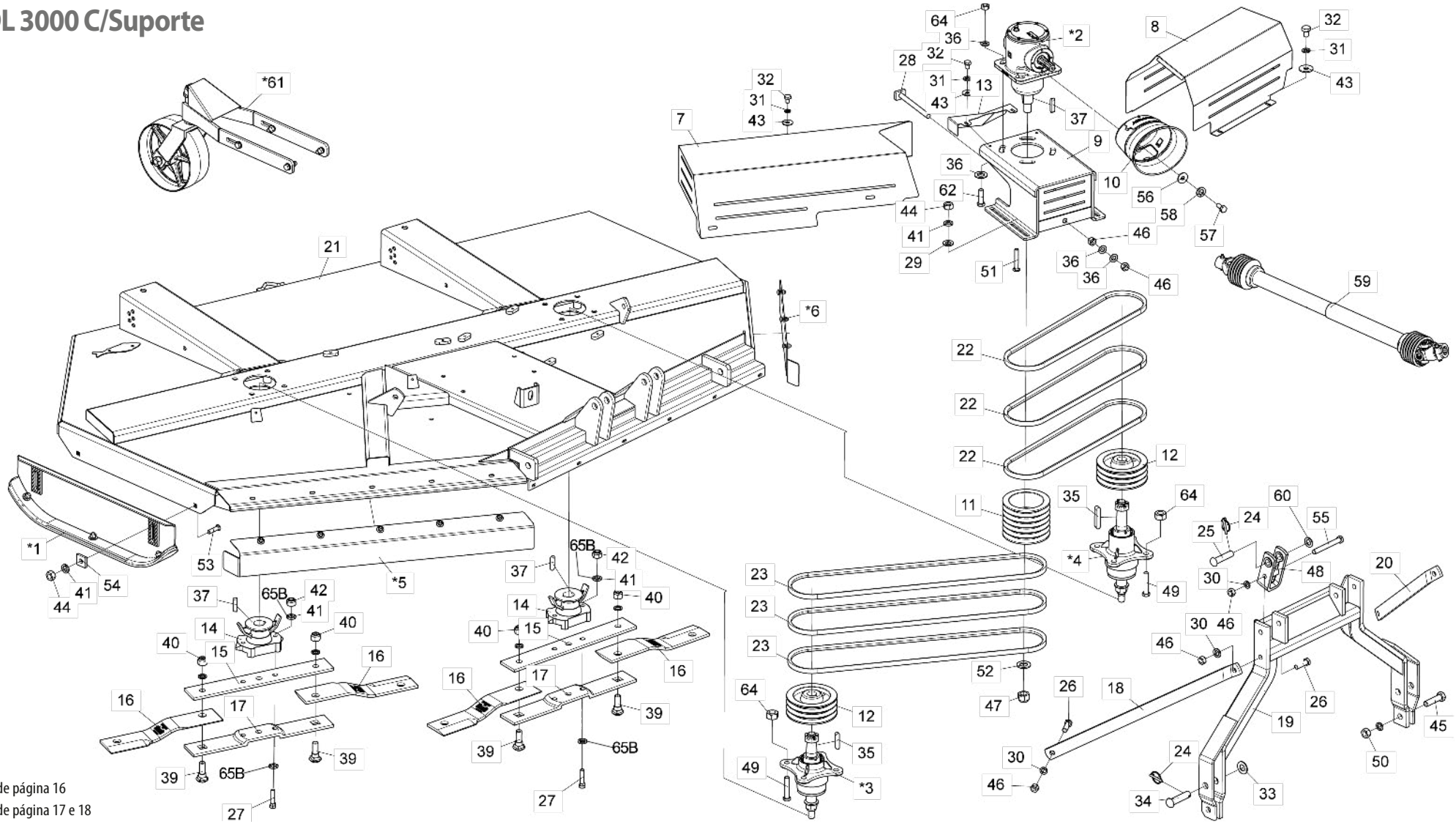

* Item 1 - Vide página 16
* Item 2 - Vide página 17 e 18
* Itens 3 e 4 - Vide página 19
* Itens 5 e 6 - Vide página 20
* Item 61 - Vide páginas 24 e 25

*Para efeito de reposição de peças internas da Caixa de Transmissão Multiplicadora (*2), verificar na caixa o nome do fabricante*

Nota: Itens 15A,17A,27A,41A e 42A , usar até a 10/2023, e os itens 15B,17B,27B,41B ,42B e 65B usar a partir de 11/2023.

• Tabela RPDL 3000 C/Suporte

Item	Código	Descrição do Produto	Todos
*1	5522010063-3	Sapata de Regulagem Completa	2
*2	6020057992-8	Caixa de Transmissão - Relação de Transmissão 1:1,92 (BPN)	1
*2	6020059220-7	Caixa de Transmissão Multiplicadora-Relação de Transmissão 1:1,92 (Comer)	1
*3	5204010545-0	Cubo das Facas Completo Direito	1
*4	5204010546-8	Cubo das Facas Completo Esquerdo	1
*5	5464010657-6	Proteção Traseira Lateral completa 1305mm	1
*6	5464010655-0	Proteção Traseira Lateral completa 640mm	1
7	5464010617-7	Proteção Direita da Polia Completa	1
8	5464010618-5	Proteção Esquerda da Polia Completa	1
9	5530017728-9	Suporte de Fixação da Caixa multiplicadora	1
10	6020310601-0	Conjunto de Proteção (Coifa TDP) (AEMCO CCPTDP)	1
11	5448010036-3	Polia de 6 Canais	1
12	5448010001-0	Polia de 3 Canais (CUBO)	2
13	5530016039-4	Suporte da Proteção (RPDL-3000)	1
14	5368010141-4	Mancal de Fixação das Facas c/ Limpador	2
15A	5040140011-4	Barra Porta Facas Superior	2
15B	5040011074-0	Barra Porta Facas Superior	2
16	4625265611-1	Faca 540 x 100 x 12mm Corte Duplo Aço Extra Forte	4
17A	5040140012-2	Barra Porta Facas Inferior	2
17B	5040011073-2	Barra Porta Facas Inferior	2
18	5530010313-7	Suporte Direito do 3º Ponto	1
19	5084010187-5	Cabeçalho de Engate	1
20	5530160131-9	Suporte Menor da Chapa do 3º Ponto	1
21	5092010597-9	Caixa de Proteção das Facas	1
22	6020050238-0	Correia C-73	3
23	6020050237-2	Correia C-96	3
24	6020390293-2	Trava com Argola Ø5,75 x 40mm	3
25	6020310595-1	Pino Cabeça Fran. de Ø1" x 105mm	1
26	6020310188-3	Parafuso Cab. Sextavada M20 x 2,50 x 65mm CL 8.8 RP(Bicromatizado)	4
27A	6020317617-4	Parafuso Cab. Sextavada M16 X 1,50 X 75mm Cl8.8 Rp Especial (Bicromatizado)	4
27B	6020317861-4	Parafuso Cab.Sextavada M16 X 1,50 X 80mm CL8.8 RP	4
28	5268010871-4	Esticador de Correias de 290mm	1
29	6020015985-6	Arruela Lisa M16 (Ø17 x Ø30 x 3mm) (Zincado Branco)Norma DIN 125	4
30	6020010403-2	Arruela de Pressão M20 (Bicromatizado)	6
31	6020010394-0	Arruela de Pressão M10 Média (Bicromatizada)	10
32	6020310299-5	Parafuso Cab.Sextavada M10 X 1,50 X 15mm CL8.8 RT(Bicromatizado)	10
33	6020010450-4	Arruela Lisa M33 Ø31,00 x Ø56,00 x 4,00mm (Zincado Branco)(DIN 125A)	2
34	6020310660-5	Pino Cabeça Francesa Ø28 x 105mm.	2
35	6020058893-5	Chaveta Q3/8" x 52mm	2
36	6020015986-4	Arruela Lisa M20 (Ø21 x Ø37 x 3mm) (Zincado Branco)Norma DIN 125	10
37	6020058892-7	Chaveta de Q3/8" x 44mm	3
38	6020010196-3	Arruela de Pressão M24 Média(Bicromatizado)	2
39	6020310934-5	Parafuso Cab. Francesa M24 x 3,00 x 80mm CL8.8 (Bicromatizado) Especial	4
40	6020310338-0	Porca Sextavada Autotravante C/Nylon Alta M24 X 3,00 MA CL8 CH.36mm ALT 28,00mm	4
41A	6020010124-6	Arruela de Pressão M16 (Bicromatizado)	12

Item	Código	Descrição do Produto	Todos
41B	6020010124-6	Arruela de Pressão M16 (Bicromatizado)	8
42A	6020317523-2	Porca Sext. Autotravante C/Nylon Baixa M16 X 1,50 Mb Cl8 Ch24mm Alt.16mm (Zinc. Brc)	4
42B	6020317434-1	Porca Sextavada M16 X 1,50 MB CL8 CH.24mm ALT.13mm	4
43	6020010443-1	Arruela Lisa M10 Ø10,50XØ30,00X2,50mm(Zincado Branco)(DIN 9021)	10
44	6020310818-7	Porca Sextavada M16 x 2,0 MA CL8 Ch.24mm Alt.13mm	8
45	6020310935-3	Parafuso Cab.Sextavada M24 X 3,00 X 90mm CL8.8 RP(Bicromatizado)	2
46	6020311265-6	Porca Sextavada M20 x 2,5 MA CL8 Ch.30mm Alt.16mm (Bicromatizado)	8
47	6020310795-4	Porca Sext. AutoTravante C/Nylon Alta Ø1.1/4" 12F UNF Ch.1.3/4" Alt. 33mm	1
48	6010602560-9	Jumelo de Engate de 190mm (Categoria 2)	2
49	6020317624-7	Parafuso Cab. Sextavada M20 X 1,50 X 100mm Cl8.8 Rp (Bicromatizado)	8
50	6020310457-2	Porca Sextavada M24 x 3,00 MA CL8 Ch.36mm Alt.19mm (Bicromatizado)	2
51	6020310937-0	Parafuso Cab.Francesa M16 X 2,00 X 100mm CL8.8 RP(Bicromatizado)	4
52	6020010453-9	Arruela Lisa M33 Ø34,00 x Ø60,00 x 5,00mm (Zincado Branco)(DIN 125A)	1
53	6020310938-8	Parafuso Cab. Francesa M16 x 2,00 x 60mm CL8.8 RP (Bicromatizado)	4
54	6010601016-4	Chapa Estriada Menor	4
55	6020312506-5	Parafuso Cab. Sextavada M20 x 2,50 x 160mm CL 8.8 RP (Bicromatizado)	2
56	6020010448-2	Arruela Lisa M8 Ø8,40XØ24,00X2,00mm(Zincado Branco)(DIN 9021)	4
57	6020311269-9	Parafuso Cab. Sextavada M8 x 1,25 x 20mm CL 8.8 RT(Bicromatizado)	4
58	6020010004-5	Arruela de Pressão M8 (Bicromatizado)	4
59	6020050788-9	Cardan CRAR 353TR X 353PI X 800TB C/CP (STU)	1
60	6020010441-5	Arruela Lisa M24 Ø26 x Ø44 x 4mm	1
*61	5530018139-1	Suporte Controle De Altura Montado	2
62	6020317623-9	Parafuso Cab. Sextavada M20 X 1,50 X 65mm Cl8.8 Rp (Bicromatizado)	4
63	6020010441-5	Arruela Lisa M24 Ø26 X Ø44 X 4mm (Zincado Branco)(Din 126)	4
64	6020310848-9	Porca Sext. Autotravante C/Nylon Baixa M20 X 1,50 Mb Cl8 Ch30mm Alt22mm (Zincado Branco)	12
65B	6020016250-4	Arruela de travamento por cunha M16-DIN25201	8

BALDAN

• RPDL 3000 C/Bandeja

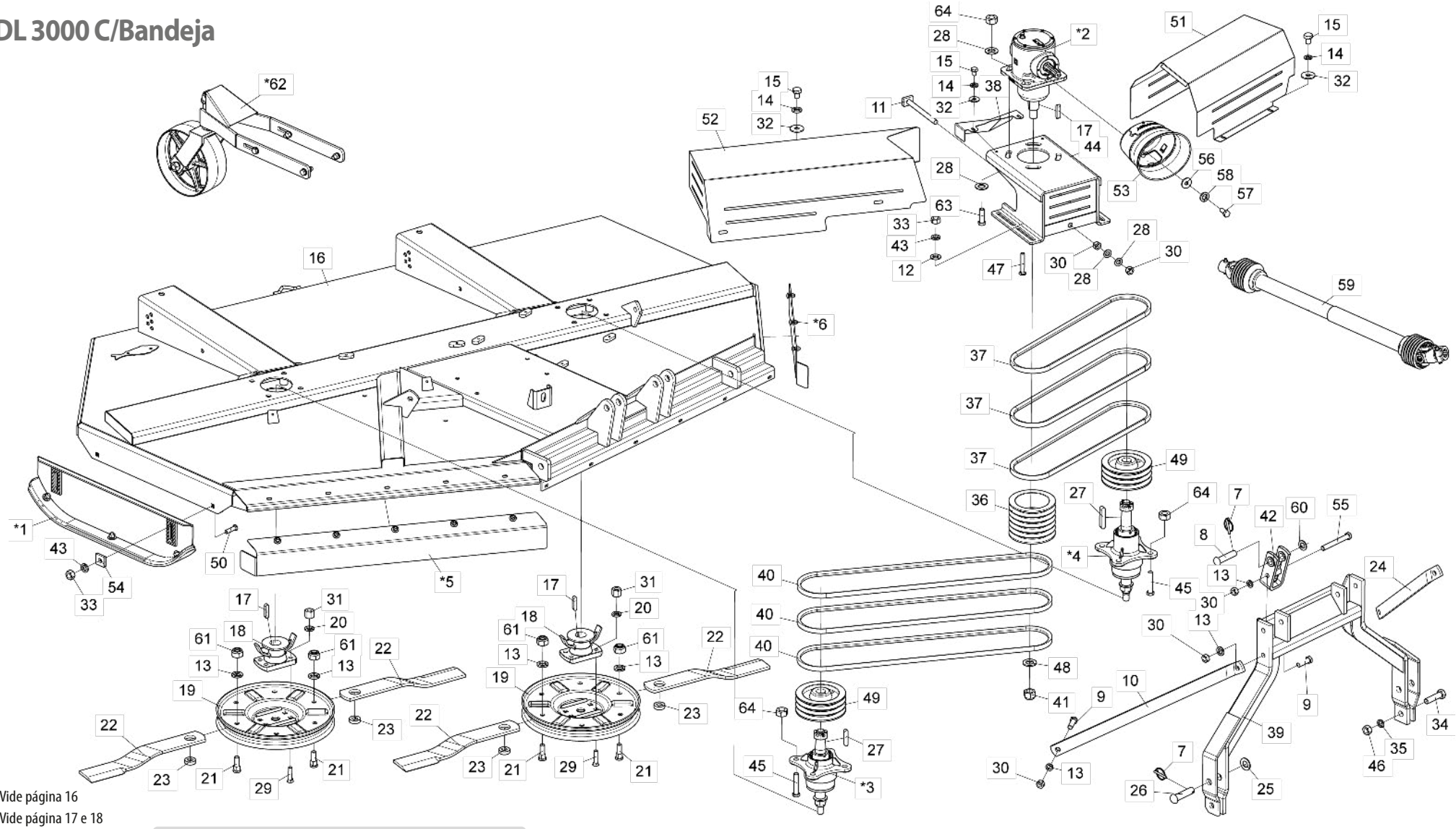

* Item 1 - Vide página 16
* Item 2 - Vide página 17 e 18
* Itens 3 e 4 - Vide página 19
* Itens 5 e 6 - Vide página 20
* Item 61 - Vide páginas 24 e 25

*Para efeito de reposição de peças internas da Caixa de Transmissão Multiplicadora (*2), verificar na caixa o nome do fabricante*

• Tabela RPDL 3000 C/Bandeja

Item	Código	Descrição do Produto	Todos
*1	5522010063-3	Sapata de Regulagem Completa	2
*2	6020057992-8	Caixa de Transmissão - Relação de Transmissão 1:1,92 (BPN)	1
*2	6020059220-7	Caixa de Transmissão Multiplicadora-Relação de Transmissão 1:1,92 (Comer)	1
*3	5204010545-0	Cubo das Facas Completo Direito	1
*4	5204010546-8	Cubo das Facas Completo Esquerdo	1
*5	5464010657-6	Proteção Traseira Lateral completa 1305mm	1
*6	5464010655-0	Proteção Traseira Lateral completa 640mm	1
7	6020390293-2	Trava com Argola Ø5,75 x 40mm	3
8	6020310595-1	Pino Cabeça Fran. de Ø1" x 105mm	1
9	6020310188-3	Parafuso Cab. Sextavada M20 x 2,50 x 65mm CL 8.8 RP(Bicromatizado)	4
10	5530010313-7	Suporte Direito do 3º Ponto	1
11	5268010871-4	Esticador de Correias de 290mm	1
12	6020015985-6	Arruela Lisa M16 (Ø17 x Ø30 x 3mm) (Zincado Branco)Norma DIN 125	4
13	6020010403-2	Arruela de Pressão M20 (Bicromatizado)	10
14	6020010394-0	Arruela de Pressão M10 Média (Bicromatizada)	10
15	6020310299-5	Parafuso Cab.Sextavada M10 X 1,50 X 15mm CL8.8 RT(Bicromatizado)	10
16	5092010597-9	Caixa de Proteção das Facas	1
17	6020058892-7	Chaveta de Q3/8" x 44mm	3
18	5368010891-5	Mancal de Fixação da Bandeja c/ Limpador	2
19	5038020001-2	Bandeja Giratoria	2
20	6020010412-1	Arruela de Pressão 5/8" Média Industrial(Bicromatizado)	8
21	6020310946-9	Parafuso Cab. Redonda M20 x 2,5 X 65mm CL8.8 RT(Bicromatizado)	4
22	4625266010-0	Faca 605 x 3.1/2" de 1/2" (Corte Simples)	4
23	5024070001-5	Arruela Lisa de Ø49 x Q20,5 x 15mm	4
24	5530160131-9	Suporte Menor da Chapa do 3º Ponto	1
25	6020010450-4	Arruela Lisa M33 Ø31,00 x Ø56,00 x 4,00mm (Zincado Branco)(DIN 125A)	2
26	6020310660-5	Pino Cabeça Francesa Ø28 x 105mm.	2
27	6020058893-5	Chaveta Q3/8" x 52mm	2
28	6020015986-4	Arruela Lisa M20 (Ø21 x Ø37 x 3mm) (Zincado Branco)Norma DIN 125	10
29	6020310227-8	Parafuso Arado Tipo A3 5/8" X 2.3/4" 18F UNF1A GR2 RP(Bicromatizado)	8
30	6020311265-6	Porca Sextavada M20 x 2,5 MA CL8 Ch.30mm Alt.16mm (Bicromatizado)	8
31	6020310808-0	Porca Sextavada Dupla 5/8" 18F UNF GR5 CH.15/16" ALT.21,50mm (Bicromatizado)	8
32	6020010443-1	Arruela Lisa M10 Ø10,50XØ30,00X2,50mm(Zincado Branco)(DIN 9021)	10
33	6020310818-7	Porca Sextavada M16 x 2,0 MA CL8 Ch.24mm Alt.13mm	8
34	6020310935-3	Parafuso Cab.Sextavada M24 X 3,00 X 90mm CL8.8 RP(Bicromatizado)	2
35	6020010196-3	Arruela de Pressão M24 Média(Bicromatizado)	2
36	5448010036-3	Polia de 6 Canais	1
37	6020050238-0	Correia C-73	3
38	5530016039-4	Suporte da Proteção (RPDL-3000)	1
39	5084010187-5	Cabeçalho de Engate	1
40	6020050237-2	Correia C - 96	3
41	6020310795-4	Porca Sext. AutoTravante C/Nylon Alta Ø1.1/4" 12F UNF Ch.1.3/4" Alt. 33mm	1
42	6010602560-9	Jumelo de Engate de 190mm (Categoria 2)	2
43	6020010124-6	Arruela de Pressão M16 (Bicromatizado)	8
44	5530017728-9	Suporte de Fixação da Caixa multiplicadora	1
45	6020317624-7	Parafuso Cab. Sextavada M20 X 1,50 X 100mm Cl8.8 Rp (Bicromatizado)	8
46	6020310457-2	Porca Sextavada M24 x 3,00 MA CL8 Ch.36mm Alt.19mm (Bicromatizado)	2
47	6020310937-0	Parafuso Cab.Francesa M16 X 2,00 X 100mm CL8.8 RP(Bicromatizado)	4
48	6020010453-9	Arruela Lisa M33 Ø34,00 x Ø60,00 x 5,00mm (Zincado Branco)(DIN 125A)	1
49	5448010001-0	Polia de 3 Canais (CUBO)	2
50	6020310938-8	Parafuso Cab. Francesa M16 x 2,00 x 60mm CL8.8 RP (Bicromatizado)	4
51	5464010618-5	Proteção Esquerda da Polia Completa	1
52	5464010617-7	Proteção Direita da Polia Completa	1
53	6020310601-0	Conjunto de Proteção (Coifa TDP) (AEMCO CCPTDP)	1
54	6010601016-4	Chapa Estriada Menor	4
55	6020312506-5	Parafuso Cab. Sextavada M20 x 2,50 x 160mm CL 8.8 RP (Bicromatizado)	2
56	6020010448-2	Arruela Lisa M8 Ø8,40XØ24,00X2,00mm(Zincado Branco)(DIN 9021)	4
57	6020311269-9	Parafuso Cab. Sextavada M8 x 1,25 x 20mm CL 8.8 RT(Bicromatizado)	4
58	6020010004-5	Arruela de Pressão M8 (Bicromatizado)	4
59	6020050788-9	Cardan CRAR 353TR X 353PI X 800TB C/CP (STU)	1
60	6020010441-5	Arruela Lisa M24 Ø26 x Ø44 x 4mm	1
61	6020310837-3	Porca Sextavada Autotravante C/Nylon M20 x 2,50 MA Cl8 Ch.30mm Alt.18,70mm	4
*62	5530018139-1	Suporte Controle De Altura Montado	2
63	6020317623-9	Parafuso Cab. Sextavada M20 X 1,50 X 65mm Cl8.8 Rp (Bicromatizado)	4
64	6020310848-9	Porca Sext. Autotravante C/Nylon Baixa M20 X 1,50 Mb Cl8 Ch30mm Alt22mm (Zincado Branco)	12

• Sapata de Regulagem de Corte Completa

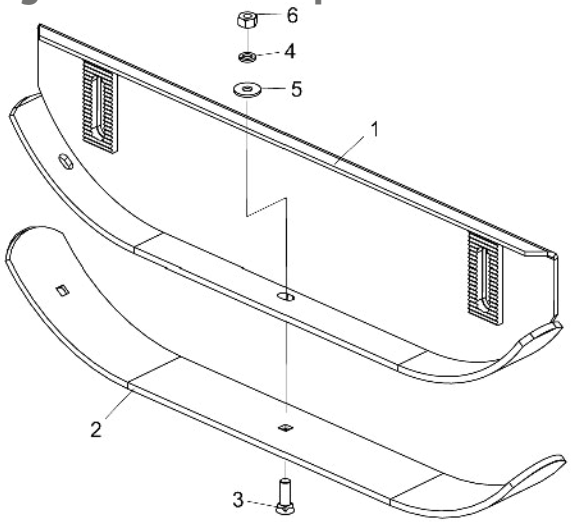

Item	Código	Descrição do Produto	Todos
1	5522010064-1	Sapata de Regulagem	1
2	5040010968-8	Barra de 4" x 3/8" x 952mm	1
3	6020310232-4	Parafuso Arado Tipo A3 1/2" X 1.3/4" 12F GR2 RP(Bicromatizado)	3
4	6020010410-5	Arruela de Pressão 1/2" Média Industrial(Bicromatizado)	3
5	5024010068-9	Arruela Lisa Ø13,3 x Ø35,5 x 3,00mm	3
6	6020310754-7	Porca Sextavada de 1/2" 12F W Gr5 CH. 7/8" Alt.12,00mm (Bicromatizado)	3

• Caixa de Transmissão Multiplicadora (BPN)

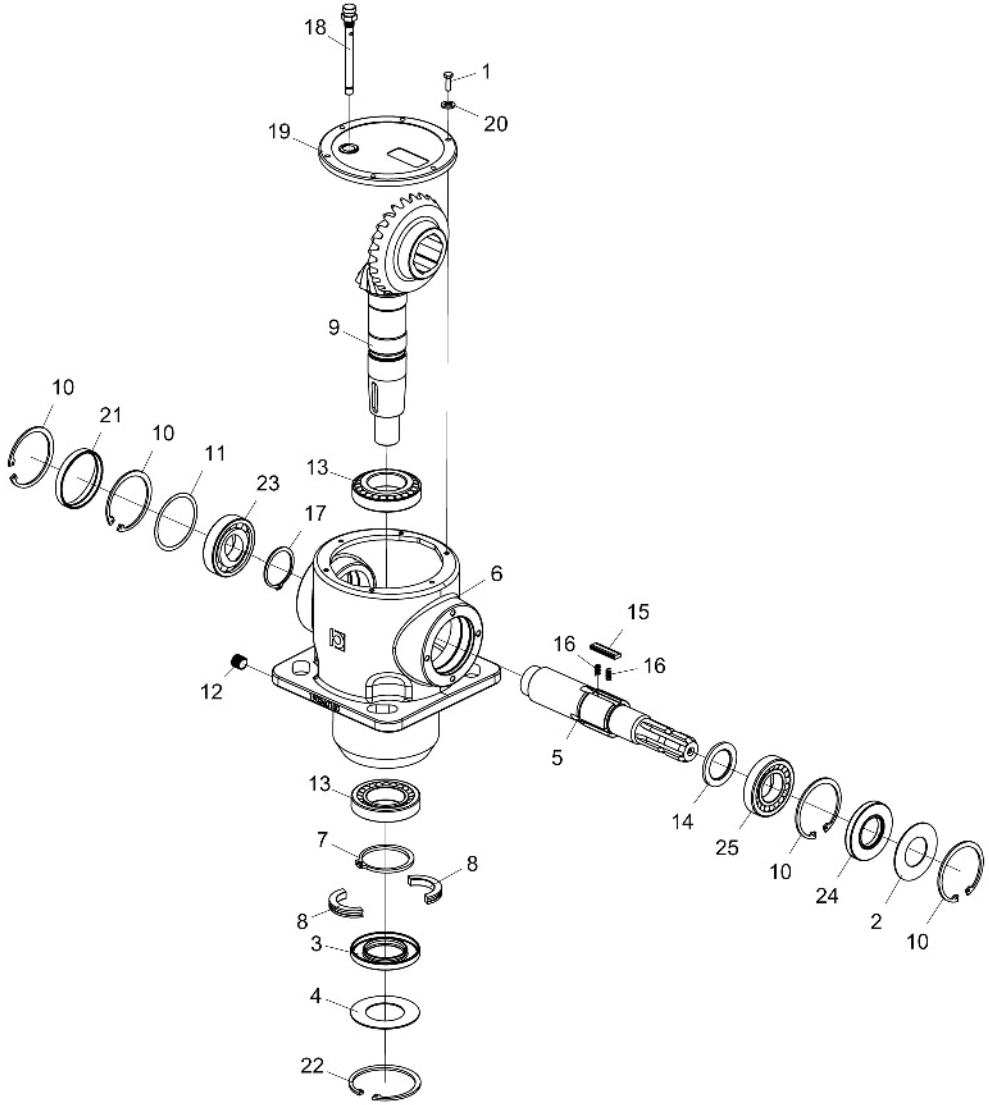

Item	Código	Descrição do Produto	Todos
1	6020310270-7	Parafuso c/ Cabeça sextavada M6 x 20 (bpn - 319019200)	6
2	6020072030-2	Disco de Proteção Ø41 x Ø79,5 x 1,6 (BPN - 298404100)	1
3	6020350950-5	Retentor Ø50,00 X Ø90,00 X 10,00 BRG(BPN - 355001050)	1
4	6020072029-9	Defletor de Pó Ø50,5 x Ø90 x 1,6 (BPN - 298120)	1
5	6020090674-0	Eixo XY Caixa 3068 Mont. "R" (BPN - 295039962)	1
6	6020058143-4	Carcaça Usinada 3068 - Especial (BPN - 290042)	1
7	6020015906-6	Anel Elástico p/ Eixo E.65 x 4,0 (BPN - 339000065)	1
8	6020015904-0	Anel Bi-partido Ø46 x Ø65 x 10 (BPN - 298404604)	2
9	6020058134-5	Coroa Z=25 - C/ Giro Livre / Pinhão Helicoidal Z=13 /CX.3068 (BPN-448022)	1
10	6020015907-4	Anel Elástico p/ Furo 1,80 x 2,5 (BPN - 338000080)	4
11	6020058142-6	Calço Espac. Ø69,3 x Ø79,7 x 0,4 (BPN - 340069002)	1
12	6020030755-3	Bujão 3/8" Gás Cônico (BPN - 373010000)	1
13	6020350951-3	Rolamento Cônico 30208 (BPN - 354401040)	2
14	6020015910-4	Arruela (BPN - 298404005)	1
15	6020058144-2	Chaveta Especial 5 x 13 x 44 (BPN - 298700009)	3
16	6020251706-7	Mola 3,8 x 4,8 - Arame 0,5 (BPN - 351011370)	6
17	6020015905-8	Anel Elástico p/ Eixo E.50 x 2,0 (BPN - 337001050)	1
18	6020350948-3	Respiro com Vareta de Nível 3/8" Gás Cônico (BPN - 373022001)	1
19	6020395049-0	Tampa Fundida p/ Caixa 3068 (BPN - 290650001)	1
20	6020015909-0	Arruela de Pressão M6(BPN - 335006002)	6
21	6020395050-3	Tampa Vulcanizada Ø80 x 10 (BPN - 372005000)	1
22	6020015908-2	Anel Elástico p/ Furo 1,90 x 3,0 (BPN - 338002)	1
23	6020350952-1	Rolamento de Esfera 6208 (BPN - 354101040)	1
24	6020350949-1	Retentor Ø40,00 X Ø80,00 X 10,00 BRG(BPN - 355002040)	1
25	6020350953-0	Rolamento Cônico 30210 (BPN - 354400050)	1

• Caixa de Transmissão Multiplicadora (Comer)

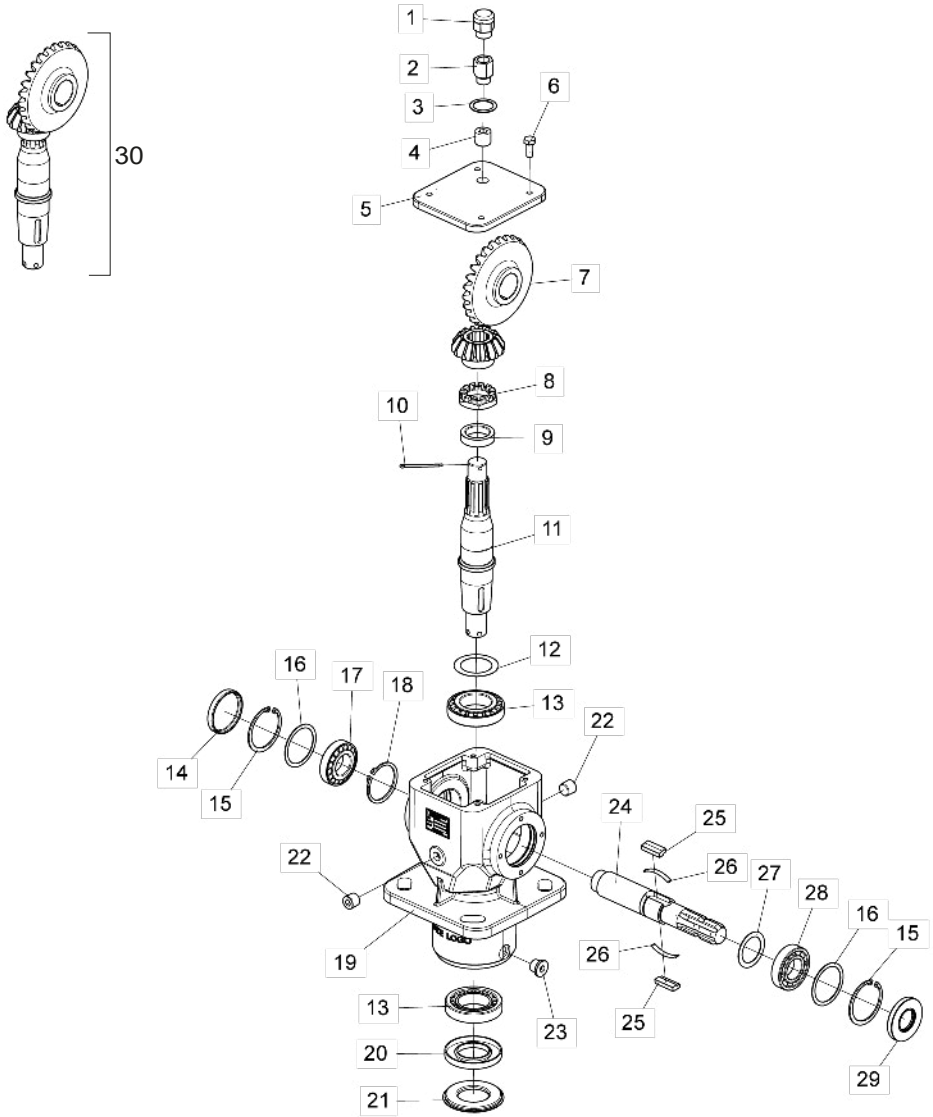

Item	Código	Descrição do produto	Todos
1	6020350992-0	Respiro 1/2"Bsp (Comer 8.6.7.00269)	1
2	6020310967-1	Prolongador 1/2"Bsp (Comer 8.6.0.01113)	1
3	6020059228-2	Calço De Cobre 1/2"Bsp 21.46X28X1 (Comer 8.3.3.01114)	1
4	6020030858-4	Bujão P/ Chave Allen 1/2" Bsp (Comer 8.6.6.00088)	1
5	6020395146-1	Tampa Da Caixa Multiplicadora Comer (0.140.1302.00)	1
6	6020311269-9	Parafuso Cab. Sextavada M8 X 1,25 X 20mm Cl 8.8 Rt	4
7	6020059223-1	Coroa M5.64 Z27 (Comer 0.140.6010.00) / Pinhão M5.64 Z14 (0.140.5010.00)	1
8	6020310965-5	Porca Castelo C/ Coroa M30 X 1,5mm	1
9	6020095888-0	Espaçador 30.3X43X10.5 (Comer 0.132.7109.00)	1
10	6020059229-0	Contra-Pino M4 X 55mm (Comer 8.4.7.01111)	1
11	6020095890-2	Eixo De Saída (Comer 0.140.3009.00)	1
12	6020059225-8	Calço 50.3X70.3 (Comer 0.712.7500.00)	1
13	6020350054-0	Rolamento De Rolo Cônico 30210	2
14	6020395145-3	Tampa Ø72 X 10mm (Comer 8.7.0.00744)	1
15	6020016003-0	Anel Elástico I75 X 2,5mm (Comer 8.5.2.00131)	2
16	6020059226-6	Calço 60.3X71.7 (Comer 0.248.7500.00)	2
17	6020350080-0	Rolamento De Rolo Conico 30207	1
18	6020016004-8	Anel Elástico E40 X 1,8mm (Comer 8.5.1.00712)	1
19	6020061257-7	Carcaça Usinada (Comer 0.140.0501.00)	1
20	6020350991-2	Retentor Labial Dupla 50X90X10 (Comer 8.7.1.01107)	1
21	6020395147-0	Tampa De Proteção Inferior (Comer 0.139.7100.00)	1
22	6020030859-2	Bujão P/ Chave Allen 3/8" Bsp	2
23	6020030860-6	Bujão Magnético P/Chave Allen 3/8"Bsp (Comer 9510.106.025)	1
24	6020096139-3	Eixo de Entrada 3/8 Z6 (Comer 0.140.2010.00)	1
25	6020059227-4	Chaveta 13 X 7 X 31mm (Comer 0.267.7109.00)	2
26	6020251948-5	Mola Trava Da Chaveta (Comer)	2
27	6020059224-0	Calço 48. 0X35.3X1 (Comer 0.313.7000.00)	1
28	6020350022-2	Rolamento De Rígido De Esfera 6207	1
29	6020350990-4	Retentor Labial Dupla Nbr 35X72X10 (Comer 8.7.1.02545)	1
		Conjunto Para Reposição (Eixo / Coroa / Pinhão)	
30	5528011159-6	Sistema Reposição Cx Transmissão Roçadeira (Comer)	-

• Cubo das Facas Completo

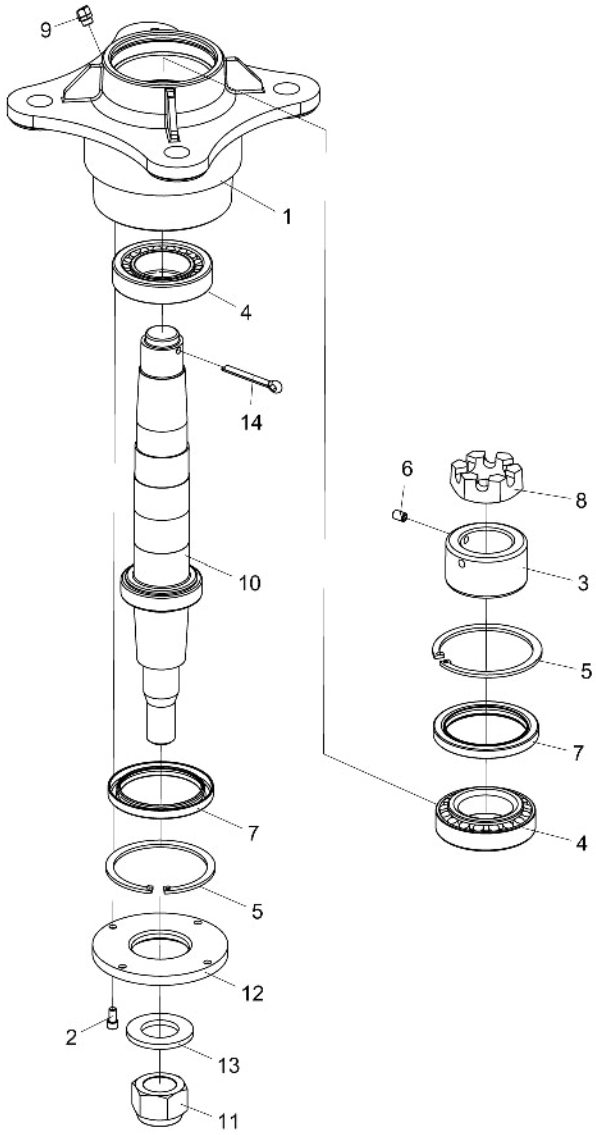

Item	Código	Descrição do Produto	Todos	Direito	Esquerdo
1	5204010288-4	Cubo Avulso das Facas		1	
1	5204010543-3	Cubo Avulso das Facas			1
2	6020310099-2	Parafuso Allen C/C Ø1/4" x 1/2" 20F UNC 1A CL12,9 RT(Fosfatizado)	4		
3	5456030008-8	Porca Cilindrica de Rosca Ø 48.7 14 F.p.p. Trava do Cubo	1		
4	6020350056-7	Rolamento de Rolo Conico 32210	2		
5	6020010292-7	Anel de Retenção I-095 G-502-095-01	2		
6	6020310096-8	Parafuso Allen S/C Ø5/16" x 1/2" 18F UNC 1A CL 12,9 RT(Fosfatizado)	1		
7	6020350266-7	Retentor Ø73,50 X Ø95,00 X 9,00mm (Arca 5349 BA / WILERSON 50561 N)	2		
8	5456020005-9	Porca Castelo Ø 1.1/2" 14 Fpp IC	1		
9	6020130110-9	Graxeira 1/8" 45 Graus BSP-28F	1		
10	5232012324-0	Eixo das Facas Menor		1	
10	5232012325-9	Eixo das Facas Maior			1
11	6020310810-1	Porca Sext. AutoTravante C/Nylon Baixa Ø1.1/4" 12F UNF Ch.1.3/4" Alt.25mm	1		
12	5538010080-0	Tampa do Cubo de Ø52 x Ø122 x 9,50mm	1		
13	6020010453-9	Arruela Lisa M33 Ø34,00 x Ø60,00 x 5,00mm (Zincado Branco)(DIN 125A)	1		
14	6020050116-3	ContraPino 1/4" X 2" (Zincado Branco)	1		

• Proteção Lateral Maior Completa

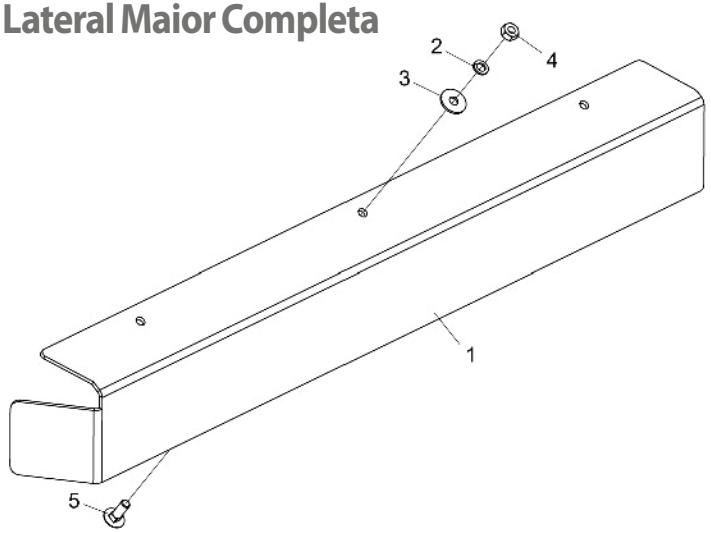

Item	Código	Descrição do Produto	RPDL 2250	RPDL 2700	RPDL 3000
1	5136018809-8	Chapa das Proteções Traseiras Laterais 1005mm	1		
1	5136018810-1	Chapa das Proteções Traseiras Laterais 1242mm		1	
1	5136018811-0	Chapa das Proteções Traseiras Laterais 1360mm			1
2	6020010394-0	Arruela de Pressão M10 Média(Bicromatizado)	3	4	5
3	6020010443-1	Arruela Lisa M10 Ø10,50 X Ø30,00 X 2,50mm (Zincado Branco)(Din 9021)	3	4	5
4	6020310822-5	Porca Sextavada M10 X 1,50 Ma Cl8 Ch.17mm Alt.8,00mm (Bicromatizado)	3	4	5
5	6020317544-5	Parafuso Cab.Francesa M10 X 1,50 X 30mm Cl8.8 Rt(Bicromatizado)	3	4	5

• Proteção Lateral Menor Completa

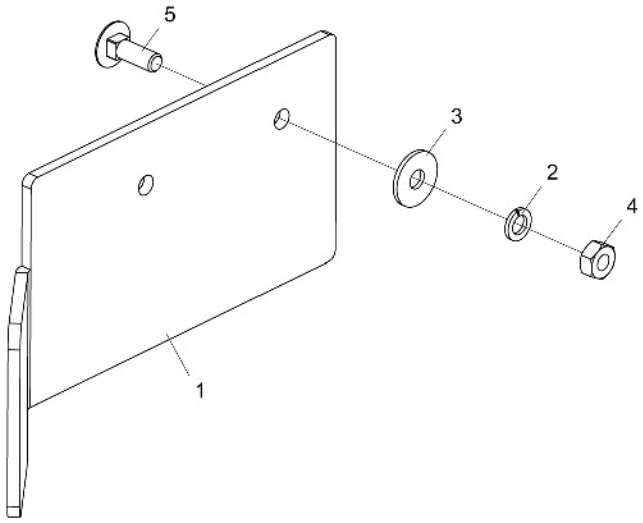

Item	Código	Descrição do Produto	RPDL 2250	RPDL 2700	RPDL 3000
1	5136018806-3	Chapa das Proteções Traseiras Laterais 282mm	1		
1	5136018807-1	Chapa das Proteções Traseiras Laterais 542mm		1	
1	5136018808-0	Chapa das Proteções Traseiras Laterais 694mm			1
2	6020010394-0	Arruela de Pressão M10 Média(Bicromatizado)	2	2	3
3	6020010443-1	Arruela Lisa M10 Ø10,50 X Ø30,00 X 2,50mm (Zincado Branco)(Din 9021)	2	2	3
4	6020310822-5	Porca Sextavada M10 X 1,50 Ma Cl8 Ch.17mm Alt.8,00mm (Bicromatizado)	2	2	3
5	6020317544-5	Parafuso Cab.Francesa M10 X 1,50 X 30mm Cl8.8 Rt(Bicromatizado)	2	2	3

• Proteções de Corrente

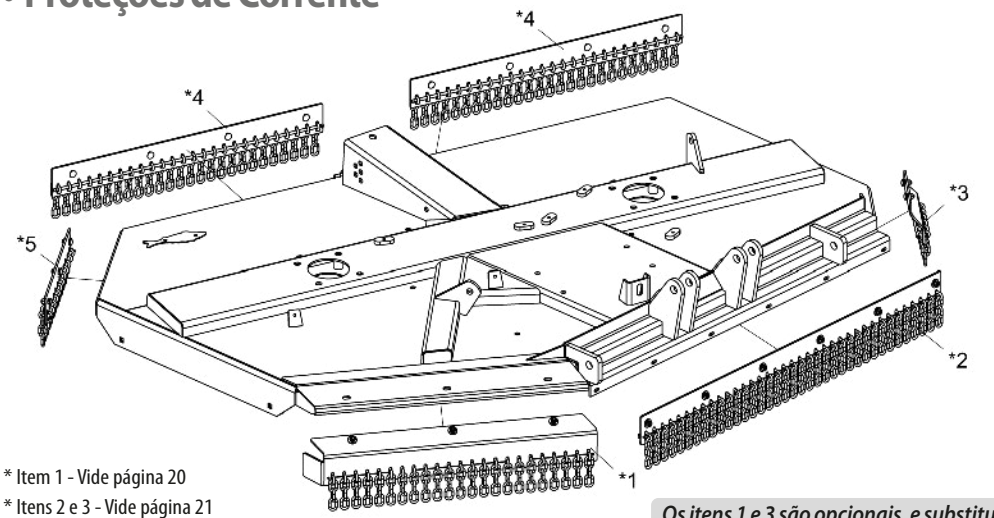

* Item 1 - Vide página 20
* Itens 2 e 3 - Vide página 21
* Itens 4 e 5 - Vide página 22

Os itens 1 e 3 são opcionais, e substituem as Proteções de Chapa.

Item	Código	Descrição do Produto	Todos	RPDL 2250	RPDL 2700	RPDL 3000
*1	5464010650-9	Proteção Lateral Dianteira Direita(Corrente) Completa RPDL 2250		1		
*1	5464010643-6	Proteção Lateral Dianteira Direita(Corrente) Completa RPDL 2700			1	
*1	5464010621-5	Proteção Lateral Dianteira Direita(Corrente) Completa RPDL 3000				1
*2	5464010622-3	Proteção Dianteira Central (Corrente) Completa	1			
*3	5464010648-7	Proteção Lateral Dianteira Esquerda(Corrente) Completa RPDL 2250		1		
*3	5464010641-0	Proteção Lateral Dianteira Esquerda(Corrente) Completa RPDL 2700			1	
*3	5464010619-3	Proteção Lateral Dianteira Esquerda(Corrente) Completa RPDL 3000				1
*4	5464010649-5	Proteção Traseira Central (Corrente) Completa RPDL 2250		2		
*4	5464010642-8	Proteção Traseira Central (Corrente) Completa RPDL 2700			2	
*4	5464010620-7	Proteção Traseira Central (Corrente) Completa RPDL 3000				2
*5	5464010651-7	Proteção Lateral Traseira Direita(Corrente) Completa RPDL 2250		1		
*5	5464010644-4	Proteção Lateral Traseira Direita(Corrente) Completa RPDL 2700			1	
*5	5464010623-1	Proteção Lateral Traseira Direita(Corrente) Completa RPDL 3000				1

• Proteção Lateral Dianteira Direita (Corrente) Completa

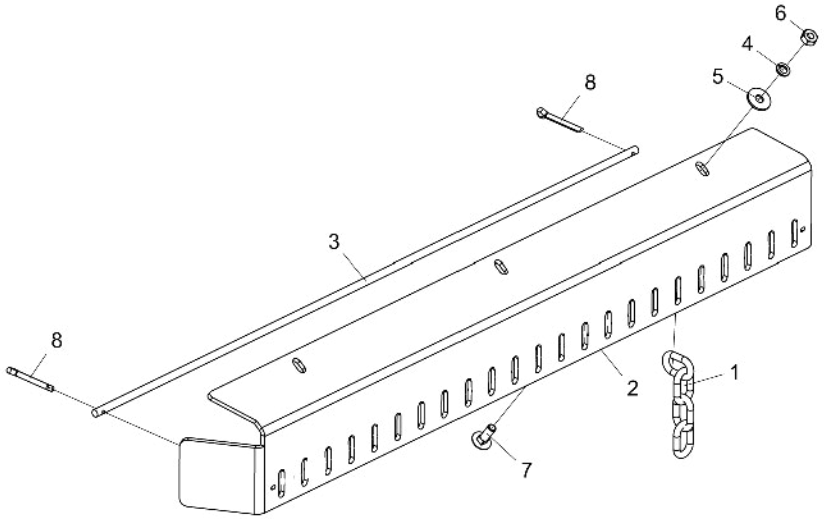

Item	Código	Descrição do Produto	Todos	RPDL 2250	RPDL 2700	RPDL 3000
1	6020058091-8	Corrente do Protetor(4 Elos)		23	29	32
2	5136018798-9	Chapa das Proteções Traseiras Laterais 1007mm		1		
2	5136018770-9	Chapa das Proteções Traseiras Laterais 1242mm			1	
2	5136018697-4	Chapa das Proteções Traseiras Laterais 1362mm				1
3	5040010996-3	Barra Redonda de 3/8" X 940mm		1		
3	5040010989-0	Barra Redonda de 3/8" X 1180mm			1	
3	5040010972-6	Barra Redonda de 3/8" X 1300mm				1
4	6020010394-0	Arruela de Pressão M10 Média(Bicromatizado)		3	4	5
5	6020010443-1	Arruela Lisa M10 Ø10,50 X Ø30,00 X 2,50mm (Zincado Branco)(Din 9021)		3	4	5
6	6020310822-5	Porca Sextavada M10 X 1,50 Ma Cl8 Ch.17mm Alt.8,00mm (Bicromatizado)		3	4	5
7	6020317544-5	Parafuso Cab.Francesa M10 X 1,50 X 30mm Cl8.8 Rt(Bicromatizado)		3	4	5
8	6020050101-5	Contrapino 1/8" X 1" (Zincado Branco)	2			

• Proteção Dianteira Central (Corrente) Completa

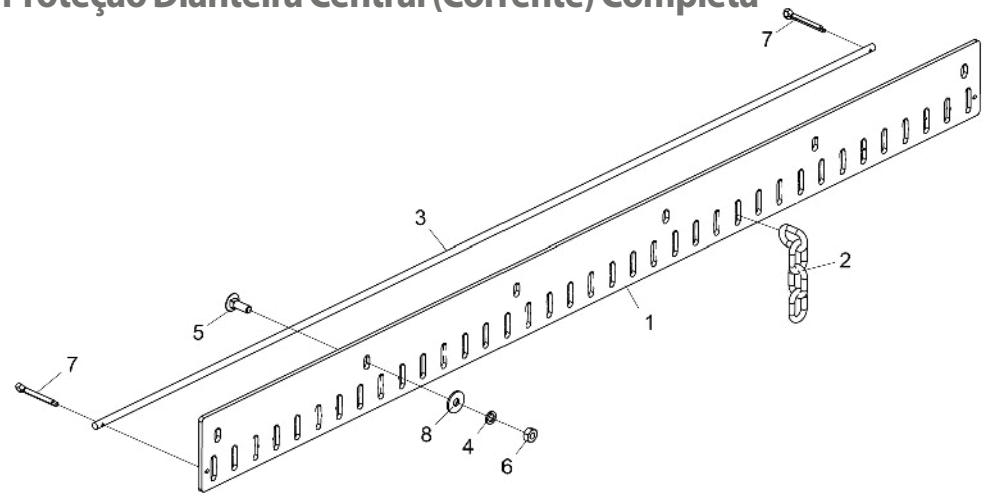

Item	Código	Descrição do Produto	Todos
1	5136018695-8	Chapa das Proteções Traseiras Laterais 1485mm	1
2	6020058091-8	Corrente do Protetor(04 Elos)	37
3	5040010970-0	Barra Redonda 3/8" x 1485mm	1
4	6020010394-0	Arruela de Pressão M10 Média (Bicromatizada)	6
5	6020317544-5	Parafuso Cab.Francesa M10 X 1,50 X 30mm CL8.8 RT(Bicromatizado)	6
6	6020310822-5	Porca Sextavada M10 x 1,5 MA CL8 Ch.17mm Alt.8mm	6
7	6020050101-5	ContraPino 1/8" X 1" (Zincado Branco)	2
8	6020010443-1	Arruela Lisa M10 Ø10,50XØ30,00X2,50mm(Zincado Branco)(DIN 9021)	6

• Proteção Lateral Dianteira Esquerda (Corrente) Completa

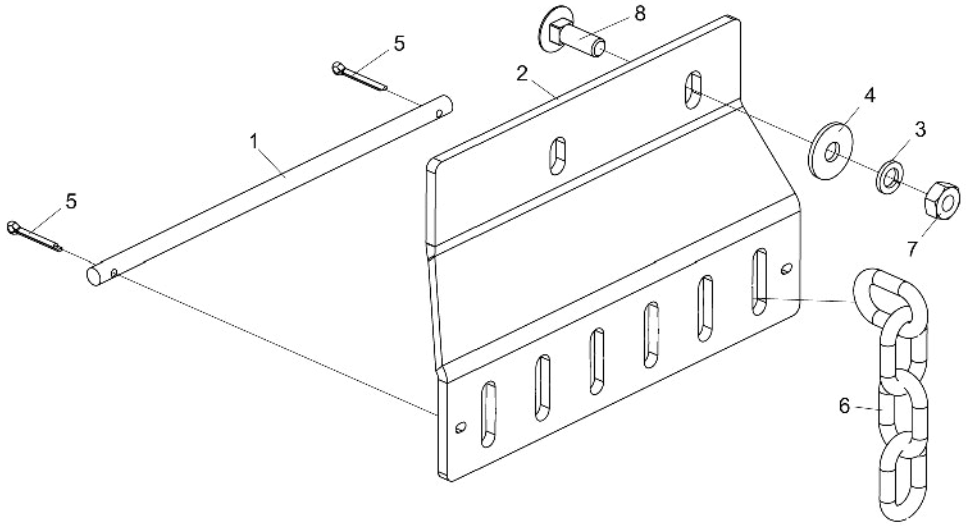

Item	Código	Descrição do Produto	Todos	RPDL 2250	RPDL 2700	RPDL 3000
1	5040010998-0	Barra Redonda 3/8" X 260Mm		1		
1	5040010987-4	Barra Redonda De 3/8" X 515Mm			1	
1	5040010969-6	Barra Redonda De 3/8" X 670Mm				1
2	5136018796-2	Chapa Das Protecoes Traseiras Laterais 282Mm		1		
2	5136018768-7	Chapa Das Protecoes Traseiras Laterais 485Mm			1	
2	5136018694-0	Chapa Das Protecoes Traseiras Laterais 640Mm				1
3	6020010394-0	Arruela De Pressao M10 Media(Bicromatizado)		2	2	3
4	6020010443-1	Arruela Lisa M10 Ø10,50 X Ø30,00 X 2,50Mm (Zincado Branco)(Din 9021)		2	2	3
5	6020050101-5	Contrapino 1/8" X 1" (Zincado Branco)	2			
6	6020058091-8	Corrente Do Protetor(4 Elos)		6	12	16
7	6020310822-5	Porca Sextavada M10 X 1,50 Ma Cl8 Ch.17Mm Alt.8,00Mm (Bicromatizado)		2	2	3
8	6020317544-5	Parafuso Cab.Francesa M10 X 1,50 X 30Mm Cl8.8 Rt(Bicromatizado)		2	2	3

• Proteção Traseira Central (Corrente) Completa

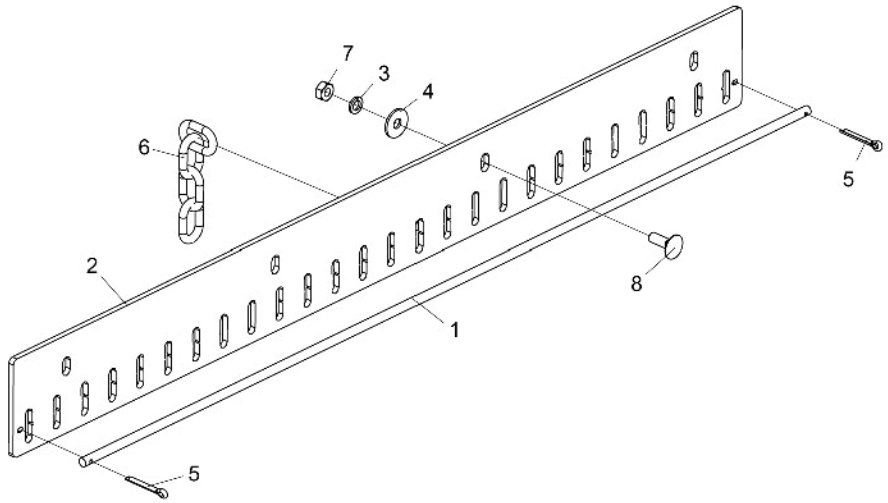

Item	Código	Descrição do Produto	Todos	RPDL 2250	RPDL 2700	RPDL 3000
1	5040010995-5	Barra Redonda de 3/8" X 1045mm		1		
1	5040010988-2	Barra Redonda de 3/8" X 1130mm			1	
1	5040010971-8	Barra Redonda de 3/8" x 1255mm				1
2	5136018797-0	Chapa das Proteções Traseiras Laterais 1045mm		1		
2	5136018769-5	Chapa das Proteções Traseiras Laterais 1145mm			1	
2	5136018696-6	Chapa das Proteções Traseiras Laterais 1255mm				1
3	6020010394-0	Arruela de Pressão M10 Média(Bicromatizado)		4	4	5
4	6020010443-1	Arruela Lisa M10 Ø10,50 X Ø30,00 X 2,50mm (Zincado Branco)(Din 9021)		4	4	5
5	6020050101-5	Contrapino 1/8" X 1" (Zincado Branco)	2			
6	6020058091-8	Corrente do Protetor(4 Elos)		26	28	31
7	6020310822-5	Porca Sextavada M10 X 1,50 Ma Cl8 Ch.17mm Alt.8,00mm (Bicromatizado)		4	4	5
8	6020317544-5	Parafuso Cab.Francesa M10 X 1,50 X 30mm Cl8.8 RT(Bicromatizado)		4	4	5

• Proteção Lateral Traseira Direita (Corrente) Completa

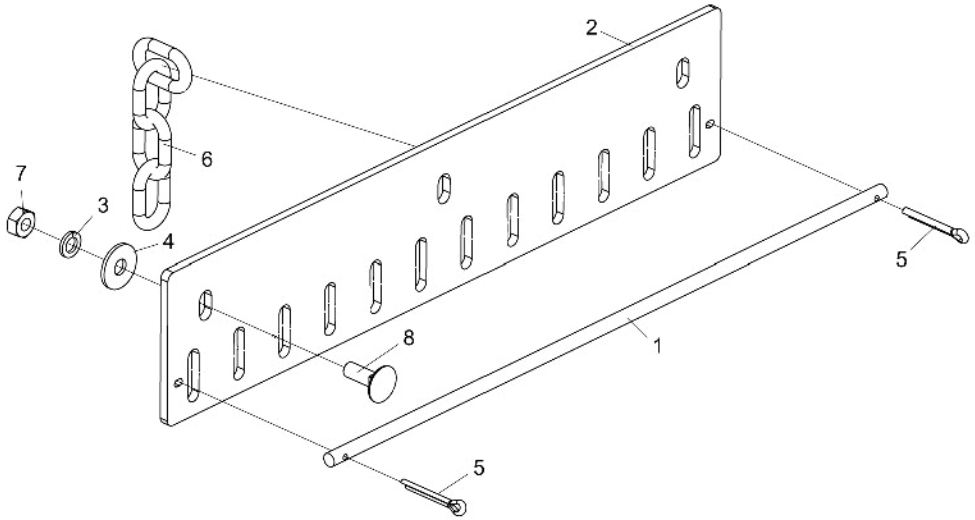

Item	Código	Descrição do Produto	Todos	RPDL 2250	RPDL 2700	RPDL 3000
1	5040010997-1	Barra Redonda de 3/8" X 510mm		1		
1	5040010990-4	Barra Redonda de 3/8" X 690mm			1	
1	5040010973-4	Barra Redonda de 3/8" X 810mm				1
2	5136018799-7	Chapa das Proteções Traseiras Laterais 510mm		1		
2	5136018771-7	Chapa das Proteções Traseiras Laterais 690mm			1	
2	5136018698-2	Chapa das Proteções Traseiras Laterais 810mm				1
3	6020010394-0	Arruela de Pressão M10 Média(Bicromatizado)	3			
4	6020010443-1	Arruela Lisa M10 Ø10,50 X Ø30,00 X 2,50mm (Zincado Branco)(Din 9021)	3			
5	6020050101-5	Contrapino 1/8" X 1" (Zincado Branco)	2			
6	6020058091-8	Corrente do Protetor(4 Elos)		13	17	20
7	6020310822-5	Porca Sextavada M10 X 1,50 Ma Cl8 Ch.17mm Alt.8,00mm (Bicromatizado)	3			
8	6020317544-5	Parafuso Cab.Francesa M10 X 1,50 X 30mm Cl8.8 RT(Bicromatizado)		3	3	
8	6020310928-0	Parafuso Cab.Sextavada M10 X 1,25 X 30mm Cl8.8 RT(Bicromatizado)				3

• Roda de Profundidade com Rolamento Completa

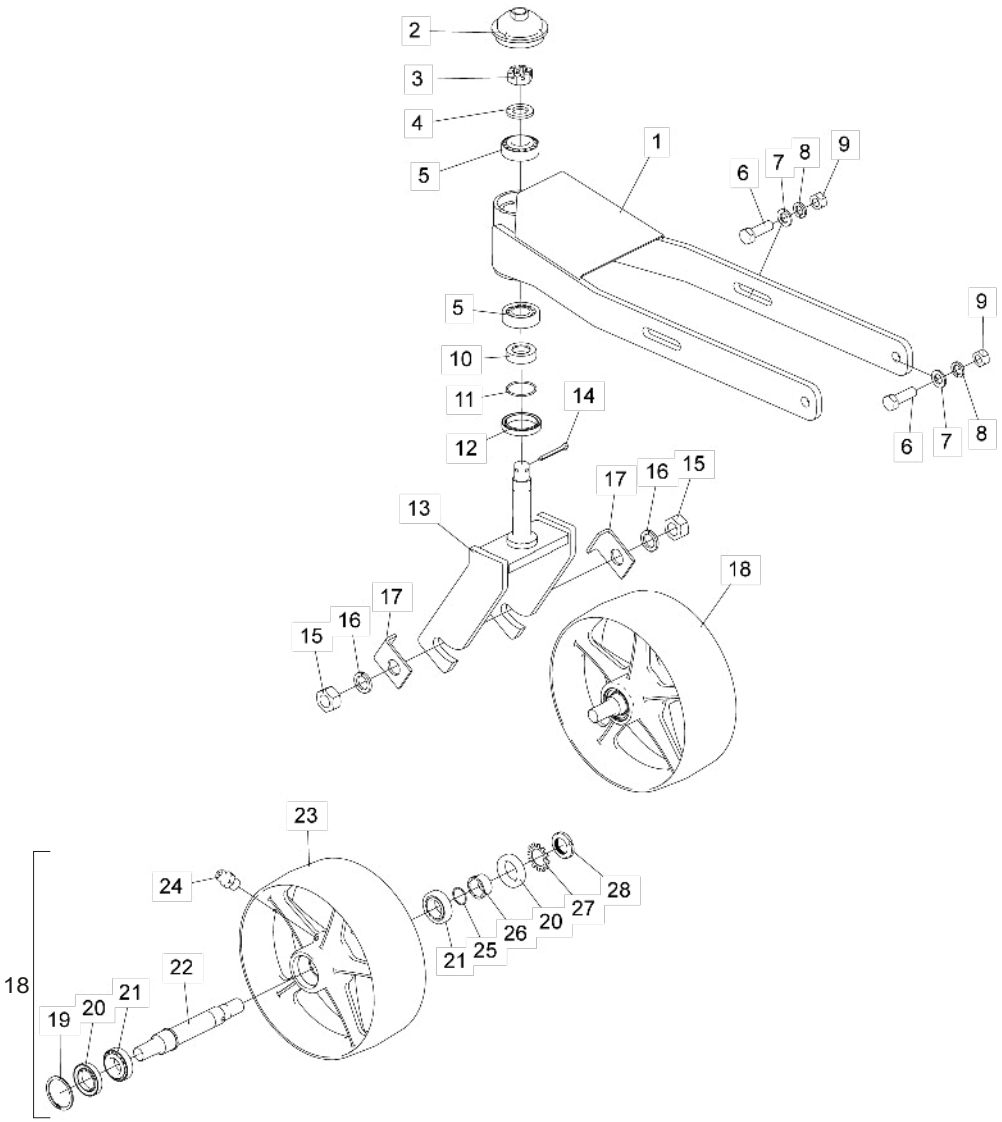

Item	Código	Descrição do produto	Todos
1	5530018140-5	Suporte P/Controle De Altura (Roda/Rolamento)	1
2	5096010053-8	Calota Do Cubo Da Roda	1
3	6020310791-1	Porca Sextavada Castelo M24 X 2,00 Mb Cl8 Ch.36mm Alt.19,00mm S/Coroa (Bicromatizado)	1
4	5024010039-5	Arruela Lisa De Ø26,2 X Ø44 X 4,75mm(Zincado)	1
5	6020350062-1	Rolamento 32206	2
6	6020311210-9	Parafuso Cab.Sextavada M16 X 2,00 X 50mm Cl8.8 Rt(Bicromatizado)	4
7	6020015985-6	Arruela Lisa M16 Ø17,00 X Ø30,00 X 3,00mm (Zincado Branco)(Din 125)	4
8	6020010124-6	Arruela De Pressão M16 Média (Bicromatizado)	4
9	6020310818-7	Porca Sextavada M16 X 2,00 Ma Cl8 Ch.24mm Alt.13,00mm (Bicromatizado)	4
10	5080012088-5	Bucha Apoio	1
11	6020016020-0	Anel O'Ring Ø 29,87 X 1,78 - 2025 N 0674-70	1
12	6020350248-9	Retentor Ø50,00 X Ø65,00 X 10,00mm (Arca 5844 Bg / Sabo 01740 B)	1
13	5530018141-3	Suporte Da Roda	1
14	6020050116-3	Contrapino 1/4" X 2" (Zincado Branco)	1
15	6020310457-2	Porca Sextavada M24 X 3,00 Ma Cl8 Ch.36mm Alt.19,00mm (Bicromatizado)	2
16	6020010196-3	Arruela De Pressão M24 Média(Bicromatizado)	2
17	5136060170-0	Chapa De Trava Da Roda	2
18	5498010340-7	Roda C/Rolamento Montada	1
19	6020016019-6	Anel Elástico Din 472 - 56 X 2	1
20	6020351013-9	Retentor Ø35.00 X Ø56,00 X 10.00mm (7452 Br)	2
21	6020350868-1	Rolamento De Rolo Conico 32006Xj (Nsk)	2
22	5232012451-4	Eixo Da Roda	1
23	5498010341-5	Roda Usinada(Rolamento)	1
24	6020130100-1	Graxeira 1/4" Reta Unf - 28F Alt.14mm Sext 5/16"	1
25	6020016018-8	Anel O'Ring Ø 26,7 X 1,78 - 2023 N 0674-70	1
26	5080012086-9	Bucha Apoio	1
27	6020016011-0	Arruela De Trava Mb6 Ø30mm	1
28	6020311296-6	Porca Km6 M30 X 1,5mm	1

• Adesivos

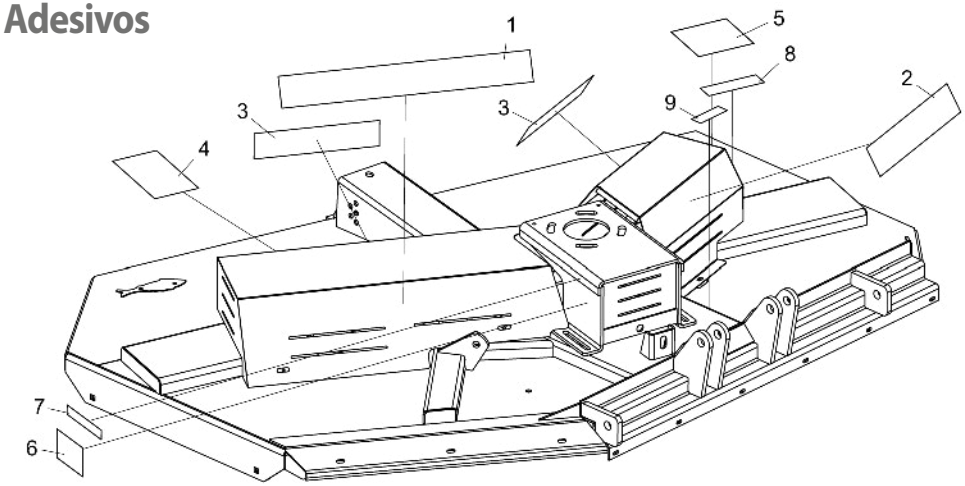

Item	Código	Descrição do Produto	Todos	RPDL 2250	RPDL 2700	RPDL 3000
1	6020071073-0	Decalque RPDL-2250 (800 x 100)		1		
1	6020071074-9	Decalque RPDL-2700 (900 x 100)			1	
1	6020071075-7	Decalque RPDL-3000 (900 x 100)				1
2	6020071029-3	Decalque BALDAN (500 x 100mm)	1			
3	6020071082-0	Decalque BALDAN (400 x 90mm)	2			
4	5206010102-7	Decalque de Advertência das Roçadeiras	1			
5	6020070817-5	Decalque de Advertência da Roçadeira (Port./ Inglês / Espanhol)	1			
6	5206010294-5	Decalque Retire o Bujão Antes de Colocar Roçadeira	1			
7	5206010026-8	Decalque Verificar Nível de Óleo(Roçadeira)	1			
8	6020070886-8	Decalque de Lubrificar e Reapertar (158 x 195mm)	1			
9	6020070894-9	Decalque Atenção " Cardan Rotativo " (40 x 120mm)	1			

Item 1

Itens 2 e 3

Item 4

Item 5

Item 6

Item 7

Item 8

Item 9

BALDAN

Avenida Baldan, 1500
Nova Matão
15.993-900
Matão/SP - Brasil
sac@baldan.com.br
export@baldan.com.br

+55 16 3221 6500
baldan.com.br