Catalogo de Partes

DCF-CO

Distribuidor de Calcáreo, Fertilizante
y Abono Orgânico

BALDAN

Índice

DCF-CO 3000 con Sistema Eje Cardan 4
Tabla DCF-CO 3000 con Sistema Eje Cardan ..... 5 - 6
DCF-CO 3000 con Motor Hidráulico 7
Tabla DCF-CO 3000 con Motor Hidráulico ..... 8 - 9
DCF-CO 6000/8000 con Sistema Eje Cardan 10
Tabla DCF-CO 6000/8000 con Sistema Eje Cardan ..... 11 - 12
DCF-CO 6000/8000 con Motor Hidráulico 13
Tabla DCF-CO 6000/8000 con Motor Hidráulico ..... 14 - 15
Soporte de la Rueda DCF-CO 3000 16
Soporte de la Rueda DCF-CO 6000/8000 16
Soporte Del Tensor Completo 17
Disco Distribuidor De Calcareo Completo 17
Soporte De la Polea Intermediaria Completo 18
Caja De Transmision Reductora 18
Cojinete Completo F-206 19
Cojinete Completo GY 1108 KRRB 19
Cojinete Completo GYE 30 KRRB 19
Cojinete de Apoyo Completo 20
Tensor de Cadena Completo 20
Soporte De Apoyo Del Cardan 20
Eje Delantero-Trasero Completo 21
Bloque Anticavitación 21

OPCIONES **22**
Deflector de Lona Completo - Opcional para todos los modelos 22
Kit de Acessórios Para Abafador - DCF-CO 3000/6000/8000 Hasta octubre de 2023 23
Kit de Acessórios Para Abafador - DCF-CO 3000/6000/8000 Desde noviembre de 2023 24
Sistema de Conversión de Sistema Cardan para Motor Hidráulico 25
Caja de Dirección - Opcional para todos los modelos 26
Rueda Montada 11x15 BL 10 Ls. - Opcional para DCF-CO 3000/6000 26
Cinta Distribuidora Lateral 3 Líneas - Opcional 27
Cinta de la Cinta - Opcional 28
Fijación de la Cinta - Opcional 29
Calcomania - Hasta abril de 2023 30
Calcomania - Desde mayo de 2023 31

BALDAN

• DCF-CO 3000 con Sistema Eje Cardan

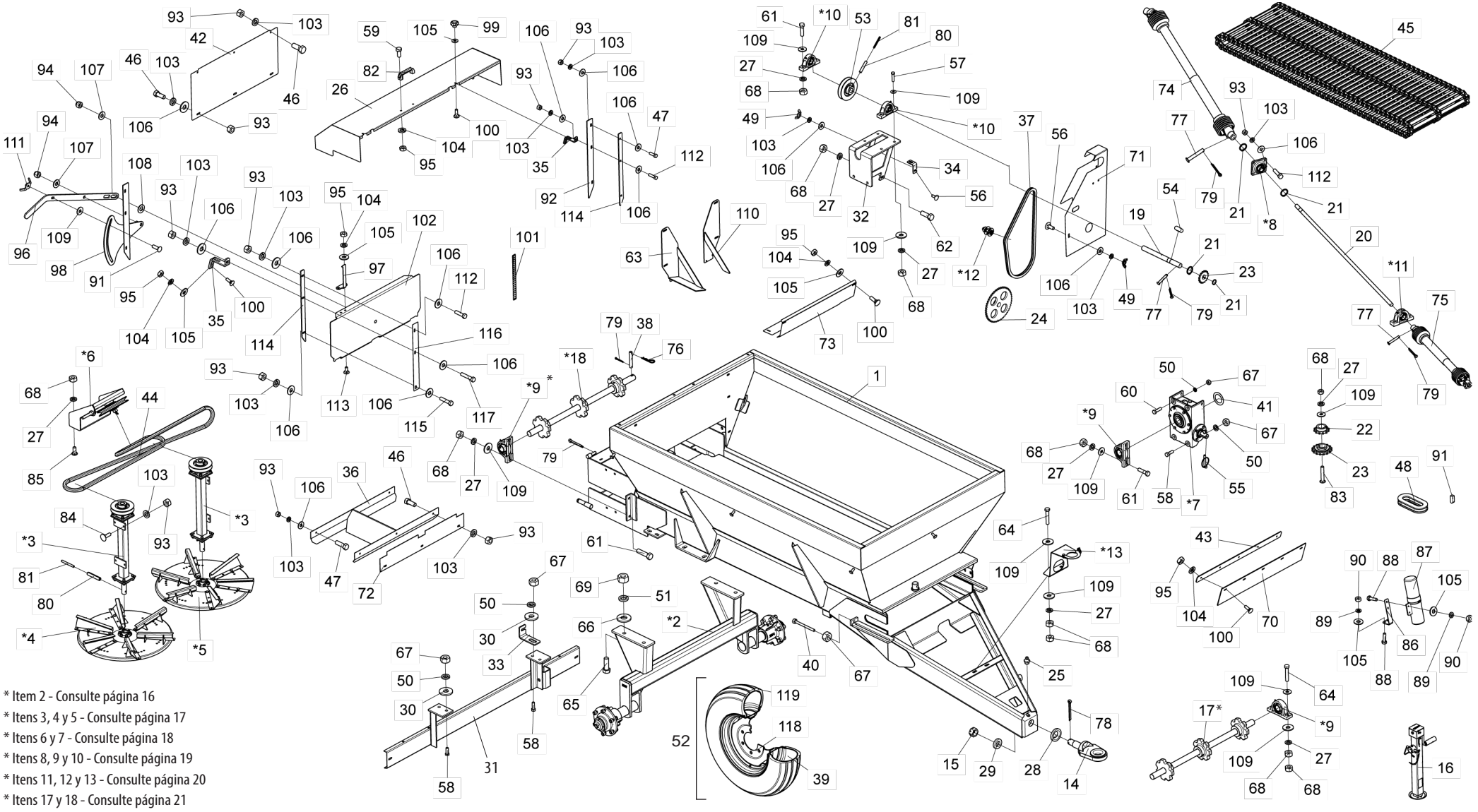

* Item 2 - Consulte página 16
* Itens 3, 4 y 5 - Consulte página 17
* Itens 6 y 7 - Consulte página 18
* Itens 8, 9 y 10 - Consulte página 19
* Itens 11, 12 y 13 - Consulte página 20
* Itens 17 y 18 - Consulte página 21

• Tabla DCF-CO 3000 con Sistema Eje Cardan

Item	Código	Descripción del producto	Todos
1	5091010128-2	Pala Completa	1
*2	5530016957-0	Soporte de la Rueda	1
*3	5530011600-0	Soporte Del Tensor Completo	2
*4	5220010097-2	Disco Distribuidor De Calcareo Derecho Completo	1
*5	5220010096-4	Disco Distribuidor De Calcareo Izquierdo Completo	1
*6	5530011595-0	Soporte De la Polea Intermediaria Completa	1
*7	6020059301-7	Caja de transmisión reductora -Relación de Transmisión 40:1	1
*8	5368010481-2	Cojinete Montado F-206	1
*9	5368010479-0	Cojinete Cpl Gy 1108 Krrb	4
*10	5368010480-4	Cojinete Cpl Gye 30 Krrb	2
*11	5368030012-3	Cojinete De Apoyo Completo	1
*12	5268010245-7	Tensor De Cadena Completo	1
*13	5530011188-1	Soporte De Apoyo Del Cardan	1
14	5332010114-6	Enganche	1
15	6020310857-8	Tuerca Sextavada 1.1/2" 12F Unf Gr2 Ch.2" Alt.30,00mm	1
16	6020370264-0	Soporte Completo De Levantamiento (Gato Hidraulico)	1
17	5232012504-9	Eje Delantero Completo	1
*18	5232012506-5	Eje Izquierdo Completo	1
19	5232190036-4	Eje Ø30 X 345mm	1
20	5232010766-0	Eje Ø30 X 1728mm	1
21	6020010263-3	Anillo De Retencion E-30 G501-030-01	4
22	5256030032-8	Engranaje De 12 Dientes	1
23	5256030033-6	Engranaje De 16 Dientes	2
24	5256030045-0	Engranaje De 48 Dientes	1
25	6020130108-7	Grasero 1/8"	1
26	5464010069-1	Tapa De Proteccion	1
27	6020010410-5	Arandela De Presión 1/2" Media Industrial	2
28	5024010327-0	Arandela Lisa De Ø45 X Ø87 X 12,00mm	1
29	5024010217-7	Arandela Lisa De Ø39 X Ø68 X 12,00mm	1
30	5024010298-3	Arandela Lisa De Ø17 X Ø44 X 4,75mm(Zincada)	4
31	5530019576-7	Soporte Trasero	1
32	5530011564-0	Soporte De Fijacion Del Cojinete	1
33	5530010710-8	Soporte De Fijacion De La Tapa	1
34	5530010109-6	Soporte Menor De Fijacion De La Tapa	1
35	5530011568-2	Soporte Fijador de la Proteccion	2
36	5530011570-4	Soporte Del Protector	1

Item	Código	Descripción del producto	Todos
37	6020050081-7	Cadena Asa 50 79 Eslabones + Enmienda	1
38	5432010908-9	Perno Ø1/2" X 66mm	1
39	6020050356-5	Camara De Aire 750X16	2
40	6020317392-2	Tornillo Cab. Sextavada Ø5/8" x 7.1/2" 11F UNC GR5 RT (Bicromatizado)	2
41	5024010816-7	Arandela Ø62 X Ø90 X 2mm	1
42	5136012126-0	Chapa De 820 X 365 X 2,00mm	1
43	5136019813-1	Placa de 860 x 50 x 4.75 mm	1
44	6020051088-0	Correa C-143	1
45	6020095894-5	Cinta Transportadora Doble Con 86 Eslabones (p/ Pala de 800mm)	1
46	6020310054-2	Tornillo Cab.Sextavada 3/8" X 1" 16F Unc1A Gr5 Rt	3
47	6020310026-7	Tornillo Cab.Sextavada 3/8" X 1.1/4" 16F Unc1A Gr5 Rt	6
48	6020050082-5	Cadena Asa 50 13 Eslabones + Enmienda	1
49	6020030104-0	Tuerca Ø3/8" 16F Unc	2
50	6020010412-1	Arandela De Presión 5/8" Media Industrial	8
51	6020010414-8	Arandela De Presión 3/4" Media Industrial	4
52	5498100005-9	Rueda Completa 750 X 16	
53	5448010039-8	Polea De Ø30 X Ø153,5 X 48,5mm	1
54	5140010028-8	Llaveta Cuad.5/16" X 19mm	1
55	6020390292-4	Traba C/Argola Ø8 X 54mm	1
56	6020311160-9	Tornillo Cab.Francesa 3/8" X 1" 16F Unc1A Gr2 Rt	2
57	6020311055-6	Tornillo Cab.Sextavada 1/2" X 2.1/4" 12F W Gr2 Rp	1
58	6020310180-8	Tornillo Cab.Sextavada 5/8" X 2" 11F Unc1A Gr5 Rp	5
59	6020312020-9	Tornillo Cab.Sextavada 5/16" X 3/4" 18F Unc1A Gr5 Rt	2
60	6020311075-0	Tornillo Cab.Sextavada 5/8" X 2.1/4" 11F Unc1A Gr5 Rp	3
61	6020310049-6	Tornillo Cab.Sextavada 1/2" X 2" 12F W Gr5 Rp	7
62	6020311051-3	Tornillo Cab.Sextavada 1/2" X 1.1/2" 12F W Gr2 Rt(Fosfatizado)	2
63	5530018198-7	Soporte Derecho de la Compuerta	1
64	6020311058-0	Tornillo Cab.Sextavada 1/2" X 2.3/4" 12F W Gr5 Rp	6
65	6020311094-7	Tornillo Cab.Sextavada 3/4" X 2.1/4" 10F Unc1A Gr5 Rt	4
66	5024010007-7	Arandela Lisa De Ø20,3 X Ø46,5 X 4,75mm	4
67	6020310760-1	Tuerca Sextavada 5/8" 11F Unc Gr5 Ch.1.1/16" Alt.15,00mm	10
68	6020310754-7	Tuerca Sextavada 1/2" 12F W Gr5 Ch.7/8" Alt.12,00mm	27
69	6020310770-9	Tuerca Sextavada 3/4" 10F Unc Gr5 Ch.1.7/32" Alt.18,50mm	4
70	5464010674-6	Protector de 980 X 152 x 3/16"	1
71	5106010082-2	Tapa De La Protecion de las Correas	1
72	5464010071-3	Proteccion De 125 X 3/16" X 794mm	1

• Tabla DCF-CO 3000 con Sistema Eje Cardan

Item	Código	Descripción del producto	Todos
73	5464010072-1	Proteccion Interna De La Correa	1
74	6020050161-9	Cardan Agrícola 1170 mm (Cerrado)	1
75	6020050178-3	Eje Cardan Agricola 790 mm (Cerrado)	1
76	6020390294-0	Traba Nma - Tipo "R" De Ø3,5 X 67mm(Especial)	4
77	6020310827-6	Perno Ø9,10 X 51,85 mm	3
78	6020050118-0	Contraperno 1/4" X 2.1/2"	1
79	6020050101-5	Contraperno 1/8" X 1"	9
80	6020310510-2	Perno Elastico Pesado Ø10 X 55mm (Seeger Reno 701.220)	3
81	6020310472-6	Perno Elastico Pesado Ø6 X 55mm (Seeger Reno 701.167)	3
82	6020010922-0	Correa De Nylon Pmc 594 - 132 X 32 mm	1
83	6020310254-5	Tornillo Cab.Francesa 1/2" X 3" 12F W Gr5 Rp	1
84	6020311090-4	Tornillo Cab.Francesa 3/8" X 1.1/4" 16F Unc1A Gr2 Rp	8
85	6020311174-9	Tornillo Cab.Francesa 1/2" X 1.1/4" 12F W Gr2 Rt	4
86	5136018098-4	Chapa de Fijación del Contenedor de Manual	1
87	6020050642-4	Contentor Para Manual De Instrucciones	1
88	6020310019-4	Tornillo Cab.Sextavada 1/4" X 1" 20F Unc1A Gr2 Rt	4
89	6020010402-4	Arandela De Presión 1/4" Media Industrial	4
90	6020310742-3	Tuerca Sextavada 1/4" 20F Unc Gr5 Ch.7/16" Alt.5,50mm	4
91	6020311175-7	Tornillo Cab.Francesa 1/2" X 1.5/8" 12F W Gr2 Rt	1
92	5136017482-8	Chapa de la Tapa de Apertura	1
93	6020310746-6	Tuerca Sextavada 3/8" 16F Unc Gr5 Ch.9/16" Alt.8,50mm	2
94	6020310759-8	Tuerca Sextavada Autobloqueo C/Nylon 5/8" 11F Unc Gr5 Ch.15/16" Alt.19,50mm	2
95	6020310744-0	Tuerca Sextavada 5/16" 18F Unc Gr5 Ch.1/2" Alt.6,50mm	13
96	5040010921-1	Barra de la Palanca	1
97	5136015953-5	Chapa Indicadora De Abertura	1
98	5530017559-6	Soporte de la Palanca	1
99	6020250453-4	Perilla Femea Termoplastico Rosca 5/16" Unc	2
100	6020310161-1	Tornillo Cab.Francesa 5/16" X 1" 18F Unc Gr2 Rt	11
101	6020090569-8	Escala Graduada De 0 Hasta 22	1
102	5538010704-9	Tapa Con Perno	1
103	6020010406-7	Arandela De Presión 3/8" Media Industrial	2
104	6020010404-0	Arandela De Presión 5/16" Media Industrial	1
105	5024010073-5	Arandela Lisa De Ø8,5 X Ø20 X 2,00mm	14
106	5024010075-1	Arandela Lisa De Ø10,3 X Ø25 X 2,00mm	21
107	5024010239-8	Arandela Lisa De Ø16,5 X Ø37 X 3,00mm	2
108	5024010258-4	Arandela Lisa De Ø20 X Ø38,5 X 3,00mm	1

Item	Código	Descripción del producto	Todos
109	5024010068-9	Arandela Lisa De Ø13,3 X Ø35,5 X 3,00mm	23
110	5530018199-5	Soporte Izquierdo de la Compuerta	1
111	5558010534-2	Traba Completa	1
112	6020311029-7	Tornillo Cab.Sextavada 3/8" X 1.1/2" 16F Unc1A Gr5 Rt	6
113	6020310142-5	Tornillo Cab.Francesa 5/16" X 3/4" 18F Unc1A Gr2 Rp	2
114	5530016958-8	Soporte de la Tapa de Apertura	2
115	6020311034-3	Tornillo Cab.Sextavada 3/8" X 1.3/4" 16F Unc1A Gr2 Rp	2
116	5136019826-3	Chapa de la Tapa de Apertura	2
117	6020310296-0	Tornillo Cab.Sextavada 3/8" X 2" 16F Unc1A Gr5 Rp	2
118	6020350402-3	Llanta 5,5" X 16" 16.392	2
119	6020310406-8	Neumático 750 X 16 X 10 Telas	2

• DCF-CO 3000 con Motor Hidráulico

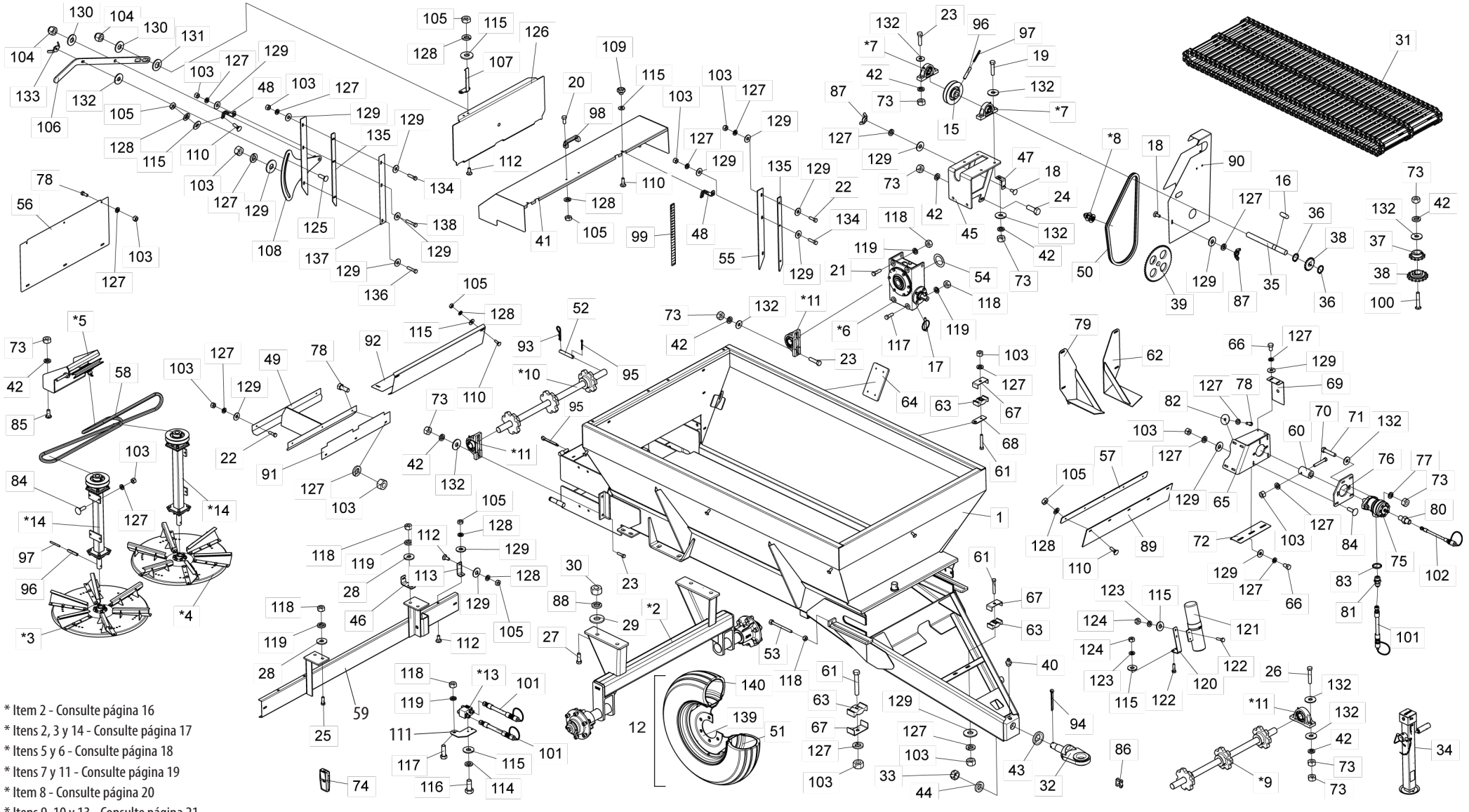

* Item 2 - Consulte página 16
* Itens 2, 3 y 14 - Consulte página 17
* Itens 5 y 6 - Consulte página 18
* Itens 7 y 11 - Consulte página 19
* Item 8 - Consulte página 20
* Itens 9, 10 y 13 - Consulte página 21

• Tabla DCF-CO 3000 con Motor Hidráulico

Item	Código	Descripción del producto	Todos
1	5091010140-1	Pala Completa	1
*2	5530016957-0	Soporte de la Rueda	1
*3	5220010097-2	Disco Distribuidor De Calcareo Derecho Completo	1
*4	5220010096-4	Disco Distribuidor De Calcareo Izquierdo Completo	1
*5	5530011595-0	Soporte De la Polea Intermediaria Completa	1
*6	6020059301-7	Caja de transmisión reductora -Relación de Transmisión 40:1	1
*7	5368010480-4	Cojinete Cpl Gye 30 Krrb	2
*8	5268010245-7	Tensor De Cadena Completo	1
*9	5232012504-9	Eje Delantero Completo	1
*10	5232012506-5	Eje Izquierdo Completo	1
*11	5368010479-0	Cojinete Cpl Gy 1108 Krrb	4
12	5498100005-9	Rueda Completa 750 X 16	2
*13	5056010005-9	Bloque anticavitación/turbinas y soplador	1
*14	5530011600-0	Soporte Del Tensor Completo	2
15	5448010039-8	Polea De Ø30 X Ø153,5 X 48,5mm	1
16	5140010028-8	Llaveta Cuad.5/16" X 19mm	1
17	6020390292-4	Traba C/Argola Ø8 X 54mm	1
18	6020311160-9	Tornillo Cab.Francesa 3/8" X 1" 16F Unc1A Gr2 Rt	2
19	6020311055-6	Tornillo Cab.Sextavada 1/2" X 2.1/4" 12F W Gr2 Rp	1
20	6020312020-9	Tornillo Cab.Sextavada 5/16" X 3/4" 18F Unc1A Gr5 Rt	2
21	6020311075-0	Tornillo Cab.Sextavada 5/8" X 2.1/4" 11F Unc1A Gr5 Rp	2
22	6020310296-0	Tornillo Cab.Sextavada 3/8" X 2" 16F Unc1A Gr5 Rp	2
23	6020310049-6	Tornillo Cab.Sextavada 1/2" X 2" 12F W Gr5 Rp	7
24	6020311051-3	Tornillo Cab.Sextavada 1/2" X 1.1/2" 12F W Gr2 Rt(Fosfatizado)	2
25	6020310180-8	Tornillo Cab.Sextavada 5/8" X 2" 11F Unc1A Gr5 Rp	4
26	6020311058-0	Tornillo Cab.Sextavada 1/2" X 2.3/4" 12F W Gr5 Rp	4
27	6020311094-7	Tornillo Cab.Sextavada 3/4" X 2.1/4" 10F Unc1A Gr5 Rt	4
28	5024010298-3	Arandela Lisa De Ø17 X Ø44 X 4,75mm(Zincada)	4
29	5024010007-7	Arandela Lisa De Ø20,3 X Ø46,5 X 4,75mm	4
30	6020310770-9	Tuerca Sextavada 3/4" 10F Unc Gr5 Ch.1.7/32" Alt.18,50mm	4
31	6020095894-5	Cinta Transportadora Doble Con 86 Eslabones (p/ Pala de 800mm)	1
32	5332010114-6	Enganche	1
33	6020310857-8	Tuerca Sextavada 1.1/2" 12F Unf Gr2 Ch.2" Alt.30,00mm	1
34	6020370264-0	Soporte Completo De Levantamiento (Gato Hidraulico)	1
35	5232190036-4	Eje Ø30 X 345mm	1
36	6020010263-3	Anillo De Retencion E-30 G501-030-01	2
37	5256030032-8	Engranaje De 12 Dientes	1
38	5256030033-6	Engranaje De 16 Dientes	2
39	5256030045-0	Engranaje De 48 Dientes	1
40	6020130108-7	Grasero 1/8"	1
41	5464010069-1	Tapa De Proteccion	1
42	6020010410-5	Arandela De Presión 1/2" Media Industrial	20
43	5024010327-0	Arandela Lisa De Ø45 X Ø87 X 12,00mm	1
44	5024010217-7	Arandela Lisa De Ø39 X Ø68 X 12,00mm	1
45	5530011564-0	Soporte De Fijacion Del Cojinete	1
46	5530010710-8	Soporte De Fijacion De La Tapa	1
47	5530010109-6	Soporte Menor De Fijacion De La Tapa	1
48	5530011568-2	Soporte Fijador de la Proteccion	2
49	5530011570-4	Soporte Del Protector	1
50	6020050081-7	Cadena Asa 50 79 Eslabones + Enmienda	1
51	6020050356-5	Camara De Aire 750X16	2
52	5432010908-9	Perno Ø1/2" X 66mm	1
53	6020317392-2	Tornillo Cab. Sextavada Ø5/8" x 7.1/2" 11F UNC GR5 RT (Bicromatizado)	2
54	5024010816-7	Arandela Ø62 X Ø90 X 2mm	1
55	5136017482-8	Chapa de la Tapa de Apertura	2
56	5136012126-0	Chapa De 820 X 365 X 2,00mm	1
57	5136019813-1	Placa de 860 x 50 x 4.75 mm	1
58	6020051088-0	Correa C-143	1
59	5530019576-7	Soporte Trasero	1
60	5080011857-0	Buje del Acolpamiento del Motor	1
61	6020311037-8	Tornillo Cab.Sextavada 3/8" X 2.1/2" 16F Unc1A Gr2 Rp	3
62	5530018199-5	Soporte Izquierdo de la Compuerta	1
63	6020010723-6	Abrazadera	3
64	5136017891-2	Chapa 222 X 130 X 12,5mm	1
65	5530017344-5	Soporte de Fijación del Motor Hidráulico	1
66	6020311030-0	Tornillo Cab.Sextavada 3/8" X 5/8" 16F Unc1A Gr2 Rt	4
67	5068010160-1	Abrazadera	3
68	5530017331-3	Soporte Lateral de la Manguera	1
69	5464010592-8	Protección del Eje del Motor	1
70	6020312519-7	Tornillo Cab.Sextavada 3/8" X 2.3/4" 16F Unc1A Gr5 Rp	1
71	6020312300-3	Tornillo Cab.Sextavada 1/2" X 2.1/2" 12F W Gr5 Rp	2
72	5464010594-4	Proteção Inferior do Motor Hidráulico	1

• Tabla DCF-CO 3000 con Motor Hidráulico

Item	Código	Descripción del producto	Todos
73	6020310754-7	Tuerca Sextavada 1/2" 12F W Gr5 Ch.7/8" Alt.12,00mm	25
74	6020395112-7	Tacómetro Modelo-Td-812 Digital Portatil Optico C/Mira Laser	1
75	6020251739-3	Motor Omr-80-Cil A2-7/8-7/16(151-7241)	1
76	5136017893-9	Chapa de Fijación del Motor Hidráulico	1
77	6020010395-8	Arandela De Presión M12 Media	1
78	6020310054-2	Tornillo Cab.Sextavada 3/8" X 1" 16F Unc1A Gr5 Rt	10
79	5530018198-7	Soporte Derecho de la Compuerta	1
80	5412010290-0	Niple De R.1/4" Bsp X M12 X 1,5 X 35mm - Hexagonal 5/8"	1
81	5412010058-3	Niple De R.1/2" Bsp(G) X R.7/8" Unf X 47mm Con Hexagonal 1"	2
82	5024010013-1	Arandela Lisa De Ø10,6 X Ø44 X 3,00mm	4
83	6020010063-0	Anillo O'Ring 2-116 N3006-90Nbr (18,72)	2
84	6020311090-4	Tornillo Cab.Francesa 3/8" X 1.1/4" 16F Unc1A Gr2 Rp	12
85	6020311174-9	Tornillo Cab.Francesa 1/2" X 1.1/4" 12F W Gr2 Rt	4
86	6020090480-2	Enmienda T-26 C-2050	2
87	6020030104-0	Tuerca Ø3/8" 16F Unc	2
88	6020010414-8	Arandela De Presión 3/4" Media Industrial	4
89	5464010674-6	Protector de 980 X 152 x 3/16"	1
90	5106010189-6	Tapa de Protección de las Correas	1
91	5464010071-3	Proteccion De 125 X 3/16" X 794mm	1
92	5464010072-1	Proteccion Interna De La Correa	1
93	6020390294-0	Traba Nma - Tipo "R" De Ø3,5 X 67mm(Especial)	4
94	6020050118-0	Contraperno 1/4" X 2.1/2"	1
95	6020050101-5	Contraperno 1/8" X 1"	3
96	6020310510-2	Perno Elastico Pesado Ø10 X 55mm (Seeger Reno 701.220)	3
97	6020310472-6	Perno Elastico Pesado Ø6 X 55mm (Seeger Reno 701.167)	3
98	6020010922-0	Correa De Nylon Pmc 594 - 132 X 32 mm	1
99	6020090569-8	Escala Graduada De 0 Hasta 22	1
100	6020311057-2	Tornillo Cab.Sextavada 1/2" X 3" 12F W Gr5 Rp	1
101	5372012754-3	Manguera Ø1/2" X 5400mm, 1 Malla, Con 1TRG y 1TRF, Con Acople Rápido Macho	2
102	5372011158-2	Manguera Ø1/4" X 4700mm C/ 1Trg y 1Trf C/Enganche Rápido Macho	1
103	6020310746-6	Tuerca Sextavada 3/8" 16F Unc Gr5 Ch.9/16" Alt.8,50mm	31
104	6020310759-8	Tuerca Sextavada Autobloqueo C/Nylon 5/8" 11F Unc Gr5 Ch.15/16" Alt.19,50mm	2
105	6020310744-0	Tuerca Sextavada 5/16" 18F Unc Gr5 Ch.1/2" Alt.6,50mm	13
106	5040010921-1	Barra de la Palanca	1
107	5136015953-5	Chapa Indicadora De Abertura	1
108	5530017559-6	Soporte de la Palanca	1
109	6020250453-4	Perilla Femea Termoplastico Rosca 5/16" Unc	2
110	6020310161-1	Tornillo Cab.Francesa 5/16" X 1" 18F Unc Gr2 Rt	11
111	5530019577-5	Soporte Lateral de la Manguera	1
112	6020310142-5	Tornillo Cab.Francesa 5/16" X 3/4" 18F Unc1A Gr2 Rp	2
113	5530017431-0	Soporte de Fijación de la Tapa	1
114	6020040004-5	Arandela de Presión M8 Média	2
115	5024010073-5	Arandela Lisa De Ø8,5 X Ø20 X 2,00mm	14
116	6020311269-9	Tornillo Cab.Sextavada M8 X 1,25 X 20mm Cl8.8 Rt	2
117	6020310180-8	Tornillo Cab.Sextavada 5/8" X 2" 11F Unc1A Gr5 Rp	1
118	6020310760-1	Tuerca Sextavada 5/8" 11F Unc Gr5 Ch.1.1/16" Alt.15,00mm	10
119	6020010412-1	Arandela De Presión 5/8" Media Industrial	8
120	5136018098-4	Chapa de Fijación del Contenedor de Manual	1
121	6020050642-4	Contentor Para Manual De Instrucciones	1
122	6020310019-4	Tornillo Cab.Sextavada 1/4" X 1" 20F Unc1A Gr2 Rt	4
123	6020010402-4	Arandela De Presión 1/4" Media Industrial	4
124	6020310742-3	Tuerca Sextavada 1/4" 20F Unc Gr5 Ch.7/16" Alt.5,50mm	4
125	6020311175-7	Tornillo Cab.Francesa 1/2" X 1.5/8" 12F W Gr2 Rt	1
126	5538010704-9	Tapa Con Perno	1
127	6020010406-7	Arandela De Presión 3/8" Media Industrial	41
128	6020010404-0	Arandela De Presión 5/16" Media Industrial	13
129	5024010075-1	Arandela Lisa De Ø10,3 X Ø25 X 2,00mm	29
130	5024010239-8	Arandela Lisa De Ø16,5 X Ø37 X 3,00mm	2
131	5024010258-4	Arandela Lisa De Ø20 X Ø38,5 X 3,00mm	1
132	5024010068-9	Arandela Lisa De Ø13,3 X Ø35,5 X 3,00mm	20
133	5558010534-2	Traba Completa	1
134	6020311034-3	Tornillo Cab.Sextavada 3/8" X 1.3/4" 16F Unc1A Gr2 Rp	2
135	5530016958-8	Soporte de la Tapa de Apertura	2
136	6020311034-3	Tornillo Cab.Sextavada 3/8" X 1.3/4" 16F Unc1A Gr2 Rp	2
137	5136019826-3	Chapa de la Tapa de Apertura	1
138	6020310296-0	Tornillo Cab.Sextavada 3/8" X 2" 16F Unc1A Gr5 Rp	1
139	6020350402-3	Llanta 5,5" X 16" 16.392	2
140	6020310406-8	Neumático 750 X 16 X 10 Telas	2

BALDAN

• DCF-CO 6000/8000 con Sistema Eje Cardan

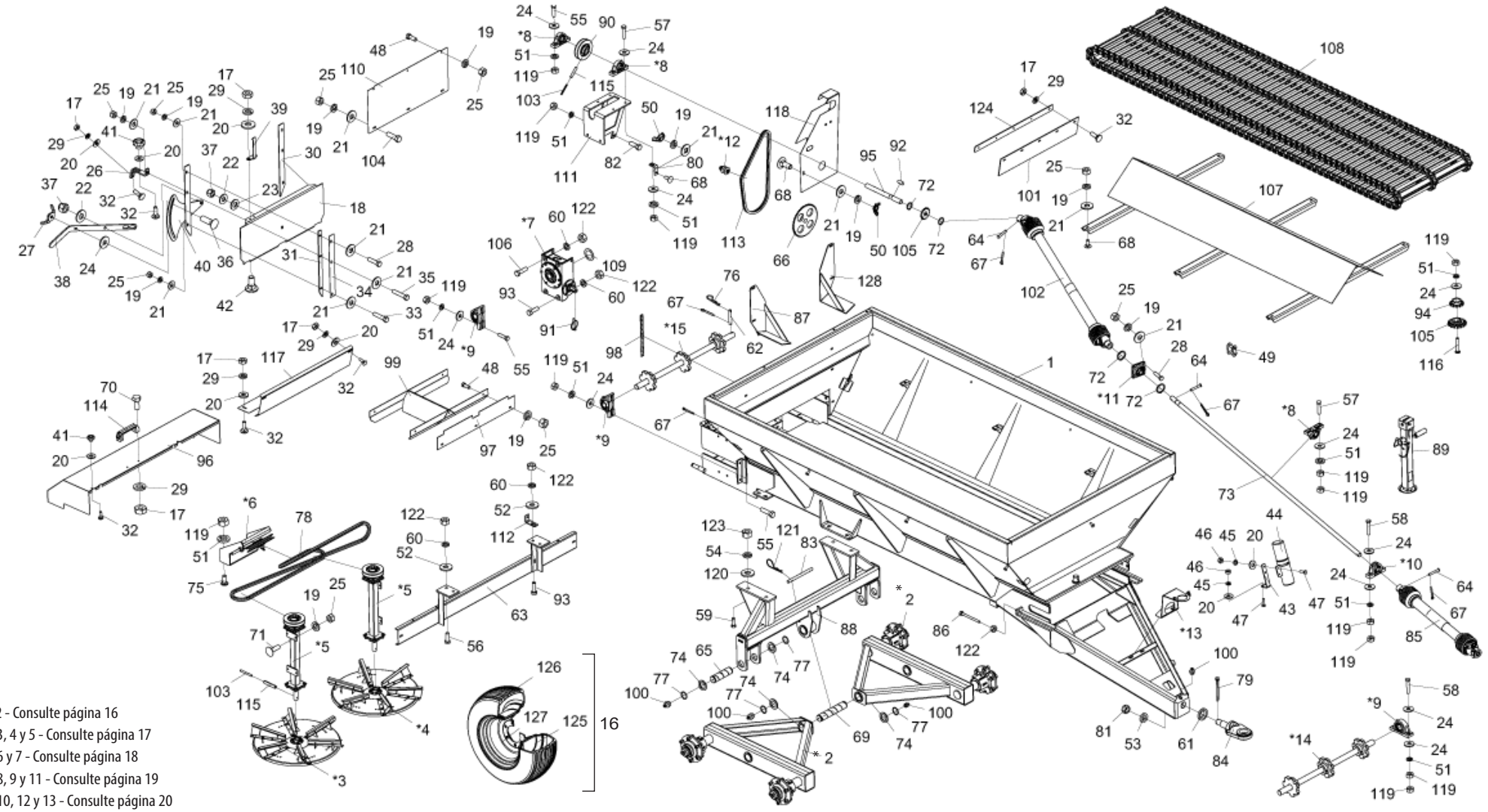

* Item 2 - Consulte página 16
* Itens 3, 4 y 5 - Consulte página 17
* Itens 6 y 7 - Consulte página 18
* Itens 8, 9 y 11 - Consulte página 19
* Itens 10, 12 y 13 - Consulte página 20
* Itens 14 y 15 - Consulte página 21

• Tabla DCF-CO 6000/8000 con Sistema Eje Cardan

Item	Código	Descripción del producto	Todos	DCF-CO 6000	DCF-CO 8000
*1	5091010125-8	Pala Completa			1
*1	5091010126-6	Pala Completa		1	
*2	5530016954-5	Soporte de la Rueda	2		
*3	5220010097-2	Disco Distribuidor De Calcareo Derecho Completo	1		
*4	5220010096-4	Disco Distribuidor De Calcareo Izquierdo Completo	1		
*5	5530011600-0	Soporte Del Tensor Completo	2		
*6	5530011595-0	Soporte De la Polea Intermediaria Completa	1		
*7	6020059301-7	Caja de transmisión reductora -Relación de Transmisión 40:1	1		
*8	5368010480-4	Cojinete Cpl Gye 30 Krrb	3		
*9	5368010479-0	Cojinete Cpl Gy 1108 Krrb	4		
*10	5368030012-3	Cojinete De Apoyo Completo	1		
*11	5368010481-2	Cojinete Montado F-206	1		
*12	5268010245-7	Tensor De Cadena Completo	1		
*13	5530011188-1	Soporte De Apoyo Del Cardan	1		
*14	5232012504-9	Eje Delantero Completo	1		
*15	5232012506-5	Eje Izquierdo Completo	1		
16	5498100005-9	Rueda Completa 750 X 16		4	
16	5498100072-5	Rueda Completa 11 X 15 - Bl 10 Telas			4
17	6020310744-0	Tuerca Sextavada 5/16" 18F Unc Gr5 Ch.1/2" Alt.6,50mm	13		
18	5538010704-9	Tapa Con Perno	1		
19	6020010406-7	Arandela De Presión 3/8" Media Industrial	35		
20	5024010073-5	Arandela Lisa De Ø8,5 X Ø20 X 2,00mm	14		
21	5024010075-1	Arandela Lisa De Ø10,3 X Ø25 X 2,00mm	27		
22	5024010239-8	Arandela Lisa De Ø16,5 X Ø37 X 3,00mm	1		
23	5024010258-4	Arandela Lisa De Ø20 X Ø38,5 X 3,00mm	1		
24	5024010068-9	Arandela Lisa De Ø13,3 X Ø35,5 X 3,00mm	25		
25	6020310746-6	Tuerca Sextavada 3/8" 16F Unc Gr5 Ch.9/16" Alt.8,50mm	33		
26	5530011568-2	Soporte Fijador de la Proteccion	2		
27	5558010534-2	Traba Completa	1		
28	6020311034-3	Tornillo Cab.Sextavada 3/8" X 1.3/4" 16F Unc1A Gr2 Rp	1		
29	6020010404-0	Arandela De Presión 5/16" Media Industrial	13		
30	5136017482-8	Chapa de la Tapa de Apertura	2		
31	5530016958-8	Soporte de la Tapa de Apertura	2		
32	6020310161-1	Tornillo Cab.Francesa 5/16" X 1" 18F Unc Gr2 Rt	11		
33	6020311034-3	Tornillo Cab.Sextavada 3/8" X 1.3/4" 16F Unc1A Gr2 Rp		5	7
34	5136019826-3	Chapa de la Tapa de Apertura	2		

Item	Código	Descripción del producto	Todos	DCF-CO 6000	DCF-CO 8000
35	6020310296-0	Tornillo Cab.Sextavada 3/8" X 2" 16F Unc1A Gr5 Rp	1		
36	6020311175-7	Tornillo Cab.Francesa 1/2" X 1.5/8" 12F W Gr2 Rt	1		
37	6020310759-8	Tuerca Sextavada Autobloqueo C/Nylon 5/8" 11F Unc Gr5 Ch.15/16" Alt.19,50mm	2		
38	5040010921-1	Barra de la Palanca	1		
39	5136015953-5	Chapa Indicadora De Abertura	1		
40	5530017559-6	Soporte de la Palanca	1		
41	6020250453-4	Perilla Femea Termoplastico Rosca 5/16" Unc	2		
42	6020310142-5	Tornillo Cab.Francesa 5/16" X 3/4" 18F Unc1A Gr2 Rp	2		
43	5136018098-4	Chapa de Fijación del Contenedor de Manual	1		
44	6020050642-4	Contentor Para Manual De Instrucciones	1		
45	6020010402-4	Arandela De Presión 1/4" Media Industrial	4		
46	6020310742-3	Tuerca Sextavada 1/4" 20F Unc Gr5 Ch.7/16" Alt.5,50mm	4		
47	6020310019-4	Tornillo Cab.Sextavada 1/4" X 1" 20F Unc1A Gr2 Rt	4		
48	6020310054-2	Tornillo Cab.Sextavada 3/8" X 1" 16F Unc1A Gr5 Rt	6		
49	6020090480-2	Enmienda T-26 C-2050	2		
50	6020030104-0	Tuerca Ø3/8" 16F Unc	1		
51	6020010410-5	Arandela De Presión 1/2" Media Industrial	23		
52	5024010298-3	Arandela Lisa De Ø17 X Ø44 X 4,75mm(Zincada)	4		
53	5024010217-7	Arandela Lisa De Ø39 X Ø68 X 12,00mm	1		
54	6020010414-8	Arandela De Presión 3/4" Media Industrial	4		
55	6020310049-6	Tornillo Cab.Sextavada 1/2" X 2" 12F W Gr5 Rp			7
55	6020311054-8	Tornillo Cab.Sextavada 1/2" X 2" 12F W Gr2 Rp		7	
56	6020310180-8	Tornillo Cab.Sextavada 5/8" X 2" 11F Unc1A Gr5 Rp	4		
57	6020311055-6	Tornillo Cab.Sextavada 1/2" X 2.1/4" 12F W Gr2 Rp	3		
58	6020311058-0	Tornillo Cab.Sextavada 1/2" X 2.3/4" 12F W Gr5 Rp	6		
59	6020311094-7	Tornillo Cab.Sextavada 3/4" X 2.1/4" 10F Unc1A Gr5 Rt	4		
60	6020010412-1	Arandela De Presión 5/8" Media Industrial	8		
61	5024010327-0	Arandela Lisa De Ø45 X Ø87 X 12,00mm	1		
62	5432010908-9	Perno Ø1/2" X 66mm	1		
63	5530011569-0	Soporte Trasero	1		
64	6020310827-6	Perno Ø9,10 X 51,85 mm	3		
65	5232190008-9	Eje Ø50 X 180mm	2		
66	5256030045-0	Engranaje De 48 Dientes	1		
67	6020050101-5	Contraperno 1/8" X 1"	9		
68	6020311160-9	Tornillo Cab.Francesa 3/8" X 1" 16F Unc1A Gr2 Rt	8		
69	5232190009-7	Eje Ø50 X 266mm	1		

• Tabla DCF-CO 6000/8000 con Sistema Eje Cardan

Ítem	Código	Descripción del producto	Todos	DCF-CO 6000	DCF-CO 8000
70	6020312020-9	Tornillo Cab.Sextavada 5/16" X 3/4" 18F Unc1A Gr5 Rt	2		
71	6020311090-4	Tornillo Cab.Francesa 3/8" X 1.1/4" 16F Unc1A Gr2 Rp	8		
72	6020010263-3	Anillo De Retencion E-30 G501-030-01	4		
73	5232010755-5	Eje Ø30 X 2398mm	1		
74	5024010222-3	Arandela Lisa De Ø50,5 X Ø76 X 6.30mm	6		
75	6020311174-9	Tornillo Cab.Francesa 1/2" X 1.1/4" 12F W Gr2 Rt	4		
76	6020390294-0	Traba Nma - Tipo "R" De Ø3,5 X 67mm(Especial)	4		
77	6020010294-3	Anillo De Retencion E-50 G501-050-01	6		
78	6020051088-0	Correa C-143	1		
79	6020050118-0	Contraperno 1/4" X 2.1/2"	1		
80	5530010109-6	Soporte Menor De Fijacion De La Tapa	1		
81	6020310857-8	Tuerca Sextavada 1.1/2" 12F Unf Gr2 Ch.2" Alt.30,00mm	1		
82	6020311051-3	Tornillo Cab.Sextavada 1/2" X 1.1/2" 12F W Gr2 Rt(Fosfatizado)	2		
83	5432010763-9	Perno de Traba del Soporte de la Rueda	1		
84	5332010018-2	Enganche	1		
85	6020050178-3	Eje Cardan Agricola 790 mm (Cerrado)	1		
86	6020312093-4	Tornillo Cab.Sextavada 5/8" X 7.1/2" 11F Unc Gr5 Rp	2		
87	5530018198-7	Soporte Derecho de la Compuerta	1		
88	5530016956-1	Soporte de la Rueda	1		
89	6020370264-0	Soporte Completo De Levantamiento (Gato Hidraulico)	1		
90	5448010039-8	Polea De Ø30 X Ø153,5 X 48,5mm	1		
91	6020390292-4	Traba C/Argola Ø8 X 54mm	1		
92	5140010028-8	Llaveta Cuad.5/16" X 19mm	1		
93	6020310180-8	Tornillo Cab.Sextavada 5/8" X 2" 11F Unc1A Gr5 Rp	5		
94	5256030032-8	Engranaje De 12 Dientes	1		
95	5232190036-4	Eje Ø30 X 345mm	1		
96	5464010069-1	Tapa De Proteccion	1		
97	5464010071-3	Proteccion De 125 X 3/16" X 794mm	1		
98	6020090569-8	Escala Graduada De 0 Hasta 22	1		
99	5530011570-4	Soporte Del Protector	1		
100	6020130108-7	Grasero 1/8"	5		
101	5464010674-6	Protector de 980 X 152 x 3/16"	1		
102	6020050161-9	Cardan Agrícola 1170 mm (Cerrado)	1		
103	6020310472-6	Perno Elastico Pesado Ø6 X 55mm (Seeger Reno 701.167)	3		
104	6020310026-7	Tornillo Cab.Sextavada 3/8" X 1.1/4" 16F Unc1A Gr5 Rt		7	5

Ítem	Código	Descripción del producto	Todos	DCF-CO 6000	DCF-CO 8000
105	5256030033-6	Engranaje De 16 Dientes	2		
106	6020311075-0	Tornillo Cab.Sextavada 5/8" X 2.1/4" 11F Unc1A Gr5 Rp	2		
107	5207010003-7	Deflector De La Cinta Transportadora	1		
108	6020090566-3	Cinta Transportadora Doble Con 111 Eslabones (p/ Pala de 800mm)	1		
109	5024010816-7	Arandela Ø62 X Ø90 X 2mm	1		
110	5136012126-0	Chapa De 820 X 365 X 2,00mm	1		
111	5530011564-0	Soporte De Fijacion Del Cojinete	1		
112	5530010710-8	Soporte De Fijacion De La Tapa	1		
113	6020050081-7	Cadena Asa 50 79 Eslabones + Enmienda	1		
114	6020010922-0	Correa De Nylon Pmc 594 - 132 X 32 mm	1		
115	6020310510-2	Perno Elastico Pesado Ø10 X 55mm (Seeger Reno 701.220)	3		
116	6020310254-5	Tornillo Cab.Francesa 1/2" X 3" 12F W Gr5 Rp		1	
116	6020317484-8	Tornillo Cab.Francesa 1/2" X 4" 12F W Gr2 Rp			1
117	5464010072-1	Proteccion Interna De La Correa	1		
118	5106010082-2	Tapa De La Protecion de las Correas	1		
119	6020310754-7	Tuerca Sextavada 1/2" 12F W Gr5 Ch.7/8" Alt.12,00mm	31		
120	5024010007-7	Arandela Lisa De Ø20,3 X Ø46,5 X 4,75mm	4		
121	6020390296-7	Traba Nma - Tipo "R" De Ø2,0 X 59mm	2		
122	6020310760-1	Tuerca Sextavada 5/8" 11F Unc Gr5 Ch.1.1/16" Alt.15,00mm	10		
123	6020310770-9	Tuerca Sextavada 3/4" 10F Unc Gr5 Ch.1.7/32" Alt.18,50mm	4		
124	5136019813-1	Placa de 860 x 50 x 4.75 mm	1		
125	6020050356-5	Camara De Aire 750X16		4	
125	6020050362-0	Camara De Aire Pa 15/16			4
126	6020310406-8	Neumático 750 X 16 X 10 Telas		4	
126	6020310413-0	Neumático 11X15 Raiado Bl 10 Telas			4
127	6020350397-3	Llanta C/Anillo 10.0 Telas x 15" (Llanta11X15)			4
127	6020350402-3	Llanta 5,5" X 16" 16.392		4	
128	5530018199-5	Soporte Izquierdo de la Compuerta	1		

• DCF-CO 6000/8000 con Motor Hidráulico

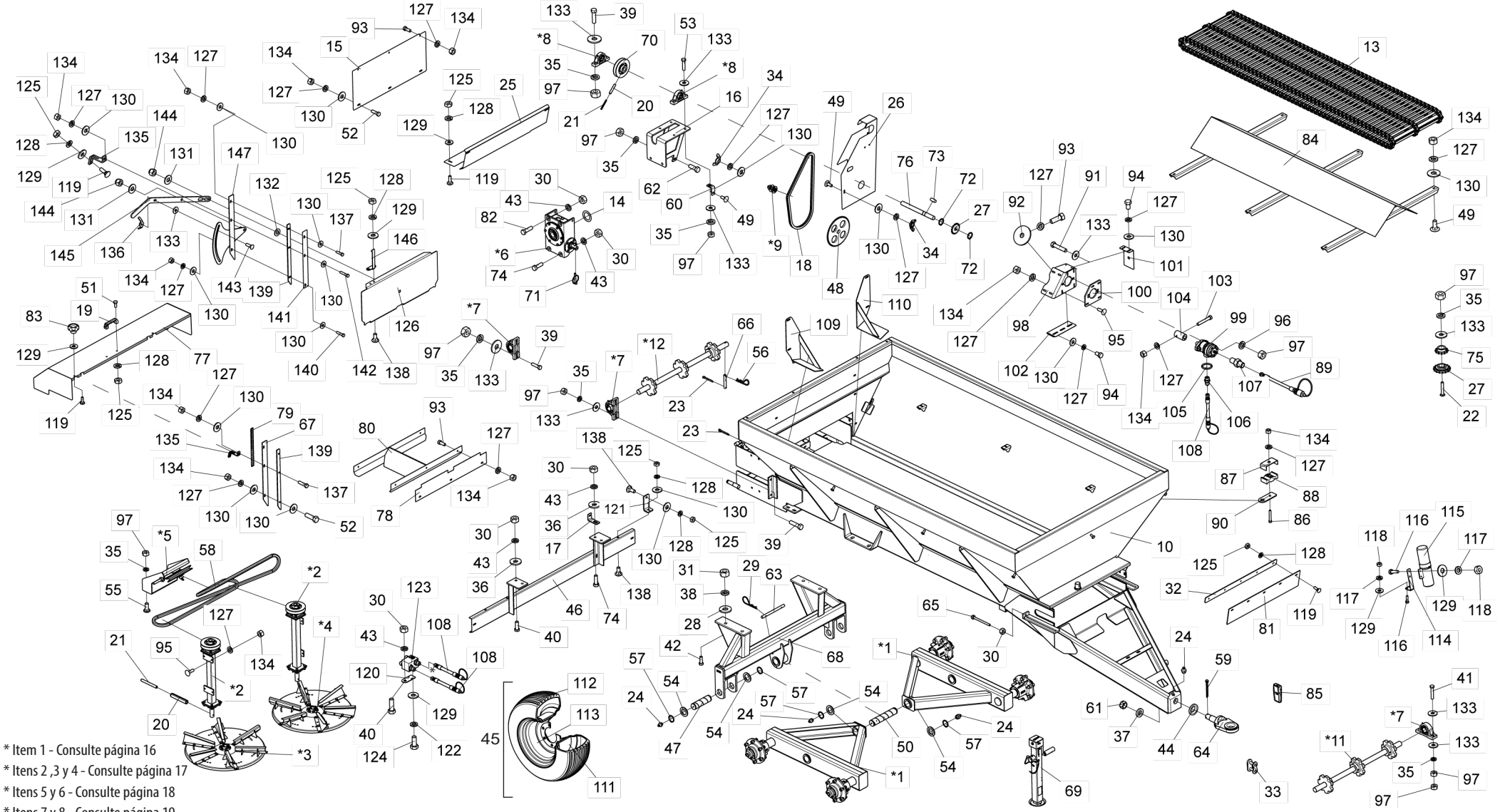

* Item 1 - Consulte página 16
* Itens 2 ,3 y 4 - Consulte página 17
* Itens 5 y 6 - Consulte página 18
* Itens 7 y 8 - Consulte página 19
* Item 9 - Consulte página 20
* Itens 11, 12 y 123 - Consulte página 21

• Tabla DCF-CO 6000/8000 con Motor Hidráulico

Item	Código	Descripción del producto	Todos	DCF-CO 6000	DCF-CO 8000
*1	5530016954-5	Soporte de la Rueda	2		
*2	5530011600-0	Soporte Del Tensor Completo	2		
*3	5220010097-2	Disco Distribuidor De Calcareo Derecho Completo	1		
*4	5220010096-4	Disco Distribuidor De Calcareo Izquierdo Completo	1		
*5	5530011595-0	Soporte De la Polea Intermediaria Completa	1		
*6	6020059301-7	Caja de transmisión reductora -Relación de Transmisión 40:1	1		
*7	5368010479-0	Cojinete Cpl Gy 1108 Krrb	4		
*8	5368010480-4	Cojinete Cpl Gye 30 Krrb	2		
*9	5268010245-7	Tensor De Cadena Completo	1		
10	5091010139-8	Pala Completa		1	
10	5091010138-0	Pala Completa			1
*11	5232012504-9	Eje Delantero Completo	1		
*12	5232012506-5	Eje Izquierdo Completo	1		
13	6020090566-3	Cinta Transportadora Doble Con 111 Eslabones (p/ Pala de 800mm)	1		
14	5024010816-7	Arandela Ø62 X Ø90 X 2mm	1		
15	5136012126-0	Chapa De 820 X 365 X 2,00mm	1		
16	5530011564-0	Soporte De Fijacion Del Cojinete	1		
17	5530010710-8	Soporte De Fijacion De La Tapa	1		
18	6020050081-7	Cadena Asa 50 79 Eslabones + Enmienda	1		
19	6020010922-0	Correa De Nylon Pmc 594 - 132 X 32 mm	1		
20	6020310510-2	Perno Elastico Pesado Ø10 X 55mm (Seeger Reno 701.220)	3		
21	6020310472-6	Perno Elastico Pesado Ø6 X 55mm (Seeger Reno 701.167)	3		
22	6020311057-2	Tornillo Cab.Sextavada 1/2" X 3" 12F W Gr5 Rp	1		
23	6020050101-5	Contraperno 1/8" X 1"		3	4
24	6020130108-7	Grasero 1/8"	5		
25	5464010072-1	Proteccion Interna De La Correa	1		
26	5106010189-6	Tapa de Protección de las Correas	1		
27	5256030033-6	Engranaje De 16 Dientes	2		
28	5024010007-7	Arandela Lisa De Ø20,3 X Ø46,5 X 4,75mm	4		
29	6020390296-7	Traba Nma - Tipo "R" De Ø2,0 X 59mm	2		
30	6020310760-1	Tuerca Sextavada 5/8" 11F Unc Gr5 Ch.1.1/16" Alt.15,00mm	10		
31	6020310770-9	Tuerca Sextavada 3/4" 10F Unc Gr5 Ch.1.7/32" Alt.18,50mm	4		
32	5136019813-1	Placa de 860 x 50 x 4.75 mm	1		
33	6020090480-2	Enmienda T-26 C-2050	2		
34	6020030104-0	Tuerca Ø3/8" 16F Unc	2		
35	6020010410-5	Arandela De Presión 1/2" Media Industrial	20		
36	5024010298-3	Arandela Lisa De Ø17 X Ø44 X 4,75mm(Zincada)	4		
37	5024010217-7	Arandela Lisa De Ø39 X Ø68 X 12,00mm	1		
38	6020010414-8	Arandela De Presión 3/4" Media Industrial	4		

Item	Código	Descripción del producto	Todos	DCF-CO 6000	DCF-CO 8000
39	6020310049-6	Tornillo Cab.Sextavada 1/2" X 2" 12F W Gr5 Rp	7		
40	6020310180-8	Tornillo Cab.Sextavada 5/8" X 2" 11F Unc1A Gr5 Rp	4		
41	6020311058-0	Tornillo Cab.Sextavada 1/2" X 2.3/4" 12F W Gr5 Rp	4		
42	6020311094-7	Tornillo Cab.Sextavada 3/4" X 2.1/4" 10F Unc1A Gr5 Rt	4		
43	6020010412-1	Arandela De Presión 5/8" Media Industrial	8		
44	5024010327-0	Arandela Lisa De Ø45 X Ø87 X 12,00mm	1		
45	5498100005-9	Rueda Completa 750 X 16		4	
45	5498100072-5	Rueda Completa 11 X 15 - Bl 10 Telas			4
46	5530011569-0	Soporte Trasero	1		
47	5232190008-9	Eje Ø50 X 180mm	2		
48	5256030045-0	Engranaje De 48 Dientes	1		
49	6020311160-9	Tornillo Cab.Francesa 3/8" X 1" 16F Unc1A Gr2 Rt	8		
50	5232190009-7	Eje Ø50 X 266mm	1		
51	6020312020-9	Tornillo Cab.Sextavada 5/16" X 3/4" 18F Unc1A Gr5 Rt	2		
52	6020310026-7	Tornillo Cab.Sextavada 3/8" X 1.1/4" 16F Unc1A Gr5 Rt	5		
53	6020311055-6	Tornillo Cab.Sextavada 1/2" X 2.1/4" 12F W Gr2 Rp	1		
54	5024010222-3	Arandela Lisa De Ø50,5 X Ø76 X 6.30mm	6		
55	6020311174-9	Tornillo Cab.Francesa 1/2" X 1.1/4" 12F W Gr2 Rt	4		
56	6020390294-0	Traba Nma - Tipo "R" De Ø3,5 X 67mm(Especial)	4		
57	6020010294-3	Anillo De Retencion E-50 G501-050-01	6		
58	6020051088-0	Correa C-143	1		
59	6020050118-0	Contraperno 1/4" X 2.1/2"	1		
60	5530010109-6	Soporte Menor De Fijacion De La Tapa	1		
61	6020310857-8	Tuerca Sextavada 1.1/2" 12F Unf Gr2 Ch.2" Alt.30,00mm	1		
62	6020311051-3	Tornillo Cab.Sextavada 1/2" X 1.1/2" 12F W Gr2 Rt(Fosfatizado)	2		
63	5432010763-9	Perno de Traba del Soporte de la Rueda	1		
64	5332010018-2	Enganche	1		
65	6020317392-2	Tornillo Cab. Sextavada Ø5/8" x 7.1/2" 11F UNC GR5 RT (Bicromatizado)	2		
66	5432010908-9	Perno Ø1/2" X 66mm	1		
67	5136017482-8	Chapa de la Tapa de Apertura	2		
68	5530016956-1	Soporte de la Rueda	1		
69	6020370264-0	Soporte Completo De Levantamiento (Gato Hidraulico)	1		
70	5448010039-8	Polea De Ø30 X Ø153,5 X 48,5mm	1		
71	6020390292-4	Traba C/Argola Ø8 X 54mm	1		
72	6020010263-3	Anillo De Retencion E-30 G501-030-01	2		
73	5140010028-8	Llaveta Cuad.5/16" X 19mm	1		
75	5256030032-8	Engranaje De 12 Dientes	1		
76	5232190036-4	Eje Ø30 X 345mm	1		
77	5464010069-1	Tapa De Proteccion	1		

• Tabla DCF-CO 6000/8000 con Motor Hidráulico

Item	Código	Descripción del producto	Todos	DCF-CO 6000	DCF-CO 8000
78	5464010071-3	Proteccion De 125 X 3/16" X 794mm	1		
79	6020090569-8	Escala Graduada De 0 Hasta 22	1		
80	5530011570-4	Soporte Del Protector	1		
81	5464010674-6	Protector de 980 X 152 x 3/16"	1		
82	6020311075-0	Tornillo Cab.Sextavada 5/8" X 2.1/4" 11F Unc1A Gr5 Rp	2		
83	6020250453-4	Perilla Femea Termoplastico Rosca 5/16" Unc	2		
84	5207010003-7	Deflector De La Cinta Transportadora	1		
85	6020395112-7	Tacómetro Modelo-Td-812 Digital Portatil Optico C/Mira Laser	1		
86	6020311037-8	Tornillo Cab.Sextavada 3/8" X 2.1/2" 16F Unc1A Gr2 Rp	3		
87	5068010160-1	Abrazadera	3		
88	6020010723-6	Abrazadera	3		
89	5372012753-5	Manguera Ø1/4" X 6400mm, 1 Malla, Con 1TRG y 1TRF, Con Acople Rápido Macho	1		
90	5530017331-3	Soporte Lateral de la Manguera	1		
91	6020312300-3	Tornillo Cab.Sextavada 1/2" X 2.1/2" 12F W Gr5 Rp	2		
92	5024010013-1	Arandela Lisa De Ø10,6 X Ø44 X 3,00mm	4		
93	6020310054-2	Tornillo Cab.Sextavada 3/8" X 1" 16F Unc1A Gr5 Rt	12		
94	6020311030-0	Tornillo Cab.Sextavada 3/8" X 5/8" 16F Unc1A Gr2 Rt	4		
95	6020311090-4	Tornillo Cab.Francesa 3/8" X 1.1/4" 16F Unc1A Gr2 Rp	12		
96	6020010395-8	Arandela De Presión M12 Media	1		
97	6020310754-7	Tuerca Sextavada 1/2" 12F W Gr5 Ch.7/8" Alt.12,00mm	25		
98	5530017343-7	Soporte de Fijación del Motor Hidráulico	1		
99	6020251739-3	Motor Omr-80-Cil A2-7/8-7/16(151-7241)	1		
100	5136017893-9	Chapa de Fijación del Motor Hidráulico	1		
101	5464010592-8	Protección del Eje del Motor	1		
102	5464010593-6	Protección Inferior del Motor Hidráulico	1		
103	6020312519-7	Tornillo Cab.Sextavada 3/8" X 2.3/4" 16F Unc1A Gr5 Rp	1		
104	5080011857-0	Buje del Acolpamiento del Motor	1		
105	6020010063-0	Anillo O'Ring 2-116 N3006-90Nbr (18,72)	2		
106	5412010058-3	Niple De R.1/2" Bsp(G) X R.7/8" Unf X 47mm Con Hexagonal 1"	2		
107	5412010290-0	Niple De R.1/4" Bsp X M12 X 1,5 X 35mm - Hexagonal 5/8"	1		
108	5372012754-3	Manguera Ø1/2" X 5400mm, 1 Malla, Con 1TRG y 1TRF, Con Acople Rápido Macho	2		
109	5530018198-7	Soporte Derecho de la Compuerta	1		
110	5530018199-5	Soporte Izquierdo de la Compuerta	1		
111	6020050356-5	Camara De Aire 750X16		4	
111	6020050362-0	Camara De Aire Pa 15/16			4
112	6020310406-8	Neumático 750 X 16 X 10 Telas		4	
112	6020310413-0	Neumático 11X15 Raiado Bl 10 Telas			4
113	6020350402-3	Llanta 5,5" X 16" 16.392		4	
113	6020350397-3	Llanta C/Anillo 10.0 Telas x 15" (Llanta11X15)			4

Item	Código	Descripción del producto	Todos	DCF-CO 6000	DCF-CO 8000
114	5136018098-4	Chapa de Fijación del Contenedor de Manual	1		
115	6020050642-4	Contentor Para Manual De Instrucciones	1		
116	6020310019-4	Tornillo Cab.Sextavada 1/4" X 1" 20F Unc1A Gr2 Rt	2		
117	6020010402-4	Arandela De Presión 1/4" Media Industrial	4		
118	6020310742-3	Tuerca Sextavada 1/4" 20F Unc Gr5 Ch.7/16" Alt.5,50mm	4		
119	6020310161-1	Tornillo Cab.Francesa 5/16" X 1" 18F Unc Gr2 Rt	11		
120	5530017430-1	Soporte Lateral de la Manguera	1		
121	5530017431-0	Soporte de Fijación de la Tapa	1		
123	5056010005-9	Bloque anticavitación/turbinas y soplador	1		
124	6020311269-9	Tornillo Cab.Sextavada M8 X 1,25 X 20mm Cl8.8 Rt	2		
125	6020310744-0	Tuerca Sextavada 5/16" 18F Unc Gr5 Ch.1/2" Alt.6,50mm	15		
126	5538010704-9	Tapa Con Perno	1		
127	6020010406-7	Arandela De Presión 3/8" Media Industrial	49		
128	6020010404-0	Arandela De Presión 5/16" Media Industrial	15		
129	5024010073-5	Arandela Lisa De Ø8,5 X Ø20 X 2,00mm	16		
130	5024010075-1	Arandela Lisa De Ø10,3 X Ø25 X 2,00mm	37		
131	5024010239-8	Arandela Lisa De Ø16,5 X Ø37 X 3,00mm	1		
132	5024010258-4	Arandela Lisa De Ø20 X Ø38,5 X 3,00mm	1		
133	5024010068-9	Arandela Lisa De Ø13,3 X Ø35,5 X 3,00mm	20		
134	6020310746-6	Tuerca Sextavada 3/8" 16F Unc Gr5 Ch.9/16" Alt.8,50mm	39		
135	5530011568-2	Soporte Fijador de la Proteccion	2		
136	5558010534-2	Traba Completa	1		
137	5136019826-3	Chapa de la Tapa de Apertura	1		
138	6020310142-5	Tornillo Cab.Francesa 5/16" X 3/4" 18F Unc1A Gr2 Rp	4		
139	5530016958-8	Soporte de la Tapa de Apertura	2		
140	6020311034-3	Tornillo Cab.Sextavada 3/8" X 1.3/4" 16F Unc1A Gr2 Rp	1		
142	6020310296-0	Tornillo Cab.Sextavada 3/8" X 2" 16F Unc1A Gr5 Rp	2		
143	6020311175-7	Tornillo Cab.Francesa 1/2" X 1.5/8" 12F W Gr2 Rt	1		
144	6020310759-8	Tuerca Sextavada Autobloqueo C/Nylon 5/8" 11F Unc Gr5 Ch.15/16" Alt.19,50mm	2		
145	5040010921-1	Barra de la Palanca	1		
146	5136015953-5	Chapa Indicadora De Abertura	1		
147	5530017559-6	Soporte de la Palanca	1		

• Soporte de la Rueda DCF-CO 3000

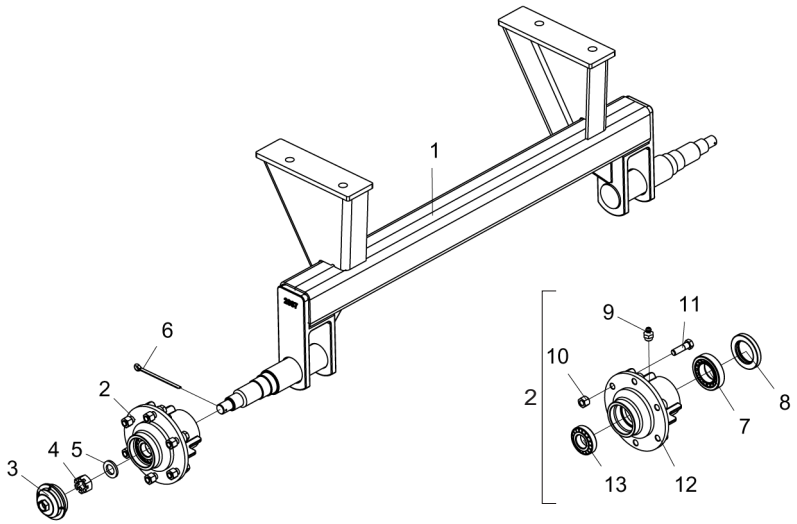

Item	Código	Descripción del producto	Todos
1	5232012197-3	Eje del Soporte de la Rueda	1
2	5204010535-2	Maza de la Rueda	2
3	5096010053-8	Tapa de la Maza	2
4	6020310800-4	Tuerca Sextavada 1" 14F Uns Gr5 Ch.1.1/2" Alt.22,00Mm	2
5	5024010039-5	Arandela Lisa De Ø26,2 X Ø44 X 4,75Mm(Zincado)	2
6	6020050108-2	Contraperno 3/16" X 2"	2
7	6020350056-7	Rodamiento 32210	2
8	6020350224-1	Retenedor Ø55,00 X Ø90,00 X 12,50Mm	2
9	6020130108-7	Grasero 1/8"	2
10	6020310816-0	Tuerca Sextavada Conica Doble De La Rueda 9/16" 18F Unf Gr5 Ch.7/8" Alt.19,00Mm	12
11	6020310998-1	Tornillo Cab.Sextavada 9/16" X 2" 18F Unf1A Gr5 Rp(Recartilhado)(Fosfatizado)	12
12	5204010536-0	Maza de la Rueda	2
13	6020350080-0	Rodamiento 30207	2

• Soporte de la Rueda DCF-CO 6000/8000

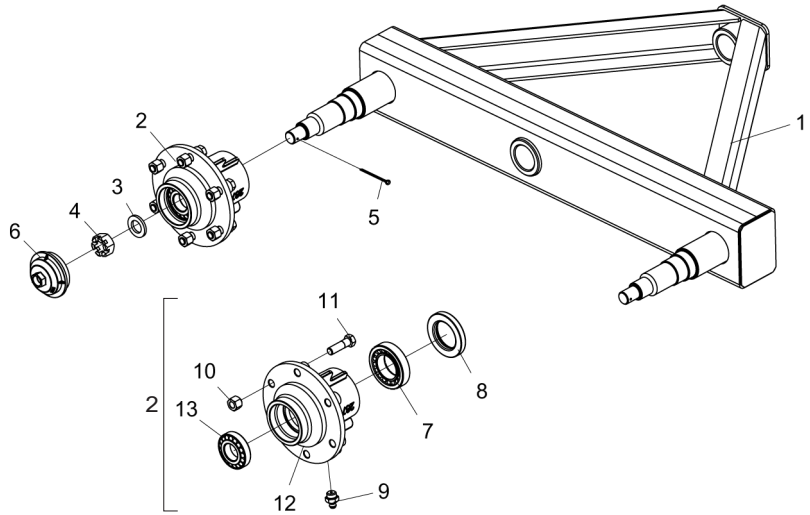

Item	Código	Descripción del producto	Todos
1	5530016955-3	Soporte de la Rueda	1
2	5204010535-2	Maza de la Rueda	2
3	5024010039-5	Arandela Lisa De Ø26,2 X Ø44 X 4,75Mm(Zincado)	2
4	6020310800-4	Tuerca Sextavada 1" 14F Uns Gr5 Ch.1.1/2" Alt.22,00Mm	2
5	6020050108-2	Contraperno 3/16" X 2"	2
6	5096010053-8	Tapa de la Maza	2
7	6020350056-7	Rodamiento 32210	4
8	6020350224-1	Retenedor Ø55,00 X Ø90,00 X 12,50Mm	4
9	6020130108-7	Grasero 1/8"	4
10	6020310816-0	Tuerca Sextavada Conica Doble De La Rueda 9/16" 18F Unf Gr5 Ch.7/8" Alt.19,00Mm	24
11	6020310998-1	Tornillo Cab.Sextavada 9/16" X 2" 18F Unf1A Gr5 Rp(Recartilhado)(Fosfatizado)	24
12	5204010536-0	Maza de la Rueda	4
13	6020350080-0	Rodamiento 30207	4

• Soporte Del Tensor Completo

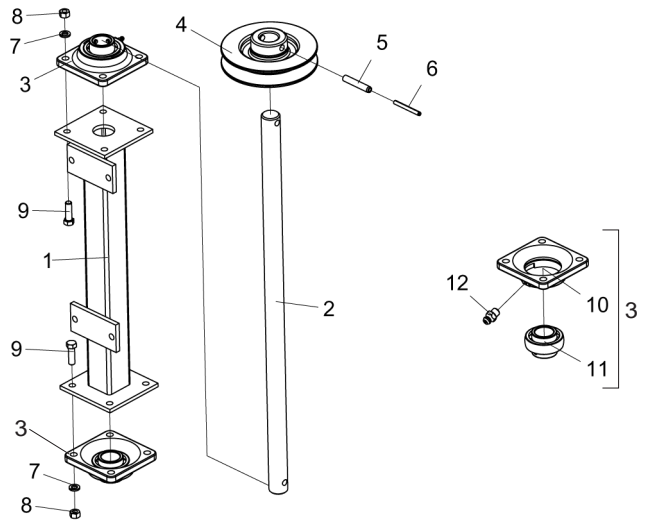

Item	Código	Descripción del producto	Todos
1	5530030112-5	Soporte Del Distribuidor	1
2	5232010760-1	Eje Ø30 X 695Mm	1
3	5368010481-2	Cojinete Montado F-206	2
4	5448010039-8	Polea De Ø30 X Ø153,5 X 48,5Mm	1
5	6020310510-2	Perno Elastico Pesado Ø10 X 55Mm (Seeger Reno 701.220)	1
6	6020310472-6	Perno Elastico Pesado Ø6 X 55Mm (Seeger Reno 701.167)	1
7	6020010406-7	Arandela De Presión 3/8" Media Industrial	8
8	6020310746-6	Tuerca Sextavada 3/8" 16F Unc Gr5 Ch.9/16" Alt.8,50Mm	8
9	6020310026-7	Tornillo Cab.Sextavada 3/8" X 1.1/4" 16F Unc1A Gr5 Rt	8
10	6020250425-9	Cojinete F-206 (Frm)	2
11	6020350107-5	Rodamiento Gye-30 Kbbr	2
12	6020130100-1	Grasero 1/4"	2

• Disco Distribuidor De Calcareo Completo

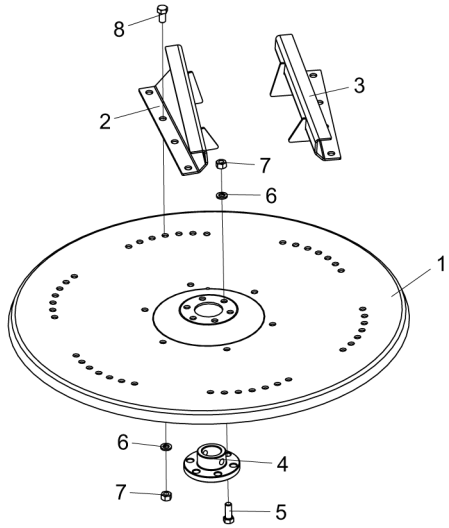

Item	Código	Descripción del producto	Todos
1	5220010095-6	Disco Distribuidor Mayor Calcareo	1
2	5010010049-2	Aleta Derecha Con Refuerzo	6
3	5010010050-6	Aleta Izquierda Con Refuerzo	6
4	5284040033-6	Brida De Ø30 X Ø88 X 32Mm	1
5	6020310054-2	Tornillo Cab.Sextavada 3/8" X 1" 16F Unc1A Gr5 Rt	6
6	6020010406-7	Arandela De Presión 3/8" Media Industrial	18
7	6020310746-6	Tuerca Sextavada 3/8" 16F Unc Gr5 Ch.9/16" Alt.8,50Mm	18
8	6020312201-5	Tornillo Cab.Sextavada 3/8" X 3/4" 16F Unc1A Gr5 Rt	12

• Soporte De la Polea Intermediaria Completo

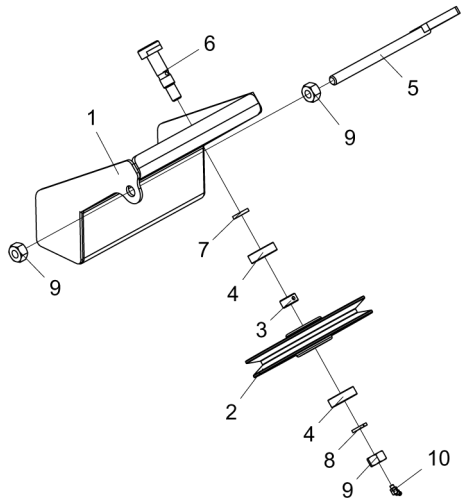

Item	Código	Descripción del producto	Todos
1	5530011596-8	Soporte Del Tensor Completo	1
2	5448010040-1	Polea De Ø47 X Ø220 X 41Mm	1
3	5080020738-7	Buje De Ø20 X Ø28 X 13,2Mm	1
4	6020350033-8	Rodamiento 6204-Z	2
5	5566090009-7	Varilla Del 270Mm	1
6	5232030147-5	Eje de Ø20 X 99,5mm	1
7	5080020737-9	Buje De Ø20 X Ø28 X 4,75Mm	1
8	6020010412-1	Arandela De Presión 5/8" Media Industrial	1
9	6020310760-1	Tuerca Sextavada 5/8" 11F Unc Gr5 Ch.1.1/16" Alt.15,00Mm	3
10	6020130106-0	Grasero 1/4"	1

• Caja De Transmision Reductora

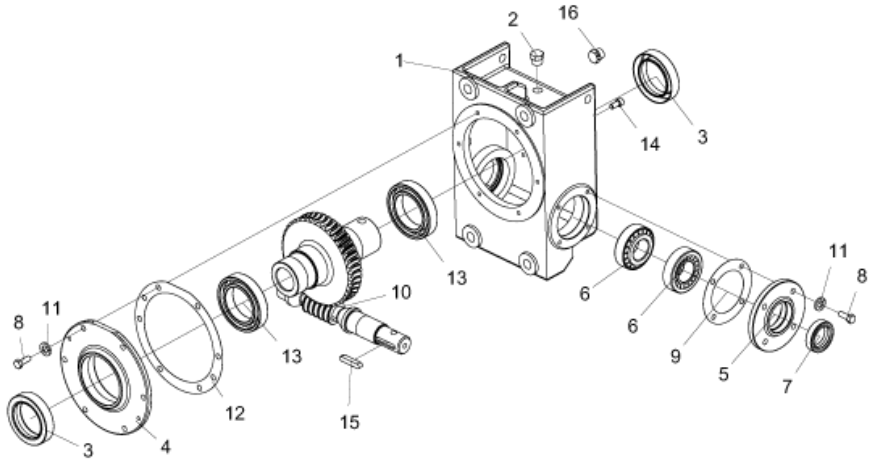

Item	Código	Descripción del producto	Todos
1	6020059302-5	Caja Reductora Suelta	1
2	6020030770-7	Tapón Cab.Sextavada 3/4" - R.3/8" - 19F - Bspt(Gas)(Macopema 52.03.16.012.004)	2
3	6020350292-6	Retenedor Ø59,90 X Ø85,60 X 17,50mm	2
4	6020395148-8	Tapa de la Caja	1
5	6020395060-0	Tapa Menor(Macopema 54.06.20.019.002)	1
6	6020350083-4	Rodamiento 32207	2
7	6020350273-0	Retenedor Ø35,00 X Ø52,00 X 12,00mm	1
8	6020312019-5	Tornillo Cab.Sextavada 5/16" X 7/8" 18F Unc1A Gr5 Rt	10
9	6020190121-1	Empaquetadura Ø73 X Ø110 X 1/64"	2
10	6020059303-3	Eje de corona del conjunto de piñón sin fin	1
11	6020010404-0	Arandela De Presión 5/16" Media Industrial	10
12	6020190122-0	Empaquetadura Ø154 X Ø193 X 1/64"	2
13	6020350884-3	Rodamiento Rigido De Esfera 6012	2
14	6020310194-8	Tornillo Allen C/C 5/16" X 5/8" 18F Unc1A Cl12.9 Rt(Fosfatizado)	1
15	6020058970-2	Llaveta de Q5/16" x 43mm	1
16	6020030769-3	Tapón Cab.Sextavada 3/4" - R.3/8" - 19F - Bspt(Gas C/Agujero De Ø3,18mm(Macopema 54.06.02.022.002)	1

• Cojinete Completo F-206

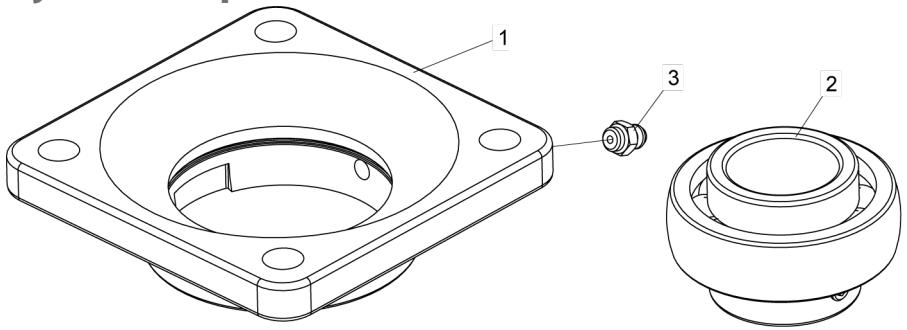

Item	Código	Descripción del producto	Todos
1	6020250425-9	Cojinete F-206 (Frm)	1
2	6020350107-5	Rodamiento Gye-30 Kbbr	1
3	6020130100-1	Grasero 1/4"	1

• Cojinete Completo GY 1108 KRRB

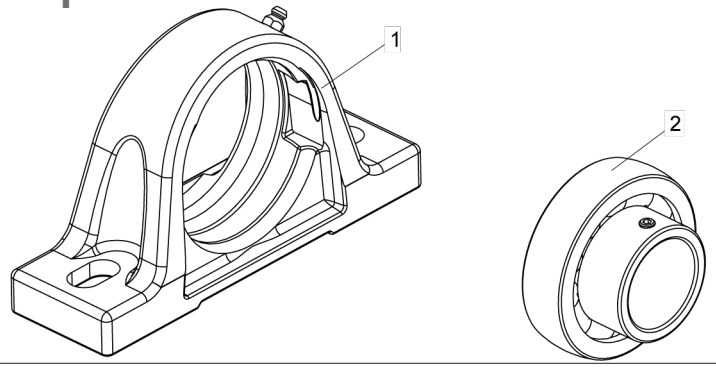

Item	Código	Descripción del producto	Todos
1	6020250404-6	Cojinete P/Rodamiento P-208	1
2	6020350106-7	Rodamiento Gy-1108 Krrb	1

• Cojinete Completo GYE 30 KRRB

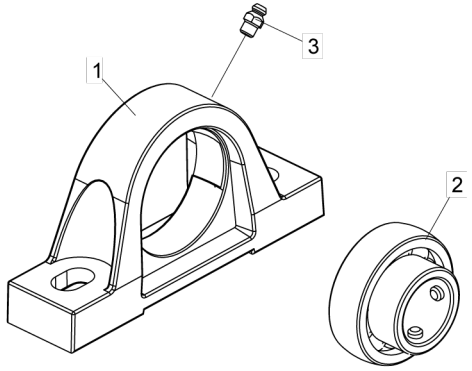

Item	Código	Descripción del producto	Todos
1	6020250428-3	Cojinete P-206	1
2	6020350107-5	Rodamiento Gye-30 Kbbr	1
3	6020130100-1	Grasero 1/4"	1

• Cojinete de Apoyo Completo

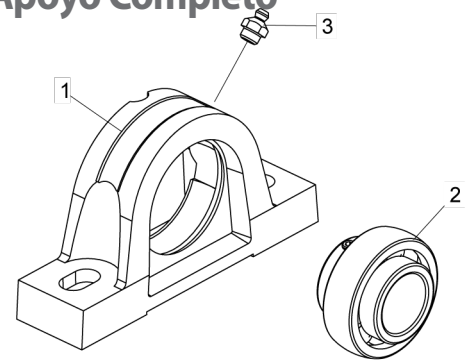

Item	Código	Descripción del producto	Todos
1	5368030011-5	Cojinete De Apoyo	1
2	6020350004-4	Rodamiento Ge-30K Rrb	1
3	6020130108-7	Grasero 1/8"	1

• Tensor de Cadena Completo

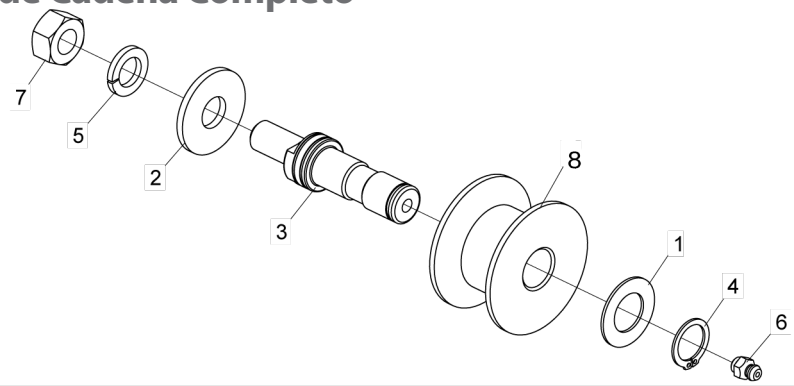

Item	Código	Descripción del producto	Todos
1	5024010059-0	Arandela Lisa De Ø16,5 X Ø29 X 1,21Mm	1
2	5024010068-9	Arandela Lisa De Ø13,3 X Ø35,5 X 3,00Mm	1
3	5232012027-6	Eje Del Tensor	1
4	6020010252-8	Anillo De Retencion E-16 G501-016-01	1
5	6020010395-8	Arandela De Presión M12 Media	1
6	6020130100-1	Grasero 1/4"	1
7	6020310820-9	Tuerca Sextavada M12 X 1,75 Ma Cl8 Ch.19Mm Alt.10,00Mm	1
8	6020350849-5	Roldana Del Tensor	1

• Soporte De Apoyo Del Cardan

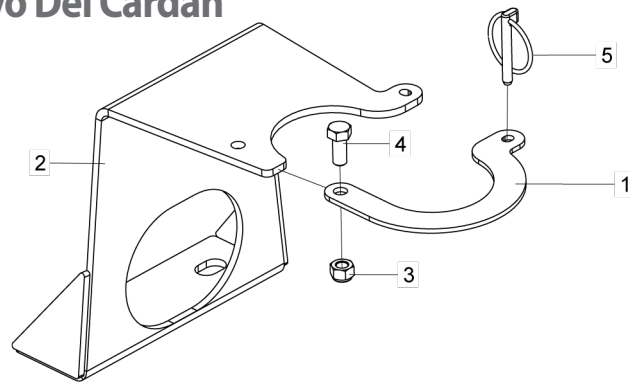

Item	Código	Descripción del producto	Todos
1	5136012099-0	Chapa Superior Del Soporte Del Cardan	1
2	5530011819-3	Soporte del Eje Cardan	1
3	6020310813-6	Tuerca Sextavada Autobloqueo C/Nylon 5/16" 18F Unc Gr5 Ch.1/2" Alt.9,00Mm	1
4	6020312020-9	Tornillo Cab.Sextavada 5/16" X 3/4" 18F Unc1A Gr5 Rt	1
5	6020390293-2	Traba C/Argola Ø5,75 X 40Mm	1

• Eje Delantero-Trasero Completo

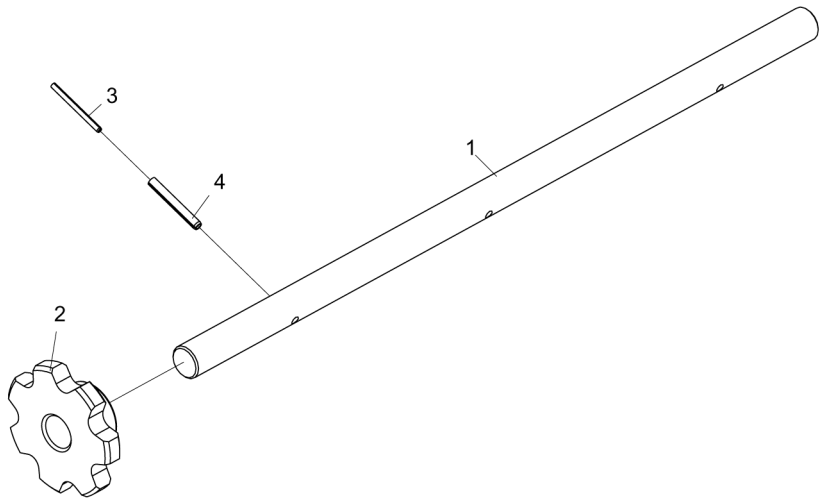

Ítem	Código	Descripción del producto	Todos	Delantero	Trasero
1	5232010752-0	Eje Delantero		1	
1	5232012403-4	Eje de Ø1.1/2" x 1230mm			1
2	5256010529-0	Engranaje De 7 Dientes	3		
3	6020310487-4	Perno Elastico Pesado Ø6 X 75mm (Seeger Reno 701.171)	3		
4	6020310489-0	Perno Elastico Pesado Ø10 X 75mm (Seeger Reno 701.224)	3		

• Bloque Anticavitación

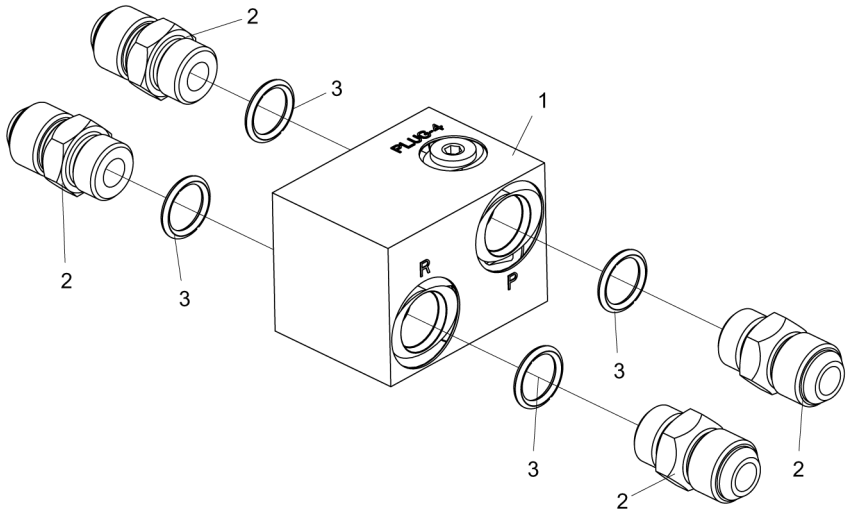

Ítem	Código	Descripción del producto	Todos
1	6020030749-9	Bloques Anti Cavitacao Para Turbinas y Soprador(Hfb160531)	1
2	5412010219-5	Niple De R.1/2" Bsp(G) X R.3/4" Unf X 40Mm Hexagonal 7/8"	4
3	6020010022-3	Anillo O'Ring 2-114 N3006-90Nbr (15,54)	4

BALDAN

Opciones

• Deflector de Lona Completo - Opcional para todos los modelos

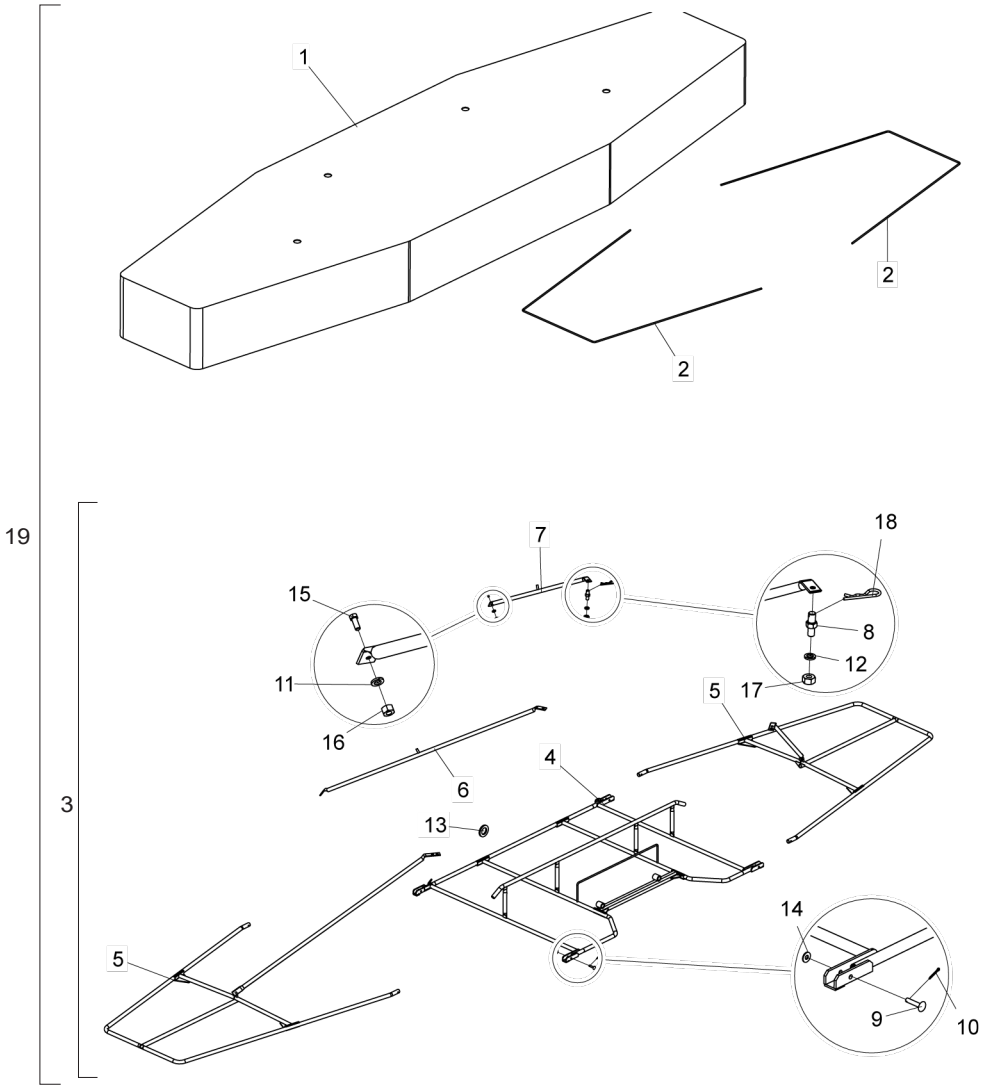

Item	Código	Descripción del producto	Todos
1	6020230071-8	Lona Leve Con Costura 9000mm X 4000mm	1
2	5267010001-4	Espaciador	2
3	5207010009-6	Deflector Suelto (DCFCO)	1
4	5022010926-4	Armación Central Del Deflector(DCFCO)	1
5	5022010927-2	Armación Lateral Del Deflector(DCFCO)	2
6	5326011569-0	Fleje Derecha Completa Del Defletor(DCFCO)	1
7	5326011570-3	Fleje Izquierda Completa Del Defletor(DCFCO)	1
8	5232120095-8	Eje Hexagonal 3/4" X 50mm	4
9	6020311244-3	Perno Cab.Francesa Ø9,8 X 33mm	4
10	6020050101-5	Contraperno 1/8" X 1"	4
11	6020010406-7	Arandela De Presión 3/8" Media Industrial	2
12	6020010410-5	Arandela De Presión 1/2" Media Industrial	4
13	5024010039-5	Arandela Lisa De Ø26,2 X Ø44 X 4,75mm(Zincado)	2
14	5024010075-1	Arandela Lisa De Ø10,3 X Ø25 X 2,00mm	4
15	6020310054-2	Tornillo Cab.Sextavada 3/8" X 1" 16F Unc1A Gr5 Rt	2
16	6020310746-6	Tuerca Sextavada 3/8" 16F Unc Gr5 Ch.9/16" Alt.8,50mm	2
17	6020310756-3	Tuerca Sextavada 1/2" 12F W Gr5 Ch.3/4" Alt.11,00mm	4
18	6020390308-4	Traba Nma - Tipo "R" De Ø4,5 X 80mm (455)	6
19	5207010008-8	Deflector Completo(DCFCO)	1

Opciones

• Kit de Acessórios Para Abafador - DCF-CO 3000/6000/8000 Hasta octubre de 2023

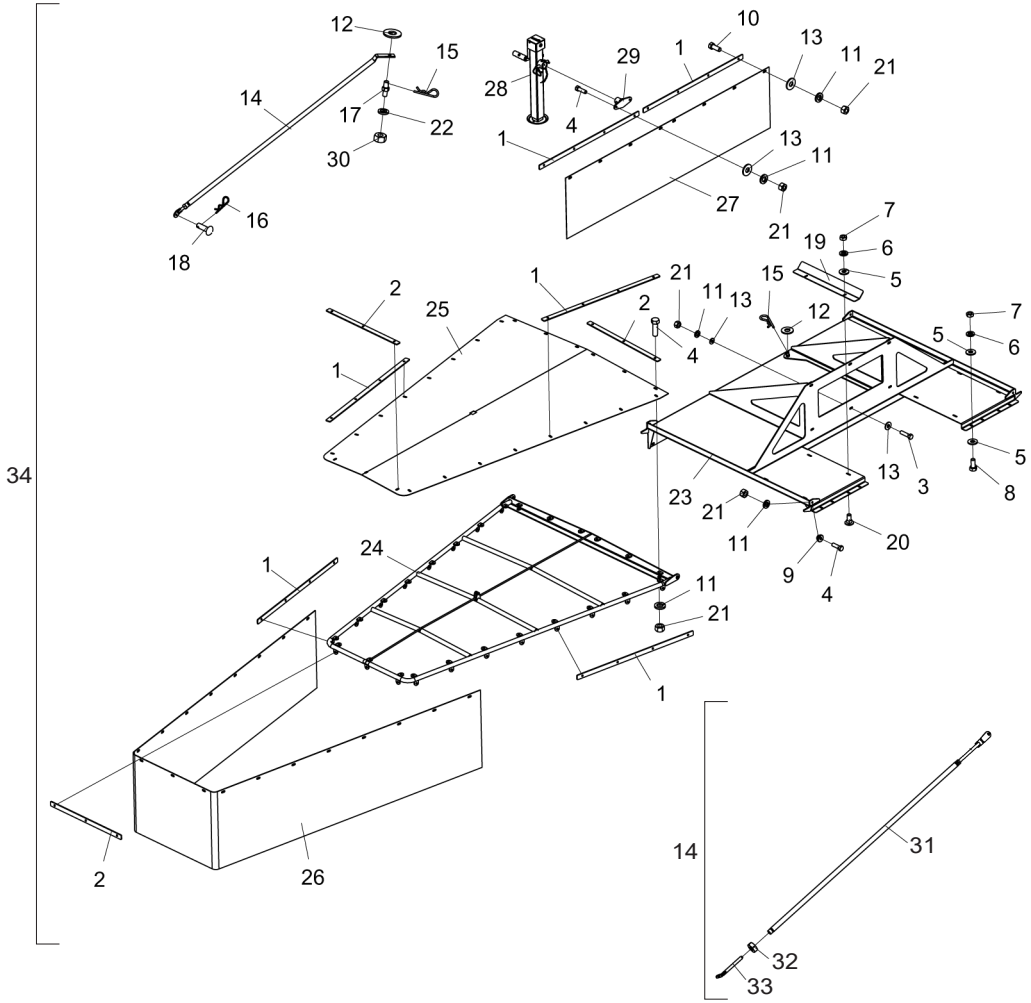

Item	Código	Descripción del producto	Todos
1	5040010897-5	Barra de soporte de 890 x 32 x 4,75 mm	18
2	5136017713-4	Placa de soporte de 611 x 32 x 4,75 mm	8
3	6020311029-7	Tornillo Cabeza Hexagonal 3/8" X 1.1/2" 16F Unc1A Gr5 Rt	6
4	6020310026-7	Tornillo Cabeza Hexagonal 3/8" X 1.1/4" 16F Unc1A Gr5 Rt	94
5	5024010073-5	Arandela plana Ø8,5 X Ø20 X 2,00mm	12
6	6020010404-0	Lavadora a Presión 5/16" Industrial Mediana	8
7	6020310744-0	Tuerca Hexagonal 5/16" 18F Unc Gr5 Ch.1/2" H6.50mm	8
8	6020312020-9	Tornillo Cabeza Hexagonal 5/16" X 3/4" 18F Unc1A Gr5 Rt	4
9	5080011844-9	Casquillo Ø10,3 X Ø30 X 14,5mm	4
10	6020310054-2	Tornillo Cabeza Hexagonal 3/8" X 1" 16F Unc1A Gr5 Rt	6
11	6020010406-7	Hidrolimpiadora 3/8" Industrial Mediana	106
12	5024010239-8	Arandela plana Ø16,5 X Ø37 X 3,00mm	4
13	5024010075-1	Arandela plana Ø10,3 X Ø25 X 2,00mm	20
14	5484010176-5	Regulador completo	2
15	6020390308-4	Cerradura Nma - Tipo "R" Ø4.5 X 80mm (455)	4
16	6020390294-0	Cerradura Nma - Tipo "R" Ø3.5 X 67mm (Especial)	2
17	5232120095-8	Eje hexagonal de 3/4" x 50 mm	2
18	6020311238-9	Pasador Cabina Francesa Ø9,8 X 28,5mm	2
19	5136017709-6	Placa de sellado del amortiguador	2
20	6020310142-5	Tornillo Cabina Francesa 5/16" X 3/4" 18F Unc1A Gr2 RP	4
21	6020310746-6	Tuerca Hexagonal 3/8" 16F Unc Gr5 Ch.9/16" H8.50mm	106
22	6020010410-5	Hidrolimpiadora 1/2" Industrial Mediana	2
23	5022011855-7	Marco central del deflector	1
24	5022011856-5	Marco lateral	2
25	6020317574-7	Protección superior del marco (manta de 2,3 mm)	2
26	6020317575-5	Protección Lateral de Goma de 4780 X 520 X 3.00mm (2 Lonas)	2
27	6020317576-3	Protección Espalda 182 X 400 X 3.00mm (2 Lonas)	1
28	6020370264-0	Soporte de elevación completo	1
29	5530017313-5	Soporte de montaje	1
30	6020310754-7	Tuerca Hexagonal 1/2" 12F W Gr5 Ch.7/8" H12.00mm	2
31	5566010323-5	Varilla Estabilizadora Con Buje	2
32	6020310760-1	Tuerca Hexagonal 5/8" 11F Unc Gr5 Ch.1.1/16" H15.00mm	2
33	5566010321-9	Varilla de ajuste del estabilizador	2
34	KACESSORIDCFCO	**Der. 0010** - Kit/Accesorios Para Amortiguador Dcfco P/3000/6000/8000 - **Hasta octubre de 2023**	-

BALDAN

Opciones

• Kit de Acessórios Para Abafador - DCF-CO 3000/6000/8000 Desde noviembre de 2023

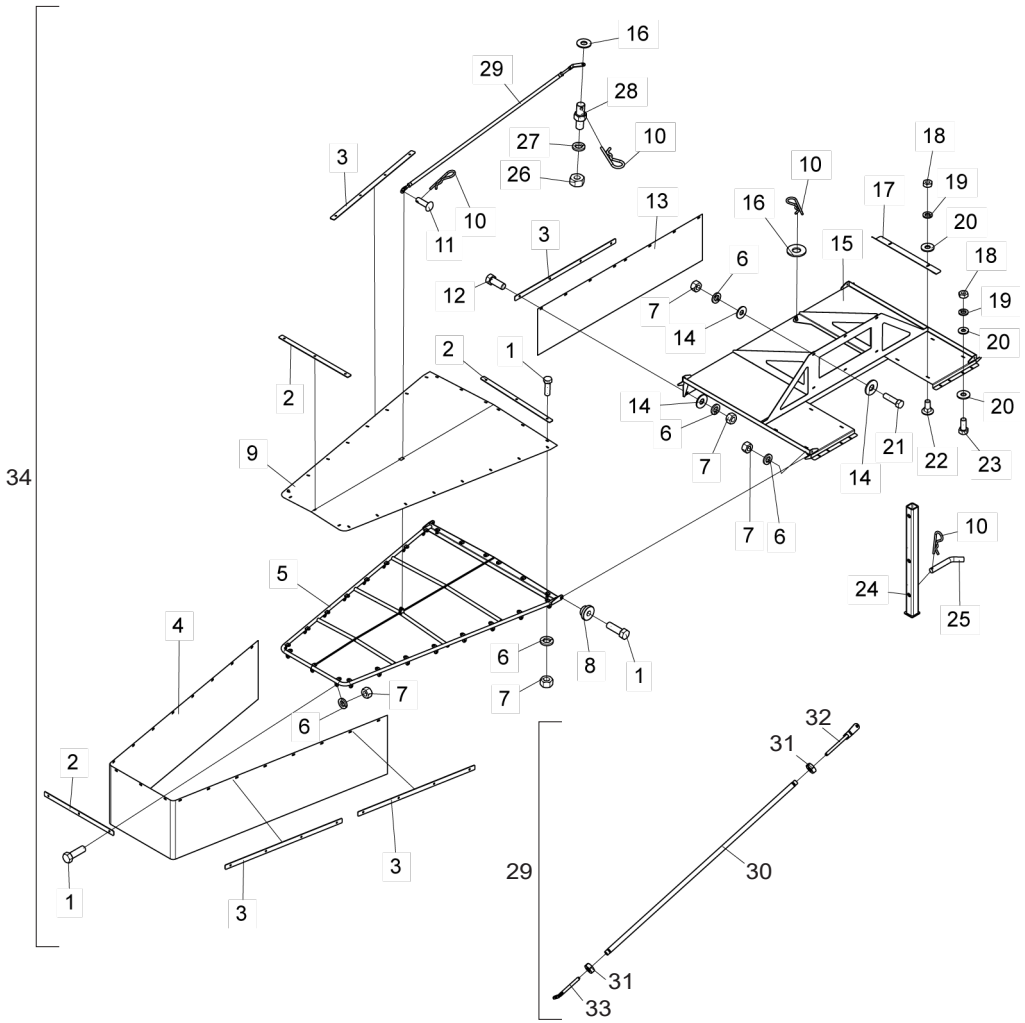

Item	Código	Descripción del producto	Todos	3000	6000/8000
1	6020310026-7	Tornillo Cabeza Hexagonal 3/8" X 1.1/4" 16F Unc1A Gr5 Rt	94		
2	5136017713-4	Placa de soporte 611 x 32 x 4,75 mm	8		
3	5040010897-5	Barra de soporte 890 x 32 x 4,75 mm	18		
4	6020317575-5	4780 X 560 X 2.00mm Protección Lateral De Goma (2 Lonas)	2		
5	5022011856-5	Marco lateral	2		
6	6020010406-7	Hidrolimpiadora 3/8" Industrial Mediana	106		
7	6020310746-6	Tuerca Hexagonal 3/8" 16F Unc Gr5 Ch.9/16" H8.50mm	106		
8	5080011844-9	Casquillo Ø10,3 X Ø30 X 14,5mm	4		
9	6020317574-7	Protección superior del marco de 2 mm (2 lienzos)	2		
10	6020390308-4	Cerradura Nma - Tipo "R" Ø4.5 X 80mm (455)	7		
11	6020311238-9	Pasador Cabina Francesa Ø9,8 X 28,5mm	2		
12	6020310054-2	Tornillo Cabeza Hexagonal 3/8" X 1" 16F Unc1A Gr5 Rt	6		
13	6020317576-3	Protección Espalda 1820 X 440 X 2.00mm (2 Lonas)	1		
14	5024010075-1	Arandela Plana Ø10,3 X Ø25 X 2,00mm	20		
15	5022011855-7	Marco deflector central	1		
16	5024010239-8	Arandela Plana Ø16,5 X Ø37 X 3,00mm	4		
17	5136017709-6	Placa de sellado del deflector	2		
18	6020310744-0	Tuerca Hexagonal 5/16" 18F Unc Gr5 Ch.1/2" H6.50mm	8		
19	6020010404-0	Lavadora a Presión 5/16" Industrial Mediana	8		
20	5024010073-5	Arandela Plana Ø8,5 X Ø20 X 2,00mm	12		
21	6020311029-7	Tornillo Cabeza Hexagonal 3/8" X 1.1/2" 16F Unc1A Gr5 Rt	8		
22	6020310142-5	Tornillo Cabina Francesa 5/16" X 3/4" 18F Unc1A Gr2 Rp	4		
23	6020312020-9	Tornillo Cabeza Hexagonal 5/16" X 3/4" 18F Unc1A Gr5 Rt	4		
24	5264010021-4	Pie de apoyo	1		
25	5432020032-9	Pasador "L" Ø3/4"	1		
26	6020310754-7	Tuerca Hexagonal 1/2" 12F W Gr5 Ch.7/8" H12.00mm	2		
27	6020010410-5	Hidrolimpiadora 1/2" Industrial Mediana	2		
28	5232120095-8	Eje hexagonal de 3/4" x 50 mm	2		
29	5484010184-6	Regulador completo Dcf/Dcfco	2		
30	5566010326-0	Varilla estabilizadora con casquillo	2		
31	6020310738-5	Tuerca Hexagonal 5/8" 11F Unc Gr5 Ch.1.1/16" H11.00mm	4		
32	5566010327-8	Varilla de ajuste del estabilizador	2		
33	5566010328-6	Varilla de ajuste del estabilizador más grande	2		
34	KACESSORIDCFCO	**Der. 0020** - Kit/Accesorios Para Amortiguador Dcfco P/3000 - **Desde noviembre de 2023**		-	
34	KACESSORIDCFCO	**Der. 0030** - Kit/Accesorios Para Amortiguador Dcfco P/6000/8000 - **Desde noviembre de 2023**			-

• Sistema de Conversión de Sistema Cardan para Motor Hidráulico

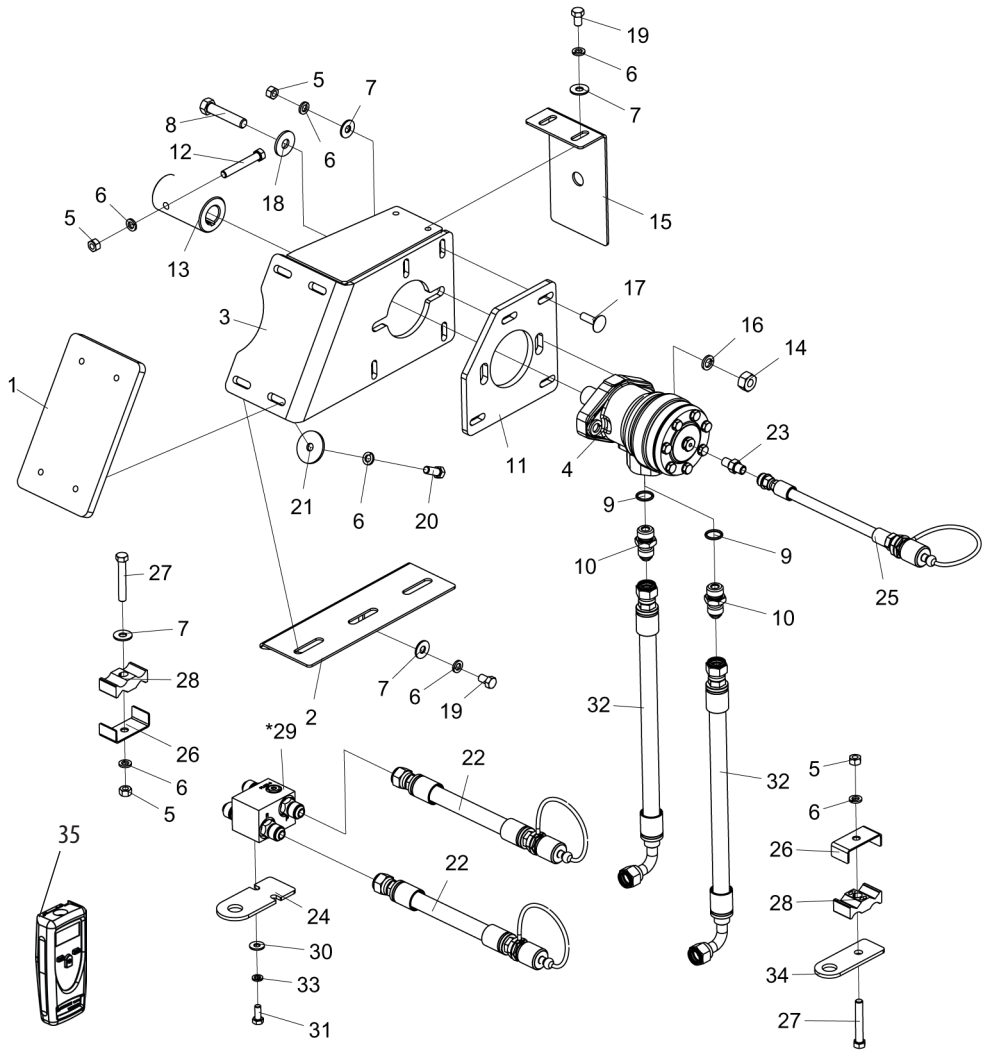

Item	Código	Descripción del producto	Todos	3000	6000	8000
1	5136017891-2	Chapa de 222 X 130 X 12,5mm	1			
2	5464010594-4	Protección Inferior del Motor Hidráulico		1		
2	5464010593-6	Protección Inferior del Motor Hidráulico			1	1
3	5530017344-5	Soporte de Fixación del Motor Hidráulico		1		
3	5530017343-7	Soporte de Fixación del Motor Hidráulico			1	1
4	6020251739-3	Motor Omr-80-Cil A2-7/8-7/16(151-7241)	1			
5	6020310746-6	Tuerca Sextavada 3/8" 16F Unc Gr5 Ch.9/16" Alt.8,50Mm	8			
6	6020010406-7	Arandela De Presión 3/8" Media Industrial	16			
7	5024010075-1	Arandela Lisa De Ø10,3 X Ø25 X 2,00Mm	10			
8	6020312300-3	Tornillo Cab.Sextavada 1/2" X 2.1/2" 12F W Gr5 Rp	2			
9	6020010063-0	Anillo O'Ring 2-116 N3006-90Nbr (18,72)	2			
10	5412010058-3	Niple De R.1/2" Bsp(G) X R.7/8" Unf X 47Mm Con Hexagonal 1"	2			
11	5136017893-9	Chapa de Fijación del Motor Hidráulico	1			
12	6020311236-2	Tornillo Cab.Sextavada 3/8" X 2.5/8" 16F Unc1A Gr5 Rt	1			
13	5080011857-0	Buje de Acoplamiento del Motor	1			
14	6020310754-7	Tuerca Sextavada 1/2" 12F W Gr5 Ch.7/8" Alt.12,00Mm	2			
15	5464010592-8	Protección del Eje del Motor	1			
16	6020010410-5	Arandela De Presión 1/2" Media Industrial	2			
17	6020311090-4	Tornillo Cab.Francesa 3/8" X 1.1/4" 16F Unc1A Gr2 Rp	4			
18	5024010068-9	Arandela Lisa De Ø13,3 X Ø35,5 X 3,00Mm	2			
19	6020311030-0	Tornillo Cab.Sextavada 3/8" X 5/8" 16F Unc1A Gr2 Rt	4			
20	6020310054-2	Tornillo Cab.Sextavada 3/8" X 1" 16F Unc1A Gr5 Rt	4			
21	5024010013-1	Arandela Lisa De Ø10,6 X Ø44 X 3,00Mm	4			
22	5372011067-5	Manguera Ø1/2" X 4700Mm Con 1Trg Y 1Trf C/Enganche Rapido Macho		2		
22	5372012754-3	Manguera Ø1/2" X 5400mm, 1 Malla, Con 1TRG y 1TRF, Con Acople Rápido Macho			2	2
23	5412010290-0	Niple De R.1/4" Bsp X M12 X 1,5 X 35Mm - Hexagonal 5/8"	1			
24	5530017430-1	Soporte Lateral de la Manguera	1			
25	5372011190-6	Manguera Ø1/4" X 5700mm com 1TRG y 1TRF C/Enganche Rápido Macho		1		
25	5372012753-5	Manguera Ø1/4" X 6400mm, 1 Malla, Con 1TRG y 1TRF, Con Acople Rápido Macho			1	1
26	5068010160-1	Abrazadera	3			
27	6020311037-8	Tornillo Cab.Sextavada 3/8" X 2.1/2" 16F Unc1A Gr2 Rp	3			
28	6020010723-6	Abrazadera	3			
29	5056010005-9	Bloque anticavitación para turbinas y soplador	1			
30	5024010073-5	Arandela Lisa De Ø8,5 X Ø20 X 2,00Mm	2			
31	6020311269-9	Tornillo Cab.Sextavada M8 X 1,25 X 20Mm Cl8.8 Rt	2			
32	6020252711-9	Manguera Hidráulica de Alta Presión 1/2" X 500mm Con 1TCG y 1TRG	2			
33	6020010004-5	Arandela De Presión M8 Media	2			
34	5530017331-3	Soporte Lateral de la Manguera	1			
35	6020395112-7	Tacómetro Modelo-Td-812 Digital Portatil Optico C/Mira Laser	1			

• Caja de Dirección - Opcional para todos los modelos

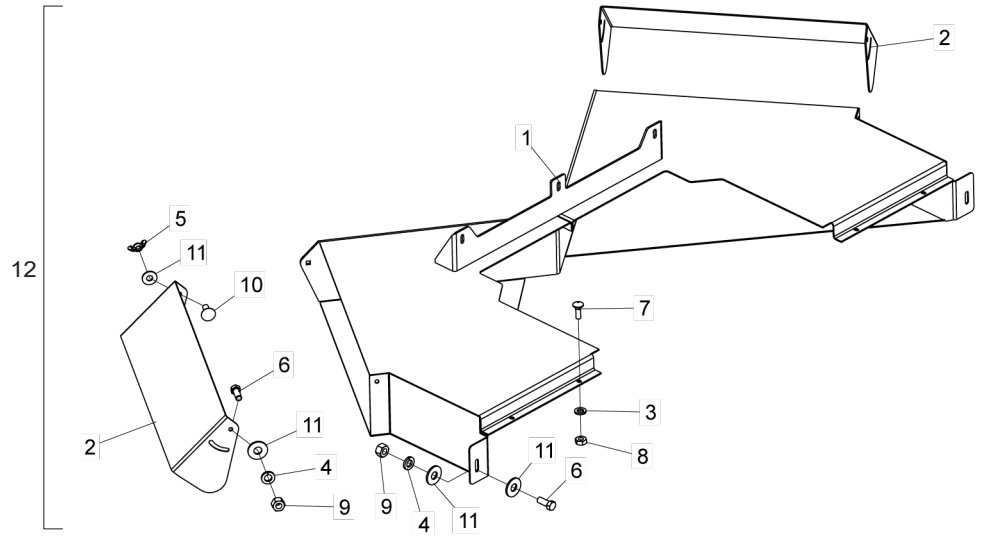

Item	Código	Descripción del producto	Todos
1	5092010321-6	Caja Direcionadora (Dcfco-3000/6000/8000)	1
2	5136012796-0	Chapa Direcionadora	2
3	6020010404-0	Arandela De Presión 5/16" Media Industrial	4
4	6020010406-7	Arandela De Presión 3/8" Media Industrial	6
5	6020030104-0	Tuerca Ø3/8" 16F Unc	2
6	6020310054-2	Tornillo Cab.Sextavada 3/8" X 1" 16F Unc1A Gr5 Rt	6
7	6020310161-1	Tornillo Cab.Francesa 5/16" X 1" 18F Unc Gr2 Rt	4
8	6020310744-0	Tuerca Sextavada 5/16" 18F Unc Gr5 Ch.1/2" Alt.6,50Mm	4
9	6020310746-6	Tuerca Sextavada 3/8" 16F Unc Gr5 Ch.9/16" Alt.8,50Mm	6
10	6020311160-9	Tornillo Cab.Francesa 3/8" X 1" 16F Unc1A Gr2 Rt	2
11	5024010075-1	Arandela Lisa De Ø10,3 X Ø25 X 2,00Mm	10
12	5092010320-8	Caja Direcionadora Completa	1

• Rueda Montada 11x15 BL 10 Ls. - Opcional para DCF-CO 3000/6000

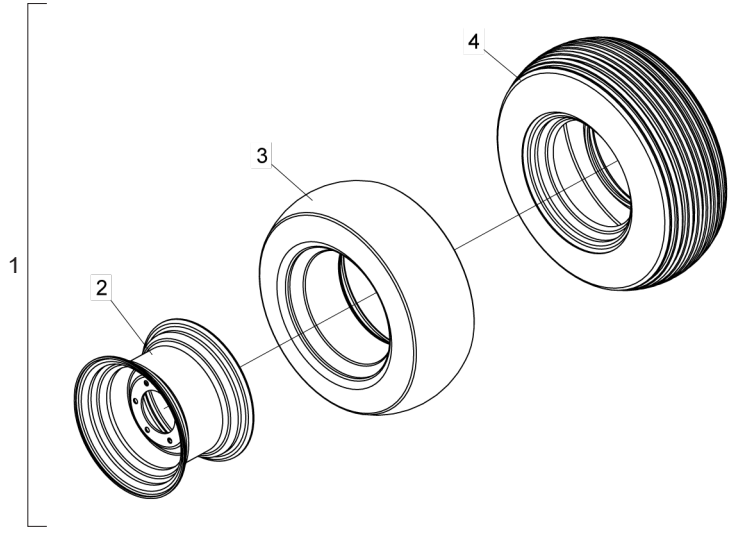

Item	Código	Descripción del producto	Todos
1	5498100072-5	Rueda Completa 11 X 15 - Bl 10 Telas	4
2	6020350397-3	Llanta C/Anillo 10.0 Telas x 15" (Llanta11X15)	4
3	6020050362-0	Camara De Aire Pa 15/16	4
4	6020310413-0	Neumático 11X15 Raiado Bl 10 Telas	4

• Cinta Distribuidora Lateral 3 Líneas - Opcional

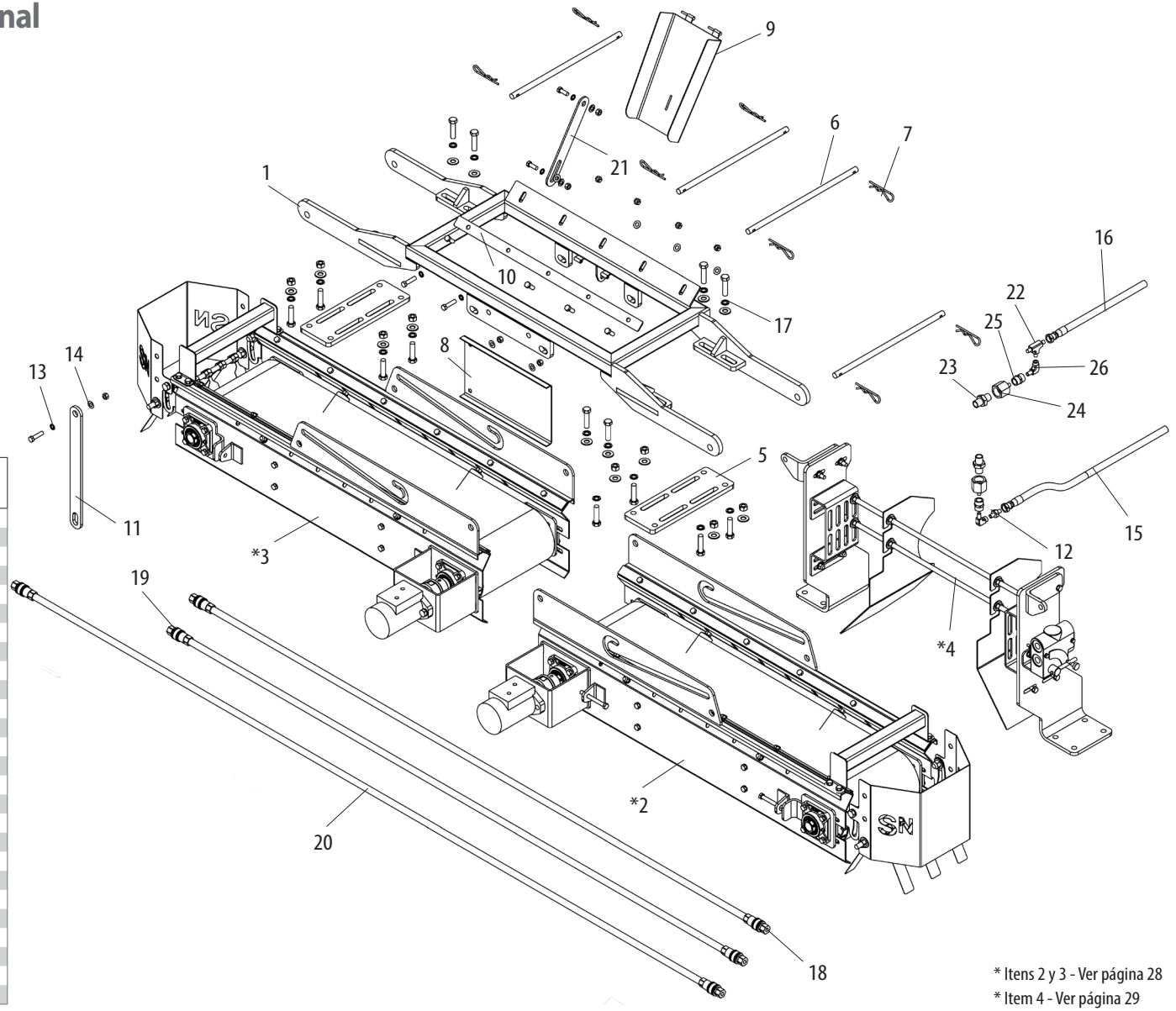

Item	Código	Descripción del producto	Todos
1	6020060936-3	Barra de Tiro	1
*2	6020096094-0	Cinta Derecha	1
*3	6020096095-8	Cinta Izquierda	1
*4	6020110264-5	Fijación	1
5	6020060937-1	Chapa de Ajuste de la Fijación	2
6	6020096096-6	Eje de Soporte del Kit	4
7	6020130374-8	Abrazadera R	8
8	6020318144-5	Placa Central	1
9	6020096097-4	Deslizador Central	1
10	6020318145-3	Prensa Goma Central	1
11	6020031151-8	Barra de Izaje	1
12	6020060942-8	Conector Macho x Macho Ø3/8"	1
13	6020010406-7	Arandela de Presión 3/8"	5
14	6060356006-2	Arandela Lisa 3/8"	9
15	6020252604-0	Manguera Hidráulica - Entrada para la Válvula	1
16	6020252605-8	Manguera Hidráulica - Retorno al Tanque	1
17	6020010410-5	Arandela de Presión 1/2"	16
18	6020252606-6	Manguera Hidráulica c/ Acople Rápido - Conexión Entrada Motores	1
19	6020252607-4	Manguera Hidráulica c/ Acople Rápido - Entrada a los Motores	1
20	6020252608-2	Manguera Hidráulica c/ Acople Rápido - Retorno de los Motores	1
21	6020031152-6	Brazo del Deslizador Central	1
22	6020060941-0	Conector T Ø3/8"	1
23	6020060939-8	Conector Macho x Macho	2
24	6020016459-0	Adaptador Ø3/4" a 3/8"	2
25	6020060938-0	Conector Hembra x Hembra 3/8"	2
26	6020060940-1	Conector 90°	2

* Itens 2 y 3 - Ver página 28
* Item 4 - Ver página 29

BALDAN

• Cinta de la Cinta - Opcional

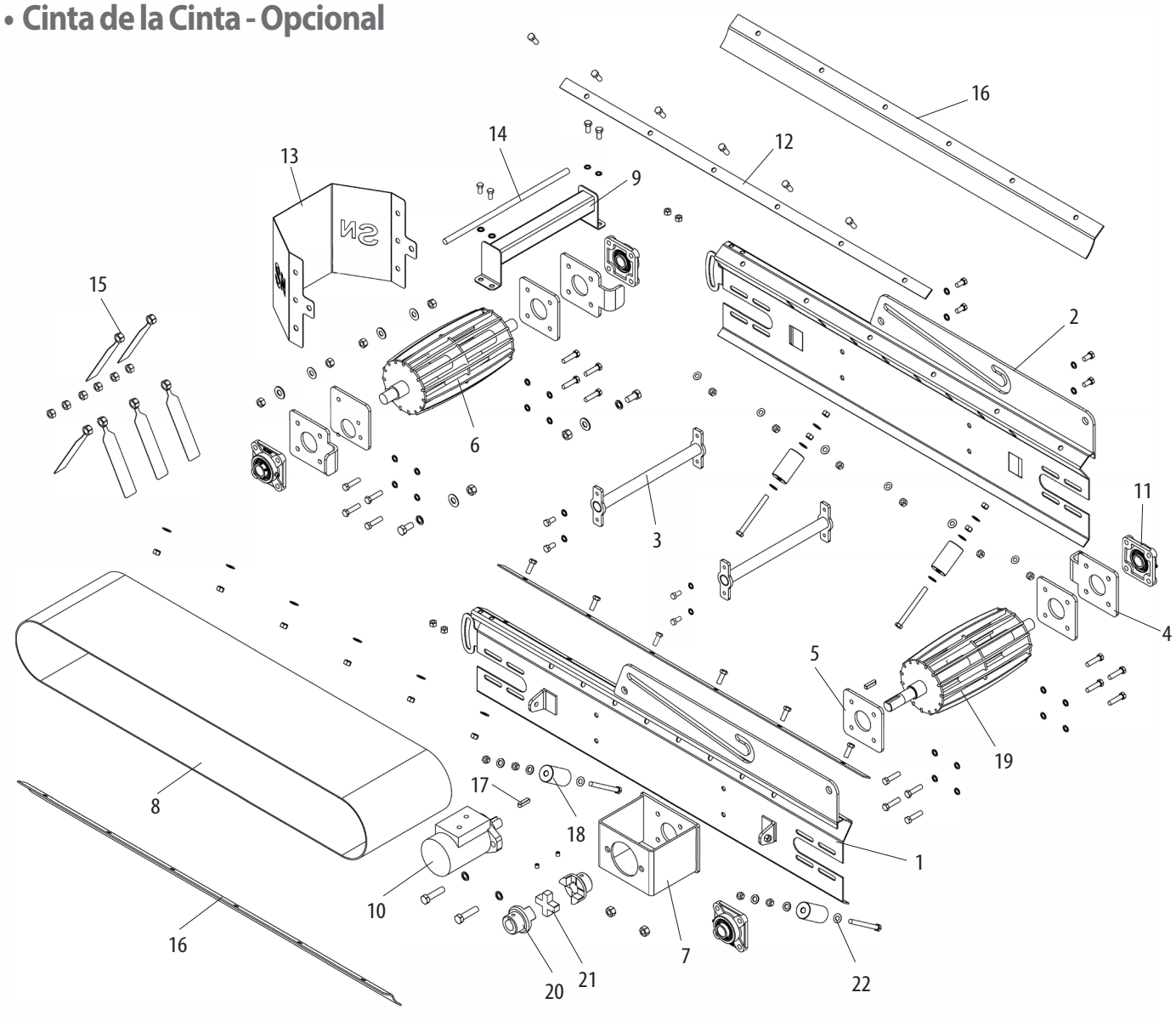

Item	Código	Descripción del producto	Todos
1	6020060943-6	Chapa Estructural (A)	1
2	6020060944-4	Chapa Estructural (B)	1
3	6020396181-5	Trabe Estructural	2
4	6020370509-6	Soporte del Cojinete Tensor	3
5	6020060945-2	Chapa de Fijación del Cojinete de Rodamiento	4
6	6020096098-2	Eje Movido	1
7	6020318146-1	Protección del Acoplamiento	1
8	6020096099-0	Cinta	1
9	6020318147-0	Asa	1
10	6020252609-0	Motor Hidráulico	1
11	6020252610-4	Cojinete / Rodamiento	4
12	6020060946-0	Chapa de Prensado del Goma	2
13	6020088167-5	Deflector Lateral	1
14	6020031153-4	Barra Roscada de los Deflectores	1
15	6020088168-3	Deflector	6
16	6020031154-2	Goma de las Cintas	2
17	6020060951-7	Chaveta 8 x 8	2
18	6020351169-0	Rodillo de Nylon	4
19	6020096100-8	Eje del Motor	1
20	6020060947-9	Cubo del Acoplamiento	2
21	6020060948-7	Cruceta del Acoplamiento	1
22	6060356006-2	Arandela Lisa 3/8”	24

• Fijación de la Cinta - Opcional

Item	Código	Descripción del producto	Todos
1	6020060949-5	Chapa L Derecha	1
2	6020060950-9	Chapa L Izquierda	1
3	6020290064-2	Oreja Derecha	1
4	6020290065-0	Oreja Izquierda	1
5	6020370510-0	Soporte de las Barras Roscadas	2
6	6020096101-6	Deslizador Lateral Derecho	1
7	6020096102-4	Deslizador Lateral Izquierdo	1
8	6020031155-0	Barra Roscada de los Deslizadores	2
9	6020439794-8	Válvula Controladora de Caudal	1
14	6060356006-2	Arandela Lisa 3/8”	10

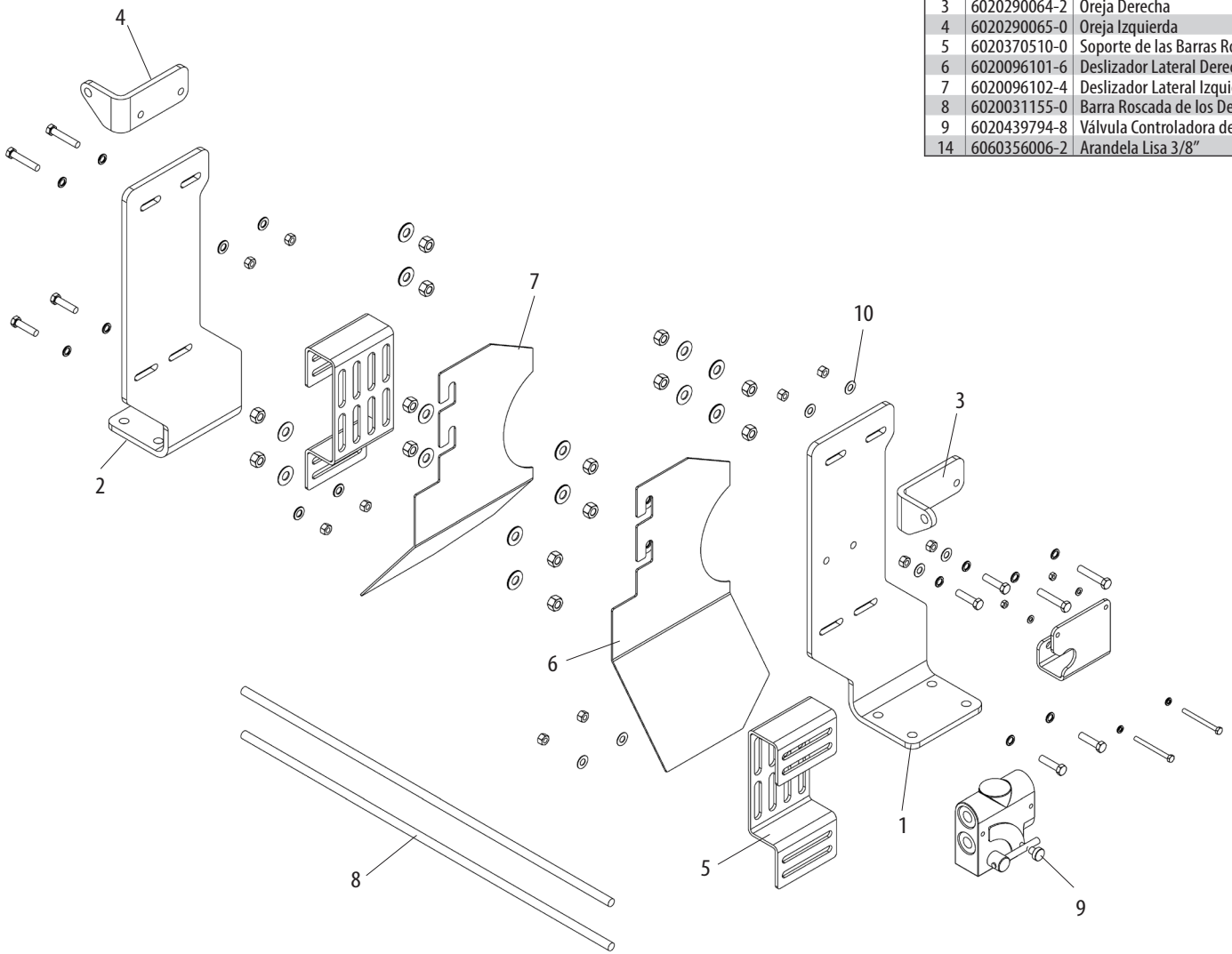

• Calcomania - Hasta abril de 2023

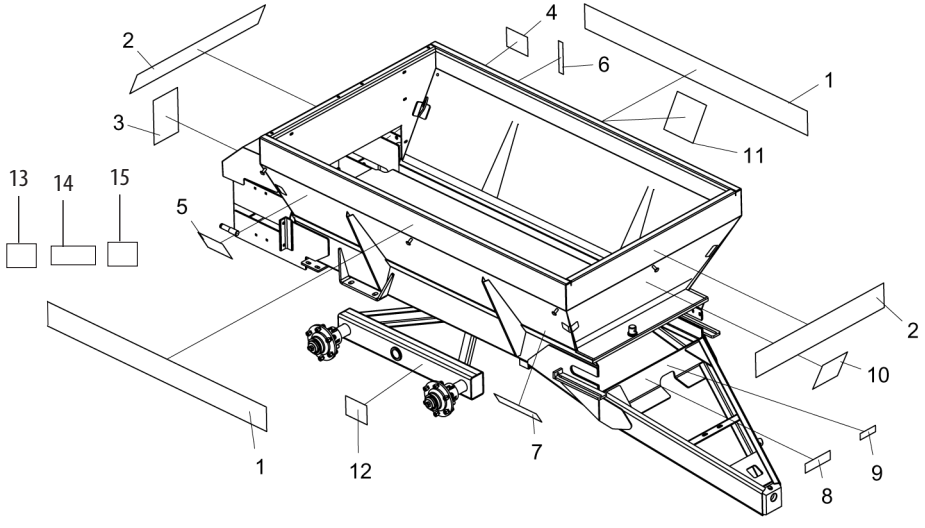

Item	Código	Descripción del producto	Todos	DCF-CO 3000	DCF-CO 6000	DCF-CO 8000
1	6020070846-9	Calcomanía DCFCO-3000 (155 X 1680 mm)		2		
1	6020070848-5	Calcomanía DCFCO-6000 (155 X 1680 mm)			2	
1	6020070818-3	Calcomanía DCFCO-8000 (155 X 1680 mm)				2
2	6020070845-0	Calcomanía DCFCO (155 X 1000 mm)	2			
3	5206010242-2	Precaución: Mantener alejado de esta zona.	1			
4	6020079061-0	Calcomanía de atención del fusible DCFCO	1			
5	6020079040-8	Calcomanía para mesa de distribución de piedra caliza DCFCO-3000/6000/8000	1			
6	5206010026-8	Comprobar la etiqueta del nivel de aceite	1			
7	5206010240-6	Calcomanía de control de tensión de correa de atención (80 x 320 mm)	1			
8	6020070886-8	Etiqueta de lubricación y reapriete (58 x 195 mm)	1			
9	6020070894-9	Calcomanía de Atención "Cardán Giratorio" (40 X 120mm)	1			
10	6020070839-6	Calcomanía de advertencia (194 x 200 mm)	1			
11	6020078828-4	Calcomanía de ajuste de rotación del motor hidráulico (220x220 mm) - P/DCF-CO con motor hidráulico	1			
12	6020078831-4	Calcomanía para bloqueo de ruedas (160 x 180 mm)			1	1
13	6020078831-4	Calcomanía de ajuste de rotación del motor hidráulico: opcional	1			
14	6020088096-2	Soporte Pe Calcomanía Dcf/Dcfco-3000(100 X 270mm)		1		
15	6020078831-4	Calcomanía para bloqueo de ruedas (153 x 205 mm)			1	1

Item 1

Item 2

Item 3

Item 4

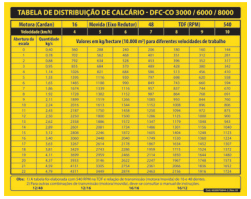

Item 5

Item 6

Item 7

Item 8

Item 9

Item 10

Item 11

Item 12

Item 13

• Calcomania - Desde mayo de 2023

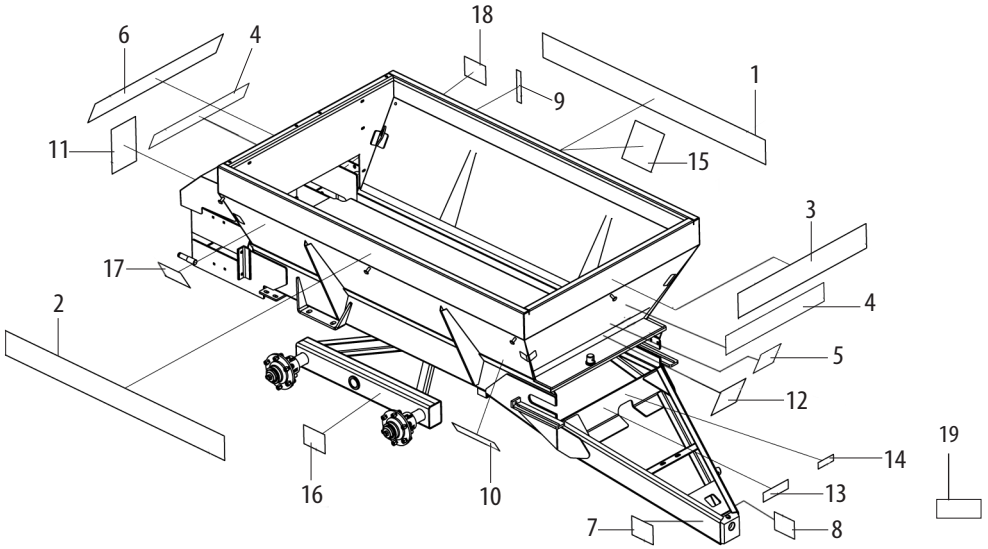

Item	Código	Descripción del producto	todos	3000	6000	8000
1	6020079786-0	Calcomania Baldan Dcfco-3000 - 150X2290mm		1		
1	6020079792-5	Calcomania Baldan Dcfco-6000 - 2985X155mm			1	
1	6020079366-0	Calcomania Baldan Dcfco-8000 - 2985X155mm				1
2	6020079785-2	Calcomania Dcfco-3000 Baldan - 150X2290mm		1		
2	6020079793-3	Calcomania Baldan Dcfco-6000 - 2985X155mm			1	
2	6020079367-9	Calcomania Baldan Dcfco-8000 - 2985X155mm				1
3	6020079788-7	Calcomania Baldan Frente (150X135mm)		1		
3	6020079795-0	Calcomania Baldan Frente - 155X1705mm			1	
3	6020079369-5	Calcomania Baldan Frente - 1885X155mm				1
4	6020079787-9	Calcomania Dcfco-3000 - 715X150mm		2		
4	6020079794-1	Calcomania Dcfco-6000 - 715X150mm			2	
4	6020079368-7	Calcomania Dcfco-8000 - 715X150mm				2
5	6020095955-0	Emblema 70 X 132,6 mm	1			
6	6020079789-5	Calcomania Baldan Trasera - 150X600mm		1		
6	6020079796-8	Calcomania Baldan Trasera - 155X600mm			1	
6	6020079370-9	Calcomania Baldan Trasera (155X600mm)				1
7	6020079783-6	Calcomania - Barra de Tiro Derecha - 340X120mm		1		
7	6020079790-9	Calcomania - Barra de Tiro Derecha - 340X120mm			1	
7	6020079364-4	Calcomania - Barra de Tiro Derecha - 340X120mm				1
8	6020079784-4	Calcomania - Barra de Tiro Izquierda - (120X340mm)		1		
8	6020079791-7	Calcomania - Barra de Tiro Izquierda - (120X340mm)			1	
8	6020079365-2	Calcomania - Barra de Tiro Izquierda - (120X340mm)				1
9	5206010026-8	Calconania Verificar Nivel De Aceite (Rotativas)	1			
10	5206010240-6	Calconania Atencion Verificar Tension De La Cinta Transportadora	1	1	1	1
11	5206010242-2	Calconania Cuidado Mantenga Distanca De Esta Area MDCF	1			
12	6020070839-6	Calcomania Advertencia(194 X 200mm)	1			
13	6020070886-8	Calcomania De Lubricar y Reapretar(58 X 195mm)	1			
14	6020070894-9	Calcomania Atencion"Cardan Rotativo"(40 X 120mm)	1			
15	6020078828-4	Calcomania Ajuste de Rotación del Motor				
16	6020078831-4	Calcomania Traba del Soporte de la Rueda			1	1
17	6020079040-8	Calcomania Tabla de distribución caliza DCFCO-3000/6000/8000	1			
18	6020079061-0	Calcomania Atención Fusible DCF/DCFCO	1			
19	6020088096-2	Calcomanía de pie de soporte Dcf/Dcfco-3000 (100 x 270 mm)		1		

Item 1

Item 2

Item 3

Item 9

Item 4

Item 5

Item 10

Item 6

Item 7

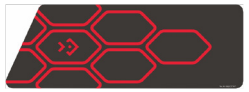
Item 8

Item 16

Item 11

Item 17

Item 12

Item 18

Item 13

Item 15

Item 14

Item 19

BALDAN

Avenida Baldan, 1500
Nova Matão
15.993-900
Matão/SP - Brasil
sac@baldan.com.br
export@baldan.com.br

+55 16 3221 6500
baldan.com.br