Catálogo de Peças

DCF-CO

Distribuidor de Calcário, Fertilizante
e Composto Orgânico

BALDAN

Índice

DCF-CO 3000 com Sistema de Cardan 4
Tabela DCF-CO 3000 com Sistema de Cardan ..... 5 - 6
DCF-CO 3000 com Motor Hidráulico 7
Tabela DCF-CO 3000 com Motor Hidráulico ..... 8 - 9
DCF-CO 6000/8000 com Sistema de Cardan 10
Tabela DCF-CO 6000/8000 com Sistema de Cardan ..... 11 - 12
DCF-CO 6000/8000 com Motor Hidráulico 13
Tabela DCF-CO 6000/8000 com Motor Hidráulico ..... 14 - 15
Suporte da Roda DCF-CO 3000 16
Suporte da Roda DCF-CO 6000/8000 16
Suporte do Esticador Completo 17
Disco Distribuidor de Calcário Completo 17
Suporte da Polia Intermédiaria Completa 18
Caixa de Transmissão Redutora 18
Mancal Montado F-206 19
Mancal Completo GY 1108 KRRB 19
Mancal Completo GYE 30 KRRB 19
Mancal de Apoio Completo 20
Esticador de Corrente Completo 20
Suporte de Encosto do Cardan 20
Eixo Dianteiro-Traseiro Completo 21
Bloco Anticavitação para Turbinas e Soprador 21

OPCIONAIS **22**
Defletor de Lona Completo - Opcional para todos os modelos 22
Kit de Acessórios Para Abafador - DCF-CO 3000/6000/8000 Até Outubro 2023 23
Kit de Acessórios Para Abafador - DCF-CO 3000/6000/8000 A Partir de Novembro 2023 24
Sistema de Conversão de Sistema Cardan para Motor Hidráulico 25
Caixa Direcionadora - Opcional para todos os modelos 26
Roda Montada 11x15 BL 10 Ls. - Opcional para DCF-CO 3000/6000 26
Esteira Distribuidora Lateral 3 Linhas - Opcional 27
Esteira da Esteira - Opcional 28
Fixação da Esteira - Opcional 29
Adesivos - Até Abril de 2023 30
Adesivos - A Partir de Maio 2023 31

BALDAN

• DCF-CO 3000 com Sistema de Cardan

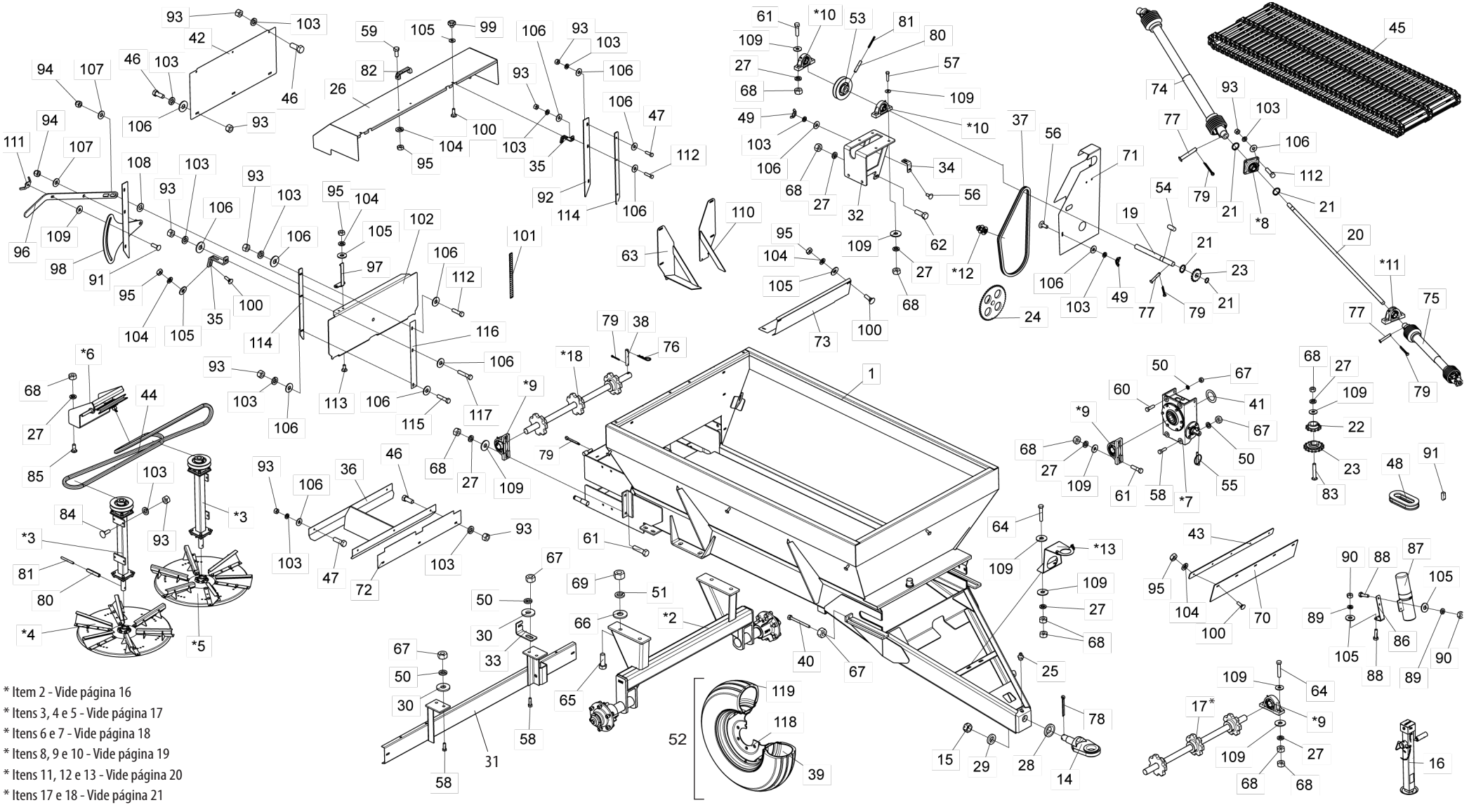

* Item 2 - Vide página 16
* Itens 3, 4 e 5 - Vide página 17
* Itens 6 e 7 - Vide página 18
* Itens 8, 9 e 10 - Vide página 19
* Itens 11, 12 e 13 - Vide página 20
* Itens 17 e 18 - Vide página 21

• Tabela DCF-CO 3000 com Sistema de Cardan

Item	Código	Descrição do Produto	Todos
1	5091010128-2	Caçamba Completa (DCFCO-3000)	1
*2	5530016957-0	Suporte da Roda	1
*3	5530011600-0	Suporte do Esticador Completo	2
*4	5220010097-2	Disco Distribuidor de Calcário "Direito" Completo	1
*5	5220010096-4	Disco Maior Distribuidor de Calcário "Esquerdo" Completo	1
*6	5530011595-0	Suporte da Polia Intermediária Completa	1
*7	6020059301-7	Caixa de Transmissão Redutora - Relação de Transmissão 40:1	1
*8	5368010481-2	Mancal Montado F-206	1
*9	5368010479-0	Mancal Completo C/Rolamento GY 1108 KRRB	4
*10	5368010480-4	Mancal Completo C/Rolamento GYE 30 KRRB	2
*11	5368030012-3	Mancal de Apoio Completo	1
*12	5268010245-7	Esticador de Corrente Completo	1
*13	5530011188-1	Suporte de Encosto do Cardan	1
14	5332010114-6	Jumelo de Engate	1
15	6020310857-8	Porca Castelo Sextavada de 1.1/2" 12F UNF GR2 Ch.2" Alt.30mm	1
16	6020370264-0	Suporte Completo de Levante	1
17	5232012504-9	Eixo Dianteiro Completo	1
*18	5232012506-5	Eixo Traseiro Completo	1
19	5232190036-4	Eixo de Ø30 x 345mm	1
20	5232010766-0	Eixo de Ø30 x 1728mm	1
21	6020010263-3	Anel de Retenção E-030 G-501-030-01	4
22	5256030032-8	Engrenagem de 12 Dentes	1
23	5256030033-6	Engrenagem de 16 Dentes	2
24	5256030045-0	Engrenagem de 48 Dentes	1
25	6020130108-7	Graxeira 1/8" Reta BSP-28F	1
26	5464010069-1	Tampa de Proteção	1
27	6020010410-5	Arruela de Pressão 1/2" Média Industrial(Bicromatizado)	2
28	5024010327-0	Arruela Ø45 x Ø8x 12,00mm	1
29	5024010217-7	Arruela Lisa de Ø3x Ø6x 12mm.	1
30	5024010298-3	Arruela lisa de Ø1x Ø44 x 4,75mm (Zincada)	4
31	5530019576-7	Suporte Traseiro	1
32	5530011564-0	Suporte de Fixação do Mancal	1
33	5530010710-8	Suporte de Fixação da Capa	1
34	5530010109-6	Suporte Menor de Fixação da Capa	1
35	5530011568-2	Suporte Fixador da Proteção	2
36	5530011570-4	Suporte do Protetor	1
37	6020050081-7	Corrente ASA 50 79 Elos + Emenda	1
38	5432010908-9	Pino Ø1/2" X 66mm	1
39	6020050356-5	Camara de Ar 750 x 16	2
40	6020317392-2	Parafuso Cab. Sextavada Ø5/8" x 7.1/2" 11F UNC GR5 RT (Bicromatizado)	2
41	5024010816-7	Arruela Ø62 X Ø90 X 2mm	1
42	5136012126-0	Chapa de 820 x 365 x2,00 mm	1
43	5136019813-1	Chapa de 860 x 50 x 4.75 mm	1
44	6020051088-0	Correia -C-143	1
45	6020095894-5	Esteira Dupla com 86 Elos (p/ Caçamba de 800mm)	1

Item	Código	Descrição do Produto	Todos
46	6020310054-2	Parafuso Cab. Sextavada Ø3/8" x 1" 16F UNC 1A GR5 RT(Bicromatizado)	3
47	6020310026-7	Parafuso Cab. Sextavada Ø3/8" x 1.1/4" 16F UNC1A GR5 RT (Bicromatizado)	6
48	6020050082-5	Corrente ASA 50 13 Elos + Emenda	1
49	6020030104-0	Porca Borboleta Ø3/8" 16F UNC(Bicromatizado)	2
50	6020010412-1	Arruela de Pressão 5/8" Média Industrial(Bicromatizado)	8
51	6020010414-8	Arruela de Pressão Ø3/4" Média (Bicromatizado)	4
52	5498100005-9	Roda Montada 750x16	
53	5448010039-8	Polia de Ø30 x Ø153,5 x 48,5mm	1
54	5140010028-8	Chaveta de Q5/16" X 19mm	1
55	6020390292-4	Trava com Argola Ø8,00 x 54mm	1
56	6020311160-9	Parafuso Cab. Francesa Ø3/8" x 1" 16F UNC 1A GR2 RT (Bicromatizado)	2
57	6020311055-6	Parafuso Cab. Sextavada Ø1/2" x 2.1/4" 12F W GR2 RP(Bicromatizado)	1
58	6020310180-8	Parafuso Cab. Sextavada Ø5/8" x 2" 11F UNC1A GR5 RP(Bicromatizado)	5
59	6020312020-9	Parafuso Cab. Sextavada Ø5/16" x 3/4" 18F UNC 1A GR5 RT(Bicromatizado)	2
60	6020311075-0	Parafuso Cab. Sextavada Ø5/8" x 2.1/4" 11F UNC1A GR5 RP (Bicromatizado)	3
61	6020310049-6	Parafuso Cab. Sextavada Ø1/2" x 2" 12F W GR5 RP(Bicromatizado)	7
62	6020311051-3	Parafuso Cab. Sextavada Ø1/2" x 1.1/2" 12F W GR2 RT(Fosfatizado)	2
63	5530018198-7	Suporte Direito da Comporta	1
64	6020311058-0	Parafuso Cab. Sextavada Ø1/2" x 2.3/4" 12F W GR5 RP(Bicromatizado)	6
65	6020311094-7	Parafuso Cab. Sextavada Ø3/4" x 2.1/4" 10F UNC 1A GR5 RT(Bicromatizado)	4
66	5024010007-7	Arruela Lisa de Ø20,3 x Ø46,5 x 4,75mm	4
67	6020310760-1	Porca Sextavada de 5/8" 11F UNC GR5 Ch.1.1/16" Alt.15mm	10
68	6020310754-7	Porca Sextavada de 1/2" 12F W Gr5 CH. 7/8" Alt.12,00mm (Bicromatizado)	27
69	6020310770-9	Porca Sextavada de 3/4" 10F UNC GR5 Ch.1.7/32" Alt.18,5mm	4
70	5464010674-6	Protetor de 980 X 152 x 3/16"	1
71	5106010082-2	Capa de proteção das correias	1
72	5464010071-3	Protetor de 125 x 794 x 3/16"	1
73	5464010072-1	Proteção Interna da Correia	1
74	6020050161-9	Cadrdan Agric. CRIA -302/2x302/2x900 TB C/CP	1
75	6020050178-3	Cardan Agricola CC 1000 / 1P	1
76	6020390294-0	Trava NMA - Tipo "R" de Ø3,5 X 67mm(Bicromatizado)	4
77	6020310827-6	Pino Cabeça Francesa Ø9,10 X 51,85 mm	3
78	6020050118-0	ContraPino 1/4" X 2.1/2" (Zincado Branco)	1
79	6020050101-5	ContraPino 1/8" X 1" (Zincado Branco)	9
80	6020310510-2	Pino Elástico Pesado Ø10 X 55mm (Seeger Reno 701.220)	3
81	6020310472-6	Pino Elástico Pesado Ø6 X 55mm (Seeger Reno 701.167)	3
82	6020010922-0	Alça de Nylon PMC 594 - 132 x 32mm	1
83	6020310254-5	Parafuso Cab. Francesa Ø1/2" x 3" 12F W GR5 RP (Bicromatizado)	1
84	6020311090-4	Parafuso Cab. Francesa Ø3/8" x 1.1/4" 16F UNC 1A GR2 RT (Bicromatizado)	8
85	6020311174-9	Parafuso Cab. Francesa Ø1/2" x 1.1/4" 12F W GR2 RT (Bicromatizado)	4
86	5136018098-4	Chapa de Fixação do Contentor	1
87	6020050642-4	Contentor P/ Manual de Instrução	1
88	6020310019-4	Parafuso Cab. Sextavada Ø1/4" x 1" 20F UNC 1A GRRT(Bicromatizado)	4
89	6020010402-4	Arruela de Pressão 1/4" Média Industrial(Bicromatizado)	4
90	6020310742-3	Porca Sextavada de 1/4" 20F UNC GRCh.7/16" Alt.5,5mm	4

BALDAN

• Tabela DCF-CO 3000 com Sistema de Cardan

Item	Código	Descrição do Produto	Todos
91	6020311175-7	Parafuso Cab. Francesa Ø1/2" x 1.5/8" 12F W GR2 RT (Bicromatizado)	1
92	5136017482-8	Chapa Guia da Tampa de Abertura	1
93	6020310746-6	Porca Sextavada de 3/8" 16F UNC GR5 Ch.9/16" Alt.8,5mm	2
94	6020310759-8	Porca Sext. AutoTravante C/Nylon Alta Ø5/8" 11F UNC Ch.15/16" Alt.19,5mm	2
95	6020310744-0	Porca Sextavada de 5/16" 18F UNC GR5 Ch.1/2" Alt.6,5mm	13
96	5040010921-1	Barra da Alavanca	1
97	5136015953-5	Chapa Indicadora de Abertura	1
98	5530017559-6	Suporte da Alavanca	1
99	6020250453-4	Knob Femea "Termoplastico" R.5/16" UNC	2
100	6020310161-1	Parafuso Cab. Francesa Ø5/16" x 1" 18F UNC 1A GR2 RT (Bicromatizado)	11
101	6020090569-8	Escala Graduada 0 a 22	1
102	5538010704-9	Tampa com Pino	1
103	6020010406-7	Arruela de Pressão 3/8" Média Industrial(Bicromatizado)	2
104	6020010404-0	Arruela de Pressão 5/16" Média Industrial(Bicromatizado)	1
105	5024010073-5	Arruela Lisa Ø8,5 x Ø20 x 2,00mm	14
106	5024010075-1	Arruela Lisa de Ø10,3 x Ø25 x 2,00mm	21
107	5024010239-8	Arruela Lisa de Ø16.5 x Ø3x 3,00mm	2
108	5024010258-4	Arruela Lisa de Ø20 x Ø38,5 x 3,00mm	1
109	5024010068-9	Arruela Lisa Ø13,3 x Ø35,5 x 3,00mm	23
110	5530018199-5	Suporte Esquerdo da Comporta	1
111	5558010534-2	Trava Borboleta Completa	1
112	6020311029-7	Parafuso Cab. Sextavada Ø3/8" x 1.1/2" 16F UNC 1A GR5 RT(Bicromatizado)	6
113	6020310142-5	Parafuso Cab. Francesa Ø5/16" x 3/4" 18F UNC 1A GR2 RP	2
114	5530016958-8	Suporte da Tampa de Abertura	2
115	6020311034-3	Parafuso Cab. Sextavada Ø3/8" x 1.3/4" 16F UNC 1A GR2 RP	2
116	5136019826-3	Chapa Guia da Tampa de Abertura	2
117	6020310296-0	Parafuso Cab. Sextavada Ø3/8" x 2" 16F UNC 1A GR5 RP	2
118	6020350402-3	Roda 5,5" x 16" 16.392 (Reforçada)	2
119	6020310406-8	Pneu de 750 x 16 x 10 Lonas	2

• DCF-CO 3000 com Motor Hidráulico

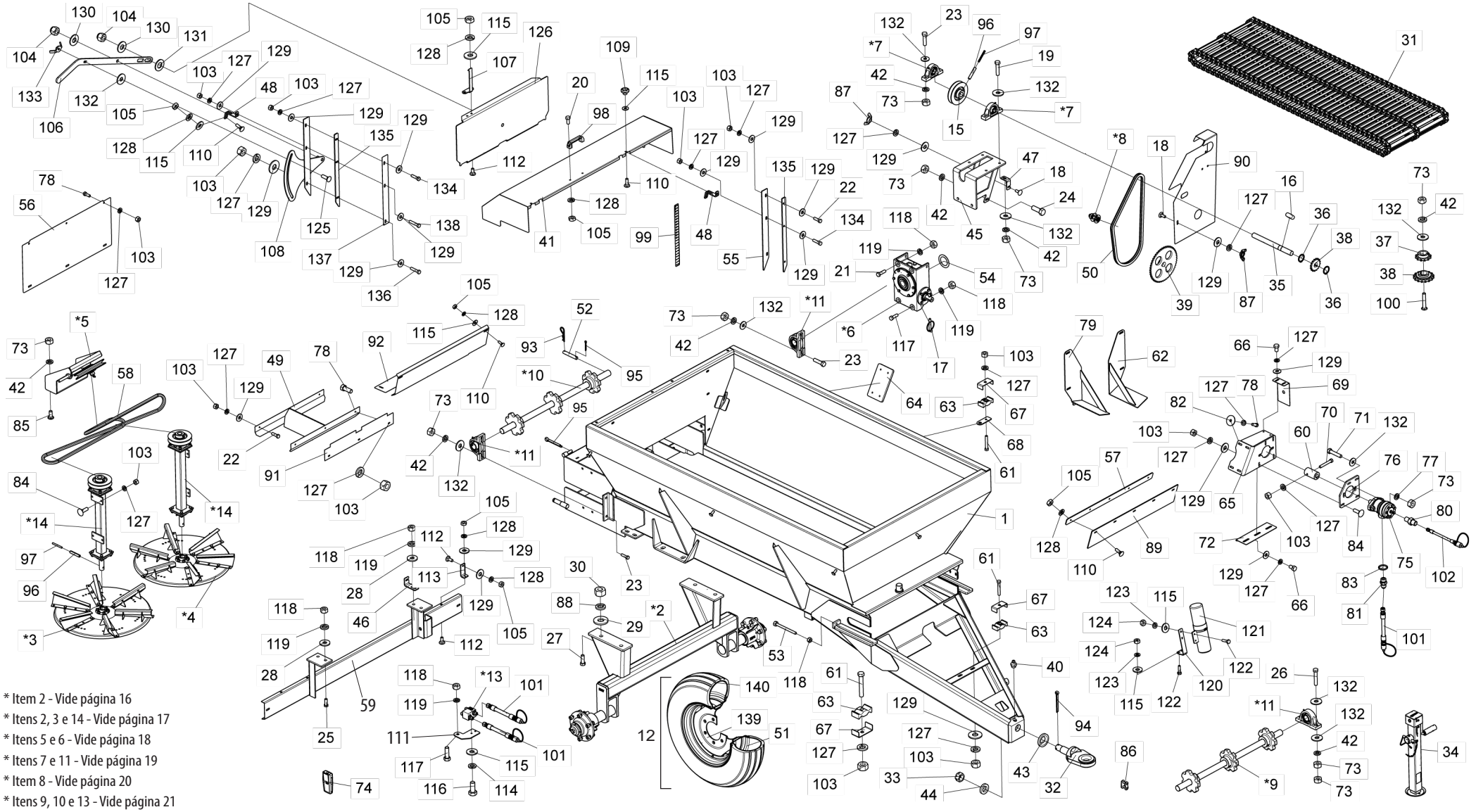

* Item 2 - Vide página 16
* Itens 2, 3 e 14 - Vide página 17
* Itens 5 e 6 - Vide página 18
* Itens 7 e 11 - Vide página 19
* Item 8 - Vide página 20
* Itens 9, 10 e 13 - Vide página 21

BALDAN

• Tabela DCF-CO 3000 com Motor Hidráulico

Item	Código	Descrição do Produto	Todos
1	5091010140-1	Caçamba Completa(DCF-CO-3000) Motor Hidráulico	1
*2	5530016957-0	Suporte Roda	1
*3	5220010097-2	Disco Distribuidor de Calcário Direito Completo	1
*4	5220010096-4	Disco Distribuidor de Calcário Esquerdo Completo	1
*5	5530011595-0	Suporte da Polia Intermediária Completa	1
*6	6020059301-7	Caixa de Transmissão Redutora - Relação de Transmissão 40:1	1
*7	5368010480-4	Mancal Cpl Gye 30 Krrb	2
*8	5268010245-7	Esticador de Corrente Completo	1
*9	5232012504-9	Eixo Dianteiro Completo	1
*10	5232012506-5	Eixo Traseiro Completo	1
*11	5368010479-0	Mancal Cpl Gy 1108 Krrb	4
12	5498100005-9	Roda Montada 750 X 16	2
*13	5056010005-9	Bloco Anticavitação P/Turbinas e Soprador	1
*14	5530011600-0	Suporte do Esticador Completo	2
15	5448010039-8	Polia de Ø30 X Ø153,5 X 48,5mm	1
16	5140010028-8	Chaveta Q5/16" X 19mm	1
17	6020390292-4	Trava C/Argola Ø8 X 54mm	1
18	6020311160-9	Parafuso Cab.Francesa 3/8" X 1" 16F Unc1A Gr2 Rt(Bicromatizado)	2
19	6020311055-6	Parafuso Cab.Sextavada 1/2" X 2.1/4" 12F W Gr2 Rp(Bicromatizado)	1
20	6020312020-9	Parafuso Cab.Sextavada 5/16" X 3/4" 18F Unc1A Gr5 Rt(Bicromatizado)	2
21	6020311075-0	Parafuso Cab.Sextavada 5/8" X 2.1/4" 11F Unc1A Gr5 Rp(Bicromatizado)	2
22	6020310296-0	Parafuso Cab.Sextavada 3/8" X 2" 16F Unc1A Gr5 Rt(Bicromatizado)	2
23	6020310049-6	Parafuso Cab.Sextavada 1/2" X 2" 12F W Gr5 Rp(Bicromatizado)	7
24	6020311051-3	Parafuso Cab.Sextavada 1/2" X 1.1/2" 12F W Gr2 Rt(Fosfatizado)	2
25	6020310180-8	Parafuso Cab.Sextavada 5/8" X 2" 11F Unc1A Gr5 Rp(Bicromatizado)	4
26	6020311058-0	Parafuso Cab.Sextavada 1/2" X 2.3/4" 12F W Gr5 Rp(Bicromatizado)	4
27	6020311094-7	Parafuso Cab.Sextavada 3/4" X 2.1/4" 10F Unc1A Gr5 Rt(Bicromatizado)	4
28	5024010298-3	Arruela Lisa de Ø17 X Ø44 X 4,75mm(Zincada)	4
29	5024010007-7	Arruela Lisa de Ø20,3 X Ø46,5 X 4,75mm	4
30	6020310770-9	Porca Sextavada 3/4" 10F Unc Gr5 Ch.1.7/32" Alt.18,50mm (Bicromatizado)	4
31	6020095894-5	Esteira Dupla Com 86Elos(P/Cacamba de 800mm)	1
32	5332010114-6	Jumelo de Engate	1
33	6020310857-8	Porca Sextavada Castelo 1.1/2" 12F Unf Gr2 Ch.2" Alt.30,00mm (Bicromatizado)	1
34	6020370264-0	Suporte Completo de Levante	1
35	5232190036-4	Eixo de Ø30 X 345mm	1
36	6020010263-3	Anel de Retenção E-30 G501-030-01	2
37	5256030032-8	Engrenagem de 12 Dentes	1
38	5256030033-6	Engrenagem de 16 Dentes	2
39	5256030045-0	Engrenagem de 48 Dentes	1
40	6020130108-7	Graxeira 1/8" Reta Bsp-28F	1
41	5464010069-1	Tampa de Proteção	1
42	6020010410-5	Arruela de Pressão 1/2" Média Industrial(Bicromatizado)	20
43	5024010327-0	Arruela Lisa de Ø45 X Ø87 X 12,00mm	1
44	5024010217-7	Arruela Lisa de Ø39 X Ø68 X 12,00mm	1
45	5530011564-0	Suporte de Fixação do Mancal	1

Item	Código	Descrição do Produto	Todos
46	5530010710-8	Suporte de Fixação da Capa.	1
47	5530010109-6	Suporte Menor de Fixação da Capa.	1
48	5530011568-2	Suporte Fixador da Proteção	2
49	5530011570-4	Suporte do Protetor	1
50	6020050081-7	Corrente Asa 50 79 Elos + Emenda	1
51	6020050356-5	Câmara de Ar Agrícola P/Pneu 6.50/7.00/7.50-16	2
52	5432010908-9	Pino Ø1/2" X 66mm	1
53	6020317392-2	Parafuso Cab.Sextavada 5/8" x 7.1/2" 11F UNC GR5 RT	2
54	5024010816-7	Arruela Ø62 X Ø90 X 2mm	1
55	5136017482-8	Chapa Guia da Tampa de Abertura	2
56	5136012126-0	Chapa de 820 X 365 X 2,00mm	1
57	5136019813-1	Chapa de 860 X 50 X 4,75mm	1
58	6020051088-0	Correia C-143	1
59	5530019576-7	Suporte Traseiro	1
60	5080011857-0	Bucha de Acoplamento do Motor	1
61	6020311037-8	Parafuso Cab.Sextavada 3/8" X 2.1/2" 16F Unc1A Gr2 Rp(Bicromatizado)	3
62	5530018199-5	Suporte Esquerdo da Comporta	1
63	6020010723-6	Abraçadeira de Nylon P/Cano e Mangueira (Pa-5X1)	3
64	5136017891-2	Chapa de 222 X 130 X 12,5mm	1
65	5530017344-5	Suporte de Fixação do Motor Hidráulico	1
66	6020311030-0	Parafuso Cab.Sextavada 3/8" X 5/8" 16F Unc1A Gr2 Rt(Bicromatizado)	4
67	5068010160-1	Braçadeira de Chapa Canos	3
68	5530017331-3	Suporte Lateral da Mangueira	1
69	5464010592-8	Proteção do Eixo do Motor	1
70	6020312519-7	Parafuso Cab.Sextavada 3/8" X 2.3/4" 16F Unc1A Gr5 Rp(Bicromatizado)	1
71	6020312300-3	Parafuso Cab.Sextavada 1/2" X 2.1/2" 12F W Gr5 Rp(Bicromatizado)	2
72	5464010594-4	Proteção Inferior do Motor Hidráulico	1
73	6020310754-7	Porca Sextavada 1/2" 12F W Gr5 Ch.7/8" Alt.12,00mm (Bicromatizado)	25
74	6020395112-7	Tacometro Modelo-Td-812 Digital Portatil Optico C/Mira Laser	1
75	6020251739-3	Motor Omr-80-Cil A2-7/8-7/16(151-7241)	1
76	5136017893-9	Chapa de Fixação do Motor Hidráulico	1
77	6020010395-8	Arruela de Pressão M12 Média(Bicromatizado)	1
78	6020310054-2	Parafuso Cab.Sextavada 3/8" X 1" 16F Unc1A Gr5 Rt(Bicromatizado)	10
79	5530018198-7	Suporte Direito da Comporta	1
80	5412010290-0	Niple de R.7/16" 20F Unf X M12 X 1,5 X 35mm Sextavado de 5/8"	1
81	5412010058-3	Niple de R.1/2" Bsp(G) X R.7/8" Unf X 47mm C/Sextavado 1"	2
82	5024010013-1	Arruela Lisa de Ø10,6 X Ø44 X 3,00mm	4
83	6020010063-0	Anel O'Ring 2-116 N3006-90Nbr (18,72)	2
84	6020311090-4	Parafuso Cab.Francesa 3/8" X 1.1/4" 16F Unc1A Gr2 Rp(Bicromatizado)	12
85	6020311174-9	Parafuso Cab.Francesa 1/2" X 1.1/4" 12F W Gr2 Rt(Bicromatizado)	4
86	6020090480-2	Emenda T-26 C-2050	2
87	6020030104-0	Porca Borboleta Ø3/8" 16F Unc(Bicromatizado)	2
88	6020010414-8	Arruela de Pressão 3/4" Média Industrial(Bicromatizado)	4
89	5464010674-6	Proteção de 980 X 152 X 3/16"	1
90	5106010189-6	Capa de Proteção das Correias	1

• Tabela DCF-CO 3000 com Motor Hidráulico

Item	Código	Descrição do Produto	Todos
91	5464010071-3	Proteção de 125 X 794 X 3/16"	1
92	5464010072-1	Proteção Interna da Correia	1
93	6020390294-0	Trava NMA - Tipo "R" de Ø3,5 X 67mm(Bicromatizado)	4
94	6020050118-0	Contrapino 1/4" X 2.1/2" (Zincado Branco)	1
95	6020050101-5	Contrapino 1/8" X 1" (Zincado Branco)	3
96	6020310510-2	Pino Elástico Pesado Ø10 X 55mm (Seeger Reno 701.220)	3
97	6020310472-6	Pino Elástico Pesado Ø6 X 55mm (Seeger Reno 701.167)	3
98	6020010922-0	Alca de Nylon Pmc 594 - 132 X 32 mm	1
99	6020090569-8	Escala Graduada de 0 A 22	1
100	6020311057-2	Parafuso Cab.Sextavada 1/2" X 3" 12F W Gr5 Rp(Bicromatizado)	1
101	5372012754-3	Mangueira Ø1/2" x 5400mm 1 Trama C/1TRG e 1 TRF C/Engate Rápido Macho	2
102	5372011158-2	Mangueira Ø1/4" X 4700mm com 1Trg e 1Trf C/Engate Rápido Macho	1
103	6020310746-6	Porca Sextavada 3/8" 16F Unc Gr5 Ch.9/16" Alt.8,50mm (Bicromatizado)	31
104	6020310759-8	Porca Sextavada Autotravante C/Nylon Alta 5/8" 11F UNC Gr5 Ch.15/16" Alt.19,50mm	2
105	6020310744-0	Porca Sextavada 5/16" 18F Unc Gr5 Ch.1/2" Alt.6,50mm (Bicromatizado)	13
106	5040010921-1	Barra da Alavanca	1
107	5136015953-5	Chapa Indicadora de Abertura	1
108	5530017559-6	Suporte da Alavanca	1
109	6020250453-4	Knob Fêmea Termoplástico Rosca 5/16" Unc	2
110	6020310161-1	Parafuso Cab.Francesa 5/16" X 1" 18F Unc Gr2 Rt(Bicromatizado)	11
111	5530019577-5	Suporte Lateral da Mangueira	1
112	6020310142-5	Parafuso Cab.Francesa 5/16" X 3/4" 18F Unc1A Gr2 Rp(Bicromatizado)	2
113	5530017431-0	Suporte de Fixação da Capa	1
114	6020040004-5	Arruela de Pressão M8 Média	2
115	5024010073-5	Arruela Lisa de Ø8,5 X Ø20 X 2,00mm	14
116	6020311269-9	Parafuso cab.Sextavada M8 x 1,25 x 20mm Cl8.8 RT	2
117	6020310180-8	Parafuso Cab.Sextavada 5/8" X 2" 11F Unc1A Gr5 Rp(Bicromatizado)	1
118	6020310760-1	Porca Sextavada 5/8" 11F Unc Gr5 Ch.1.1/16" Alt.15,00mm (Bicromatizado)	10
119	6020010412-1	Arruela de Pressão 5/8" Média Industrial(Bicromatizado)	8
120	5136018098-4	Chapa de Fixação do Contentor	1
121	6020050642-4	Contentor P/Manual de Instrução	1
122	6020310019-4	Parafuso Cab.Sextavada 1/4" X 1" 20F Unc1A Gr2 Rt(Bicromatizado)	4
123	6020010402-4	Arruela De Pressao 1/4" Media Industrial(Bicromatizado)	4
124	6020310742-3	Porca Sextavada 1/4" 20F Unc Gr5 Ch.7/16" Alt.5,50Mm (Bicromatizado)	4
125	6020311175-7	Parafuso Cab.Francesa 1/2" X 1.5/8" 12F W Gr2 Rt(Bicromatizado)	1
126	5538010704-9	Tampa C/Pino	1
127	6020010406-7	Arruela de Pressão 3/8" Média Industrial(Bicromatizado)	41
128	6020010404-0	Arruela de Pressão 5/16" Média Industrial(Bicromatizado)	13
129	5024010075-1	Arruela Lisa de Ø10,3 X Ø25 X 2,00mm	29
130	5024010239-8	Arruela Lisa de Ø16,5 X Ø37 X 3,00mm	2
131	5024010258-4	Arruela Lisa de Ø20 X Ø38,5 X 3,00mm	1
132	5024010068-9	Arruela Lisa de Ø13,3 X Ø35,5 X 3,00mm	20
133	5558010534-2	Trava Borboleta Completa	1
134	6020311034-3	Parafuso Cab.Sextavada 3/8" X 1.3/4" 16F Unc1A Gr2 Rp	2
135	5530016958-8	Suporte da Tampa de Abertura	2

Item	Código	Descrição do Produto	Todos
136	6020311034-3	Parafuso Cab.Sextavada 3/8" X 1.3/4" 16F Unc1A Gr2 Rp(Bicromatizado)	2
137	5136019826-3	Chapa Guia da Tampa de Abertura	1
138	6020310296-0	Parafuso Cab.Sextavada 3/8" X 2" 16F Unc1A Gr5 Rt(Bicromatizado)	1
139	6020350402-3	Roda 5,5" X 16" 16.392	2
140	6020310406-8	Pneu 750 X 16 X 10 Ls.	2

BALDAN

• DCF-CO 6000/8000 com Sistema de Cardan

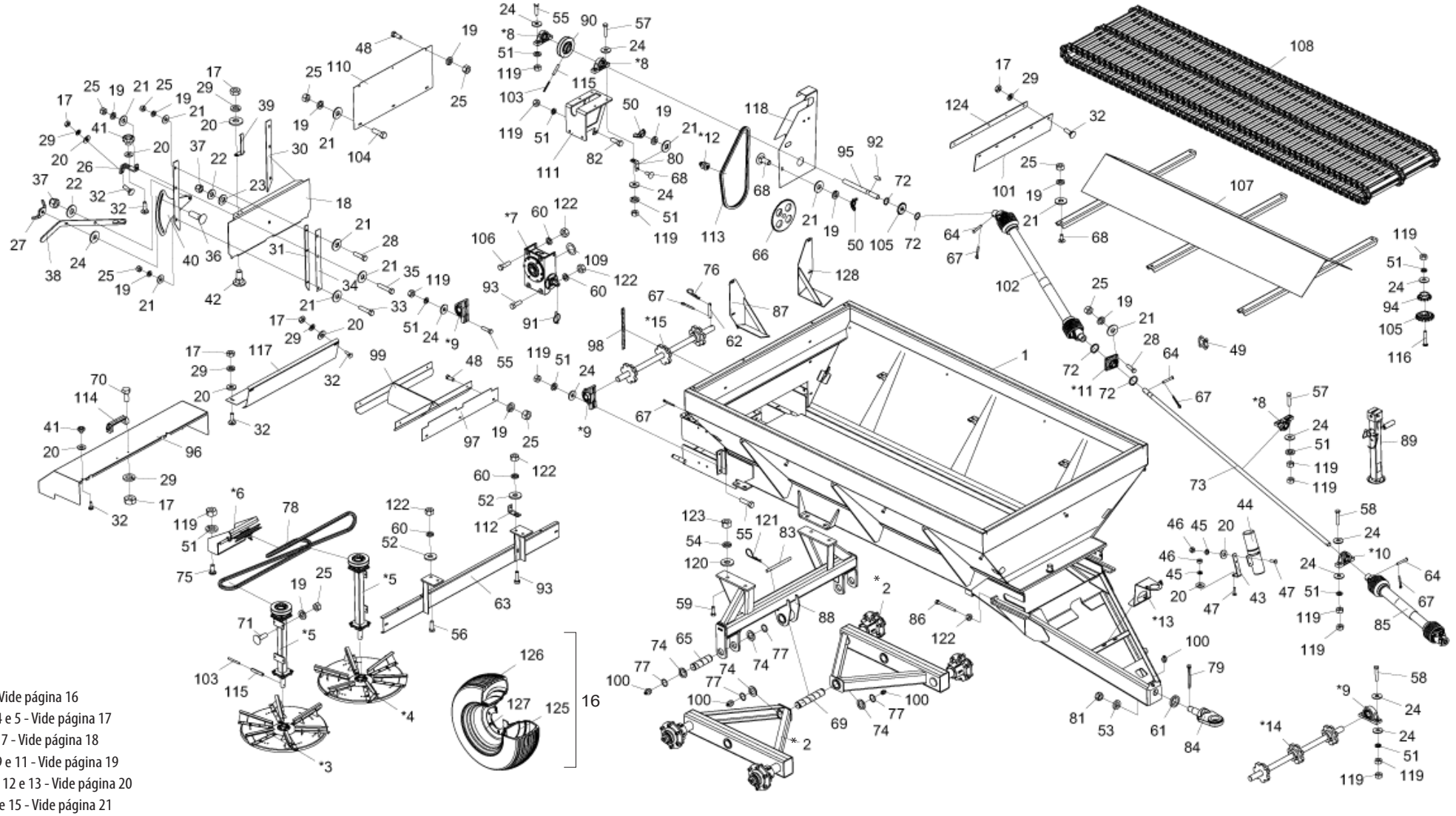

* Item 2 - Vide página 16
* Itens 3, 4 e 5 - Vide página 17
* Itens 6 e 7 - Vide página 18
* Itens 8, 9 e 11 - Vide página 19
* Itens 10, 12 e 13 - Vide página 20
* Itens 14 e 15 - Vide página 21

• Tabela DCF-CO 6000/8000 com Sistema de Cardan

Item	Código	Descrição do Produto	Todos	DCF-CO 6000	DCF-CO 8000
*1	5091010125-8	Caçamba Completa(DCFCO-8000)			1
*1	5091010126-6	Caçamba Completa		1	
*2	5530016954-5	Suporte da Roda Completo	2		
*3	5220010097-2	Disco Distribuidor de Calcário Direito Completo	1		
*4	5220010096-4	Disco Distribuidor de Calcário Esquerdo Completo	1		
*5	5530011600-0	Suporte do Esticador Completo	2		
*6	5530011595-0	Suporte da Polia Intermédiaria Completa	1		
*7	6020059301-7	Caixa de Transmissão Redutora - Relação de Transmissão 40:1	1		
*8	5368010480-4	Mancal Cpl Gye 30 Krrb	3		
*9	5368010479-0	Mancal Cpl Gy 1108 Krrb	4		
*10	5368030012-3	Mancal de Apoio Completo	1		
*11	5368010481-2	Mancal Montado F-206	1		
*12	5268010245-7	Esticador de Corrente Completo	1		
*13	5530011188-1	Suporte de Encosto do Cardan	1		
*14	5232012504-9	Eixo Dianteiro Completo	1		
*15	5232012506-5	Eixo Traseiro Completo	1		
16	5498100005-9	Roda Montada 750 X 16		4	
16	5498100072-5	Roda Montada 11 X 15 - BL 10Lonas			4
17	6020310744-0	Porca Sextavada 5/16" 18F Unc Gr5 Ch.1/2" Alt.6,50mm (Bicromatizado)	13		
18	5538010704-9	Tampa C/Pino	1		
19	6020010406-7	Arruela de Pressão 3/8" Média Industrial(Bicromatizado)	35		
20	5024010073-5	Arruela Lisa de Ø8,5 X Ø20 X 2,00mm	14		
21	5024010075-1	Arruela Lisa de Ø10,3 X Ø25 X 2,00mm	27		
22	5024010239-8	Arruela Lisa de Ø16,5 x Ø37 x 3mm	1		
23	5024010258-4	Arruela Lisa de Ø20 x 38,5 x 3mm	1		
24	5024010068-9	Arruela Lisa de Ø13,3 X Ø35,5 X 3,00mm	25		
25	6020310746-6	Porca Sextavada 3/8" 16F Unc Gr5 Ch.9/16" Alt.8,50mm (Bicromatizado)	33		
26	5530011568-2	Suporte Fixador da Proteção	2		
27	5558010534-2	Trava Borboleta Completa	1		
28	6020311034-3	Parafuso Cab.Sextavada 3/8" X 1.3/4" 16F Unc1A Gr2 Rt(Bicromatizado)	1		
29	6020010404-0	Arruela de Pressão 5/16" Média Industrial(Bicromatizado)	13		
30	5136017482-8	Chapa Guia da Tampa de Abertura	2		
31	5530016958-8	Suporte da Tampa de Abertura	2		
32	6020310161-1	Parafuso Cab.Francesa 5/16" X 1" 18F Unc Gr2 Rt(Bicromatizado)	11		
33	6020311034-3	Parafuso Cab.Sextavada 3/8" X 1.3/4" 16F Unc1A Gr2 Rt(Bicromatizado)		5	7
34	5136019826-3	Chapa Guia da Tampa de Cobertura	2		
35	6020310296-0	Parafuso Cab.Sextavada 3/8" X 2" 16F Unc1A Gr5 Rt(Bicromatizado)	1		
36	6020311175-7	Parafuso Cab.Francesa 1/2" x 1.5/8" 12F W GR2 RT	1		
37	6020310759-8	Porca Sext. Autotravante C/Nylon Alta 5/8" 11F UNC GR5 Ch.15/16"	2		
38	5040010921-1	Barra da Alavanca	1		
39	5136015953-5	Chapa Indicadora de Abertura	1		
40	5530017559-6	Suporte da Alavanca	1		

Item	Código	Descrição do Produto	Todos	DCF-CO 6000	DCF-CO 8000
41	6020250453-4	Knob Femea Termoplástico Rosca 5/16" Unc	2		
42	6020310142-5	Parafuso Cab.Francesa 5/16" X 3/4" 18F Unc1A Gr2 Rp(Bicromatizado)	2		
43	5136018098-4	Chapa de Fixação do Contentor	1		
44	6020050642-4	Contentor P/Manual de Instrução	1		
45	6020010402-4	Arruela De Pressao 1/4" Media Industrial(Bicromatizado)	4		
46	6020310742-3	Porca Sextavada 1/4" 20F Unc Gr5 Ch.7/16" Alt.5,50Mm (Bicromatizado)	4		
47	6020310019-4	Parafuso Cab.Sextavada 1/4" X 1" 20F Unc1A Gr2 Rt(Bicromatizado)	4		
48	6020310054-2	Parafuso Cab.Sextavada 3/8" X 1" 16F Unc1A Gr5 Rt(Bicromatizado)	6		
49	6020090480-2	Emenda T-26 C-2050	2		
50	6020030104-0	Porca Borboleta Ø3/8" 16F Unc(Bicromatizado)	1		
51	6020010410-5	Arruela de Pressão 1/2" Média Industrial(Bicromatizado)	23		
52	5024010298-3	Arruela Lisa de Ø17 X Ø44 X 4,75mm(Zincada)	4		
53	5024010217-7	Arruela Lisa de Ø39 X Ø68 X 12,00mm	1		
54	6020010414-8	Arruela de Pressão 3/4" Média Industrial(Bicromatizado)	4		
55	6020310049-6	Parafuso Cab.Sextavada 1/2" X 2" 12F W Gr5 Rp(Bicromatizado)			7
55	6020311054-8	Parafuso Cab.Sextavada 1/2" X 2" 12F W Gr2 Rp(Bicromatizado)		7	
56	6020310180-8	Parafuso Cab.Sextavada 5/8" X 2" 11F Unc1A Gr5 Rp(Bicromatizado)	4		
57	6020311055-6	Parafuso Cab.Sextavada 1/2" X 2.1/4" 12F W Gr2 Rp(Bicromatizado)	3		
58	6020311058-0	Parafuso Cab.Sextavada 1/2" X 2.3/4" 12F W Gr5 Rp(Bicromatizado)	6		
59	6020311094-7	Parafuso Cab.Sextavada 3/4" X 2.1/4" 10F Unc1A Gr5 Rt(Bicromatizado)	4		
60	6020010412-1	Arruela de Pressão 5/8" Média Industrial(Bicromatizado)	8		
61	5024010327-0	Arruela Lisa de Ø45 X Ø87 X 12,00mm	1		
62	5432010908-9	Pino Ø1/2" X 66mm	1		
63	5530011569-0	Suporte Traseiro	1		
64	6020310827-6	Pino Cab.Francesa Ø9,10 X 51,85mm	3		
65	5232190008-9	Eixo de Ø50 X 180mm	2		
66	5256030045-0	Engrenagem de 48 Dentes	1		
67	6020050101-5	Contrapino 1/8" X 1" (Zincado Branco)	9		
68	6020311160-9	Parafuso Cab.Francesa 3/8" X 1" 16F Unc1A Gr2 Rt(Bicromatizado)	8		
69	5232190009-7	Eixo de 050 X 266mm	1		
70	6020312020-9	Parafuso Cab.Sextavada 5/16" X 3/4" 18F Unc1A Gr5 Rt(Bicromatizado)	2		
71	6020311090-4	Parafuso Cab.Francesa 3/8" X 1.1/4" 16F Unc1A Gr2 Rp(Bicromatizado)	8		
72	6020010263-3	Anel de Retenção E-30 G501-030-01	4		
73	5232010755-5	Eixo de Ø30 X 2398mm	1		
74	5024010222-3	Arruela Lisa de Ø50,5 X Ø76 X 6.30mm	6		
75	6020311174-9	Parafuso Cab.Francesa 1/2" X 1.1/4" 12F W Gr2 Rt(Bicromatizado)	4		
76	6020390294-0	Trava NMA - Tipo "R" de Ø3,5 X 67mm(Bicromatizado)	4		
77	6020010294-3	Anel de Retenção E-50 G501-050-01	6		
78	6020051088-0	Correia C-143	1		
79	6020050118-0	Contrapino 1/4" X 2.1/2" (Zincado Branco)	1		
80	5530010109-6	Suporte Menor de Fixação da Capa.	1		
81	6020310857-8	Porca Sextavada Castelo 1.1/2" 12F Unf Gr2 Ch.2" Alt.30,00mm (Bicromatizado)	1		

BALDAN

• Tabela DCF-CO 6000/8000 com Sistema de Cardan

Item	Código	Descrição do Produto	Todos	DCF-CO 6000	DCF-CO 8000
82	6020311051-3	Parafuso Cab.Sextavada 1/2" X 1.1/2" 12F W Gr2 Rt(Fosfatizado)	2		
83	5432010763-9	Pino de Trava do Suporte da Roda	1		
84	5332010018-2	Jumelo de Engate	1		
85	6020050178-3	Cardan Agricola Cc1001/1Ps (Aemco)	1		
86	6020312093-4	Parafuso Cab.Sextavada 5/8" x 7.1/2" 11F UNC GR5 RP	2		
87	5530018198-7	Suporte Direito da Comporta	1		
88	5530016956-1	Suporte da Roda(DCFCO-8000)	1		
89	6020370264-0	Suporte Completo de Levante	1		
90	5448010039-8	Polia de Ø30 X Ø153,5 X 48,5mm	1		
91	6020390292-4	Trava C/Argola Ø8 X 54mm	1		
92	5140010028-8	Chaveta Q5/16" X 19mm	1		
93	6020310180-8	Parafuso Cab.Sextavada 5/8" X 2" 11F Unc1A Gr5 Rp Rosca Direita(Bicromatizado)	5		
94	5256030032-8	Engrenagem de 12 Dentes	1		
95	5232190036-4	Eixo de Ø30 X 345mm	1		
96	5464010069-1	Tampa de Proteção	1		
97	5464010071-3	Proteção de 125 X 794 X 3/16"	1		
98	6020090569-8	Escala Graduada de 0 A 22	1		
99	5530011570-4	Suporte do Protetor	1		
100	6020130108-7	Graxeira 1/8" Reta Bsp-28F	5		
101	5464010674-6	Proteção de 980 X 152 X 3/16"	1		
102	6020050161-9	Cardan Cria 302/2 X 302/2 X 900Tb C/Cp (Stu)	1		
103	6020310472-6	Pino Elástico Pesado Ø6 X 55mm (Seeger Reno 701.167)	3		
104	6020310026-7	Parafuso Cab.Sextavada 3/8" X 1.1/4" 16F Unc1A Gr5 Rt(Bicromatizado)		7	5
105	5256030033-6	Engrenagem de 16 Dentes	2		
106	6020311075-0	Parafuso Cab.Sextavada 5/8" X 2.1/4" 11F Unc1A Gr5 Rp(Bicromatizado)	2		
107	5207010003-7	Defletor da Esteira	1		
108	6020090566-3	Esteira Dupla Com 111 Elos(P/Caçamba de 800mm)	1		
109	5024010816-7	Arruela Ø62 X Ø90 X 2mm	1		
110	5136012126-0	Chapa de 820 X 365 X 2,00mm	1		
111	5530011564-0	Suporte de Fixação do Mancal	1		
112	5530010710-8	Suporte de Fixação da Capa.	1		
113	6020050081-7	Corrente Asa 50 79 Elos + Emenda	1		
114	6020010922-0	Alca de Nylon Pmc 594 - 132 X 32 mm	1		
115	6020310510-2	Pino Elástico Pesado Ø10 X 55mm (Seeger Reno 701.220)	3		
116	6020310254-5	Parafuso Cab.Francesa 1/2" X 3" 12F W Gr5 Rp(Bicromatizado)		1	
116	6020317484-8	Parafuso Cab.Francesa 1/2" X 4" 12F W Gr2 Rp(Bicromatizado)			1
117	5464010072-1	Proteção Interna da Correia	1		
118	5106010082-2	Capa de Proteção das Correias	1		
119	6020310754-7	Porca Sextavada 1/2" 12F W Gr5 Ch.7/8" Alt.12,00mm (Bicromatizado)	31		
120	5024010007-7	Arruela Lisa de Ø20,3 X Ø46,5 X 4,75mm	4		
121	6020390296-7	Trava Nma - Tipo "R" de Ø2,0 X 59mm(Bicromatizado)	2		
122	6020310760-1	Porca Sextavada 5/8" 11F Unc Gr5 Ch.1.1/16" Alt.15,00mm (Bicromatizado)	10		

Item	Código	Descrição do Produto	Todos	DCF-CO 6000	DCF-CO 8000
123	6020310770-9	Porca Sextavada 3/4" 10F Unc Gr5 Ch.1.7/32" Alt.18,50mm (Bicromatizado)	4		
124	5136019813-1	Chapa de 860 X 50 X 4,75mm	1		
125	6020050356-5	Câmara de Ar Agrícola P/ Pneu 6.50/7.00/7.50-16 C/Válvula		4	
125	6020050362-0	Câmara de Ar Pa 15/16			4
126	6020310406-8	Pneu 750 X 16 X 10 Ls.		4	
126	6020310413-0	Pneu 11X15 Raiado Bl 10Ls			4
127	6020350397-3	Roda C/Anel 10.0Lbx15" (Roda11X15)			4
127	6020350402-3	Roda 5,5" X 16" 16.392		4	
128	5530018199-5	Suporte Esquerdo da Comporta	1		

• DCF-CO 6000/8000 com Motor Hidráulico

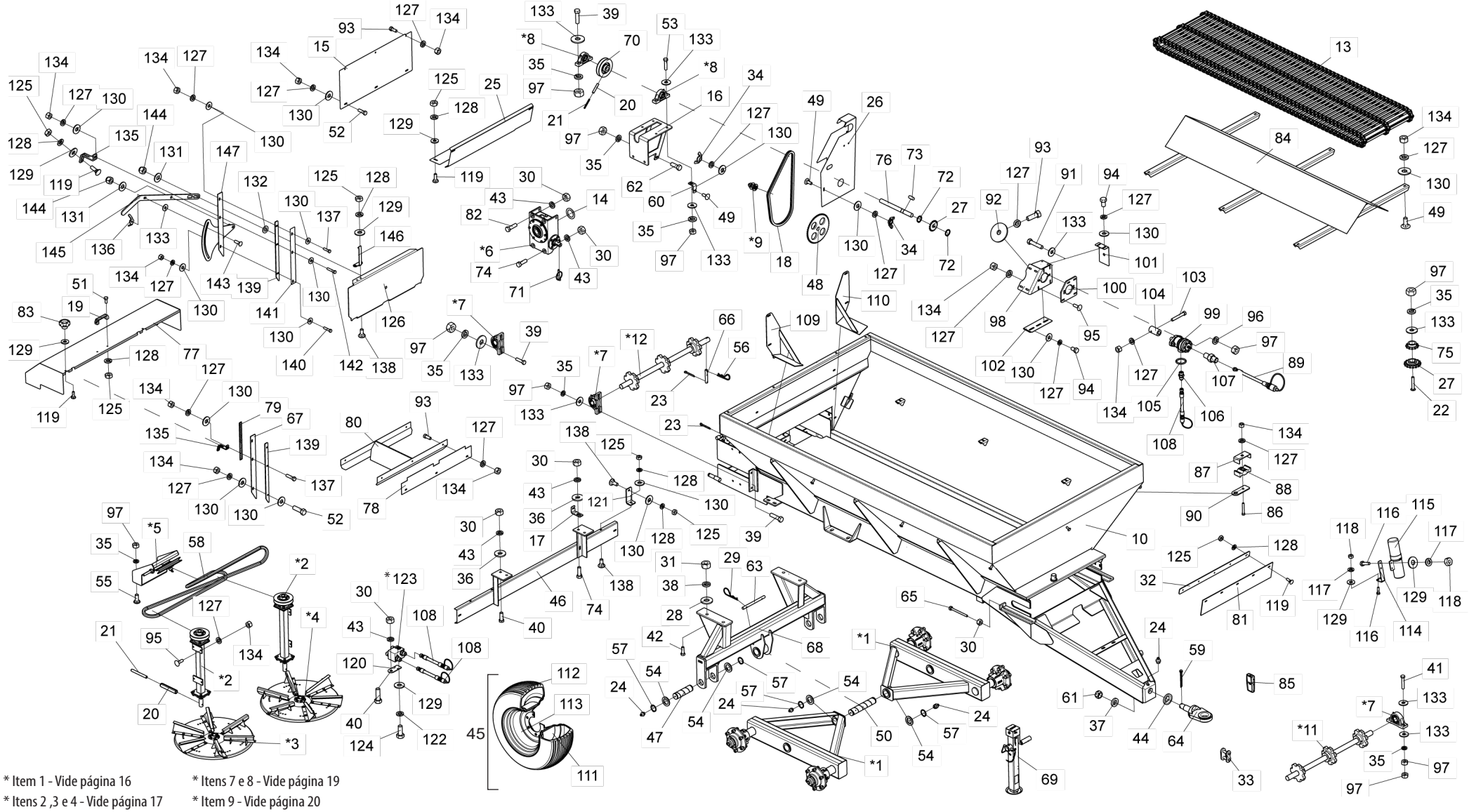

* Item 1 - Vide página 16
* Itens 2 ,3 e 4 - Vide página 17
* Itens 5 e 6 - Vide página 18
* Itens 7 e 8 - Vide página 19
* Item 9 - Vide página 20
* Itens 11, 12 e 123 - Vide página 21

BALDAN

• Tabela DCF-CO 6000/8000 com Motor Hidráulico

Item	Código	Descrição do Produto	Todos	DCF-CO 6000	DCF-CO 8000
*1	5530016954-5	Suporte da Roda Completo	2		
*2	5530011600-0	Suporte do Esticador Completo	2		
*3	5220010097-2	Disco Distribuidor de Calcário Direito Completo	1		
*4	5220010096-4	Disco Distribuidor de Calcário Esquerdo Completo	1		
*5	5530011595-0	Suporte da Polia Intermédiaria Completa	1		
*6	6020059301-7	Caixa de Transmissão Redutora - Relação de Transmissão 40:1	1		
*7	5368010479-0	Mancal Cpl Gy 1108 Krrb	4		
*8	5368010480-4	Mancal Cpl Gye 30 Krrb	2		
*9	5268010245-7	Esticador de Corrente Completo	1		
10	5091010139-8	Cacamba Completa(DCFCO6000) Motor Hidráulico		1	
10	5091010138-0	Cacamba Completa(DCFCO-8000) Motor Hidráulico			1
*11	5232012504-9	Eixo Dianteiro Completo	1		
*12	5232012506-5	Eixo Traseiro Completo	1		
13	6020090566-3	Esteira Dupla Com 111 Elos(P/Cacamba de 800mm)	1		
14	5024010816-7	Arruela Ø62 X Ø90 X 2mm	1		
15	5136012126-0	Chapa de 820 X 365 X 2,00mm	1		
16	5530011564-0	Suporte de Fixação do Mancal	1		
17	5530010710-8	Suporte de Fixação da Capa.	1		
18	6020050081-7	Corrente Asa 50 79 Elos + Emenda	1		
19	6020010922-0	Alca de Nylon Pmc 594 - 132 X 32 mm	1		
20	6020310510-2	Pino Elástico Pesado Ø10 X 55mm (Seeger Reno 701.220)	3		
21	6020310472-6	Pino Elástico Pesado Ø6 X 55mm (Seeger Reno 701.167)	3		
22	6020311057-2	Parafuso Cab.Sextavada 1/2" X 3" 12F W Gr5 Rp(Bicromatizado)	1		
23	6020050101-5	Contrapino 1/8" X 1" (Zincado Branco)		3	4
24	6020130108-7	Graxeira 1/8" Reta Bsp-28F	5		
25	5464010072-1	Proteção Interna da Correia	1		
26	5106010189-6	Capa de Proteção das Correias	1		
27	5256030033-6	Engrenagem de 16 Dentes	2		
28	5024010007-7	Arruela Lisa de Ø20,3 X Ø46,5 X 4,75mm	4		
29	6020390296-7	Trava Nma - Tipo "R" de Ø2,0 X 59mm(Bicromatizado)	2		
30	6020310760-1	Porca Sextavada 5/8" 11F Unc Gr5 Ch.1.1/16" Alt.15,00mm (Bicromatizado)	10		
31	6020310770-9	Porca Sextavada 3/4" 10F Unc Gr5 Ch.1.7/32" Alt.18,50mm (Bicromatizado)	4		
32	5136019813-1	Chapa de 860 X 50 X 4,75mm	1		
33	6020090480-2	Emenda T-26 C-2050	2		
34	6020030104-0	Porca Borboleta Ø3/8" 16F Unc(Bicromatizado)	2		
35	6020010410-5	Arruela de Pressão 1/2" Média Industrial(Bicromatizado)	20		
36	5024010298-3	Arruela Lisa de Ø17 X Ø44 X 4,75mm(Zincada)	4		
37	5024010217-7	Arruela Lisa de Ø39 X Ø68 X 12,00mm	1		
38	6020010414-8	Arruela de Pressão 3/4" Média Industrial(Bicromatizado)	4		
39	6020310049-6	Parafuso Cab.Sextavada 1/2" X 2" 12F W Gr5 Rp(Bicromatizado)	7		
40	6020310180-8	Parafuso Cab.Sextavada 5/8" X 2" 11F Unc1A Gr5 Rp(Bicromatizado)	4		
41	6020311058-0	Parafuso Cab.Sextavada 1/2" X 2.3/4" 12F W Gr5 Rp(Bicromatizado)	4		
42	6020311094-7	Parafuso Cab.Sextavada 3/4" X 2.1/4" 10F Unc1A Gr5 Rt(Bicromatizado)	4		

Item	Código	Descrição do Produto	Todos	DCF-CO 6000	DCF-CO 8000
43	6020010412-1	Arruela de Pressão 5/8" Média Industrial(Bicromatizado)	8		
44	5024010327-0	Arruela Lisa de Ø45 X Ø87 X 12,00mm	1		
45	5498100005-9	Roda Montada 750 X 16		4	
45	5498100072-5	Roda Montada 11 X 15 - BL 10Lonas			4
46	5530011569-0	Suporte Traseiro	1		
47	5232190008-9	Eixo de Ø50 X 180mm	2		
48	5256030045-0	Engrenagem de 48 Dentes	1		
49	6020311160-9	Parafuso Cab.Francesa 3/8" X 1" 16F Unc1A Gr2 Rt(Bicromatizado)	8		
50	5232190009-7	Eixo de 050 X 266mm	1		
51	6020312020-9	Parafuso Cab.Sextavada 5/16" X 3/4" 18F Unc1A Gr5 Rt(Bicromatizado)	2		
52	6020310026-7	Parafuso Cab.Sextavada 3/8" X 1.1/4" 16F Unc1A Gr5 Rt(Bicromatizado)	5		
53	6020311055-6	Parafuso Cab.Sextavada 1/2" X 2.1/4" 12F W Gr2 Rp(Bicromatizado)	1		
54	5024010222-3	Arruela Lisa de Ø50,5 X Ø76 X 6.30mm	6		
55	6020311174-9	Parafuso Cab.Francesa 1/2" X 1.1/4" 12F W Gr2 Rt(Bicromatizado)	4		
56	6020390294-0	Trava NMA - Tipo "R" de Ø3,5 X 67mm(Bicromatizado)	4		
57	6020010294-3	Anel de Retenção E-50 G501-050-01	6		
58	6020051088-0	Correia C-143	1		
59	6020050118-0	Contrapino 1/4" X 2.1/2" (Zincado Branco)	1		
60	5530010109-6	Suporte Menor de Fixação da Capa.	1		
61	6020310857-8	Porca Sextavada Castelo 1.1/2" 12F Unf Gr2 Ch.2" Alt.30,00mm (Bicromatizado)	1		
62	6020311051-3	Parafuso Cab.Sextavada 1/2" X 1.1/2" 12F W Gr2 Rt(Fosfatizado)	2		
63	5432010763-9	Pino de Trava do Suporte da Roda	1		
64	5332010018-2	Jumelo de Engate	1		
65	6020317392-2	Parafuso Cab.Sextavada 5/8" x 7.1/2" 11F UNC GR5 RT	2		
66	5432010908-9	Pino Ø1/2" X 66mm	1		
67	5136017482-8	Chapa Guia da Tampa de Abertura	2		
68	5530016956-1	Suporte da Roda(DCFCO-8000)	1		
69	6020370264-0	Suporte Completo de Levante	1		
70	5448010039-8	Polia de Ø30 X Ø153,5 X 48,5mm	1		
71	6020390292-4	Trava C/Argola Ø8 X 54mm	1		
72	6020010263-3	Anel de Retenção E-30 G501-030-01	2		
73	5140010028-8	Chaveta Q5/16" X 19mm	1		
75	5256030032-8	Engrenagem de 12 Dentes	1		
76	5232190036-4	Eixo de Ø30 X 345mm	1		
77	5464010069-1	Tampa de Proteção	1		
78	5464010071-3	Proteção de 125 X 794 X 3/16"	1		
79	6020090569-8	Escala Graduada de 0 A 22	1		
80	5530011570-4	Suporte do Protetor	1		
81	5464010674-6	Proteção de 980 X 152 X 3/16"	1		
82	6020311075-0	Parafuso Cab.Sextavada 5/8" X 2.1/4" 11F Unc1A Gr5 Rp(Bicromatizado)	2		
83	6020250453-4	Knob Femea Termoplástico Rosca 5/16" Unc	2		
84	5207010003-7	Defletor da Esteira	1		
85	6020395112-7	Tacometro Modelo-Td-812 Digital Portatil Optico C/Mira Laser	1		

• Tabela DCF-CO 6000/8000 com Motor Hidráulico

Item	Código	Descrição do Produto	Todos	DCF-CO 6000	DCF-CO 8000
86	6020311037-8	Parafuso Cab.Sextavada 3/8" X 2.1/2" 16F Unc1A Gr2 Rp(Bicromatizado)	3		
87	5068010160-1	Bracadeira de Chapa Canos	3		
88	6020010723-6	Abracadeira de Nylon P/Cano e Mangueira (Pa-5X1)	3		
89	5372012753-5	Mangueira Ø1/4" X 6400mm 1 Trama Com 1Trg e 1Trf C/Engate Rápido Macho	1		
90	5530017331-3	Suporte Lateral da Mangueira	1		
91	6020312300-3	Parafuso Cab.Sextavada 1/2" X 2.1/2" 12F W Gr5 Rp(Bicromatizado)	2		
92	5024010013-1	Arruela Lisa de Ø10,6 X Ø44 X 3,00mm	4		
93	6020310054-2	Parafuso Cab.Sextavada 3/8" X 1" 16F Unc1A Gr5 Rt(Bicromatizado)	12		
94	6020311030-0	Parafuso Cab.Sextavada 3/8" X 5/8" 16F Unc1A Gr2 Rt(Bicromatizado)	4		
95	6020311090-4	Parafuso Cab.Francesa 3/8" X 1.1/4" 16F Unc1A Gr2 Rp(Bicromatizado)	12		
96	6020010395-8	Arruela de Pressão M12 Média(Bicromatizado)	1		
97	6020310754-7	Porca Sextavada 1/2" 12F W Gr5 Ch.7/8" Alt.12,00mm (Bicromatizado)	25		
98	5530017343-7	Suporte de Fixação do Motor Hidráulico	1		
99	6020251739-3	Motor Omr-80-Cil A2-7/8-7/16(151-7241)	1		
100	5136017893-9	Chapa de Fixação do Motor Hidráulico	1		
101	5464010592-8	Proteção do Eixo do Motor	1		
102	5464010593-6	Proteção Inferior do Motor Hidráulico	1		
103	6020312519-7	Parafuso Cab.Sextavada 3/8" X 2.3/4" 16F Unc1A Gr5 Rp(Bicromatizado)	1		
104	5080011857-0	Bucha de Acoplamento do Motor	1		
105	6020010063-0	Anel O'Ring 2-116 N3006-90Nbr (18,72)	2		
106	5412010058-3	Niple de R.1/2" Bsp(G) X R.7/8" Unf X 47mm C/Sextavado 1"	2		
107	5412010290-0	Niple de R.7/16" 20F Unf X M12 X 1,5 X 35mm Sextavado de 5/8"	1		
108	5372012754-3	Mangueira Ø1/2" X 5400mm 1 Trama Com 1Trg e 1Trf C/Engate Rápido Macho	2		
109	5530018198-7	Suporte Direito da Comporta	1		
110	5530018199-5	Suporte Esquerdo da Comporta	1		
111	6020050356-5	Câmara de Ar Agrícola P/ Pneu 6.50/7.00/7.50-16 C/Válvula		4	
111	6020050362-0	Câmara de Ar Pa 15/16			4
112	6020310406-8	Pneu 750 X 16 X 10 Ls.		4	
112	6020310413-0	Pneu 11X15 Raiado Bl 10Ls			4
113	6020350402-3	Roda 5,5" X 16" 16.392		4	
113	6020350397-3	Roda C/Anel 10.0Lbx15" (Roda11X15)			4
114	5136018098-4	Chapa de Fixação do Contentor	1		
115	6020050642-4	Contentor P/Manual de Instrução	1		
116	6020310019-4	Parafuso Cab.Sextavada 1/4" X 1" 20F Unc1A Gr2 Rt(Bicromatizado)	2		
117	6020010402-4	Arruela De Pressao 1/4" Media Industrial(Bicromatizado)	4		
118	6020310742-3	Porca Sextavada 1/4" 20F Unc Gr5 Ch.7/16" Alt.5,50Mm (Bicromatizado)	4		
119	6020310161-1	Parafuso Cab.Francesa 5/16" X 1" 18F Unc Gr2 Rt(Bicromatizado)	11		
120	5530017430-1	Suporte Lateral da Mangueira	1		
121	5530017431-0	Suporte de Fixação da Capa	1		
123	5056010005-9	Bloco Anticavitação P/Turbinas e Soprador	1		
124	6020311269-9	Parafuso cab.Sextavada M8 x 1,25 x 20mm Cl8.8 RT	2		
125	6020310744-0	Porca Sextavada 5/16" 18F Unc Gr5 Ch.1/2" Alt.6,50mm (Bicromatizado)	15		
126	5538010704-9	Tampa C/Pino	1		

Item	Código	Descrição do Produto	Todos	DCF-CO 6000	DCF-CO 8000
127	6020010406-7	Arruela de Pressão 3/8" Média Industrial(Bicromatizado)	49		
128	6020010404-0	Arruela de Pressão 5/16" Média Industrial(Bicromatizado)	15		
129	5024010073-5	Arruela Lisa de Ø8,5 X Ø20 X 2,00mm	16		
130	5024010075-1	Arruela Lisa de Ø10,3 X Ø25 X 2,00mm	37		
131	5024010239-8	Arruela Lisa de Ø16,5 x Ø37 x 3mm	1		
132	5024010258-4	Arruela Lisa de Ø20 x 38,5 x 3mm	1		
133	5024010068-9	Arruela Lisa de Ø13,3 X Ø35,5 X 3,00mm	20		
134	6020310746-6	Porca Sextavada 3/8" 16F Unc Gr5 Ch.9/16" Alt.8,50mm (Bicromatizado)	39		
135	5530011568-2	Suporte Fixador da Proteção	2		
136	5558010534-2	Trava Borboleta Completa	1		
137	5136019826-3	Chapa Guia da Tampa de Abertura	1		
138	6020310142-5	Parafuso Cab.Francesa 5/16" X 3/4" 18F Unc1A Gr2 Rp(Bicromatizado)	4		
139	5530016958-8	Suporte da Tampa de Abertura	2		
140	6020311034-3	Parafuso Cab.Sextavada 3/8" X 1.3/4" 16F Unc1A Gr2 Rt(Bicromatizado)	1		
142	6020310296-0	Parafuso Cab.Sextavada 3/8" X 2" 16F Unc1A Gr5 Rp(Bicromatizado)	2		
143	6020311175-7	Parafuso Cab.Francesa 1/2" x 1.5/8" 12F W GR2 RT	1		
144	6020310759-8	Porca Sext. Autotravante C/Nylon Alta 5/8" 11F UNC GR5 Ch.15/16"	2		
145	5040010921-1	Barra da Alavanca	1		
146	5136015953-5	Chapa Indicadora de Abertura	1		
147	5530017559-6	Suporte da Alavanca	1		

• Suporte da Roda DCF-CO 3000

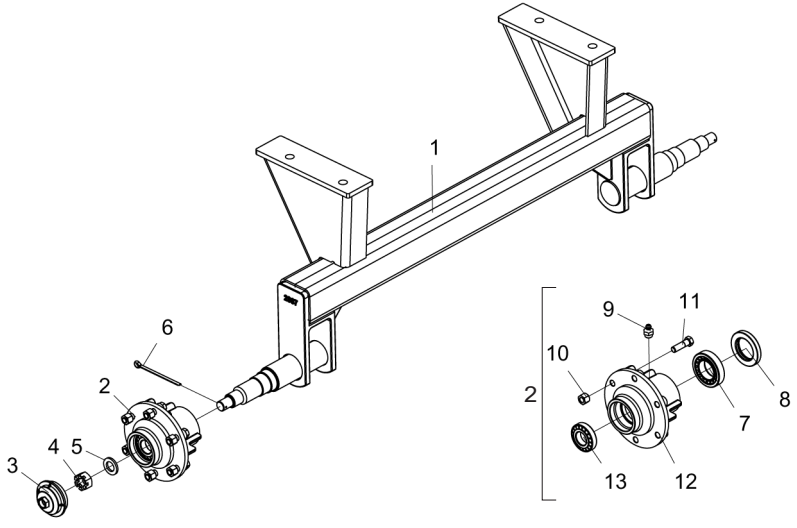

Item	Código	Descrição do Produto	Todos
1	5232012197-3	Eixo do Rodeiro	1
2	5204010535-2	Cubo da Roda Completa	2
3	5096010053-8	Calota do Cubo da Roda	2
4	6020310800-4	Porca Sextavada Castelo 1" 14F Uns Gr5 Ch.1.1/2" Alt.22,00mm (Bicromatizado)	2
5	5024010039-5	Arruela Lisa de Ø26,2 X Ø44 X 4,75mm(Zincado)	2
6	6020050108-2	Contrapino 3/16" X 2" (Zincado Branco)	2
7	6020350056-7	Rolamento Cônico 32210	2
8	6020350224-1	Retentor Ø55,00 X Ø90,00 X 12,50mm (Arca 5163 Bg / Sabo 00964 B)	2
9	6020130108-7	Graxeira 1/8" Reta Bsp-28F	2
10	6020310816-0	Porca Sextavada Cônica Dupla de Roda 9/16" 18F Unf Gr5 Ch.7/8" Alt.19,00mm	12
11	6020310998-1	Parafuso Cab.Sextavada 9/16" X 2" 18F Unf1A Gr5 Rp(Recartilhado)(Fosfatizado)	12
12	5204010536-0	Cubo da Roda	2
13	6020350080-0	Rolamento Cônico 30207	2

• Suporte da Roda DCF-CO 6000/8000

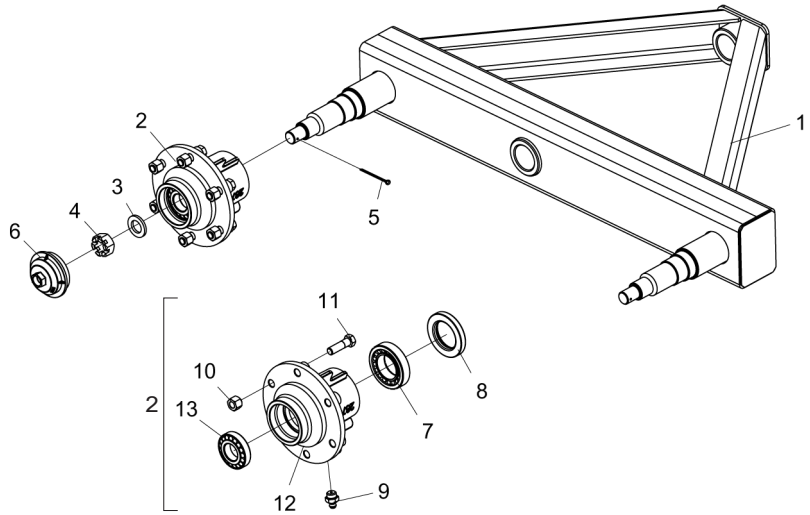

Item	Código	Descrição do Produto	Todos
1	5530016955-3	Suporte Da Roda	1
2	5204010535-2	Cubo Da Roda Completa	2
3	5024010039-5	Arruela Lisa De Ø26,2 X Ø44 X 4,75Mm(Zincado)	2
4	6020310800-4	Porca Sextavada Castelo 1" 14F Uns Gr5 Ch.1.1/2" Alt.22,00Mm	2
5	6020050108-2	Contrapino 3/16" X 2" (Zincado Branco)	2
6	5096010053-8	Calota Do Cubo Da Roda	2
7	6020350056-7	Rolamento Cônico 32210	4
8	6020350224-1	Retentor Ø55,00 X Ø90,00 X 12,50mm (Arca 5163 Bg / Sabo 00964 B)	4
9	6020130108-7	Graxeira 1/8" Reta Bsp-28F	4
10	6020310816-0	Porca Sextavada Cônica Dupla de Roda 9/16" 18F Unf Gr5 Ch.7/8" Alt.19,00mm	24
11	6020310998-1	Parafuso Cab.Sextavada 9/16" X 2" 18F Unf1A Gr5 Rp(Recartilhado)(Fosfatizado)	24
12	5204010536-0	Cubo da Roda	4
13	6020350080-0	Rolamento Cônico 30207	4

• Suporte do Esticador Completo

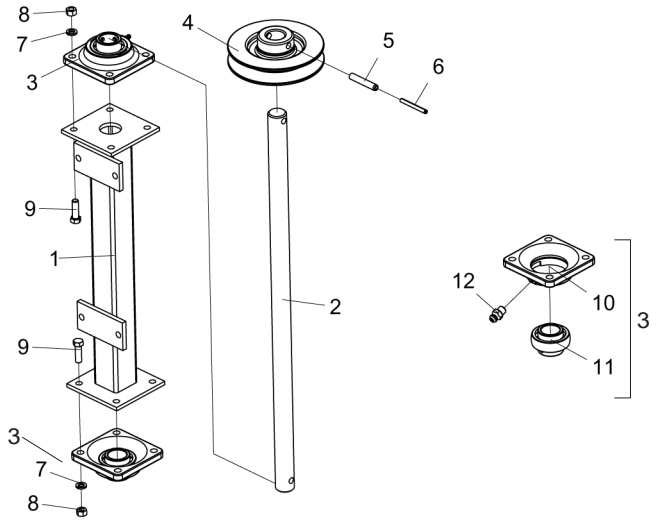

Item	Código	Descrição do Produto	Todos
1	5530030112-5	Suporte do Distribuidor	1
2	5232010760-1	Eixo de Ø30 X 695mm	1
3	5368010481-2	Mancal Montado F-206	2
4	5448010039-8	Polia de Ø30 X Ø153,5 X 48,5mm	1
5	6020310510-2	Pino Elástico Pesado Ø10 X 55mm (Seeger Reno 701.220)	1
6	6020310472-6	Pino Elástico Pesado Ø6 X 55mm (Seeger Reno 701.167)	1
7	6020010406-7	Arruela de Pressão 3/8" Media Industrial(Bicromatizado)	8
8	6020310746-6	Porca Sextavada 3/8" 16F Unc Gr5 Ch.9/16" Alt.8,50mm (Bicromatizado)	8
9	6020310026-7	Parafuso Cab.Sextavada 3/8" X 1.1/4" 16F Unc1A Gr5 Rt(Bicromatizado)	8
10	6020250425-9	Mancal F-206 (Frm)	2
11	6020350107-5	Rolamento Gye-30 Kbbr (Ina Nacional)	2
12	6020130100-1	Graxeira 1/4" Reta Unf - 28F Alt.14mm Sext 5/16"	2

• Disco Distribuidor de Calcário Completo

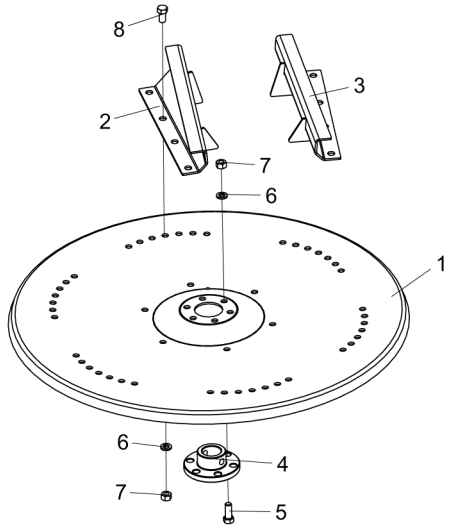

Item	Código	Descrição do Produto	Todos
1	5220010095-6	Disco Distribuidor Maior Calcario	1
2	5010010049-2	Aleta Direita com Reforço	6
3	5010010050-6	Aleta Esquerda com Reforço	6
4	5284040033-6	Flange de Ø30 X Ø88 X 32mm	1
5	6020310054-2	Parafuso Cab.Sextavada 3/8" X 1" 16F Unc1A Gr5 Rt(Bicromatizado)	6
6	6020010406-7	Arruela de Pressão 3/8" Média Industrial(Bicromatizado)	18
7	6020310746-6	Porca Sextavada 3/8" 16F Unc Gr5 Ch.9/16" Alt.8,50mm (Bicromatizado)	18
8	6020312201-5	Parafuso Cab.Sextavada 3/8" X 3/4" 16F Unc1A Gr5 Rt(Bicromatizado)	12

• Suporte da Polia Intermédiaria Completa

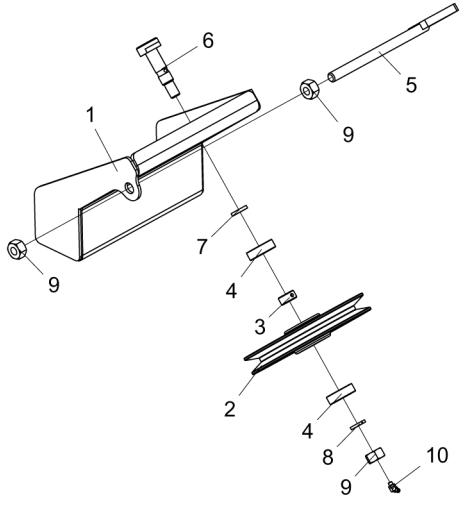

Item	Código	Descrição do Produto	Todos
1	5530011596-8	Suporte do Esticador Completo	1
2	5448010040-1	Polia de Ø47 X Ø220 X 41mm	1
3	5080020738-7	Bucha de Ø20,2 X Ø28 X 13,2mm	1
4	6020350033-8	Rolamento de Esfera 6204-Z	2
5	5566090009-7	Varão de 270mm	1
6	5232030147-5	Eixo de Ø20 X 99,5mm	1
7	5080020737-9	Bucha de Ø20 X Ø28 X 4,75mm	1
8	6020010412-1	Arruela de Pressão 5/8" Média Industrial(Bicromatizado)	1
9	6020310760-1	Porca Sextavada 5/8" 11F Unc Gr5 Ch.1.1/16" Alt.15,00mm (Bicromatizado)	3
10	6020130106-0	Graxeira 1/4" 90ºunf - 28F	1

• Caixa de Transmissão Redutora

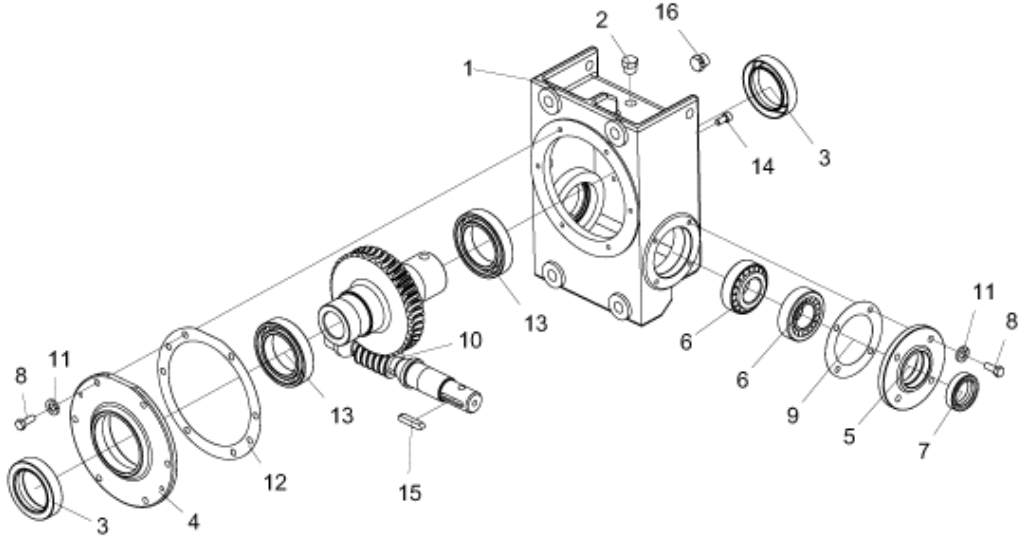

Item	Código	Descrição do Produto	Todos
1	6020059302-5	Caixa Redutora Avulsa	1
2	6020030770-7	Bujão Cab. Sextavada 3/4" - Ø3/8" - 19FPP - BSPT (Gás)	2
3	6020350292-6	Retentor Ø59,90 X Ø85,60 X 17,50mm (Arca 5243 BRGE)	2
4	6020395148-8	Tampa da Caixa Redutora	1
5	6020395060-0	Tampa Menor (MACOPEMA 54.06.20.019.002)	1
6	6020350083-4	Rolamento Cônico 32207	2
7	6020350273-0	Retentor Ø35 x Ø52 x 12mm (Arca 5102 BRG)	1
8	6020312019-5	Parafuso Cab. Sextavada Ø5/16" x 7/8" 18F UNC 1A GR5 RT	10
9	6020190121-1	Junta de Papel Ø73 x Ø110 x 1/64"	2
10	6020059303-3	Conjunto pinhão sem fim eixo coroa	1
11	6020010404-0	Arruela de Pressão 5/16" Média Industrial(Bicromatizado)	10
12	6020190122-0	Junta de Papel Ø154 x Ø193 x 1/64"	2
13	6020350884-3	Rolamento de Rígido de Esfera 6012	2
14	6020310194-8	Parafuso Allen C/C Ø5/16" x 5/8" 18F UNC 1A CL12,9 RT(Fosfatizado)	1
15	6020058970-2	Chaveta Q5/16" x 43 mm	1
16	6020030769-3	Bujão Cab. Sextavada 3/4" - Ø3/8" - 19FPP - BSPT (Gás) C/ Furo de Ø3,18mm	1

• Mancal Montado F-206

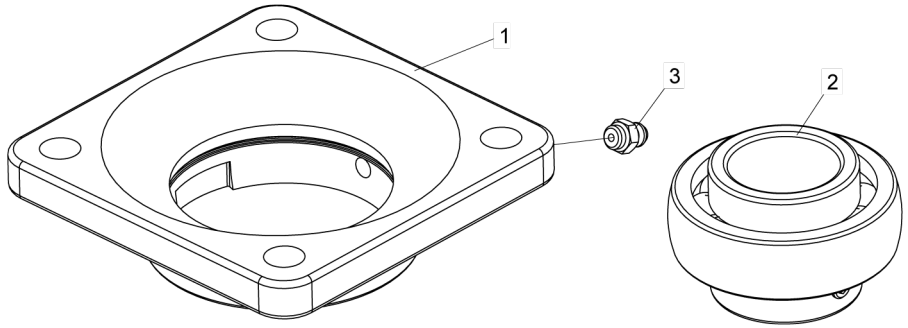

Item	Código	Descrição do Produto	Todos
1	6020250425-9	Mancal F-206 (FRM)	1
2	6020350107-5	Rolamento GYE-30 KBBR (Ina Nacional)	1
3	6020130100-1	Graxeira 1/4" Reta UNF - 28F Alt.14Mm Sext 5/16"	1

• Mancal Completo GY 1108 KRRB

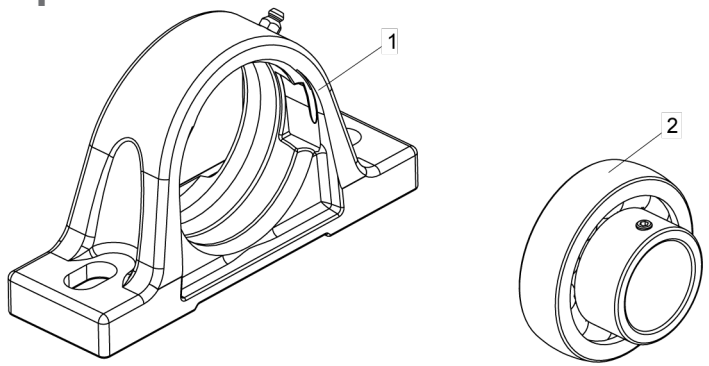

Item	Código	Descrição do Produto	Todos
1	6020250404-6	Mancal P/Rolamento P-208	1
2	6020350106-7	Rolamento Gy-1108 KRRB	1

• Mancal Completo GYE 30 KRRB

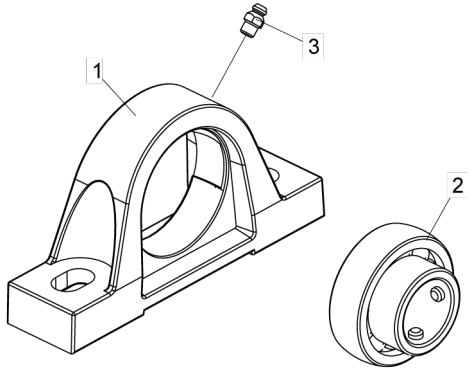

Item	Código	Descrição do Produto	Todos
1	6020250428-3	Mancal P-206	1
2	6020350107-5	Rolamento GYE-30 KBBR (Ina Nacional)	1
3	6020130100-1	Graxeira 1/4" Reta UNF - 28F Alt.14Mm Sext 5/16"	1

• Mancal de Apoio Completo

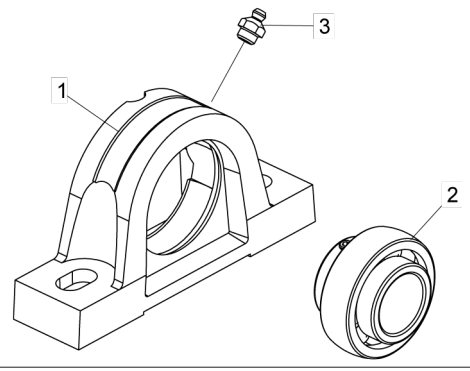

Item	Código	Descrição do Produto	Todos
1	5368030011-5	Mancal de Apoio	1
2	6020350004-4	Rolamento Esfera Fixa Rápida Ge-30K RRB	1
3	6020130108-7	Graxeira 1/8" Reta BSP-28F	1

• Esticador de Corrente Completo

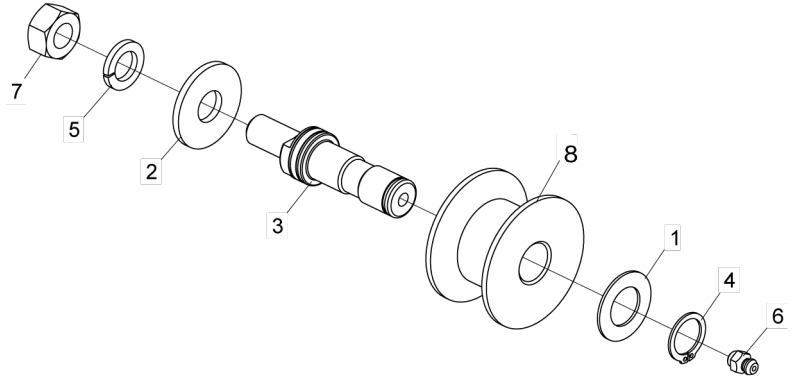

Item	Código	Descrição do Produto	Todos
1	5024010059-0	Arruela Lisa de Ø16,5 X Ø29 X 1,21mm	1
2	5024010068-9	Arruela Lisa de Ø13,3 X Ø35,5 X 3,00mm	1
3	5232012027-6	Eixo do Esticador C/Rosca Métrica	1
4	6020010252-8	Anel de Retencao E-16 G501-016-01	1
5	6020010395-8	Arruela de Pressão M12 Média(Bicromatizado)	1
6	6020130100-1	Graxeira 1/4" Reta UNF - 28F Alt.14mm Sext 5/16"	1
7	6020310820-9	Porca Sextavada M12 X 1,75 Ma Cl8 Ch.19mm Alt.10,00mm (Bicromatizado)	1
8	6020350849-5	Roldana do Esticador	1

• Suporte de Encosto do Cardan

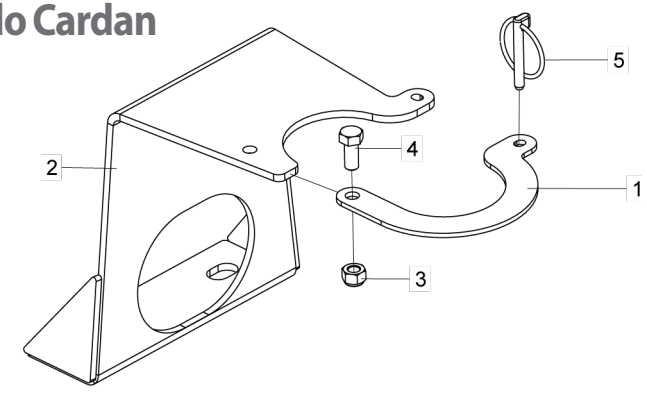

Item	Código	Descrição do Produto	Todos
1	5136012099-0	Chapa Superior do Suporte do Cardan	1
2	5530011819-3	Suporte do Cardan Soldado	1
3	6020310813-6	Porca Sextavada Autotravante C/Nylon Alta 5/16" 18F UNC GR5 Ch.1/2" Alt.9,00mm	1
4	6020312020-9	Parafuso Cab.Sextavada 5/16" X 3/4" 18F UNC1A GR5 RT(Bicromatizado)	1
5	6020390293-2	Trava C/Argola Ø5,75 X 40mm	1

• Eixo Dianteiro-Traseiro Completo

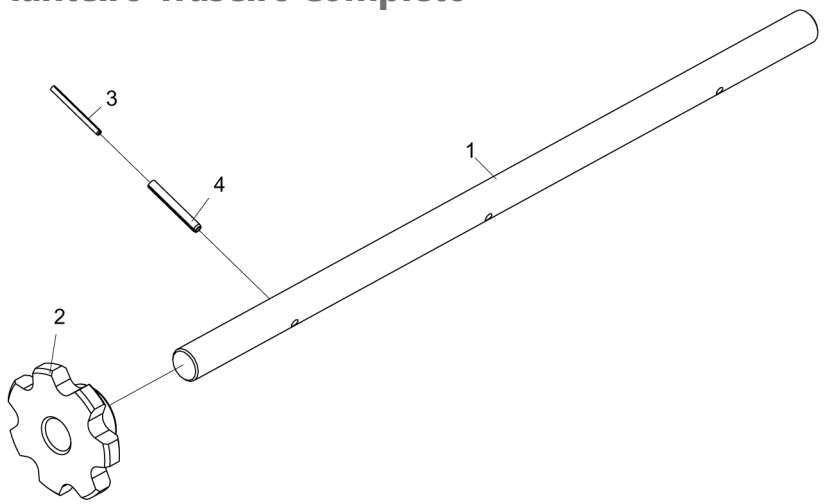

Item	Código	Descrição do Produto	Todos	Dianteiro	Traseiro
1	5232010752-0	Eixo Dianteiro de 960mm		1	
1	5232012403-4	Eixo de Ø1.1/2" x 1230mm			1
2	5256010529-0	Engrenagem de 7 Dentes	3		
3	6020310487-4	Pino Elastico Pesado Ø6 X 75mm (Seeger Reno 701.171)	3		
4	6020310489-0	Pino Elastico Pesado Ø10 X 75mm (Seeger Reno 701.224)	3		

• Bloco Anticavitação para Turbinas e Soprador

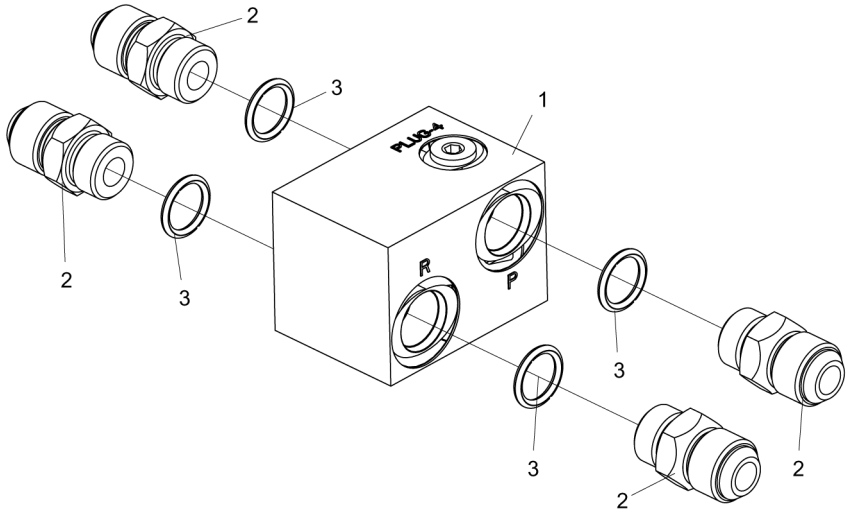

Item	Código	Descrição do Produto	Todos
1	6020030749-9	Bloco Anti Cavitação para Turbinas e Soprador(Hfb160531)	1
2	5412010219-5	Niple de R.1/2" BSP(G) X R.3/4" UNF X 40mm Sextavado 7/8"	4
3	6020010022-3	Anel O'Ring 2-114 N3006-90Nbr (15,54)	4

BALDAN

Opcionais

• Defletor de Lona Completo - Opcional para todos os modelos

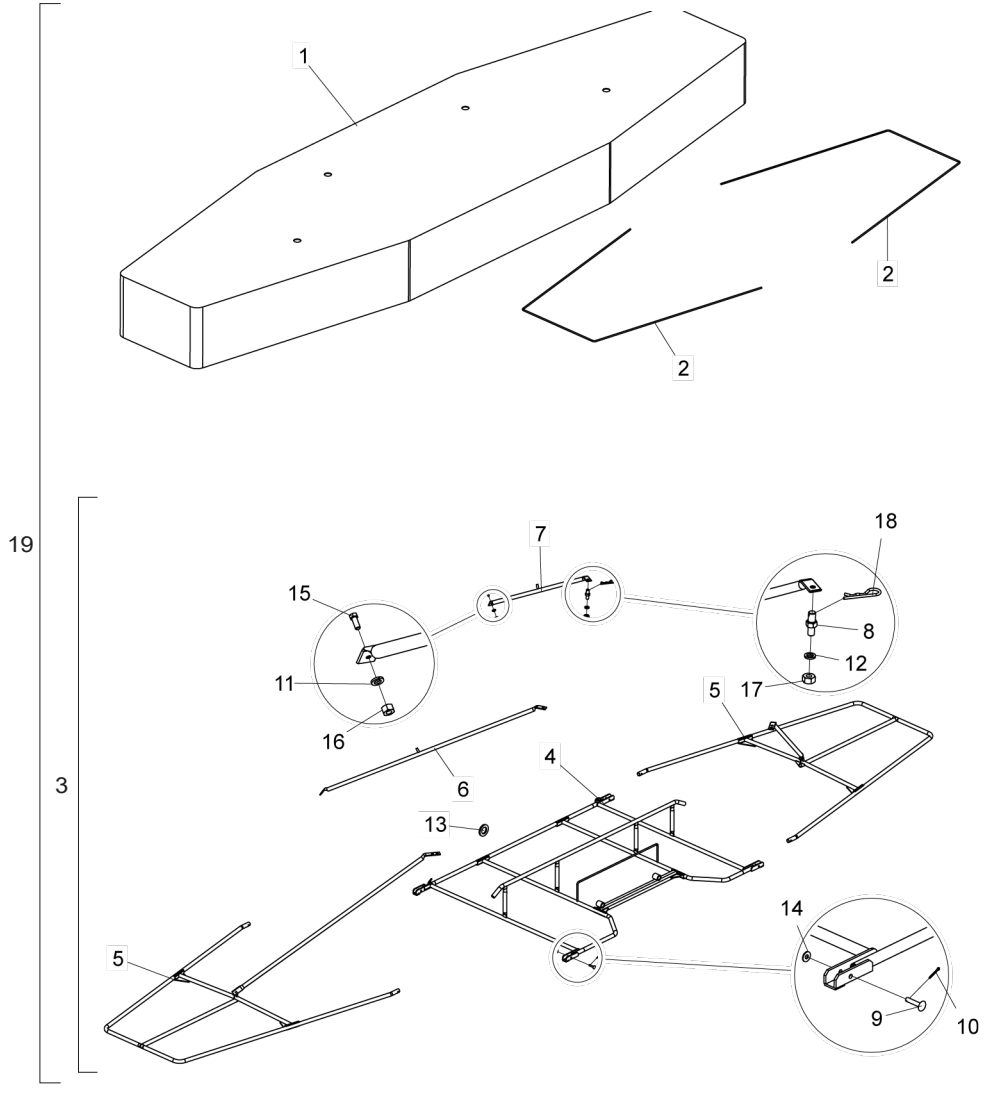

Item	Código	Descrição do Produto	Todos
1	6020230071-8	Lona Leve com Costura 9000mm X 4000mm	1
2	5267010001-4	Espacador	2
3	5207010009-6	Defletor Avulso(DCF-C0)	1
4	5022010926-4	Armacao Central do Defletor(DCF-C0)	1
5	5022010927-2	Armacao Lateral do Defletor(DCF-C0)	2
6	5326011569-0	Haste Direita Completa do Defletor(DCF-C0)	1
7	5326011570-3	Haste Esquerda Completa do Defletor(DCF-C0)	1
8	5232120095-8	Eixo Sextavado de 3/4" X 50mm	4
9	6020311244-3	Pino Cab.Francesa Ø9,8 X 46mm	4
10	6020050101-5	Contrapino 1/8" X 1" (Zincado Branco)	4
11	6020010406-7	Arruela de Pressão 3/8" Média Industrial(Bicromatizado)	2
12	6020010410-5	Arruela de Pressão 1/2" Média Industrial(Bicromatizado)	4
13	5024010039-5	Arruela Lisa de Ø26,2 X Ø44 X 4,75mm(Zincado)	2
14	5024010075-1	Arruela Lisa de Ø10,3 X Ø25 X 2,00mm	4
15	6020310054-2	Parafuso Cab.Sextavada 3/8" X 1" 16F UNC1A GR5 Rt(Bicromatizado)	2
16	6020310746-6	Porca Sextavada 3/8" 16F UNC GR5 Ch.9/16" Alt.8,50mm (Bicromatizado)	2
17	6020310756-3	Porca Sextavada 1/2" 12F W GR5 Ch.3/4" Alt.11,00mm (Bicromatizado)	4
18	6020390308-4	Trava Nma - Tipo "R" de Ø4,5 X 80mm (455)	6
19	5207010008-8	Defletor Completo	1

Opcionais

• Kit de Acessórios Para Abafador - DCF-CO 3000/6000/8000 Até Outubro 2023

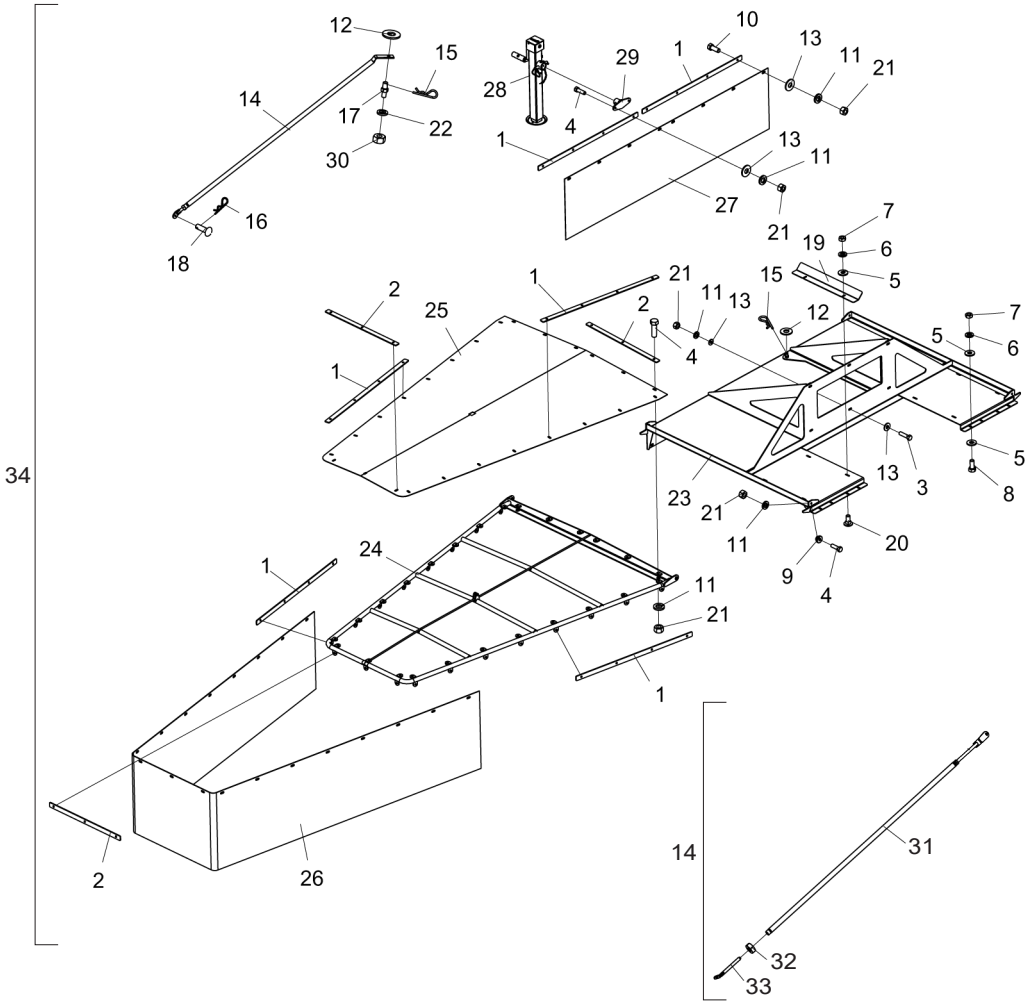

Item	Código	Descrição do Produto	Todos
1	5040010897-5	Barra de Apoio de 890 X 32 X 4,75mm	18
2	5136017713-4	Chapa de Apoio de 611 X 32 X 4,75mm	8
3	6020311029-7	Parafuso Cab.Sextavada 3/8" X 1.1/2" 16F Unc1A Gr5 Rt	6
4	6020310026-7	Parafuso Cab.Sextavada 3/8" X 1.1/4" 16F Unc1A Gr5 Rt	94
5	5024010073-5	Arruela Lisa de Ø8,5 X Ø20 X 2,00mm	12
6	6020010404-0	Arruela de Pressão 5/16" Média Industrial	8
7	6020310744-0	Porca Sextavada 5/16" 18F Unc Gr5 Ch.1/2" Alt.6,50mm	8
8	6020312020-9	Parafuso Cab.Sextavada 5/16" X 3/4" 18F Unc1A Gr5 Rt	4
9	5080011844-9	Bucha de Ø10,3 X Ø30 X 14,5mm	4
10	6020310054-2	Parafuso Cab.Sextavada 3/8" X 1" 16F Unc1A Gr5 Rt	6
11	6020010406-7	Arruela de Pressão 3/8" Média Industrial	106
12	5024010239-8	Arruela Lisa de Ø16,5 X Ø37 X 3,00mm	4
13	5024010075-1	Arruela Lisa de Ø10,3 X Ø25 X 2,00mm	20
14	5484010176-5	Regulador Completo	2
15	6020390308-4	Trava Nma - Tipo "R" de Ø4,5 X 80mm (455)	4
16	6020390294-0	Trava Nma - Tipo "R" de Ø3,5 X 67mm (Especial)	2
17	5232120095-8	Eixo Sextavado de 3/4" X 50mm	2
18	6020311238-9	Pino Cab.Francesa Ø9,8 X 28,5mm	2
19	5136017709-6	Chapa de Vedação do Abafador	2
20	6020310142-5	Parafuso Cab.Francesa 5/16" X 3/4" 18F Unc1A Gr2 RP	4
21	6020310746-6	Porca Sextavada 3/8" 16F Unc Gr5 Ch.9/16" Alt.8,50mm	106
22	6020010410-5	Arruela de Pressão 1/2" Média Industrial	2
23	5022011855-7	Armação Central do Defletor	1
24	5022011856-5	Armação Lateral	2
25	6020317574-7	Proteção Superior da Armação (Manta 2,3mm)	2
26	6020317575-5	Proteção de Borracha Lateral de 4780 X 520 X 3,00mm (2 Lonas)	2
27	6020317576-3	Proteção Traseira de 182 X 400 X 3,00mm (2 Lonas)	1
28	6020370264-0	Suporte Completo de Levante	1
29	5530017313-5	Suporte de Fixação	1
30	6020310754-7	Porca Sextavada 1/2" 12F W Gr5 Ch.7/8" Alt.12,00mm	2
31	5566010323-5	Varão Estabilizador Com Bucha	2
32	6020310760-1	Porca Sextavada 5/8" 11F Unc Gr5 Ch.1.1/16" Alt.15,00mm	2
33	5566010321-9	Varão De Regulagem Do Estabilizador	2
34	KACESSORIDCFCO	**Der. 0010** - Kit/Acessórios Para Dcfco Abafador P/3000/6000/8000 - **Até Outubro 2023**	-

Opcionais

• Kit de Acessórios Para Abafador - DCF-CO 3000/6000/8000 A Partir de Novembro 2023

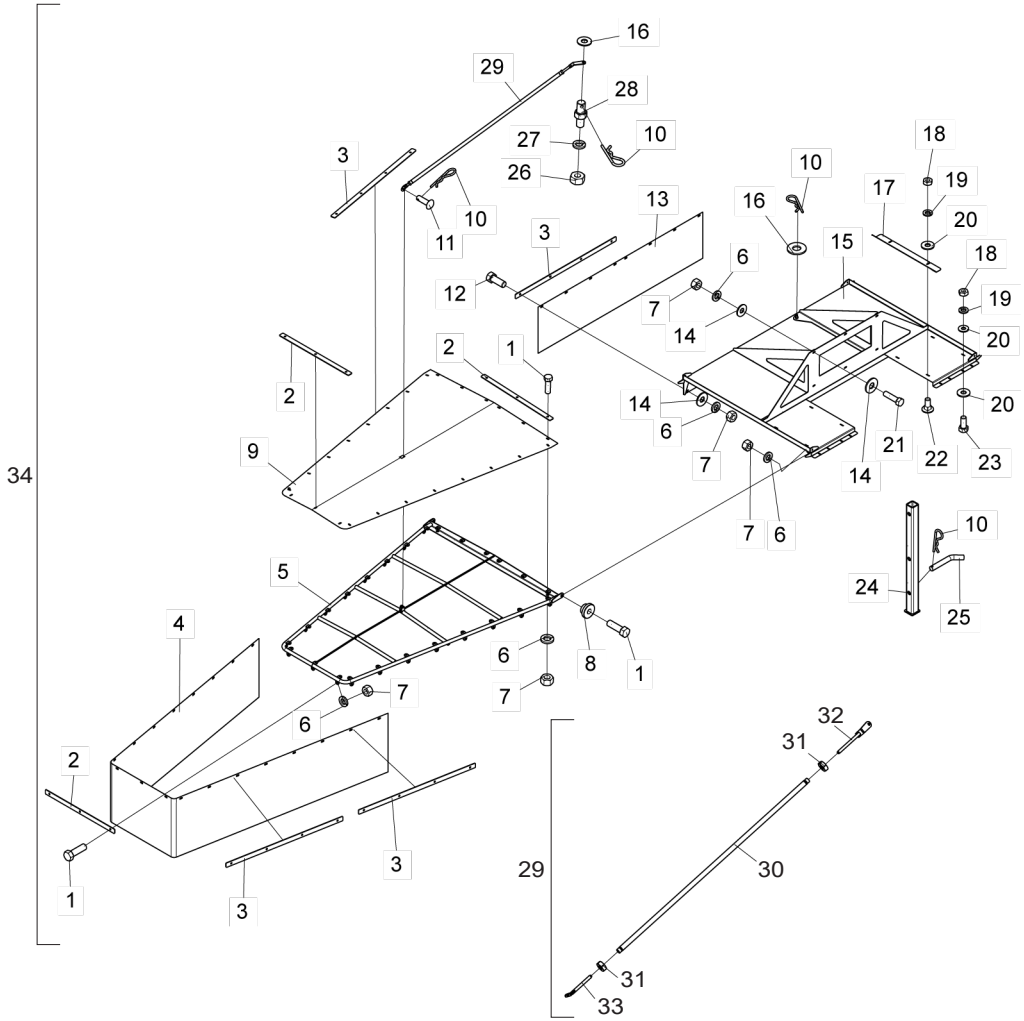

Item	Código	Descrição do Produto	Todos	3000	6000/8000
1	6020310026-7	Parafuso Cab.Sextavada 3/8" X 1.1/4" 16F Unc1A Gr5 Rt	94		
2	5136017713-4	Chapa De Apoio De 611 X 32 X 4,75mm	8		
3	5040010897-5	Barra De Apoio De 890 X 32 X 4,75mm	18		
4	6020317575-5	Proteção De Borracha Lateral De 4780 X 560 X 2,00mm (2 Lonas)	2		
5	5022011856-5	Armação Lateral	2		
6	6020010406-7	Arruela De Pressão 3/8" Média Industrial	106		
7	6020310746-6	Porca Sextavada 3/8" 16F Unc Gr5 Ch.9/16" Alt.8,50mm	106		
8	5080011844-9	Bucha De Ø10,3 X Ø30 X 14,5mm	4		
9	6020317574-7	Proteção Superior Da Armação 2mm (2 Lonas)	2		
10	6020390308-4	Trava Nma - Tipo "R" De Ø4,5 X 80mm (455)	7		
11	6020311238-9	Pino Cab.Francesa Ø9,8 X 28,5mm	2		
12	6020310054-2	Parafuso Cab.Sextavada 3/8" X 1" 16F Unc1A Gr5 Rt	6		
13	6020317576-3	Proteção Traseira De 1820 X 440 X 2,00mm (2 Lonas)	1		
14	5024010075-1	Arruela Lisa De Ø10,3 X Ø25 X 2,00mm	20		
15	5022011855-7	Armação Central Do Defletor	1		
16	5024010239-8	Arruela Lisa De Ø16,5 X Ø37 X 3,00mm	4		
17	5136017709-6	Chapa De Vedação Do Defletor	2		
18	6020310744-0	Porca Sextavada 5/16" 18F Unc Gr5 Ch.1/2" Alt.6,50mm	8		
19	6020010404-0	Arruela De Pressão 5/16" Média Industrial	8		
20	5024010073-5	Arruela Lisa De Ø8,5 X Ø20 X 2,00mm	12		
21	6020311029-7	Parafuso Cab.Sextavada 3/8" X 1.1/2" 16F Unc1A Gr5 Rt	8		
22	6020310142-5	Parafuso Cab.Francesa 5/16" X 3/4" 18F Unc1A Gr2 Rp	4		
23	6020312020-9	Parafuso Cab.Sextavada 5/16" X 3/4" 18F Unc1A Gr5 Rt	4		
24	5264010021-4	Pé De Apoio	1		
25	5432020032-9	Pino "L" Ø3/4" X 94mm C/Inclinação De 40G	1		
26	6020310754-7	Porca Sextavada 1/2" 12F W Gr5 Ch.7/8" Alt.12,00mm	2		
27	6020010410-5	Arruela De Pressão 1/2" Média Industrial	2		
28	5232120095-8	Eixo Sextavado De 3/4" X 50mm	2		
29	5484010184-6	Regulador Completo Dcf/Dcfco	2		
30	5566010326-0	Varão Estabilizador C/Bucha	2		
31	6020310738-5	Porca Sextavada 5/8" 11F Unc Gr5 Ch.1.1/16" Alt.11,00mm	4		
32	5566010327-8	Varão De Regulagem Do Estabilizador	2		
33	5566010328-6	Varão De Regulagem Do Estabilizador Maior	2		
34	KACESSORIDCFCO	**Der. 0020** - Kit/Acessórios Para Dcfco Abafador P/3000 - **A partir de Novembro 2023**		-	
34	KACESSORIDCFCO	**Der. 0030** - Kit/Acessorios Para Dcfco Abafador P/6000/8000 - **A partir de Novembro 2023**			-

• Sistema de Conversão de Sistema Cardan para Motor Hidráulico

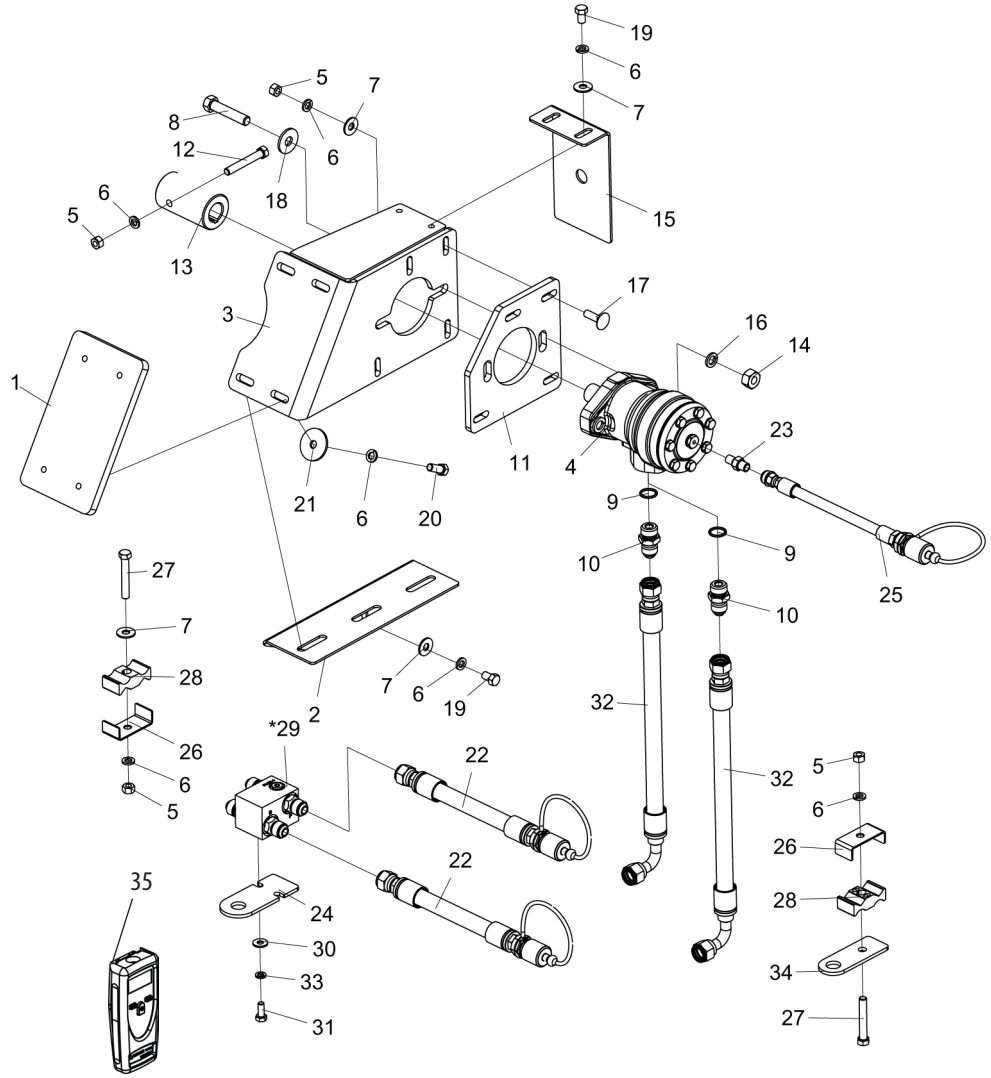

Item	Código	Descrição do Produto	Todos	3000	6000	8000
1	5136017891-2	Chapa de 222 X 130 X 12,5mm	1			
2	5464010594-4	Proteção Inferior do Motor Hidráulico		1		
2	5464010593-6	Proteção Inferior do Motor Hidráulico			1	1
3	5530017344-5	Suporte de Fixação do Motor Hidráulico		1		
3	5530017343-7	Suporte de Fixação do Motor Hidráulico			1	1
4	6020251739-3	Motor Omr-80-Cil A2-7/8-7/16(151-7241)	1			
5	6020310746-6	Porca Sextavada 3/8" 16F UNC GR5 Ch.9/16" Alt.8,50mm (Bicromatizado)	8			
6	6020010406-7	Arruela de Pressão 3/8" Média Industrial(Bicromatizado)	16			
7	5024010075-1	Arruela Lisa de Ø10,3 X Ø25 X 2,00mm	10			
8	6020312300-3	Parafuso Cab.Sextavada 1/2" X 2.1/2" 12F W GR5 RP(Bicromatizado)	2			
9	6020010063-0	Anel O'Ring 2-116 N3006-90Nbr (18,72)	2			
10	5412010058-3	Niple de R.1/2" Bsp(G) X R.7/8" UNF X 47mm C/Sextavado 1"	2			
11	5136017893-9	Chapa de Fixação do Motor Hidráulico	1			
12	6020311236-2	Parafuso Cab.Sextavada 3/8" X 2.5/8" 16F UNC1A GR5 RT(Bicromatizado)	1			
13	5080011857-0	Bucha de Acoplamento do Motor	1			
14	6020310754-7	Porca Sextavada 1/2" 12F W GR5 Ch.7/8" Alt.12,00mm (Bicromatizado)	2			
15	5464010592-8	Proteção do Eixo do Motor	1			
16	6020010410-5	Arruela de Pressão 1/2" Média Industrial(Bicromatizado)	2			
17	6020311090-4	Parafuso Cab.Francesa 3/8" X 1.1/4" 16F UNC1A GR2 RP(Bicromatizado)	4			
18	5024010068-9	Arruela Lisa de Ø13,3 X Ø35,5 X 3,00mm	2			
19	6020311030-0	Parafuso Cab.Sextavada 3/8" X 5/8" 16F UNC1A GR2 RT(Bicromatizado)	4			
20	6020310054-2	Parafuso Cab.Sextavada 3/8" X 1" 16F UNC1A GR5 RT(Bicromatizado)	4			
21	5024010013-1	Arruela Lisa de Ø10,6 X Ø44 X 3,00mm	4			
22	5372011067-5	Mangueira Ø1/2" X 4700mm com 1TRG e 1TRF C/Engate Rápido Macho		2		
22	5372012754-3	Mangueira Ø1/2" X 5400mm 1 Trama com 1TRG e 1TRF C/Engate Rápido Macho			2	2
23	5412010290-0	Niple de R.7/16" 20F UNF X M12 X 1,5 X 35mm Sextavado de 5/8"	1			
24	5530017430-1	Suporte Lateral da Mangueira	1			
25	5372011190-6	Mangueira Ø1/4" X 5700mm com 1TRG e 1TRF C/Engate Rápido Macho		1		
25	5372012753-5	Mangueira Ø1/4" X 6400mm 1 Trama com 1TRG e 1TRF C/Engate Rápido Macho			1	1
26	5068010160-1	Bracadeira de Chapa Canos	3			
27	6020311037-8	Parafuso Cab.Sextavada 3/8" X 2.1/2" 16F UNC1A GR2 RP(Bicromatizado)	3			
28	6020010723-6	Abracadeira de Nylon P/Cano e Mangueira (Pa-5X1)	3			
29	5056010005-9	Bloco Anticavitação P/Turbinas e Soprador	1			
30	5024010073-5	Arruela Lisa de Ø8,5 X Ø20 X 2,00mm	2			
31	6020311269-9	Parafuso Cab.Sextavada M8 X 1,25 X 20mm Cl8.8 RT(Bicromatizado)	2			
32	6020252711-9	Mangueira Hidr. Alta Pressão 1/2" X 500mm C/1TCG e 1TRG	2			
33	6020010004-5	Arruela de Pressão M8 Média(Bicromatizado)	2			
34	5530017331-3	Suporte Lateral da Mangueira	1			
35	6020395112-7	Tacômetro MDT-2244C Digital Port Óptico MiraLaser	1			

• Caixa Direcionadora - Opcional para todos os modelos

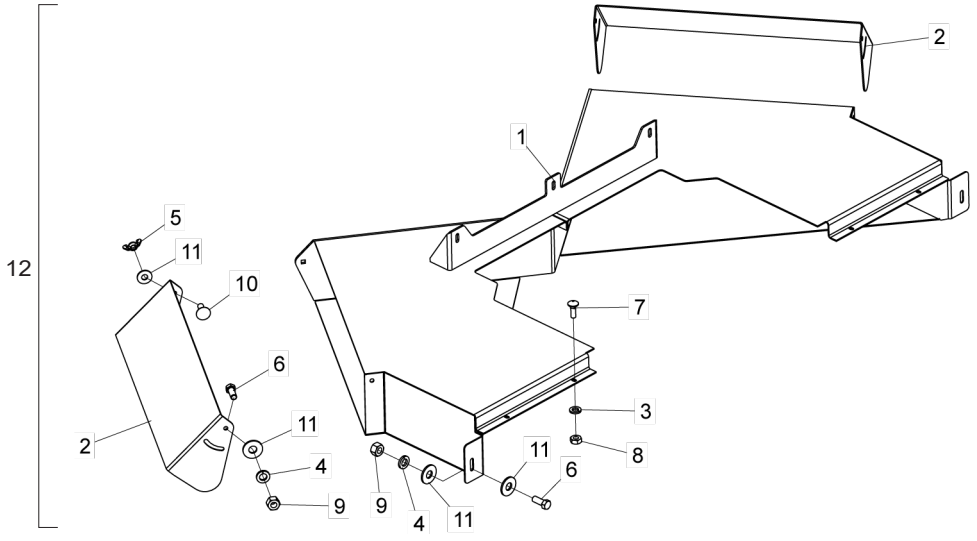

Item	Código	Descrição do Produto	Todos
1	5092010321-6	Caixa Direcionadora (DCF-CO-3000/6000/8000)	1
2	5136012796-0	Chapa Direcionadora	2
3	6020010404-0	Arruela de Pressão 5/16" Média Industrial(Bicromatizado)	4
4	6020010406-7	Arruela de Pressão 3/8" Média Industrial(Bicromatizado)	6
5	6020030104-0	Porca Borboleta Ø3/8" 16F UNC(Bicromatizado)	2
6	6020310054-2	Parafuso Cab.Sextavada 3/8" X 1" 16F UNC1A GR5 RT(Bicromatizado)	6
7	6020310161-1	Parafuso Cab.Francesa 5/16" X 1" 18F UNC GR2 RT(Bicromatizado)	4
8	6020310744-0	Porca Sextavada 5/16" 18F UNC GR5 Ch.1/2" Alt.6,50mm (Bicromatizado)	4
9	6020310746-6	Porca Sextavada 3/8" 16F UNC GR5 Ch.9/16" Alt.8,50mm (Bicromatizado)	6
10	6020311160-9	Parafuso Cab.Francesa 3/8" X 1" 16F UNC1A GR2 RT(Bicromatizado)	2
11	5024010075-1	Arruela Lisa de Ø10,3 X Ø25 X 2,00mm	10
12	5092010320-8	Caixa Direcionadora Completa	1

• Roda Montada 11x15 BL 10 Ls. - Opcional para DCF-CO 3000/6000

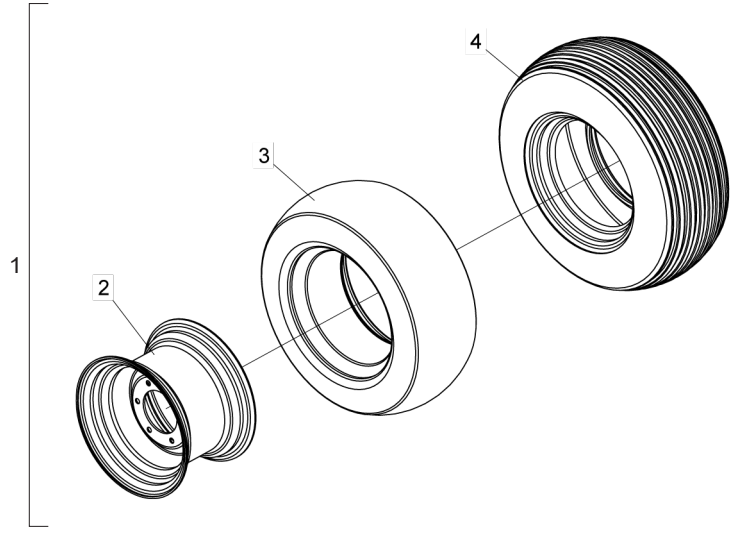

Item	Código	Descrição do Produto	Todos
1	5498100072-5	Roda Montada 11x15 BL 10 Ls.	4
2	6020350397-3	Roda C/Anel 10.0 LB x 15" (Roda 11x15)	4
3	6020050362-0	Câmara de Ar PA 15/16	4
4	6020310413-0	Pneu 11x15 Raiado BL 10Ls.	4

• Esteira Distribuidora Lateral 3 Linhas - Opcional

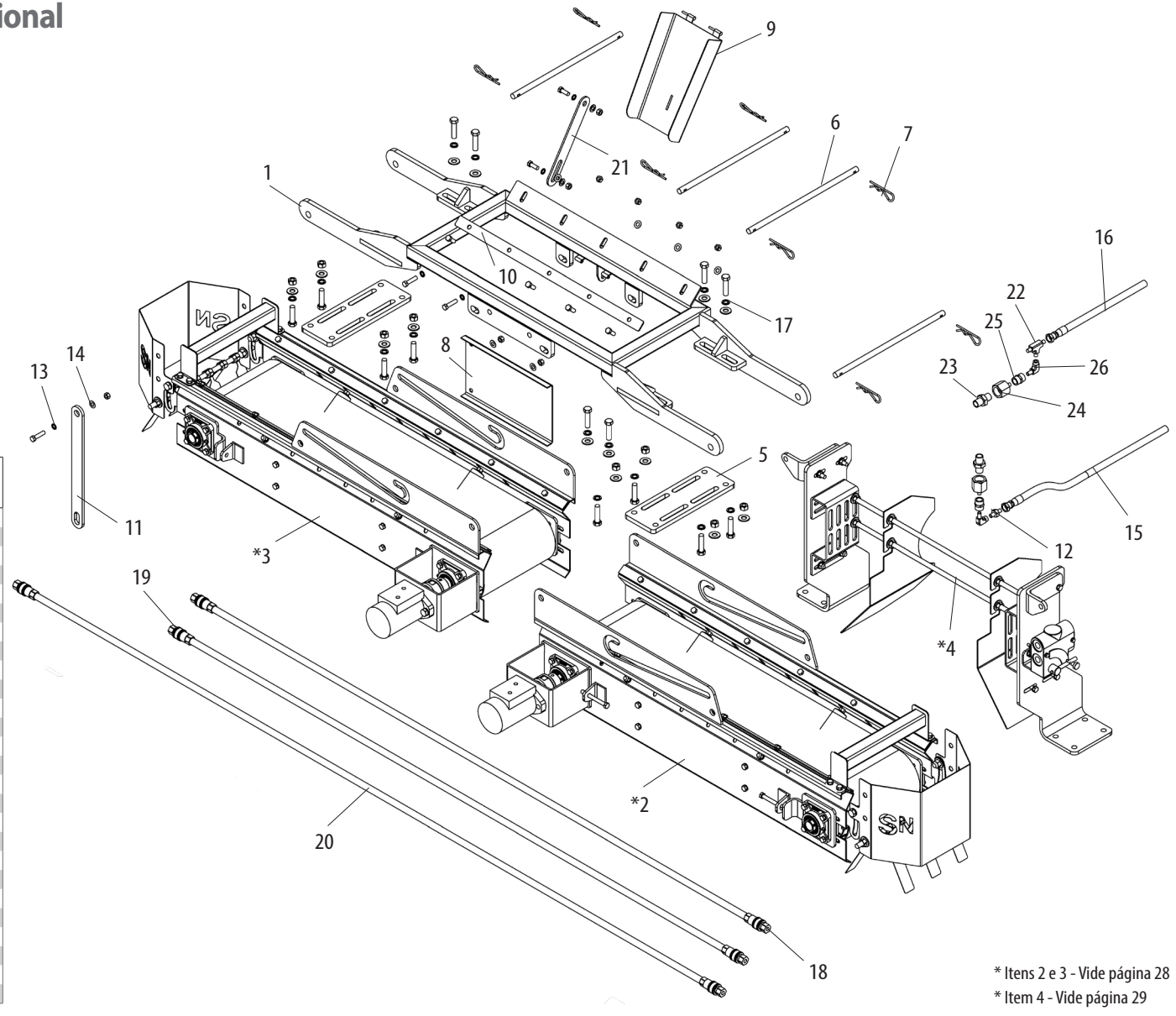

Item	Código	Descrição Do Produto	Todos
1	6020060936-3	Cabeçalho	1
*2	6020096094-0	Esteira Direita	1
*3	6020096095-8	Esteira Esquerda	1
*4	6020110264-5	Fixação	1
5	6020060937-1	Chapa De Ajuste Da Fixação	2
6	6020096096-6	Eixo De Sustentação Do Kit	4
7	6020130374-8	Grampo R	8
8	6020318144-5	Placa Central	1
9	6020096097-4	Escorregador Central	1
10	6020318145-3	Prensa Borrachão Central	1
11	6020031151-8	Barra De Hasteamento	1
12	6020060942-8	Conector Macho X Macho Ø3/8"	1
13	6020010406-7	Arruela De Pressão 3/8"	5
14	6060356006-2	Arruela Lisa 3/8"	9
15	6020252604-0	Mangueira Hidr. - Entrada Para A Válvula	1
16	6020252605-8	Mangueira Hidr. - Retorno Para O Tanque	1
17	6020010410-5	Arruela De Pressão 1/2"	16
18	6020252606-6	Mangueira Hidr. C/Engate Rápido - Conexão Entrada Dos Motores	1
19	6020252607-4	Mangueira Hidr. C/Engate Rápido - Entrada Nos Motores	1
20	6020252608-2	Mangueira Hidr. C/Engate Rápido - Retorno Dos Motores	1
21	6020031152-6	Braço Do Escorregador Central	1
22	6020060941-0	Conector T Ø3/8"	1
23	6020060939-8	Conector Macho X Macho	2
24	6020016459-0	Adaptador Ø3/4" Para 3/8"	2
25	6020060938-0	Conector Fêmea X Fêmea 3/8"	2
26	6020060940-1	Conector 90°	2

* Itens 2 e 3 - Vide página 28
* Item 4 - Vide página 29

BALDAN

• Esteira da Esteira - Opcional

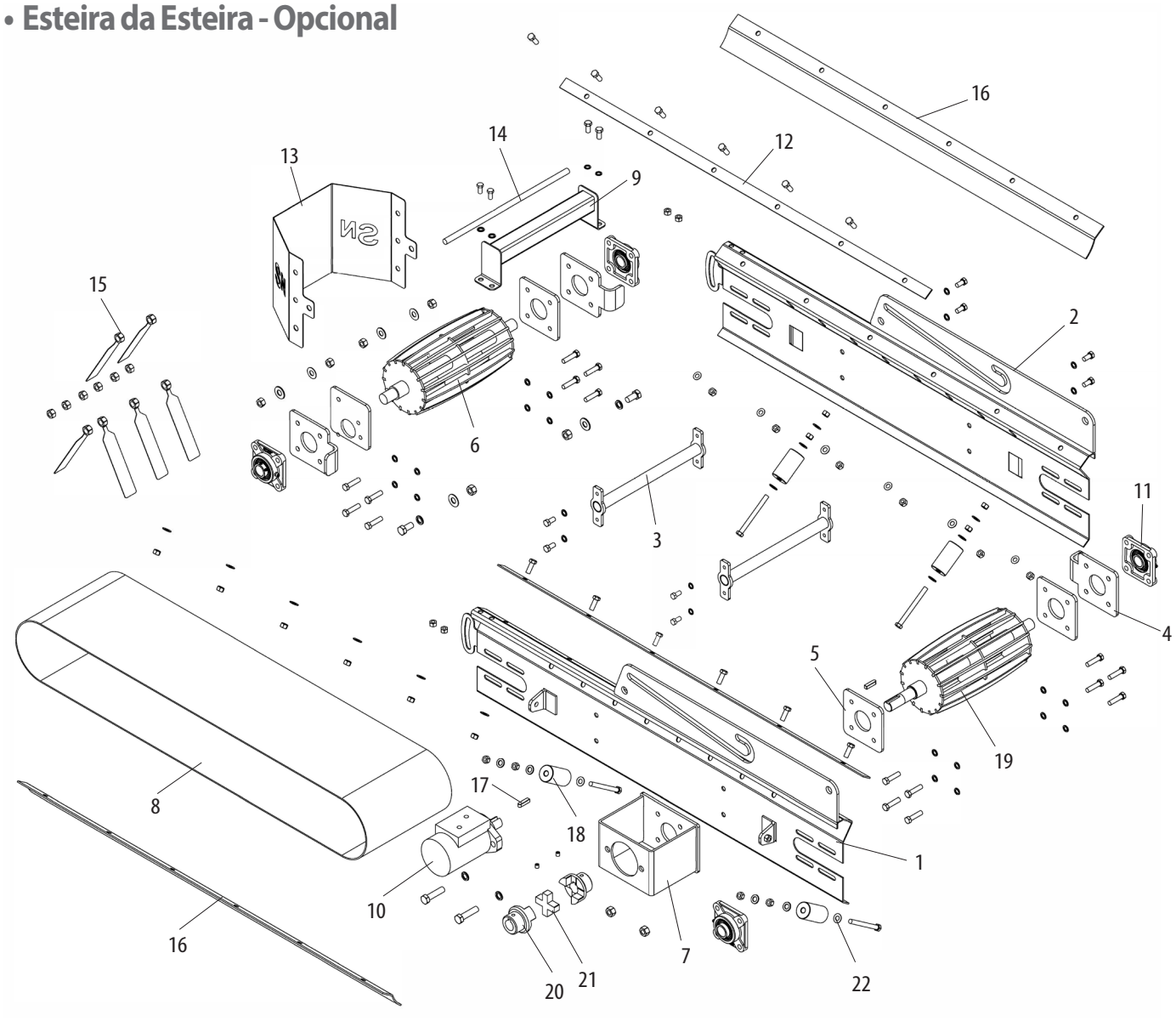

Item	Código	Descrição Do Produto	Todos
1	6020060943-6	Chapa Estrutural (A)	1
2	6020060944-4	Chapa Estrutural (B)	1
3	6020396181-5	Trave Estrutural	2
4	6020370509-6	Suporte Do Mancal Tensionador	3
5	6020060945-2	Chapa De Fixação Do Mancal De Rolamento	4
6	6020096098-2	Eixo Movido	1
7	6020318146-1	Proteção Do Acoplamento	1
8	6020096099-0	Esteira	1
9	6020318147-0	Puxador	1
10	6020252609-0	Motor Hidráulico	1
11	6020252610-4	Mancal / Rolamento	4
12	6020060946-0	Chapa De Prensagem Do Borrachão	2
13	6020088167-5	Defletor Lateral	1
14	6020031153-4	Barra Roscada Dos Defletores	1
15	6020088168-3	Defletor	6
16	6020031154-2	Borrachão Das Esteiras	2
17	6020060951-7	Chaveta 8 X 8	2
18	6020351169-0	Rolete De Nylon	4
19	6020096100-8	Eixo Motor	1
20	6020060947-9	Cubo Do Acoplamento	2
21	6020060948-7	Cruzeta Do Acoplamento	1
22	6060356006-2	Arruela Lisa 3/8”	24

• Fixação da Esteira - Opcional

Item	Código	Descrição Do Produto	Todos
1	6020060949-5	Chapa L Direita	1
2	6020060950-9	Chapa L Esquerda	1
3	6020290064-2	Orelha Direita	1
4	6020290065-0	Orelha Esquerda	1
5	6020370510-0	Suporte Das Barras Roscadas	2
6	6020096101-6	Escorregador Lateral Direito	1
7	6020096102-4	Escorregador Lateral Esquerdo	1
8	6020031155-0	Barra Roscada Dos Escorregadores	2
9	6020439794-8	Válvula Controladora De Vazão	1
14	6060356006-2	Arruela Lisa 3/8"	10

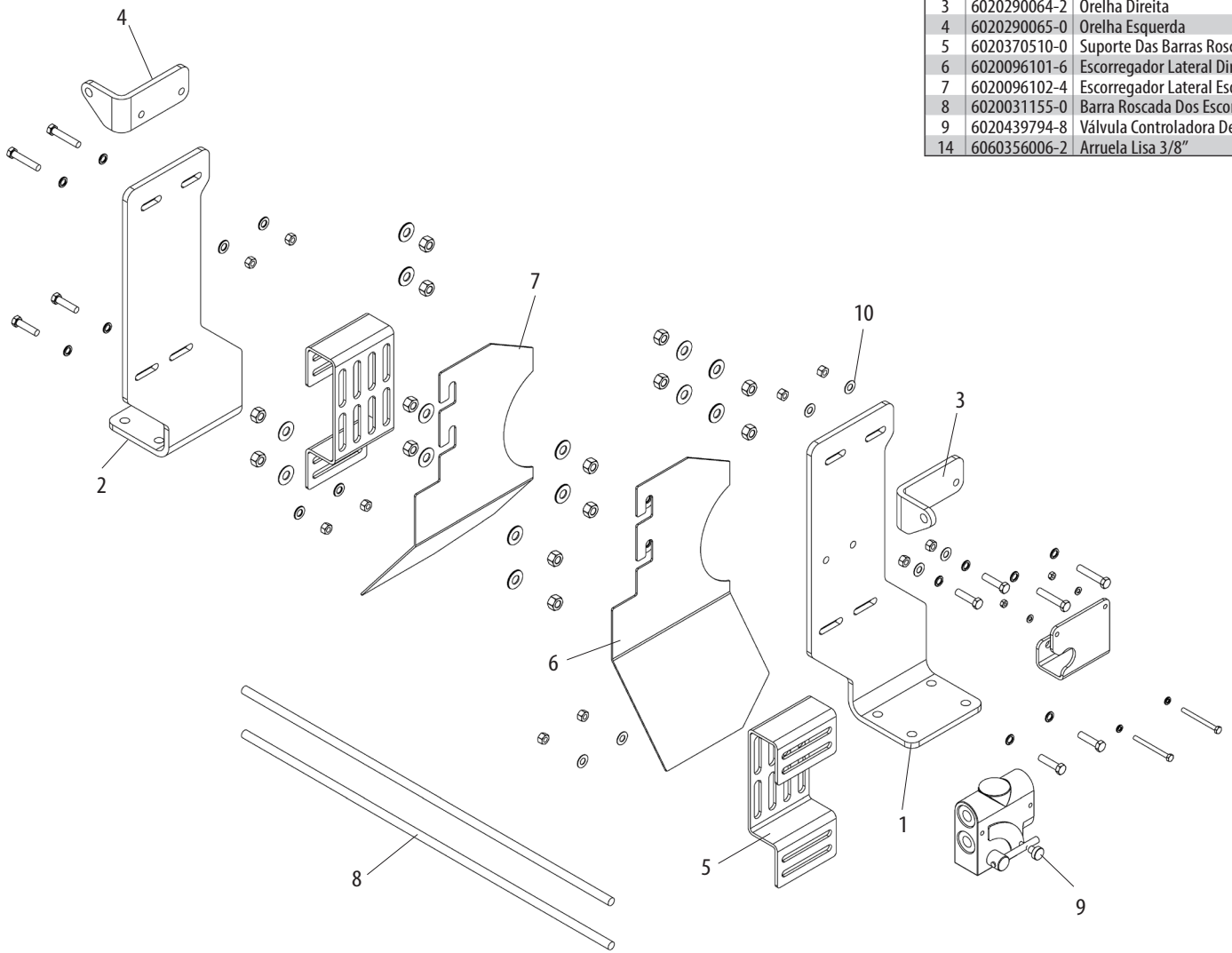

• Adesivos - Até Abril de 2023

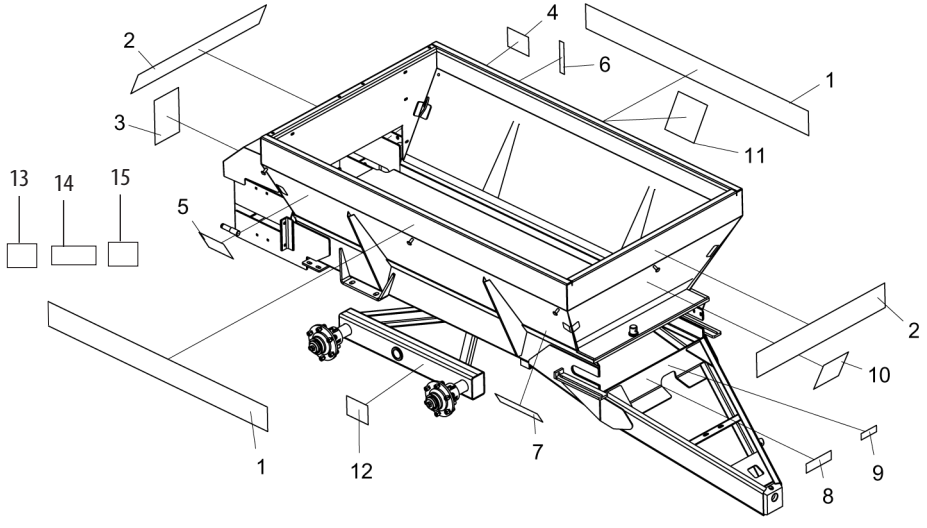

Item	Código	Descrição do Produto	Todos	DCF-CO 3000	DCF-CO 6000	DCF-CO 8000
1	6020070846-9	Decalque DCFCO-3000(155 X 1680mm)		2		
1	6020070848-5	Decalque DCFCO-6000(155 X 1680mm)			2	
1	6020070818-3	Decalque DCFCO-8000(155 X 1680mm)				2
2	6020070845-0	Decalque DCFCO(155 X 1000mm)	2			
3	5206010242-2	Decalque Cuidado Mantenha-se Distante Desta Área	1			
4	6020079061-0	Decalque Atenção Fuzível DCFCO	1			
5	6020079040-8	Decalque Tabela Distribuição de Calcário DCFCO-3000/6000/8000	1			
6	5206010026-8	Decalque Verificar Nivel de Óleo	1			
7	5206010240-6	Decalque Atenção Verificar Tensão da Esteira(80 X 320mm)	1			
8	6020070886-8	Decalque de Lubrificar e Reapertar(58 X 195mm)	1			
9	6020070894-9	Decalque Atenção "Cardan Rotativo"(40 X 120mm)	1			
10	6020070839-6	Decalque Advertência(194 X 200mm)	1			
11	6020078828-4	Decalque Ajuste de Rotação do Motor Hidráulico (220x220mm) - P/ DCF-CO C/ Motor Hidráulico	1			
12	6020078831-4	Decalque Trava do Rodeiro (160 x 180mm)			1	1
13	6020078831-4	Decalque Ajuste De Rotação Do Motor Hidráulico - Opcional	1			
14	6020088096-2	Decalque Pe De Apoio Dcf/Dcfco-3000(100 X 270mm)		1		
15	6020078831-4	Decalque Trava Do Rodeiro(153 X 205mm)			1	1

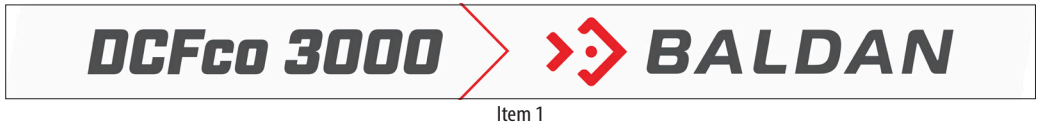

Item 1

Item 2

Item 3

Item 4

Item 5

Item 6

Item 7

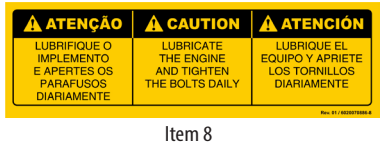

Item 8

Item 9

Item 10

Item 11

Item 12

Item 13

• Adesivos - A Partir de Maio 2023

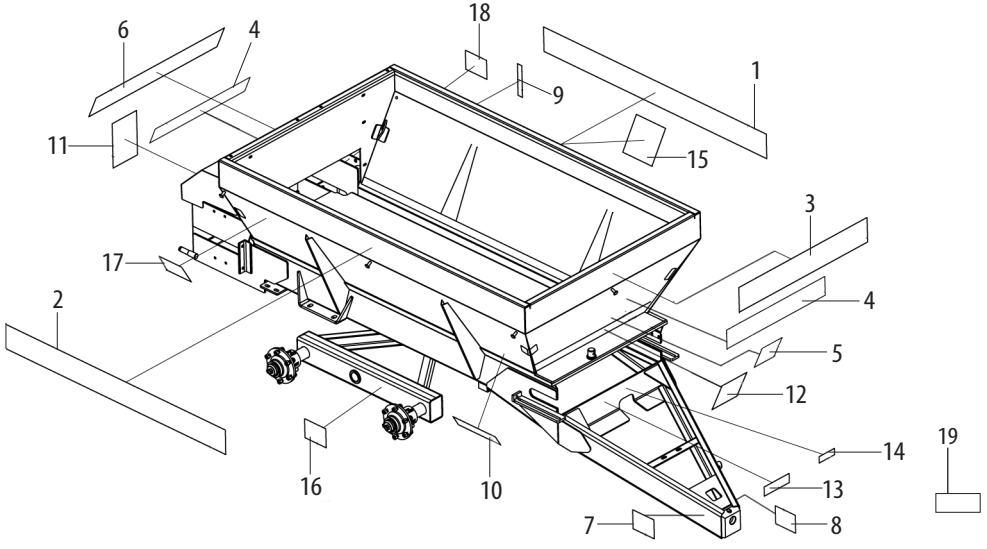

Item	Código	Descrição do Produto	todos	3000	6000	8000
1	6020079786-0	Decalque Baldan Dcfco-3000 - 150X2290mm		1		
1	6020079792-5	Decalque Baldan Dcfco-6000 - 2985X155mm			1	
1	6020079366-0	Decalque Baldan Dcfco-8000 - 2985X155mm				1
2	6020079785-2	Decalque Dcfco-3000 Baldan - 150X2290mm		1		
2	6020079793-3	Decalque Baldan Dcfco-6000 - 2985X155mm			1	
2	6020079367-9	Decalque Baldan Dcfco-8000 - 2985X155mm				1
3	6020079788-7	Decalque Baldan Frente (150X135mm)		1		
3	6020079795-0	Decalque Baldan Frente - 155X1705mm			1	
3	6020079369-5	Decalque Baldan Frente - 1885X155mm				1
4	6020079787-9	Decalque Dcfco-3000 - 715X150mm		2		
4	6020079794-1	Decalque Dcfco-6000 - 715X150mm			2	
4	6020079368-7	Decalque Dcfco-8000 - 715X150mm				2
5	6020095955-0	Emblema 70 X 132,6mm	1			
6	6020079789-5	Decalque Baldan Traseira - 150X600mm		1		
6	6020079796-8	Decalque Baldan Traseira - 155X600mm			1	
6	6020079370-9	Decalque Baldan Traseira (155X600mm)				1
7	6020079783-6	Decalque - Cabeçalho Direito - 340X120mm		1		
7	6020079790-9	Decalque Cabeçalho Direito - 340X120mm			1	
7	6020079364-4	Decalque Cabeçalho Direito - 340X120mm				1
8	6020079784-4	Decalque Cabeçalho Esquerdo (120X340mm)		1		
8	6020079791-7	Decalque Cabeçalho Esquerdo (120X340mm)			1	
8	6020079365-2	Decalque Cabeçalho Esquerdo (120X340mm)				1
9	5206010026-8	Decalque Verificar Nivel De Óleo(Roçadeira)	1			
10	5206010240-6	Decalque Atenção Verificar Tensão Da Esteira(80 X 320mm)	1	1	1	1
11	5206010242-2	Decalque Cuidado Mantenha-se Distante Desta Área	1			
12	6020070839-6	Decalque Advertência(194 X 200mm)	1			
13	6020070886-8	Decalque De Lubrificar E Reapertar(58 X 195mm)	1			
14	6020070894-9	Decalque Atenção "Cardan Rotativo"(40 X 120mm)	1			
15	6020078828-4	Decalque Ajuste De Rotação Do Motor Hidráulico (220 X 220mm)				
16	6020078831-4	Decalque Trava Do Rodeiro(153 X 205mm)			1	1
17	6020079040-8	Decalque Tabela Distribuição De Calcário Dcfco-3000/6000/8000	1			
18	6020079061-0	Decalque Atenção fusível Dcf/Dcfco	1			
19	6020088096-2	Decalque Pé De Apoio Dcf/Dcfco-3000(100 X 270mm)		1		

Item 1

Item 2

Item 3

Item 9

Item 11

Item 12

Item 13

Item 4

Item 5

Item 10

Item 14

Item 6

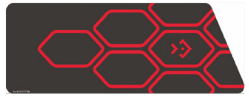
Item 7

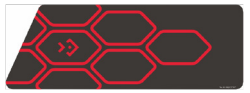
Item 8

Item 16

Item 17

Item 18

Item 15

Item 19

BALDAN

Avenida Baldan, 1500
Nova Matão
15.993-900
Matão/SP - Brasil
sac@baldan.com.br
export@baldan.com.br

+55 16 3221 6500
baldan.com.br